ТИПОВОЙ ПРОЕКТ
503-6-9.86
АВТОЗАПРАВОЧНАЯ СТАНЦИЯ ОБЩЕГО ПОЛЬЗОВАНИЯ ПРОПУСКНОЙ СПОСОБНОСТЬЮ 135 АВТОМОБИЛЕЙ В ЧАС

Альбом II

Здание станции. Пояснительная записка. Чертежи (технология производства, архитектурные решения, конструкции железобетонные, конструкции металлические, внутренние водопровод и канализация отопление и вентиляция, силовое электрооборудование, связь и сигнализация).

Сф 932/02

цена 3-12

				Привязан	
Инв.№					

gost.e-ecolog.ru

ТИПОВОЙ ПРОЕКТ

503-6-9.86

АВТОЗАПРАВОЧНАЯ СТАНЦИЯ ОБЩЕГО ПОЛЬЗОВАНИЯ ПРОПУСКНОЙ СПОСОБНОСТЬЮ 135 АВТОМОБИЛЕЙ В ЧАС

АЛЬБОМ II

СОСТАВ ПРОЕКТА

Альбом I	Площадка АЗС. Пояснительная записка. Чертежи (генплан, технологические коммуникации, архитектурно-строительные решения, наружные сети водоснабжения и канализации, электроснабжение, автоматизация).
Альбом II	Здание станции. Пояснительная записка. Чертежи (технология производства, архитектурные решения, конструкции железобетонные, конструкции металлические, внутренние водопровод и канализация, отопление и вентиляция, силовое электрооборудование, связь и сигнализация)
Альбом III	Сооружения АЗС. Чертежи (наружная канализация, архитектурные решения, конструкции железобетонные, конструкции металлические).
Альбом IV	Нестандартизированное оборудование.
Альбом V	Строительные изделия.
Альбом VI	Спецификации оборудования.
Альбом VII	Ведомости потребности в материалах
Альбом VIII книги 1,2,3	Сметы
Альбом IX	Показатели результатов применения научно-технических достижений в строительных решениях проекта

Примененные типовые проекты и типовые проектные решения:

типовой проект	704-1-161.83	Резервуар стальной горизонтальный цилиндрический для хранения нефтепродуктов емкостью 25 м³ (распространяет Казахский филиал ЦИТП).
типовой проект	704-1-159.83	Резервуар стальной горизонтальный цилиндрический для хранения нефтепродуктов ёмкостью 5 м³. (распространяет Казахский филиал ЦИТП).
типовой проект	902-3-25	Септики и вспомогательные сооружения производительностью 0,45-12,0 м³/сутки (распространяет ЦИТП).
типовой проект	191-115-92	Надворные и хозяйственные постройки щитовой и каркасной конструкции для поселков промышленных предприятий (уборные и мусоросборники) (распространяет ЦИТП).
типовые проектные решения	901-09-11.84	Колодцы - водопроводные (распространяет ЦИТП).

Утвержден
Госкомнефтепродуктом СССР
Решение № 24-13-5 от 23.04.1986 г.

Введен в действие
«Гипронефтетрансом»
Приказ № 182 от 03.06.1986 г.

Разработан
проектным институтом
«Гипронефтетранс»

Главный инженер института — В.И. Лукьяновский
Главный инженер проекта — В.В. Новиков

Привязан:

Инв. №

Альбом II

Типовой проект 503-6-9.86

Содержание альбома

Лист	Наименование	Стр.
	Пояснительная записка	3
	Архитектурные решения	
1	Общие данные (начало)	5
2	Общие данные (окончание)	6
3	План на отм. 0.000. Разрезы 1-1, 2-2	7
4	Ведомость перемычек. Спецификация перемычек	8
5	Фасады 1-2; 2-1; Б-А; А-Б	9
6	Схемы расположения закладных изделий в стенах	
	на отм. 0,800, 2800, 3,000. Фрагмент 2. Сечения 1-1, 2-2	10
7	Узлы 1...7	11
8	План полов. План кровли	12
9	Схемы расположения асбестоцементных листов	
	козырька	13
10	Устройство подачи талонов. Узел 7. Сечение 1-1	14
	Конструкции железобетонные	
1	Общие данные	15
2	Схема расположения элементов покрытия. Фрагмент	
	плана 1. Сечения 1-1...3-3	16
3	Схема расположения фундаментов. Сечения 1-1...7-7	17
4	Схема расположения каналов. Сечения 1-1...4-4	
	Фрагмент 1. Узел 1	18
	Конструкции металлические	
1	Общие данные (начало)	19
2	Общие данные (окончание)	20
3	Схемы расположения элементов витража	21
4	Витраж. Узлы 5...14	22
5	Схема расположения элементов каркаса	
	Узлы 1...4. Разрезы 1-1...3-3	23

продолжение

Лист	Наименование	Стр.
	Внутренние водоснабжение и канализация	
1	Общие данные	24
	План. Схемы систем В1, К1. Водомерный узел	25
	Отопление и вентиляция	
1	Общие данные	26
2	Отопление. Вентиляция. Планы на отм. 0000	
	Схема системы отопления. Узел управления Схемы ВЕ1...ВЕ3	27
	Силовое электрооборудование	
1	Общие данные	28
2	Принципиальная однолинейная схема. Отпуск нефте-	
	продуктов по кредитным картам (начало)	29
3	Принципиальная однолинейная схема. Отпуск нефтепро-	
	дуктов по кредитным картам (окончание)	30
4	Принципиальная однолинейная схема. Контроль отпуска	
	нефтепродуктов через кассовые аппараты (начало)	31
5	Принципиальная однолинейная схема. Контроль	
	отпуска нефтепродуктов через кассовые	
	аппараты (окончание)	32
6	Силовое электрооборудование. Планы	33
7	Электроосвещение. Планы	34
8	Схема соединений топливораздаточных колонок.	
	Отпуск нефтепродуктов по кредитным картам	35
9	Схема соединений топливораздаточных колонок.	
	Контроль отпуска нефтепродуктов через кассовые	
	аппараты. Схема подключения задвижки	36
10	Схема подключения и управления маслораздаточ-	
	ными колонками	37
	Связь и сигнализация	
1	Общие данные	38
2	План расположения оборудования	(39)

Инв.№ подл. | Подпись и дата | Взам. инв.№

Привязан

Инв.№

1. Архитектурные решения. Конструкции железобетонные

1.1. Настоящим проектом предусматривается строительство автозаправочной станции в районах с сейсмичностью не выше 6 баллов, на площадке со спокойным рельефом.

1.2. Здание автозаправочной станции запроектировано с кирпичными стенами в трех вариантах из силикатного, керамического эффективного и керамического обыкновенного кирпича.

1.3. Перегородки - кирпичные, в санузле и душевой из керамического, остальные - из силикатного кирпича.

1.4. Кровля - совмещенная, рулонная с внутренним водоотводом.

1.5. Фундаменты - из сборных бетонных блоков по ГОСТ 13579-78.

1.6. Покрытие из сборных железобетонных плит по серии 1.141-1, вып. 64.

1.7. Характеристика здания:

Класс здания - IV.

Степень огнестойкости - II.

1.8. Основные показатели

Наименование	Ед. изм.	Расчетная температура -30°С
Площадь застройки	м²	87.3
Полезная площадь	м²	64.9
Строительный объем	м³	296.6

2. Внутренние водопровод и канализация

2.1. Водоснабжение

Ввод водопровода в здание станции выполняется из чугунных водопроводных труб ф65 мм ГОСТ 9583-75. На вводе устанавливается водомер ВСКМ-32.

Внутренняя сеть водопровода монтируется из стальных водогазопроводных оцинкованных труб диаметром от 15 до 50 мм ГОСТ 3262-75*.

Вода расходуется для хозяйственно-питьевых и производственных нужд.

Для уборки территории АЗС и для полива зеленых насаждений от внутренней водопроводной сети здания станции предусматривается поливочный кран в стене здания.

Расчетные расходы воды сведены в таблицы на черт. ВК л.1. Ввод водопровода проложить в деревянном коробе размером 300×300 из досок δ=25 мм с засыпкой шлаком.

2.2. Горячее водоснабжение

Горячая вода для душа приготавливается в электроводонагревателе. Установку электроводонагревателя смотри раздел водопровода и канализации.

Расходы горячей воды определены согласно СНиП II-34-76 и составляют 0,1 м³/сут; 0,1 м³/ч; 0,1 л/с.

2.3. Бытовая канализация

Внутренние сети бытовой канализации выполняются из пластмассовых канализационных труб диаметром от 50 до 100 мм ГОСТ 22689-77.

Для вентиляции сети предусматривается стояк ф 100 мм, который выводится выше кровли на 0,5 м.

Расходы бытовых стоков приведены в таблице на черт. ВК л. 1.

3. Отопление, вентиляция

3.1. Отопление здания станции запроектировано в двух вариантах, от внешних тепловых сетей и электроотопление.

Теплоносителем при варианте от внешних тепловых сетей принята перегретая вода с параметрами 150°-70°С.

Система отопления запроектирована двухтрубной тупиковой. В качестве нагревательных приборов используются: в помещении щитовой - регистр из гладких труб, в остальных помещениях - конвекторы типа „Комфорт."

3.2. Вентиляция здания станции запроектирована приточно-вытяжная с естественным и механическим побуждением движения воздуха.

Вентиляция с механическим побуждением запроектирована из гардероба (местный отсос от шкафчиков хранения специальной одежды). В остальных помещениях запроектирована естественная вентиляция.

4. Силовое электрооборудование

4.1. Силовое электрооборудование и электроосвещение здания станции

Основными потребителями электроэнергии в здании станции являются светильники, подогреватель горячего водоснабжения УПС-100, электродвигатель вентилятора и для варианта теплоснабжения от собственного источника тепла отопительные панели ЭП-250.

Защита электрооборудования и питающих линий осуществляется автоматическими выключателями, при отпуске нефтепродуктов по кредитным картам, установленными в шкафу ШЭУ-2-12 и при отпуске нефтепродуктов через кассовые аппараты, установленными в шкафу УСА (устройство силовой автоматики), а также тепловыми расцепителями магнитных пускателей, установленных в шкафу ДМ-07.

Силовые и контрольные проводки в здании АЗС осуществляются кабелями с пластмассовой изоляцией (АВВГ, АКВВГ), проложенными открыто по строительным конструкциям на скобах или в подливке пола в пластмассовых трубах.

Электроосвещение здания станции выполнено светильниками УСП-35-2×40 в основных помещениях и светильниками НСПО 3×60-01У3 и РВО-42У2 с лампами накаливания во вспомогательных помещениях.

Групповая осветительная сеть в здании выполняется проводом марки АППВ скрыто под штукатуркой и кабелями марки АВВГ открыто на скобах в помещениях без повышенных требований к отделке.

Ремонтное освещение в операторной осуществляется переносной лампой РВО напряжением 36 В. Питание переносной лампы осуществляется от ящика с понизительным трансформатором 220/36 В мощностью 0,25 ква, установленным в щитовой.

4.2. Установка аппаратов управления

При отпуске нефтепродуктов по кредитным картам блок аппаратный устанавливается на столе оператора. Перфоратор устанавливается вблизи рабочего места оператора в месте, удобном для работы с ним.

Устройство ввода устанавливается перед зданием АЗС в телефонной будке. Схемы соединений аппаратов управления и топливораздаточных колонок смотри лист ЭМ-9, ЭМ-10.

Разраб.	Соловьева		12.86
Пров.	Пономарева		12.86
Рук. гр.	Херперская		12.86
Нач.отд.	Сивалев		12.86
Н.контр.	Захаров		12.86

ТП 503-6-9.86 ПЗ

Пояснительная записка

Стадия	Лист	Листов
РП	1	2

Госкомнефтепродукт СССР
ГИПРОНЕФТЕТРАНС
г. Волгоград

При контроле отпуска нефтепродуктов через кассовые аппараты устройство регистрации и контроля отпуска нефтепродуктов (УРК) представляет из себя пульт управления, устанавливаемый рядом со столом оператора.

4.3. Заземление

Заземление электрооборудования осуществляется присоединением его к внутреннему заземляющему устройству стальной полосой сечением 25×4 мм сваркой или болтовым соединением.

В качестве заземляющих проводников используется также четвертая (нулевая) жила питающего кабеля.

Внутреннее заземляющее устройство соединяется с наружным стальной полосой сечением 40×4 мм не менее как в двух местах (см. лист ЭС-3 альбом I).

5. Противопожарные мероприятия

Для тушения пожара в здании АЗС предусмотрены первичные средства пожаротушения согласно приложения 6 „Правила пожарной безопасности при эксплуатации предприятий Госкомнефтепродукта СССР", согласованное УПО МВД СССР 1983г:

углекислотные огнетушители ОУ-5 – 1 шт;

пенные огнетушители ОХВП-10 – 10 шт;

ящик с песком вместимостью 1,0 м³ с лопатой – 2 шт;

войлок или асбест 1×1,5 м² – 2 шт.

В здании АЗС предусмотрено помещение для хранения пожинвентаря.

Альбом II

Типовой проект 503-6-9.86

Инв.№ подл. | Подпись и дата | Взам.инв.№

Альбом III

Типовой проект 503-6-9.86

Инв. № подл. | Подпись и дата | Взам. инв. №

Ведомость основных комплектов рабочих чертежей здания станции

Обозначение	Наименование	Примечание
-АР	Архитектурные решения	
-КЖ	Конструкции железобетонные	
-КМ	Конструкции металлические	
-ВК	Внутренние водопровод и	
	канализация	
-ОВ	Отопление, вентиляция	
-ЭМ	Силовое электрооборудование	
-СС	Связь и сигнализация	

Ведомость рабочих чертежей основного комплекта

Лист	Наименование	Примечание
1	Общие данные (начало)	
2	Общие данные (окончание)	
3	План на отм. 0.000. Разрезы 1-1, 2-2	
4	Ведомость перемычек. Спецификация перемычек	
5	Фасады 1-2; 2-1; Б-А; А-Б	
6	Схемы расположения закладных изделий в стенах	
	на отм. 0,800, 2.800, 3,000 Фрагмент 2. Сечения 1-1, 2-2	
7	Узлы 1...7	
8	План полов. План кровли	
9	Схемы расположения асбестоцементных	
	листов козырька	
10	Устройство подачи талонов. Узел 7	
	Сечение 1-1	

Ведомость ссылочных и прилагаемых документов

Обозначение	Наименование	Примечание
	Ссылочные документы	
ГОСТ 11214-78	Окна и балконные двери с двой-	
	ным остеклением для жилых	
	и общественных зданий	

продолжение

Обозначение	Наименование	Примечание
ГОСТ 6629-74*	Двери деревянные внутренние для	
	жилых и общественных зданий	
ГОСТ 24698-81	Двери деревянные наружные для	
	жилых и общественных зданий	
ГОСТ 18124-75*	Листы асбестоцементные плоские	
ГОСТ 16233-77*	Листы асбестоцементные волнистые	
2435-6, вып.5	Противопожарные двери и ворота	
	промышленных зданий	
ИИ-03-02	Плиты: ребристая с люком,	
альбом 15-64	плоские, приямка, парапетные, опорная	
—	Элементы входов, цветочница	
1.038.1-1, вып. 1	Перемычки брусковые для жилых	
	и общественных зданий	
	Рабочие чертежи	
2.460-14, вып. 1	Типовые узлы покрытий промыш-	
	ленных зданий в местах пропуска	
	шахт	
2.260-1, вып.2	Детали покрытий обществен-	
	ных зданий	
	Прилагаемые документы	
АР.ВМ	Ведомость потребности в мате-	альбом VII
	риалах	
АР.СО	Спецификация оборудования	альбом VI

Ведомость спецификаций

Лист	Наименование	Примечание
3	Спецификация заполнения проемов	
4	Спецификация перемычек	
6	Спецификация к схемам расположения заклад-	
	ных деталей в стенах на отм. 0,800; 2.800; 3.000	
	и фрагменту 2	
7	Спецификация узлов 1...3	
9	Спецификация к схемам расположения	
	асбестоцементных листов козырька	
10	Спецификация элементов устройства подачи	
	талонов	

Общие указания

1. За условную отметку 0.000 принят уровень чистого пола здания, что соответствует абсолютной отметке по генплану [ ].

2. Стены и перегородки выполнять из кирпича согласно таблице на листе АР-3. Кирпичная кладка с отметки -0,450 до -0,050 ведется из керамического кирпича М75 на растворе М50.

3. Горизонтальную гидроизоляцию стен на отметке -0.050 выполнить из 2-х слоев рубероида РэМ 350 ТУ 21-27-30-72, уложенного насухо.

4. По периметру здания устраивается асфальтовая отмостка толщиной 25мм, шириной 750мм по щебеночному основанию толщиной 100мм.

5. При производстве работ в зимнее время руководствоваться п. 7 СНиП III-17-78 „Каменные конструкции. Правила производства и приемки работ"

6. Стены здания с наружной стороны выполняются из отборного кирпича с расшивкой швов. Цоколь здания облицовывается керамической плиткой типа „Кабанчик" темных тонов. Верхняя часть боковой поверхности пандуса штукатурится цементным раствором и расшивается под стеновые блоки. По верху стилобата устраивается мозаичное покрытие. Наружные поверхности дверей и окон окрашиваются масляной краской светло-оранжевого цвета. Стальные конструкции витража окрашиваются масляной краской темных тонов. Боковые поверхности козырька окрашиваются масляной краской голубого цвета, нижняя плоскость — краской желтого цвета.

Настоящий проект разработан в соответствии с действующими нормами и правилами и обеспечивает пожаро и взрывобезопасную эксплуатацию при соблюдении предусмотренных проектом мероприятий

Главный инженер проекта Новиков

Привязан

Инв. №

Разраб.	Борозденкова		12.86
Пров.	Хоперская		12.86
Рук. гр.	Хоперская		12.86
Нач. отд.	Сивалов		12.86
Н. контр.	Захаров		12.86
Гл. инж. пр	Новиков		12.86

ТП 503-6-9.86 АР

Автозаправочная станция общего пользования пропускной способностью 135 автомобилей в час

Стадия	Лист	Листов
РП	1	10

Здание станции

Общие данные (начало)

Госкомнефтепродукт СССР ГИПРОНЕФТЕТРАНС г. Волгоград

Ведомость отделки помещений
Площадь м²

Наименование или номер помещения	Потолок		Стены или перегородки		Низ стен или перегородок (панель)			Примечание
	Площадь	Вид отделки	Площадь	Вид отделки	Площадь	Вид отделки	Высота, мм	
Операторная, помещение для дежурного слесаря	18,21	Затирка цементным раствором, клеевая окраска	21,3	Известковая штукатурка, клеевая окраска (белый колер)	21,3	Масляная окраска (голубой колер)	1500	
Кладовая расфасованных нефтепродуктов	10,2	Затирка цементным раствором, известковая окраска	40,2	Затирка цементным раствором, известковая окраска	—	—	—	
Комната приема пищи	7,3	То же	35,7	Известковая штукатурка, клеевая окраска	—	—	—	
Тамбур, гардеробы (3,5) помещение для пожинвентаря	16,55	То же	55,5	Известковая штукатурка, известковая окраска	55,5	Масляная окраска	1500	
Душевая	3,4	Затирка цементным раствором, окраска алкидной эмалью МС-225С	8,33	Цементная штукатурка, окраска водоэмульсионной краской ВА-27А	13,32	Облицовка керамической плиткой	1800	
Санузел	2,25	То же	10,5	Известковая штукатурка, полимерцементная окраска	10,5	То же	1500	
Щитовая	4,5	Затирка цементным раствором, клеевая окраска	27,0	Известковая штукатурка, клеевая окраска	—	—	—	

Типовой проект 503-6-9.86 Альбом II

Инв. № подл. | Подпись и дата | Взам. инв. №

Привязан:

Инв. №

Разраб.	Соловьева		12.86
Провер.	Коперская		12.86
Рук. гр.	Коперская		12.86
Нач. отд.	Сивалов		12.86
Н. контр.	Захаров		12.86
Гл. инж. пр.	Новикова		12.86

ТП 503-6-9.86 АР

Автозаправочная станция общего пользования пропускной способностью 135 автомобилей в час

Здание станции

Общие данные (окончание)

Стадия	Лист	Листов
РП	2	

Госкомнефтепродукт СССР
ГИПРОНЕФТЕТРАНС
г. Волгоград

Разрез 1-1

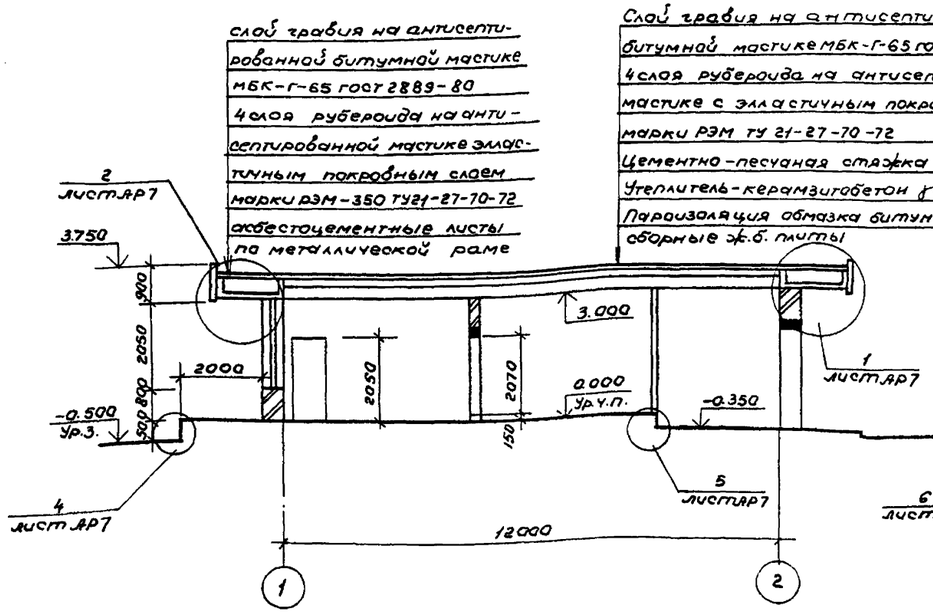

Разрез 2-2

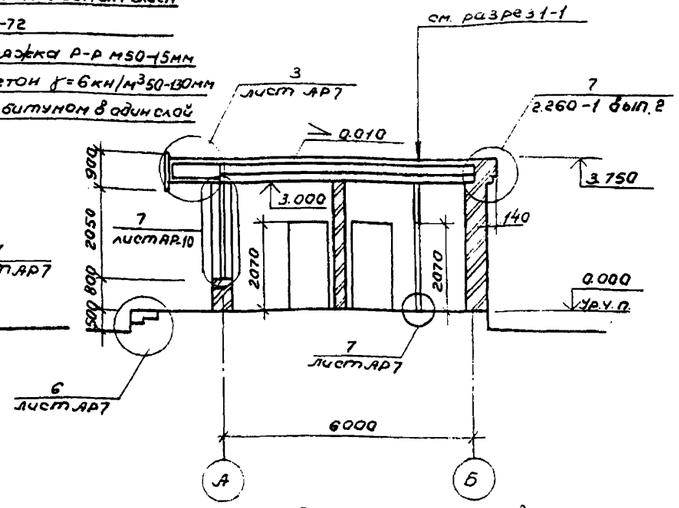

План на отм. 0.000

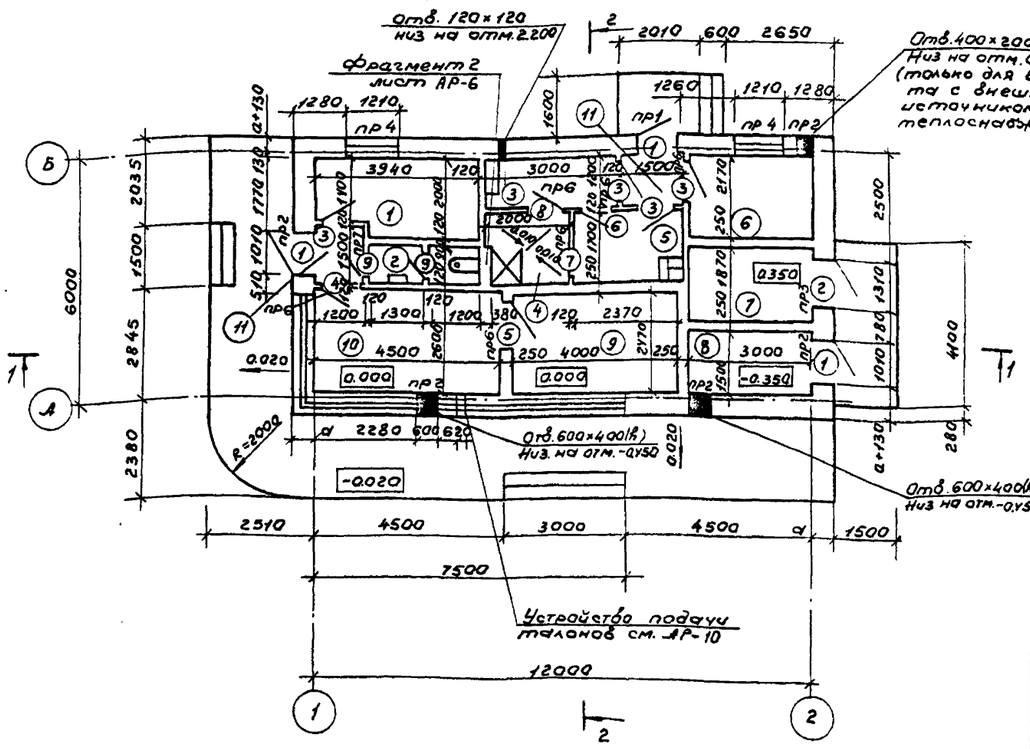

Ведомость проемов ворот и дверей

Марка поз.	Размер проема, мм
1	1010 × 2400
2	1310 × 2400
3,4	1010 × 2100
5	960 × 2050
6, 7	910 × 2070
8,9	то же

Таблица толщин стен

Вид кирпича	Керамический обыкновенный кирпич ρ=1.8 т/м³ ГОСТ 530-80	Силикатный кирпич ρ=1.8 т/м³ ГОСТ 379-79	Керамический эффективный кирпич ρ=1.27 т/м³ ГОСТ 530-80
„а" мм	510	510	380
„а" мм	250	250	120

Таблица толщин утеплителя

Вид утеплителя	Пенобетон ρ=0.6 т/м³ ГОСТ 5742-76	Керамзитобетон ρ=0.6 т/м³ ГОСТ 9759-83	Минераловатные плиты ρ=0.3 т/м³
h мм	120	120	80

Экспликация помещений

Номер на плану	Наименование	Площадь м²	Категория производства по взрывной, взрывопожарной и пожарной опасности
1	Комната приема пищи	7.30	А
2	Санузел	2.25	А
3	Гардероб рабочей одежды	3.80	А
4	Душевая	3.40	А
5	Гардероб уличной одежды	4.25	А
6	Помещение для дежурного слесаря	6.51	А
7	Помещение для пожинвентаря	4.71	А
8	Щитовая	4.50	А
9	Кладовая расфасованных нефтепродуктов	9.88	В
10	Операторная	11.70	А
11	Тамбур	3.60	А

Спецификация заполнения проемов

Марка поз.	Обозначение	Наименование	Кол.	Масса ед. кг	Примечание
1	ГОСТ 24698-81	ДН24-10 ПЩР1	3		
2	то же	ДН24-13 ПШР1	1		
3	"	ДН21-10	4		
4	"	ДН21-10Л	1		
5	2.435-6 вып.5	ПД6	1		
6	ГОСТ 6629-74*	ДГ21-8Л	1		
7	"	ДГ21-8В	1		
8	"	ДГ21-8ВЛ	1		
9	"	ДГ21-7	2		
ОК1	ГОСТ 11214-78	ОР15-12	2		

Дверь в проеме 5 выполнить самозакрывающейся с порогом высотой 150 мм

Типовой проект 503-6-9.86 Альбом II

Согласовано (Л.спец. пож.) Расрыткин

Инв.№ подл. | Подпись и дата | Взам. инв.№

Привязан:

Инв.№

Разраб.	Пономарева		12.86
Провер.	Холерская		12.86
Рук. гр.	Холерская		12.86
Нач. отд.	Сибалов		12.86
Н. контр.	Захаров		12.86
Гл. инж. пр.	Новиков		12.86

ТП 503-6-9.86 АР

Автозаправочная станция общего пользования пропускной способностью 135 автомашин в час

Здание станции

Стадия	Лист	Листов
РП	3	

План на отм. 0.000
Разрезы 1-1, 2-2

Госкомнефтепродукт СССР ГИПРОНЕФТЕТРАНС г. Волгоград

План расстановки мебели

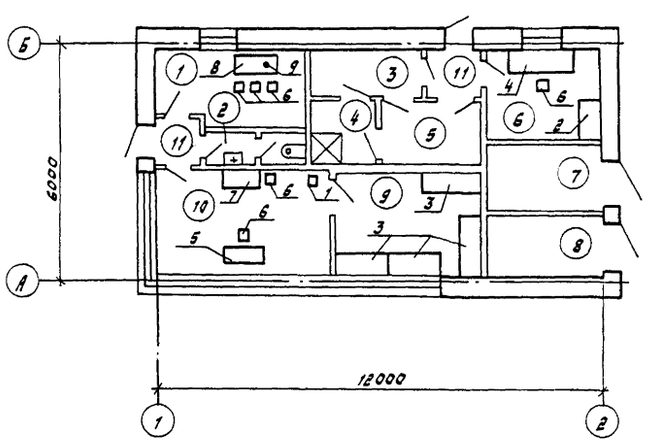

Ведомость перемычек

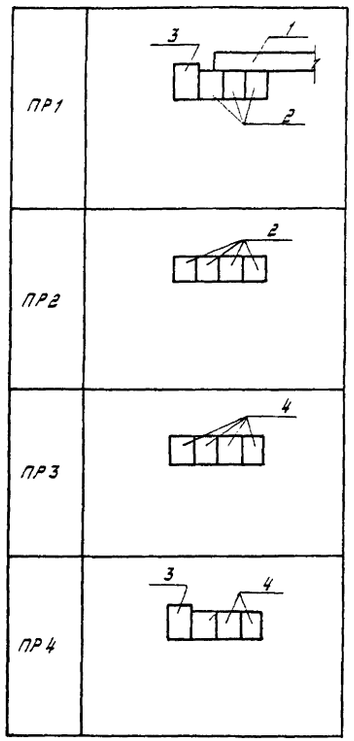

Спецификация перемычек

Марка поз.	Обозначение	Наименование	Кол.	Масса ед. кг	Примечание
		Для стен „а" = 510 мм			
1	ШИ-03-02 ал. 15-64	Козырек КВ14-5а	1	1235	
2	1.038.1-1, Вып.1	2ПБ13-1-П	11	54	
3		3ПБ16-37-П	5	102	
4		2ПБ17-2-П	10	71	
5		1ПБ13-1-П	10	25	
6		1ПБ10-1-П	8	20	
7		1ПБ13-37-П	2	85	
		Для стен „а" = 380 мм			
1	ШИ-03-02 ал. 15-64	Козырек КВ14-5а	1	1235	
2	1.038.1-1 Вып.1	2ПБ13-1-П	8	54	
3		3ПБ16-37-П	3	102	
4		2ПБ 17-2-П	7	71	
5		1ПБ13-1-П	10	25	
6		1ПБ10-1-П	6	20	
7		1ПБ13-37-П	2	85	

Позиции, указанные на плане расстановке мебели, соответствуют позициям спецификации оборудования (АРСО ал. VII).

Альбом II

Типовой проект 503-6-9.86

Инв.№ подл. | Подпись и дата | Взам.инв.№

Разраб.	Соловьева		12.86
Пров.	Хаперская		12.86
Рук.гр.	Хаперская		12.86
Нач.отд.	Сивалов		12.86
Н.контр.	Захаров		12.86
Гл.инж.пр.	Новиков		12.86

Привязан:

Инв.№

ТП 503-6-9.86 АР

Автозаправочная станция общего пользования пропускной способностью 135 автомобилей в час

Здание станции

Стадия	Лист	Листов
РП	4	

Ведомость перемычек. Спецификация перемычек.

Госкомнефтепродукт СССР ГИПРОНЕФТЕТРАНС г. Волгоград

ФАСАД 1-2

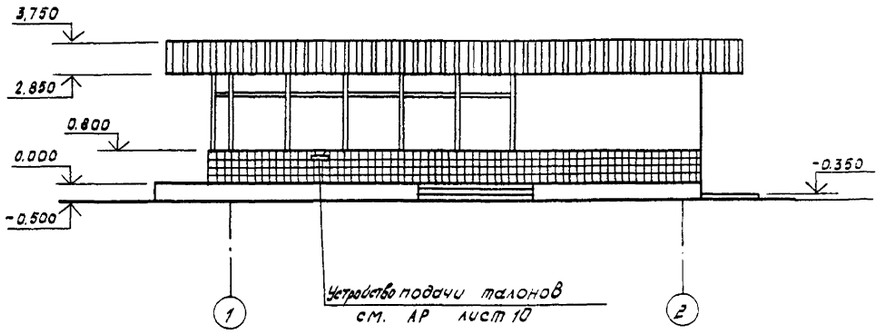

ФАСАД Б-А

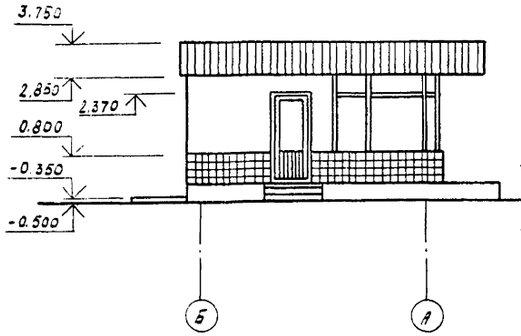

ФАСАД А-Б

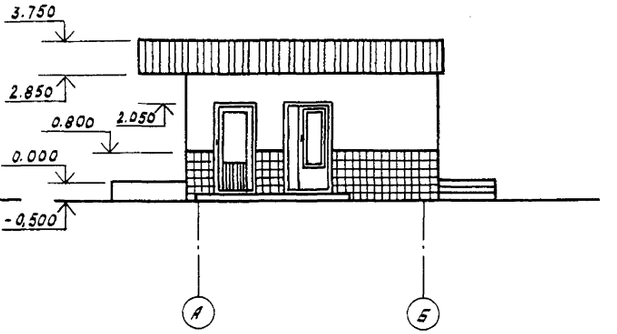

ФАСАД 2-1

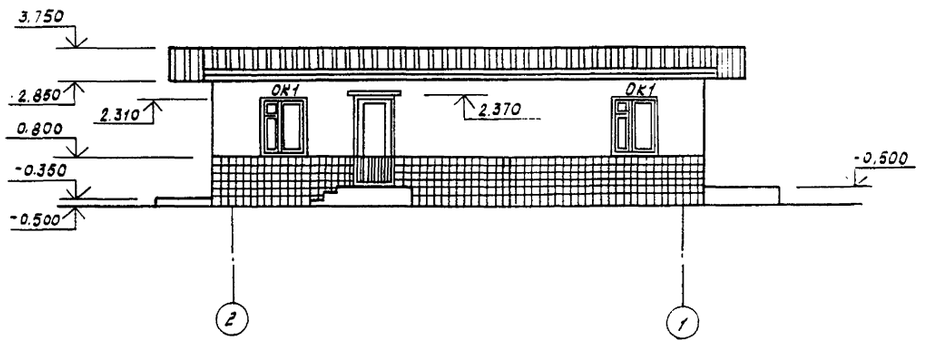

Альбом II

Типовой проект 503-6-9.86

Инв.№ подл. | Подпись и дата | Взам.инв.№

Разраб.	Пономарева		07.86	ТП 503-6-9.86 АР
Пров.	Хоперская		07.86	
Рук. гр.	Хоперская		07.86	Автозаправочная станция общего пользования пропускной способностью 135 автомобилей в час
Нач.отд.	Сивалов		07.86	
Н.контр.	Захаров		07.86	
Гл.инж.пр.	Новиков		07.86	Здание станции — Стадия: РП; Лист: 5; Листов:
Привязан				Фасады 1-2; 2-1; Б-А; А-Б
Инв.№				Госкомнефтепродукта СССР ГИПРОНЕФТЕТРАНС г. Волгоград

Схема расположения закладных изделий в стенах на отм. 2,800; 3,000

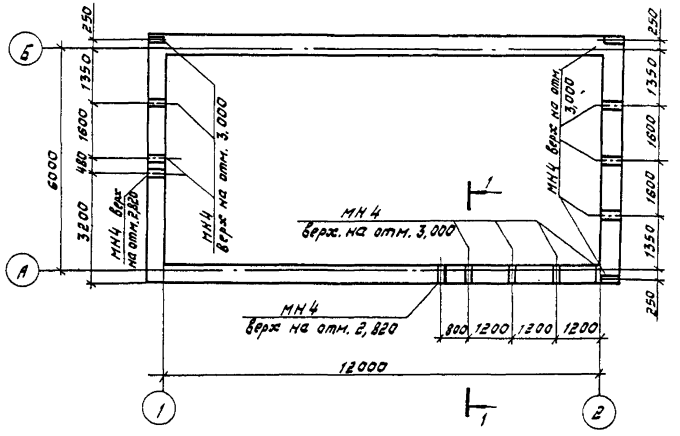

5-5

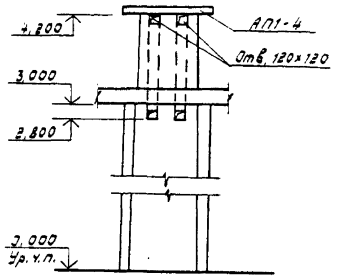

Фрагмент 2

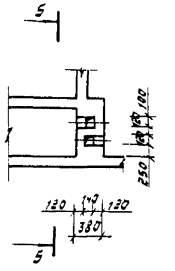

Спецификация к схемам расположения закладных изделий в стенах на отм. 0,800; 2,800, 3,000 и фрагменту 2

Марка поз.	Обозначение	Наименование	Кол.	Масса ед. кг	Примечание
АП1-4	ИИ-03-02 ал. 15-64	Плита парапетная АП1-4	1	510	
МН4	ТП 503-6-9.86 ал. Ул. КЖИ-004	Изделие закладное МН4	23	8,6	

Схема расположения закладных изделий в стенах на отм. 0,800

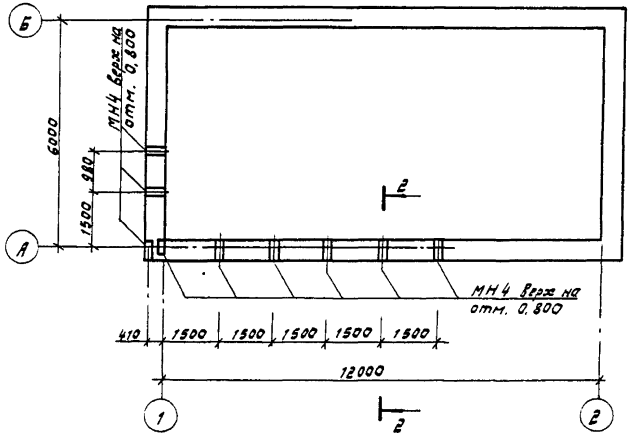

1-1

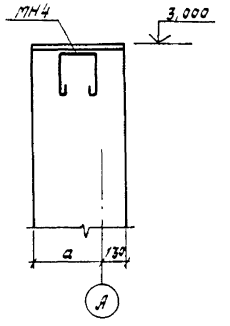

2-2

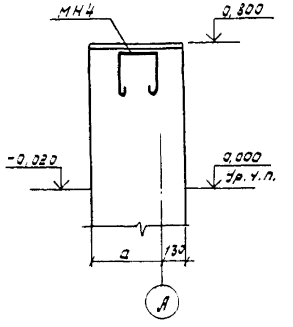

Разраб.	Федорова		12.86	ТП 503-6-9.86	АР
Провер.	Холерская		12.86		
Рук. гр.	Холерская		12.86		
Нач. отд.	Сивалов		12.86	Автозаправочная станция общего пользования пропускной способностью 135 автомобилей в час	
Н. контр.	Захаров		12.86		
Гл. инж. пр.	Новиков		12.86	Здание станции	Стадия: РП; Лист: 6; Листов:
Привязан:				Схемы расположения закладных изделий в стенах на отм. 0,800; 2,800; 3,000. Фрагмент 2. Сечения 1-1, 2-2	Госкомнефтепродукт СССР ГИПРОНЕФТЕТРАНС г. Волгоград
Инв. №					

Инв. № подл. | Подпись и дата | Взам. инв. № | Типовой проект 503-6-9.86 Альбом II

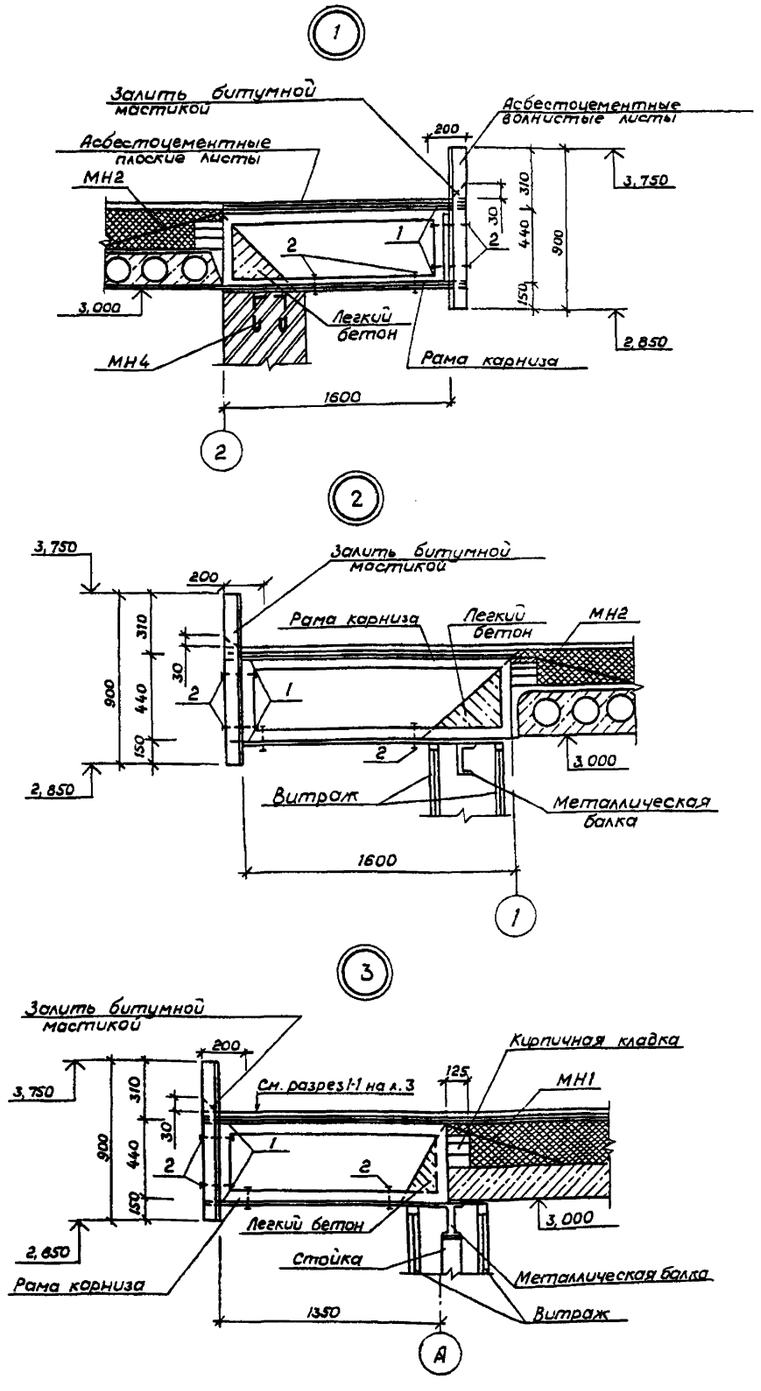

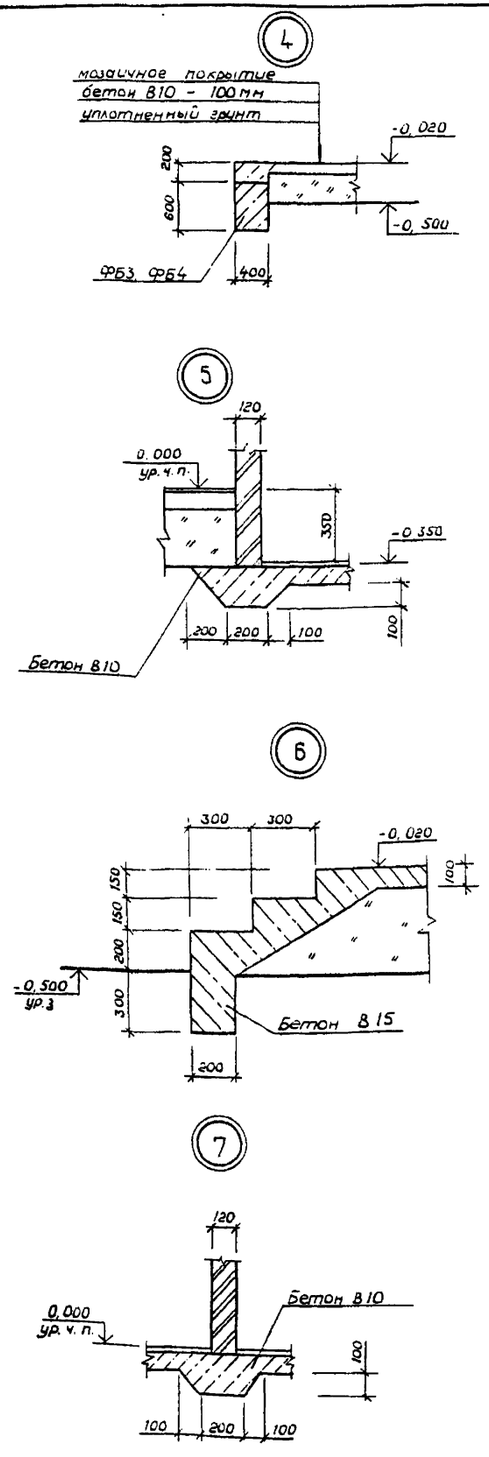

Спецификация узлов 1...3

Марка поз.	Обозначение	Наименование	Кол.	Масса ед, кг	Примечание
1	ГОСТ 19903-74	Гребенка δ = 1 мм			9,0 м²
2	ГОСТ 17473-80	Винты М8×70	90		

Разраб.	Федорова		12.86
Пров.	Хоперская		12.86
Рук. гр.	Хоперская		12.86
Нач. отд.	Сивалов		12.86
Н. контр.	Захаров		12.86
Гл. инж. пр.	Новиков		12.86

ТП 503-6-9.86 АР

Автозаправочная станция общего пользования пропускной способностью 135 автомобилей в час

Здание станции

Стадия	Лист	Листов
РП	7	

Узлы 1... 7

Госкомнефтепродукт СССР
ГИПРОНЕФТЕТРАНС
г. Волгоград

Привязан:

Инв №

Альбом II

Типовой проект 503-6-9.86

Взам. инв №

Подпись и дата

Инв № подл.

План полов

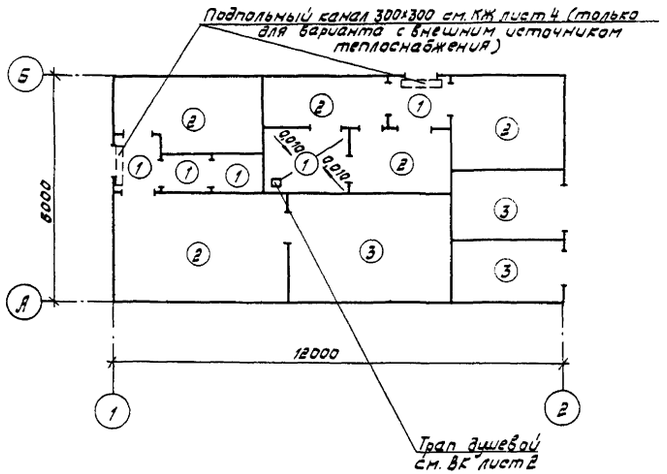

План кровли

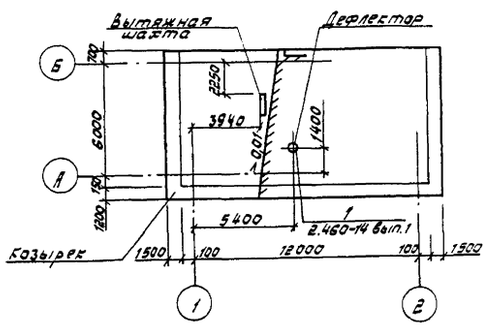

Экспликация полов

Наименование или номер помещения по проекту	Тип пола по проекту	Схема пола или номер узла по серии 2.244-1, вып.4	Элементы пола и их толщина	Площадь пола, м²
2, 4, 11	1	240	Покрытие - плитка керамическая ГОСТ 6787-80 – 13 мм Заполнение швов - цементно-песчаный раствор М150 Прослойка - цементно-песчаный раствор М150 – 15 мм Подстилающий слой - бетон В10 – 80 мм Основание - уплотненный грунт	9,25
1, 3, 5, 6, 10	2	230	Покрытие - линолеум поливинилхлоридный на тканевой подоснове ГОСТ 7251-77 – 2 ÷ 5 мм Прослойка - холодная мастика на водостойких вяжущих - 1 мм Стяжка - легкий бетон ρ = 1100 ÷ 1200 кг/м³ – 20 мм Подстилающий слой - бетон В10 – 80 мм Основание - уплотненный грунт	33,36
7, 8, 9	3	245	Бетон В20 – 20 мм Подстилающий слой - бетон В10 – 80 мм Основание - уплотненный грунт	19,8

Пол в зоне его примыкания к наружным стенам утеплить керамзитовым гравием толщиной слоя 250 мм по всему периметру здания на ширину 1500 мм.

Альбом II

Типовой проект 503-6-9.86

Инв. № подл.	Подпись и дата	Взам. инв. №

Разраб.	Бороздинкова		12.86	ТП 503-6-9.86 АР	
Пров.	Холерская		12.86		
Рук. гр.	Холерская		12.86		
Нач. отд	Сивалов		12.86	Автозаправочная станция общего пользования пропускной способностью 135 автомобилей в час	
Н. контр	Захаров		12.86		
Гл. инж. пр	Новиков		12.86	Здание станции	Стадия: РП; Лист: 8; Листов:
Привязан:				План полов. План кровли.	Госкомнефтепродукт СССР ГИПРОНЕФТЕТРАНС г. Волгоград
Инв. №					

Альбом II

Типовой проект 503-6-9.86

Инв.№ подл. | Подпись и дата | Взам. инв.№

Схемы расположения волнистых асбестоцементных листов козырька по фасадам

Схема 1

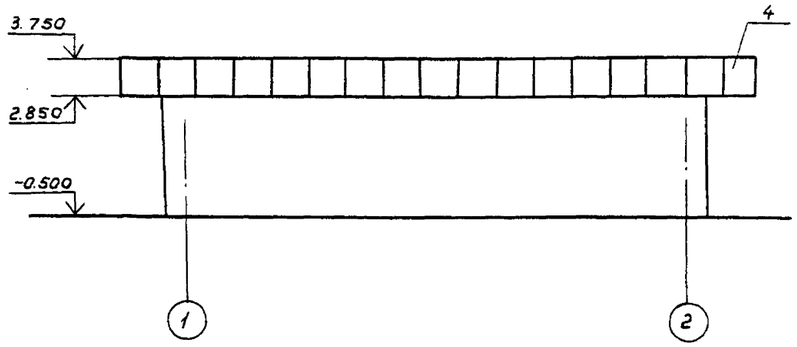

Схема 2

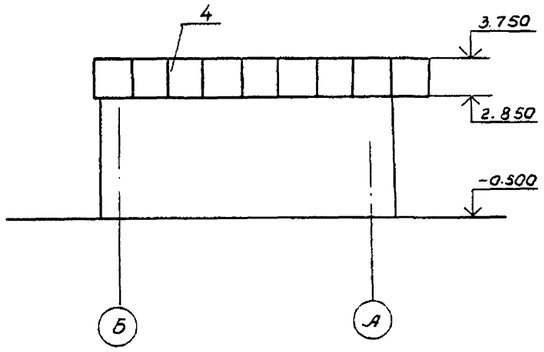

Спецификация к схемам расположения асбестоцементных листов козырька

Марка поз.	Обозначение	Наименование	Кол.	Масса ед, кг	Примечание
1	ГОСТ 18124-75	Асбестоцементные плоские			
		листы ЛП-П-2.5×1.5-8	4	64	
2		то же ЛП-П-3×1.5-8	2	78	
3		" ЛП-П-3×1.2-8	4	63	
4	ГОСТ 16233-77	Асбестоцементные волнис-			
		тые листы УВ-7.5-1750	18	35	

Схема расположения асбестоцементных плоских листов кровли козырька

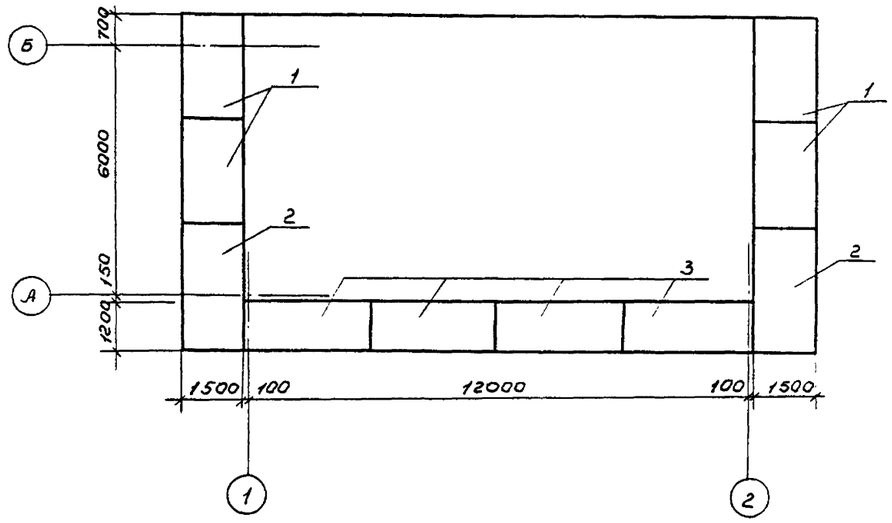

Разраб.	Федорова		12.86	ТП 503-6-9.86 АР
Провер.	Холерская		12.86	
Рук. гр.	Холерская		12.86	
Нач. отд.	Сивалов		12.86	Автозаправочная станция общего пользования пропускной способностью 135 автомобилей в час
Н. контр.	Захаров		12.86	
Гл. инж. пр.	Новиков		12.86	Здание станции — Стадия: РП; Лист: 9; Листов:
Привязан:				Схемы расположения асбестоцементных листов козырька. — Госкомнефтепродукт СССР ГИПРОНЕФТЕТРАНС г. Волгоград
Инв.№				

Альбом II

Типовой проект 503-6-9.86

Инв.№подл. | Подпись и дата | Взам.инв.№

Устройство подачи талонов

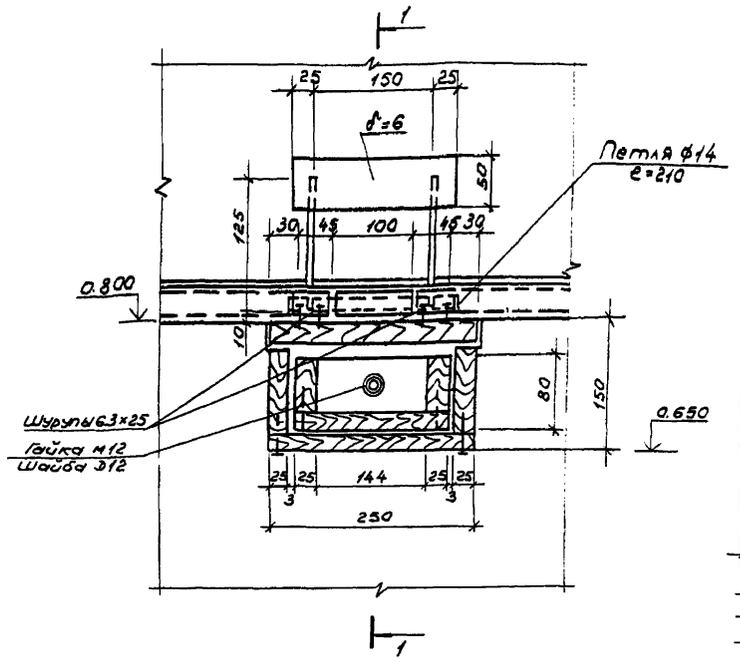

1-1

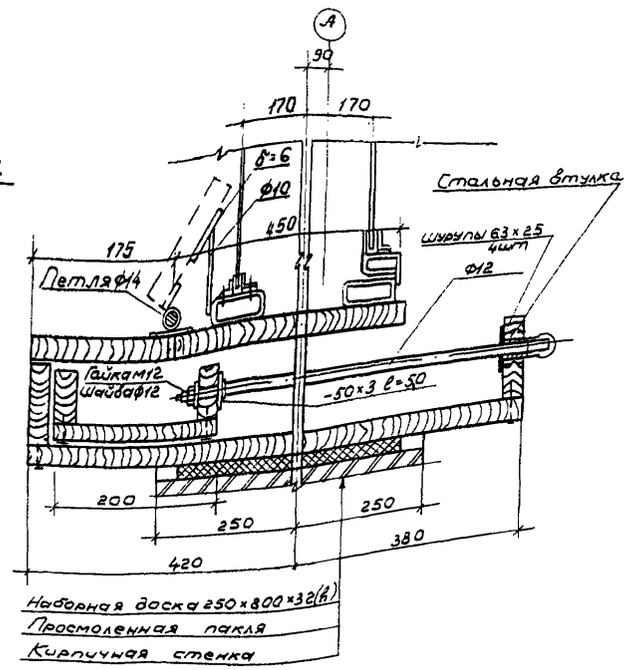

(7)

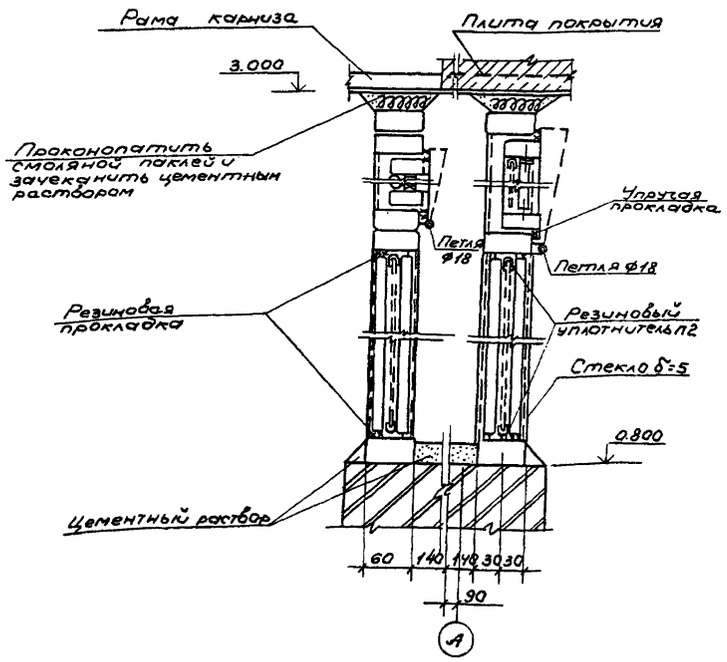

Расход материалов на витраж

	Материал	Ед. измер.	Кол-во	Вес кг	Примечания
1	Резиновый уплотнитель П2	п.м.	208.0	—	Серия 1.436.2-15 вып.1
2	Резиновая прокладка	п.м.	173.2	—	ГОСТ 7338-77
3	Упругая прокладка	п.м.	48.8	—	Марки РЗ5 по МРТУ 38-5-204-65
4	Стекло	м²	62.0	—	ГОСТ 111-78

Спецификация элементов устройства подачи талонов

Марка поз.	Обозначение	Наименование	Кол.	Масса ед.кг	Примечание
1	ГОСТ 2590-71*	• ф14 ℓ=210	1	1.21	
2	ГОСТ 5915-70*	Гайка М12	1	0.015	
3	ГОСТ 11371-78*	Шайба Э12	1	0.006	
4	ГОСТ 1145-80	Шурупы 63×25	4	0.004	
5	ГОСТ 8486-66**	Доска 250×800×32			0.02 м³

1. Уплотнитель П2 изготавливается из морозостойкой резиновой смеси марки НО-68-2 по МРТУ 38-5-204-65.

2. Допускаемые отклонения для внутренних и внешних габаритных размеров витража в плоскости закрепления стекла по ширине и высоте ±2мм. Разность диагоналей не более 4 мм.

3. Для приклеивания резиновых прокладок к трубам и притворам применять клей 88 по ТУ 498-471-76.

4. Герметик-тиоколовая мастика У-30мм, выпускаемая на Хлюпинском заводе Мособлисполкома.

Разраб.	Пономарева			12.86	ТП 503-6-9.86 АР
Провер.	Хаперская			12.86	
Рук.гр.	Хаперская			12.86	
Нач.отд.	Сивалов			12.86	Автозаправочная станция общего пользования пропускной способностью 135 автомобилей в час
Норм.к.	Захаров			12.86	
Гл.инж.пр.	Новиков			12.86	Здание станции — Стадия: РП; Лист: 10; Листов:
					Устройство подачи талонов. Узел 7. Сечение 1-1.

Госкомнефтепродуктсбыт СССР ГИПРОНЕФТЕТРАНС г. Волгоград

Привязан:

Инв.№

Ведомость рабочих чертежей основного комплекта

Лист	Наименование	Примечание
1	Общие данные	
2	Схема расположения элементов покрытия. Фрагмент плана 1. Сечения 1-1...3-3	
3	Схема расположения фундаментов. Сечения 1-1...7-7	
4	Схема расположения каналов. Сечения 1-1... 4-4. Фрагмент 1. Узел 1	

Ведомость ссылочных и прилагаемых документов

Обозначение	Наименование	Примечание
	Ссылочные документы	
ГОСТ 13579-78	Блоки бетонные для стен подвалов	
ГОСТ 18124-75*	Листы асбестоцементные плоские	
ГОСТ 16233-77*	Листы асбестоцементные волнистые	
1.141-1 Вып. 64	Панели перекрытий железобетонные многопустотные	
1.494-24 Вып. 1	Стаканы для крепления крышных вентиляторов, дефлекторов и зонтов	
3.006.1-2/82, Вып. 1-1; 1-2	Сборные железобетонные каналы и тоннели из лотковых элементов. Рабочие чертежи железобетонных изделий	
3.400-6/76	Унифицированные закладные детали сборных железобетонных конструкций инженерных сооружений промышленных предприятий	
	Прилагаемые документы	
	Строительные изделия	Альбом V
КЖ ВМ	Ведомость потребности в материалах	Альбом VII

Ведомость спецификаций

Лист	Наименование	Примечание
2	Спецификация к схеме расположения элементов покрытия	
3	Спецификация к схеме расположения фундаментов	
4	Спецификация к схеме расположения каналов	

Ведомость объемов сборных бетонных и железобетонных конструкций по рабочим чертежам основного комплекта марки КЖ

	Наименование группы элементов конструкции	Код	Количество, м³	Примечание
1	Плиты покрытия	584211	11.8	
2	Стаканы	589321	0.06	
3	Блоки для стен подвалов	581121	30.556	
4	Плиты покрытия каналов	584221	2.56	
5	Перемычки	582821	0.3	
6	Козырек входа	584200	1.5	
	Всего бетона и железобетона		44.276	
Материалы на изготовление сборных бетонных и железобетонных конструкций учтены в ведомости потребности в материалах и отдельно не учитываются				

Общие указания

1. За условную отметку 0,000 принят уровень чистого пола здания, что соответствует абсолютной отметке по генплану [ ].

2. Все стальные элементы окрасить масляной краской по ГОСТ 8292-75*. Краска наносится по грунтовке ГФ-021 (ГОСТ 25129-82).

3. Расчетная зимняя температура (наиболее холодной пятидневки) наружного воздуха минус 30°С.

4. Скоростной напор ветра 270Па для I ветрового района по СНиП II-6-74.

5. Вес снегового покрова 1000 Па для III снегового района по СНиП II-6-74.

6. Сварку металлоконструкций производить электродами Э-42 по ГОСТ 9467-75.

7. Комплект чертежей КЖ запроектирован на основании СНиП 2.03.01-84 „Бетонные и железобетонные конструкции."

Настоящий проект разработан в соответствии с действующими нормами и правилами и обеспечивает пожаро и взрывобезопасную эксплуатацию при соблюдении предусмотренных проектом мероприятий.

Главный инженер проекта В.В. Новиков

Типовой проект 503-6-9.86 Альбом II

Инв. № подл. | Подпись и дата | Взам. инв. №

Привязан:					
Инв. №					
Разраб.	Соловьева			12.86	
Пров.	Хоперская			12.86	ТП 503-6-9.86 КЖ
Рук. гр.	Хоперская			12.86	
Нач. отд.	Сивалов			12.86	Автозаправочная станция общего пользования пропускной способностью 135 автомобилей в час
Н. контр.	Захаров			12.86	
Гл. инж. пр.	Новиков			12.86	Здание станции — Стадия: РП; Лист: 1; Листов: 4
					Общие данные — Госкомнефтепродукт СССР ГИПРОНЕФТЕТРАНС г. Волгоград

Альбом II

Типовой проект 503-6-9.86

Инв.№подл. | Подпись и дата | Взам. инв.№

Схема расположения элементов покрытия

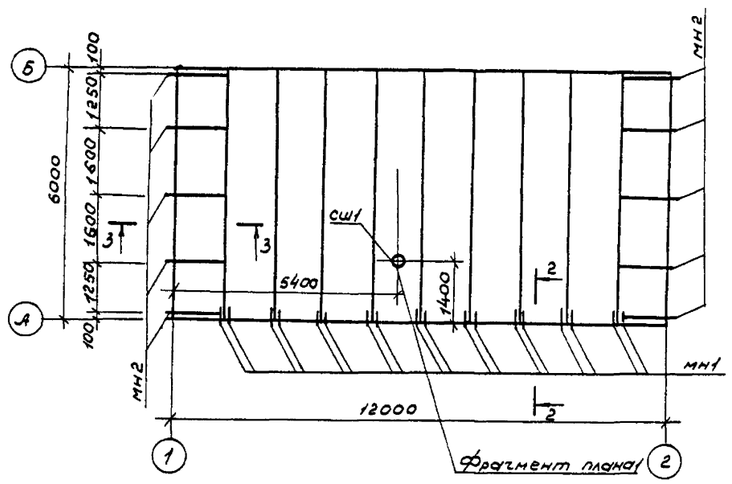

Все плиты марки п1.

1-1

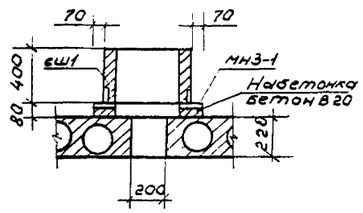

Фрагмент плана1

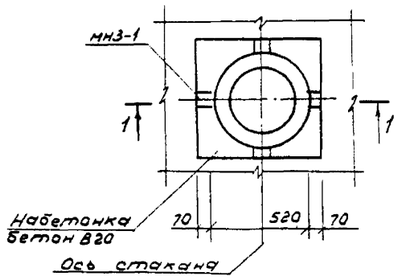

Спецификация к схеме расположения элементов покрытия

Марка поз.	Обозначение	Наименование	Кол.	Масса ед, кг	Примечание
п1	1.141-1 вып. 64	Плита ПК 60-12-4А IIУ-Т	10	2100	
сш1	1.499-24 вып.1	Стакан сб 4А-1	1	160	
мн3-1	3.400-6/76	Изделие закладное мн3-1	4	1.7	
мн1	ТП 503-6-9.86 ал IIУ ЛК ЖИ-001	то же мн1	18	0.8	
мн2	ТП 503-6-9.86 ал. IIУ ЛК ЖИ-002	" мн2	10	3.5	

2-2

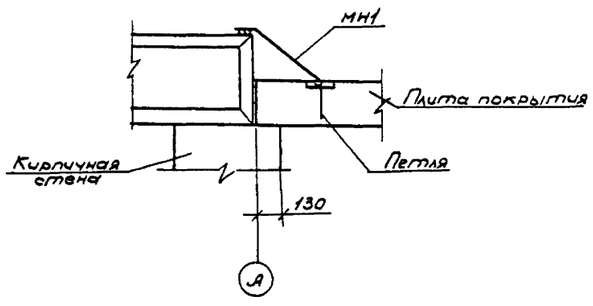

3-3

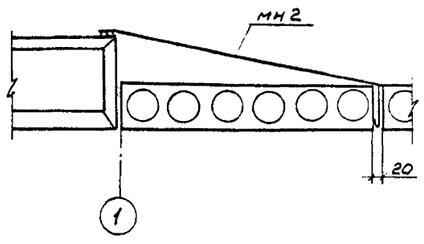

Разраб.	Пономарев		12.86	ТП 503-6-9.86 КЖ	
Провер.	Холерская		12.86		
Рук.гр.	Холерская		12.86		
Нач.отд	Сивалов		12.86	Автозаправочная станция общего пользования пропускной способностью 135 автомобилей в час	
Норм.к.	Захаров		12.86		
Гл.инж.пр	Новиков		12.86	Здание станции	Стадия: РП; Лист: 2; Листов:
Привязан:				Схема расположения элементов покрытия. Фрагмент плана 1. Сечения 1-1...3-3.	Госкомнефтепродуктооб ГИПРОНЕФТЕТРАНС г. Волгоград
Инв.№					

Схема расположения фундаментов

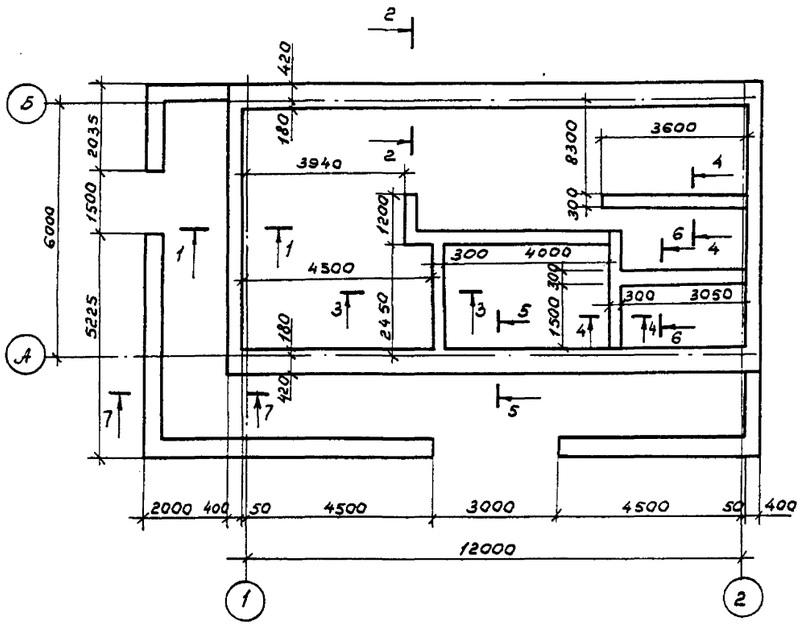

1-1

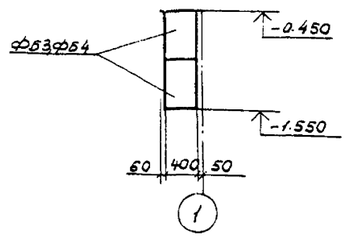

2-2

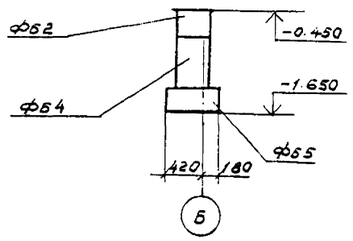

3-3

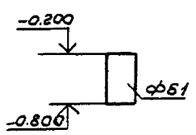

4-4, 6-6

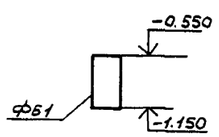

5-5

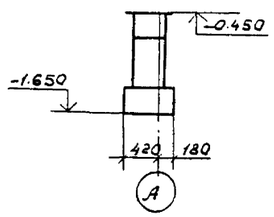

7-7

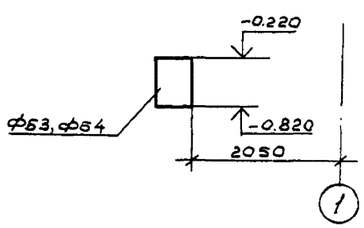

Спецификация к схеме расположения фундаментов

Марка поз.	Обозначение	Наименование		Кол.	Масса ед., кг	Примечание
ФБ1	ГОСТ 13579-78	Блок	ФБС 9.3.6-Т	19	350	
ФБ2	то же	то же	ФБС 12.4.3-Т	22	310	
ФБ3	"	"	ФБС 12.4.6-Т	8	640	
ФБ4	"		ФБС 24.4.6-Т	25	1300	
ФБ5	"		ФБС 12.6.3-Т	32	460	

1. Основанием фундаментов будут служить условно принятые непучинистые, непросадочные грунты со следующими нормативными характеристиками: угол внутреннего трения $\varphi_н = 28°$; удельное сцепление $c^н = 2$ кПа, модуль деформации $E = 14.7$ мПа, плотность грунта $P = 1.8$ т/м³

2. Грунтовые воды отсутствуют.

3. Монолитные участки фундаментов выполнить из бетона В10. Расход бетона – 0.6 м³.

4. Кладку фундаментных блоков на растворе М50 толщина швов не более 20 мм

5. Под фундаментами устраивается песчаная подготовка $h = 100$ мм

Альбом II

Типовой проект 503-6-9.86

Инв.№ подл. | Подпись и дата | Взам. инв.№

Разраб	Понамарева		12.86	ТП 503-6-9.86 КЖ
Провер	Холерская		12.86	
Рук. гр.	Холерская		12.86	Автозаправочная станция общего пользования пропускной способностью 135 автомобилей в час
Нач. отд	Сибалов		12.86	
Н. контр	Захаров		12.86	
Гл. инж. пр	Новиков		12.86	
Привязан:				Здание станции — Стадия: РП; Лист: 3; Листов:
Инв.№				Схема расположения фундаментов. Сечения 1-1... 7-7. — Госкомнефтепродукт СССР ГИПРОНЕФТЕТРАНС г. Волгоград

Схема расположения каналов

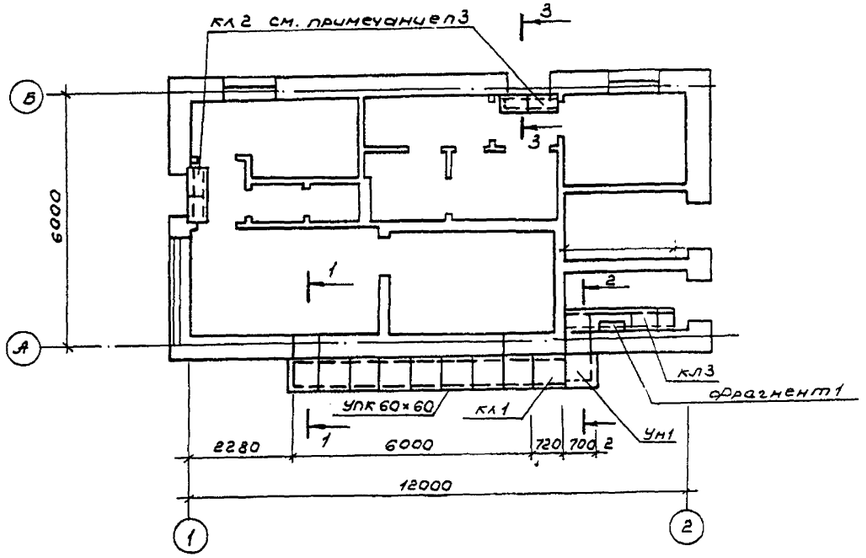

2-2

1-1

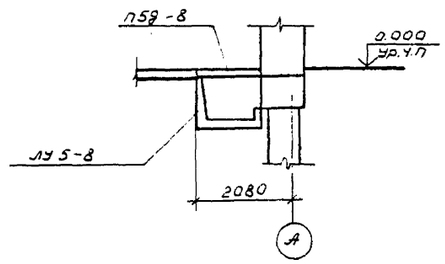

3-3



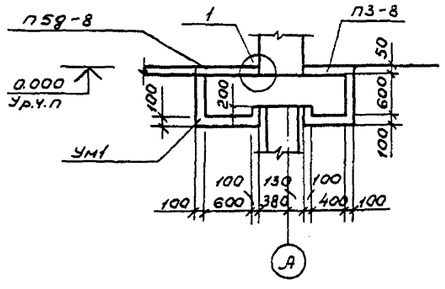

Фрагмент 1

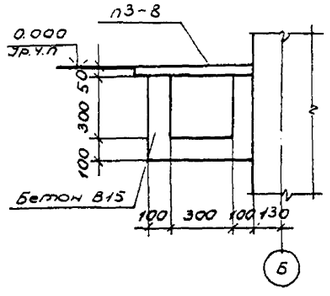

4-4

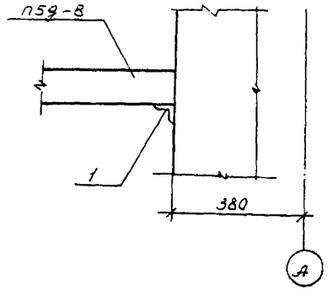

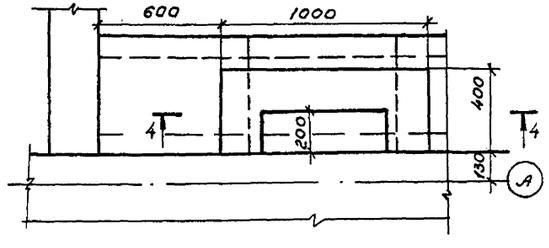

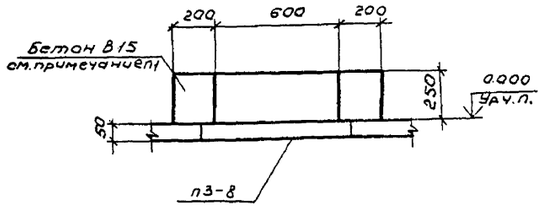

Спецификация к схеме расположения каналов

Марка поз.	Обозначение	Наименование	Кол.	Масса ед. кг	Примечание
		Схема расположения			
		каналов			
		кл1	1		
п5д-8	3.006.1-2/82 вып.1-1	Лоток п5д-8	1	280	
п5д-8	3.006.1-2/82 вып.1-2	Плита п5д-8	1	100	
		кл2	2		
п3-8	3.006.1-2/82 вып.1-2	Плита п3-8	2	50	
		Бетон В15		0.17	м³
		кл3	1		
п3-8	3.006.1-2/82 вып.1-2	Плита п3-8	4	50	
		Бетон В15		0.50	м³
		упк 60×60	1		
лу 5-8	3.006.1-2/82 вып.1-1	Лоток лу 5-8	1	2100	
п5д-8	3.006.1-2/82 вып.1-2	Плита п5д-8	8	100	
1		Уголок $\frac{Б-50\times50\times4\ ГОСТ\ 8509-72}{Ст3сп\ ГОСТ\ 535-79}$	1	3.05	
		е=800			
		ум1			
п5д-8	3.006.1-2/82 вып.1-2	Плита п5д-8	1	10.0	
		Бетон В15		0.14	м³
1		Уголок $\frac{Б-50\times50\times4\ ГОСТ\ 8509-72}{Ст3сп\ ГОСТ\ 535-79}$	1	3.05	
		е=800			
		Набетонка			
		Бетон В15		0.16	м³

1. Набетонку выполнять только для варианта с контролем отпуска нефтепродуктов через кассовый аппарат.
2. Под каналами устраивается песчаная подготовка h=100.
3. Каналы кл2 выполнять только для варианта с внешним источником теплоснабжения.

Разраб.	Пономарева		12.86	т.п. 503-6-9.86	КЖ
Провер.	Хоперская		12.86		
Рук.гр.	Хоперская		12.86		
Нач.отд.	Сивалов		12.86	Автозаправочная станция общего пользования пропускной способностью 135 автомобилей в час	
Норм.к.	Захаров		12.86		
Гл.инж.пр.	Новиков		12.86	Здание станции	Стадия: РП; Лист: 4; Листов:
Привязан:				Схема расположения каналов. Сечения 1-1 ... 4-4. Фрагмент 1. Узел 1.	Госкомнефтепродукт СССР ГИПРОНЕФТЕТРАНС г. Волгоград
Инв.№					

Альбом II

Типовой проект 503-6-9.86

Инв.№ подл. | Подпись и дата | Взам.инв.№

Ведомость рабочих чертежей основного комплекта

Лист	Наименование	Примечание
1	Общие данные (начало)	
2	Общие данные (окончание)	
3	Схемы расположения элементов витража	
4	Витраж. Узлы 5÷14	
5	Схема расположения элементов каркаса.	
	Узлы 1÷4. Разрезы 1-1 ÷ 3-3	

Ведомость ссылочных и прилагаемых документов

Обозначение	Наименование	Примечание
	Прилагаемые документы	
	Строительные изделия	Альбом V

Общие указания

1. Расчетная зимняя температура воздуха -30° (средняя температура наиболее холодной пятидневки).
2. Вес снегового покрова 1000 Па для III снегового района.
3. Скоростной напор ветра 270 Па для I ветрового района.
4. Сварку металлоконструкций производить электродами Э-42 по ГОСТ 9467-75. Высота сварного шва $h_{шва}$ = 4 мм.
5. Все металлоконструкции после монтажа окрасить за 2 раза масляной краской (ГОСТ 8292-75*) по грунтовке ГФ-0119 (ГОСТ 23343-78*).
6. Комплект чертежей КМ запроектирован на основании СНиП II-23-81 „Стальные конструкции".

Ведомость металлоконструкций по видам профилей

Наименование конструкций по номенклатуре прейскуранта № 01-22	Позиции по прейскуранту № 01-28	№ п.п.	Код конструкций	Масса конструкций, т: Всего стали по вышенной и высокой прочности	по видам профилей стали: Балки и швеллеры	Крупносортная сталь	Среднесортная сталь	Мелкосортная сталь	Толстолистовая сталь	Универсальная сталь	Тонколистовая сталь	Гнутые гнутосварные	Трубы	Прочие	Всего	Количество, шт	Серия типовых конструкций
1	2	3	4	5	6	7	8	9	10	11	12	13	14	15	16	17	18
Витраж	323-3	1			0,35	—	0,10	0,02	0,12	—	—	—	0,51	—	1,10		
Карниз	323-2	2			—	0,44	—	0,10	—	—	—	—	—	—	0,54		
					—												
Итого		3			0,35	0,44	0,10	0,12	0,12	—	—	—	0,51	—	1,64		
Итого с учетом 3,7% на отходы		4			0,36	0,46	0,11	0,12	0,12	—	—	—	0,53	—	1,70		

Типовой проект 503-6-9.86 Альбом II

Настоящий проект разработан в соответствии с действующими нормами и правилами и обеспечивает пожаро и взрывобезопасную эксплуатацию при соблюдении предусмотренных проектом мероприятий.

Главный инженер проекта В.В. Новиков

Разраб.	Кузьмичева		12.86
Пров.	Хоперская		12.86
Рук. гр.	Хоперская		12.86
Нач. отд.	Сивалов		12.86
Н. контр.	Захаров		12.86
Гл. инж. пр.	Новиков		12.86

Привязан:

ТП 503-6-9.86 КМ

Автозаправочная станция общего пользования пропускной способностью 135 автомобилей в час

Здание станции	Стадия	Лист	Листов
	РП	1	5

Общие данные (начало)

Госкомнефтепродукт СССР ГИПРОНЕФТЕТРАНС г. Волгоград

Техническая спецификация металла

Вид профиля и ГОСТ, ТУ	Марка металла и ГОСТ	Обозначение и размер профиля, мм	№ п.п.	Код: Марки металла	Код: Вида профиля	Код: размера профиля	Количество, шт	Длина, мм	Масса металла по элементам конструкций, т: Витраж (Код элемента конструк.)	Масса металла по элементам конструкций, т: Карниз (Код элемента конструк.)	Общая масса, т	Масса потребности в металле по кварталам (заполняется изготовителем), т, т: I	II	III	IV	Заполняется ВД
1	2	3	4	5	6	7	8	9								
Балки двутавровые по ГОСТ 8239-72*	В ст 3 кп 2 ГОСТ 380-71*	I 18	1						0.200		0.200					
	Итого:		2	11240					0.200		0.200					
Всего профиля	В ст 3 кп 2		3						0.200		0.200					
Швеллер по ГОСТ 8240-72	ГОСТ 380-71*	[14	4		26166				0.150		0.150					
	Итого		5	11240					0.15		0.15					
Всего профиля			6						0.15		0.15					
Сталь полосовая прокатная ГОСТ 103-76*	В ст 3 кп 2 ГОСТ 380-71*	10×200	7						0.10		0.10					
		10×150	8						0.02		0.20					
	Итого:		9	11240					0.12		0.12					
Всего профиля			10						0.12		0.12					
Сталь арматурная ГОСТ 5781-82	В ст 3 кп 2 ГОСТ 380-71*	⌀ 16 А I	11							0.10	0.10					
		⌀ 12 А I	12						0.02		0.02					
	Итого:		13	11240					0.02	0.10	0.12					
Всего профиля			14						0.02	0.10	0.12					
Сталь угловая равнополочная ГОСТ 8509-72	В ст 3 кп 2 ГОСТ 380-71*	L 75×6	15		21113					0.27	0.27					
		L 50×4	16		21113					0.17	0.17					
	Итого:		17	11240						0.44	0.44					
Всего профиля			18							0.44	0.44					
Сталь угловая ГОСТ 19771-74	В ст 3 кп 2	L 40×2.5	19						0.10		0.10					
		L 18×1.5	20						0.10		0.10					
	Итого:		21	11240					0.20		0.20					
Всего профиля			22						0.20		0.20					
Труба ТУ 14-3-462-76	В ст 3 кп 2	⬭ 60×30×3	23						0.51		0.51					
Всего профиля			24	11240					0.51		0.51					
Всего масса металла			25						1.10	0.54	1.64					
В том числе по маркам	В ст 3 кп 2		26	11240					1.10	0.54	1.64					

Альбом II

Типовой проект 503-6-9.86

Разраб.	Бороздинкова	[signature]	12.86
Провер.	Хоперская	[signature]	12.86
Рук. гр.	Хоперская	[signature]	12.86
Нач. отд.	Сивалов	[signature]	12.86
Н. контр.	Захаров	[signature]	12.86
Гл. инж. пр.	Новиков	[signature]	12.86

ТП 503-6-9.86 КМ

Автозаправочная станция общего пользования пропускной способностью 135 автомобилей в час

Здание станции

Стадия	Лист	Листов
РП	2	

Общие данные (окончание)

Госкомнефтепродукт СССР ГИПРОНЕФТЕТРАНС г. Волгоград

Привязан:

Инв. №

Альбом III

Типовой проект 503-6-9.86

Инв. № подл. | Подп. и дата | Взам. инв. №

Схема расположения элементов витража по оси „А" (вид снаружи)

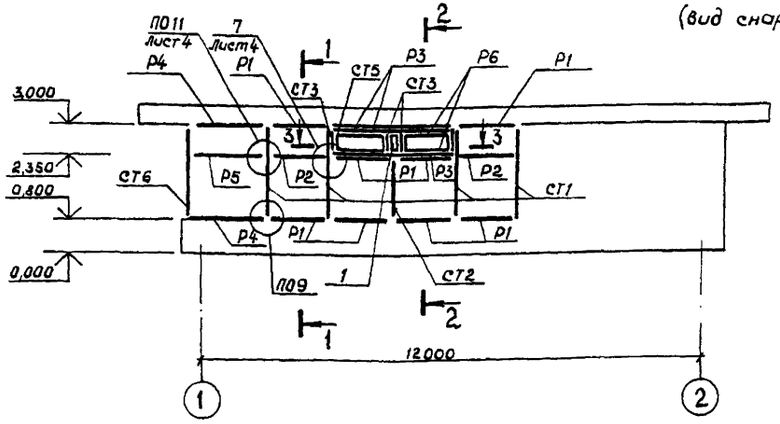

Схема расположения элементов витража по оси „1" (вид снаружи)

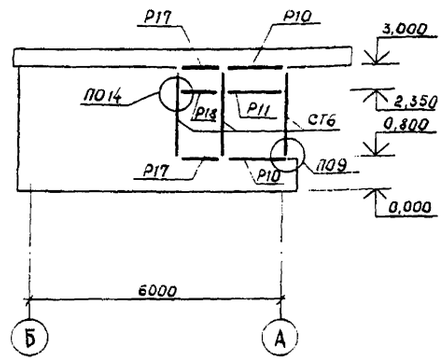

Схема расположения элементов витража по оси „А" (вид изнутри)

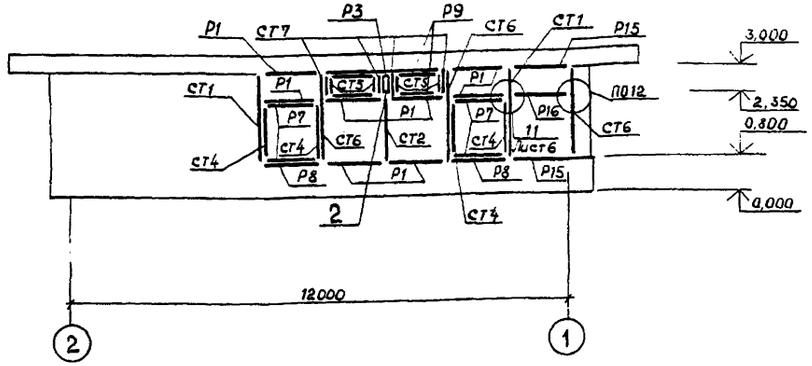

Схема расположения элементов витража по оси „1" (вид изнутри)

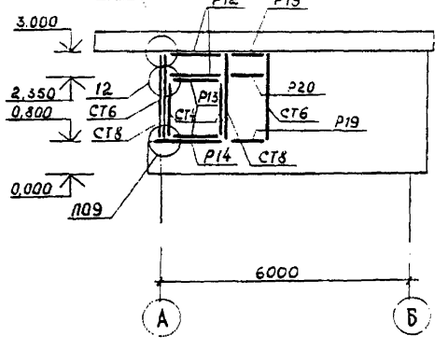

План витража

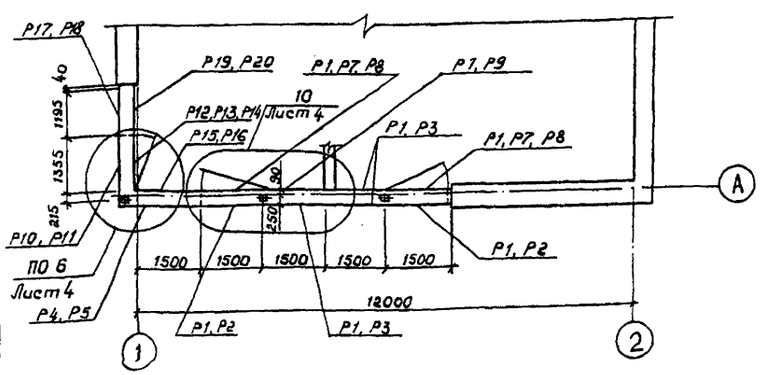

1 – 1

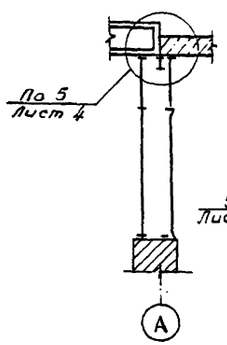

2 – 2

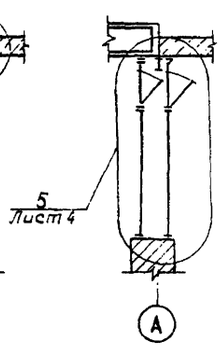

3 – 3

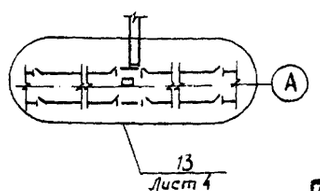

Ведомость элементов

Марка	Сечение: Эскиз	Поз.	Сечение: Состав	Опорные усилия: M тс.м	Опорные усилия: N тс	Опорные усилия: Q, тс	Группа констр.	Марка металла	Примечание
Р1	Сложное сечение см. альбом V			0,008	—	0,02	4	Вст3кп2	17 шт
Р2				0,008	—	0,02			2 шт
Р3	▭		60×30×3	0,008	—	0,02			
Р4	Сложное сечение см. альбом V			0,008	—	0,02			2шт.
Р5				0,008	—	0,02			1 шт.
Р6				0,008	—	0,02			1шт.
Р7				0,008	—	0,02			4 шт.
Р8	▭		60×30×3		—				
Р9	Сложное сечение см. альбом V			0,001	—	0,007			2шт.
Р10				0,008	—	0,02			2шт.
Р11				0,008	—	0,02			1шт.
Р12				0,008	—	0,02			2шт.
Р13				0,008	—	0,02			2шт.
Р14	▭		60×30×3	0,008	—	0,02			
Р15	Сложное сечение см. альбом V			0,008	—	0,02			2шт.
Р16				0,008	—	0,02			1шт.
Р17				0,005	—	0,01			2шт
Р18				0,005	—	0,01			1шт
Р19				0,05	—	0,01			2шт
Р20				0,05	—	0,01			1шт.
СТ1				0,02	—	0,088			6шт.
СТ2				0,01	—	0,044			2шт.
СТ3	▭		60×30×3	0,02	—	0,088			
СТ4	Сложное сечение см. альбом V			0,01	—	0,044			5шт
СТ5				0,002	—	0,008			8шт
СТ6				0,02	—	0,088			8шт
СТ7	▭		60×30×3	0,002	—	0,008			
СТ8	▭		60×30×3	0,02	—	0,088			
	—	1	320×625×3	—	—	—			
	—	2	270×625×3	—	—	—			

Разраб	Пономарева		07.86
Провер	Хоперская		07.86
Рук. гр.	Хоперская		07.86
Нач. отд	Сивалов		07.86
Н. контр	Александрова		07.86
Гл. инж. пр.	Новиков		07.86

Привязан

Инв. №

ТП 503-6-9.86 **КМ**

Автозаправочная станция общего пользования пропускной способностью 135 автомобилей в час

Здание станции

Стадия	Лист	Листов
РП	3	

Схемы расположения элементов витража.

Госкомнефтепродукт СССР
ГИПРОНЕФТЕТРАНС
г. Волгоград

Альбом II

Типовой проект 503-6-9.86

Взам. инв. №

Подп. и дата

Инв. № подл.

5

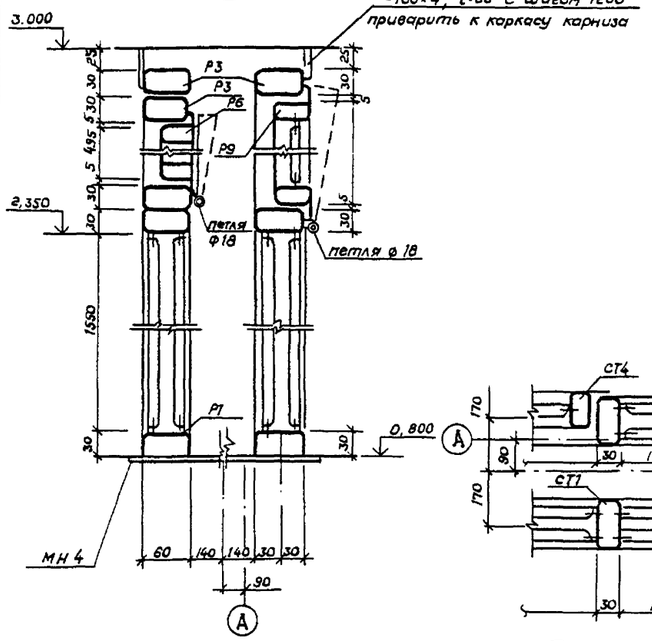

6

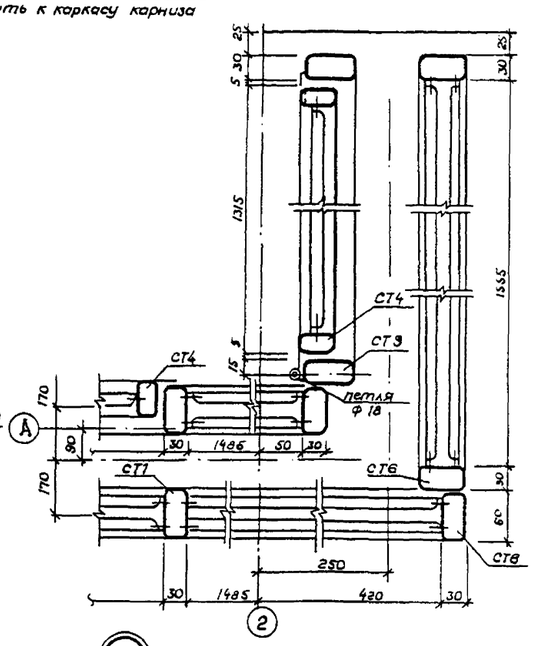

7

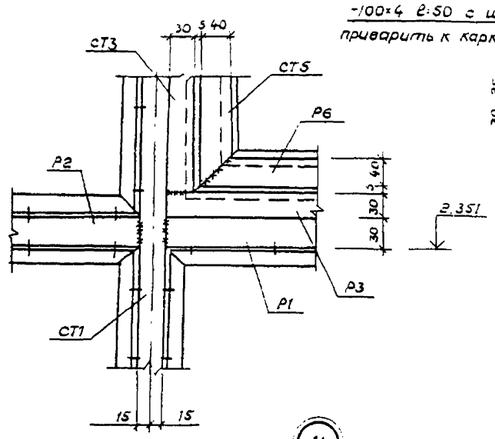

8

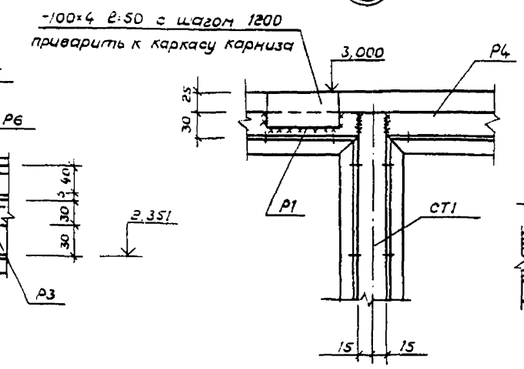

9

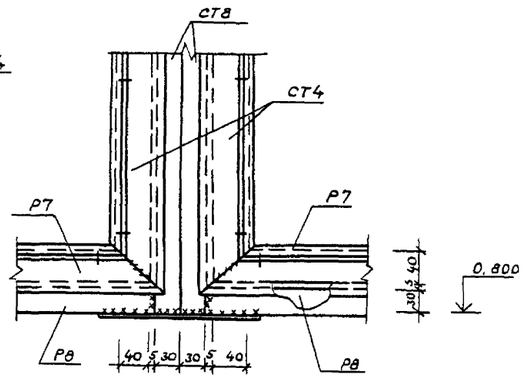

10

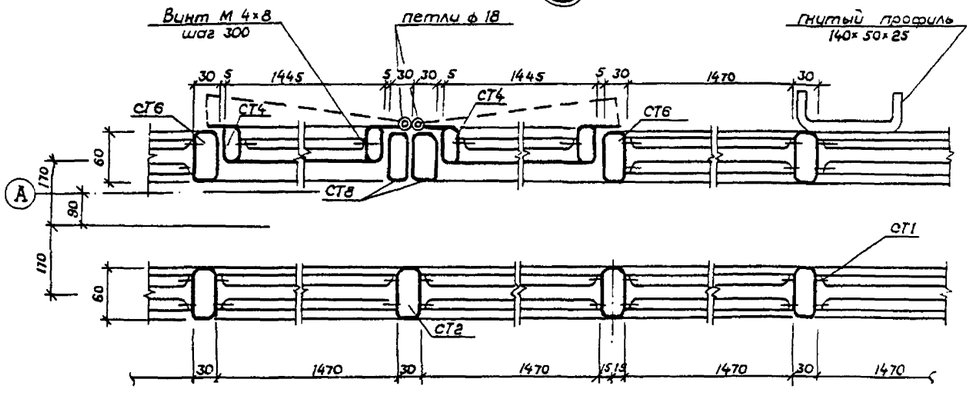

11

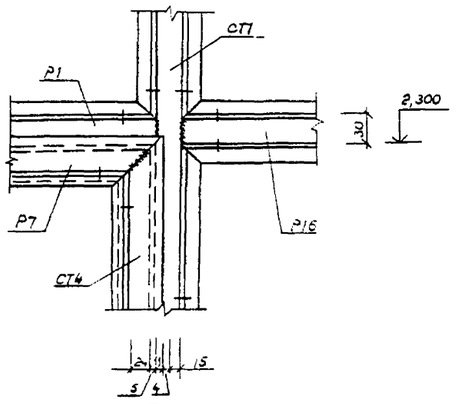

12

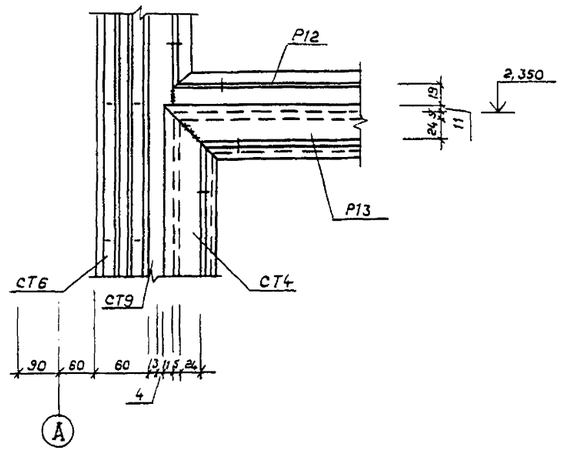

13

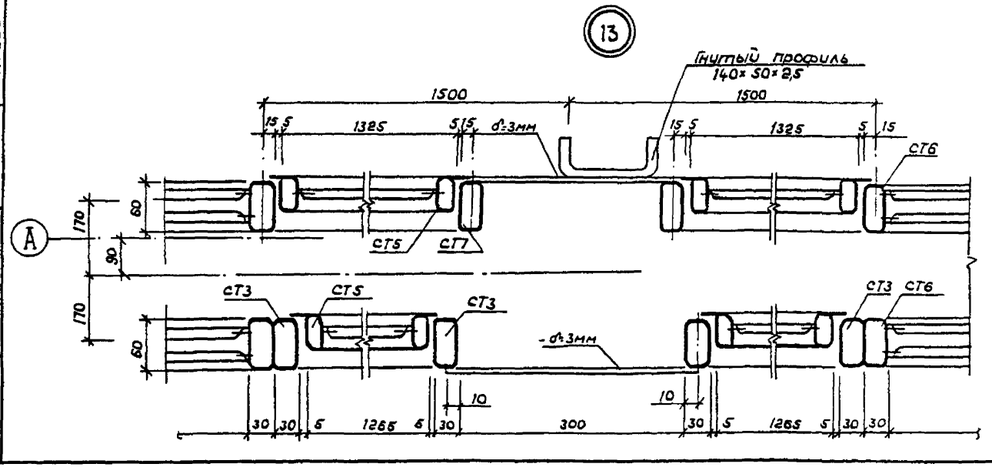

14

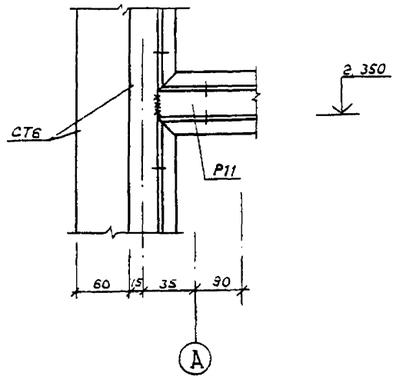

Разраб	Пономарева		12.86	ТП 503-6-9.86	КМ
Пров.	Хоперская		12.86		
Рук. гр	Хоперская		12.86		
Нач. отд.	Сивалов		12.86	Автозаправочная станция общего пользования пропускной способностью 135 автомобилей в час	
Н. контр	Захаров		12.86		
Гл. инж. пр	Новиков		12.86	Здание станции	Стадия: РП; Лист: 4; Листов:
Привязан				Витраж. Узлы 5... 14	Госкомнефтепродукт СССР ГИПРОНЕФТЕТРАНС г. Волгоград
Инв №					

Схема расположения элементов каркасов витража и карниза

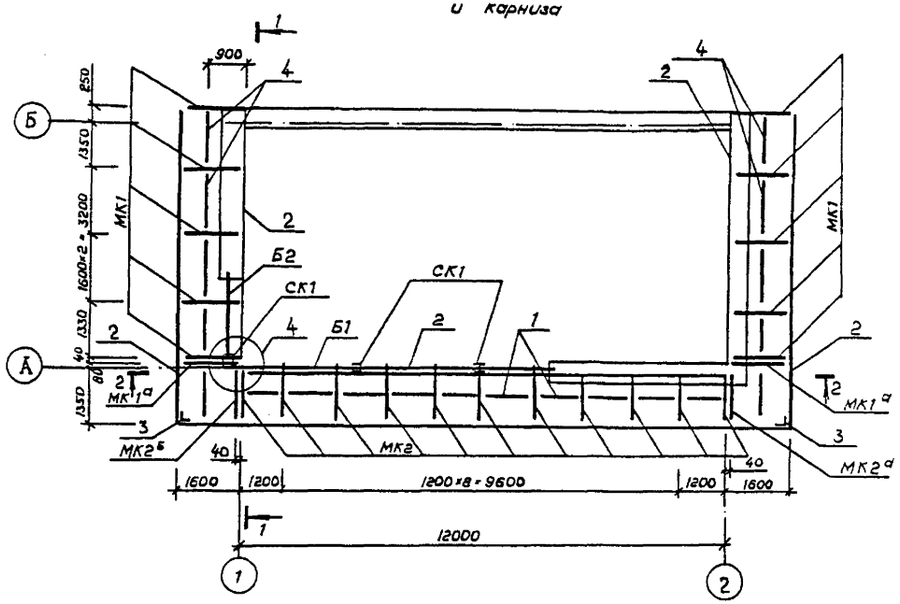

Разрез 1-1

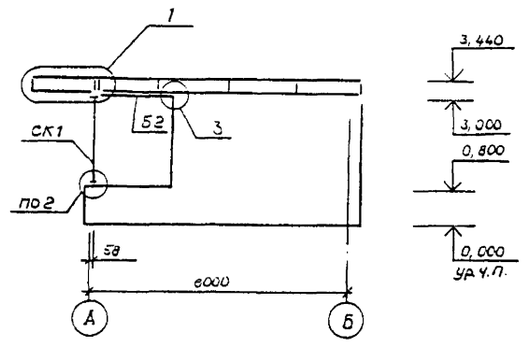

Разрез 2-2

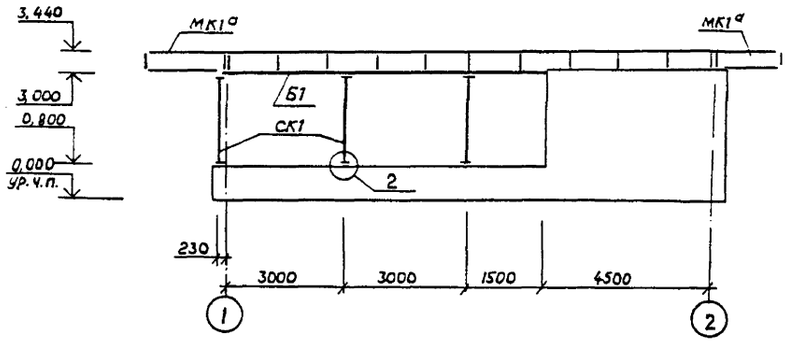

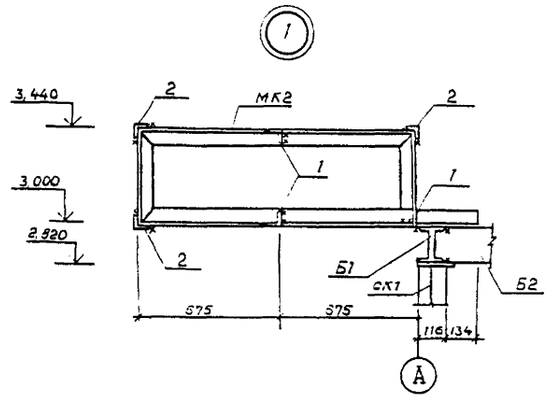

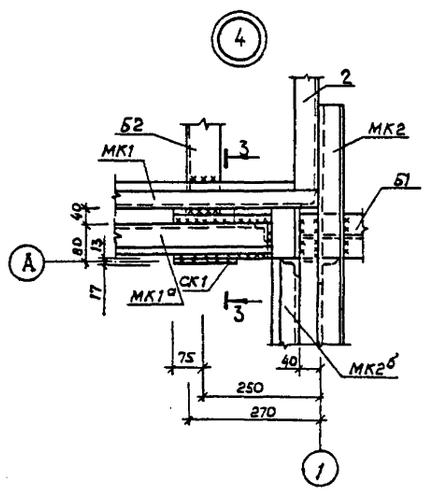

3-3

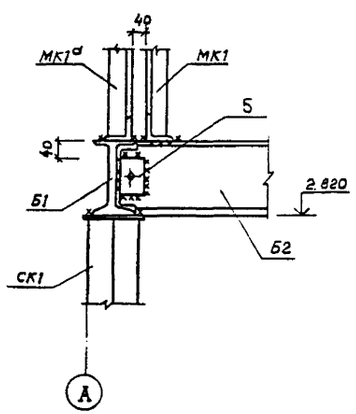

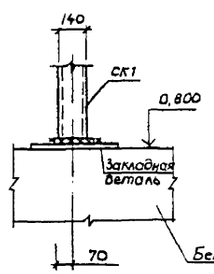

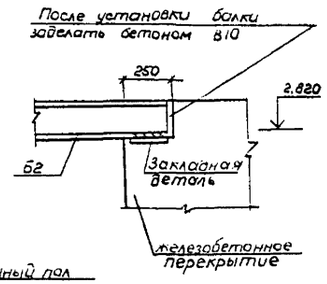

Ведомость элементов

Марка	Сечение: Эскиз	Поз.	Состав	Опорные усилия: M, тс·м	N, тс	Q тс	Группа констр.	Марка металлы	Примечание
Б1	I		N 18	0,9	—	1,8	3		148,0 кг
Б2	I		N 18	0,18	—	0,12			43,0 кг
СК1				0,06	3,21	0,1			3 шт
МК1	сложное			—	—	—	4		10 шт
МК1а	сечение			—	—	—			2 шт
МК2	см. альбом V			—	—	—			11 шт
МК2а				—	—	—		8 ст 3 кп 2	1 шт
МК2б									1 шт
	L	1	50×50×4						4,0 кг
	L	2	50×50×4						333,0 кг
	L	3	50×50×4						8,0 кг
	L	4	50×50×4						7,0 кг
	L	5	50×50×4						1,0 кг

Разраб.	Пономарева		12.86	ТП 503-6-9.86 КМ
Пров.	Хоперская		12.86	
Рук. гр.	Хоперская		12.86	
Нач. отд.	Сивалов		12.86	Автозаправочная станция общего пользования пропускной способностью 135 автомобилей в час
Н. контр.	Захаров		12.86	
Гл. инж. пр.	Новиков		12.86	Здание станции — Стадия: РП; Лист: 5; Листов:
Привязан				Схема расположения элементов каркаса. Узлы 1-4. Разрезы 1-1... 3-3
Инв. №				Росглавнефтепродукт СССР ГИПРОНЕФТЕТРАНС г. Волгоград

Альбом II

Типовой проект 503-6-9.86

Инв. № подл. | Подпись и дата | Взам. инв. №

Ведомость рабочих чертежей основного комплекта марки ВК

Лист	Наименование	Примечание
1	Общие данные	
2	План. Схемы систем В1, К1, водомерный узел	

Ведомость ссылочных и прилагаемых документов

Обозначение	Наименование	Примечание
	Ссылочные документы	
4.900-2 выпуски 1.2.4	Альбом оборудования, фасонных частей и арматуры для сетей и сооружений водопровода и канализации	
4.904-69	Детали крепления санитарно-технических приборов и трубопроводов	
	Прилагаемые документы	
ТП 503-6-9.86 ВК.СО	Спецификация оборудования	ТП 503-6-9.86 Альбом V
ТП 503-6-9.86 ВК.ВМ	Ведомость потребности в материалах	ТП 503-6-9.86 Альбом VII

Общие указания

Основные показатели по чертежам водопровода и канализации

Наименование системы	Потребный напор на вводе, МПа	Расчетный расход м³/сут	м³/ч	л/с	на пожар, л/с	Установленная мощность электроприемников, кВт	Примечание
1. Хозяйственно-питьевой водопровод	0,25	0,35	0,23	1,00	—	—	—
(в том числе на горячее водоснабжение)		(0,57)	(0,39)	(1,12)			
2. Бытовая канализация		0,35	0,23	1,56	—	—	—
		(0,57)	(0,39)	(1,61)			

1. Расчеты систем ВК выполнены согласно СНиП 2.04.01-85 „Внутренний водопровод и канализация зданий."

2. Стальные трубы после монтажа очистить от ржавчины и грязи и окрасить масляной краской за 2 раза.

3. Цифры в скобках относятся к АЗС на 170 заправок автомобилей в час.

4. Вводы водопровода проложить в деревянных коробах, размером 300×300 из досок δ=25 мм с засыпкой шлаком.

5. При варианте „вода привозная" сети водопровода и канализации из здания исключаются.

Альбом II

Типовой проект 503-6-9.86

Инв.№ подл. | Подпись и дата | Взам. инв.№

Настоящий проект разработан в соответствии с действующими нормами и правилами и обеспечивает пожаро и взрывобезопасную эксплуатацию при соблюдении предусмотренных проектом мероприятий.

Главный инженер проекта Новиков

Привязан:

Инв.№

Разраб.	Свиридова		12.86г.
Пров.	Зарубина		XII.86г.
Рук. гр.	Зарубина		XII.86г.
Нач.сект.	Голуствяны		12.86г.
Нач.отд.	Рыбаков		12.86г.
Н.контр.	Александрова		12.86
Гл.инж.пр.	Новиков		

ТП 503-6-9.86 ВК

Автозаправочная станция общего пользования пропускной способностью 135 автомобилей в час

Здание станции

Стадия	Лист	Листов
РП	1	2

Общие данные

Госкомнефтепродукт СССР ГИПРОНЕФТЕТРАНС г. Волгоград

План

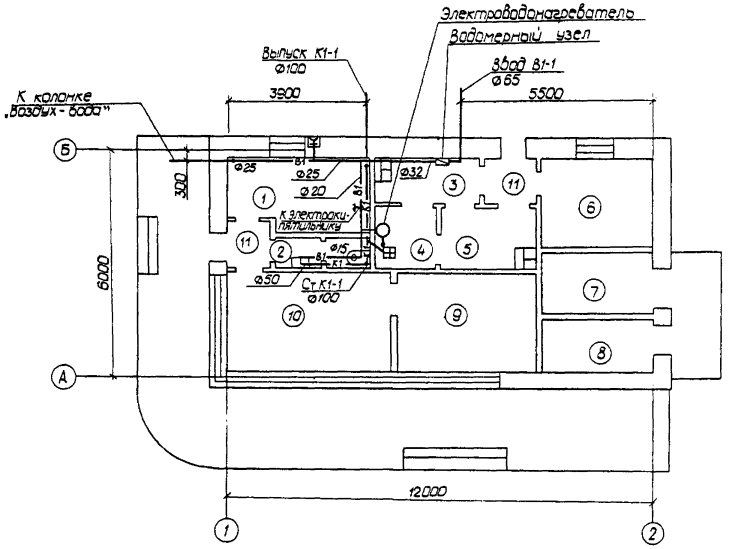

Водомерный узел

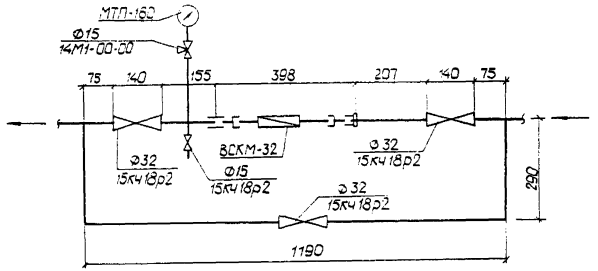

Экспликация помещений

Номер по плану	Наименование	Площадь, м²	Категория производства по взрывной, взрыва-пожарной и пожарной опасности
1	Комната приема пищи	7.30	Д
2	Санузел	2.25	Д
3	Гардероб рабочей одежды	3.60	Д
4	Душевая	3.40	Д
5	Гардероб уличной одежды	4.25	Д
6	Помещение дежурного слесаря	6.51	Д
7	Помещение для пожинвентаря	4.71	Д
8	Щитовая	4.50	Д
9	Кладовая расфасованных нефтепродуктов	9,88	В
10	Операторная	11,70	Д
11	Тамбур	3,60	Д

Схемы систем В1, К1

В1

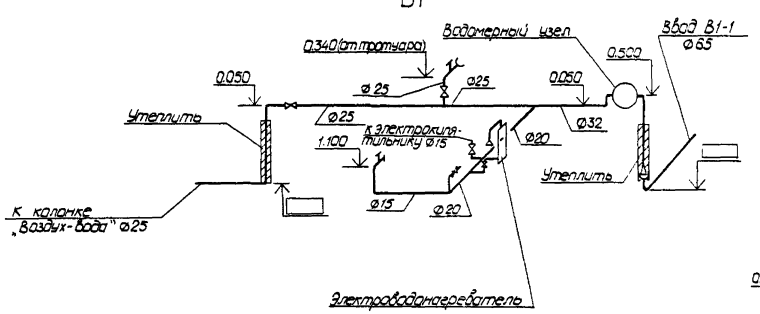

К1

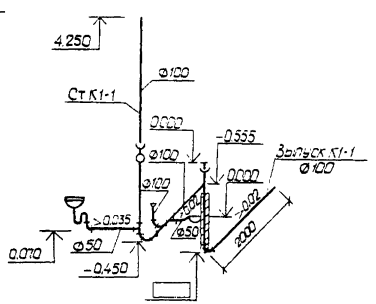

Отметка пола 0.000 соответствует абсолютной отметке

Разраб.	Свиридова		07.86
Пров.	Зарубина		07.86
Рук. гр.	Зарубина		07.86
Нач.сект.	Голустьянц		07.86
Нач.отд.	Забулонов		07.86
Н.контр.	Александрова		07.86
Гл.инж.пр.	Новиков		07.86

ТП 503-6-9.86 ВК

Автозаправочная станция общего пользования пропускной способностью 135 автомобилей в час

Здание станции

Стадия	Лист	Листов
РП	2	

План. Схемы систем В1, К1, Водомерный узел

Госкомнефтепродукт СССР ГИПРОНЕФТЕТРАНС г. Волгоград

Привязан

Инв. №

Инв.№ подл. | Подпись и дата | Взам.инв.№

Типовой проект 503-6-9.86

Альбом II

Ведомость рабочих чертежей основного комплекта ОВ

Лист	Наименование	Примечание
1	Общие данные	
2	Отопление. Вентиляция. Планы на отм. 0,000.	
	Схема системы отопления. Узел управления.	
	Схемы ВЕ1 ... ВЕ3	

План - схема

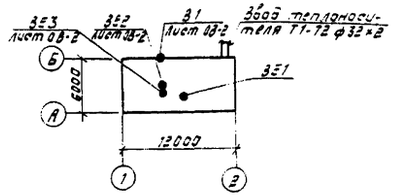

Характеристика отопительно-вентиляционных систем

Обозначение системы	Кол. систем	Наименование обслуживаемого помещения (технологического оборудования)	Тип установки, агрегата	Вентилятор: Тип исполнения по взрывозащите	№	Схема исполнения	Положение	L, $м^3/ч$	P, $кгс/м^2$	n, об/мин	Электродвигатель: Тип, исполнение по взрывозащите	N, кВт	n, об/мин	Примечание
В1	1	Гардероб	ВК5-У4	—	—	—	—	50	—	—	ЗЭО-1	0,025	—	
ВЕ1	1	Кладовая расфасованных нефтепродуктов	Шахта с дефлектором ф200					250	—	—	—	—	—	
ВЕ2	1	Санузел	Кирпичная шахта 120×120					50	—	—	—	—	—	
ВЕ3	1	Душевая	Кирпичная шахта 120×120					75	—	—	—	—	—	

Ведомость ссылочных и прилагаемых документов

Обозначение	Наименование	Примечание
	Ссылочные документы	
ГОСТ 13448-82	Решетки вентиляционные пластмассовые	
1.494-8	Решетки воздухоприточные, тип РР	
1.494-32	Зонты и дефлекторы вентиляционных систем	
4.903-10, в.8	Изделия и детали трубопроводов для тепловых сетей. Грязевики	
5.904-1	Детали крепления воздуховодов	
4.904-69	Детали крепления санитарно-технических приборов и трубопроводов	
5.904-10	Узлы прохода вентиляционных вытяжных шахт через покрытия промышленных зданий. Узлы прохода общего назначения	
	Прилагаемые документы	
ТП 503-6-9.86 — ОВ.СО1	Спецификация оборудования. Внешние тепловые сети	ТП 503-6-9.86 Альбом VI
ТП 503-6-9.86 — ОВ.СО2	Спецификация оборудования. Электроотопление	ТП 503-6-9.86 Альбом VI
ТП 503-6-9.86 — ОВ.ВМ1	Ведомость потребности в материалах. Внешние тепловые сети	ТП 503-6-9.86 Альбом VII
ТП 503-6-9.86 — ОВ.ВМ2	Ведомость потребности в материалах. Электроотопление	ТП 503-6-9.86 Альбом VII

Типовой проект 503-6-9.86 Альбом II

Настоящий проект разработан в соответствии с действующими нормами и правилами и обеспечивает пожаро и взрывобезопасную эксплуатацию при соблюдении предусмотренных проектом мероприятий.

Главный инженер проекта Новиков

Общие указания

Основные показатели по чертежам отопления и вентиляции

Наименование здания (сооружения) помещения	Объем $м^3$	Периоды года при $t_н$, °С	Расход тепла, Вт (ккал/ч): на отопление	на вентиляцию	на горячее водоснабжение	общий	Расход холода Вт (ккал/ч)	Установленная мощность электродвигателей кВт
Здание АЗС	216	холодный	17750	—	—	17750	—	0,025
		-30°	(15300)	—	—	(15300)	—	—

1. Отопление и вентиляция здания станции запроектировано для района с расчетной температурой наружного воздуха -30°С.

2. В качестве источника тепла приняты внешние тепловые сети и электроотопление.

3. Теплоносителем в системе отопления принята горячая вода с параметрами 95° - 70° С. Расход теплоносителя составит 0,2 т/час. Снижение температуры теплоносителя со 150°С до 95°С осуществляется через водоструйный элеватор.

4. В качестве руководящих материалов для проектирования систем отопления и вентиляции использованы СНиП II-33-75* „Отопление, вентиляция и кондиционирование воздуха," СНиП II-92-76 „Вспомогательные здания и помещения промышленных предприятий," СНиП II-93-74 „Предприятия по обслуживанию автомобилей."

5. Трубопроводы системы отопления, проложенные в помещении для пожинвентаря, теплоизолировать шнуром из минеральной ваты в чулке из нити стеклянной по ТУ36-1695 и покрыть стеклопластиком рулонным РСТ по ТУ6-11-145-74.

6. В помещении щитовой соединение трубопроводов системы отопления произвести на сварке, без разъемных соединений. Регулирующую арматуру установить в помещении дежурного слесаря.

7. Для создания нормальных санитарно-гигиенических условий обслуживающего персонала, все помещения здания станции оборудуются вентиляцией с естественным или механическим побуждением движения воздуха.

8. Привязку вентиляционных отверстий смотри строительную часть.

9. Все трубопроводы, приборы и металлоконструкции систем отопления и вентиляции окрасить масляной краской за 2 раза.

Инв. №				Привязан:
Разраб.	Ненашева		12.86	ТП 503-6-9.86 ОВ
Пров.	Карпова		12.86	
Рук. гр.	Белоцерковский		12.86	
Нач. сект.	Болустьянц		12.86	Автозаправочная станция общего пользования пропускной способностью 135 автомобилей в час
Нач. отд.	Рыбаков		12.86	
Н. контр.	Александрова		12.86	Здание станции — Стадия: РП; Лист: 1; Листов: 2
Гл. инж. пр.	Новиков			
				Общие данные — Госкомнефтепродукт СССР ГИПРОНЕФТЕТРАНС г. Волгоград

Инв. № подл. | Подпись и дата | Взам. инв. №

Типовой проект 503-6-9.86 Альбом II

План на отм. 0.000
Теплоноситель - горячая вода.

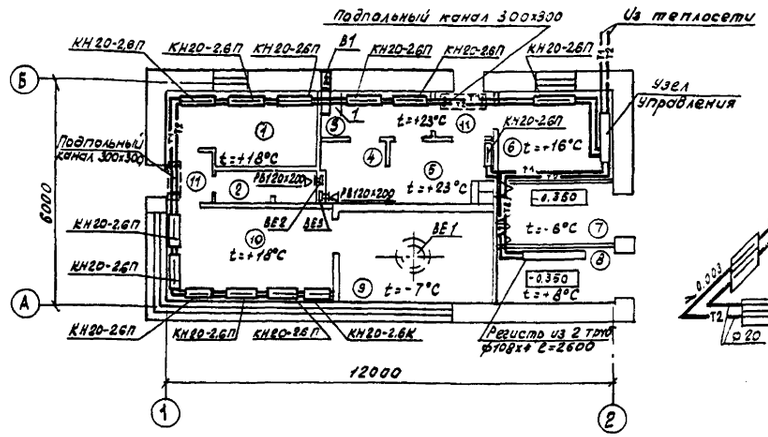

Схема системы отопления

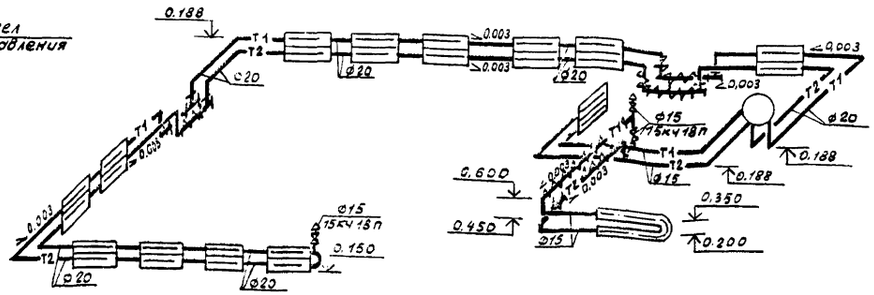

Экспликация помещений

Номер по плану	Наименование	площадь м²	Категория производства по взрывной взрывопожарной и пожарной опасности
1	Комната приема пищи	7.30	Д
2	Сан узел	2.25	Д
3	Гардероб рабочей одежды	3.60	Д
4	Душевая	3.40	Д
5	Гардероб уличной одежды	4.25	Д
6	Помещение дежурного слесаря	6.51	Д
7	Помещение для пож-инвентаря	4.71	Д
8	Щитовая	4.50	Д
9	Кладовая расфасованных нефтепродуктов	9.88	В
10	Операторная	11.70	Д
11	Тамбур	3.60	Д

План на отм. 0.000
Электроотопление

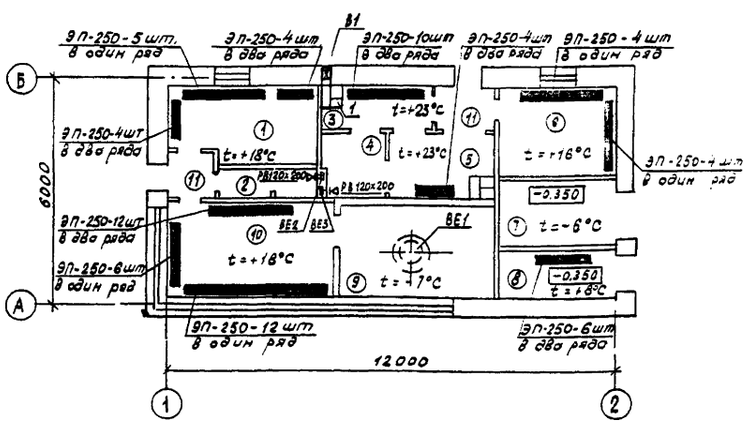

Узел управления

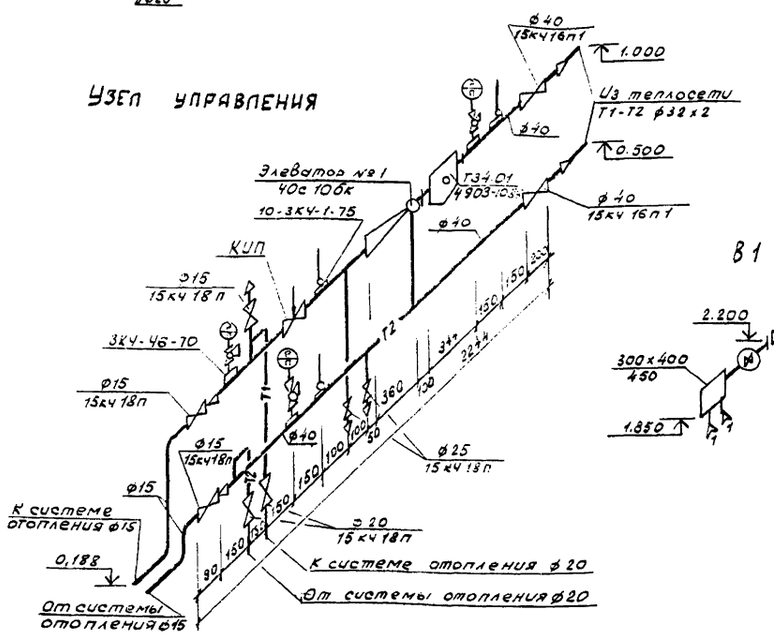

В1

ВЕ2, ВЕ3

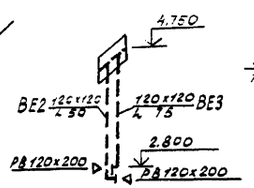

ВЕ1

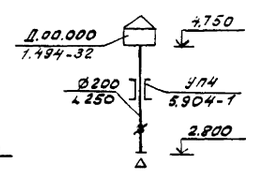

Местные отсосы от технологического оборудования

Технологическое оборудование			Характеристика	Объем вытяжки м3/ч		Характеристика местного отсоса		№ вент. системы	Примечание
Поз.	Наименование	Кол.	выделяющихся вредностей	На ед. оборуд	Всего	Обозначение	Применяемые документы		
1	Шкафчики для рабо	2	Тетраэтилсвинец	25	50	–	Встроенный	В1	
	чей одежды								

Инв.№ подл. | Подпись и дата | Взам.инв.№

Разраб.	Непашева		05.86
Провер	Карпова		05.86
Рук. гр.	Белоцерковец		05.86
Нач.сект.	Голустьянц		05.86
Нач.отд.	Рыбаков		05.86
Н. контр.	Александрова		05.86
Гл.инж.п.	Новиков		05.86

Привязан

Инв.№

ТП 503-6-9.86 ОВ

Автозаправочная станция общего пользования пропускной способностью 135 автомобилей в час

Здание станции

Стадия	Лист	Листов
РП	2	

Отопление. Вентиляция. Планы на отм. 0.000. Схема системы отопления. Узел управления. Схемы ВЕ1...ВЕ3

Госкомнефтепродукта СССР ГИПРОНЕФТЕТРАНС г. Волгоград

Типовой проект 503-6-9.86 Альбом II

Ведомость рабочих чертежей основного комплекта

Лист	Наименование	Примечание
1	Общие данные	
2	Принципиальная однолинейная схема. Отпуск нефтепродуктов по кредитным картам (начало)	
3	Принципиальная однолинейная схема. Отпуск нефтепродуктов по кредитным картам (окончание)	
4	Принципиальная однолинейная схема. Контроль отпуска нефтепродуктов через кассовые аппараты (начало)	
5	Принципиальная однолинейная схема. Контроль отпуска нефтепродуктов через кассовые аппараты (окончание)	
6	Силовое электрооборудование. Планы	
7	Электроосвещение. Планы	
8	Схема соединений топливораздаточных колонок. Отпуск нефтепродуктов по кредитным картам	
9	Схема соединений топливораздаточных колонок. Контроль отпуска нефтепродуктов через кассовые аппараты. Схема подключения задвижки	
10	Схема подключения и управления маслораздаточными колонками	

Ведомость ссылочных и прилагаемых документов

Обозначение	Наименование	Примечание
	Ссылочные документы	
5.407-19	Установка одиночных светильников с лампами накаливания	1981г
5.407-63	Прокладка проводов в винипластовых трубах в производственных помещениях	1981г
5.407-11	Заземление и зануление электроустановок	
	Прилагаемые документы	
ТП 503-6-9.86 ЭМ.ВМ	Ведомость потребности в материалах Здание станции. Вариант I. Прием топлива из автоцистерн	ТП 503-6-9.86 Альбом III
ТП 503-6-9.86 ЭМ.ВМ	Ведомость потребности в материалах Здание станции. Вариант II. Прием топлива по трубопроводам	ТП 503-6-9.86 Альбом VII
ТП 503-6-9.86 ЭМ.СО	Спецификация оборудования. Здание станции. Вариант I. Прием топлива из автоцистерн	ТП 503-6-9.86 Альбом VI
ТП 503-6-9.86 ЭМ.СО	Спецификация оборудования. Здание станции. Вариант II. Прием топлива по трубопроводам	ТП 503-6-9.86 Альбом VI

Ведомость спецификаций

Лист	Наименование	Примечание
6	Спецификация оборудования и материалов	
7	Спецификация оборудования и материалов	

Общие указания

1. Защита электроприемников от перегрузки осуществляется тепловыми элементами пускателей, а от токов к.з автоматическими выключателями.

2. Проект выполнен в соответствии с СН 102-76 „Инструкция по устройству сетей заземления и зануления в электроустановках" и СН 357-77 „Инструкция по проектированию силового и осветительного электрооборудования промышленных предприятий."

Настоящий проект разработан в соответствии с действующими нормами и правилами и обеспечивает пожаро и взрывобезопасную эксплуатацию при соблюдении предусмотренных проектом мероприятий.

Главный инженер проекта Новиков

Инв. № подл.	Подпись и дата	Взам. инв. №

Инв. №			
Разраб.	Козлова		11.86г
Пров.	Харлашин		12.86
Рук. гр.	Ивченко		12.86
Нач. отд.	Царегородцев		12.86
Н. контр.	Куканова		12.86
Гл. инж. пр.	Новиков		12.86

Привязан:

ТП 503-6-9.86 ЭМ

Автозаправочная станция общего пользования пропускной способностью 135 автомобилей в час

	Стадия	Лист	Листов
Здание станции	РП	1	10
Общие данные	Госкомнефтепродукт СССР ГИПРОНЕФТЕТРАНС г. Волгоград		

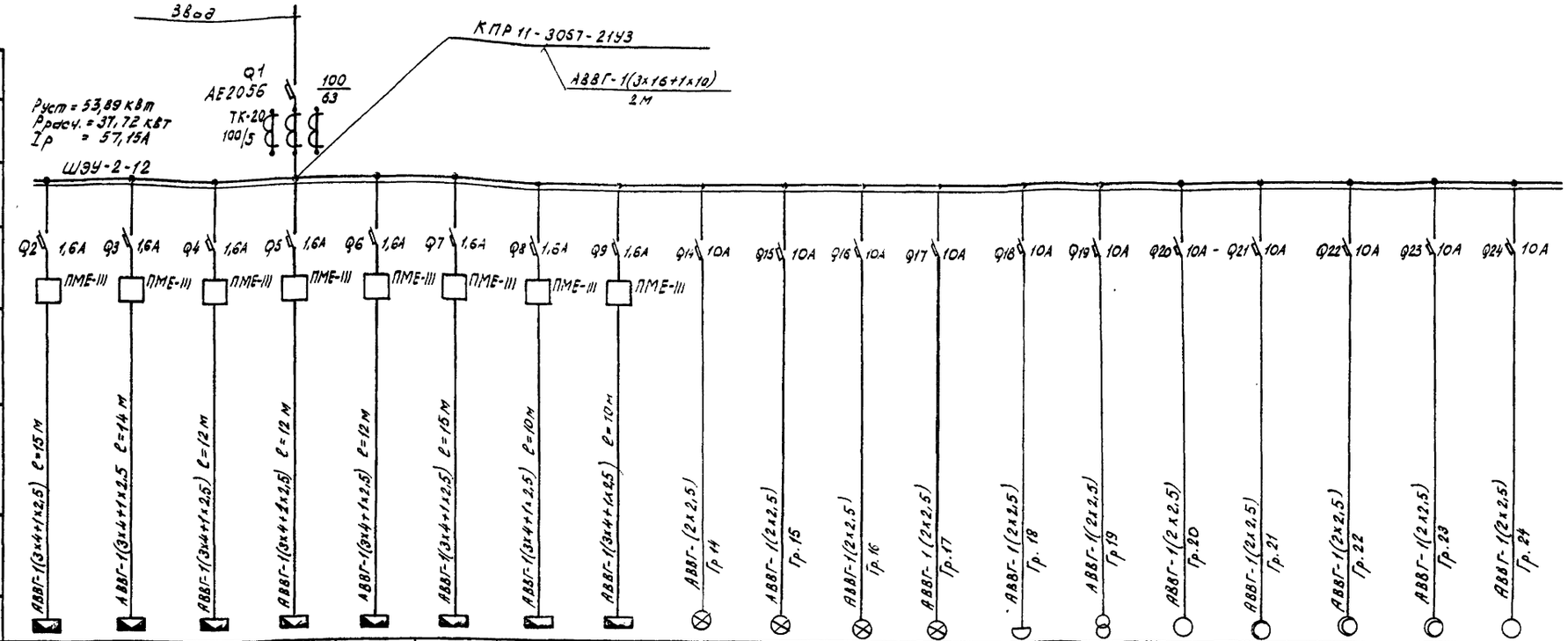

Данные питающей сети																			
Шинопровод распред. пункта	Тип Iн, А Расцепитель, А																		
	Тип, напряжение сечение шинопровода Расчетный ток, А Устан. мощн. кВт.																		
Аппарат отходящей линии	Тип Iн, А Расцепитель или плоская вставка, А																		
Марка и сечение проводника	Маркировка или длина участка сети																		
Пусковой аппарат	Тип Iн, А Расцепитель автомата Установка, А Нагревательный элемент теплового реле Т-тепловой, вставка, А																		
Марка и сечение проводника	Маркировка или длина участка сети																		
Электроприемник	Условное обозначение на плане																		
	Номер по плану	1	2	3	4	5	6	7	8	—	—	—	—	—	—	—	—	—	—
	Тип	В71А4У2	В71А4У2	В71А4У2	В71А4У2	В71А4У2	В71А4У2	В71А4У2	В71А4У2	—	—	—	—	ЭП-250	ЯТП-025	—	—	—	—
	Рн, кВт	0,55	0,55	0,55	0,55	0.55	0.55	0.55	0.55	0,32	0,36	0,64	0,38	19,025	0,25	0,75	0,75	0,75	1,0	0,97
	Ток А Iн	1.47	1.47	1.47	1.47	1.47	1.47	1.47	1.47	0,46	0,54	0,96	0,57	28,67	0,37	1.13	1.13	1.13	1.5	1.46
	Ток А Iп	8.0	8.0	8.0	8.0	8.0	8.0	8.0	8.0	—	—	—	—	—	—	—	—	—	—	—
	Наименование механизма по плану	Топливно-раздаточные колонки „Нара-23"								Внутреннее освещение				Отопление и вентиляция	Ремонтное освещение	Наружное освещение				

1. Подключение пункта распределительного выполняется шлейфом от нижних клемм шкафа ШЭУ-2-12, после трансформаторов тока.
2. Задвижки N16...22 по плану относятся к варианту приема топлива по трубопроводам.
3. Пускатели ПМЕ-III поставляются комплектно в шкафу ШЭУ-2-12.

Типовой проект 503-6-9.86 Альбом II

Разраб.	Козлова		01.86
Пров.	Харлашин		07.86
Рук.гр.	Ивченко		07.86
Нач.сект.	Волков		07.86
Нач.отд.	Царегородцев		07.86
Н.контр.	Куканова		07.86
Гл.инж.пр.	Новиков		07.86

ТП 503-6-9.86 ЭМ

Автозаправочная станция общего пользования пропускной способностью 135 автомобилей в час

Здание станции

Стадия	Лист	Листов
РП	2	

Принципиальная однолинейная схема. Отпуск нефтепродуктов по кредитным картам (начало)

Госкомнефтепродукт СССР ГИПРОНЕФТЕТРАНС г. Волгоград

Привязан

Инв. №

Инв. № подл. | Подпись и дата | Взам. инв. №

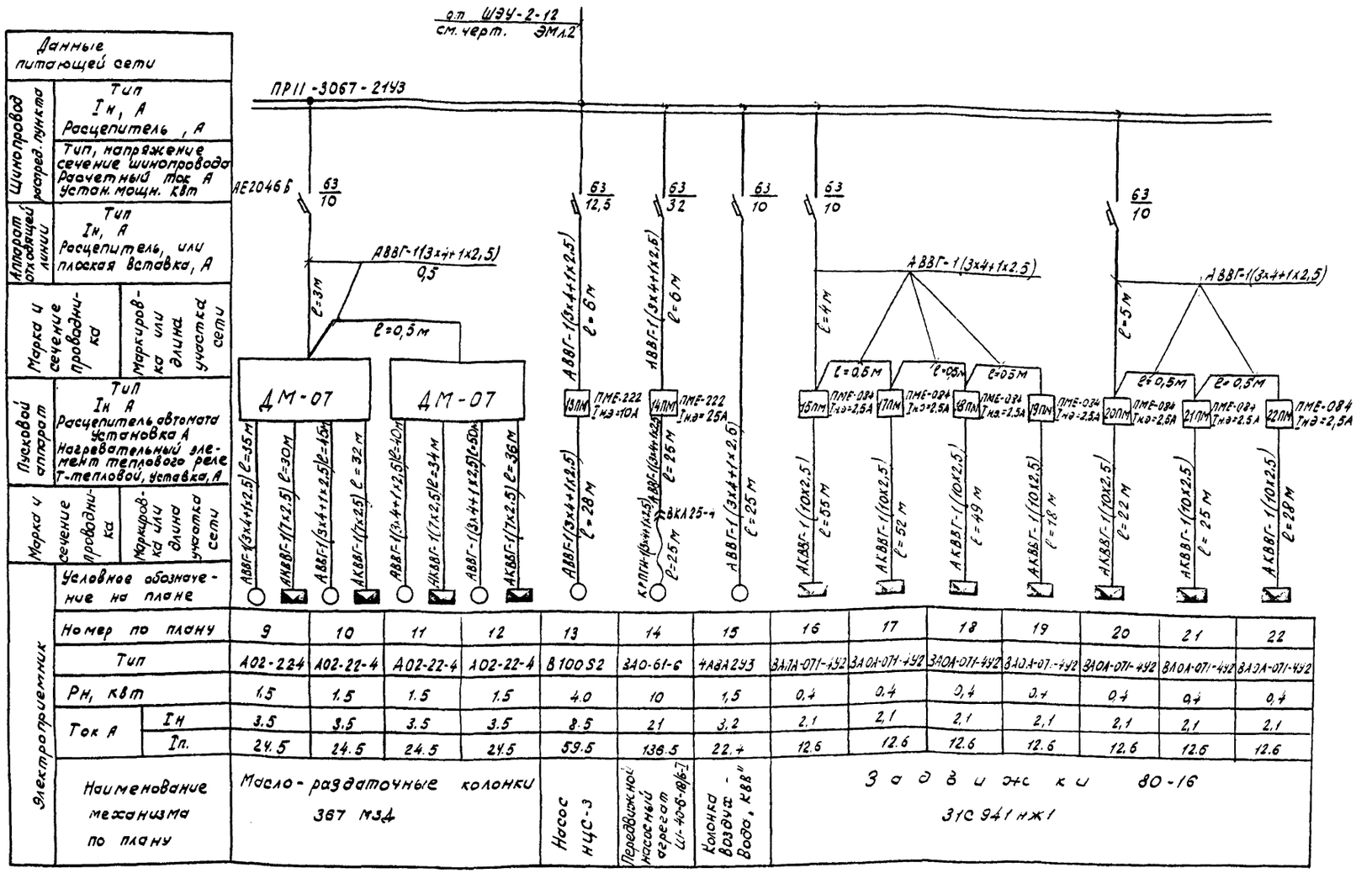

Номер по плану	9	10	11	12	13	14	15	16	17	18	19	20	21	22
Тип	А02-224	А02-22-4	А02-22-4	А02-22-4	В100S2	ЗА0-61-6	4АВА293	ЗА71А-071-452	ЗА0А-071-452	ЗА0А-071-452	ЗА0А-071-452	ЗА0А-071-452	ВЛ0А-071-452	ВЛ0А-071-452
Рн, квт	1,5	1,5	1,5	1,5	4,0	10	1,5	0,4	0,4	0,4	0,4	0,4	0,4	0,4
Ток А: Iн	3,5	3,5	3,5	3,5	8,5	21	3,2	2,1	2,1	2,1	2,1	2,1	2,1	2,1
Ток А: Iп.	24,5	24,5	24,5	24,5	59,5	138,5	22,4	12,6	12,6	12,6	12,6	12,6	12,6	12,6

Разраб.	Козлова		07.86
Пров.	Гарлащин		07.86
Рук. гр.	Овчинко		07.86
Нач. сект.	Волков		07.86
Нач. отд.	Середрядев		07.86
Н. контр.	Куканова		07.86
Гл. инж. пр.	Новиков		07.86

ТП 503-6-9.86 ЭМ

АЗС общего пользования пропускной способностью 135 автомобилей в час

Здание станции — Стадия: РП; Лист: 3; Листов:

Принципиальная однолинейная схема. Отпуск нефтепродуктов по кредитным картам (окончание)

Госкомнефтепродукт СССР ГИПРОНЕФТЕТРАНС г. Волгоград

Привязан

Инв. №

Типовой проект 503-6-9.86 Альбом II

Инв. № подл. | Подпись и дата | Взам. инв. №

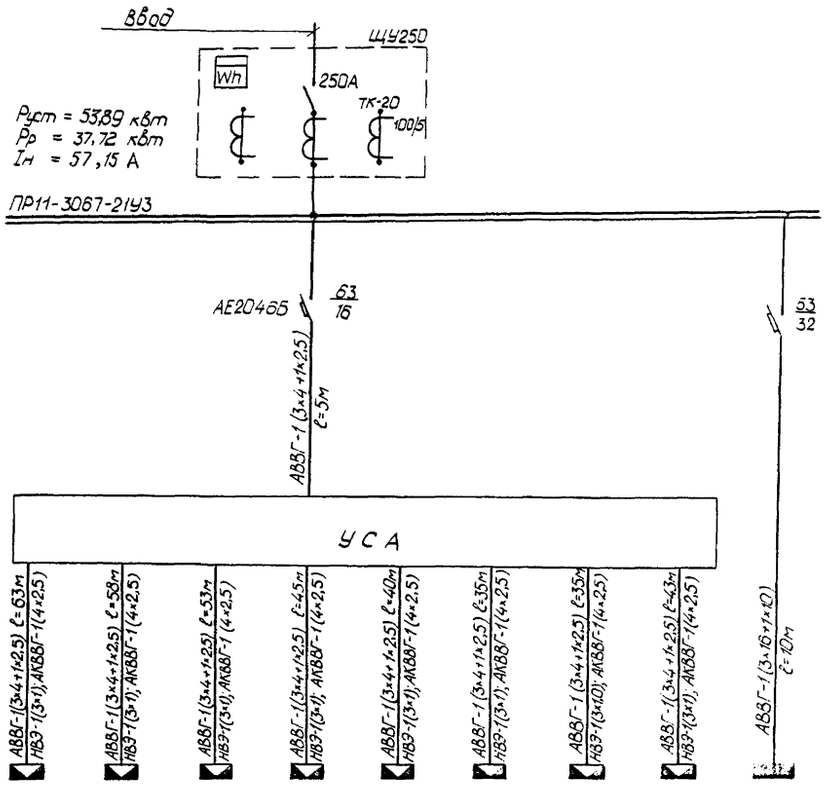

Данные питающей сети											
Шинопровод распред. пункта	Тип Iн, А Расцепитель, А										
	Тип, напряжение сечение шинопровода Расчетный ток, А. Устан. мощн. квт										
Аппарат отходящей линии	Тип Iн, А Расцепитель или плоская вставка, А										
Марка и сечение проводника	Маркировка или длина участка сети										
Пусковой аппарат	Тип Iн, А Расцепитель автомата Уставка, А Нагревательный элемент теплового реле Т-тепловой, уставка, А										
Марка и сечение проводника	Маркировка или длина участка сети										
Электроприемник	Условное обозначение на плане										
	Номер по плану		1	2	3	4	5	6	7	8	—
	Тип		В71А4У2	В71А4У2	В71А4У2	В71А4У2	В71А4У2	В71А4У2	В71А4У2	В71А4У2	ЯОУ-8502
	Рн, квт		0,55	0,55	0,55	0,55	0,55	0,55	0,55	0,55	24,945
	Ток, А	Iн	1,47	1,47	1,47	1,47	1,47	1,47	1,47	1,47	37,8
		Iп	8,0	8,0	8,0	8,0	8,0	8,0	8,0	8,0	—
	Наименование механизма по плану		Топливо - раздаточные колонки „Нара-23"								Освещение

Альбом II

Типовой проект 503-6-9.86

Разраб.	Козлова		07.86
Провер.	Харлашин		07.86
Рук.гр.	Ивченко		07.86
Нач.отд.	Царегородцев		07.86
Н.контр.	Куканова		07.86
Гл.инж.пр.	Новиков		07.86

ТП 503-6-9.86 ЭМ

Автозаправочная станция общего пользования пропускной способностью 135 автомобилей в час

Здание станции

Стадия	Лист	Листов
РП	4	

Принципиальная однолинейная схема. Контроль отпуска нефтепродуктов через кассовые аппараты (начало).

Госкомнефтепродукт СССР ГИПРОНЕФТЕТРАНС г. Волгоград

Привязан

Инв.№

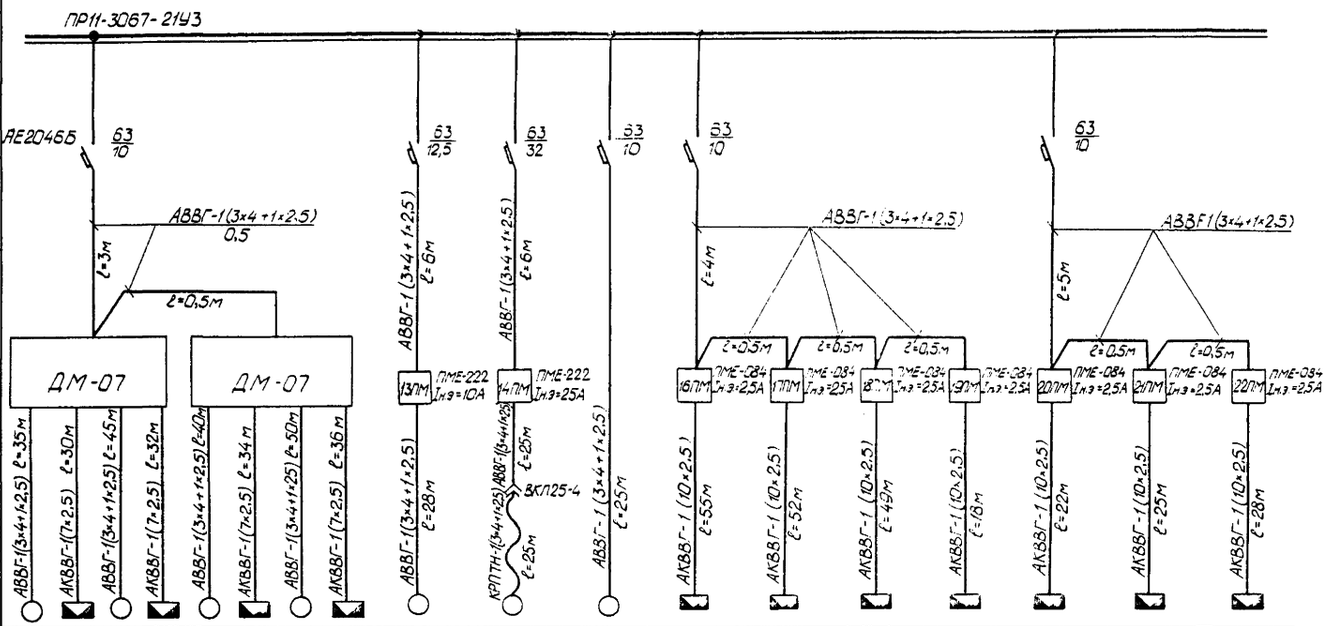

Данные питающей сети	
Шинопровод распред. пункта	Тип $I_н$, А Расцепитель, А
	Тип, напряжение сечение шинопровода Расчетный ток, А Устан. мощн., кВт
Аппарат отходящей линии	Тип $I_н$, А Расцепитель или плоская вставка, А
Марка и сечение проводника	Маркировка или длина участка сети
Пусковой аппарат	Тип $I_н$, А Расцепитель автомата Уставка, А Нагревательный элемент теплового реле Т-тепловой, уставка, А
Марка и сечение проводника	Маркировка или длина участка сети

Электроприемник														
Условное обозначение на плане														
Номер по плану		9	10	11	12	13	14	15	16	17	18	19	20	21	22
Тип		А02-22-4	А02-22-4	А02-22-4	А02-22-4	В100S2	ЗА0-61-6	4А8А2У3	ЗА0А-071-4	ЗА0А-071-4У2	ЗА0А-071-4У2	ЗА0А-071-4У2	ЗА0А-071-4У2	ЗА0А-071-4У2	ЗА0А-071-4У2
Рн, кВт		1,5	1,5	1,5	1,5	4,0	10	1,5	0,4	0,4	0,4	0,4	0,4	0,4	0,4
Ток, А	$I_н$	3,5	3,5	3,5	3,5	8,5	21	3,2	2,1	2,1	2,1	2,1	2,1	2,1	2,1
	$I_п$	24,5	24,5	24,5	24,5	59,5	136,5	22,4	12,6	12,6	12,6	12,6	12,6	12,6	12,6
Наименование механизма по плану		Маслораздаточные колонки 367 МЗД				Насос НЦС-3	Передвижной насосный агрегат Ш-40-6-18/6-I	Колонка воздух-вода „КВВ"	Задвижки 80-16 31С941НЖ1						

Разраб.	Козлова		07.86
Пров.	Харлашин		07.86
Рук. гр.	Ивченко		07.86
Нач. отд.	Царегородцев		07.86
Н. контр.	Куканова		07.86
Гл. инж. пр.	Новиков		07.86

ТП 503-6-9.86 ЭМ

Автозаправочная станция общего пользования пропускной способностью 135 автомобилей в час

Здание станции

Стадия	Лист	Листов
РП	5	

Принципиальная однолинейная схема. Контроль отпуска нефтепродуктов через кассовые аппараты (окончание).

Госкомнефтепродукт СССР ГИПРОНЕФТЕТРАНС г. Волгоград

Привязан

Инв. №

Инв. № подл. | Подпись и дата | Взам. инв. №

Типовой проект 503-6-9.86

Альбом II

План расстановки электрооборудования при отпуске нефтепродуктов по кредитным картам на отм. 0.000

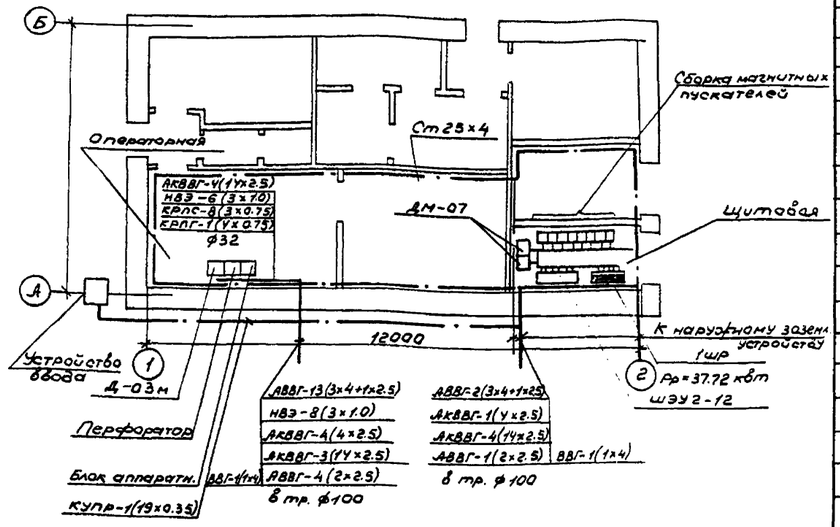

План расстановки электрооборудования при контроле отпуска нефтепродуктов через кассовые аппараты на отм. 0.000

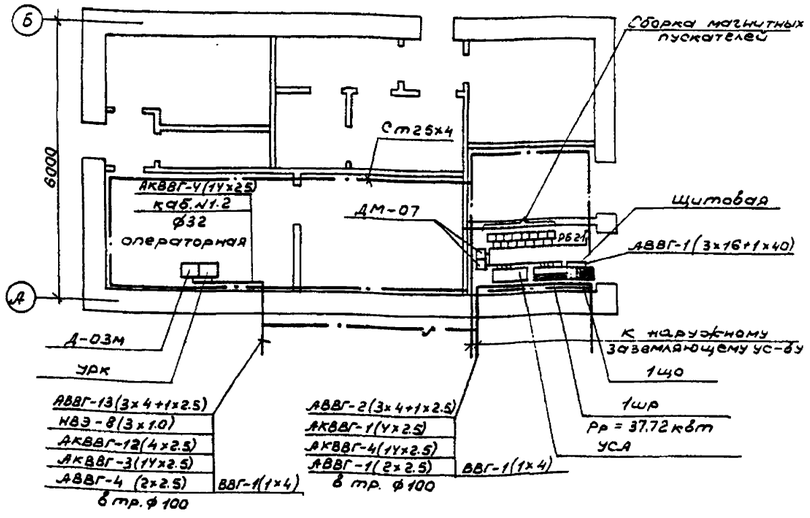

Спецификация оборудования и материалов

Марка, поз.	Обозначение	Наименование	Кол.	Масса ед, кг	Примечание
	ТУ 01-46-542-80	Шкаф эл. питания и	1		
		управления ШЭУ2-12			
		Устройство выдачи			
		н/продуктов по кредит-			
		ным картам:			
		а) блок аппаратный	1		
		б) устройство ввода			*)
		информации			
		в) перфоратор	1		
	ТУ16-536.610-82	Пункт распределитель	1	70	
		ный ПР11-3067-21У3			
		Шкаф управления ДМ-07	2	30	
		Пульт дистанционного	4	20	
		управления Д-03М			
		Пускатель ПМЕ-222	1	2.5	
		Uк~220В; Iн.э=10А ГОСТ 5.316-76			
		Пускатель ПМЕ-222	1		
		Uк~220В; Iн.э=2.5А ГОСТ 5.316-76			
		Пускатель ПМЕ-084	7	2.0	При вариан- те привода по месту.
		Uк~220В; Iн.э=2.5А ГОСТ 5.316-76			по трубо- проводам
		Кабина телефонная	1		
		КТ-4М			*)
	ТУ16-525.014-75	Рубильник РБ-2У	2	5.0	
		Щит учета ЩУ-250	1	29	
		Устройство силовой	1		
		автоматики УСА			
		Устройство регистра	1		
		ции и контроля от-			
		пуска н/продуктов			**)
		УРК			

продолжение

Марка, поз.	Обозначение	Наименование	Кол.	Масса ед, кг	Примечание
		Кабель АВВГ-Q66х6 ГОСТ 16442-70			
		3х4+1х2.5 мм²	25	0.350	м
		3х16+1х10 мм²	5	0.640	м
		Кабель АКВВГ ГОСТ 1508-78			
		14х2.5 мм²	40	0.420	м
		Кабель КРПГ ГОСТ 13497-77Е	80	0.990	м
		Кабель КРПГ ГОСТ 13497-77Е			
		4х0.75	10	0.100	(м *)
		Кабель КУПР ГОСТ 18404.2-73	10	0.230	
		Кабель АКВВГ ГОСТ 1508-78			
		14х2.5	35	0.420	При приемке тор. 1х4
		Труба винипластовая	50	3.13	м
		ф 32 мм			
		Сталь 25х4 ГОСТ 103-76	40	0.79	м
	ТУ 36-1496-82	Стойка кабельная	20	0.6	
		К1150У3			
	ТУ 36-1496-82	Полка кабельная	40	0.2	
		К1160У3			

*) Только при отпуске нефтепродуктов кредитным картам.

**) Только при контроле отпуска нефтепродуктов через кассовые аппараты.

Типовой проект 503-6-9.86 Альбом II

Инв.№подл. | Подпись и дата | Взам.инв.№

Привязан:

Инв.№

Разраб.	Ротова		11.86
Провер.	Харлашин		12.86
Рук.гр.	Ивченко		12.86
Нач.отд.	Царегородцев		12.86
Н.контр.	Куканова		12.86
Гл.инж.пр.	Новиков		12.86

ТП 503-6-9-86 ЭМ

Автозаправочная станция общего пользования пропускной способностью 135 автомобилей в час

Здание станции

Стадия	Лист	Листов
РП	6	

Силовое электрооборудование. Планы.

Госкомнефтепродуктсервис ГИПРОНЕФТЕТРАНС г. Волгоград

План электроосвещения при отпуске нефтепродуктов по кредитным картам на отм. 0.000

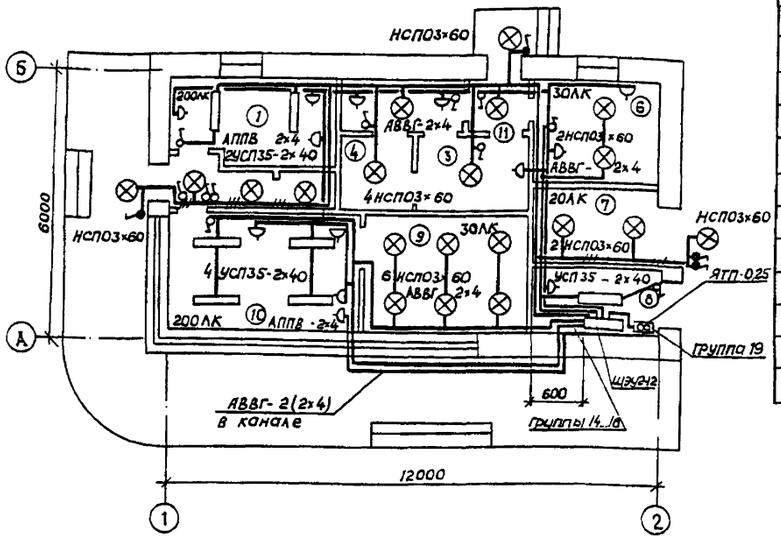

Спецификация оборудования и материалов

Марка, поз.	Обозначение	Наименование	Кол.	Масса ед, кг	Приме-чание
	ТУ-16 - 536.683 - 81	Щиток осветительный	1	15	**)
		на 12 групп с автомата-ми АЕ1031 9ДУ-8502			
	ТУ 36 - 631 - 76	Ящик с понижающим	1	9	
		трансформатором 220/36 В			
		250 Вт ЯТП-0,25- 13У3			
	ТУ 16 - 535 778 - 73	Светильник 220В, 150Вт	4	6	
		В3Г- 200 АМ			
	ОСТ 16. 0. 535. 046 - 79	Светильник 220В. 60Вт	20	1,4	
		НСП 03 × 60 - 01У3			
	ТУ16-535. 221 - 74	Светильник 220В. 140Вт	7	6.6	
		УСП 35 - 2×40			
	ТУ16.-545. 132 - 77	Светильник 428, 60Вт	1		

продолжение

Марка, поз.	Обозначение	Наименование	Кол.	Масса ед, кг	Приме-чание
		РВО -42У2			
	ТУ16-535.825 -74	Светильник 220В. 60Вт	2	1,1	
		НПО 19×60			
	ТУ16-526.201-75	Кнопка КУ92-1Е×d IIT4	1	1,4	
		Выключатель 6А. 220 В			
		ГОСТ 7397-76			
		индекс 02. 1.1 - 03	6	0,05	
		индекс 02. 1.1 - 01	8	0,05	
		индекс 02. 1.2 -02	4	0,05	
		Розетка штепсельная 6А;			
		220В ГОСТ 7396 -76			
		индекс 05. 1.3 - 01	8	0,04	
		индекс 05. 2 2 - 01	3	0,04	
		Лампа накаливания 220В			
		60Вт ГОСТ 2239-79; Б 220-235-60	24	0,1	
		Б 220-235-150	4	0,1	
		Лампа люминесцентная 40Вт;	15	0,3	
		220В. ГОСТ 6823-74 ЛБ40 - 4			
		Трансформатор ТГ-1020К	7		
		Высоковольтная газосвет-ная трубка ф 18 мм ТР-20	10	0,4	м
	ТУ36 -1451 - 82	Крюк У625	20	0,08	
		Коробка ответвительная			
		КОП-3	22	0,50	
	ТУ36 -1859 -75	У409	3	0,57	
		Труба водогазопроводная			
		ГОСТ 3262-75 ф 20 мм	2	1,66	
		Кабель АВВГ-0,66 ГОСТ 16442-70			
		2×2,5 мм²	20	0,225	м
		3×2,5 мм²	10	0,265	м
		2×4 мм²	60	0,260	м
		3×4 мм²	25	0,300	м
		Провод АППВ-0,66 ГОСТ 6323-79			
		2×4 мм²	50	0,046	м
		3×4 мм²	20	0,071	м

**) Только при контроле отпуска нефтепродуктов через кассовые аппараты.

План электроосвещения при контроле отпуска нефтепродуктов через кассовые аппараты

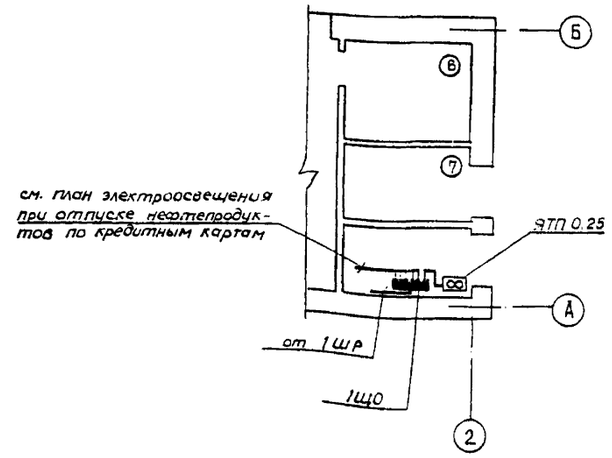

Экспликация помещений

	Наименование	Площадь м²	Категория производства по взрывной, взрыво-пожар-ной и пожар-ной опасности
1	Комната приема пищи	7,30	Д
2	Санузел	2,25	Д
3	Гардероб рабочей одежды	3,80	Д
4	Душевая	3,40	Д
5	Гардероб уличной одежды	4,25	Д
6	Дежурный слесарь	6,51	Д
7	Помещение для пожинвентаря	4,71	Д
8	Щитовая	4,50	Д
9	Кладовая расфасованных нефтепродуктов	9,88	В
10	Операторная	11,70	Д
11	Тамбур	3,60	Д

Электроосвещение площадки расходомеров

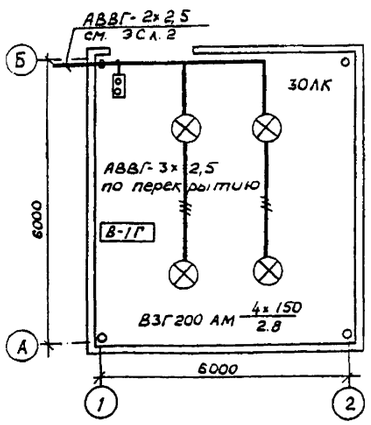

Электроосвещение туалета

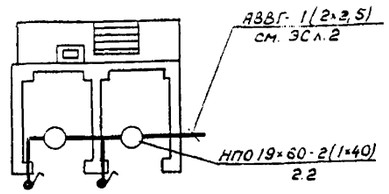

Привязан

Инв №

Разраб.	Ротова		12.86
Пров.	Харлашин		12.86
Рук. гр.	Швченко		12.86
Нач. отд.	Царегородцев		12.86
Н. контр.	Куканова		12.86
Гл. инж. пр.	Новиков		12.86

ТП 503-6-9.86 ЭМ

Автозаправочная станция общего пользования пропускной способностью 135 автомобилей в час

Здание станции	Стадия	Лист	Листов
	РП	7	

Электроосвещение. Планы

Росглавнефтепродукт СССР ГИПРОНЕФТЕТРАНС г. Волгоград

Альбом III

Типовой проект 503-6-9.86

Инв № подл. | Подпись и дата | Взам. инв №

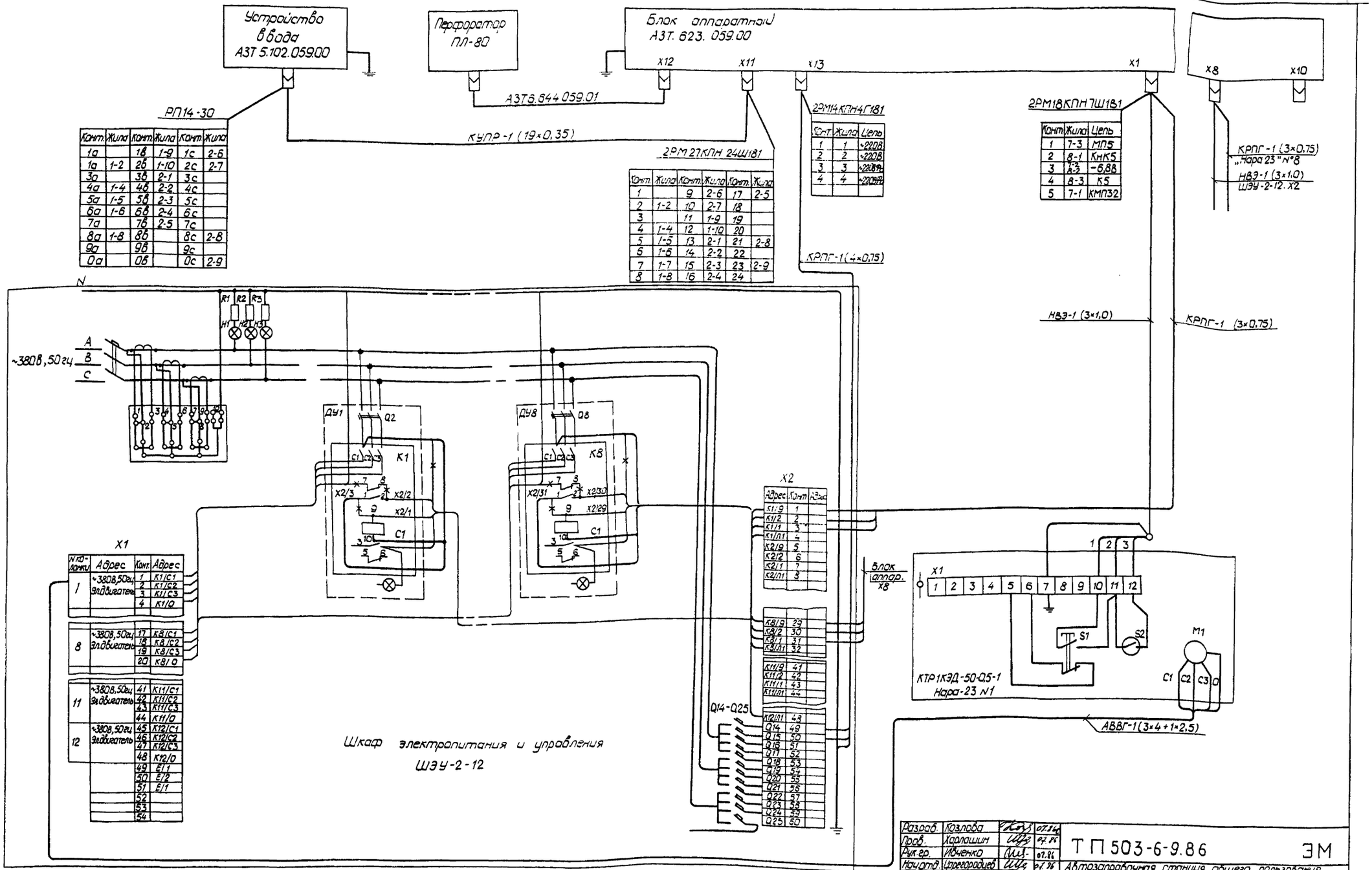

Конт.	Жила	Конт.	Жила	Конт.	Жила
1а		1в	1-9	1с	2-6
1а	1-2	2в	1-10	2с	2-7
3а		3в	2-1	3с	
4а	1-4	4в	2-2	4с	
5а	1-5	5в	2-3	5с	
6а	1-6	6в	2-4	6с	
7а		7в	2-5	7с	
8а	1-8	8в		8с	2-8
9а		9в		9с	
0а		0в		0с	2-9

Конт.	Жила	Конт.	Жила	Конт.	Жила
1		9	2-6	17	2-5
2	1-2	10	2-7	18	
3		11	1-9	19	
4	1-4	12	1-10	20	
5	1-5	13	2-1	21	2-8
6	1-6	14	2-2	22	
7	1-7	15	2-3	23	2-9
8	1-8	16	2-4	24	

Конт.	Жила	Цепь
1	1	~220В
2	2	~220В
3	3	~220В
4	4	~220В

Конт.	Жила	Цепь
1	7-3	МП5
2	8-1	КнК5
3	7-2, 8-2	-6,8В
4	8-3	К5
5	7-1	КМП32

N колонки	Адрес	Конт.	Адрес
1	~380В, 50гц Эл.двигатель	1	К1/С1
		2	К1/С2
		3	К1/С3
		4	К1/0
8	~380В, 50гц Эл.двигатель	17	К8/С1
		18	К8/С2
		19	К8/С3
		20	К8/0
11	~380В, 50гц Эл.двигатель	41	К11/С1
		42	К11/С2
		43	К11/С3
		44	К11/0
12	~380В, 50гц Эл.двигатель	45	К12/С1
		46	К12/С2
		47	К12/С3
		48	К12/0
		49	Е/1
		50	Е/2
		51	Е/1
		52	
		53	
		54	

1. При монтаже зажимы клемника „х2" ШЭУ-2-12 в графе адрес обозначить согласно данного чертежа.

2. Жирными линиями показан дополнительный монтаж.

3. Схема соединений выполнена для топливозаправочных колонок „Нара-23" N1,8 и аналогична для колонок 2...7.

Разраб.	Козлова		07.86
Пров.	Харлашин		07.86
Рук.гр.	Ивченко		07.86
Нач.отд.	Царегородцев		07.86
Н.контр.	Куканова		07.86
Гл.инж.пр.	Новиков		07.86

ТП 503-6-9.86 ЭМ

Автозаправочная станция общего пользования пропускной способностью 135 автомобилей в час

Здание станции

Стадия	Лист	Листов
РП	8	

Схема соединений топливораздаточных колонок. Отпуск нефтепродуктов по кредитным картам.

Госкомнефтепродукт СССР ГИПРОНЕФТЕТРАНС г.Волгоград

Привязан

Инв. №

Инв. № подл. | Подпись и дата | Взам.инв. №

Типовой проект 503-6-9.86

Альбом II

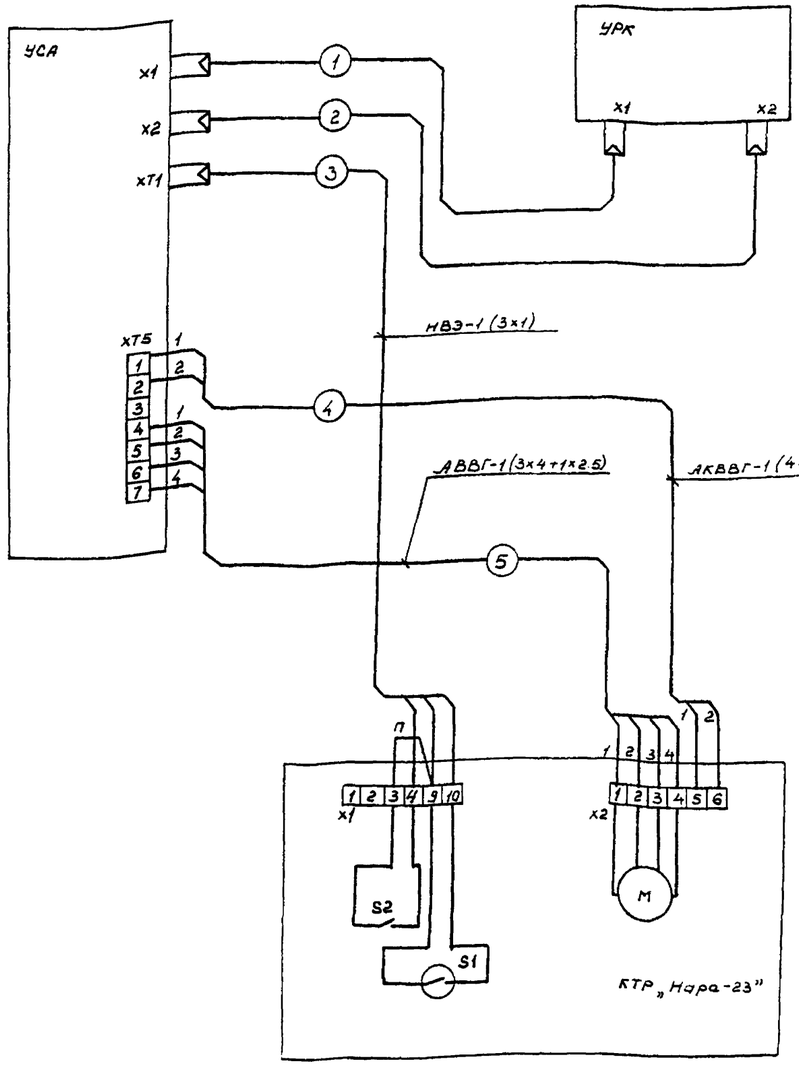

XT1

Адрес	Конт	Цепь
КТР1	1	КнК1
	2	К1
	3	-24В1
КТР2		КнК2
	6	К2
	7	-24В1
КТР8	22	КнК8
	23	К8
	24	-24В1

XT5

Адрес	Конт.	Цепь
КТР1	1	1S1
	2	
	3	Кл.1
	4	А1
	5	В1
	6	С1
КТР1 КТР2	7	Земля
	8	2S1
	9	
КТР2	10	Кл.2
	11	А2
	12	В2
	13	С2
КТР3 КТР4	14	Земля
	39	S1
	40	
КТР8	49	Кл.8
	51	А8
	52	В8
	53	С8

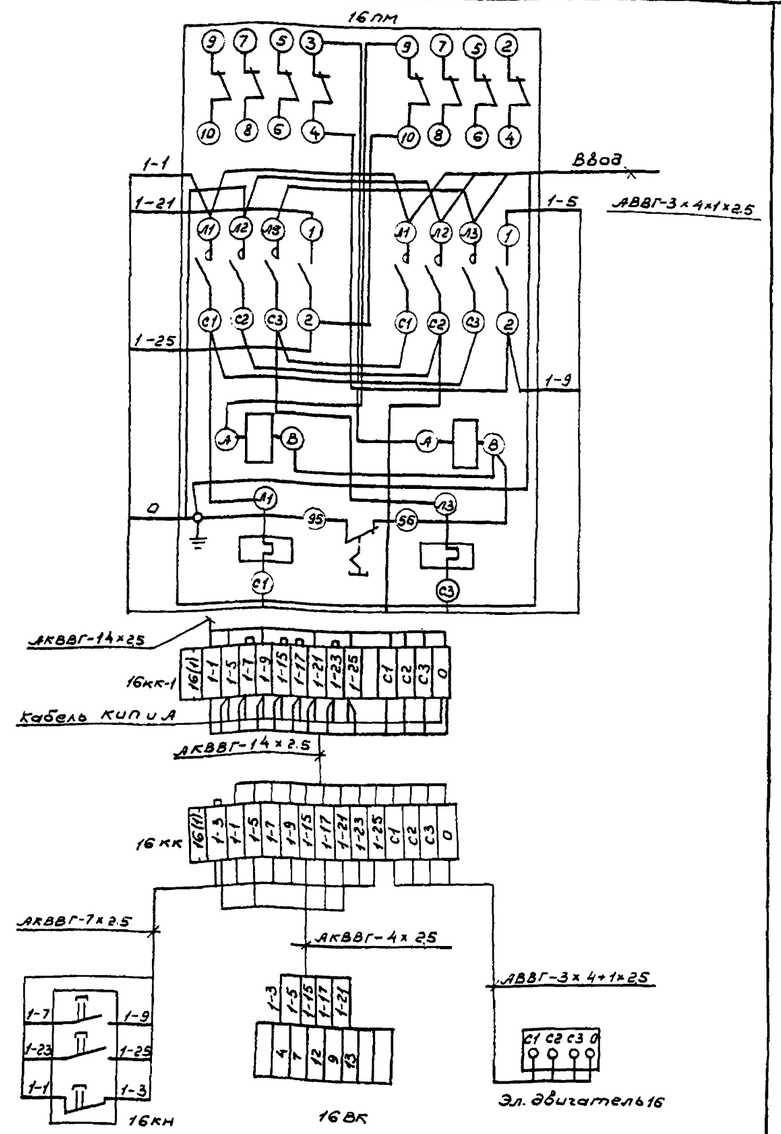

Схема выполнена для задвижки N16 и аналогична для задвижек N17...22 с заменой первой цифры в маркировке электроаппаратуры и цепей управления на цифру, соответствующую номеру задвижки.

—//— – демонтировать.

1. Нумерация разъемов и клеммников показана условно.

2. Кабели 1,2 поставляются комплектно с кассовыми аппаратами по контролю отпуска нефтепродуктов по единым талонам и за наличный расчет и в спецификации типового проекта не учтены.

3. Схема выполнена для колонки №1 и аналогична для колонок № 2...8.

Разраб.	Козлова		07.86
Провер.	Харлашин		12.86
Рук. гр.	Ивченко		12.86
Нач. отд.	Царегородцев		12.86
Н. контр.	Куканова		12.86
Гл. инж. пр.	Новиков		12.86

ТП 503-6-9-86 ЭМ

Автозаправочная станция общего пользования пропускной способностью 135 автомобилей в час

Здание станции

Стадия	Лист	Листов
РП	9	

Схема соединений топливо раздаточных колонок. Контроль отпуска нефтепродуктов через кассовые аппараты. Схема подключения задвижки.

Госкомнефтепродукт СССР ГИПРОНЕФТЕТРАНС г. Волгоград

Привязан:

Инв. №

Инв. № подл. | Подпись и дата | Взам. инв. №

Типовой проект 503-6-9.86 Альбом II

Схема подключения маслораздаточной колонки 367М3Д

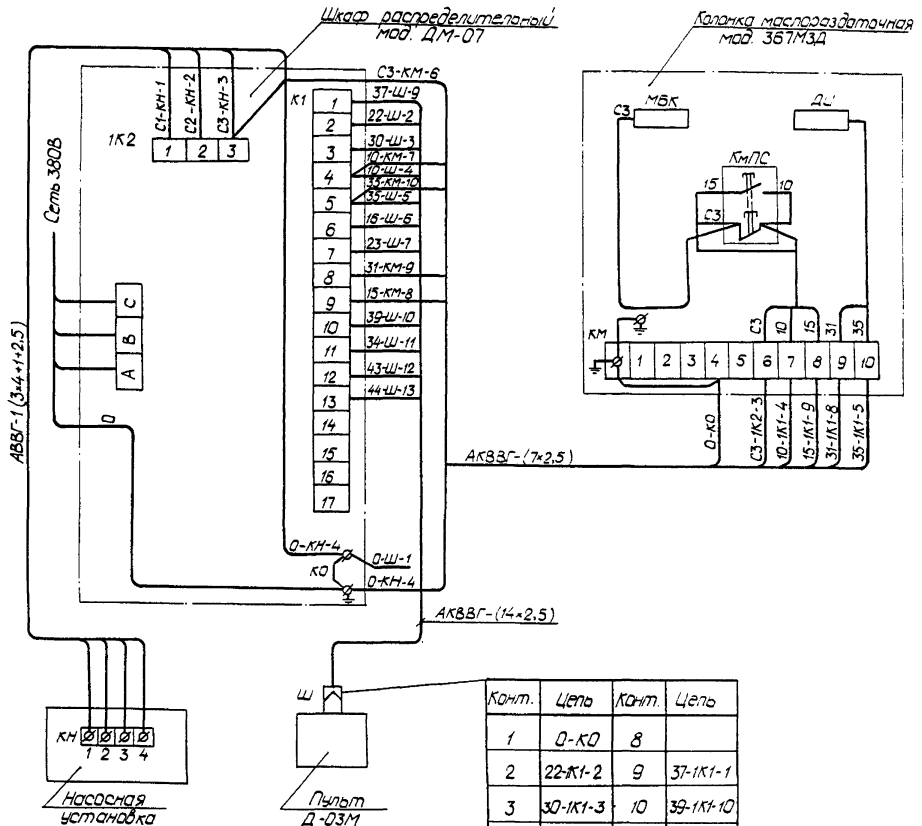

Конт.	Цепь	Конт.	Цепь
1	0-КО	8	
2	22-К1-2	9	37-1К1-1
3	30-1К1-3	10	39-1К1-10
4	10-1К1-4	11	34-1К1-11
5	35-1К1-5	12	43-1К1-12
6	16-1К1-6	13	44-1К1-13
7	23-1К1-7	14	19-1К1-14

Перечень элементов принципиальной схемы

Поз. обозначение	Наименование	Кол.	Примечание
	Колонка „Воздух-вода"		
15В	Автоматический выключатель АЕ2046Б.10А	1	ПР11-3067-21У3
ВК	Выключатель	1	Колонка

Схема управления колонки „Воздух-вода"

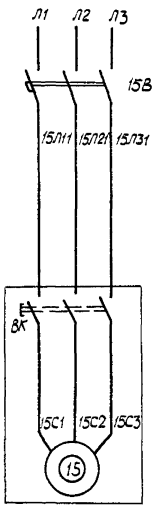

Разраб.	Козлова		07.86
Пров.	Харлашин		07.86
Рук.гр.	Иванченко		07.86
Нач.отд.	Царегородцев		07.86
Н.контр.	Куканова		07.86
Гл.инж.пр.	Набиков		07.86

ТП 503-6-9.86 ЭМ

Автозаправочная станция общего пользования пропускной способностью 135 автомобилей в час

Здание станции

Схема подключения и управления маслораздаточными колонками.

Стадия	Лист	Листов
РП	10	

Госкомнефтепродукт СССР ГИПРОНЕФТЕТРАНС г. Волгоград

Привязан

Инв.№

Инв.№подл. | Подпись и дата | Взам.инв.№

Альбом II

Типовой проект 503-6-9.86

Ведомость рабочих чертежей основного комплекта

Лист	Наименование	Примечание
1	Общие данные	
2	План расположения оборудования	
2		

Ведомость ссылочных и прилагаемых документов

Обозначение	Наименование	Примечание
	Прилагаемые документы	
СС.ВМ	Ведомость потребности в материалах	Альбом VII
СС.СО	Спецификация оборудования	Альбом VI

Принципиальная схема соединений громкоговорящей связи

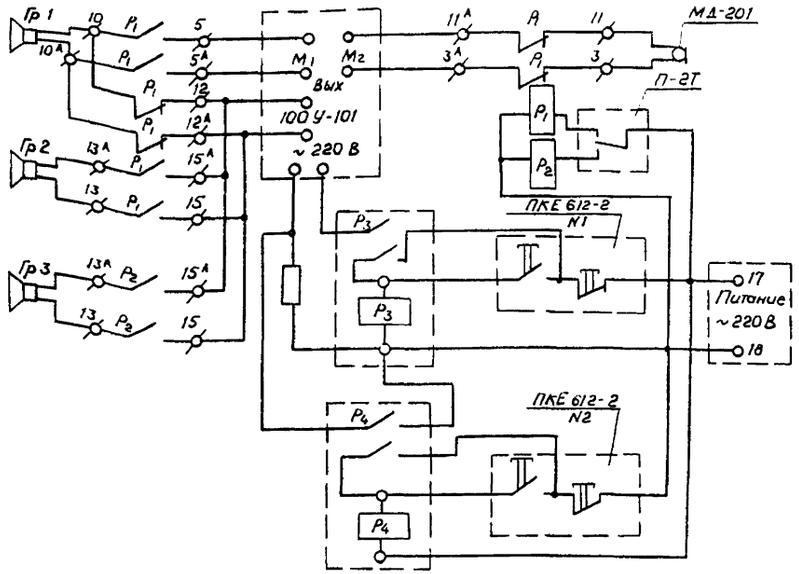

Схема соединения поста сигнализации ПВ-СС

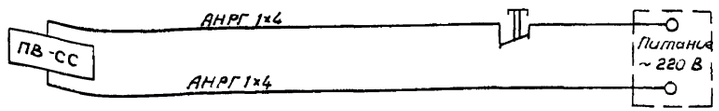

Общие указания:

1. Проект выполнен на основании задания архитектурно-строительной части проекта.
2. Реле РПУ-2, кнопки управления и переключатель П-2Т крепятся на деревянной панели к столу оператора.
3. Громкоговоритель Гр1 устанавливается между стеклами витража. В стекле сделать вырез, закрыть его металлическим листом с отверстиями.
4. Кнопка типа КМЕ 1301 крепится к столу оператора.
5. Условные обозначения выполнены согласно ГОСТ 2.739-68; ГОСТ 2.741-68; ГОСТ 2.753-79.

Альбом VII

Типовой проект 503-6-9.86

Инв. № подл. | Подпись и дата | Взам. инв. №

Настоящий проект разработан в соответствии с действующими нормами и правилами и обеспечивает пожаро и взрывобезопасную эксплуатацию при соблюдении предусмотренных проектом мероприятий.

Главный инженер проекта Новиков

Инв №

Разраб.	Попова		07.86
Провер.	Зинченко		07.86
Рук. гр.	Зинченко		07.86
Нач. отд.	Митюшов		07.86
Н. контр.	Киканова		07.86
Гл. инж. пр.	Новиков		07.86

Привязан:

ТП 503-6-9.86 СС

Автозаправочная станция общего пользования пропускной способностью 135 автомобилей в час

Здание АЗС

Стадия	Лист	Листов
РП	1	2

Общие данные

Госкомнефтепродукт СССР ГИПРОНЕФТЕТРАНС г. Волгоград

Спецификация оборудования

Марка позиц.	Обозначение	Наименование	Кол.	Масса ед. кг	Примечание
		Производственная громкоговорящая связь			
		Усилитель трансляционный 100У-101	1	20	
		Реле РПУ-2-662223	4	0.45	
		Переключатель двухполюсный П-2Т	1		
		Резистор ПЭ-150	1	0.5	
	ГОСТ 5961-76	Громкоговоритель абонентный 1ГД-0.5	2	1	
		Громкоговоритель наружной установки 10ГРД-У-6	1	6	
		Кнопка управления ПКЕ 612-2	2		
	ТУ16.505.451-73	Кабель РВШЭ 2×0.5	15	0.486	м
	ГОСТ 433-73	Кабель МКРГ 2×2.5	10	1.7	м

Продолжение

Марка позиц.	Обозначение	Наименование	Кол.	Масса ед. кг	Примечание
		Телефонизация			
		Аппарат телефонный	1	1.3	
	ГОСТ 8525-78	Коробка телефонная распределительная емк. 10×2 КРТП	1	0.37	
	ГОСТ 20575-75	Провод ТРП1×2×0.4	15	0.120	м
		Радиофикация			
		Трансформатор абонентский ТАМУ-10	1	1.5	
	ГОСТ 5961-76	Громкоговоритель абонентский 1ГД-0.5	3	1	
	ГОСТ 8659-78	Розетка штепсельная РШВ-1	3	0.05	
	ГОСТ 10040-75	Коробка разветвительная УК-2П	2	0.06	
	ГОСТ 10254-75	Провод ЛТПЛЖ 1×2×0.6	50	0.5	м
		Сигнализация			
		Пост сигнализации			
		ПВ-СС	1		
		Кнопка КМЕ-1301	1		
	ГОСТ 433-73	Кабель ЛНРГ 1×4	30	2.5	м
		Монтажные изделия			
	ГОСТ 19771-74	Сталь угловая 25×25×1.5	6/550		м/кг

План расположения оборудования

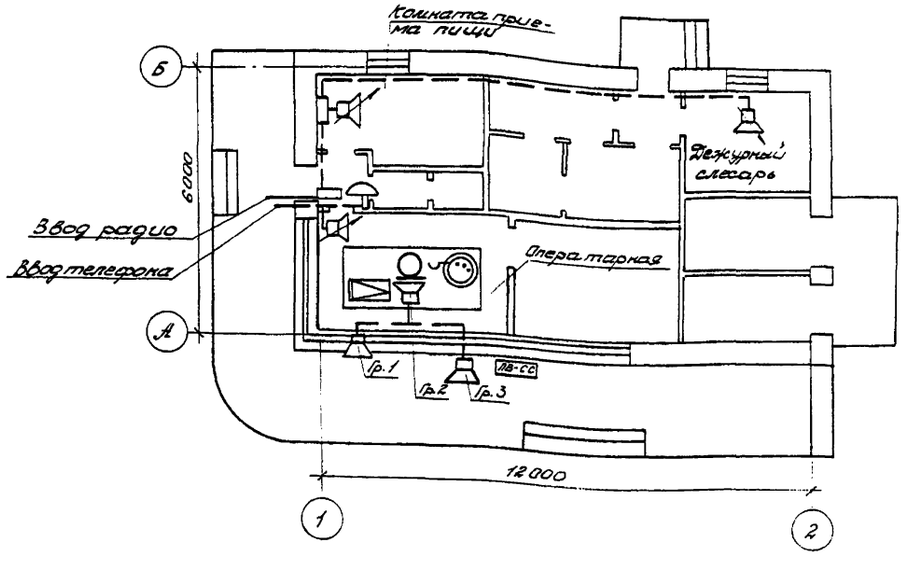

Типовой проект 503-6-9.86

Альбом II

Разраб.	Попова			12.86
Провер.	Зинченко			12.86
Рук. гр.	Зинченко			12.86
Нач. отд.	Минашев			12.86
Н. контр.	Кужанова			12.86
Гл. инж. пр.	Новиков			12.86

ТП 503-6-9.86 СС

Автозаправочная станция общего пользования пропускной способностью 135 автомашин в час

Здание АЗС

Стадия	Лист	Листов
РП	2	

План расположения оборудования

Госкомнефтепродукт ГИПРОНЕФТЕТРАНС г. Волгоград

Привязан:

Инв. №

gost.e-ecolog.ru