ГОСУДАРСТВЕННЫЙ КОМИТЕТ ПО ГРАЖДАНСКОМУ СТРОИТЕЛЬСТВУ
И АРХИТЕКТУРЕ ПРИ ГОССТРОЕ СССР

ТИПОВЫЕ КОНСТРУКЦИИ И ДЕТАЛИ ЗДАНИЙ И СООРУЖЕНИЙ

ИНДУСТРИАЛЬНЫЕ СТРОИТЕЛЬНЫЕ ИЗДЕЛИЯ ДЛЯ ГРАЖДАНСКОГО СТРОИТЕЛЬСТВА
И ЗДАНИЙ АДМИНИСТРАТИВНО-БЫТОВОГО НАЗНАЧЕНИЯ ПРОМЫШЛЕННЫХ ПРЕДПРИЯТИЙ.

ИИ-04

СБОРНЫЕ ЭЛЕМЕНТЫ ЗДАНИЙ КАРКАСНОЙ КОНСТРУКЦИИ

КАТАЛОГ

ЧАСТЬ III

ПАНЕЛИ НАРУЖНЫХ СТЕН

МИТЭП

МОСКВА - 1964 г.

Карт. 2876/III

gost.e-ecolog.ru

ГОСУДАРСТВЕННЫЙ КОМИТЕТ ПО ГРАЖДАНСКОМУ СТРОИТЕЛЬСТВУ
И АРХИТЕКТУРЕ ПРИ ГОССТРОЕ СССР

ТИПОВЫЕ КОНСТРУКЦИИ И ДЕТАЛИ ЗДАНИЙ И СООРУЖЕНИЙ

ИНДУСТРИАЛЬНЫЕ СТРОИТЕЛЬНЫЕ ИЗДЕЛИЯ ДЛЯ ГРАЖДАНСКОГО СТРОИТЕЛЬСТВА
И ЗДАНИЙ АДМИНИСТРАТИВНО-БЫТОВОГО НАЗНАЧЕНИЯ ПРОМЫШЛЕННЫХ ПРЕДПРИЯТИЙ.

ИИ-04

СБОРНЫЕ ЭЛЕМЕНТЫ ЗДАНИЙ КАРКАСНОЙ КОНСТРУКЦИИ

КАТАЛОГ

ЧАСТЬ III

ПАНЕЛИ НАРУЖНЫХ СТЕН

И.О. ДИРЕКТОРА МИТЭП	/ЛЬВОВ Г.Н./
ГЛ. ИНЖЕНЕР МИТЭП	/ЛЬВОВ Г.Н./
ГЛ. АРХИТЕКТОР МИТЭП	/ДЮБЕК Л.К./
НАЧ. НАУЧНО-ИССЛЕД. ОТД.	/ФРАДИН М.П./
ГЛ. ИНЖ. НАУЧНО-ИССЛЕД. ОТД.	/ГОЛЬДЕНБЕРГ И.В./
НАЧ. КОНСТРУКТОР. ОТД.	/СМИРНОВА Е.А./
ГЛ. ИНЖ. КОНСТРУК. ОТД.	/СОМОВ В.И./

МОСКВА - 1964 г

Утвержден приказом Государственного комитета по гражданскому строительству и архитектуре при Госстрое СССР
№ 214 от 28/X 1964 г.

Инв. 2876/III

ПЕРЕЧЕНЬ АЛЬБОМОВ

Изделий каркаса зданий до 4-х этажей включительно

I. Каталог ИИ-04, часть I, "Изделия каркасных зданий высотой I-4 этажа".

2. Каталог ИИ-04, часть II, "Панели наружных стен".

3. Р.ч. ИИ-04-0 "Указания по применению изделий", - выпуск I "Для зданий I-4 этажа".

4. Р.ч. ИИ-04-I "Фундаменты", - выпуск I "Железобетонные башмаки для зданий I-4 этажа".

5. Р.ч. ИИ-04-2 "Колонны", выпуск I "Железобетонные колонны, сечением 300х300 мм".

6. Р.ч. ИИ-04-3 "Ригели", выпуск I "Железобетонные ригели для колонн, сечением 300х300 мм".

7. Р.ч. ИИ-04-4 "Плиты перекрытий и карнизы", - выпуск I "Железобетонные многопустотные, ребристые, сплошные".

8. Р.ч. ИИ-04-5 "Панели наружных стен", - выпуск I "Керамзитобетонные панели для полосовой разрезки стен".

9. Р.ч. ИИ-04-6 "Диафрагмы жесткости", - выпуск I "Железобетонные диафрагмы толщиной I20 мм".

I0. Р.ч. ИИ-04-7 "Лестницы", - выпуск I "Железобетонные лестницы для высот этажей 3,3 и 4,2 м.

II. Р.ч. ИИ-04-I0 "Монтажные узлы и детали", - выпуск I "Для зданий I-4 этажа".

ОГЛАВЛЕНИЕ

		Листы
I.	Пояснительная записка	- 3- 4
2.	Номенклатура стеновых панелей	- 5- 7
3.	Дополнительная номенклатура панелей наружных стен для зданий с планировочным параметром 450см	- 8
4.	Разрезы наружных стен для зданий с высотой этажа 3,30 и 4,20 м.	- 9
5.	Разрезы наружных стен подземной части с колоннами сеч. 300х300 мм	- 10
6.	Разрезы наружных стен подземной части с колоннами сеч. 400х400 мм	- 11
7.	Узлы "I" и "IA" с полосовыми панелями	- 12
8.	Разрезы по верху наружной стены при решении кровли с неорганизованным и внутренним водостоками	- 13
9.	Примыкание полосовых панелей к наружному ригелю и к наружной плите перекрытия	- 14
I0.	Узлы крепления полосовых панелей	- 15
II.	Варианты компоновок простеночных панелей в плане	- 16
I2.	Примеры компоновок панелей на фасаде	- 17-19
I3.	Схемы компоновок панелей наружных стен по вертикали при высоте этажа 3.30 м	- 20
I4.	Схемы компоновок панелей наружных стен по вертикали при высоте этажа 4.20 м	- 21

Калькуляция 64-192/1

ПОЯСНИТЕЛЬНАЯ ЗАПИСКА

I. Настоящая редакция каталога наружных стен ИИ-04 часть III утверждена Государственным Комитетом по гражданскому строительству и архитектуре при Госстрое СССР "28" октября 1964г. приказом № .814.

С выпуском каталога аннулируются ранее выпущенные номенклатуры наружных стен /РМ-237-03, РМ-237-03 2-я ред./

2. Настоящий каталог выпускается совместно с каталогами изделий унифицированного сборного железобетонного каркаса для зданий I-4 и 5-I2 этажей /ИИ-04 часть I и ИИ-04 часть II/ и содержит типоразмеры навесных панелей для зданий с высотой этажа 3,30 см и 4,20 см с учетом высоты оконных проемов I20, I80, 2I0 и 270 см. /согласно проекту ГОСТа I964г. на окна общественных и жилых зданий/.

Для определения типоразмеров изделий в каталоге принята толщина панелей 24 см. - для III-го климатического района и 32 см. - для II-го климатического района /соответственно-22 и 30 - для подземной части здания/.

3. Так как каркас и закладные детали для навески допускают вес квадратного метра панели до 350 кг., то это создает широкие возможности для использования при изготовлении панелей местных строительных материалов и различных вариантов конструкции /включая и многослойные/.

4. В рабочих чертежах к данному каталогу предусматриваются однослойные панели из керамзитобетона с объемным весом 900 кг/м3 - для надземной части здания, из керамзитобетона с объемным весом I200 кг/м3, и из тяжелого бетона с объемным весом 2400 кг/м3 - для подземной части здания, но при этом имеется в виду, что в тех же формах возможно изготовление панелей и из других материалов, в частности, из термозитобетона с объемным весом 800-I000 кг/м3 и ячеистого бетона с объемным весом 600-700 кг/м3 марки не ниже "50" /по рекомендации Управления промышленности сборного железобетона Госкомитета по промышленности строительных материалов при Госстрое СССР/.

5. Основной вес стеновых панелей передается на горизонтальные элементы каркаса, причем навеска панелей принимается единой по отношению к ригелям и плитам перекрытий с отступом от наружной грани колонн сеч. 30х30-на 7 см, колонн сечением 40х40 - на 2 см. и не зависит от материалов и конструкций самих панелей. Помимо этого предусматривается крепление верхней части панелей к колоннам. Несущая способность закладных деталей в горизонтальных элементах каркаса рассчитана на максимальный вес стеновых панелей.

6. Навеска стеновых панелей на каркас выполняется без применения трудоемких сварочных работ на соединениях, дающих возможность регулировки положения панели в трех направлениях с тем, чтобы компенсировать погрешности изготовления и монтажа каркаса и стен.

Оконные блоки крепятся к деревянным пробкам, закладываемым в горизонтальные плоскости панелей.

Для обеспечения более надежной заделки оконных блоков во всех панелях предусматриваются "четверти".

В связи с этим в верхней части панелей делается обратная четверть /гребень/, что обеспечивает сопряжение панелей без дополнительных типоразмеров изделий.

Для регулирования освещенности и теплового режима помещений номенклатура предусматривает изменения площади оконных проемов за счёт уменьшения или увеличения их высоты /а также и высоты простенков/.

Корр. 2876/II

7. В случае отсутствия технологической возможности изготовления панелей наружных стен высотой более 150 см, при создании глухих участков стен и подоконных частей больших размеров, каталог предусматривает возможность установки двух и более полос на высоту этажа. В остальных случаях, в целях сокращения трудоемкости монтажа таких участков стен и уменьшения количества горизонтальных швов, в каталог включены панели с высотой 180 и 210 см, длиной 300 и 600 см.

Для установки окон высотой 270 см. и витрин служат полосы высотой 60 см.

8. Таким образом каталог включает следующие изделия:

1. Полосовые рядовые панели высотой 60,90,120,150,180/210 см. и длиной 300 и 600 см - 12 марок.

2. Полосовые панели для внутреннего угла высотой 60,90,120,150 см. длиной $\frac{554}{546}$ и 578 см. - 8 марок.

3. Угловые панели, соответствующие высотам этажей и рядовым панелям 60,90,120,150,180,210,330,420 см. - 8 марок.

4. Простеночные панели с двумя четвертями длиной 30,60 см. и высотой 120, 180, 210, 270 см. - 8 марок.

Простеночные панели с одной четвертью длиной 30 см. - 8 марок - 4-х типоразмеров.

5. Панели для подземных частей зданий: теплых - 4 марки и холодных - 1 марка, всего - 5 марок.

Всего в номенклатуру включено 49 марок панелей, в т.ч. 16 простеночных.

В дополнительную номенклатуру для зданий 5-12 эт. /к каталогу ИИ-04 часть II/, с планировочным шагом 450 см. включено 6 марок рядовых полосовых панелей, 1 панель цокольная для подполья и подвала и 1 панель доборная для подвала.

9. Размеры панелей даны по осям разрезки /без учета швов между панелями/, размер шва 2 см/.

10. Сопряжение подвальных и цокольных панелей во внутреннем углу выполняется в проектах отдельных зданий.

11. При необходимости устройства окон в подвальных панелях следует утеплить доборную железобетонную панель, стоящую под окном подвала.

Гл.инженер НИО /Гольденберг И.В./

Раздел	Порядковый номер	Типоразмер изделия	Марка	Наименование	Эскиз	Несущая способность	Размеры см l	Размеры см в	Размеры см h	Объем изделия м³	Вес изделия т	Марка цем.-песч. раст.	Марка керам.-изол. сло
Наружные стеновые панели надземной части	1	1	Н-30-6	Этажная	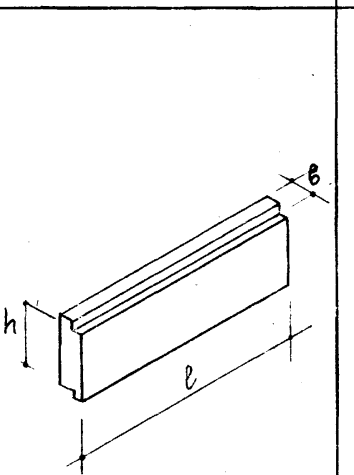		300	24/32	60	0,42/0,55	0,49/0,61	150	50
	2	2	Н-30-9				300	24/32	90	0,63/0,84	0,70/0,94	150	50
	3	3	Н-30-12				300	24/32	120	0,85/1,12	0,94/0,120	150	50
	4	4	Н-30-15				300	24/32	150	1,07/1,40	1,18/1,50	150	50
	5	5	*Н-30-18				300	24/32	180	1,28/1,69	1,42/1,81	150	50
	6	6	*Н-30-21				300	24/32	210	1,50/1,98	1,67/2,11	150	50
	7	7	Н-60-6				600	24/32	60	0,835/1,114	0,94/1,19	150	50
	8	8	Н-60-9				600	24/32	90	1,265/1,686	1,42/1,80	150	50
	9	9	Н-60-12				600	24/32	120	1,695/2,258	2,37/240	150	50
	10	10	Н-60-15				600	24/32	150	2,127/2,835	2,85/3,01	150	50
	11	11	*Н-60-18				600	24/32	180	2,556/3,406	2,85/3,62	150	50
	12	12	*Н-60-21				600	24/32	210	2,988/3,988	3,34/4,24	150	50
	13	13	Н-55-6	Этажная для внутреннего угла			554/546	24/32	60	0,770/1,010	0,86/1,072	150	50
	14	14	Н-55-9				554/546	24/32	90	1,171/1,540	1,31/1,64	150	50
	15	15	Н-55-12				554/546	24/32	120	1,570/2,040	1,76/2,18	150	50
	16	16	Н-55-15				554/546	24/32	150	1,968/2,390	2,20/2,75	150	50
	17	17	Н-58-6				578	24/32	60	0,804/1,172	0,804/1,172	150	50
	18	18	Н-58-9				578	24/32	90	1,222/1,629	1,37/1,73	150	50
	19	19	Н-58-12				578	24/32	120	1,650/2,196	1,56/2,35	150	50
	20	20	Н-58-15				578	24/32	150	2,066/2,746	2,32/2,33	150	50
	21	21	НУ-5-6	Этажная для наружного угла	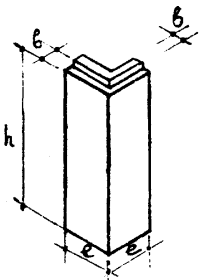		46/54	24/32	60	0,091/0,137	0,10/0,14	150	50
	22	22	НУ-5-9				46/54	24/32	90	0,137/0,208	0,15/0,21	150	50
	23	23	НУ-5-12				46/54	24/32	120	0,183/0,279	0,19/0,21	150	50
	24	24	НУ-5-15				46/54	24/32	150	0,228/0,349	0,24/0,35	150	50
	25	25	НУ-5-18				46/54	24/32	180	0,276/0,418	0,28/0,43	150	50
	26	26	НУ-5-21				46/54	24/32	210	0,323/0,488	0,35/0,50	150	50
	27	27	НУ-5-33				46/54	24/32	330	0,508/0,772	0,54/0,79	150	50
	28	28	НУ-5-42				46/54	24/32	420	0,696/0,982	0,68/1,00	150	50

Примечание:
* Изготовляется при наличии технологических возможностей. Числа в числителе относятся к панелям III^{30}, а в знаменателе – II^{20} климатических районов.

Часть III

Номенклатура стеновых панелей

ИИ-04 лист 5

Нач. КО Смирнова; Гл. инж. КО Самов; Нач. НИО; Гл. инж. НИО; Рук. гр. арх.; Ст. инж.; Ст. инж.; Архитектор; Конструктор; Инженер; Чертил; Копировал; 10.X 1964 г.; МИТЭП НИО; Арх. N 46826

Корр. 2976/III

Раздел	Порядков. номер	Типоразмер изделия	Марка	Наименование	Эскиз	Несущая способность	Размеры см l	Размеры см в	Размеры см h	Объем изделия м³	Вес изделия т	Марка цем. печ. раст.	Марка керамзитобет.
Наружные стеновые панели надземной части	29	29	Н -3-12	Простеночная с двумя четвертями	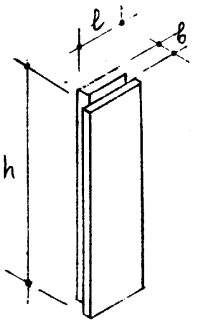		30	24/32	120	0.089/0.114	0,10/0,13	150	50
	30	30	Н -3-18				30	24/32	180	0.136/0.171	0,16/0,19	150	50
	31	31	Н -3-21				30	24/32	210	0.155/0.201	0,18/0,22	150	50
	32	32	Н -3-27				30	24/32	270	0.199/0.261	0.23/0,29	150	50
	33	33	Н -6-12				60	24/32	120	0.173/0.229	0,20/0.25	150	50
	34	34	Н -6-18				60	24/32	180	0.260/0.344	0.30/0.37	150	50
	35	35	Н -6-21				60	24/32	210	0.304/0.400	0,35/0.44	150	50
	36	36	Н -6-27				60	24/32	270	0.393/0.517	0.46/0.57	150	50
	37	37	Н -3-12л	Простеночная с одной четвертью	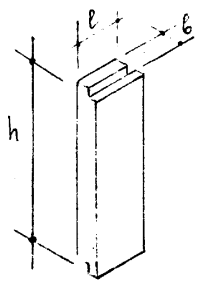		30	24/32	120	0.084/0.111	0.10/0.13	150	50
	38		Н -3-12п										
	39	38	Н -3-18л				30	24/32	180	0.126/0.167	0.14/0.18	150	50
	40		Н -3-18п										
	41	39	Н -3-21л				30	24/32	210	0.148/0.193	0.17/0.21	150	50
	42		Н -3-21п										
	43	40	Н -3-27л				30	24/32	270	0.190/0.249	0.22/0.27	150	50
	44		Н -3-27п										

Примечание:
Числа в числителе относятся к панелям III^во, а в знаменателе - II^го климатических районов.

Часть III

Номенклатура стеновых панелей

ИИ-04

Лист 6

Арх. N 46827

МИТЭП НИО

10.X 1964 г.

Нач. НИО — Гл. инж. НИО — Рук. гр. арх. — Ст. инж. — Фрадин — Гольденберг — Чирков — Воробьев — Ст. инж. — Ховрина — Шалыгина — Нач. К.О. — Гл. инж. КО — Смирнова — Сомов

Корм 2876/III

Раздел	Порядков. номер	Типоразмер изделия	Марка	Наименование	Эскиз	Несущая способность	Размеры см: l	Размеры см: в	Размеры см: h	Объем изделия м³	Вес изделия т	Марка: цемен. песчан. растоп.	Марка: керамзитобетон.
Наружные стеновые панели подземной части	45	1	Ц-60-20	Цокольная для подполья и подвала (теплая)	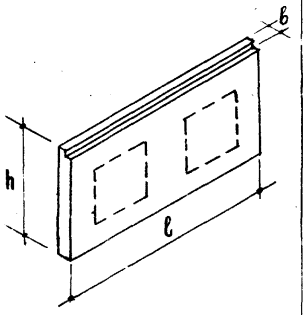	—	600	22/30	202	2,629/3,585	3,63/4,78	150	75
	46	2	Ц-30-20				300	22/30	202	1.357/1.835	1,92/2,50	150	75
	47	3	Ц-60-5	Цокольная при полах „по грунту" (теплая)	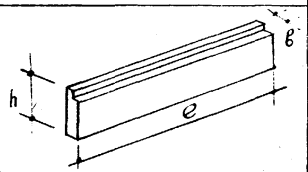	—	600	22/30	52	0,682/0,922	0,97/1,25	150	75
	48	4	Ц 60-9	Доборная для подвала (холодная)	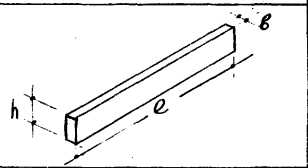	—	600	22	90	1,158	2,78	—	тяж. бетон 200
	49	5	ЦУ-20-20	Цокольная угловая для подполья и подвала (теплая)	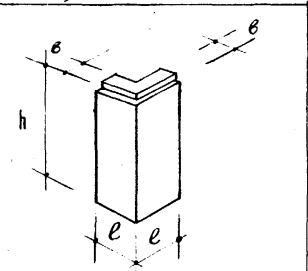	—	44/52	22/30	202	0,306/0,386	0,41/0,49	150	75

Примечание: Числа в числителе относятся к панелям III^20, а в знаменателе — II^20 климатических районов.

Часть III

Номенклатура стеновых панелей

ИИ-04

Лист 7

МИТЭП НИО

Арх. № 528

Нач. НИО 10.X 1964 — Гл. инж. НИО — Рук. гр. арх. — Ст. инж. — Фрадин — Гольденберг — Цирков — Воробьев — Ст. инж. — Ховрина — Лукоянова — Нач. К.О. — Гл. инж. К.О. — Смирнова — Сомов — Согласов

ф-2

Карт. 2871 III

Раздел	Порядк. номер	Типоразм. изделия	Марка	Наименование	Эскиз	Вес. сплошн.	Размеры см в	Размеры см б	Размеры см н	Объем изделия	Вес изделия т	Марка бетон песчан. раств.	Марка керамзитобетон
Наружные стеновые панели надземн. части	1	1	Н-45-6	Этажная	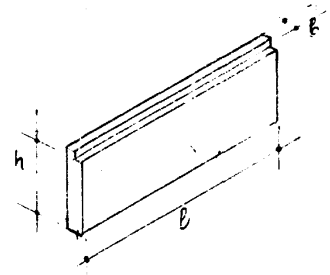		450	24/32	60	0.657/0.865	0,77/0,95	150	50
	2	2	Н-45-9				450	24/32	90	0.989/1.303	1,15/1,44	150	50
	3	3	Н-45-12				450	24/32	120	1.327/1.749	1,54/1,92	150	50
	4	4	Н-45-15				450	24/32	150	1.656/2.186	1.92/2,40	150	50
	5	5	*Н-45-18				450	24/32	180	1.991/2.632	2,31/2.88	150	50
	6	6	*Н-45-21				450	24/32	210	2.324/3.070	2.70/3,37	150	50
Наружные стеновые панели подземн. ч.	7	1	Ц-45-20	Цокольная для подполья и подвала	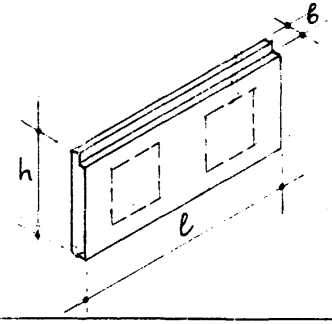		450	22/30	202	2,041/2,759	2,89/3,75	150	75
	8	2	Ц-45-9	Доборная для подвала	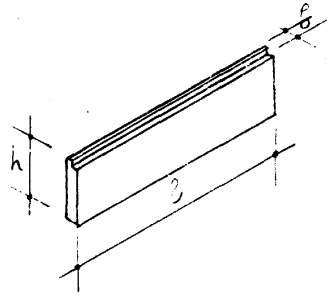		450	22	90	0,872	2,09		Тяж. бет. 200

Примечание:
*) Изготовляется при наличии технологических возможностей. Цифры в числителе относятся к панелям $II^{в}$, а в знаменателе — $II^{г}$ климатических районов.

Часть III

Дополнительная номенклатура панелей наружных стен для зданий с планировочн. параметром 450 см.

ИИ-04 Лист 8

МИТЭП НИО — 10.X 1964 г.

Нач. ОТА Смирнов; Гл. инж. ОТА Самсонов; Нач. КО Самсонов; Гл. инж. КО Самсонов; Нач. АПР Ховрина; Ст. инж. Зебзеев; Гл. архитектор Градинар; Гл. конструктор Гальденберг; Ст. инж. Цирков; Ст. инж. Воробьев

Арх. N 46829

Карт 2876/3

46830	Арх. №	МИТЭП	1964 г.	Нач. НИО		Гладин	Инженер		Репина	Нач. К.О.	Смирнов
				Гл. инж. НИО		Гольденберг				Гл. инж. К.О.	Сомов
		НИО	М-6 1:25	Ст. инж.		Воробьев	Копиров.		Шкурихина		
				Рук. гр. арх.		Чирков					

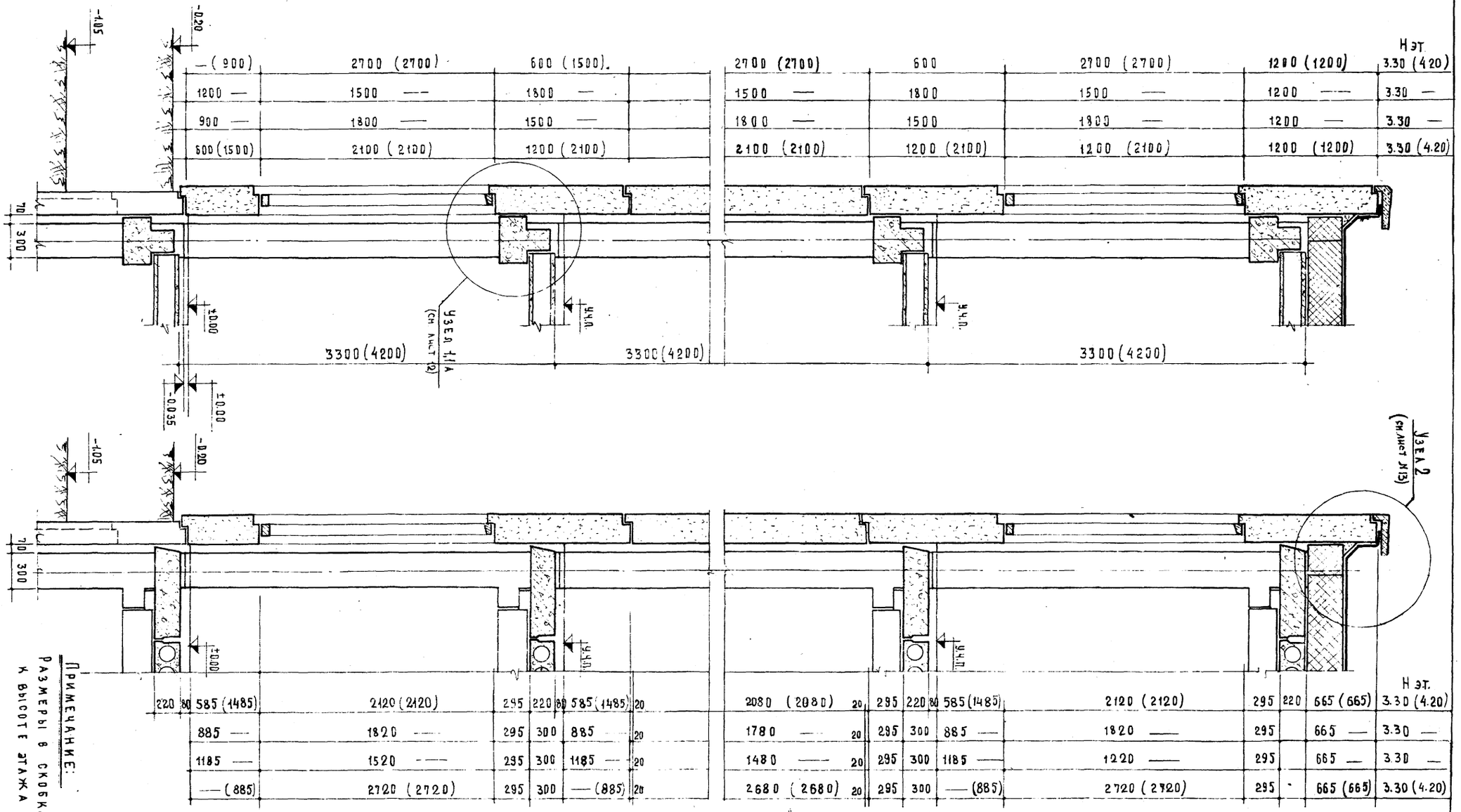

		— (900)		2700 (2700)		600 (1500)				2700 (2700)		600		2700 (2700)		1200 (1200)													3.30 (4.20)
		1200 —		1500 —		1800 —				1500 —		1800		1500 —		1200 —													3.30 —
		900 —		1800 —		1500 —				1800 —		1500		1800 —		1200 —													3.30 —
		600 (1500)		2100 (2100)		1200 (2100)				2100 (2100)		1200 (2100)		1200 (2100)		1200 (1200)													3.30 (4.20)
220	80	585 (1485)		2120 (2120)		295	220	80	585 (1485)	20		2080 (2080)	20	295	220	80	585 (1485)		2120 (2120)		295	220	665 (665)						3.30 (4.20)
		885 —		1820 —		295	300		885 —	20		1780 —	20	295	300		885 —		1820 —		295		665 —						3.30 —
		1185 —		1520 —		295	300		1185 —	20		1480 —	20	295	300		1185 —		1220 —		295		665 —						3.30 —
		— (885)		2720 (2720)		295	300		— (885)	20		2680 (2680)	20	295	300		— (885)		2720 (2720)		295		665 (665)						3.30 (4.20)

Примечание:

Размеры в скобках относятся к высоте этажа 4.20 м.

Часть III

Разрезы наружных стен для зданий с высотой этажа 3.30 и 4.20 м.

ИИ-04

Лист 9

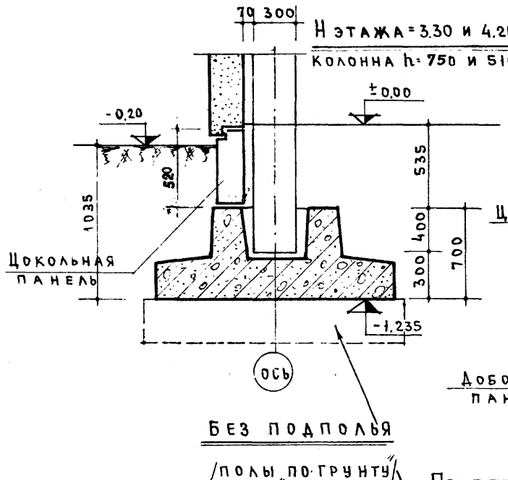

Без подполья

/полы по грунту/

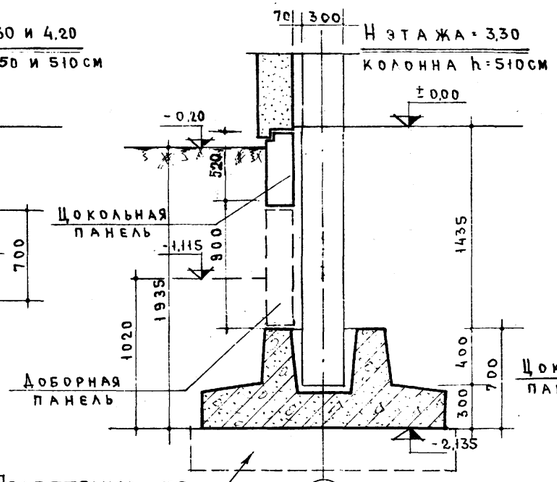

Подбетонка по проекту (в зависимости от глубины промерзания)

Без подполья

/полы „по грунту"/

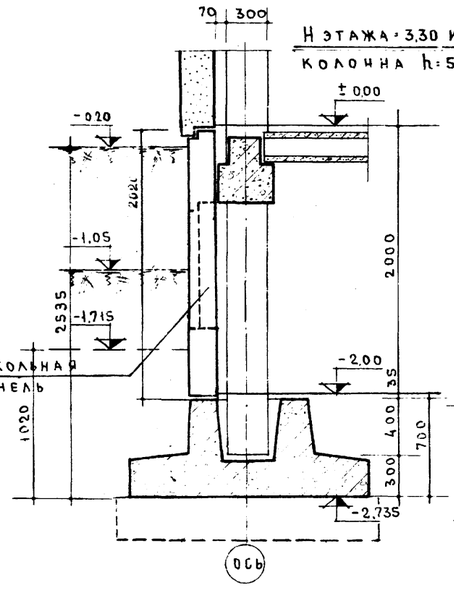

Подполье высотой 2,0м

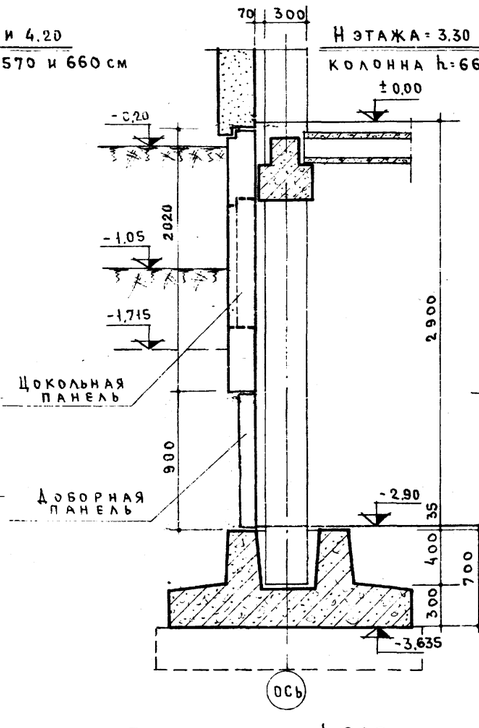

Подвал высотой 2,90м

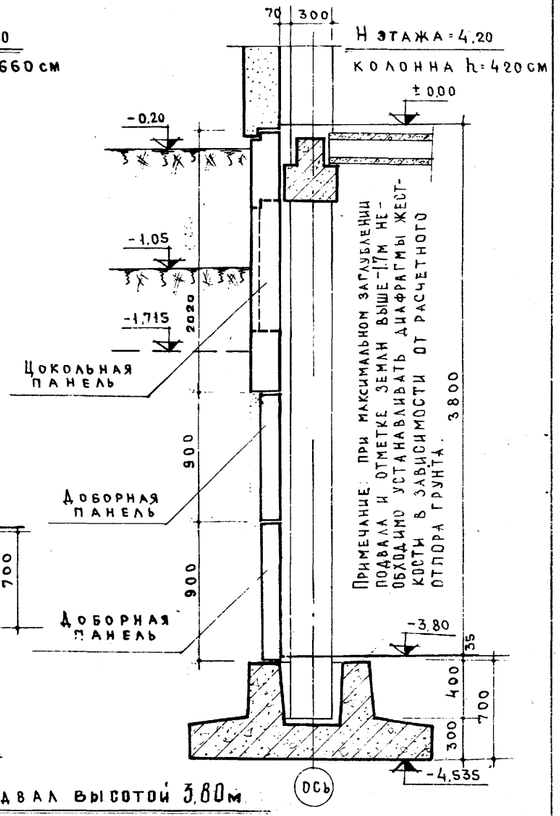

Подвал высотой 3,80м

Примечания:

1. Отметка земли ▽-0,20 является максимальной отметкой земли.
2. Отметка земли ▽-1,05 соответствует уровню пола при устройстве входа в лестницу под промежуточной площадкой.
3. Пунктиром показано максимально возможное понижение уровня земли.
4. Размеры панелей даны в осях разрезки.

МИТЭП НИО	Нач. НИО Смирнова; Гл. инж. НИО Сомов; Ст. инженер Голденберг; Рук. гр. арх. Воробьев; Нач. КО Гл. инж. Воробьев; Р.Т.-Б.О.Т. Шарков; Сметная группа Остудина; Копировал Шарков; 1964 г.; 1:25	ЧАСТЬ III	Разрезы наружных стен подземной части с колоннами сеч. 300×300мм	ИИ-.04 Лист 10
АРХ. N				

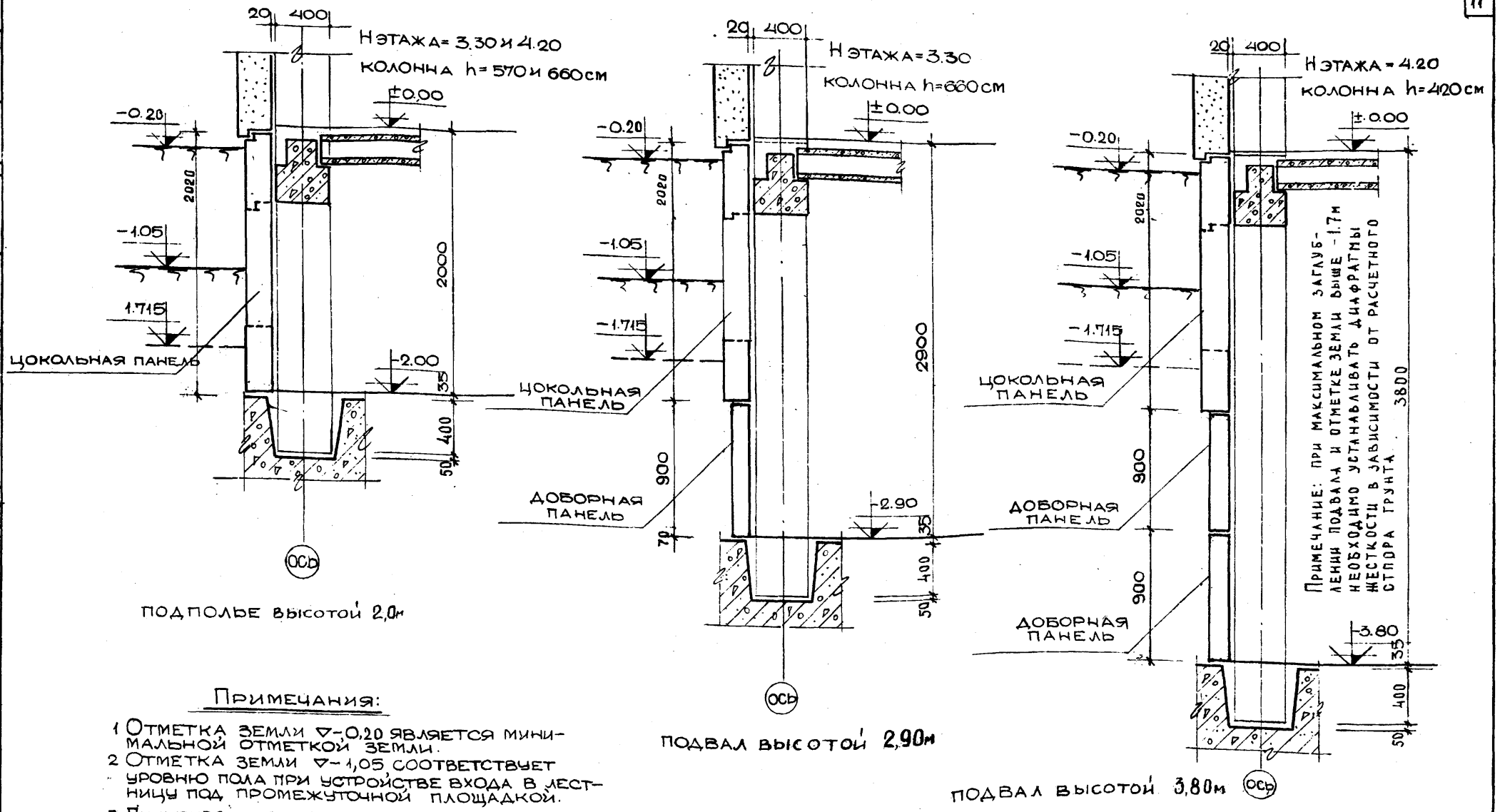

ПРИМЕЧАНИЕ: ПРИ МАКСИМАЛЬНОМ ЗАГЛУБЛЕНИИ ПОДВАЛА И ОТМЕТКЕ ЗЕМЛИ ВЫШЕ -1.7м НЕОБХОДИМО УСТАНАВЛИВАТЬ ДИАФРАГМЫ ЖЕСТКОСТИ В ЗАВИСИМОСТИ ОТ РАСЧЕТНОГО СТПОРА ГРУНТА.

ПРИМЕЧАНИЯ:

1. ОТМЕТКА ЗЕМЛИ ▽-0,20 ЯВЛЯЕТСЯ МИНИМАЛЬНОЙ ОТМЕТКОЙ ЗЕМЛИ.
2. ОТМЕТКА ЗЕМЛИ ▽-1,05 СООТВЕТСТВУЕТ УРОВНЮ ПОЛА ПРИ УСТРОЙСТВЕ ВХОДА В ЛЕСТНИЦУ ПОД ПРОМЕЖУТОЧНОЙ ПЛОЩАДКОЙ.
3. ПУНКТИРОМ ПОКАЗАНО МАКСИМАЛЬНО ДОПУСТИМОЕ ПОНИЖЕНИЕ УРОВНЯ ЗЕМЛИ.
4. РАЗМЕРЫ ПАНЕЛЕЙ ДАНЫ В ОСЯХ РАЗРЕЗКИ.

ЧАСТЬ III	РАЗРЕЗЫ НАРУЖНЫХ СТЕН ПОДЗЕМНОЙ ЧАСТИ С КОЛОННАМИ СЕЧ. 400×400 ММ	ИИ-04	ЛИСТ 11

МИТЭП	НИО	АРХ. N 46832	НАЧ. НИО	Гл. инж. НИО	Рук. гр. арх.	Ст. инж.	Фрадин	Гольденберг	Чирков	Воробьев
			1964 г.	М-Б 1:25						
			Нач. КО	Гл. инж. КО	Смирнова	Самов				

Карт. 2876/III

УЗЕЛ 1

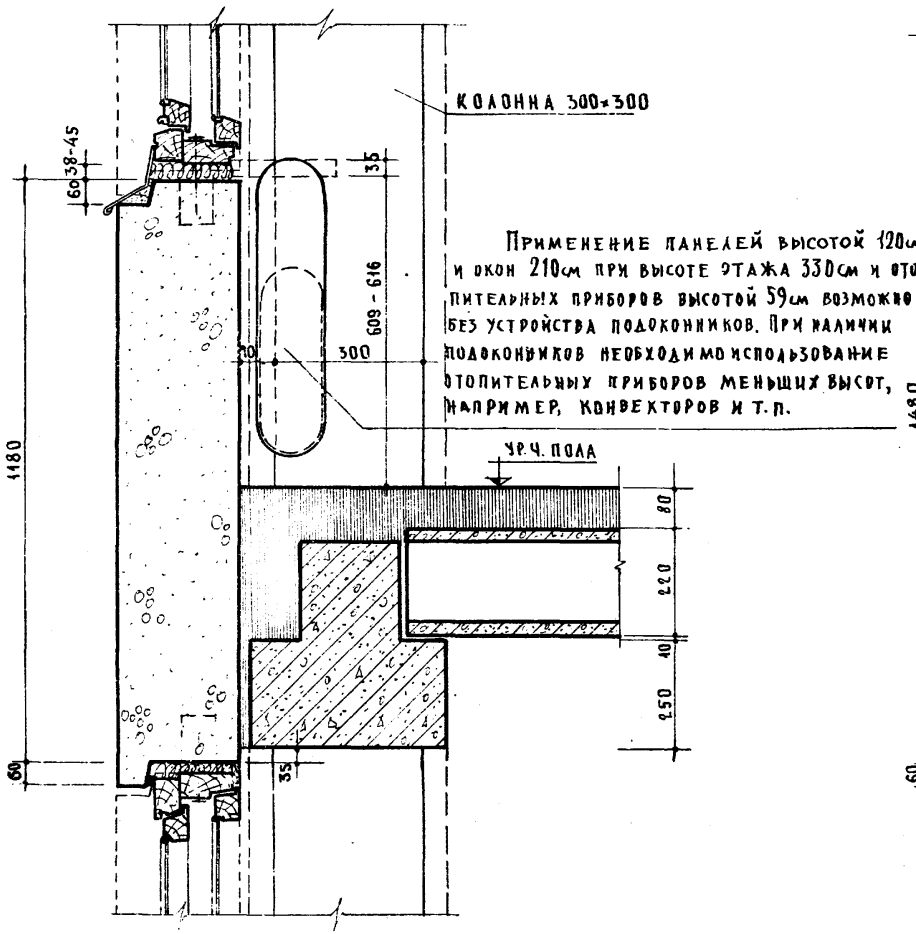

Применение панелей высотой 120см и окон 210см при высоте этажа 330см и отопительных приборов высотой 59см возможно без устройства подоконников. При наличии подоконников необходимо использование отопительных приборов меньших высот, например, конвекторов и т.п.

УЗЕЛ 1А

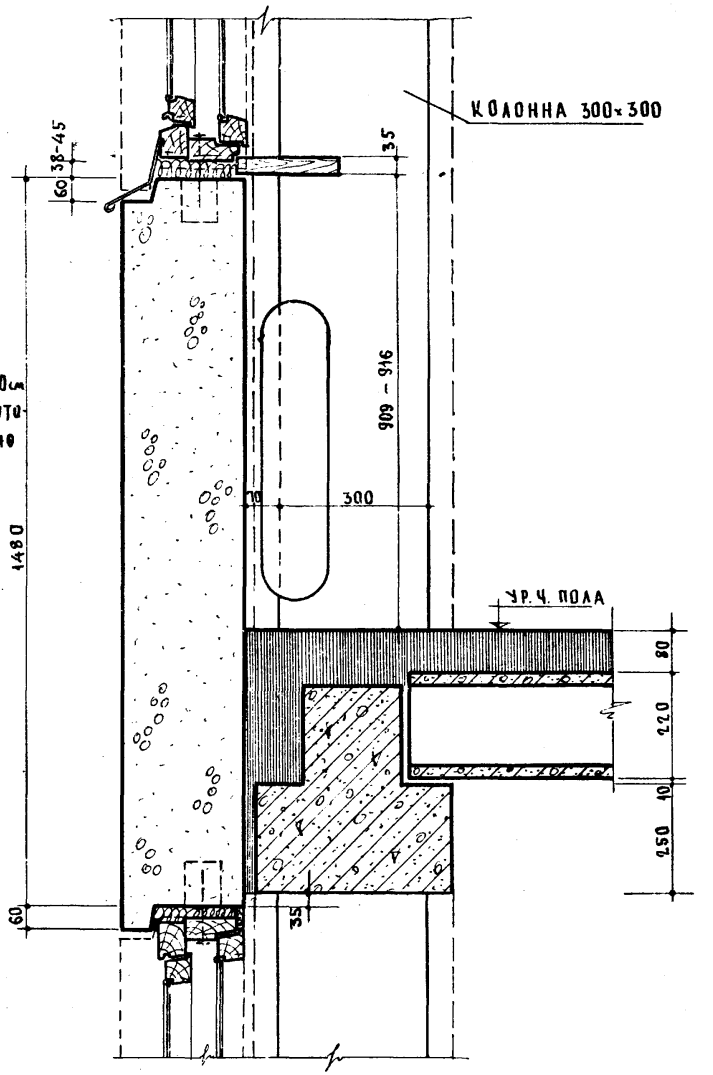

Примечания:

1. Пунктиром показана колонна сеч. 400×400 мм.
2. Маркировку узлов см. лист 9.

ЧАСТЬ III	Узлы „1" и „1А" с полосовыми панелями	ИИ-04	
		Лист 12	

| | | |

При неорганизованном водостоке

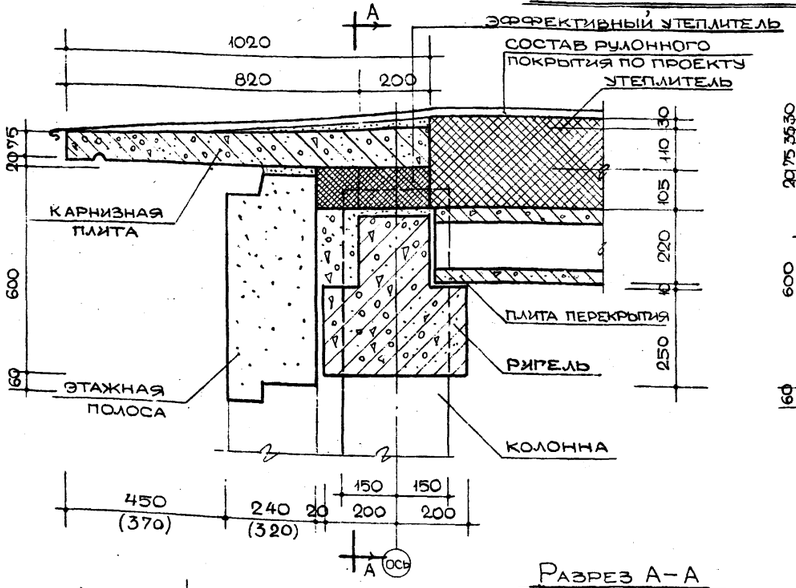

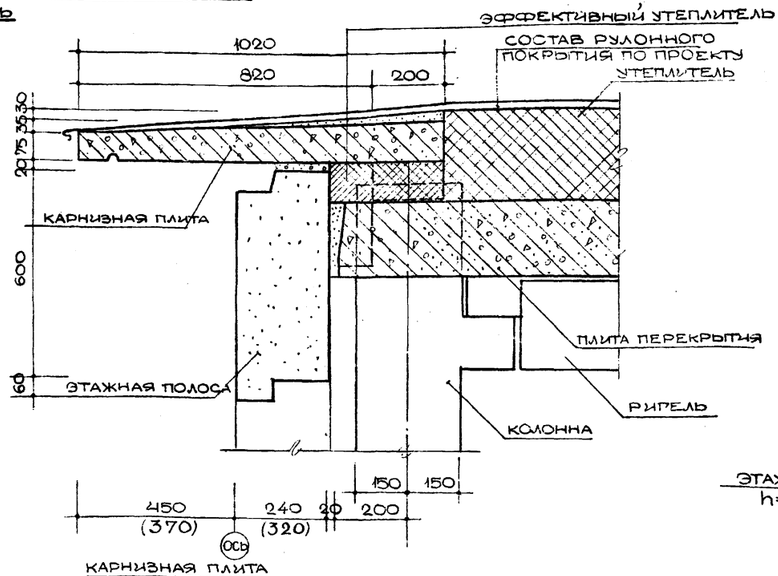

При внутреннем водостоке

Узел 2

(см. лист 9)

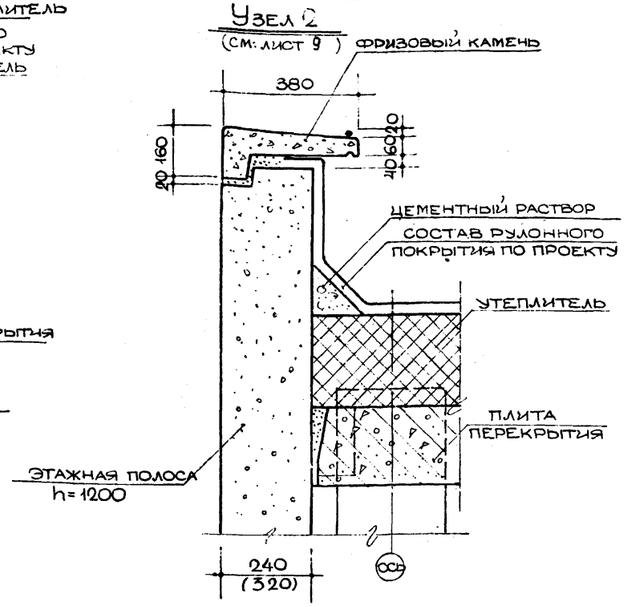

Разрез А–А

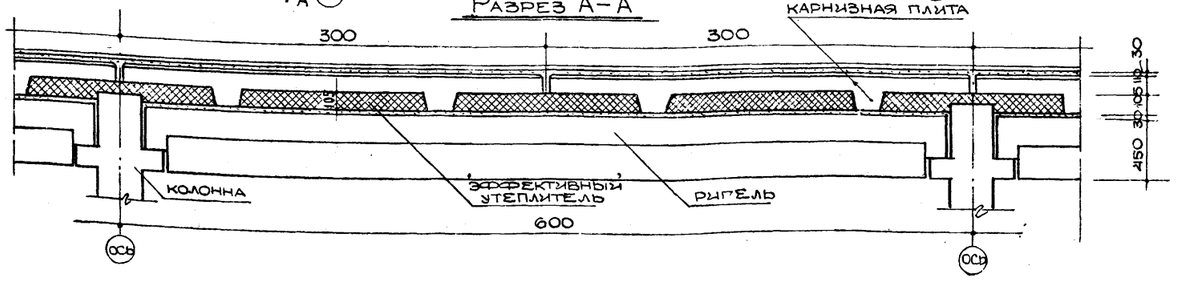

Примечание:
Цыфры в скобках относятся к панелям для II^20 климатического района.

ЧАСТЬ III	Разрезы по верху наружной стены при решении кровли с неорганизованным и внутренним водостоками.	ИИ-04
		лист 13

МИТЕП	24.VII 1964 г.	Нач. отд.	Фрадин	Инженер
		Гл. инж. отд.	Гольденберг	
ОИН	М-Б 1:10 1:25	Рук. гр. арх.	Чирков	
		Ст. инж.	Воробьев	
АРХ. N				

Репина

Инженер

Чирков

Воробьев

Фрадин

Гольденберг

Чирков

Воробьев

Нач. отд.

Гл. инж. отд.

Рук. гр. арх.

Ст. инж.

24.VII 1964 г.

М-Б 1:10 1:25

ОИН

АРХ. N

4 к 834

Репин. 2876 III

Примыкание наружной стеновой панели к ригелю

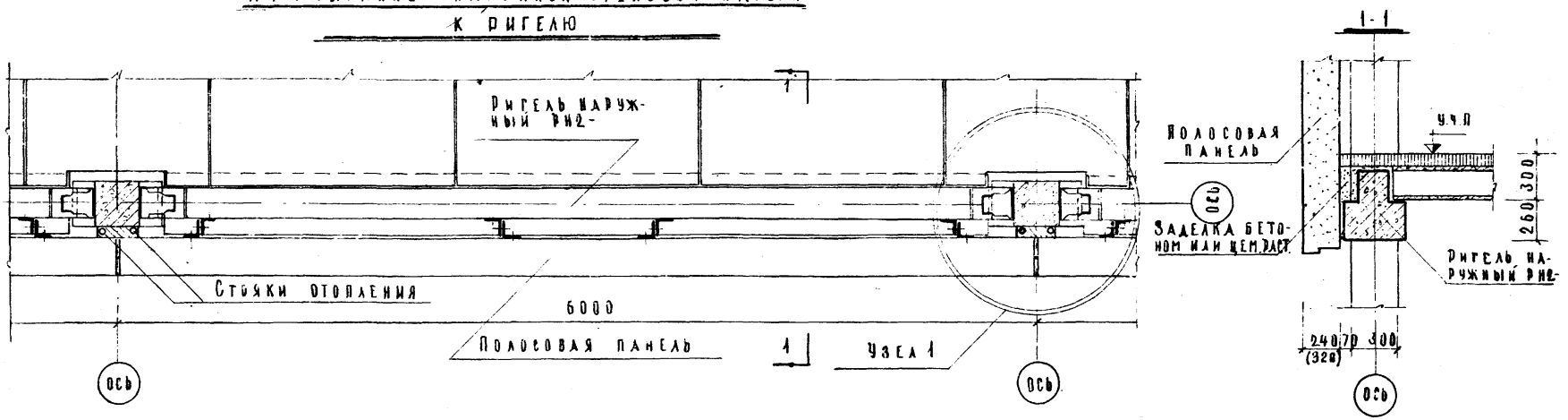

Примыкание наружной стеновой панели к наружной плите перекрытия

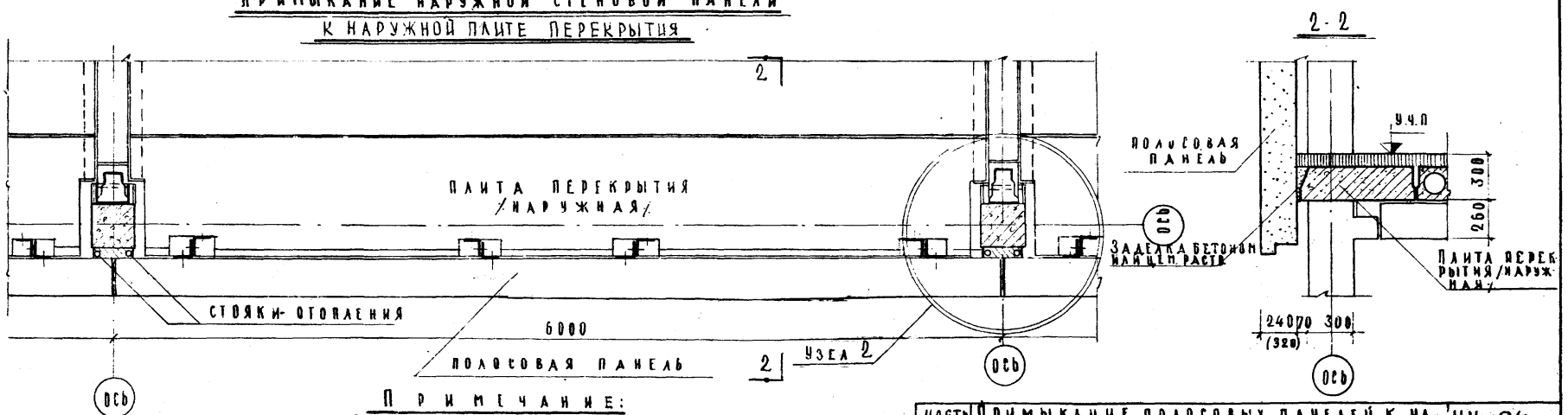

Примечание:

1. Узлы см. лист 15
2. Цифры в скобках относятся к панелям для II^го климатического района.

Часть III	Примыкание полосовых панелей к наружному ригелю и к наружной плите перекрытия	ИИ-04 Лист 14

МИТЭП НИО

Арх. N 46 х 35

Нач. отд. Гл. инж. Рук. гр. арх. Ст. инж. Н-б 1:25 — Фрадин, Гольденберг, Чирков, Воробьев, Копир, Зоя, Юдович

Нач. к-о Гл. инж. — Смирнова, Сомов

Карт. 287б/III

УЗЕЛ 1

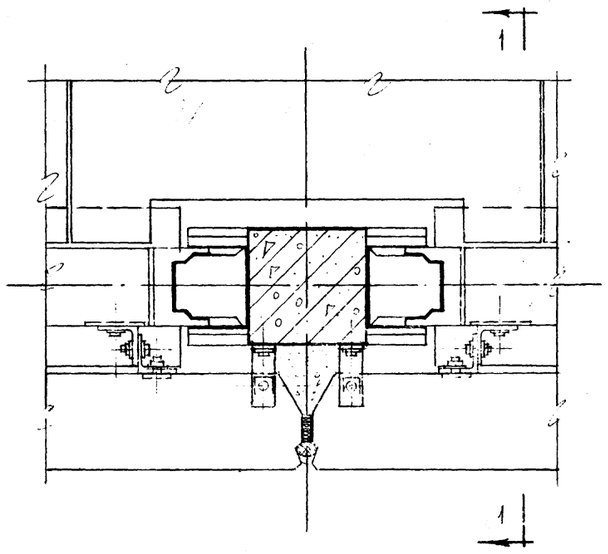

1-1

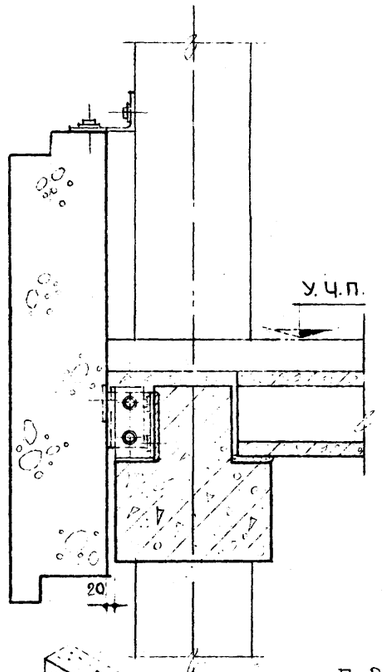

УЗЕЛ 2

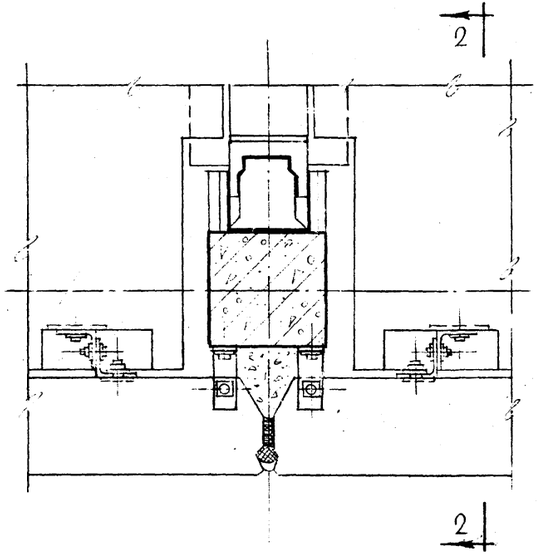

2-2

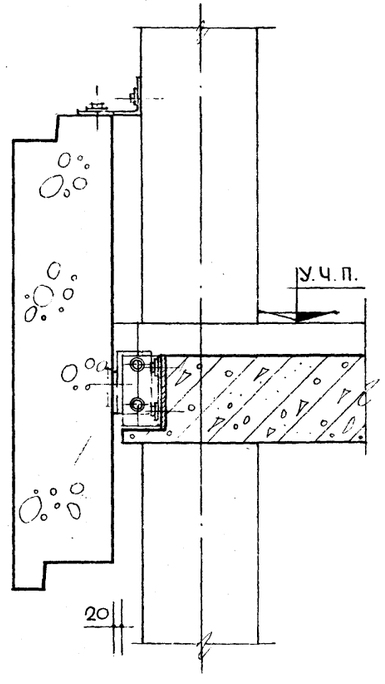

СИСТЕМА КРЕПЛЕНИЙ ДОПУСКАЕТ ВОЗМОЖНОСТЬ РЕГУЛИРОВАНИЯ В ТРЕХ НАПРАВЛЕНИЯХ

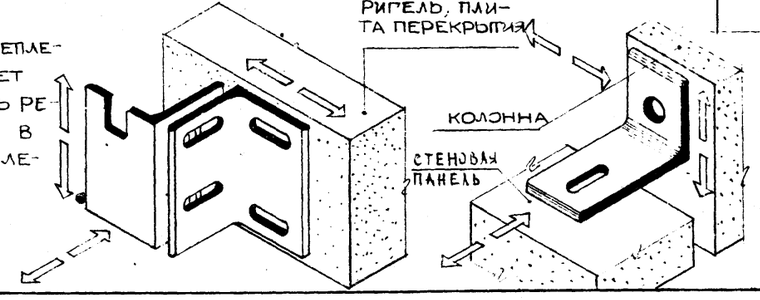

ПРИМЕЧАНИЯ:

1. Установка и выверка деталей крепления производится до установки стеновых панелей.
2. После монтажа стеновых панелей все металлические детали заделываются цементчым раствором.
3. Вертикальный стык панелей показан условно

ЧАСТЬ III	УЗЛЫ КРЕПЛЕНИЯ ПОЛОСОВЫХ ПАНЕЛЕЙ	ИИ-04
		ЛИСТ 15

ИИ-04	21.VII 1984 г.	НАЧ. НИО	ФРАДИН
	М-Б	ГЛ. ИНЖ. НИО	ГОЛДЕНБЕРГ
	1:10	СТ. ИНЖ.	БОРОБЬЕВ
		СТ. ИНЖ.	РЕПИНА

АРХ. N 46936

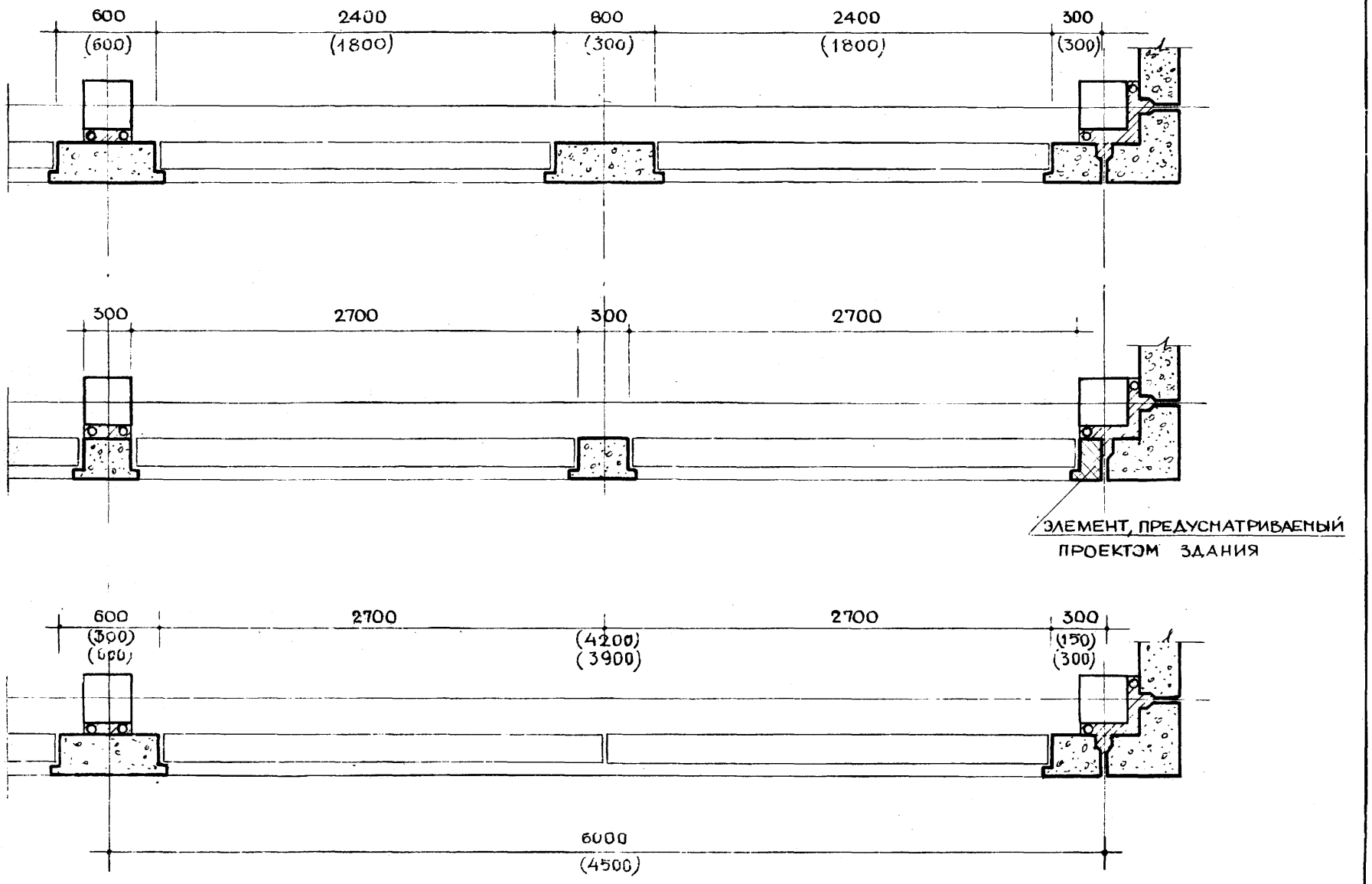

Примечания: Размеры в скобках показаны для планировочного параметра 4500 мм

ЧАСТЬ III	ВАРИАНТЫ КОМПОНОВОК ПРОСТЕНОЧНЫХ ПАНЕЛЕЙ В ПЛАНЕ	ИИ-04 ЛИСТ 16

НАЧ. К.О.	СМИРНОВА	
ГЛ. ИНЖ.	СОМОВ	
СОГЛАСОВ		
	КОРОТКОВА	
	IV	
	КОПИРОВ	
ФРАДИН	ГОЛЬДЕНБЕРГ	ЧИРКОВ	ВОРОБЬЕВ
НАЧ. ЧИС	ГЛ. ИНЖ. НИО	РУК. ГР. АРХ.	СТ. ИНЖ.
ЦЕНТ X 1954 г.	М-Б 1:25	
МИТЭП	НИО	
АРХ №	46337	

Ф-2

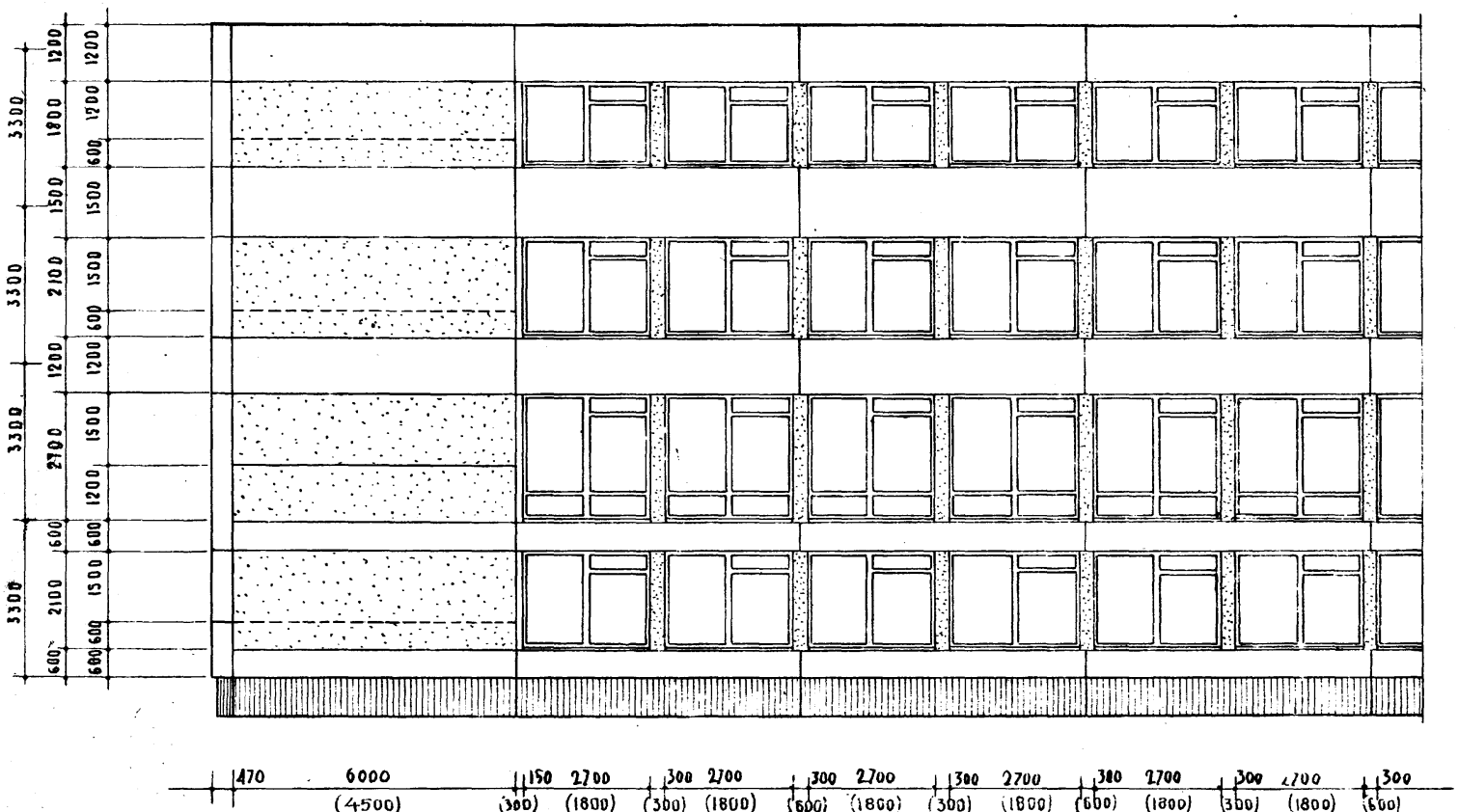

Примечание:

1. Пунктиром показана разбивка глухого участка стен с панелями максимальной высоты 150см.
2. Размеры в скобках даны для планировочного параметра 4500 мм.

Часть III	Примеры компоновок панелей на фасаде	ИИ-04
		Лист 17

Нач. К.О. Смирнова
Гл. инж. К.О. Сомов
Нач. НИО
Гл. инж. НИО
Рук. гр. арх.
Ст. инж.
Фрадин
Гольденберг
Чирков
Воробьев
Исполнитель
Копировал
Вейкшан
Никонова
МИТЭП
НИО
Арх. № 46838

Корп. 2376/III



Примечание:

1. Пунктиром показана разбивка глухого участка стен с панелями максимальной высоты 150см.
2. Размеры в скобках даны для планировочного параметра 4500 мм.

Часть III	Примеры компоновок панелей на фасаде	ИИ-04 Лист 18

МИТЭП НИО

Арзн 46859

Нач. НИО Фрадин; Гл. инж. НИО Гольденберг; Рук. гр. арх. Чиркова; Ст. инж. Воробьев; Испр. Вейкшан; Копировала Воротынцева; 10.X 1964г; М 1:100

Карт. 2874/III



Примечание:

1. Пунктиром показана разбивка глухого участка стен с панелями максимальной высоты 150 см.
2. Размеры в скобках показаны для планировочного параметра 4500 мм.

МИТЭП НИО	Нач. НИО	Фрадин	Нач. К.О. Смирнова
	Гл. инж. НИО	Гладенберг	Гл. инж. К.О. Сомов
	Рук. гр. арх.	Чирков	Исполнит. Венкшан
	Ст. инж.	Воробьев	Копиров 1.06 Юдович
	М-б 1:100	10.X 1964 г.	
Арх. № 46840			

Часть III	Примеры компоновок панелей на фасаде	ИИ-04 Лист 19

Ф-2

Карт. № 2876/III

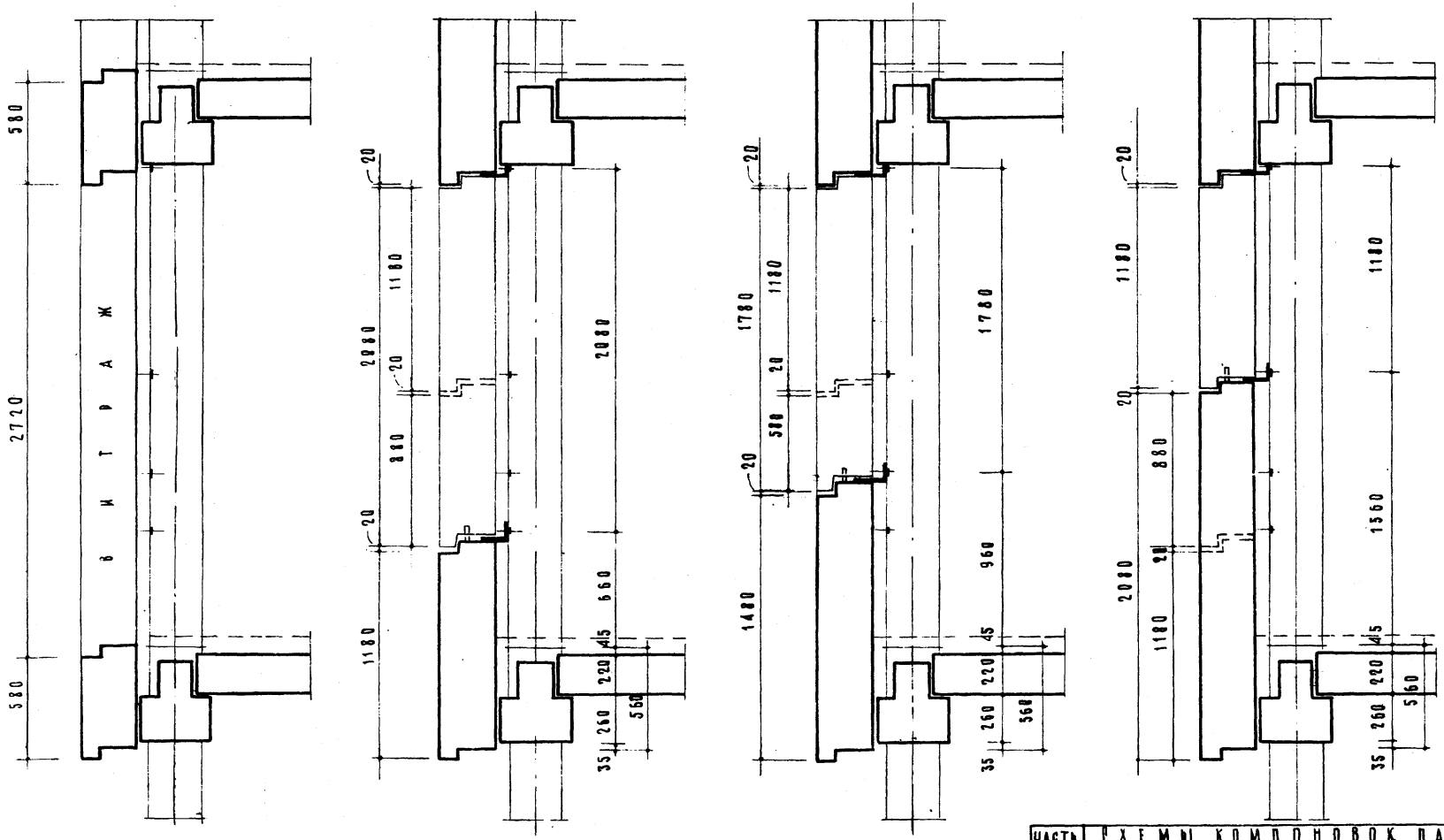

МИТЭП	Н. И. О.	10 X 1964г.
		М-6 1:20
	НАЧ. НЕЗ	ФРАДИН
	ГЛ. ИНЖ. НИО	ГОЛОДЕНЬКОВ
	СТ. ИНЖЕНЕР	ВОРОБЬЕВ
Арх. № 46841		

ЧАСТЬ III	СХЕМЫ КОМПОНОВОК ПАНЕЛЕЙ НАРУЖНЫХ СТЕН ПО ВЕРТИКАЛИ ПРИ ВЫСОТЕ ЭТАЖА 3,30 м	ИИ-04
		Лист 20

Карт. 2878/III

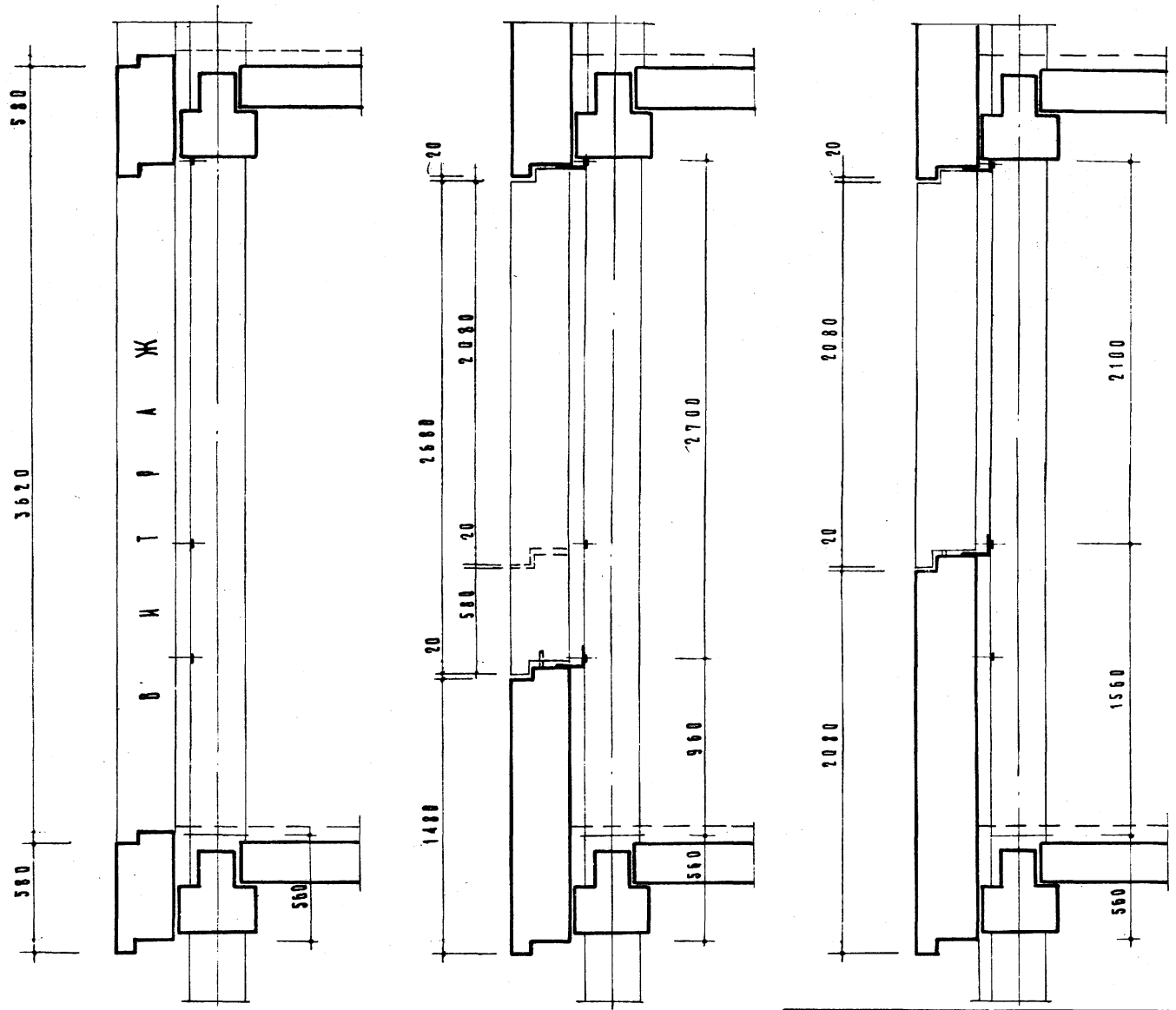

ЧАСТЬ III	СХЕМЫ КОМПОНОВОК ПАНЕЛЕЙ НАРУЖНЫХ СТЕН ПО ВЕРТИКАЛИ ПРИ ВЫСОТЕ ЭТАЖА 4.20 м.	ИИ-04	ЛИСТ 21

Карт. 22761 III.

ЦИТЭП Н. И. О.

Арх. № 46842

Нач. НИО Гл. инж. НИО Ст. инженер

Фрадин Гольденберг Воробьев

40.X.1964г. М-Б 1:20

gost.e-ecolog.ru