ГОСУДАРСТВЕННЫЙ КОМИТЕТ СОВЕТА МИНИСТРОВ СССР
ПО ДЕЛАМ СТРОИТЕЛЬСТВА
(ГОССТРОЙ СССР)

ТИПОВЫЕ КОНСТРУКЦИИ И ДЕТАЛИ ЗДАНИЙ И СООРУЖЕНИЙ

Серия 1.462-1

ЖЕЛЕЗОБЕТОННЫЕ ПРЕДВАРИТЕЛЬНО НАПРЯЖЕННЫЕ БАЛКИ С ПАРАЛЛЕЛЬНЫМИ ПОЯСАМИ ПРОЛЕТОМ 12 м ДЛЯ ПОКРЫТИЙ ЗДАНИЙ С ПЛОСКОЙ И СКАТНОЙ КРОВЛЕЙ

Выпуск II

РАБОЧИЕ ЧЕРТЕЖИ
АРМАТУРНЫХ ИЗДЕЛИЙ
И ЗАКЛАДНЫХ ДЕТАЛЕЙ

10401-02
Цена 0-35
ЦЕНТРАЛЬНЫЙ ИНСТИТУТ ТИПОВЫХ ПРОЕКТОВ
МОСКВА

gost.e-ecolog.ru

ГОСУДАРСТВЕННЫЙ КОМИТЕТ СОВЕТА МИНИСТРОВ СССР
ПО ДЕЛАМ СТРОИТЕЛЬСТВА
(ГОССТРОЙ СССР)

ТИПОВЫЕ КОНСТРУКЦИИ И ДЕТАЛИ ЗДАНИЙ И СООРУЖЕНИЙ

Серия 1.462-1

ЖЕЛЕЗОБЕТОННЫЕ ПРЕДВАРИТЕЛЬНО НАПРЯЖЕННЫЕ БАЛКИ С ПАРАЛЛЕЛЬНЫМИ ПОЯСАМИ ПРОЛЕТОМ 12 м ДЛЯ ПОКРЫТИЙ ЗДАНИЙ С ПЛОСКОЙ И СКАТНОЙ КРОВЛЕЙ

Выпуск II

РАБОЧИЕ ЧЕРТЕЖИ
АРМАТУРНЫХ ИЗДЕЛИЙ
И ЗАКЛАДНЫХ ДЕТАЛЕЙ

РАЗРАБОТАНЫ

Государственным ордена трудового
красного знамени
ПРОЕКТНЫМ ИНСТИТУТОМ ПРОМСТРОЙПРОЕКТ
Главного управления по строительному
проектированию
предприятий, зданий и сооружений
ГОССТРОЯ СССР
совместно с НИИЖБ

УТВЕРЖДЕНЫ И ВВЕДЕНЫ
в действие с 1/II 1970 г. постановлением
ГОССТРОЯ СССР
от 29/XII 1969 г. № 143

ЦЕНТРАЛЬНЫЙ ИНСТИТУТ ТИПОВЫХ ПРОЕКТОВ
МОСКВА

1.462-02 2

Содержание

стр.

Пояснительная записка 2

Лист 1. Каркас К1 3

Лист 2. Каркасы К2, К3 4

Лист 3. Каркас К4 5

Лист 4. Каркас К5 6

Лист 5. Каркас К6 . . . . . [illegible]

Лист 6. Каркас К7 . . . . . [illegible]

Лист 7. Каркас К8 . . . . . [illegible]

Лист 8. Каркас К9 . . . . . [illegible]

Лист 9. Каркас К10 . . . . . [illegible]

Лист 10. Каркас К11 . . . . . [illegible]

Лист 11 Закладная деталь М-1 . . . . . [illegible]

Лист 12 Закладная деталь М-2 . . . . . [illegible]

Лист 13. Соединительная деталь МС-1 . . . 15

Лист 14. Закладная деталь М3-8 . . . . . [illegible]

Лист 15. Закладная деталь М3-8А . . . . . [illegible]

Лист 16. Закладная деталь М4-3-1 . . . . . [illegible]

Лист 17. Закладная деталь [illegible] . . . . . [illegible]

Лист 18. Спецификация стали напрягаемой арматуры . . . . . [illegible]

Гл. конструктор Гл. инж. пр. Апраменко Ильштейн

г. Москва

ТК	Балки с параллельными поясами пролетом 12м	1.462-1	
1969	Содержание	Выпуск II	—

Пояснительная записка

1. Выпуск II серии 1.462-1 содержит рабочие чертежи арматурных изделий балок с параллельными поясами пролетом 12 м для покрытий зданий с плоской и скатной кровлей.

2. Арматурные изделия - каркасы, отдельные позиции и закладные детали должны изготовляться в соответствии с требованиями действующих нормативных документов, в частности: СНиП I-В.4-62 „Арматура для железобетонных конструкций";

ГОСТ 10922-64 „Арматура и закладные детали сварные для железобетонных конструкций. Технические требования и методы испытаний";

СН390-69 „Указания по применению в железобетонных конструкциях стержневой арматуры";

СН313-65 „Инструкция по технологии изготовления и установке стальных закладных деталей в сборных железобетонных и бетонных изделиях" (3-е изд.);

СН393-69 „Указания по сварке соединений арматуры и закладных деталей железобетонных конструкций";

3. Изготовление каркасов следует выполнять в кондукторах при помощи контактной точечной сварки.

4. Упрочнение напрягаемой арматуры класса А-III В должно производиться с контролем напряжений и удлинений.

5. Стыкование стержней при заготовке арматуры должно производиться с помощью контактной стыковой электросварки. Стыкование стержней из арматуры класса А-III В производится до их упрочнения вытяжкой.

ПРОМСТРОЙПРОЕКТ г. Москва	Зам. гл. инж.	Белкин	
	Нач. СКО-1	Дрампов	
	Гл. констр.	Авраменко	
	Гл. инж. пр.	Альтштейн	

ТК	Балки с параллельными поясами пролетом 12 м	1.462-1	
1969	Пояснительная записка	Выпуск II	—

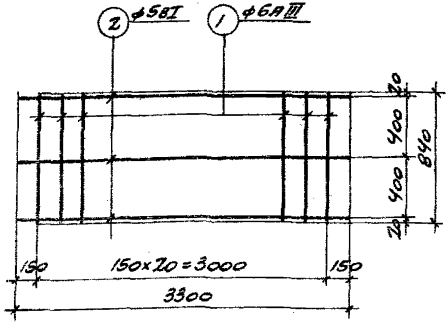

Марка изделия	№ поз.	Эскиз	ф мм	Длина мм	Кол. шт.	Выборка стали ф, мм	Выборка стали общая д.л.м	Выборка стали вес, кг
К1	1	———	6АIII	840	21	5ВI	9,9	1,5
	2		5ВI	3300	3	6АIII	17,6	3,9
						Итого		5,4

Зам. гл. инж. ин.	Бедкин		
Нач. СКО-1	Драпов		
Гл. конструктор	Авраменко		
Гл. инж. пр.	Альтштейн		
Ст. инж.	Вершинина		
Ст. техник	Михеева		
Проверил	Зубко		

ПРОМСТРОЙПРОЕКТ
г. Москва

ТК	Балки с параллельными поясами пролетом 12 м.	1.462-1	
1969	Каркас К1	Выпуск II	Лист 1

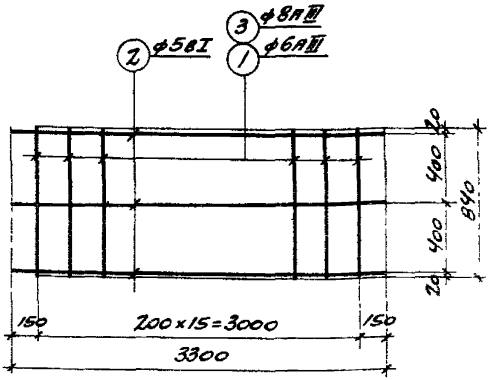

Марка изделия	№ поз	Эскиз	ф мм	Длина мм	Кол шт	Выборка стали: ф, мм	общая дл м	вес, кг
К2	1		6AIII	840	16	5BI	9,9	1,5
	2		5BI	3300	3	6AIII	13,4	3,0
						Итого		4,5
К3	2		5BI	3300	3	5BI	9,9	1,5
	3		8AIII	840	16	8AIII	13,4	5,3
						Итого		6,8

Промстройпроект г. Москва

ТК | Балки с параллельными поясами пролетом 12 м | 1.462-1

1969 | Каркасы К2, К3 | Выпуск II | Лист 2

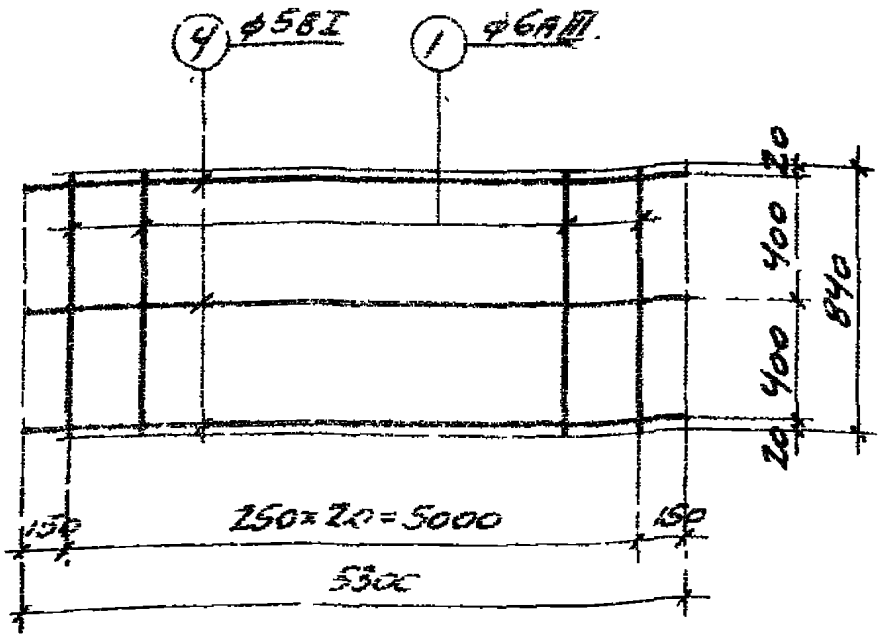

Марка изделия	№ поз.	Эскиз	ф мм	Длина мм	Кол. шт.	Выборка стали		
						ф, мм	общая дл. м	вес, кг
К4	1	———	6АIII	840	21	5ВI	15,9	2,4
	4		5ВI	5300	3	6АIII	17,6	3,9
						Итого		6,3

ТК	Балки с параллельными поясами пролетом 12 м	1.462-1	
1969	Каркас К4	Выпуск II	Лист 3.

ПРОМСТРОЙПРОЕКТ г. Москва

Гл. инж. ин. Белкин
Нач. Скл. Ярмолов
Гл. конструк. Авраменко
Гл. инж. пр. Властителин

Ст. инж. Вершинина
Ст. техник Миссеева
Проверил Зубко

10401-02 7

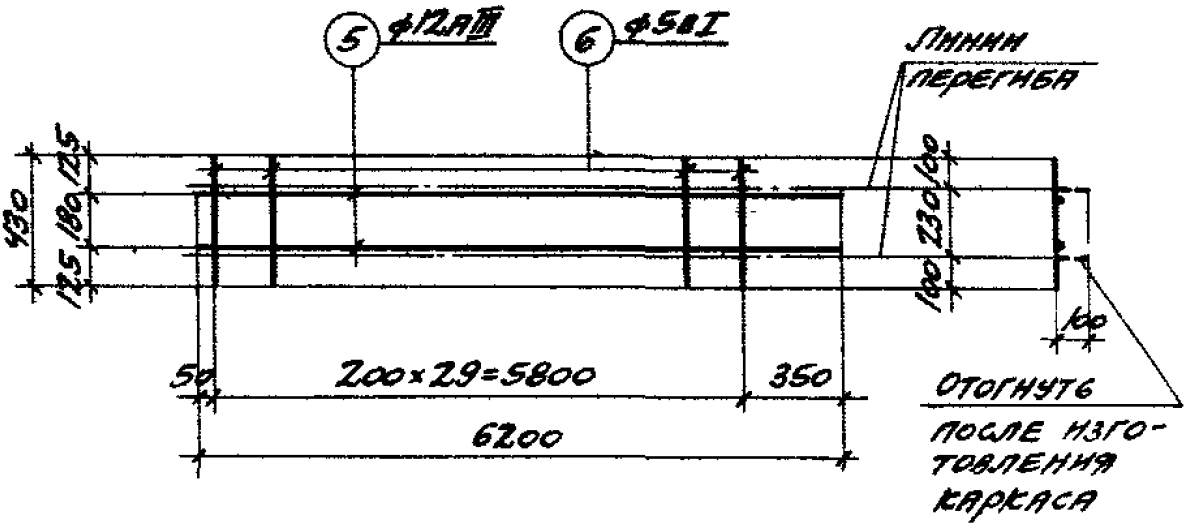

Марка изделия	№ поз	Эскиз	ф мм	Длина мм	Кол. шт.	Выборка стали		
						ф, мм	общая дл. м	вес, кг
К5	5	———	12АIII	6200	2	5ВI	12,9	2,0
	6		5ВI	430	30	12АIII	12,4	11,0
						Итого		13,0

Зам. гл. инж. пр.	Белкин	
Нач. СКО-1	Дрампов	
Гл. констр.	Авраменко	
Гл. инж. пр.	Альтштейн	
Ст. инж.	Вершинина	
Ст. техник	Михеева	
Проверил	Зубко	

ПРОМСТРОЙПРОЕКТ г. Москва

ТК	Балки с параллельными поясами пролетом 12 м	1.462-1	
1969	Каркас К5	Выпуск II	Лист 4

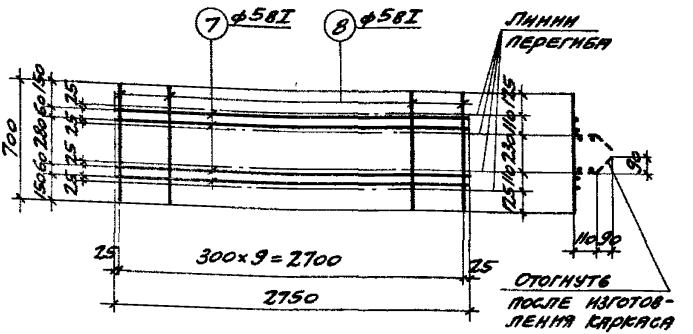

Марка изделия	№ поз	Эскиз	ф мм	Длина мм	Кол шт	Выборка стали ф, мм	Общая дл м	Вес, кг
К6	7	———	5вI	2750	4	5вI	18,0	2,8
	8		5вI	700	10			

ПРОМСТРОЙПРОЕКТ г. Москва	Зам. гл. инж. ин. Ст. инж. пр.	Бе...кин	Ст. инж.	Вершинина
	Инж. СКО-1	Дрампов	Ст. техник	Михеева
	Гл. конструк.	Авраменко	Проверил	Зубко
	Гл. инж. пр.	Альтштейн		

ТК	Балки с параллельными поясами пролетом 12м	1.462-1	
1969	Каркас К6	Выпуск II	Лист 5

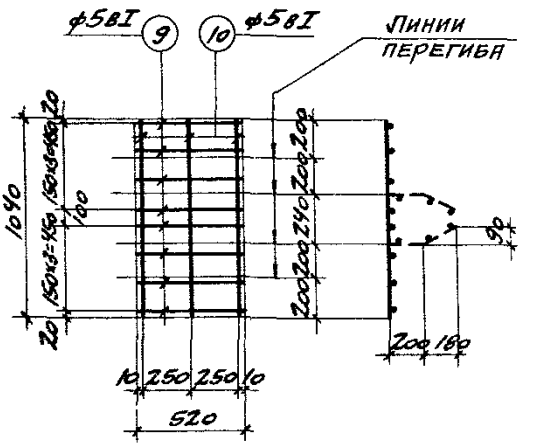

Марка изделия	№ поз	Эскиз	ф мм	Длина мм	Кол. шт.	Выборка стали		
						ф, мм	Общая дл м	Вес, кг
К7	9		5ВI	520	8	5ВI	7,3	1,1
	10	———	5ВI	1040	3			

ТК	Балки с параллельными поясами пролетом 12 м	1.462-1	
1969	Каркас К7	Выпуск II	Лист 6

ПРОМСТРОЙПРОЕКТ г. Москва

НАЧ СКО-1	Дрампов	
ГЛ КОНСТР	Авраменко	
ГЛ ИНЖ ПР	Альтштейн	
СТ. ТЕХНИК	Михеева	
ПРОВЕРИЛ	Зубко	

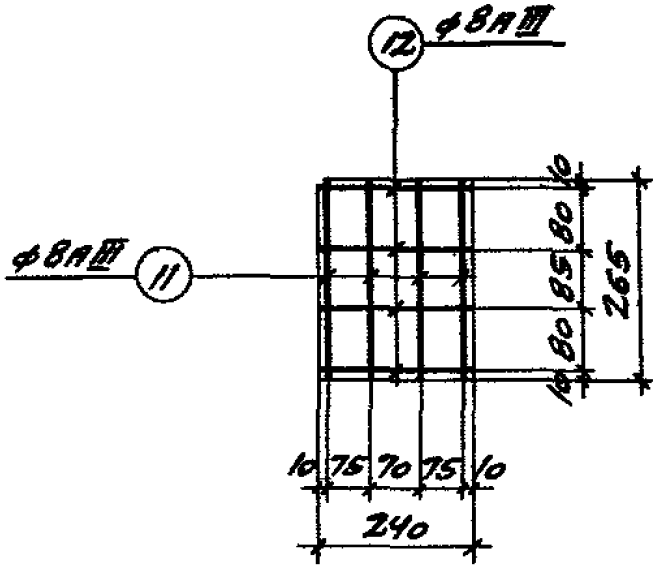

Марка изделия	№ поз	Эскиз	ф мм	Длина мм	Кол шт	Выборка стали		
						ф, мм	Общая дл м	Вес, кг
К8	11	———	8АIII	265	4	8АIII	2,0	0,8
	12		8АIII	240	4			

Зам гл инж ин	Белкин	Ст инж	Вершинина
Нач СКО-1	Дрампов	Ст техник	Михеева
Гл констр	Авраменко	Проверил	Зубко
Гл инж пр	Альтштейн		

ПРОМСТРОЙПРОЕКТ г Москва

ТК	Балки с параллельными поясами пролетом 12м	1462-1	
1969	Каркас К8	Выпуск II	Лист 7

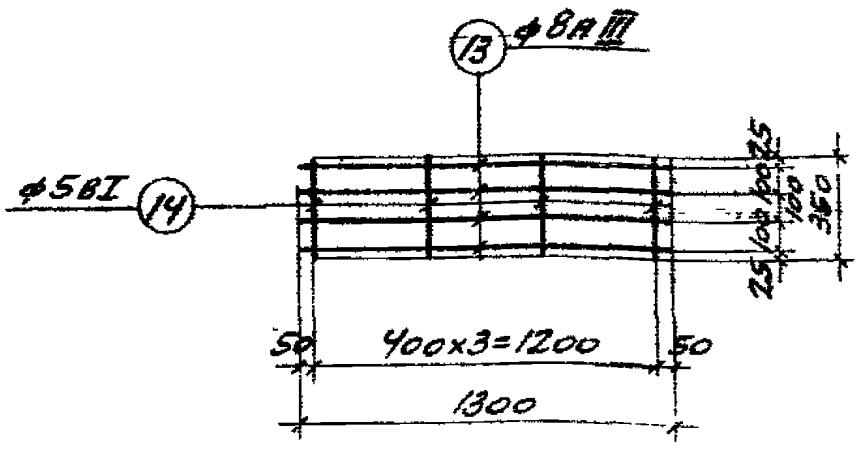

Марка изделия	№ поз.	Эскиз	ф мм	Длина мм	Кол. шт.	Выборка стали		
						ф, мм	общая дл. м	вес, кг
К9	13	———	8АIII	1300	4	5ВI	1,4	0,2
	14		5ВI	350	4	8АIII	5,2	2,1
						Итого		2,3

ТК	Балки с параллельными поясами пролетом 12 м	1.462-1	
1969	Каркас К9.	Выпуск II	Лист 8

ПРОМСТРОЙПРОЕКТ г. Москва

Нач. СКО-1 Дрампов
Гл. констр. Авраменко
Гл. инж. пр. Альтштейн
Ст. техник Мижеева
Проверил Зубко

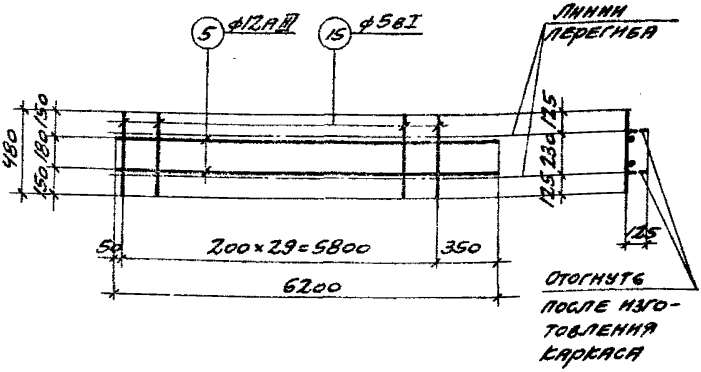

Марка изделия	№ поз.	Эскиз	ф мм	Длина мм	Кол. шт.	Выборка стали ф, мм	общая д.л. м	Вес, кг
К10	5	———	12АIII	6200	2	5ВI	14,4	2,2
	15		5ВI	480	30	12АIII	12,4	11,0
						Итого		13,2

ТК	Балки с параллельными поясами пролетом 12м	1.462-1	
1969	Каркас К10	Выпуск II	Лист 9

ПРОМСТРОЙПРОЕКТ г. Москва

Зам. гл. инж. Нач. сект. Гл. констр. Гл. инж. пр. Бережин Добрынов Авраменко Ильштейн

Ст. инж. Ст. техник Проверил Вершинина Миссеева Зубко

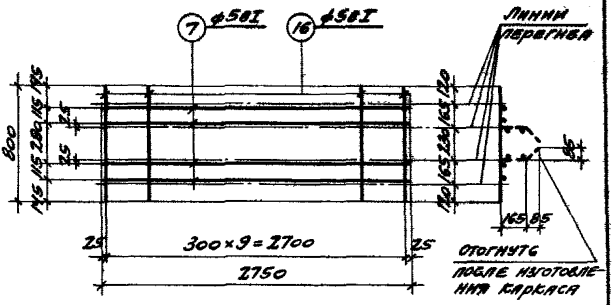

Марка изделия	№ поз.	Эскиз	⌀ мм	Длина мм	Кол. шт.	Выборка стали ⌀, мм	Общая дл. м	Вес, кг
К11	7	———	5ВI	2750	4	5ВI	19,0	2,9
	16		5ВI	800	10			

Гл. инж. пр.	Нач. СКО-1	Гл. констр.	Гл. инж. пр.
Белкин	Дрампов	Авраменко	Альтштейн
Ст. инж.	Ст. техник	Проверил	
Шереметев	Мисеева	Зубко	

ПРОМСТРОЙПРОЕКТ г. Москва

ТК	Балки с параллельными поясами пролетом 12 м	1.462-1	
1969	Каркас К11	Выпуск II	Лист 10

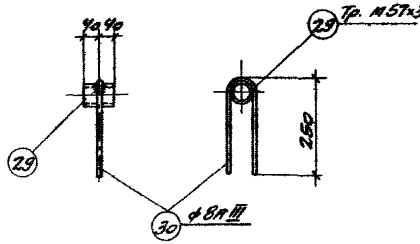

Марка изделия	№ поз.	Эскиз	ф мм	Длина мм	Кол. шт.	Выборка стали		
						ф, мм	общая дл. м	вес, кг
М1	29	Труба М57х3	—	80	1	—	0,08	0,4
	30	R=30 220	8А III	540	1	8А III	0,5	0,2
						Итого		0,6

ТК	Балки с параллельными поясами пролетом 12 м	1.462-1	
1969	Закладная деталь М1	Выпуск II	Лист 11

ПРОМСТРОЙПРОЕКТ г. Москва

Зам. гл. инж. ин. Ч.Ч. СКО-1 Гл. констр. Гл. инж. пр.

Зелкин Соломов Авраменко Альтштейн

Ст. инж. Ст. техник Проверил

Вершинина Максеева Зубко

Вершин

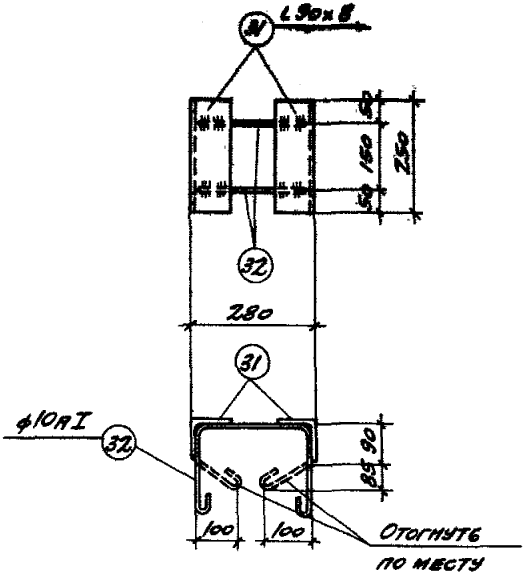

Марка изделия	№ поз.	Эскиз	ф мм	Длина мм	Кол. шт.	Выборка стали		
						ф, мм	общая дл. м	вес, кг
М2	31	L 90×8	—	250	2	—	0,5	5,4
	32	255 (220, 220)	10АI	820	2	10АI	1,6	1,0
						Итого		6,4

ТК	Балки с параллельными поясами пролетом 12 м	1.462-1	
1969	Закладная деталь М2	Выпуск II	Лист 12

Гл. конструктор Авраменко
Гл. инж. пр. Альтштейн
Проверил Зубко

ПРОМСТРОЙПРОЕКТ г. Москва

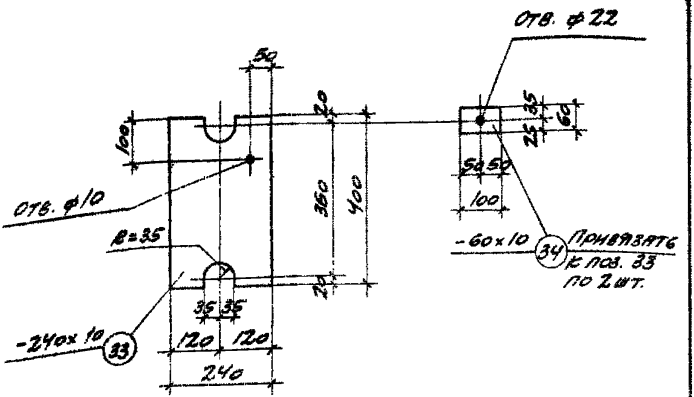

Марка изделия	№ поз.	Эскиз	ф мм	Длина мм	Кол шт.	Выборка стали		
						ф, мм	Общая дл. м	Вес, кг
МС-1	33	-240×10	—	400	1	—	0,4	7,5
	34	-60×10	—	100	2	—	0,2	0,9
						Итого		8,4

ПРОМСТРОЙПРОЕКТ г. Москва

Зам. гл. инж. пр. Белкин
Нач. сек. Драмлов
Гл. конструктор Апраменко
Гл. инж. пр. Алтштейн

Ст. инж. Вершинина
Ст. техник Мюсеева
Проверил Зубко

ТК	Балки с параллельными поясами пролетом 12 м	1.462-1	
1969	Соединительная деталь МС-1	Выпуск II	Лист 13

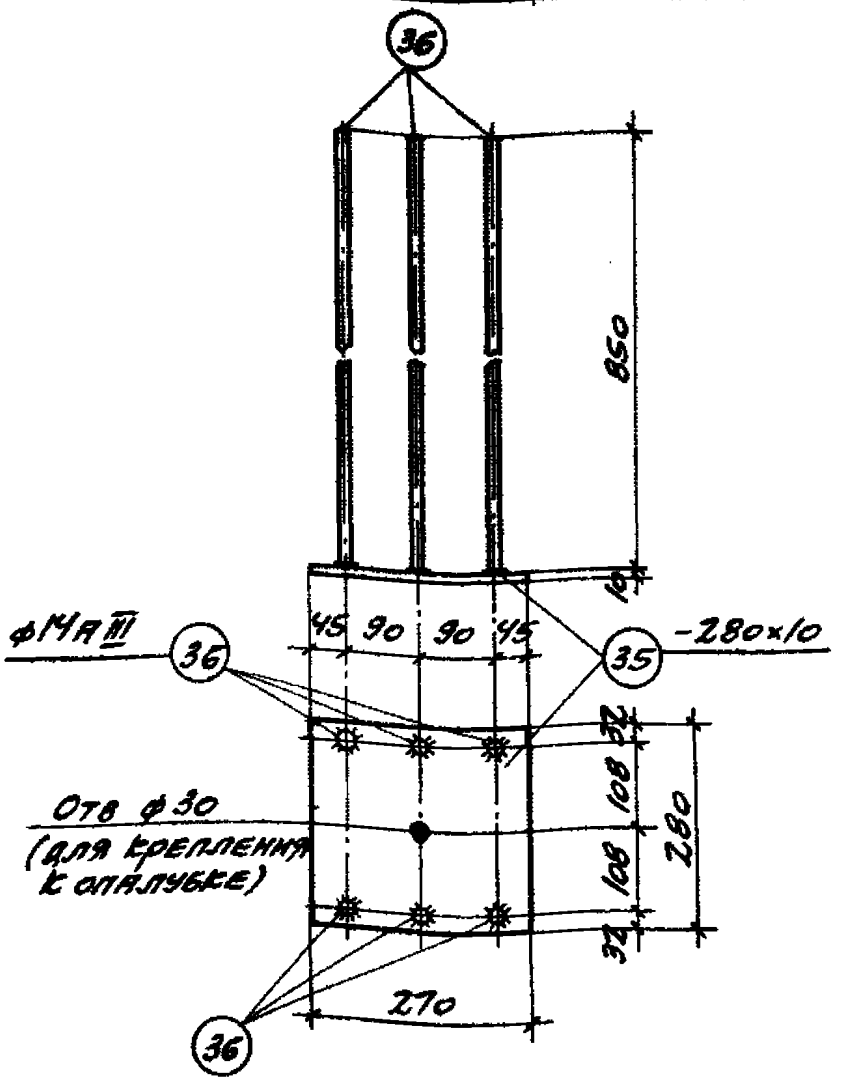

Марка изделия	№ поз.	Эскиз	ф мм	Длина мм	Кол. шт	Выборка стали		
						ф, мм	общая дл. м	вес, кг
М3-8	35	-270×10	—	280	1	—	0,28	5,9
	36	———	14А III	850	6	14А III	5,1	6,2
						Итого		12,1

ТК	Балки с параллельными поясами пролетом 12м	1.462-1	
1969	Закладная деталь М3-8	Выпуск II	Лист 14

ПРОМСТРОЙПРОЕКТ г. Москва

Нач. СКО-1 Дрампов
Гл. конструк. Авраменко
Гл. инж. пр. Альтштейн
Ст. техник Мисеева
Проверил Зубко

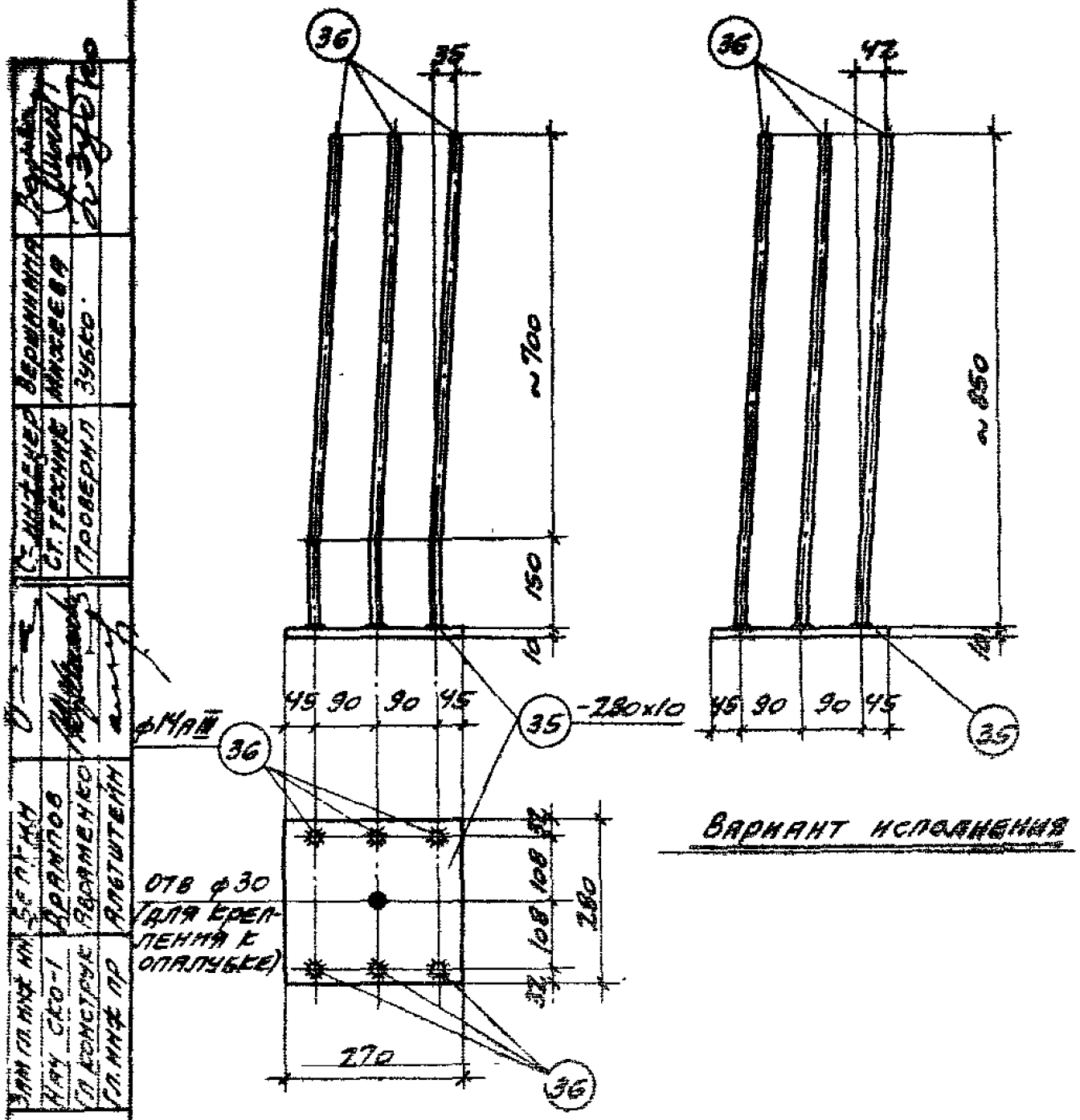

Смотреть совместно с листом 14

ТК	Балки с параллельными поясами пролетом 12м		1.462-1
1969	Закладная деталь МЗ-8А	Выпуск II	Лист 18

ПРОМСТРОЙПРОЕКТ г. Москва

Зам. гл. инж. ин.	Бергман	С. инженер	Вершинина
Нач. СКО-1	Дрампов	Ст. техник	Михеева
Гл. конструк.	Авраменко	Проверил	Зубко
Гл. инж. пр.	Алтштейн		

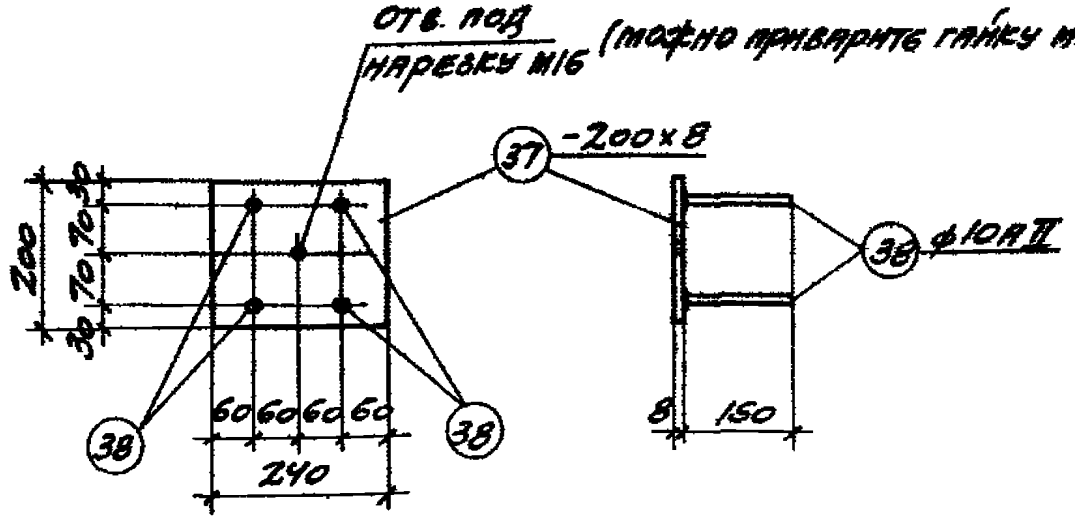

Марка изделия	№ поз.	Эскиз	ф мм	Длина мм	Кол шт.	Выборка стали		
						ф, мм	Общая дл. м	Вес, кг
М4-3-1	37	-200×8	—	240	1	—	0,24	3,0
	38	———	10АII	150	4	10АII	0,6	0,4
						Итого		3,4

Нач. СКО-1	Дрампов	Ст. Тежник	Михеева
Гл. констр.	Авраменко	Проверил	Зубко
Гл. инж. пр.	Альтштейн		

ПРОМСТРОЙПРОЕКТ г. Москва

ТК	Балки с параллельными поясами пролетом 12 м	1.462-1	
1969	Закладная деталь М4-3-1	Выпуск II	Лист 16

20

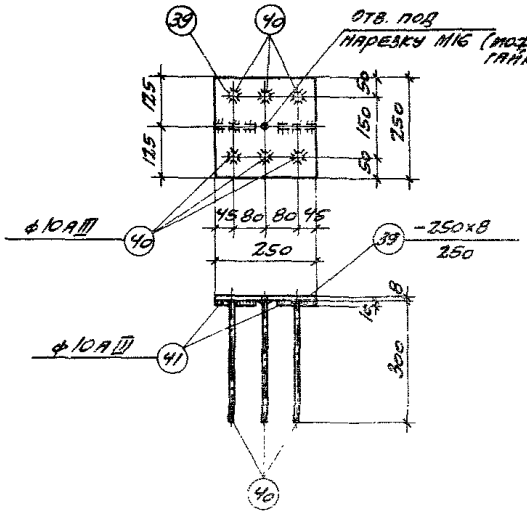

Марка изделия	№ поз.	Эскиз	ф мм	Длина мм	Кол. шт	Выборка стали		
						ф, мм	Общая длина	Вес, кг
А-1С	39	-250×8	—	250	1	—	0,25	3,9
	40	———	10АIII	300	6	10АIII	2,0	1,2
	41		10АIII	100	2	Итого		5,1

ТК	Балки с параллельными поясами пролетом 12м	1.462-1	
1969	Закладная деталь А-1С	Выпуск II	Лист 17

ПРОМСТРОЙПРОЕКТ г. Москва

Зам. гл. инж. пр. Нач. скс-1 Гл. конструк. Гл. инж. пр.

Зам. гл. инж. пр. Дрампов Ф. Фрамменко Альтштейн

Ст. инж. Ст. техник Проверил

Вершинина Михеева Зубко

Варшавский Лиман Л. Зубко

10401-02 21

Марка изделия	№ поз.	Эскиз	ф мм	Длина мм	Кол. шт.	Выборка стали ф, мм	общая дл м	вес, кг
Отдельные позиции	17	Напрягаемая арматура	5ВрII	11960	1	5ВрII	11,96	1,84
	18		15П7	11960	1	15П7	11,96	13,31
	19		20АтV	11960	1	20АтV	11,96	29,54
	20		22АтV	11960	1	22АтV	11,96	35,64
	21		18АтVI	11960	1	18АтVI	11,96	23,92
	22		20АтVI	11960	1	20АтVI	11,96	29,54
	23		22АтVI	11960	1	22АтVI	11,96	35,64
	24		16АIV	11960	1	16АIV	11,96	18,89
	25		18АIV	11960	1	18АIV	11,96	23,92
	26		18АIIIв	11960	1	18АIIIв	11,96	23,92
	27		20АIIIв	11960	1	20АIIIв	11,96	29,54
	28		25АIIIв	11960	1	25АIIIв	11,96	46,04

Примечания.

1 Упрочнение арматуры класса А-IIIв производить с контролем напряжений и удлинений

2 Длина арматуры дана без учета крепления ее в натяжных устройствах

Нач. СКО-1	Драмлов	Ст. техник	Михеева
Гл. конструкт.	Нарименко	Проверил	Зубко
Гл. инж. пр.	Альтштейн		

ПРОМСТРОЙПРОЕКТ г. Москва

ТК	Балки с параллельными поясами пролетом 12м	1.462-1	
1969	Спецификация стали напрягаемой арматуры	Выпуск II	Лист 18

Астахова 10401-02

gost.e-ecolog.ru