ТИПОВОЙ ПРОЕКТ
704-3-7

СКЛАД МАСЕЛ И ХИММАТЕРИАЛОВ ТАРНОГО ХРАНЕНИЯ ПЛОЩАДЬЮ 432 м² БЕЗ РАМПЫ

Альбом I

АРХИТЕКТУРНО-СТРОИТЕЛЬНАЯ
И САНИТАРНО-ТЕХНИЧЕСКАЯ ЧАСТИ

gost.e-ecolog.ru

ТИПОВОЙ ПРОЕКТ

704-3-7

СКЛАД МАСЕЛ И ХИММАТЕРИАЛОВ ТАРНОГО ХРАНЕНИЯ ПЛОЩАДЬЮ 432 м² БЕЗ РАМПЫ

Альбом I

СОСТАВ ПРОЕКТА

АЛЬБОМ I	АРХИТЕКТУРНО-СТРОЙТЕЛЬНАЯ И САНИТАРНО-ТЕХНИЧЕСКАЯ ЧАСТИ
АЛЬБОМ II	ТЕХНОЛОГИЧЕСКАЯ И ЭЛЕКТРОТЕХНИЧЕСКАЯ ЧАСТИ
АЛЬБОМ III	СМЕТЫ

РАЗРАБОТАН

ГОСУДАРСТВЕННЫМ ПРОЕКТНЫМ ИНСТИТУТОМ

ПРОМСТРОЙПРОЕКТ

ВВЕДЕН В ДЕЙСТВИЕ

ИНСТИТУТОМ ГИПРОАВТОПРОМ

10 VII 67 г. ПРИКАЗ № 92

ЦЕНТРАЛЬНЫЙ ИНСТИТУТ ТИПОВЫХ ПРОЕКТОВ

Москва

Содержание альбома

Марка и № листа	Наименование листа	№ страницы
1	Содержание альбома	2
2,3,4	Пояснительная записка	3,4,5
	Архитектурно-строительная часть	
АР-1	Перечни листов марки АР и примененных стандартов. Спецификации изделий и стекла. План полов и кровли. Экспликация полов	6
АР-2	План на отм. ±0.000. Разрезы. Экспликация проемов дверей	7
АР-3	Элемент плана №1. План укладки утеплителя кровли. Разрез 3-3. Детали с 16 по 19	8
АР-4	Фасады 1-7; 7-1; В-А; А-В. Схема заполнения оконных проемов	9
АР-5	Детали с 1 по 15. Деревянные изделия	10
КЖ-1	Схематический план склада. Перечень листов марки КЖ. Перечень примененных в проекте стандартов	11
КЖ-2	Сводные спецификации конструктивных элементов и выборка стали для наземной и подземной частей здания	12
КЖ-3	Маркировочный план фундаментов, фундаментных балок и каналов при наружной расчетной температуре -20°С, -30°С	13
КЖ-3а	Маркировочный план фундаментов, фундаментных балок и каналов при наружной расчетной температуре -40°С	14
КЖ-4	Маркировочные планы плит перекрытия каналов. Фундаменты под оборудование ФОМ-1 ÷ ФОМ-3	15
КЖ-5	Фундаменты: ФС-1 ÷ ФС-4	16
КЖ-6	Фундаменты: ФС-5 ÷ ФС-8	17
КЖ-7	Приямок ПР-1	18
КЖ-8	Приямок ПР-2	19
КЖ-9	Приямок ПР-3	20
КЖ-10	Плита П-1	21
КЖ-11	Монтажные планы перемычек и козырьков входа	22
КЖ-12	Монтажный план плит покрытия	23
КЖ-13	Перемычки 6-1 ÷ 6-3	24
КЖ-14	План вентиляционных камер №1 и №2	25
КЖ-15	Армирование вентиляционных камер №1 и №2	26
КЖ-16	Соединительный элемент МС-1. Закладные элементы МН-1 ÷ МН-8	27
КМ-1	Схематический план склада, нормативные нагрузки, техническая спецификация стали, перечень листов	28
КМ-2	Площадка на отм. 1.8м в отделении регенерации масел и площадка на отм. 1.9м в складе ядов. Разрезы и детали 2 и 3	29
КМ-3	Площадка на отм. 1.8м. Детали 1, 4, 5	30
КМ-4	Детали площадки 6, 7, 8, 9. Щиты приямков	31
КМ-5	Вытяжная труба. Монтажная схема. Узлы.	32
	Водопровод и канализация	
ВК-1	План выпусков и вводов. Хоз-бытовые расходы воды. Производственные расходы воды. Условные обозначения. Перечень листов	33
ВК-2	План на отм. ±0.000 с сетями водопровода и канализации. Сеть дренажных стоков от дефлекторов	34
ВК-3	Схема водопровода. Спецификация	35
ВК-4	Схема горячей воды. Смеситель. Спецификация	36
ВК-5	Разрезы канализации. Схема дренажных стоков от дефлекторов	37
ВК-6	Разрезы канализации. Спецификация	38
ВК-7	Установка маслоловушки в приямке. План, разрез 1-1, разрез 2-2	39
ВК-8	Маслоловушка. Общий вид. Разрезы и узлы	40
ВК-9	Элемент плана на отм. ±0.000 и план площадки с сетями водопровода и канализации	41
ВК-10	Разрезы 1-1, 2-2. Фундамент под насос и электродвигатель.	42
ВК-11	Разрезы 3-3, 4-4. Разрезы по канализации. Схема водопровода. Схема горячей воды.	43
ВК-12	Растворные, затворные и дозирующие баки. Общие виды и детали. Схемы трубопроводов.	44
	Отопление и вентиляция	
ОВ-1	Основные показатели проекта. Спецификация технологического оборудования, потребляющего пар. Условные обозначения. Перечень стандартов, типовых чертежей, примененных в проекте. Перечень листов марки ОВ	45
ОВ-2	Характеристика основного вентиляционного оборудования. Таблица воздухообменов и теплопотерь по помещениям.	46
ОВ-3	План. Разрез 1-1 и 2-2	47
ОВ-4	Схема трубопроводов отопления. Схема подводки трубопроводов к калориферам, к пароводонагревателю и производственные нужды. Деталь узла управления. Примечания.	48
ОВ-5	Схемы воздуховодов систем П-1, П-2, В-1, В-2, В-3, В-4, В-5. Примечания	49
ОВ-6	Установка систем: В-1, В-4, П-1, П-2. План камеры, разрезы 1-1, 2-2, 3-3	50
ОВ-7	Установка систем: В-1, В-4, П-1, П-2. Монтажная спецификация	51
ОВ-8	Опора для установки калориферов к ФС-2, КФС 3-4.	52
ОВ-9	Фильтр: общий вид и монтажная спецификация	53
ОВ-10	Фильтр: общий вид и планы по 1-1, 2-2, 3-3, 4-4	54
ОВ-11	Фильтр: общий вид каркаса с обшивкой и спецификация материалов.	55
ОВ-12	Фильтр: общий вид каркаса и детали	56
ОВ-13	Фильтр: детали каркаса	57
ОВ-14	Фильтр: общий вид сепаратора и детали	58
ОВ-15	Фильтр: общий вид гребенки и детали	59
ОВ-16	Фильтр: общий вид фильтра с кольцами и деталями	60
	Автоматизация сантехнических систем	
АВ-1	Принципиальные технологические схемы автоматизации и контроля систем П-1, П-2 и В-4. Перечень листов	61
АВ-2	Принципиальная электрическая схема управления заслонками П-1, П-2, В-4.	62
АВ-3	Схема кабельных соединений систем П-1, П-2 и В-4. Спецификации.	63
АВ-4	Щит автоматизации системы В-4. Общий вид и монтажно-коммутационная схема	64
АВ-5	Щит автоматизации систем П-1, П-2. Монтажно-коммутационная схема. Принципиальная электрическая схема щитов автоматизации систем П-1, П-2, В-4	65

Госстрой СССР ПРОМСТРОЙПРОЕКТ г. Москва-1966г	Содержание альбома	Типовой проект 704-3-7 Альбом I Лист 1
Склад масел и химматериалов тарного хранения площадью 432м² без рампы		

Гл. инж. пр. Шестаков
Гл. арх. пр. Резьмин
Рук. гр. Терещенко
Сдана выпуска 1966г.

Нач. отдела Айзенберг
Рук. гр. Цинзерлинг

Гл. инж. пр. ВК Муратов
Гл. инж. пр. ОВ Николаевский

Пояснительная записка.

I. Общие данные

1. Строительная часть проекта склада масел и химматериалов тарного хранения площадью 432 м² без рампы разработан в соответствии с планом типового проектирования Промстройпроект на 1966 год. Проект выполнен на основании технологического задания Гипроавтопрома от 20 июня 1966г. письмо № 50/44-5566 и в соответствии с техническими решениями серии ВС-012, утвержденной Госстроем СССР 20 мая 1965 года.

2. Склад входит в состав промышленного предприятия и предназначен для приема, хранения и отпуска масел, красок, химикатов, обтирочных материалов и ядов (цианистых солей) емкостью до 2х тонн. Кроме того, для нужд этих предприятий при складах имеется отделение регенерации масел.

3. Проект склада разработан в соответствии с инструкцией СН227-62 применительно к следующим природным условиям:

а) рельеф площадки спокойный,

б) расчетная зимняя температура наружного воздуха -20°С, -30°С, -40°С

в) грунты основания сухие, непучинистые, непросадочные, однородные с нормативным давлением $R^н = 2 кг/см^2$.

г) грунтовые воды отсутствуют;

д) нормативная глубина промерзания - 1,8 м;

е) сейсмичность не выше 6 баллов;

ж) снеговая нагрузка для III района СССР - $P_0^н = 100 кг/м^2$ (по СН и П II-А. 11-62)

и) ветровая нагрузка для I географического района $q_0^н = 27 кг/м^2$ (по СН и П II-А. 11-62)

4. По пожарной опасности помещения склада относятся к следующим категориям: краски-категория Б; помещения хранения, регенерации и раздаточной масел, обтирочные материалы - категория В; остальные помещения - категория Д (кол-во хранимых материалов и температуру вспышки паров см. технологическую часть - альбом II).

5. Степень огнестойкости здания II.

6. Класс сооружения II.

II Архитектурно-строительная часть

1. Отметка чистого пола в проекте условно принята за ±0.000. Планировочная отметка земли у здания принята - 0.150.

2. Бытовые помещения запроектированы в соответствии с СН245-63. Списочный состав работающих на складе при 2х сменной работе - 3 человека, в наибольшую смену - 2 человека.

3. Склад ядов запроектирован в соответствии с санитарными правилами проектирования, оборудования и содержания складов для хранения сильнодействующих ядовитых веществ (СДЯВ) за № 534-65 от 24 июня 1966 года.

4. Здание склада двухпролетное с несущими кирпичными стенами. Толщина наружных стен в зависимости от климатических условий приведена в таблице на листе АР-3. Внутренние стены несущие из кирпича толщиной 380 мм, ненесущие - 120, 250 мм. Кладка стен ведется из кирпича марки 75 на растворе марки 25.

5. Горизонтальная гидроизоляция стен - слой цементного раствора состава 1:2 толщиной 20 мм.

6. Фундаменты под наружные и внутренние стены столбчатые из сборных бетонных и железобетонных блоков сплошного сечения.

7. Несущие конструкции покрытия приняты из сборных железобетонных крупнопанельных плит размером 3×6.

8. Водоизоляционный ковер состоит из 4ех слоев руберойда марки Р4-350 по ГОСТ 10923-64, приклеенных на горизонтальных участках кровли горячей антисептированной битумной кровельной мастикой. Марки мастик принимать в зависимости от районов строительства. В районах строительства севернее географической широты 50° для Европейской части и 53° для Азиатской части СССР - принимать мастику МБК-Г-55, при строительстве южнее этих районов - принимать мастику МБК-Г-65. В качестве антисептика принят кремнефтористый или фтористый натрий в количестве 3-5% от веса битумного вяжущего. Изготовление мастики производить соответствии с „Указаниями по приготовлению кровельных мастик для устройства кровель из рулонных материалов" Госстроя СССР 1964 года. В местах прохождения через кровлю вентиляционных труб основной водоизоляционный ковер усиливается 3-мя дополнительными слоями руберойда на тугоплавкой мастике. Верхний слой дополнительного ковра выполнять из руберойда марки РК-420, 2 нижних - из руберойда марки Р4-350.

По периметру кровли надкарнизную часть водоизоляционного ковра шириной 500 мм выполнять на тугоплавкой мастике. Марки тугоплавких мастик принять: для районов строительства севернее географической широты 50° Европейской и 53° Азиатской части СССР - МБК-Г-85, южнее этих районов - МБК-Г-100. По верху водоизоляционного ковра выполнить защитный слой из гравия, втопленного в мастику той же марки, на которой клеится основной ковер. Мастика защитного слоя должна быть антисептирована гербицидами способом, разработанным ЦНИИ Промзданий Госстроя СССР. Все работы по устройству плоской кровли должны выполняться в соответствии со строительными нормами и правилами СН и П III-В. 12-62 и инструкции по проектированию кровель из рулонных материалов для промышленных зданий СН 246-63.

9. Основанием под рулонный ковер служит цементно-песчаная стяжка марки 100 толщиной 15 мм.

10. Утеплитель кровли - плитный крупнопористый керамзитобетон объемным весом 500 кг/м³. Толщина утеплителя в зависимости от климатических условий дана в таблице на листе АР-3.

11. Полы здания рассчитаны на временную длительную нормативную нагрузку 2т/м² и кратковременную от электрокары грузоподъемностью до 3т. Работы по укладке полов вести в соответствии с СН и П III-В 14-62.

12. Подсыпку грунта до отметки пола производить песчаным грунтом в соответствии с „Руководством по уплотнению грунтов в промышленном и гражданском строительстве" НИИОМТП 1966г. Объемный вес скелета грунта $\gamma_{ск} \geq 1,7 т/м^3$ и коэффициент стандартного уплотнения не менее 0,95.

13. Проектом предусмотрены следующие отделочные работы:

а) наружную поверхность кирпичной кладки стен выполнять из лицевого кирпича с расшивкой швов. Цоколь оштукатурить цементным раствором марки „50".

б) кладку внутренних стен производственных помещений выполнять с расшивкой швов.

в) кладку внутренних стен бытовых помещений и склада ядов выполнять в пустошовку. Внутренние отделочные работы указаны в таблице 1.

Зам. гл. инж. ИН-та	Белкин	Рук. гр. инж.	Терещенко
Нач. 5 отд.	Галкин	Архитектор	Алексеева
Гл. инж. пр.	Шестаков	Гл. инж. пр. ОВ	Николаевская
Гл. арх. пр.	Кузьмин	Гл. инж. пр. ВС	Муратов
Дата выпуска	1966г.	Гл. инж. пр. АВ	

Госстрой СССР ПРОМСТРОЙПРОЕКТ г. Москва - 1966г	Пояснительная записка	Типовой проект 704-3-7
Склад масел и химматериалов тарного хранения площадью 432 м² без рампы		Альбом I
		Лист

Таблица 1

№№ п/п	Наименование помещений	Стены (до берха)				Потолок		
		Сухая штукатур.	Силикатная краска	Окраска эмалью пхв	Керамич. плитка	Затирка	Окраска эмалью пхв	Клеевая краска
1	Масла и смазки в таре, раздаточная масел, регенерация масел, кислоты, обтирочные материалы, краски, химикаты, вент. камера		•					•
2	Склад ядов (расфасовочная, хранение, нейтрализационная)				•	•	•	
3	Контора, гардероб	•		•		•	•	
4	Душевая, санузел, пропускник склада ядов				•	•	•	

В складе ядов (расфасовочной, помещении хранения и нейтрализационной) места сопряжения стен с потолком должны иметь закругленную форму

г) столярные изделия окрашиваются масляной краской за 2 раза

д) стальные элементы окрашиваются краской ХВ-124 за 2 раза по грунту ХСЛ

14. Отмостка вокруг здания асфальтовая по уплотненному щебнем грунту шириной 500 мм.

III Водопровод и канализация.

В здании склада запроектированы следующие системы водопровода и канализации:

Водопровод хозяйственно-питьевой противопожарный.

Водопровод горячей воды.

Канализация хозяйственно-фекальная.

Канализация помещения склада ядов.

Расходы воды:

На хозяйственно-питьевые нужды 0.80 л/сек. (Согласно СН и П II-Г. 2-62)

На производственные нужды 1.90 л/сек.

На внутреннее пожаротушение 2.50 л/сек. (одна струя).

Расчетный расход воды (без душей) на вводе 4.80 л/сек.

Количество сточных вод соответствует водопотреблению.

Требуемый напор на вводе:

Потери в сети 2.00 м. вод. ст.

Высота установки пожарного крана 1.35 " " "

Требуемый напор у пожарного крана 9.20 " " "

Итого 12.60 м. вод. ст.

Горячая вода, приготовляемая в бойлерной, подается к душам, раковинам, к мойке тары и в склад ядов.

Источником водоснабжения для всех нужд склада является наружная сеть водопровода в районе расположения склада.

Сети водопровода монтируются: диаметром до 70 мм из стальных оцинкованных труб, а свыше 70 мм из стальных черных.

Ввод в здание принят из чугунных водопроводных труб диаметром 100 мм. На вводе устанавливается водомер диаметром 50 мм.

Канализационные сети монтируются из чугунных канализационных раструбных труб.

Производственные воды склада, содержащие масла, перед выпуском их в наружную сеть пропускаются через маслоловушку. Маслоловушка устанавливается внутри здания, в специальном приямке.

Сточные воды склада ядов содержат цианиды.

Обработка, (обезвреживание) стоков осуществляется хлорной известью.

Для обезвреживания этих стоков запроектирована установка, состоящая из: сборного резервуара, реагентного хозяйства и насосной станции.

Концентрация цианидов в стоках составляет 20 мг./л.

Для разрушения одной части цианидов необходимо 5.5 частей активного хлора

При суточном расходе стоков равным 5.0 м³, расход товарной хлорной извести, при содержании в ней 20% активного хлора, составит 3.0 кгр. в сутки.

Сброс обработанных стоков в сеть наружной канализации производится только после лабораторного анализа, подтверждающего полное разрушение цианидов.

Полезная емкость резервуара соответствует суточному количеству стоков и четырехсуточному количеству осадка.

Осадок при помощи автоцистерн отводится на шламовые площадки.

Для перемешивания стоков с хлорным раствором и для перекачки обезвоженных стоков в сеть наружной канализации в помещении устанавливается насос марки 1½ К-6, производительностью 14 м³/час и напором 14 м с приводом от электродвигателя мощностью 1.7 квт.

Перед очисткой резервуара должна быть произведена вентиляция его при помощи передвижных вентиляторов.

При привязке проекта к конкретным условиям он должен быть согласован с местными санэпедстанциями.

IV. Отопление и вентиляция.

1. Рабочие чертежи отопления и вентиляции выполнены для следующих расчетных температур наружного воздуха:

а) расчетные отопительные температуры: -20°С; -30°С; -40°С.

б) соответственно расчетные вентиляционные температуры зимой: -9,5°С; -19°С; -28°С.

2. Принятые коэффициенты теплопередачи строительных ограждений.

Наименование ограждающих конструкций	"К" ккал/м² час гр. при расчетной наружной отопительной температуре -20°С	-30°С	-40°С
Наружные стены в складских и производственных помещениях из красного кирпича			
толщиной 380 мм	1,4	1,4	–
то же 510 мм	–	–	1,12
Наружные стены в санпропускнике при складе ядов из красного кирпича			
толщиной 510 мм	1,12	1,12	–
то же 640 мм	–	–	0,95
Окна с двойными деревянными переплетами	2,3	2,3	2,3
Наружные одинарные двери	4,0	4,0	4,0
Железобетонное покрытие в складских, производственных помещениях, утепленное керамзитобетоном $\gamma = 500$ кг/м³			
толщиной 120 мм	1,1	1,1	–
то же 160 мм	–	–	0,90
Железобетонное покрытие в складе ядов и бытовых, утепленное керамзитобетоном $\gamma = 500$ кг/м³			
толщиной 120 мм	1,1	–	–
то же 160 мм	–	0,9	–
то же 180 мм	–	–	0,8

3. Теплоносителем для всех потребителей принят пар давлением 2 ати на вводе в здание

Госстрой СССР ПРОМСТРОЙПРОЕКТ г. Москва - 1966 г.	Пояснительная записка	Типовой проект 704-3-7
Склад масел и химматериалов тарного хранения площадью 432 м² без рампы		Альбом I
		Лист 3

Нач. 5 отд. Белкин; Гл. инж. пр. Галкин; Гл. арх. пр. Шестаков; Гл. инж. пр. Кузьмин; Дата выпуска 1966 г.

Рук. гр. инж. Терещенко; Архитект. Алексеева; Гл. инж. пр. Николаевская; Гл. инж. пр. ВК Муратов; Гл. инж. пр. АВ

Типовой проект 704-3-7 Альбом I
Лист 4
Инв №

4. Отопление

Внутренние температуры помещений и теплопотери приведены на листе ОВ-2

Во всех помещениях склада предусматривается отопление местными нагревательными приборами, в качестве которых приняты радиаторы М-140. Поверхность нагревательных приборов в складских помещениях определена с учетом тепла, расходуемого на нагрев воздуха, поступающего для восполнения естественной вытяжки и врывающегося при открывании ворот.

На подводках к нагревательным приборам устанавливаются вентили

Паропровод прокладывается под потолком вдоль стен, открыто.

Конденсатопровод - над полом и в местах прохода удверей, в подпольном канале с изоляцией изделиями из минеральной ваты.

5. Вентиляция

а) Отделение регенерации масел и маслораздаточная.

В помещениях выделяются пары масла, а также пары горячих примесей при регенерации. Предусматривается общеобменная приточно-вытяжная вентиляция с механическим побуждением. Вытяжка осуществляется из верхней и нижней зоны помещений. Приток в полном объеме подается в рабочую зону через насадки, пристенного типа. В мойке тары предусматривается приточно-вытяжная вентиляция, кратность-воздухообмена расчитана на ассимиляцию влаги.

б) Складские помещения

В складе красок, отнесенному к категории пожароопасности „Б" предусматривается общеобменная вытяжная аварийная вентиляция с механическим побуждением из верхней и нижней зоны помещения. Пуск системы аварийной вентиляции предусматривается снаружи здания при входе. Перед входом в помещение склада красок необходимо включить аварийную вентиляцию для проветривания. Кроме аварийной вентиляции в помещении проектируется естественная вытяжка из верхней зоны через шахту с дефлектором.

в) В складе кислот предусматривается общеобменная вытяжная вентиляция с механическим побуждением из верхней и нижней зоны помещения. Кроме механической вентиляции в помещении проектируется естественная вытяжка из верхней зоны через шахту с дефлектором.

6. Склад ядов. Склад ядов состоит из следующих помещений: приемная, санпропускник, хранение ядов, расфасовочная и нейтрализационная. В складе производится хранение, расфасовка и нейтрализация цианистых солей. Вентиляция помещений хранения ядов и расфасовочной решается в соответствии с санитарными правилами проектирования, оборудования и содержания складов для хранения СДЯВ. От шкафа для развески ядов проектируется местный отсос в объеме 2100м³/час из расчета создания в рабочем проеме 1100×350 скорости воздуха 1,5м/сек. Перед входом в помещение хранения ядов и расфасовочную необходимо из приемной включить приточную и вытяжную системы вентиляции. Вытяжную систему при помощи управления, выведенного в приемную переключить на общеобменную аварийную вытяжку. Эта вытяжка составляет 30ᵘ кратный обмен в час из отделения хранения ядов и расфасовочной. По индикаторам определить отсутствие в воздухе помещения ядов и переключить систему на вытяжку из шкафа для развески СДЯВ, приступить к работе. Так как вытяжная система является постоянно действующей и в тоже время аварийной, предусматривается установка двух вентиляторов (один резервный). Отсасываемый от шкафа воздух и общеобменная вытяжка перед выбросом наружу проходит очистку в фильтре, состоящим из колец d=15мм l=15мм, орошаемой водой. Расход воды на фильтр составляет 1150л/час. Загрязненная вода принимается специальной системой канализации и проходит обезвреживание (см. чертежи марки ВК). Подсос воздуха в фильтре принят в размере 10%. Выброс воздуха на высоте 15м от земли. Кроме механической вытяжки из отделения хранения ядов предусматривается естественная вытяжка в размере 150м³/час через шахту, выведенную выше кровли на 1,5м снабженную дефлектором и утепленным клапаном. В отделении нейтрализации производится обезвреживание порожней тары и приготовление раствора для обезвреживания канализационных стоков. В качестве реагента принята хлорная известь. Вытяжка предусматривается из нижней зоны в количестве 350м³/час. Компенсация вытяжки во все помещения осуществляется самостоятельной приточной системой. Подача притока в верхнюю зону.

7. Во всех остальных складских помещениях предусматривается естественная вентиляция через шахты с дефлекторами. Кратности по помещениям, принятые по технологическому заданию, приведены на листе ОВ-2.

8 Горячее водоснабжение

Для приготовления горячей воды в количестве 1,7м³ с температурой +65°С устанавливается емкий пароводяной бойлер СТД 3076. Потребителями воды являются: мойка тары - 0,7м³/час; мойка барабанов - 0,40 м³/час; душевые - 0,6 м³/час.

9 Производственное пароснабжение

По технологическому заданию предусмотрена подача пара к маслорегенерационной установке РИМ 62, отстойнику емкостью 300 литров, мойке тары в отделении регенерации масел. Общий расход пара - 180кг/час при давлении 2 ати. Конденсат от маслорегенерационной установки РИМ 62, отстойника емкостью 300л после конденсатоотводчика сбрасывается в канализацию.

V Автоматизация сантехнических систем

1. Проектом предусматривается автоматическое управление заслонками в воздуховодах для приточных систем П-1, П-2 и вытяжной системы В-4, а также местный контроль за температурой воздуха и давлением теплоносителя в приточных системах.

2. Управление и блокировка электропроводами вентиляторов предусматривается проектом силового электрооборудования.

3. Контрольно-измерительные приборы и исполнительные механизмы, выбранные в проекте, серийно выпускаются отечественной промышленностью.

4. Спецификация на основные приборы, аппаратуру и монтажные материалы приведены на листе АВ-3.

5. Принципиальная технологическая схема автоматизации системы П-1 и П-2 позволяет осуществлять автоматическое управление заслонкой на наружном воздухе, а также местный контроль за температурой воздуха в приточном воздуховоде и давлением пара перед калорифером.

6. Принципиальная технологическая схема автоматизации системы В-4 предусматривает автоматическое управление заслонкой на выбросе воздуха, дистанционное управление и выбор заслонок в воздуховодах перед вентиляторами. Выбор заслонок осуществляется со щита автоматизации, установленного перед входом в помещение ядов.

7. В соответствии с принятой структурой установка аппаратуры предусматривается на щитах. Размещение щитов указано на чертеже ОВ-3.

8. Для питания щитов автоматизации подвести электроэнергию мощностью 0,5 квт к каждому. Общая мощность 1 квт.

VI Указания по привязке проекта.

1. Проект должен приниматься к строительству только после предварительного выполнения проектной работы по привязке проекта к конкретным условиям строительного района.

2. Из проекта должны быть изъяты чертежи фундаментов, отопления и вентиляции, не применяемые в данном строительстве. На чертежах должны быть вычеркнуты таблицы и спецификации, не относящиеся к принятому для строительства варианту.

3. Чертежи фундаментов должны быть скорректированы в соответствии с данными о грунтах строительной площадки.

4. Взамен буквенных обозначений размеров толщин стен и утеплителя должны быть приставлены цифровые значения, взятые из соответствующих таблиц в проекте.

5. Вопрос обеспечения водой наружного пожаротушения склада решается при привязке проекта к конкретным условиям. Потребный расход воды на наружное пожаротушение составляет 10л/сек.

6. Источник водоснабжения и места сброса канализационных стоков должны быть согласованы с местной санитарно-эпидемиологической станцией.

Госстрой СССР ПРОМСТРОЙПРОЕКТ г. Москва - 1966г	Пояснительная записка	Типовой проект 704-3-7
Склад масел и химматериалов тарного хранения площадью 432м² безрампы		Альбом I
		Лист 4

Зам. гл. инж. ин-та	Белкин	Рук. гр. инж.	Терещенко
Нач. 5 отд	Галкин	Архитектор	Алексеева
Гл. инж. пр.	Шестаков	Гл. инж. пр. ОВ	Николаевская
Гл. арх. пр.	Кузьмин	Гл. инж. пр. ВК	Муратов
Дата выпуска	1966г.	Гл. инж. пр. АВ	

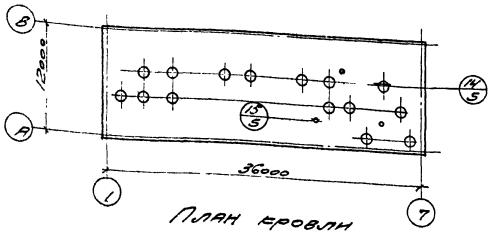

План кровли
м 1:400

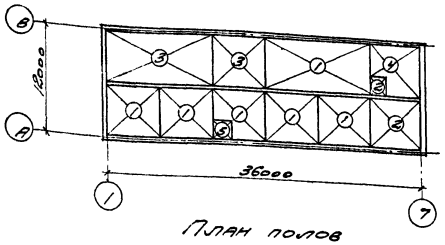

План полов
м 1:400

Экспликация полов

№ пола по ГОСТ 9.032-74	Конструкция пола	Примечание
1	Бетон марки 200 толщ. 60 Бетон марки 200 толщ. 150 Щебень, втрамбованный в грунт Уплотненный грунт	Поверхность подвергается шлифованию
2	Бетонитовое плитки цементно-песчаным раствором марки 75 толщ. 20 Бетон марки 200 толщ. 150 Щебень, втрамбованный в грунт Уплотненный грунт	
3	Кислотоупорный бетон м 150 толщ. 60 2 слоя битумной мастики Кислотоупорный бетон м 200 толщ. 150 Щебень, втрамбованный в грунт Уплотненный грунт	Кислотостойкий пол
4	Линолеум на битумной мастике или цементно-казеиновый клей Цементно-песчаный раствор с деревянными вкладышами толщ. 20 Бетон марки 200 толщ. 150 Щебень, втрамбованный в грунт Уплотненный грунт	
5	Бетон марки 300 толщ. 60 2 слоя дегтевой мастики Бетон марки 200 толщ. 150 Щебень, втрамбованный в грунт Уплотненный грунт	Поверхность подвергается шлифованию

Условные обозначения маркировки

Маркировка детали (№ / №)
- ← Номер детали
- ← Номер листа, где деталь применена

Ссылка на деталь проекта (№ / №)
- ← Номер детали
- ← Номер листа, где деталь разработана

Марка проемов дверей, ворот, типов полов (№)
- ← Номер типа по проекту

№ / АР №
- ← Номер разреза
- ← Номер листа, на котором помещен разрез

Спецификация изделий

Наименование изделий		Марка изделия	ГОСТ, серия или лист проекта	Ед. изм. штук	Примечания
Стандартные изделия	Дверные блоки	Д-2	ГОСТ 6629-64	2	
		Д-4	—"—	12	3 из них наружные с полотном толщиной 40 мм, без обкладок
		Д-10	—"—	6	
		Д-13	ГОСТ 6629-64	3	
	Оконные переплеты	Л-4	ГОСТ 477-56	36	из них 18 наружных
	Оконные коробки	К-16	—"—	18	
		КН-1	Лист АР-5	2	
	Подоконные монтажные доски	Д-7	ГОСТ 477-56	18	
Стальные изделия	Рамы огнестойкой двери РДО-4	РДО-4	Серия Г-806А Промстройпроект Ленев	7	
	Полотно огнестойкой двери ДО-4	ДО-4	—"—	7	

Спецификация стекла

Размеры в мм		Толщина в мм	ГОСТ или серия	Ед. изм. штук	Примечания
Ширина	Высота				
390	895	3	ГОСТ 111-65	36	

Перечень применяемых в чертежах марки АР стандартов и типовых чертежей

Шифр	Наименование	№№ листов
ГОСТ 477-56	Переплеты деревянные подвесные для окон промышленных зданий	Комплект
ГОСТ 6629-64	Двери деревянные для жилых и общественных зданий	—"—
Серия Г-806А Промстройпроект Ленев 1958	Двери и ворота огнестойкие	—"—
ГОСТ 111-65	Стекло оконное листовое	—"—

Перечень листов марки АР

№ листа	Наименование	Примечания
1	Перечни листов марки АР и применяемых стандартов. Спецификации изделий и стекла. План полов и кровли. Экспликация полов	
2	План на отм. ±0.000. Разрезы. Экспликация проемов дверей	
3	Элемент плана N1. План укладки утеплителя кровли. Разрез 3-3. Детали с 16 по 19	
4	Фасады 1-7; 7-1, В-А; А-В. Схема заполнения оконных проемов	
5	Детали с 1 по 15. Деревянные изделия	

Основные строительные показатели

Наименование	Единица измерения	Количество для нормальной расчетной температуры -20°, -30°	Количество для нормальной расчетной температуры -40°
Площадь застройки	м²	460	472
Строительный объем	м³	1847	1987

Госстрой СССР ПРОМСТРОЙПРОЕКТ г. Москва - 1966 г.	Перечни листов марки АР и применяемых стандартов. Спецификации изделий и стекла. План полов и кровли. Экспликация полов	Типовой проект 704-3-7 Альбом I Лист АР-1
Склад масел и химматериалов тарного хранения площадью 132 м² без рампы		

Инв. № подл. | Подпись и дата | Взам. инв. №
Гл. инж. пр. Альтман
Гл. арх. пр. Шахворостов
Рук. гр. Ежакунин
Исполнитель Масарова
Нач. сектора Александрова
Дата выпуска 1966
Типовой проект 704-3-7
Альбом I
Лист АР-1

Типовой проект
704-3-7
Альбом I
Лист
АР-2
Инв. №

Согласовано
Гипроавтотранс. Транспортно-складской отдел
Рук. гр. Шнейдерман

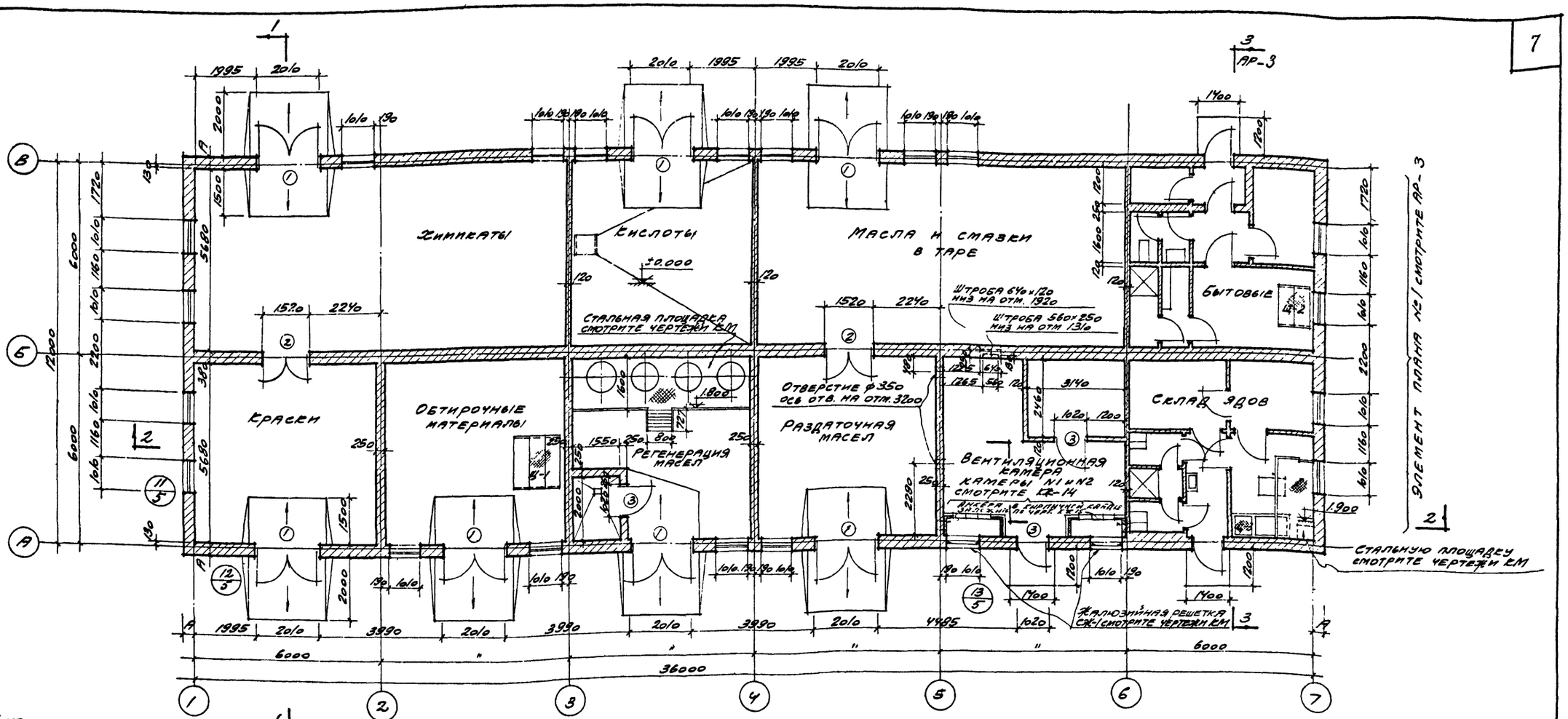

План на отм. ±0.000

Защитный слой из гравия
Ч.з слойный рубероидный ковер на битумной мастике
Цементный выравнивающий слой-15мм
Плитный керамзитобетон γ=500 кг/м³
Сборные жел. бетонные п. плиты

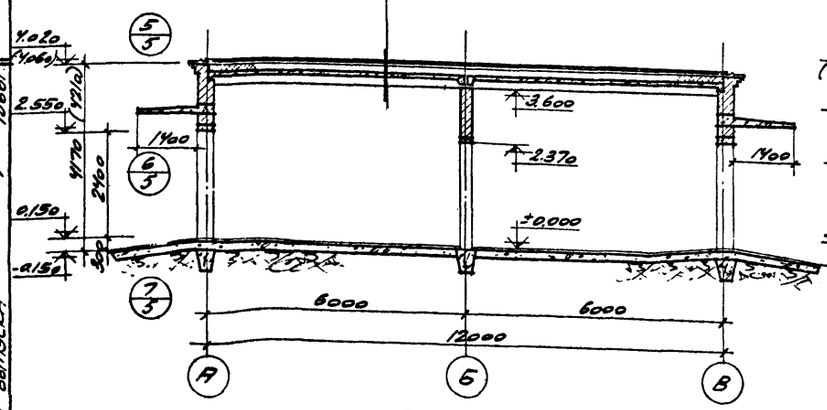

Разрез 1-1

Смотрите разрез 1-1

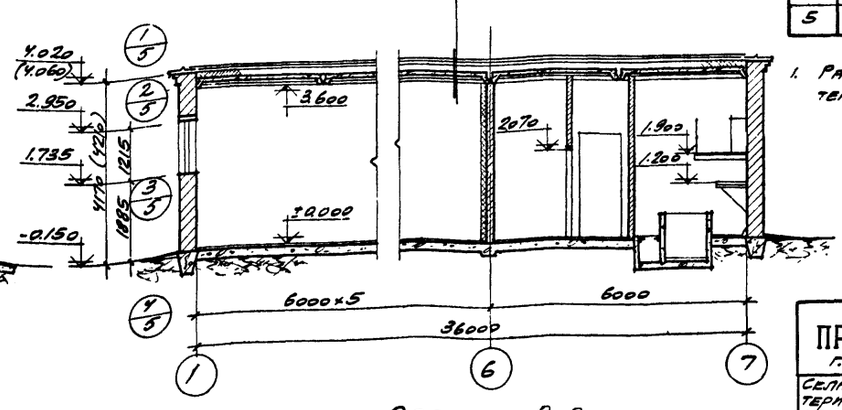

Разрез 2-2

Экспликация проемов дверей

Тип по проекту	Кол. шт.	Размер проема	Стандарт или лист проекта	Марка по стандарту	Примечания
1	7	2010×2400	Сборник 1-608а Киев Промстройпроект 1958г.	ДО-4	Двери огнестойкие
2	2	1520×2370	Гост 6629-64	Д-2	Обит. с двух сторон по стальному каркасу с утепляющим наполнителем
3	12	1020×2370	Гост 6629-64	Д-4	
4	3	820×2070	Гост 6629-64	Д-18	Остекленные зенитные фонари
5	6	720×2070	Гост 6629-64	Д-10	

Примечания:
1. Размеры в скобках даны для расчетной наружной температуры -40°С.

Рук. гр. инж.	Терещенко	Архитектор	Алексеева
Нач. сект.	Галенин	Инженер	Макарова
Гл. инж. пр.	Шестаков		
Гл. арх. пр.	Кувшинн		
Зам. гл. инж.	Беленин		

1966г.
Дата выпуска

Госстрой СССР
ПРОМСТРОЙПРОЕКТ
г. Москва - 1966г.

Склад масел и химматериалов тарного хранения площадью 432м² без рампы

План на отм. ±0.000
Разрезы.
Экспликация проемов

Типовой проект 704-3-7
Альбом I
Лист АР-2

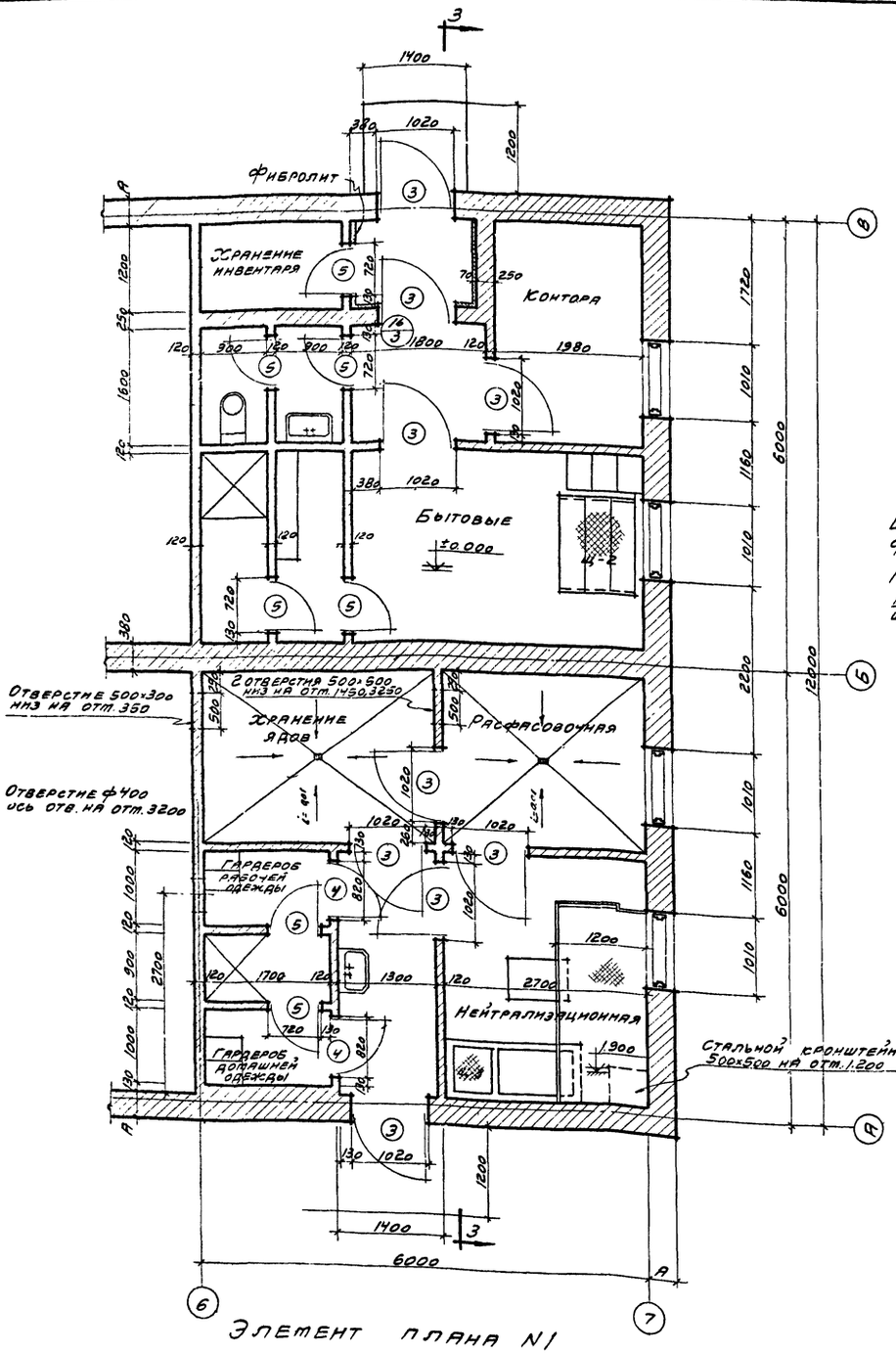

Элемент плана N1

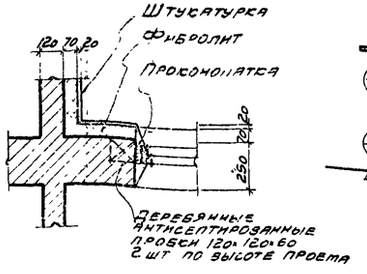

16/3

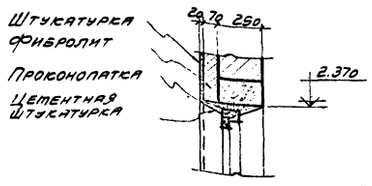

17/3

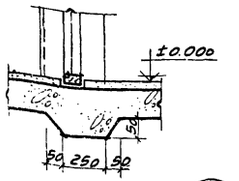

18/3

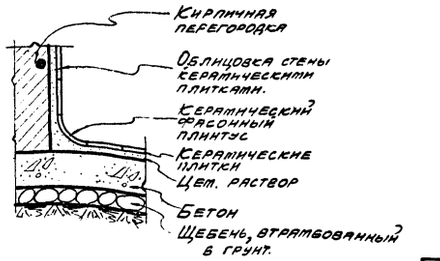

19/3

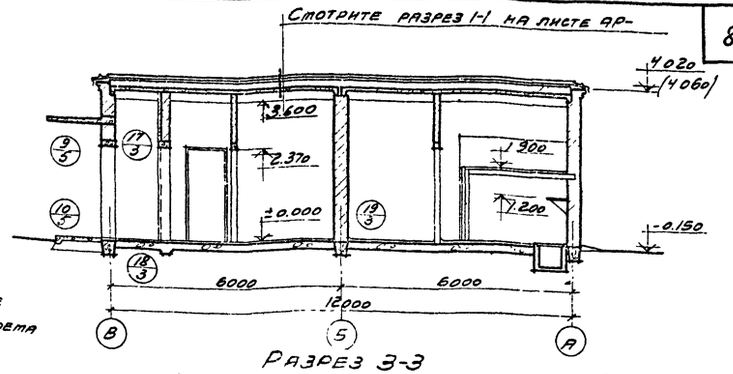

Разрез 3-3

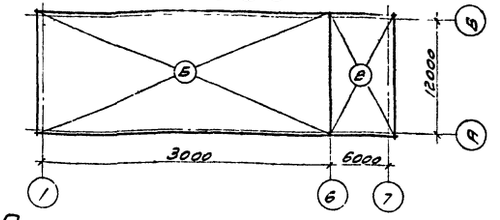

План укладки утеплителя кровли

Таблица толщин утеплителя кровли

Условные обозначения	Толщина утеплителя в мм. при наружной расчетной температуре.		
	-20°	-30°	-40°
Б	120	120	160
В	120	160	180

Таблица толщин наружных стен

Условное обозначение	Толщина стены в мм. при наружной расчетной температуре		
	-20°	-30°	-40°
А	380	380	510

Примечания:

1. Стальные щиты перекрытия приятков, стальную площадку и кронштейн смотрите чертежи марки КМ
2. При возведении кирпичных стен предусмотреть гнезда для опирания стальных площадок по чертежам КМ.

Госстрой СССР ПРОМСТРОЙПРОЕКТ г. Москва-1966г.	Элемент плана N1 План укладки утеплителя кровли	Типовой проект 704-3-7
Склад масел и химматериалов тарного хранения пл 216м² без рампы	Разрез 3-3 Детали с 16 по 19	Альбом I
		Лист АР-3

Рук. гр. инж. Терещенко
Дата выпуска 1966г.

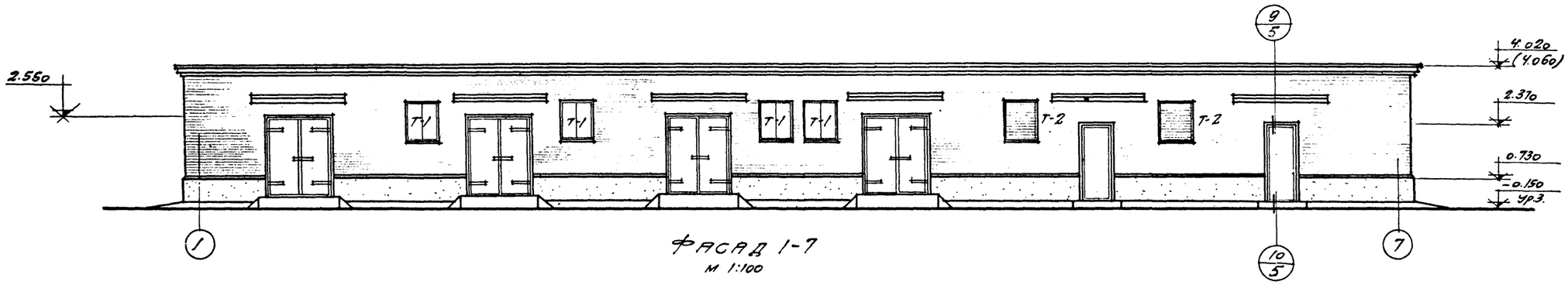

ФАСАД 1-7
М 1:100

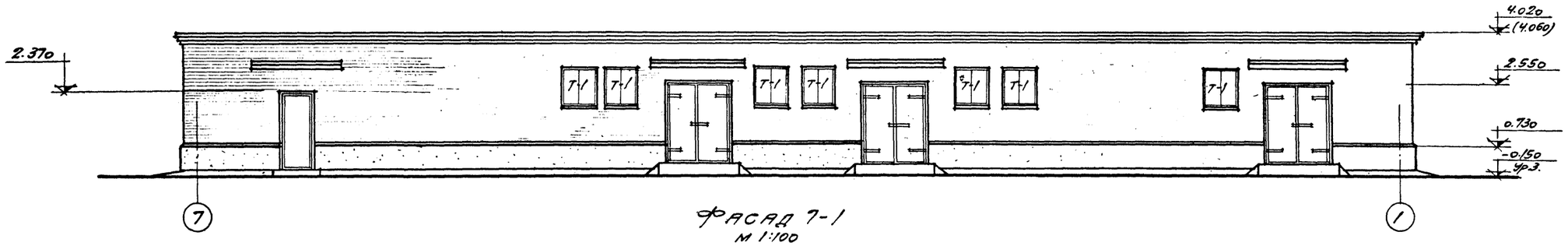

ФАСАД 7-1
М 1:100

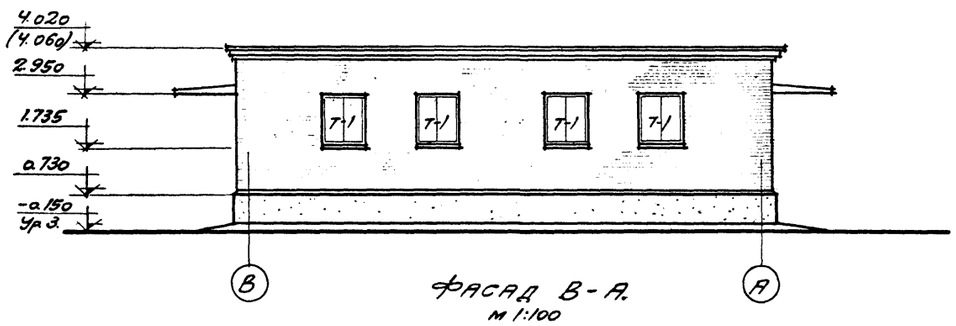

ФАСАД В-А.
М 1:100

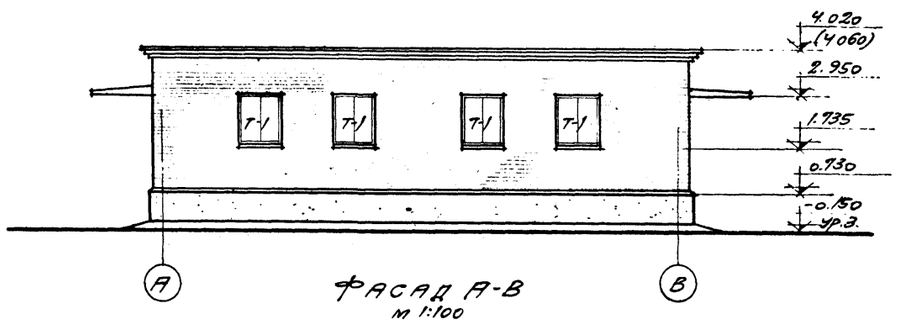

ФАСАД А-В
М 1:100

ПРИМЕЧАНИЕ
1. РАЗМЕРЫ, В СКОБКАХ ДАНЫ ДЛЯ НАРУЖНОЙ РАСЧЕТНОЙ ТЕМПЕРАТУРЫ -40°С.

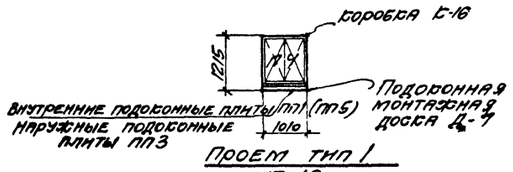

Проем тип 1
шт. 18

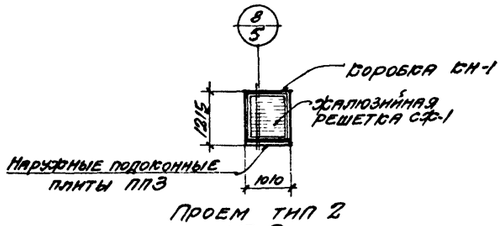

Проем тип 2
шт. 2

Схема заполнения оконных проёмов

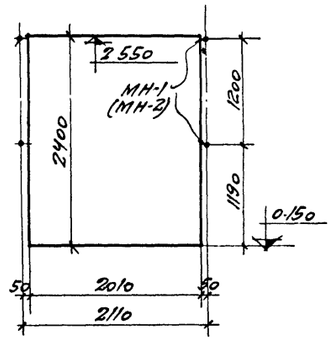

Схема разбивки закладных элементов для двери ДО-4
шт. 8

Гл. инж. пр.	Галкин	Шестаков	
Гл. арх. пр.	Шестаков	Кузьмин	
Рук. гр. арх.	Терещенко		
Дата выпуска	1966 г.		

Госстрой СССР ПРОМСТРОЙПРОЕКТ г. Москва - 1966 г.	Фасады 1-7; 7-1; В-А; А-В. Схема заполнения оконных проемов	Типовой проект 704-3-7
Склад масел и химматериалов тарного хранения площадью 216 м² без рампы		Альбом I
		Лист

Типовой проект 704-3-7 Альбом I Лист АР-4 Инв. №

Архитектор Алексеева
Исполнитель Макарова

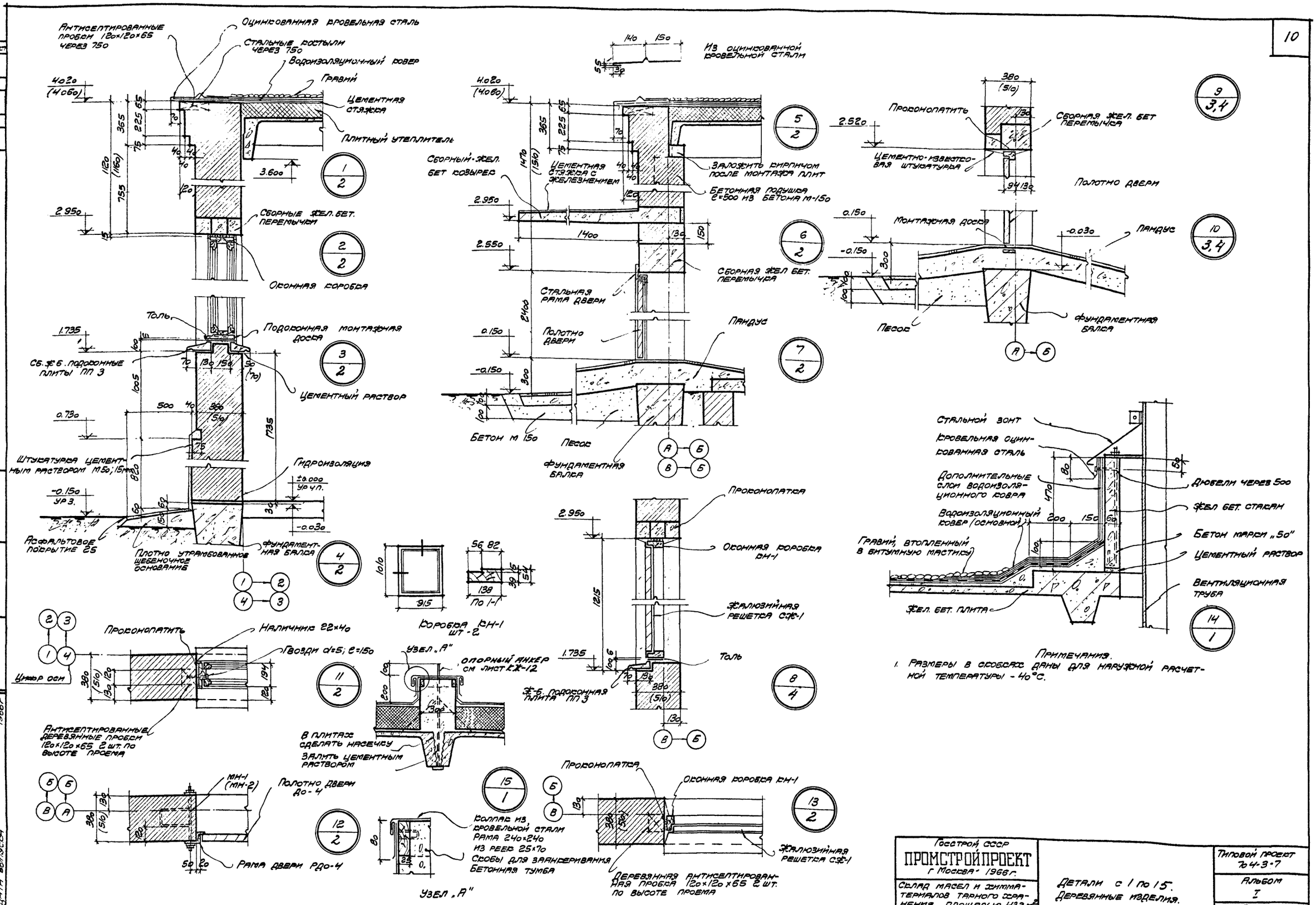

Примечания.

1. Размеры в скобках даны для наружной расчетной температуры -40°С.

Госстрой СССР ПРОМСТРОЙПРОЕКТ г. Москва - 1966 г.	Детали с 1 по 15. Деревянные изделия.	Типовой проект 704-3-7
Склад масел и химматериалов тарного хранения площадью 432 м² без рампы		Альбом I
		Лист АР-5

Гл. инж. пр. Шестаков
Гл. арх. пр. Сузьмин
Рук. гр. инж. Терещенко
Дата выпуска 1966 г.
Исполнитель Макарова

Типовой проект	704-3-7 Альбом I
Лист	КЖ-1
Инв. №	

Нулевой цикл

Перечень листов марки КЖ

№ листа	Наименование листа	Примечания.
1	Схематический план склада. Перечень листов марки КЖ. Перечень примененных в проекте стандартов.	
2	Сводные спецификации конструктивных элементов и выборка стали для наземной и подземной части здания.	
3	Маркировочный план фундаментов, фундаментных балок и каналов при наружной расчетной температуре -20°С, -30°С.	
3а	Маркировочный план фундаментов, фундаментных балок, и каналов при наружной расчетной температуре -40°С	
4	Маркировочные планы плит перекрытия каналов. Фундаменты под оборудование ФОМ-1 ÷ ФОМ-3	
5	Фундаменты: ФС-1 ÷ ФС-4	
6	Фундаменты: ФС-5 ÷ ФС-8	
7	Приямок ПР-1	
8	Приямок ПР-2	
9	Приямок ПР-3	
10	Плита П-1	

Перечень примененных в чертежах марки КЖ Гостов, серий и типовых материалов.

Шифр	Наименование	№№ листов
Серия ИИ-03-02 Альбом I-64	Индустриальные строительные изделия для гражданского строительства	Комплект
Серия КЭ-01-15	Сборные железобетонные фундаментные балки для стен промышленных зданий.	—"—
Серия ИС-01-04 выпуск 2.	Унифицированные сборные железобетонные каналы.	—"—
Гост 8020-56	Детали железобетонные для сборных круглых колодцев водопроводных и канализационных сетей.	Комплект

Наземная часть

Перечень листов марки КЖ

№ листа	Наименование листа	Примечания.
11	Монтажные планы перемычек и козырьков входа.	
12	Монтажный план плит покрытия.	
13	Перемычки Б-1 ÷ Б-3	
14	План вентиляционных камер N1 и N2	
15	Армирование вентиляционных камер N1 и N2	
16	Соединительный элемент МС-1 Закладные элементы МН-1 ÷ МН-8.	

Перечень примененных в чертежах марки КЖ Гостов серий и типовых материалов

Шифр	Наименование	№№ листов
Серия ПК-01-74/62	Крупнопанельные железобетонные предварительно напряженные плиты размером 3х6 для покрытий промышленных зданий.	Комплект
Серия ПК-01-119	Крупнопанельные железобетонные предварительно напряженные плиты размером 1,5х6 и 3х6 для покрытий промышленных зданий с унифицированными отверстиями для пропуска вентшахт с дефлекторами и монтами.	—"—
Серия ИИ-03-02 Альбом II-64	Индустриальные строительные изделия для гражданского строительства.	—"—
Серия ИИ-03-02 Альбом II-64	Индустриальные строительные изделия гражданского строительства.	—"—
Серия ПК-01-111	Крупнопанельные железобетонные предварительно напряженные плиты покрытий размером 1,5х6 м.	—"—
Гост 8484-57	Плиты подоконные железобетонные для производственных зданий.	—"—
Серия ОВ-02-110/62	Унифицированные узлы прохода вытяжных вентиляционных шахт через покрытия промышленных зданий.	—"—
Серия ОВ-02-144	Двери и люки герметические для вентиляционных камер	Комплект.

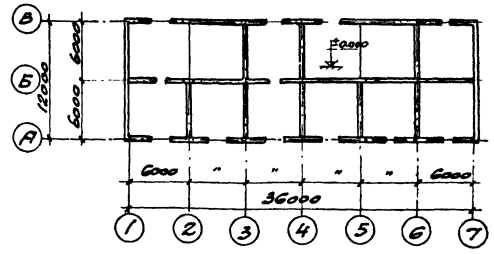

Схематический план склада.

Примечания:

1. Рабочие чертежи железобетонных конструкций (листы марки „КЖ") разработаны на основании технической документации, указанной на листе АР-1.
2. Железобетонные конструкции разработаны согласно норм проектирования бетонных и железобетонных конструкций глава СНиП II-В.1-62.

Защита от коррозии.

Антикоррозийная защита соединительных и закладных элементов назначена в соответствии с „Указаниями по проектированию антикоррозийной защиты строительных конструкций промзданий в производствах с агрессивными средами СН262-63". Соединительные элементы для крепления ограждающих конструкций МС-1 оцинковать способом металлизаций слоем толщиной 0,2 мм. Открытые части закладных элементов установленных в конструкциях покрыть масляной краской за два раза по 1 слою масляного грунта с железным суриком или краской ХВ-124 за два раза по грунту ХСА.

Госстрой СССР ПРОМСТРОЙПРОЕКТ г. Москва - 1966 г.	Схематический план склада. Перечень листов марки КЖ. Перечень примененных в проекте стандартов.	Типовой проект 704-3-7
Склад масел и хим. материалов тарного хранения площадью 432 м² без рампы		Альбом I
		Лист КЖ-1

Зав. гл. инж. ИИ-28	Белкин	Рук. гр. инж.	Терещенко
Нач. б. отд.	Талкин	Ст. инженер	Зайцева
Гл. инж. пр.	Шестаков	Исполнитель	Макарова
Гл. арх. пр.	Кузьмин	Гл. инж. пр. ВК	Муратов
Дата выпуска	1966 г.	Гл. инж. пр. ОВ	Николаевская

НУЛЕВОЙ ЦИКЛ

Сводная спецификация сборных железобетонных и бетонных конструктивных элементов

Марка элемента	Колич. шт. одной марки	Номер типоразмера	Колич. шт. одного типоразмера	Вес элемента, т	ГОСТ серия или проекта	Выпуск	Лист монтажной схемы
Фундаментные блоки							
ФБС-4с	49	54	1	49	54	0,413	Серия ПК-03-02 Альбом I-64 лист 13		КЖ-5,6
ФБС-20	13	11	2	13	11	1,900	лист 7		—"—
ФБС-24	8	10	3	8	10	2,230	—"— лист 7		КЖ-5,6
Фундаментные балки									
ФБС-2	1	15	1	1	15	3,20	Серия 3.900-1-15 лист 2		КЖ-3,3а
ФБС-4	21	6	2	21	6	2,44	—"— лист 4		—"—
ФБС-6	-	2	3	-	2	1,74	—"— лист 6		—"—
ФБС-39	4	4	4	4	4	1,48	Серия 3.900-1-15 лист 39		КЖ-3,3а
Плиты перекрытия каналов и приямков									
П1д	115	115	1	115	115	0.100	Серия ИС-01-04 лист 33	2	КЖ-4
П-1	1	1	2	1	1	2,160	КЖ-10		КЖ-5
Кольца									
КР	12	12	1	12	12	0,006	ГОСТ 8020-56		КЖ-3,3а
КО	1	1	2	1	1	0,05	—"—		—"—
К-7-3	1	1	3	1	1	0,125	ГОСТ 8020-56		КЖ-3,3а

Сводная спецификация монолитных железобетонных конструктивных элементов

Марка элемента	Колич. шт.	Лист проекта	Лист маркировочной схемы
Приямки			
ПР-1	1	1	КЖ-7	КЖ-3,3б
ПР-2	1	1	КЖ-8	—"—
ПР-3	1	1	КЖ-9	—"—
ПР-4	1	1	КЖ-5	КЖ-3,3а
Монолитный участок				
УМ-1	4	4	КЖ-4	КЖ-4
Фундаменты под оборудование				
ФОМ-1	2	2	КЖ-4	КЖ-3,3а
ФОМ-2	2	2	—"—	—"—
ФОМ-3	1	1	КЖ-4	КЖ-3,3а

Сводная спецификация стальных элементов

Марка элемента	Колич. шт.	Вес элемента, кг	ГОСТ, серия или марка-лист	Выпуск	Лист монтажной схемы
Закладные элементы					
Замаркированные на листах КЖ-7, 8, 9.					

Выборка бетона на монолитные конструкции

м³

Железобетон				
Марка бетона R	100	150	200	300
Объем			3,0	
Бетон				
Марка бетона R	50	100	150	200
Объем		15,10		

Выборка стали

т

Монолитные железобетонные конструкции											
Горячекатаная арматурная сталь гладкая класса А-I ГОСТ 5781-61.	Ф, мм	6АI	8АI	12АI							Итого
	Вес	0,042	0,269	0,029							0,329
Горячекатаная арматурная сталь периодического профиля класса А-II ГОСТ 5781-61	Ф, мм										Итого
	Вес										—
Сталь прокатная	Профиль	63×6	15×15	L14							Итого
	Вес	0,073	0,020	0,041							0,134
										Всего	0,463

НАЗЕМНАЯ ЧАСТЬ

Сводная спецификация сборных железобетонных и бетонных конструктивных элементов

Марка элемента	Колич. шт. одной марки	Номер типоразмера	Колич. шт. одного типоразмера	Вес элемента, т	ГОСТ серия или проекта	Выпуск	Лист монтажной схемы
Плиты покрытия							
ПНС-3 3×6	10	10	1	22	22	2,33	Серия ПК-01-7.962		КЖ-12
ПНС-3(Д-16) 3×6	12	12				2,92	Серия ПК-01-119		"
ПНС-11 1,5×6	1	1	2	4	4	1,37	Серия ПК-01-111		"
ПНС-11(Д-400) 1,5×6	2	2				1,80	Серия ПК-01-115		"
ПНС-11(Д-700) 1,5×6	1	1				1,75	Серия ПК-01-115		КЖ-12
Стаканы									
СШ 40-а	14	14	1	14	14	0,095	Серия ПК-01-119		КЖ-12
СШ 70-а	1	1	2	1	1	0,157	Серия ПК-01-119		КЖ-12
Перемычки									
Б-1	2	2	1	2	2	0,480	КЖ-13		КЖ-11
Б-2	7	-	2	7	-	0,600	"		"
Б-3	-	7	3	-	7	0,800	КЖ-13		"
Б-12	9	9	4	9	9	0,023	Серия ИИ-03-02 Альб 17-64		"
Б-16А	77	101	5	77	101	0,067	Серия ИИ-03-02 Альб. 17-64		"
БУ-18	6	6	6	6	6	0,120	Серия ПК-03-02 Альб.17-64		КЖ-11
Козырьки входа									
КВ14-5а	10	-	1	10	-	1,235	Серия ИИ-03-02 Альб 15-64		КЖ-11
КВ14-6а	-	10	2	-	10	1,340	Серия ИИ-03-02 Альб 15-64		КЖ-11
Плиты подоконные									
ППП	18	-	1	18	-	0,025	ГОСТ 8484-57		АР-4
ППЗ	20	20	2	20	20	0,033	—"—		—"—
ППЛ	-	18	3	-	18	0,048	ГОСТ 8484-57		АР-4

Сводная спецификация монолитных железобетонных конструктивных элементов

Марка элемента	Колич. шт.	Лист проекта	Лист маркировочной схемы
Вентиляционные камеры			
Венткамера №1	1	1	КЖ-14, 15	АР-2
Венткамера №2	1	1	КЖ-14, 15	АР-2

Выборка бетона на монолитные конструкции

м³

Железобетон				
Марка бетона R	100	150	200	300
Объем		1,60		

Выборка стали

т

Монолитные железобетонные конструкции											
Горячекатаная арматурная сталь гладкая класса А-I ГОСТ 5781-61	Ф, мм	6АI	8АI	10АI	12АI						Итого
	Вес	0,032	0,002	0,043							0,127
Сталь прокатная в ст. 3кп по ГОСТ 380-60	Профиль	δ=5	∟45×5	∟63×6							Итого
	Вес	0,003	0,020	0,024							0,047
										Всего	0,174
Стальные конструкции											
Горячекатаная арматурная сталь гладкая класса А-I ГОСТ 5781-61	Ф, мм	6АI	10АI								Итого
	Вес	0,002	0,011								0,013
										Всего	0,013

Сводная спецификация стальных элементов

Марка элемента	Колич. шт.	Вес элемента, т	ГОСТ серия или лист проекта	Выпуск	Лист монтажной схемы
Закладные и соединительные элементы					
См. маркировочные схемы					
Листах КЖ-16, КЖ-18, КЖ-19					

Госстрой СССР ПРОМСТРОЙПРОЕКТ г. Москва 1966г.	Сводные спецификации конструктивных элементов и выборка стали для наземной и подземной частей здания.	Типовой проект 704-3-7
		Альбом I
Склад масел и лакокрасочных материалов тарного хранения площадью 432 м² без рампы.		Лист КЖ-2

Инв. № подл. | Подп. и дата | Взам. инв. № | Инв. № дубл. | Подп. и дата

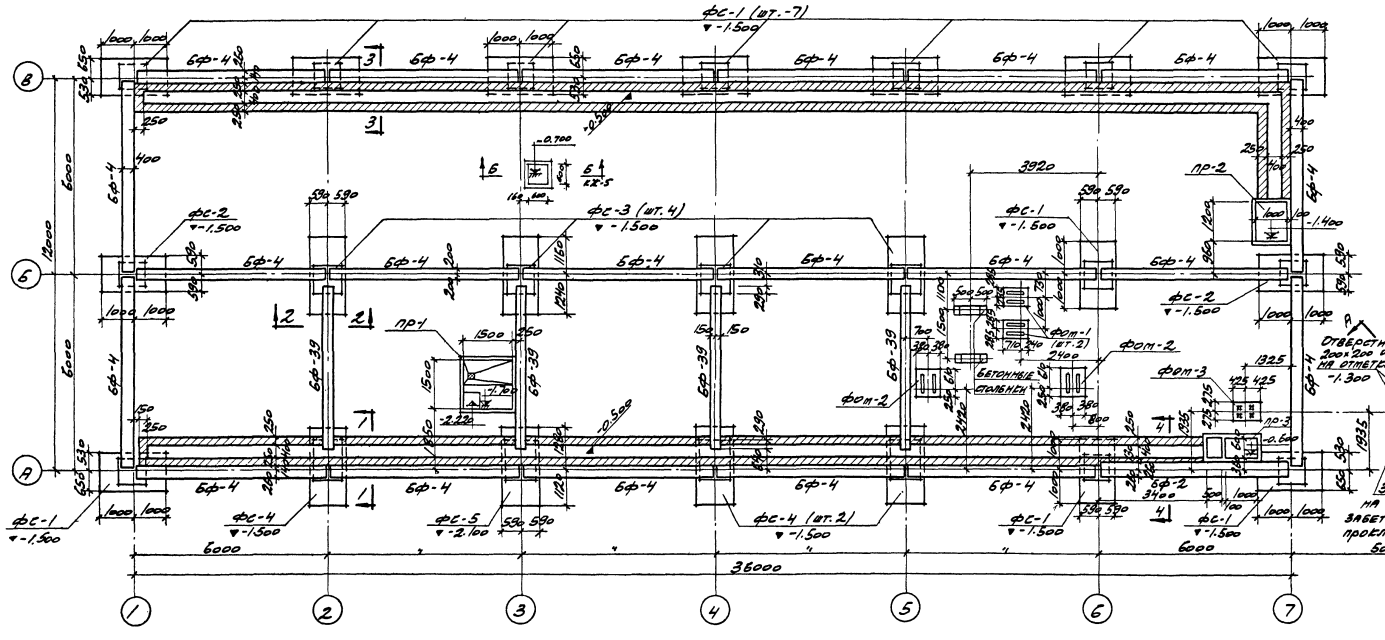

Маркировочный план фундаментов и фундаментных балок

Спецификация сборных железобетонных элементов, маркированных на данном листе

Наименование элемента	Марка элемента	Кол. шт.	Вес элемента т	ГОСТ серия или марка-лист	Выпуск
Фундаментные балки	Бф-2	1	3,20	Серия 1.415-15 лист 2	
	Бф-4	21	2,44	Серия 1.415-15 лист 4	
	Бф-39	4	1,48	Серия 1.415-15 лист 39	
Плита перекрытия приямка	П-1	1	2,16	КЖ-10	
Кольца	Кр	12	0,006	ГОСТ 8020-56	
	Ко	1	0,05	"	
	К-7-3	1	0,125	ГОСТ 8020-56	

Примечания:

1. Отметка чистого пола в проекте условно принята за ± 0.000.
2. Основанием приямков и каналов должен быть материковый грунт или тщательно утрамбованный грунт обратной засыпки.
3. Под опоры фундаментных балок уложить слой цементного раствора марки 100.
4. После установки фундаментных балок на место и выверки, зазоры между балками должны быть заполнены бетоном марки 150.
5. Фундаменты разработаны на листах КЖ-5, КЖ-6.
6. Маркировочный план плит перекрытия каналов см. на листе КЖ-4.
7. Стенки каналов выполняются из хорошо обожженного красного кирпича марки 75 на растворе марки 50.
8. Стенки приямков и каналов, соприкасающиеся с грунтом обмазать горячим битумом за 2 раза.

Госстрой СССР ПРОМСТРОЙПРОЕКТ г. Москва -1966г.	Маркировочный план фундаментов, фундаментных балок и каналов	Типовой проект 704-3-7
Склад масел и жиров материалов тарного хранения площадью	план наружных расчет-	Альбом I

Гл. инж. проекта Шестаков
Гл. арх. Езубчик
Гл. инж. Терешенко
Выполнил Кудрявцева
Нач. отд. Зубчик
Н. контр. Любовин
Исполнил
1966г.

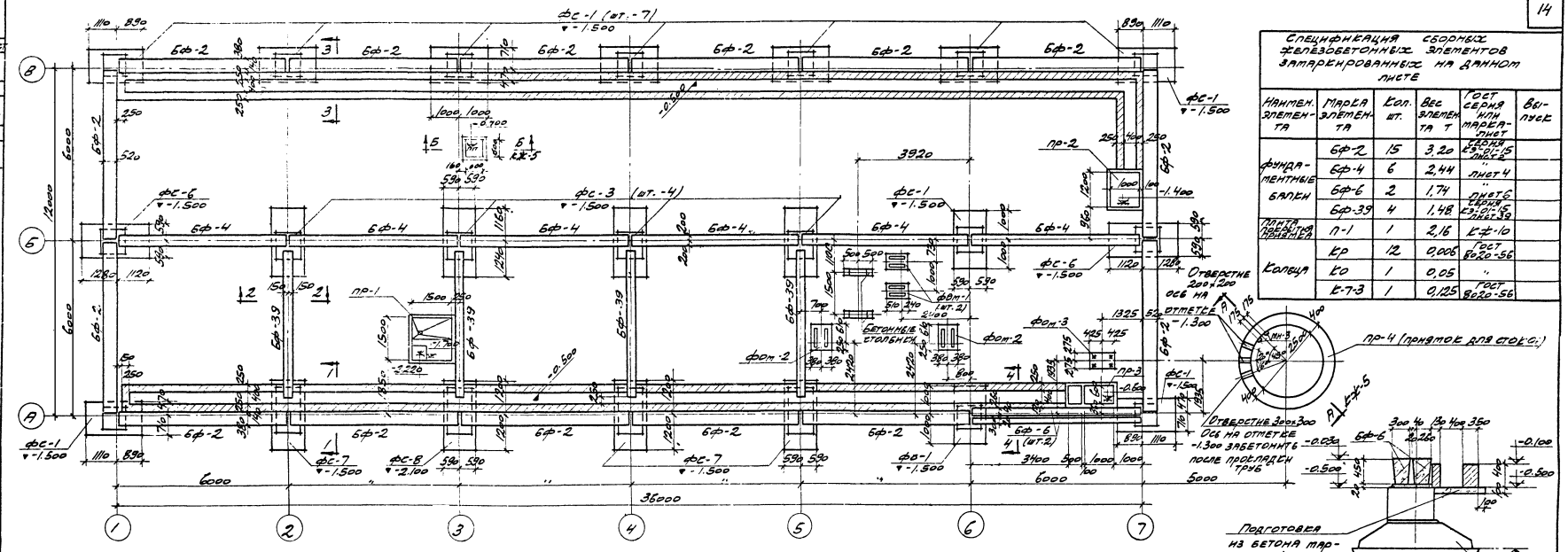

Маркировочный план фундаментов и фундаментных балок

Спецификация сборных железобетонных элементов заложенных на данном листе

Наимен. элемента	Марка элемента	Кол. шт.	Вес элемента т	ГОСТ серия или марка чертежа	Выпуск
Фундаментные балки	Бф-2	15	3,20	Серия 3.006-1/85 лист 4	
	Бф-4	6	2,44	лист 4	
	Бф-6	2	1,74	лист 6	
	Бф-39	4	1,48	Серия 3.006-1/85 лист 39	
Плита перекрытия приямка	П-1	1	2,16	КЖ-10	
Кольца	КР	12	0,006	ГОСТ 8020-56	
	КО	1	0,05	"	
	К-7-3	1	0,125	ГОСТ 8020-56	

Примечания

1. Отметка чистого пола в проекте условно принята за ±0.000.
2. Основанием приямков и каналов должен быть материковый грунт или тщательно утрамбованный грунт обратной засыпки.
3. Под опоры фундаментных балок уложите слой цементного раствора марки 100.
4. После установки фундаментных балок на место и выверки, зазоры между балками должны быть заполнены бетоном марки 150.
5. Фундаменты разработаны на листах КЖ-5, КЖ-6.
6. Маркировочный план плит перекрытия каналов см. на листе КЖ-4.
7. Стенки каналов выполняются из хорошо обожженного красного кирпича марки 75 на растворе марки 50.
8. Стенки приямков и каналов, соприкасающиеся с грунтом обмазать горячим битумом за 2 раза.

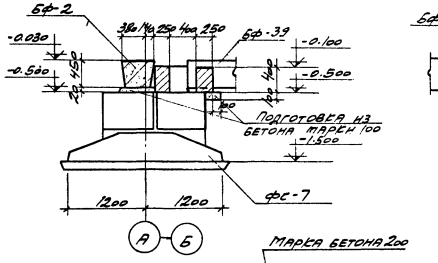

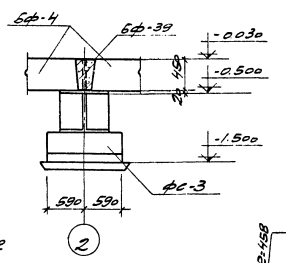

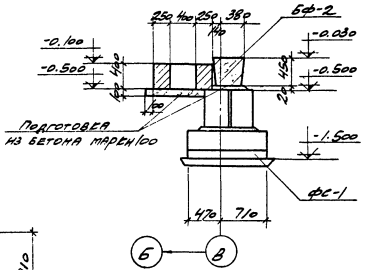

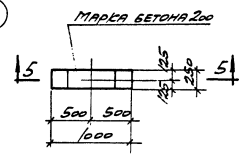

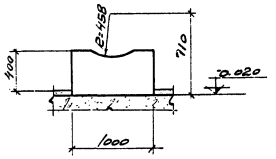

Госстрой СССР ПРОМСТРОЙПРОЕКТ г. Москва - 1966 г.	Маркировочный план фундаментов, фундаментных балок и каналов при наружной расчетной температуре -40°С.	Типовой проект 704-3-7 Альбом I Лист КЖ-3а
Склад масел и смазочных материалов тарного хранения площадью 432 м² без рампы.		

Типовой проект 704-3-7 Альбом I Лист КЖ-3а

Инв. № подл. | Подпись и дата | Взам. инв. №

Изм. Кол. уч. Лист № док. Подпись Дата

Гип Шестаев
Нач. отд. Сидякин
Нач. сект. Теселенко
Ст. инж. Полевина
Исполнил Полевина

Типовой проект 704-3-7 альбом I Лист КЖ-4 Инв. №

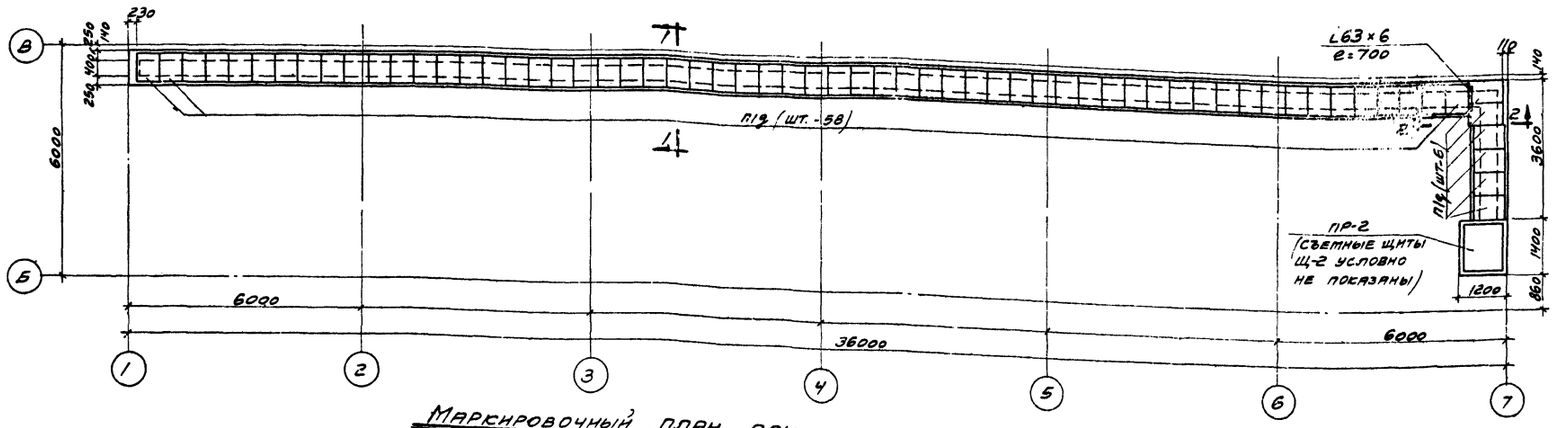

Маркировочный план плит перекрытия каналов

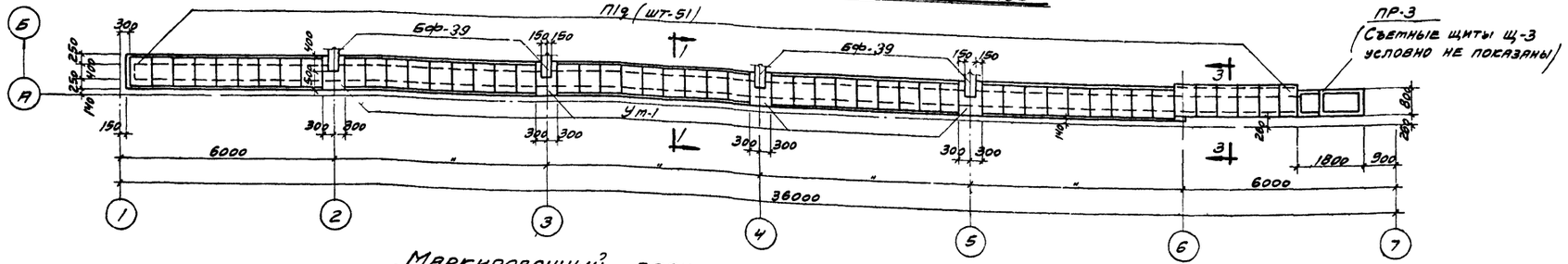

Маркировочный план плит перекрытия каналов

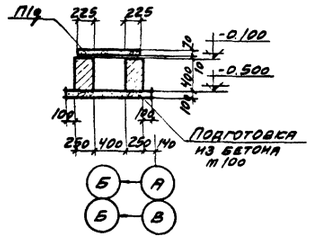

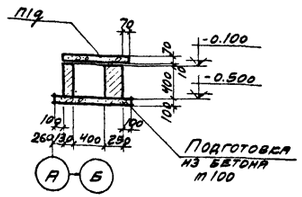

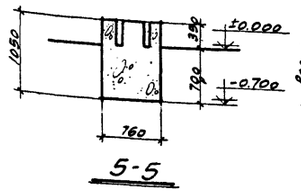

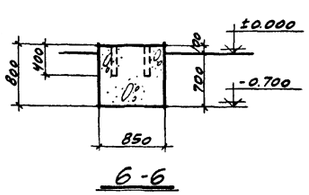

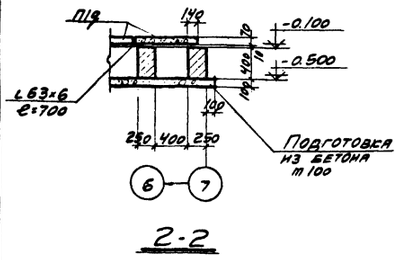

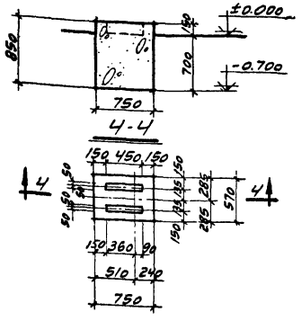

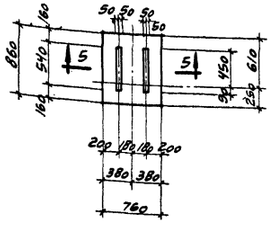

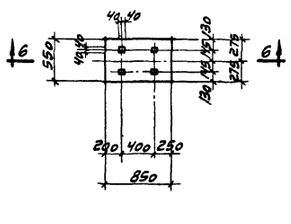

Примечания

1. Маркировочный план фундаментов и фундаментных балок см на листах КЖ-3, КЖ-3а.
2. Монолитный участок Ут-1 армировать вязаной сеткой ф6AI с ячейкой 150×150

Спецификация сборных железобетонных элементов затаркированных на данном листе

Наимен. элемента	Марка элемента	Колич. шт	Вес элемента т	ГОСТ серия или марка-лист	Выпуск
Плиты перекрытия каналов	ПНg	115	0,100	Серия КЖ-01-04 Лист-33	2

Спецификация монолитных железобетонных и бетонных конструктивных элементов затаркированных на данном листе

Наимен. констр. элемента	Марка элемента	Колич. шт.	Лист проекта (марка-лист)
Монолитный участок	Ут-1	4	КЖ-4
Фундаменты под оборудование	Фом-1	2	КЖ-4
	Фом-2	2	КЖ-4
	Фом-3	1	КЖ-4

Показатели на один конструктивный элемент

Марка констр. элемента	Вес т	Марка бетона	Объем бетона м³
Ут-1	—	150	0,03
Фом-1	—	100	0,35
Фом-2	—	"	0,65
Фом-3	—	100	0,37

Нач. отд.	Галкин	
Гл. инж. пр.	Шестаков	
Гл. арх. пр.	Кузьмин	
Рук. гр. инж.	Терещенко	
Дата выпуска		1966г.
Ст. инженер	Зайцева	
Исполнит.	Лобовин	

Госстрой СССР ПРОМСТРОЙПРОЕКТ г. Москва - 1966г

Склад масел и хим. материалов тарного хранения площадью 432 м² без рампы

Маркировочные планы плит перекрытия каналов. Фундаменты под оборудование Фом-1 ÷ Фом-3

Типовой проект 704-3-7 Альбом I Лист КЖ-4

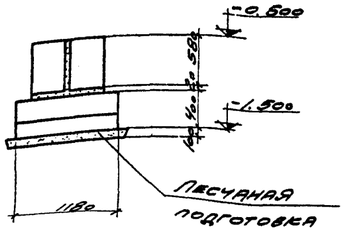

1-1

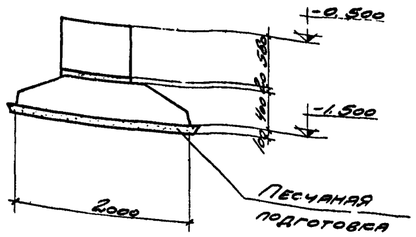

2-2

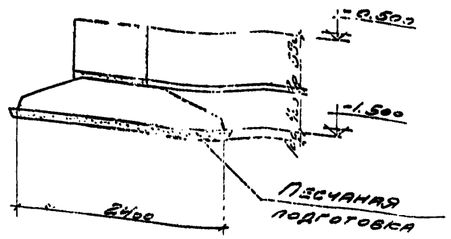

3-3

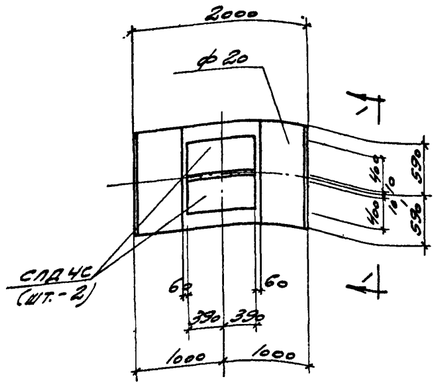

ФС-1

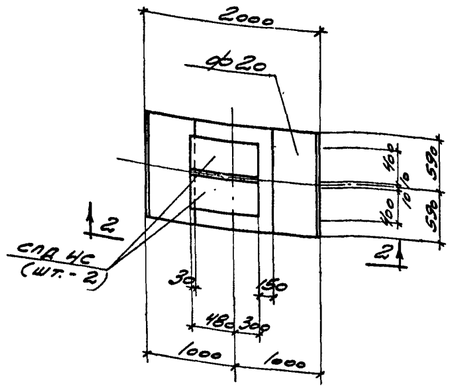

ФС-2

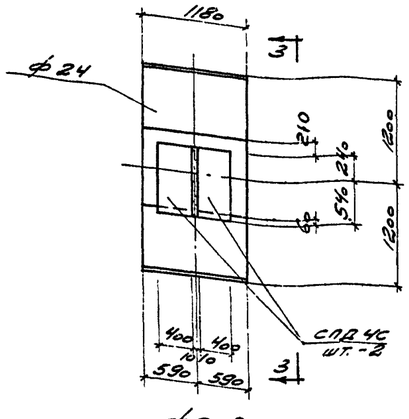

ФС-3

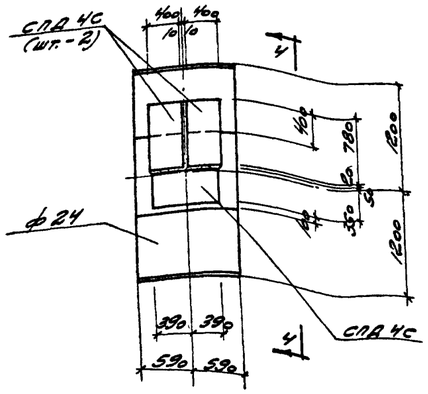

ФС-4

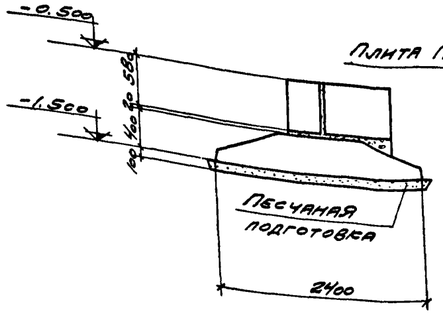

4-4

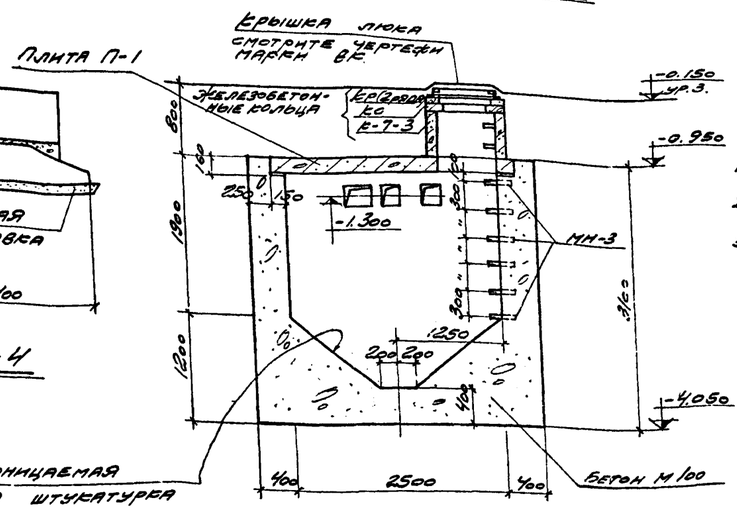

А-А

Спецификация сборных железобетонных элементов замаркированных на данном листе

Наимен. элемента	Марка элемента	Колич. шт.	Вес элемента т	ГОСТ, серия или марка, лист	Выпуск
При температуре -20°С При температуре -30°С					
фундаментные блоки	СПД 4С	43	0,413	Серия ИИ-03-02, альбом 1-84, лист 13	
	ф-20	13	1.900	" лист 6	
	ф-24	7	2.230	" лист 7	
При температуре -40°С					
фундаментные блоки	СПД 4С	30	0,413	Серия ИИ-03-02, альбом 1-84, лист 13	
	ф-20	11	1.900	" лист 6	
	ф-24	4	2.230	" лист 7	

Спецификация закладных элементов на один конструктивный элемент

Марка констр. элемента	Марка изделия	Количест. шт.	Марка и № листа, где разработано изд.
пр-4	МН-3	6	Ек-16

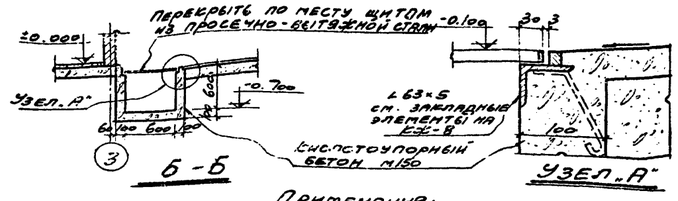

Примечания:

1. Маркировочный план фундаментов смотрите на листах Ек-3, Ек-3а.
2. Блоки стен подвалов СПД 4С укладывать на цементном растворе марки 50.
3. Сечение А-А, Б-Б на плане смотрите на листах Ек-3, Ек-3а.

Госстрой СССР ПРОМСТРОЙПРОЕКТ г. Москва-1965г	Фундаменты: ФС-1 ÷ ФС-4	Типовой проект 704-3-7
		Альбом I
Склад масел и хим-материалов тарного хранения площадью 432м² без рампы		Лист Ек-5

Рук. гр. Инж. Тарощенко
Дата Февраль 1965г.

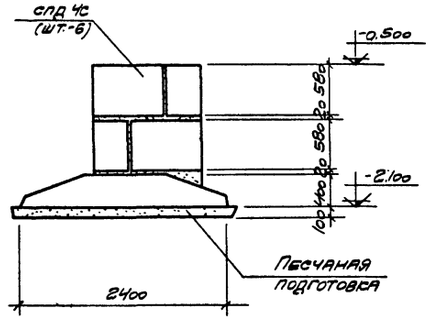

1-1

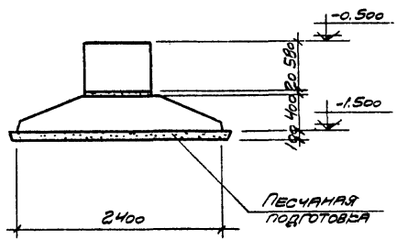

2-2

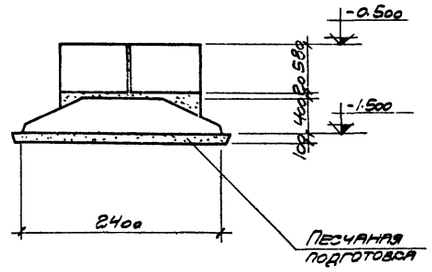

3-3

Спецификация сборных железобетонных элементов замаркированных на данном листе.

Наименование элемента	Марка элемента	Количество шт.	Вес элемента т	ГОСТ серия или марка-лист	Выпуск
При температуре -20°С и при температуре -30°С					
Фундаментные блоки	СПД 4с	6	0,413	Серия КЖ-03-02 Альбом V лист 13	
	ФБ-24	1	2,230	" лист 7	
При температуре -40°С					
Фундаментные блоки	СПД-4с	24	0,413	Серия КЖ-03-02 Альбом V лист 13	
	ФБ-24	6	2,230	" лист 7	

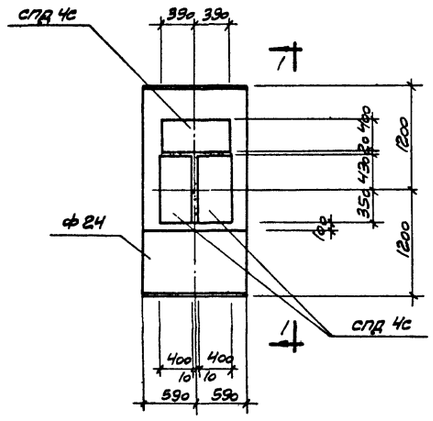

ФС-5

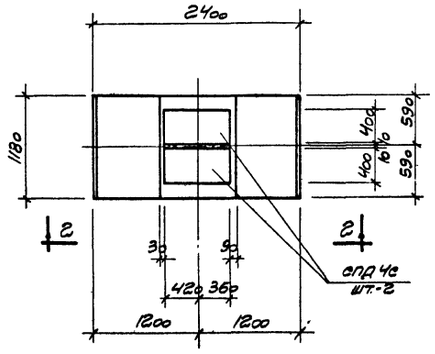

ФС-6

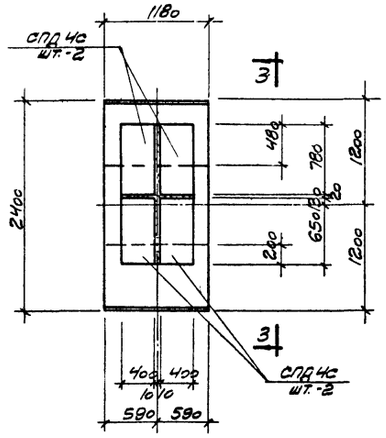

ФС-7

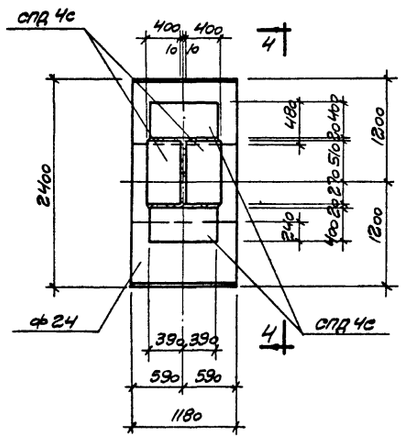

ФС-8

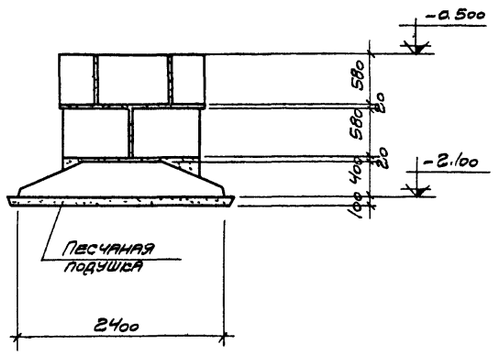

4-4

Примечания:

1. Маркировочные планы фундаментов смотрите на листах КЖ-3, КЖ-3а.
2. Блоки стен подвалов СПД 4с укладывать на цементном растворе марки 50.

Нач. отд.	Ралкин	
Гл. инж. пр.	Шестаков	
Гл. арх. пр.	Рузьмин	
Рук. гр. инж.	Теребуемко	
Ст. инженер	Занцева	
Исполнитель	Лобович	
Дата выпуска	1965г.	

Госстрой СССР
ПРОМСТРОЙПРОЕКТ
г. Москва-1965г.

Склад масел и хим-материалов тарного хранения площадью 432 м² без рампы

Фундаменты:
ФС-5 ÷ ФС-8.

Типовой проект 704-3-7
Альбом I
Лист КЖ-6

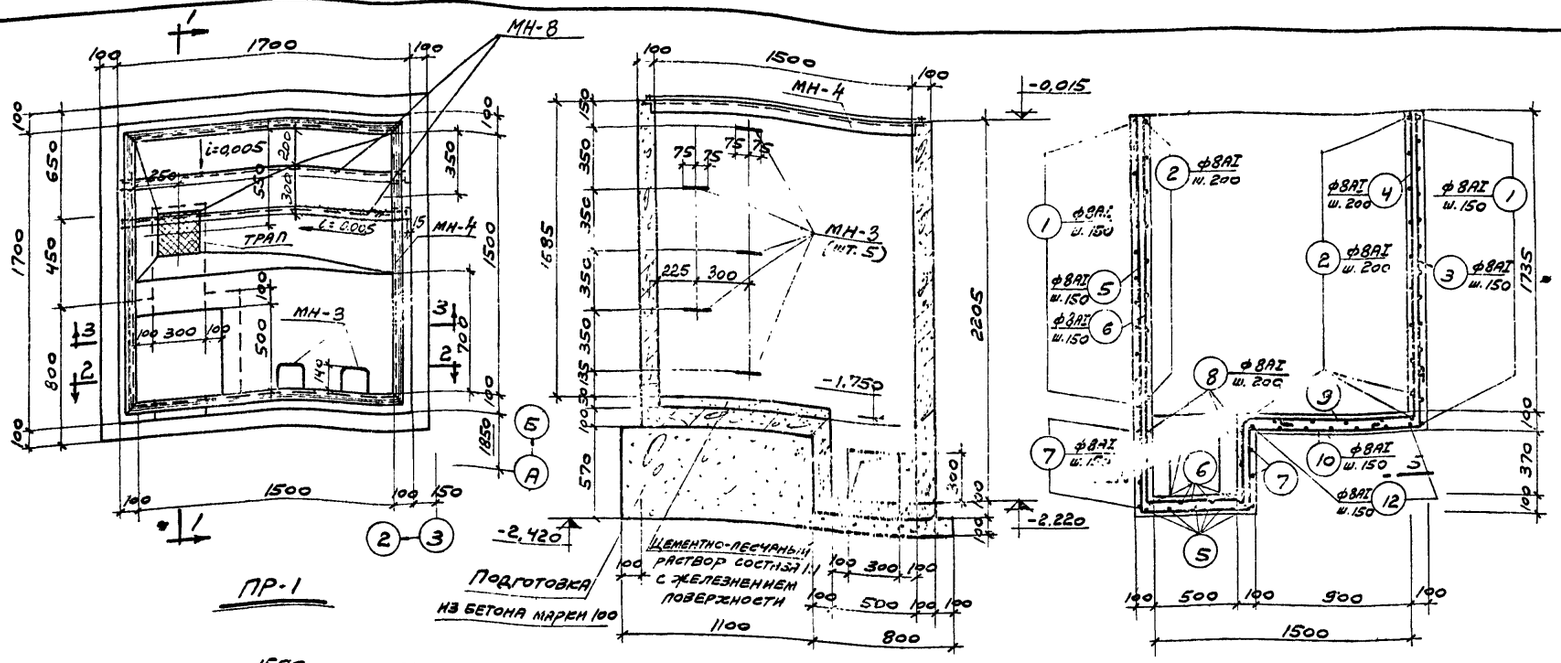

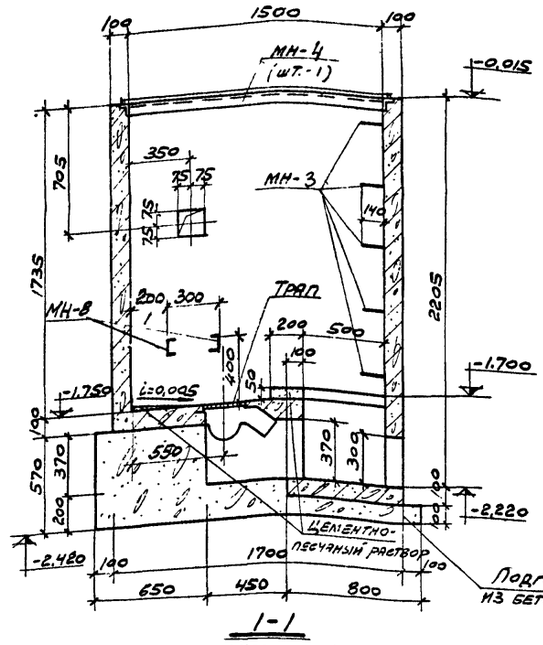

1-1 (опалубка)

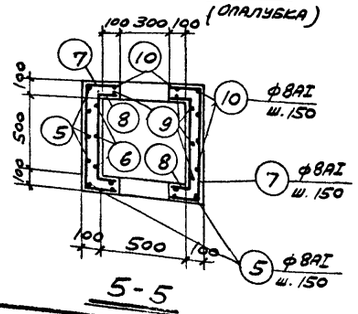

5-5

2-2 (опалубка)

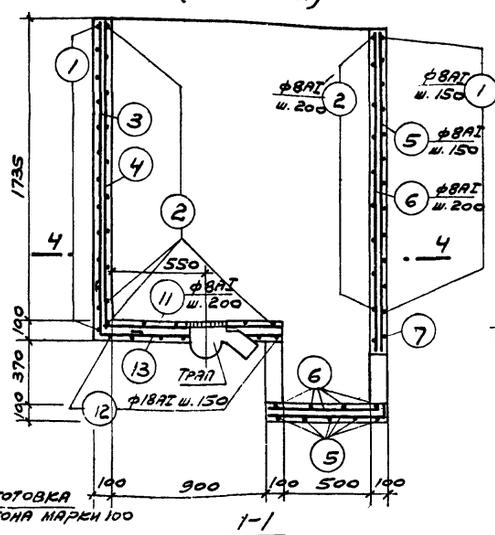

1-1 (армирование)

3-3 (армирование)

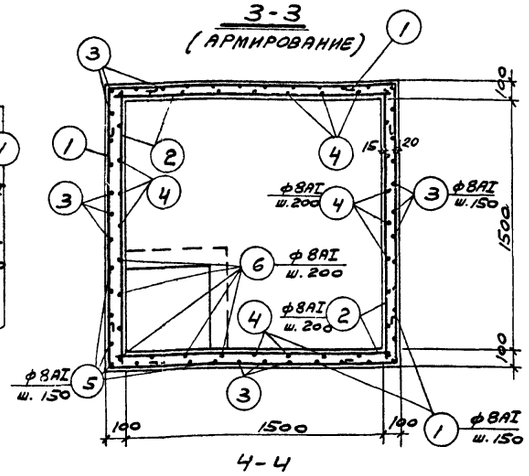

4-4

Спецификация арматуры на один конструктивный элемент

Марка констр. элемента	№ поз.	Эскиз	ф мм	Длина мм	Кол. шт.	Общая длина м
ПР-1	1	280 — 1660 — 280	8АI	2340	50	117,0
	2	1580	8АI	1700	48	81,6
	3	1800 — 280	8АI	2140	35	74,9
	4	1820	8АI	1940	25	48,5
	5	2270 — 660	8АI	3050	9	27,5
	6	2210 — 600	8АI	2930	7	20,8
	7	170 — 660 — 170	8АI	1000	7	7,0
	8	105 — 530 — 105	8АI	860	4	3,4
	9	1015, 470	ф8АI	1610	5	8,0
	10	1000 — 280, 480	8АI	1760	6	10,6
	11	1030	8А	1150	4	4,6
	12	280 — 1640 — 280	8АI	2320	16	37,1
	13	280 — 1040	8АI	1440	4	5,8

Выборка стали на один конструктивный элемент

Марка констр. элемента	Горячекатаная арматурная сталь ГОСТ 5781-61								Закладные элементы					Итого	Итого кг
	Гладкая класса А-I				Периодического профиля класса А-II				Прокат ВСт3кп ГОСТ 380-60			Арматурная сталь ГОСТ 5781-61			
	ф, мм			Итого	ф, мм			Итого	Профиль			ф, мм			
	8АI								[14	∠63×6	▭15×13	20АI	8АI		
ПР-1	176			176					41	37	11	10	2	101	277

Спецификация закладных элементов на один конструктивный элемент

Марка констр. элемента	Марка изделия	Колич. шт.	Марка и № листа, где разработано изд.
ПР-1	МН-4	1	КЖ-16
	МН-3	5	КЖ-16
	МН-8	2	КЖ-16

Показатели на один конструктивный элемент

Марка констр. элемента	Вес т	Марка бетона R	Объем бетона м³
ПР-1	—	200	1,5

Примечания:

1. Арматуру в местах отверстий обрезать по месту
2. Трап устанавливать в днище приямка ПР-1 до бетонирования.
3. Трап принять по чертежам марки „ВК".

Госстрой СССР
ПРОМСТРОЙПРОЕКТ
г. Москва - 1966г.

Склад масел и жиммаериалов тарного хранения площадью 432м³ без рампы.

Приямок ПР-1

Типовой проект 704-3-7
Альбом I
Лист КЖ-7

1966г.
Гл. инж. Н.Хазанин
Рук. гр. инж. Терещенко
Дата выпуска

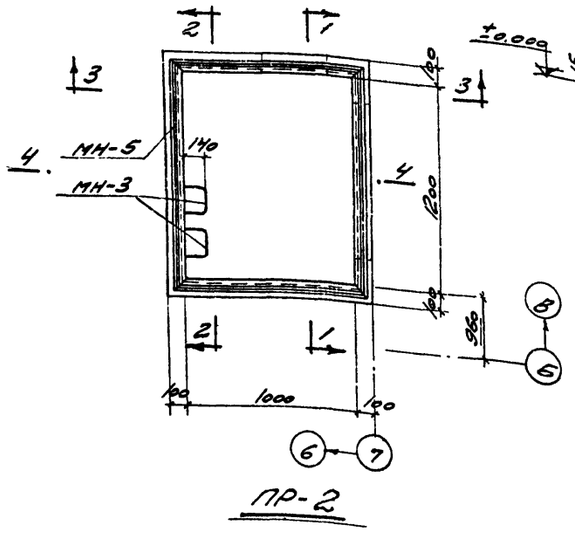

ПР-2

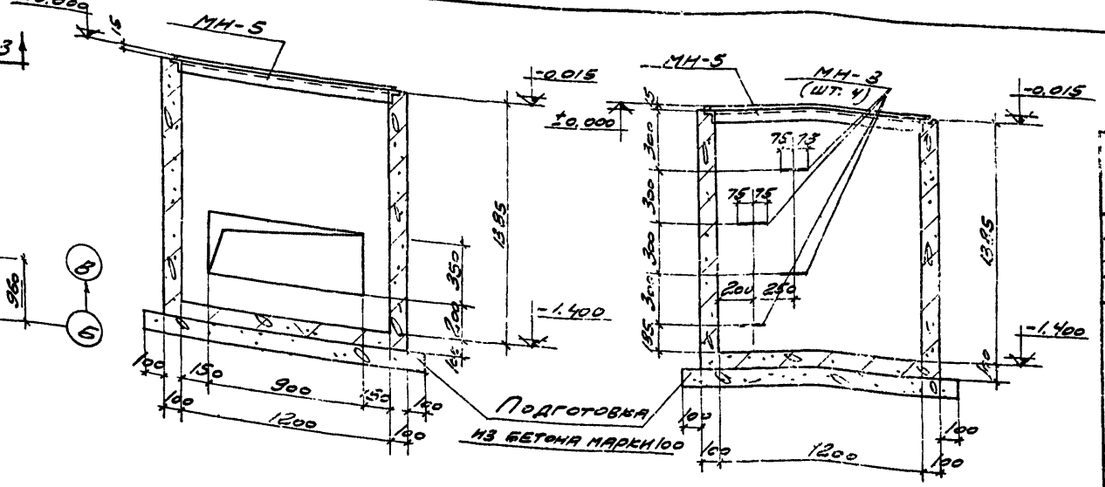

1-1

2-2
(Опалубка)

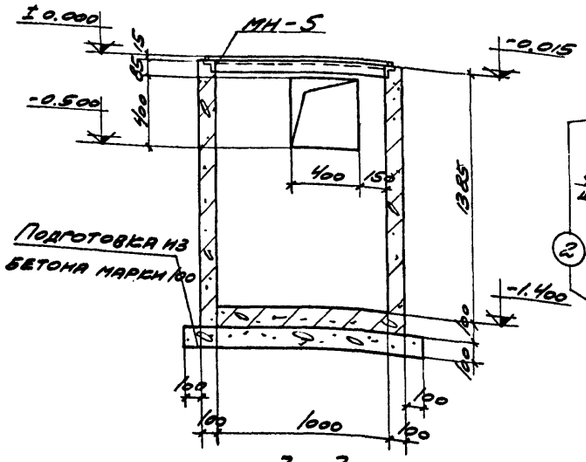

3-3
(Опалубка)

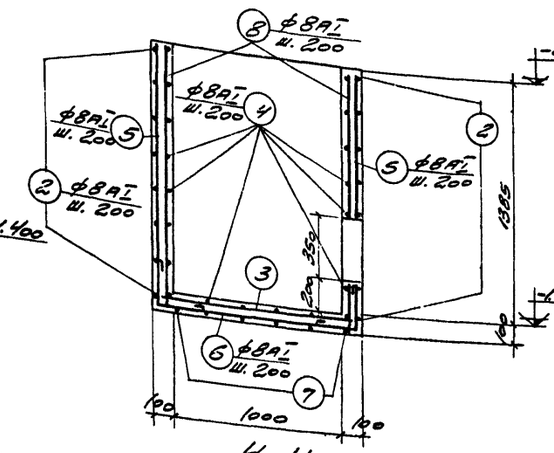

4-4

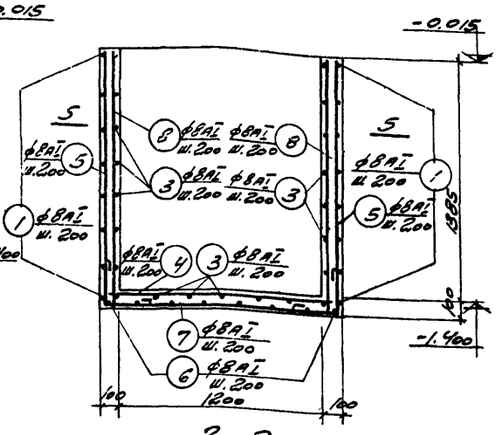

2-2
(Армирование)

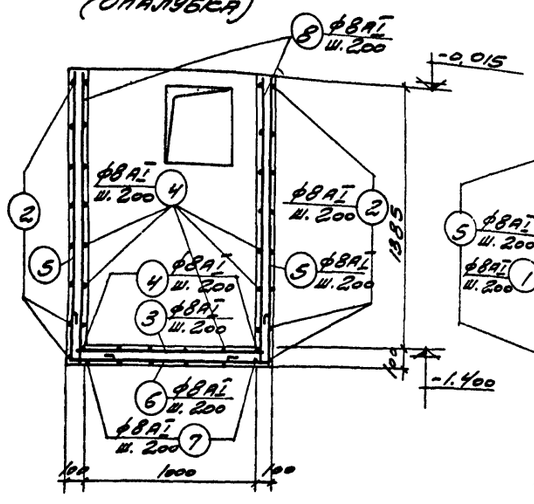

3-3

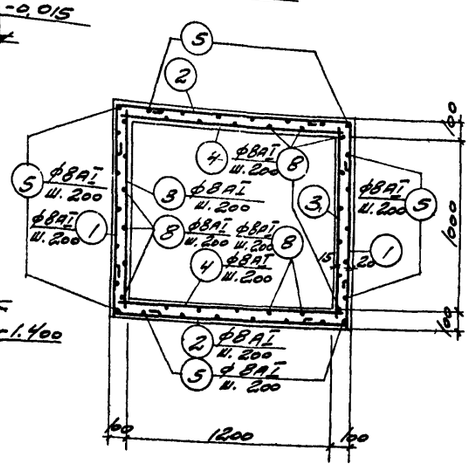

5-5

Спецификация арматуры на один конструктивный элемент

Марка констр. элемента	N поз.	Эскиз	ф мм	Длина мм	Колич. шт.	Общая длина м
Приямок ПР-2	1	280 1160 280	8АI	1840	16	29,4
	2	280 1360 280	8АI	2040	16	32,6
	3	1680	8АI	1200	21	25,2
	4	1280	8АI	1400	20	28,0
	5	1450 280	8АI	1850	26	48,1
	6	280 1140 280	8АI	1820	8	14,6
	7	280 1340 280	8АI	2020	6	12,1
	8	1460	8АI	1580	22	34,8

Выборка стали на один конструктивный элемент

Марка конструк. элемента	Горячекатаная арматурная сталь ГОСТ 5781-61							Закладные элементы					Итого	Итого кг
	Гладкая класса А-I			Итого	Периодического профиля класса А-II		Итого	Прокат 8 ст. 3 кп ГОСТ 380-60		Арматурная сталь ГОСТ 5781-61				
	ф, мм				ф; мм			Профиль		ф, мм				
	8АI							∟63×6	▭15×15	20АI	8АI			
пр-2	89			89				28,2	8,6	7,6	1,6	46	135	

Примечания

1. Арматуру в местах отверстий вырезать по месту.

Спецификация закладных элементов на один конструктивный элемент

Марка констр. элемента	Марка закладн. элемента	Колич. шт.	N листа где разработан закл. эл-т
пр-2	МН-3	4	КЖ-16
	МН-5	1	КЖ-16

Показатели на один конструктивный элемент

Марка констр. элемента	Вес т	Марка бетона R	Объем бетона м3
пр-2	—	200	0,85

Госстрой СССР
ПРОМСТРОЙПРОЕКТ
г. Москва - 1966г.

Склад масел и смазочных материалов горючего хранения

Приямок ПР-2

Типовой проект 704-3-7
Альбом I
Лист

Типовой проект 704-3-7 Альбом I Лист КЖ-8 Инв. №

Ст. инженер Занцева
Исполнит. Фаренцова

Гл. инж. Галкин
Нач. отд. Шестаков
Отд. пр. Кузнецов
Гр. инж. Трофименко

Сдано в выпуск 1966г.

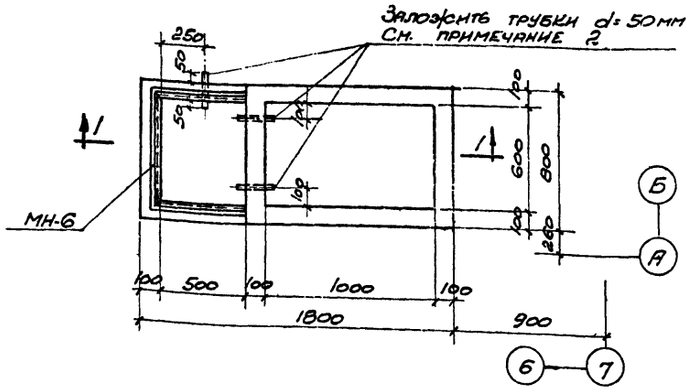

ПР-3

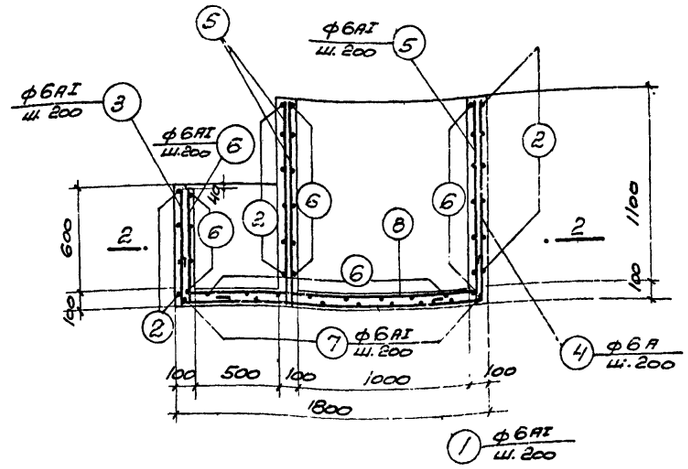

1-1
(АРМИРОВАНИЕ).

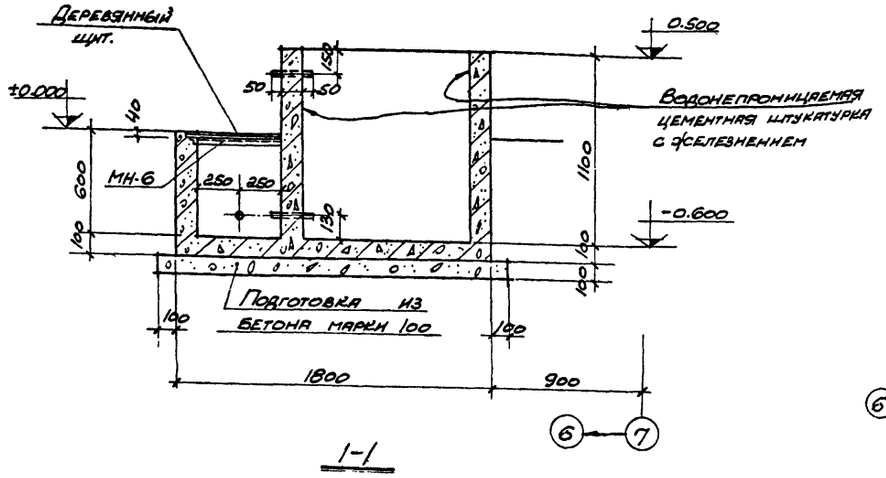

1-1

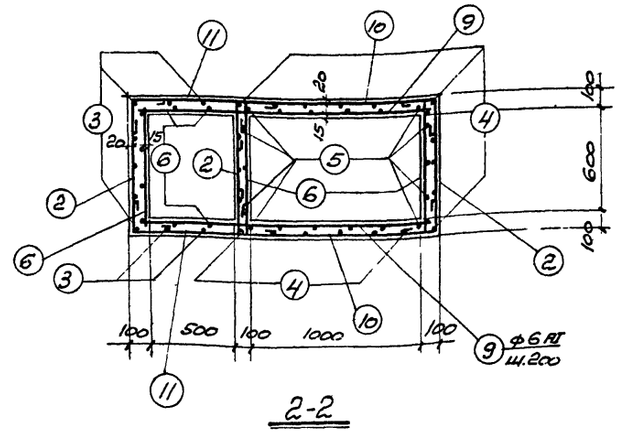

2-2

Спецификация арматуры на один конструктивный элемент.

Марка конструкт. элемента	№ поз.	Эскиз.	ф мм.	Длина мм.	Колич. шт.	Общая длина м.
ПР-3.	1	210 — 1740 — 210	6AI	2280	5	11,4
	2	210 — 760 — 210	6AI	1300	16	20,8
	3	— 670 — 210	6AI	1000	9	9,0
	4	210 — 1170 —	6AI	1500	17	25,5
	5	— 1190 —	6AI	1310	21	27,5
	6	— 690 —	6AI	810	39	31,6
	7	210 — 740 — 210	6AI	1280	10	12,8
	8	— 1670 —	6AI	1700	4	7,2
	9	— 1070 —	6AI	1190	12	14,3
	10	210 — 1160 — 210	6AI	1700	12	20,4
	11	210 — 660 — 210	6AI	1200	8	9,6

Выборка стали на один конструктивный элемент.

Марка конструкт. элемента	Горячекатаная арматурная сталь ГОСТ 5781-61								Закладные элементы:						Итого	Итого: кг
	Гладкая класса AI				Периодического профиля класса AII				Прокат в ст. 3 сп ГОСТ 380-60			Арматурная сталь ГОСТ 5781-61				
	ф мм			Итого	ф мм			Итого	Профиль б			ф мм				
	6AI								L63х6			ф5 AII				
ПР-3	42,0			42,0				42,0	7,4			96			8,0	50,0

Показатели на один конструктивный элемент.

Марка констр. элемента	Вес т	Марка бетона R	Объем бетона м3
ПР-3	—	200	0,648

Спецификация арматурных изделий на один конструктивный элемент.

Марка констр. элемента	Марка изделия	Колич. шт.	Марка и N листа, где разработано изделие
ПР-3	МН-6	1	КЖС-16

Примечания:

1. Расположение приямка на плане см. на листе КЖС-3, КЖ-3а.
2. Трубки d=50 мм. заложить в стенки приямка по чертежам марки „ВК".

Госстрой СССР ПРОМСТРОЙПРОЕКТ г. Москва - 1966г	Приямок ПР-3	Типовой проект 704-3-7
Склад масел и лакокрасочных материалов тарного хранения площадью 432 м² без рампы		Альбом I
		Лист КЖС-9

Инв. № подл. | Подпись и дата | Взам. инв. №

1966-1

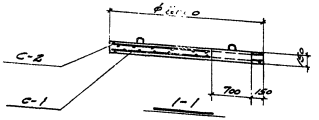

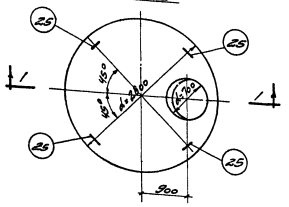

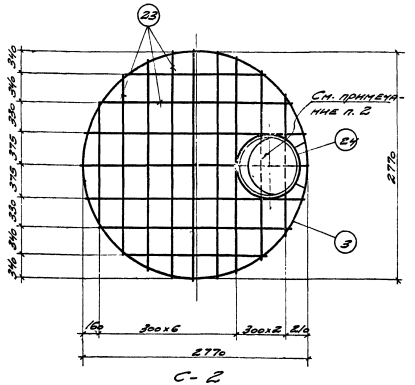

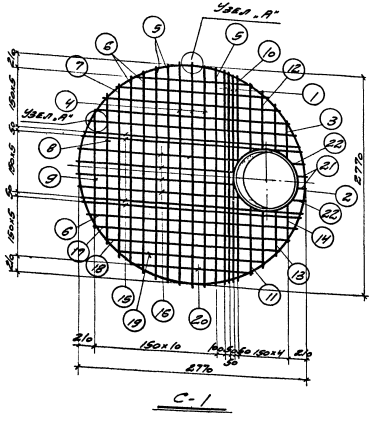

Примечания.

1. Плита П-1 разработана по техническим решениям типового проекта Ч-18-628/62 выпуске IX. „Плиты: а) нагрузки от автомобиля класса А-14 и НК-80 б) от давления грунта-распределенная 3т/м²
2. Арматуру в сетке С-2 допускается в отверстие, выреза по диаметру 620 по месту.
3. Арматурные сетки изготовлять при помощи точечной сварки в соответствии с „Техническими условиями на сварную арматуру для железобетонных конструкций" ТУ 73-56 и „Указаниями по технологии сварки арматуры железобетонных конструкций" ВСН-38-57 Госстроя СССР.

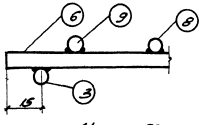

Узел „А"

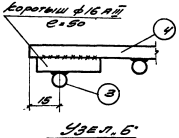

Узел „Б"

Деталь сварки арматуры

Показатели на один конструктивный элемент

Марка конструктивного элемента	Вес т	Марка бетона	Объем бетона
П-1	2,15	200	0,860

Спецификация арматурных изделий на один конструктивный элемент

Марка конструктивного элемента	Марка арматурного изделия	Кол. шт.	N листа, где расположено арматурное изделие
П-1	С-1	1	К-46-20
	С-2	1	"
	поз. 25	4	"

Выборка стали на один конструктивный элемент

Марка конструктивного элемента	Горячекатаная арматурная сталь гост 5781-61				Холоднотянутая проволочная арматура гост 6727-53		Закладные элементы						Итого кг
	Гладкая класса А-I		Периодического профиля класса А-II		Периодического профиля класса А-III		Прокат вст 3сп гост 380-60		Арматурная сталь гост 5781-61		Итого		
	⌀ мм		⌀ мм		⌀ мм		Профиль		⌀ мм				
	10	Итого	14	16	10	Итого		Итого	10	Итого			
П-1	1,3	1,3	180	112	220	220	210	210					254

Спецификация и выборка стали на одно арматурное изделие

Марка изделия	N поз.	Эскиз	⌀ или вид и марка стали мм	Длина мм	Кол. шт	Общая длина м	Выборка стали ⌀ или сечение мм	Сварн. длина м	Вес кг
С-1	1	2620	25 AII	2620	3	7,86	16 AII	66,2	101,50
	2	250 D=440	25 AII	2590	1	2,59	25 AII	29,1	112,0
	3	160 D=2760	16 AII	6820	1	6,82	Итого		217,0
	4	2770	16 AII	2770	3	8,31			
	5	2730	16 AII	2830	3	8,49			
	6	2560	16 AII	2560	4	10,24			
	7	2160	16 AII	2160	1	2,16			
	8	1890	16 AII	1890	1	1,89			
	9	1490	16 AII	1490	1	1,49			
	10	1160	16 AII	1160	2	2,32			
	11	900	16 AII	900	2	1,8			
	12	750	16 AII	750	2	1,5			
	13	630	16 AII	630	2	1,26			
	14	540	16 AII	540	2	1,08			
	15	2690	25 AII	2690	4	10,76			
	16	1960	25 AII	1960	4	7,84			
	17	2400	16 AII	2400	2	4,8			
	18	2200	16 AII	2200	2	4,4			
	19	1920	16 AII	1920	2	3,84			
	20	1560	16 AII	1960	2	3,12			
	21	150	16 AII	150	2	0,3			
	22	200	16 AII	200	2	0,4			
С-2	3	См. выше	16 AIII	8820	1	8,82	10 BI	34,4	21,2
	23	от 150 до 2770	10 BI	—	—	32,0	16 AIII	8,8	13,9
	24	180 D=740	10 BI	2400	1	2,4	Итого		35,1
Отдельные стержни	25	60 130 80 130 80	10 AI	750	1	0,75	10 AI	0,75	0,463

Госстрой СССР
ПРОМСТРОЙПРОЕКТ
г. Москва - 1966г.

Склад насыпи и изготовления плит гаражного здания площадью 432 м² без рампы

Плита П-1

Типовой проект 704-3-7
Альбом I
Лист К-46-10

Инв. № 5020 | Гл. инж. пр. Шестаков | Гл. арх. пр. Васьмин | Рук. гр. инж. Тезенцевич | Дата выпуска 1966

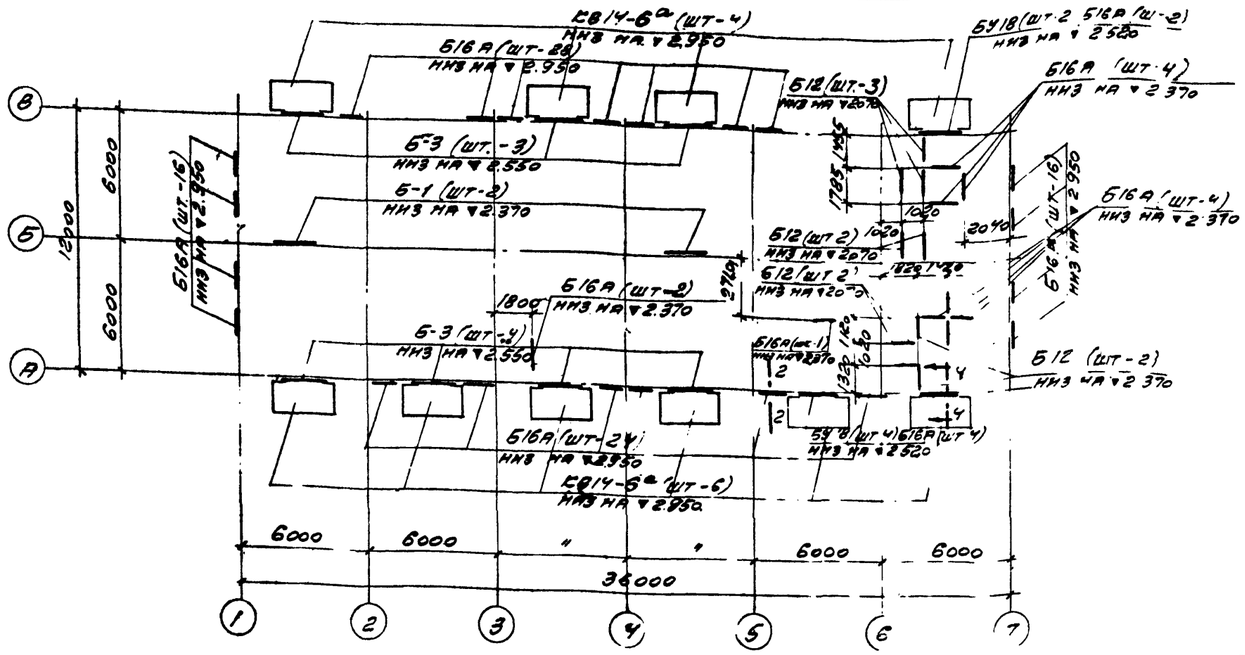

Монтажный план перемычек и козырьков входа
для расчетной наружной температуры -40°С

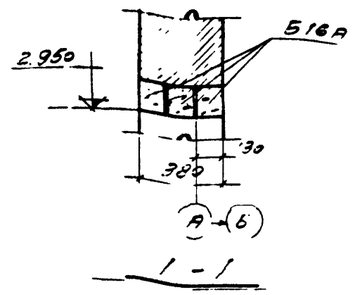

1 - 1

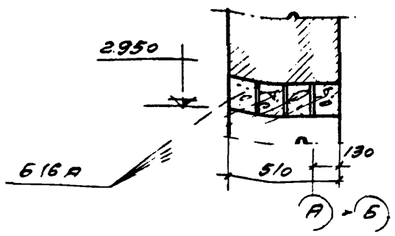

2 - 2

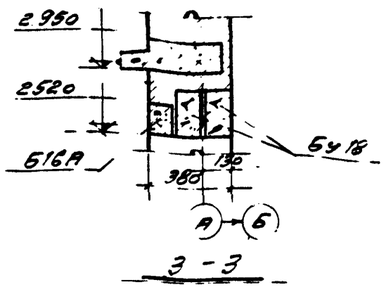

3 - 3

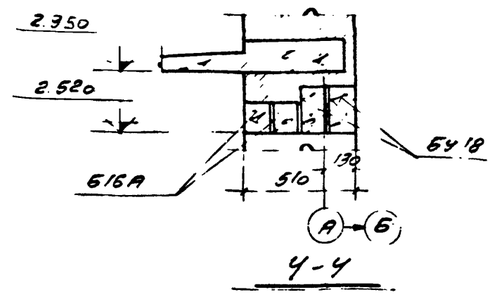

4 - 4

Спецификация сборных железобетонных и стальных элементов, затапливаемых в грунт на данном листе

Наименование элемента	Марка элемента	Схема	шт	Вес элемента т	ГОСТ, серия или чертеж	Примечание
Перемычки	Б-1		2	2	0.480	КЖ-13	
	Б-2		7		0.600	"	
	Б-3			7	0.800	КЖ-13	
	Б12		9	9	0.023	Серия НМ-03-02 Альбом 17-64	
	5Б16А		77	101	0.067	Серия НМ-03-02 Альбом 17-64	
	5Б18		6	6	0.120	Серия НМ-03-02 Альбом 17-64	
Козырьки входа	КВ14-5а		10		1.235	Серия НМ-03-02 Альбом 15-64	
	КВ14-6а			10	1.340	Серия НМ-03-02 Альбом 15-64	

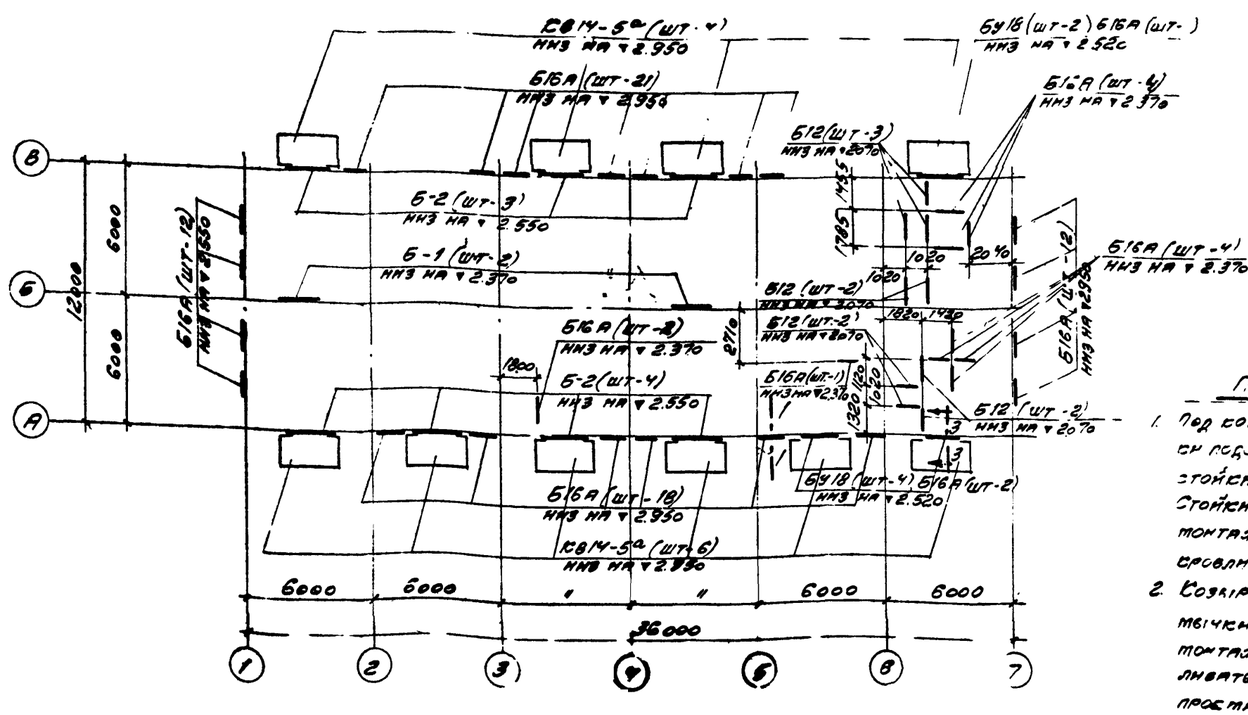

Монтажный план перемычек и козырьков входа
для расчетных наружных температур -20°С -30°С

Примечания

1. Под козырьки после установки подставить временные стойки.
   Стойки убрать только после монтажа плит покрытия и сровнять.
2. Козырьки входа из перемычек, не предусмотренные на монтажном плане, устанавливать симметрично над проемами.

Госстрой СССР ПРОМСТРОЙПРОЕКТ г. Москва - 196	Монтажные планы перемычек и козырьков входа	Типовой проект 704-3-7 Альбом 7 Лист КЖ-11
Сборные насел. и комм. здания прямоугольной в плане формы с подвалами и без		

Исполнил: Макарова
Проверил: Шестаков
Гл. инж. проекта: Сувалин
Гл. спец. отделения: Тодиенко
Гл. инж. мастерской: Шварцберг
1966г

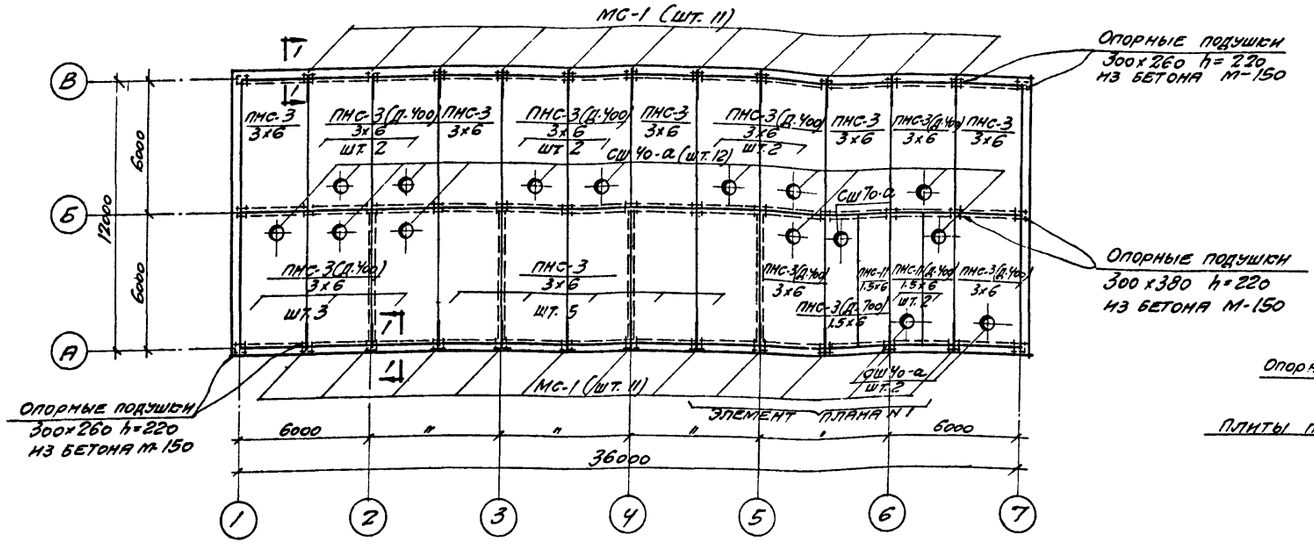

Монтажный план плит покрытия

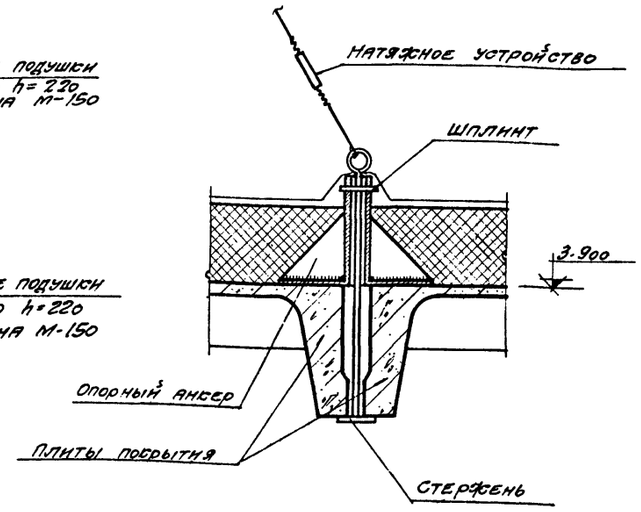

Деталь установки закладных элементов

Спецификация сборных железобетонных и стальных элементов замаркированных на данном листе

Наименов элемента	Марка элемента	Кол шт t=20°C t=30°C	Кол шт t=40°C	Вес элем. т	Гост серия или марка листа	Выпуск
Плиты покрытия	ПНС-3 / 3×6	10	10	2,33	серия ПК 01-74/62	
	ПНС-3(д.400) / 3×6	12	12	2,92	серия ПК-01-119	
	ПНС-11 / 1,5×6	1	1	1,37	серия ПК-01-111	
	ПНС-11(д.400) / 1,5×6	2	2	1,80	серия ПК-01-119	
	ПНС-11(д.700) / 1,5×6	1	1	1,75	серия ПК-01-119	
Стаканы	СШ40-а	14	14	0.095	серия ПК-01-119	
	СШ70-а	1	1	0.157	серия ПК-01-119	
Соединительные элементы	МС-1	22	22	0,0005	КЖ-16	
	Стержень	3	3	0,002	серия 08-02-110/62	
	Опорный анкер	3	3	0,019	серия 08-02-110/62	
	Шплинт	3	3	0,0001	серия 08-02-110/62	

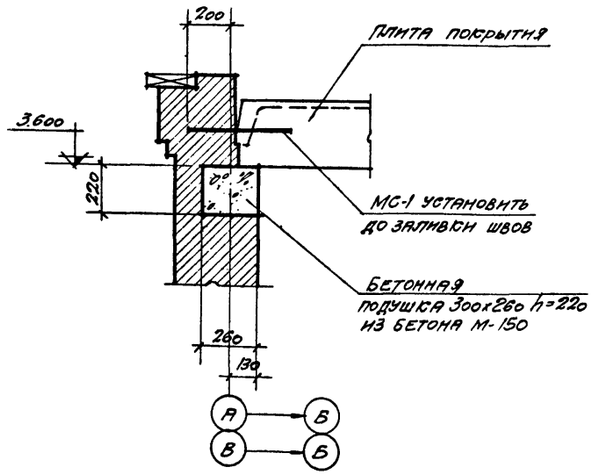

1-1

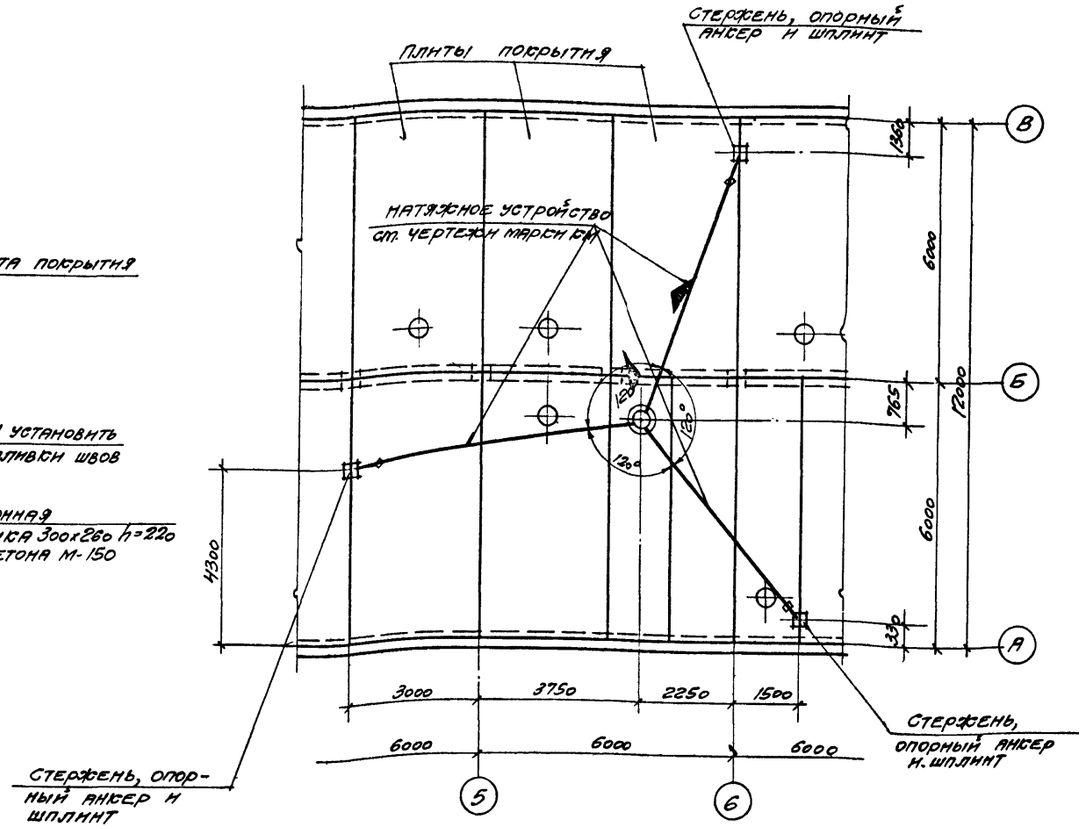

Элемент плана №1

Примечания.

1. Кровельные работы выполнять в соответствии с инструкцией СН-246-63.
2. Швы между плитами тщательно заделать бетоном марки 200 на мелких инертных.
3. Деталь крепления стаканов СШ40-а и СШ70-а на плиты покрытия см. серию ПК-01-119 лист 14.

Госстрой СССР ПРОМСТРОЙПРОЕКТ г. Москва - 1966 г. Склад-масел и химматериалов тарного хранения площадью 432 м² без рампы	Монтажный план плит покрытия	Типовой проект 704-3-7	Альбом I
		Лист КЖ-12	

Типовой проект 704-3-7 Альбом I Лист КЖ-12 Инв. №

Нач 5 отд	Галкин	Ст инж	Зайцева
Гл инж. пр.	Шестаков	Исполнит.	Варенцова
Гл. арх. пр.	Кузьмин		
Рук. гр инж.	Терещенко		
Дата выпуска	1966 г.		

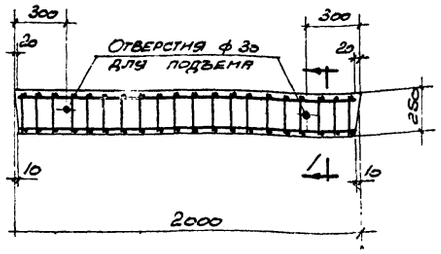

Б-1.

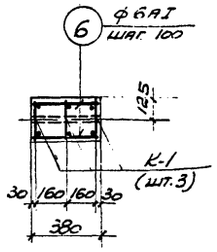

1-1

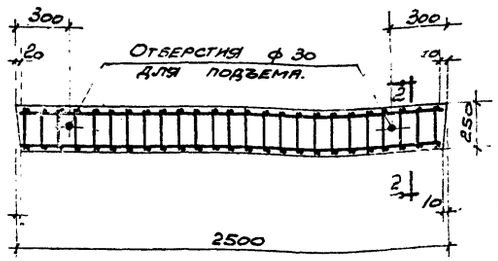

Б-2

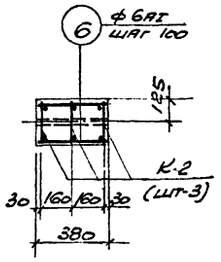

2-2

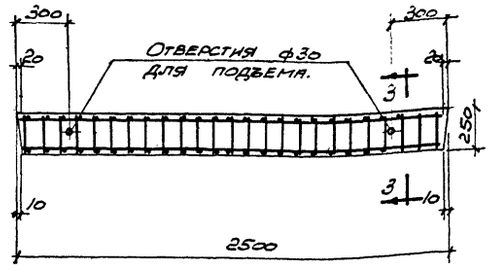

Б-3

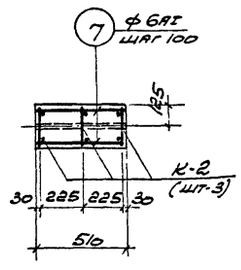

3-3

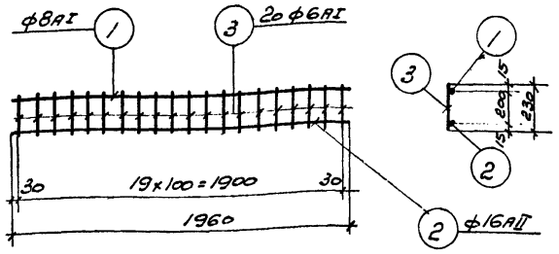

К-1.

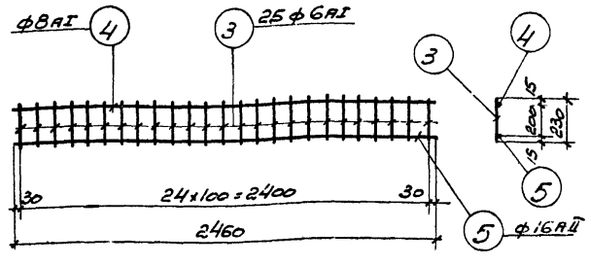

К-2

Спецификация и выборка стали на одно арматурное изделие.

Марка изделия	№ поз.	Эскиз	ф или сечение мм.	Длина мм.	Кол. шт.	Общая длина м.	Выборка стали. ф или сечен мм.	Общая длина м.	Вес кг.
К-1	1		8АI	1960	1	2,0	6АI	4,6	1,0
	2		16АII	1960	1	2,0	8АI	2,0	0,8
	3		6АI	230	20	4,6	16АII	2,0	3,2
							Итого:		5,0
К-2	3	См. выше	6АI	230	25	5,8	6АI	5,8	1,3
	4		8АI	2460	1	2,5	8АI	2,5	1,0
	5		16АII	2460	1	2,5	16АII	2,5	4,0
							Итого:		6,3
Отдельные стержни	6	360	6АI	360	1	0,4	6АI	0,4	0,1
	7	490	6АI	490	1	0,5	6АI	0,5	0,1
							Итого:		0,2

Показатели на один конструктивный элемент

Марка констр элемента	Вес т.	Марка бетона R	Объем бетона м3
Б-1	0,48	200	0,19
Б-2	0,60	"	0,24
Б-3	0,80	200	0,32

Выборка стали на один конструктивный элемент.

Марка констр. элемента.	Горячекатаная арматурная сталь ГОСТ 5781-61. Гладкая класса АI ф мм. 6АI	8АI		Итого.	Периодического профиля класса АII. ф мм. 16АII			Итого	Закладные элементы. Прокат в ст. 3 КП ГОСТ 380-60 Профиль			Арматурная сталь ГОСТ 5781-61 ф	мм	Итого	Итого кг.
Б-1	7,0	2,4		9,4	9,6			9,6							19.0
Б-2	8,9	3,0		11,9	12,0			12,0							23.9
Б-3	8,9	3,0		11,9	12,0			12,0							23.9

Спецификация арматурных изделий на один конструктивный элемент.

Марка констр. элемента.	Марка изделия	Колич шт.	Марка и N листа где разработано изделие
Б-1	К-1	3	КЖ-13
	6	40	—"—
Б-2	К-2	3	—"—
	6	50	—"—
К-3	К-2	3	—"—
	7	50	КЖ-13

Примечания:

1. На нижней грани перемычки несмываемой краской поставить отличительный знак „Н" (низ)
2. Стержни 6 и 7 приварить точечной сваркой к угловым продольным стержням.
3. Арматурные каркасы изготовлять при помощи контактной точечной электросварки в соответствии с „Техническими условиями на сварную арматуру для железобетонных конструкций ТУ-73-56 / МСПМХП и указаниями Н9-61 НИИОМТП.

Типовой проект 704-3-7 Альбом I Лист КЖ-13 Инв. №

Нач. 5 отд.	Галкин		
Гл. инж. пр.	Шестаков		
Гл. арх. пр.	Кузьмин		
Рук. гр. инж.	Терещенко		
Дата выпуска:	1966г.		
Ст. инженер	Заицева		
Исполнитель	Лобовну		

Госстрой СССР
ПРОМСТРОЙПРОЕКТ
г. Москва 1966г.

Склад масел и химматериалов тарного хранения площадью 432 м² без рампы.

Перемычки Б-1 ÷ Б-3.

Типовой проект 704-3-7
Альбом I
Лист КЖ-13

Типовой проект 704-3-7 Альбом I
Лист КЖ-14
Инв. №

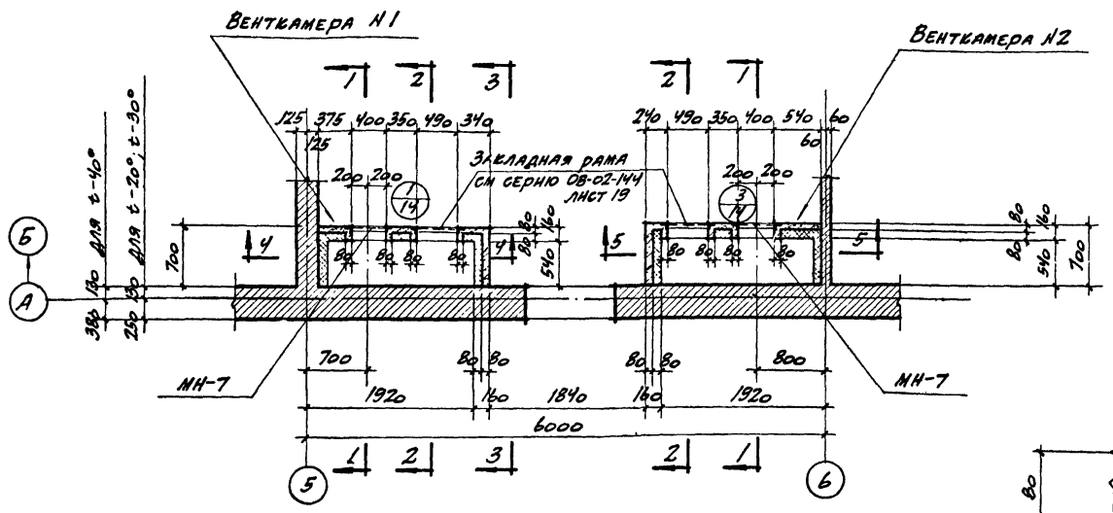

План вентиляционных камер

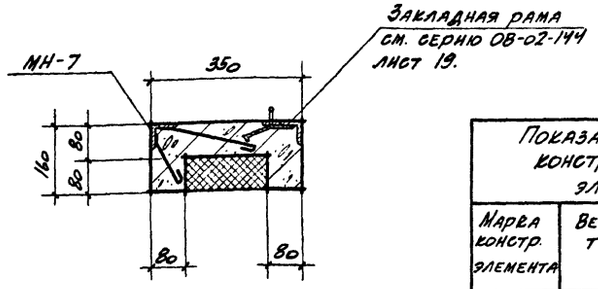

1/14

Показатели на один конструктивный элемент			
Марка констр. элемента	Вес т	Марка бетона	Объем бетона м³
Венткамера N1	—	150	0,79
Венткамера N2	—	150	0,81

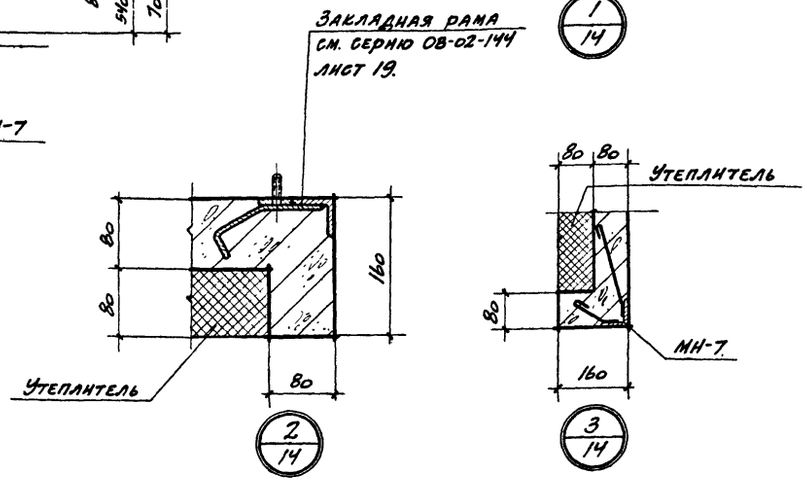

2/14

3/14

Спецификация закладных элементов на один конструктивный элемент.			
Марка конструкт. элемента	Марка закладн. элемента	Кол. шт.	N листа, где разработан закл. элемент
Венткамера N1	МН-7	1	КЖ-16
	Закладная рама	1	серия ОВ-02-144 л.19
Венткамера N2	МН-7	1	КЖ-16
	Закладная рама	1	серия ОВ-02-144 л.19

Примечания:

1. Расположение венткамер N1, N2 на плане см. на листе АР-2.
2. Данный лист смотреть совместно с листом КЖ-15.

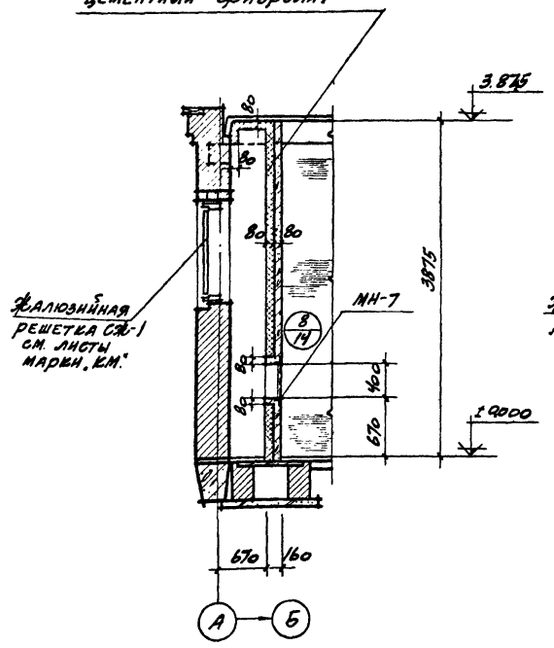

1-1

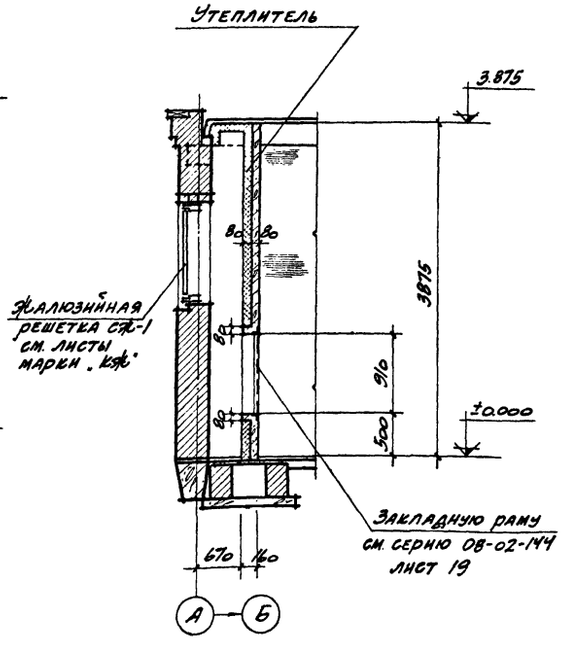

2-2

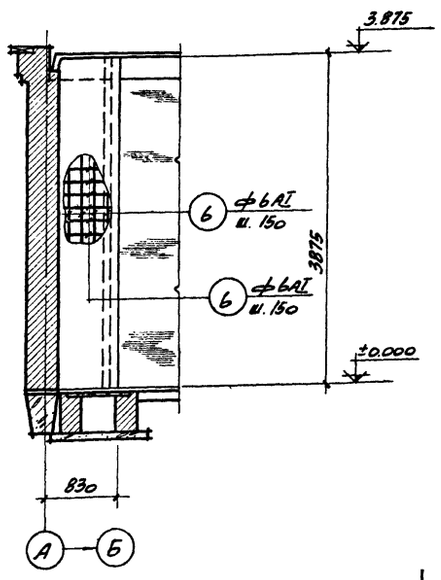

3-3

Нач. 5 отд.	Галкин	Ст. инж.	Зайцева
Гл. инж. пр.	Шестаков	Исполнит.	Варенцова
Гл. арх. пр.	Кузьмин		
Рук. гр. инж.	Терещенко		
Дата выпуска	1966 г.		

Госстрой СССР
ПРОМСТРОЙПРОЕКТ
г. Москва - 1966 г.

Склад масел и химматериалов тарного хранения площадью 432 м² без рампы

План вентиляционных камер N1 и N2.

Типовой проект 704-3-7
Альбом I
Лист КЖ-14

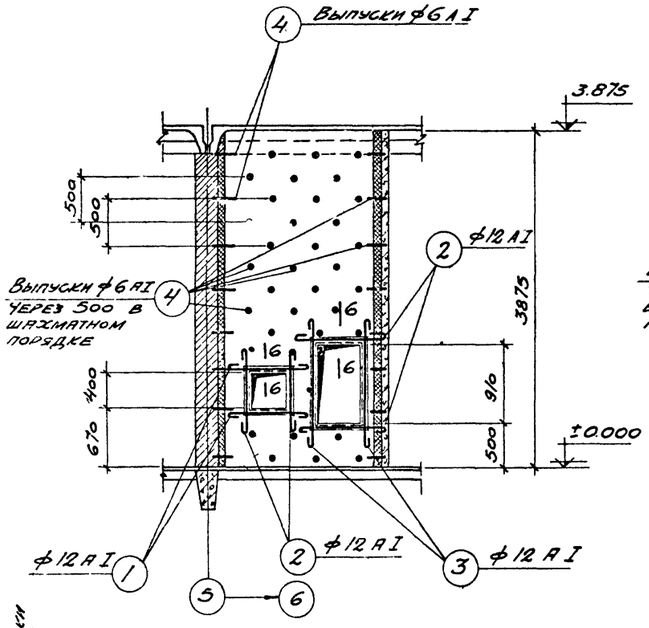

4-4

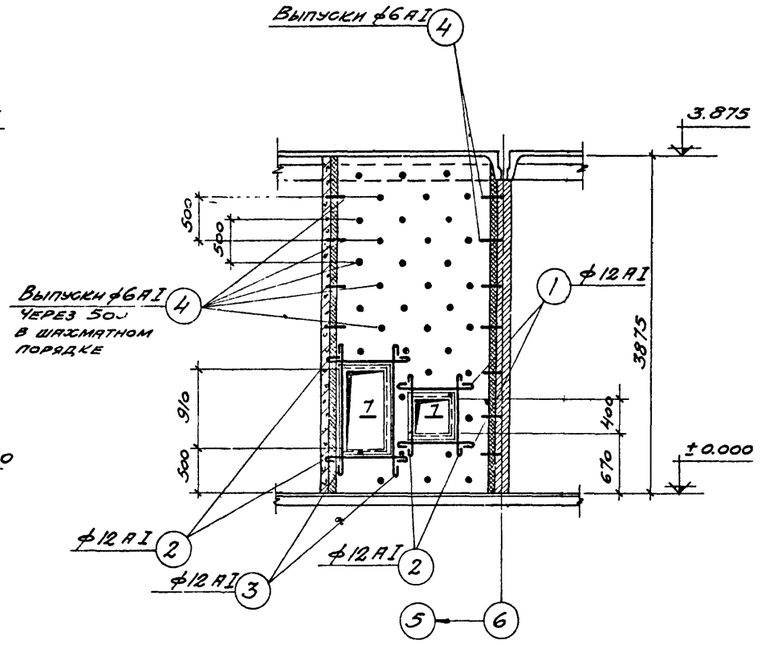

5-5

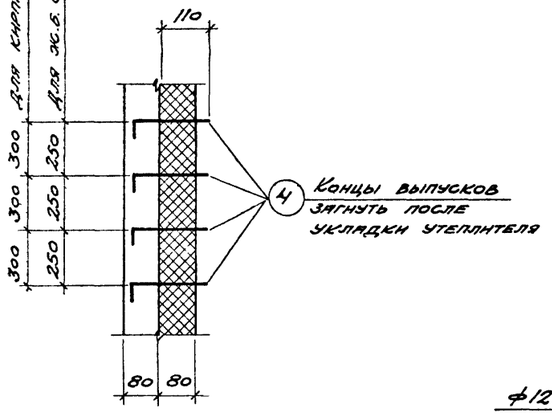

Деталь крепления утеплителя

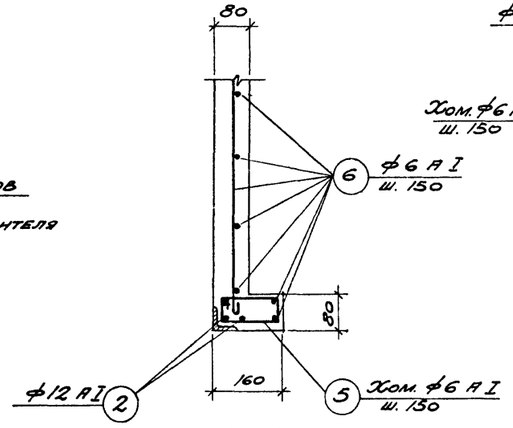

6-6

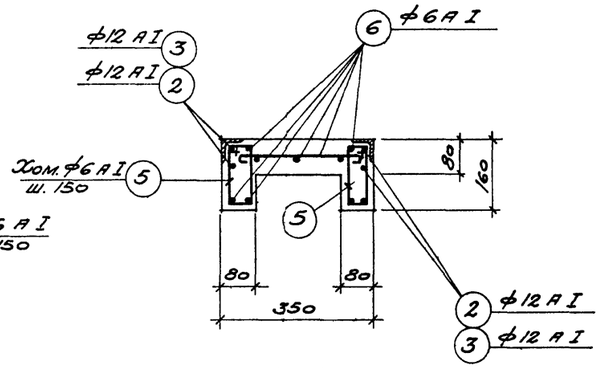

7-7

Примечания:

1. Данный лист смотреть совместно с листом КЖ-14.

Спецификация арматурных изделий
конструктивный элемент

Марка констр. элем.	№ поз.	Эскиз	ф мм	Длина мм	Колич. шт.	Общ. длина м
Венткамера №1	1	1100	12 А-I	1280	4	5.1
	2	1250	12 А-I	1430	8	11.4
	3	1750	12 А-I	1930	4	7.7
	4	80 180	6 А-I	260	57	14.8
	5	210 60 140 140	6 А-I	550	40	22,0
	6	п.м.	6 А-I	Общая	длина	143.2
Венткамера №2	1	см. выше	12 А-I	1280	4	5.1
	2	— " —	12 А-I	1430	8	11.4
	3	— " —	12 А-I	1930	4	7.7
	4	— " —	6 А-I	260	59	15.3
	5	— " —	6 А-I	550	40	22.0
	6	— " —	6 А-I	Общая	длина	152.5
Выпуски из кирпичной кладки	4	см. выше	6 А-I	260	30	7.8

Выборка стали на один конструктивный элемент

Марка констр. элем.	Горячекатаная сталь ГОСТ 5781-61				Закладные элементы							
	Гладкая класса А-I				Прокат Вст-3 кп ГОСТ 380-60				Арматурная сталь ГОСТ 5781-61			
	ф мм				Профиль				ф мм			
	6 А-I	12 А-I		Итого	∠45×5	∠63×6	-δ=4	-δ=5	ф8 А-I		Итого:	Итого: кг
Венткамера №1	40.0	21.5		61.5	10,2	12,0	0,1	1,5	0,8		24.6	86.1
Венткамера №2	42.2	21.5		63.7	10,2	12,0	0,1	1,5	0,8		24.6	88.3
Выпуска из кирпичн. кладки	1.7			1.7								1,7

Госстрой СССР ПРОМСТРОЙПРОЕКТ г. Москва - 1966г	Армирование вентиляционных камер №1 и №2	Типовой проект 704-3-7
Склад масел и химиатериалов тарного хранения площадью 432 м² без рампы		Альбом I
		Лист КЖ-15

Рук. гр. инж. Терещенко
Дата выпуска 1966г

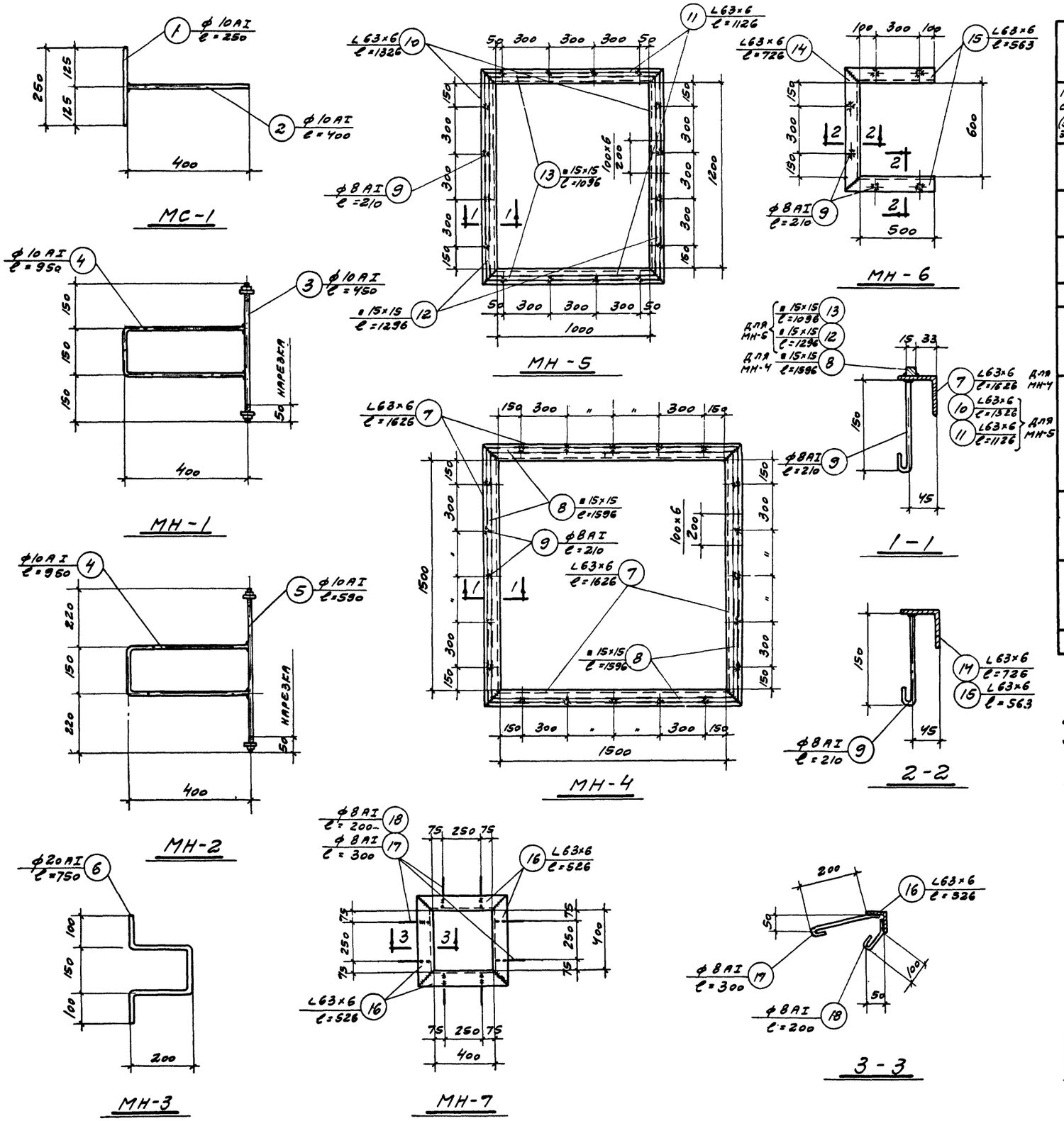

Спецификация стали на один закладной (соединительный) элемент

Марка соединит. (закладн.) элемента	№ поз	Сечение	Длина мм	Кол. шт.	Вес кг: Одной штуки	Вес кг: Всех штук	Вес кг: Элемента	Примечания
МС-1	1	•10AI	250	1	0,2	0,2	0,5	
	2	•10AI	400	1	0,3	0,3		
МН-1	3	•10AI	450	1	0,3	0,3	0,9	
	4	•10AI	950	1	0,6	0,6		
МН-2	4	•10AI	950	1	0,6	0,6	1,0	
	5	•10AI	590	1	0,4	0,4		
МН-3	6	•20AI	750	1	1,9	1,9	1,9	
МН-4	7	L 63×6	1626	4	9,3	37,2	50,4	
	8	■ 15×15	1596	4	2,8	11,2		
	9	• 8 AI	210	20	0,1	2,0		
МН-5	10	L 63×6	1326	2	7,6	15,2	38,4	
	11	L 63×6	1126	2	6,5	13,0		
	12	■ 15×15	1296	2	2,3	4,6		
	13	■ 15×15	1096	2	2,0	4,0		
	9	• 8 AI	210	16	0,1	1,6		
МН-6	14	L 63×6	726	1	4,2	4,2	8,0	
	15	L 63×6	563	2	3,2	3,2		
	9	• 8AI	210	6	0,1	0,6		
МН-7	16	L63×6	526	4	3,0	12.0	12,8	
	17	• 8AI	300	4	0,1	0,4		
	18	• 8AI	200	4	0,1	0,4		
МН-8	19	CN 14	1670	1	20,6	20,6	20,6	

Примечания

1. Материал закладных элементов сталь ВСТ3кп по ГОСТ 380-60
2. Сварные швы принимать высотой $h_ш = 6$ мм.
3. Сварные швы выполнять электродами Э42 ГОСТ 9467-60.
4. Закладные элементы МН-1, МН-2 окрасить масляной краской за 2 раза по грунту из железного сурика, на натуральной олифе или краской ХВ-124 за три раза по грунту ХСА.

Госстрой СССР ПРОМСТРОЙПРОЕКТ г. Москва - 1966г.	Соединительный элемент МС-1. Закладные элементы с МН-1 ÷ МН-8	Типовой проект 704-3-7
Склад масел и химматериалов тарного хранения площадью 432 м² без рампы		Альбом I
		Лист КЖ-16

Типовой проект 704-3-7 Альбом I
Лист КЖ-16
Инв. №

Нач. отд. Галкин; Гл. инж. пр. Шестаков; Гл. арх. пр. Кузьмин; Рук. гр. инж. Терещенко; Дата выпуска 1966г.
Ст. инж. Зайцева; Исполнит. Котеликова

Типовой проект
704-3-7
Альбом I
Лист
КМ-1
Инв №

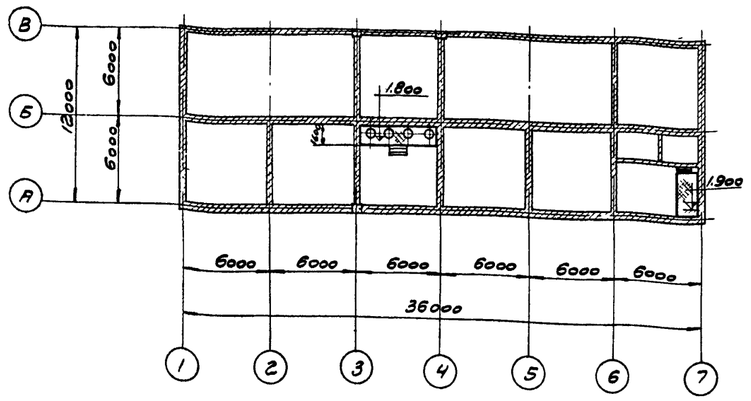

Схематический план склада.

Нормативные нагрузки на площадки

1. Временная полезная на ф 1.800 $P = 250 кг/м^2$ $K = 1.4$; на ф 1900 $P = 400 кг/м^2$ $K = 1.3$
2. Нагрузку от обсрудсвания см. Форему.

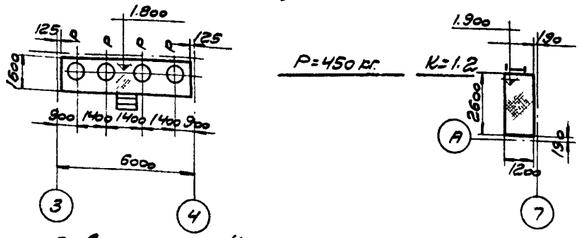

$P = 450$ кг. $K = 1.2$

3. Собственный вес стальных конструкций при расчете учтен дополнительно.

Условные обозначения:

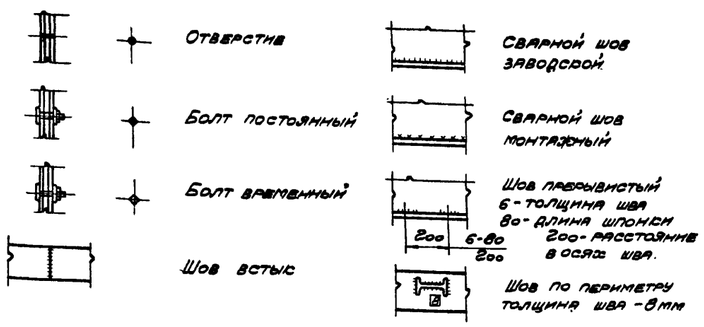

Маркировка деталей:

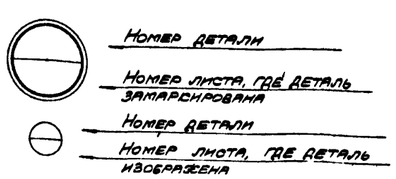

Техническая спецификация стали (по профилям)

Сталь ВСт Ст. 3сп для сварных конструкций по группе „В" ГОСТ 380-60* с дополнительными гарантиями загиба в холодном состоянии согласно п. 19д и предельного содержания химических элементов согласно п.п. 15 и 16 ГОСТ 380-60*

№№	Профиль	Длина м	Вес в кг	Примечание
	I Швеллеры ГОСТ 8240-56*			
1	[12о	Нормальная	2.36	
2	[14	"	1оо	
		Итого	33.6	
	II Сталь угловая равнобокая ГОСТ 8509-57			
1	∠ 80х8	Нормальная	155	
2	∠ 75х8	"	30	
3	∠ 63х6	"	242	
4	∠ 45х5	"	15	
		Итого	442	
	III Сталь угловая неравнобокая ГОСТ 8510-57			
1	∠ 140х90х8	Нормальная	21	
2	∠ 63х40х8	"	121	
		Итого	142	
	IV Сталь прокатная толстолистовая ГОСТ 5681-57			
1	δ=16	Нормальная	13	
2	δ=8	"	5о	
3	δ=6	"	3о	
4	δ=4	"	4оо	
		Итого	493	
	V Сталь горячекатанная круглая ГОСТ 2590-57*			
1	ф18	Нормальная	22	
2	ф14	"	4о	
		Итого	62	
	VI Сталь горячекатанная квадратная ГОСТ 2591-57			
1	■ 2ох2о	Нормальная	1оо	
		Итого	1оо	
	VII Сталь прокатная полосовая ГОСТ 103-57*			
1	-180х8	Нормальная	5о	
2	-1оох8	"	7	
3	-8ох8	"	3о	
4	-35х6	"	5	
5	-3ох4	"	2о	
		Итого:	112	
	VIII Лента стальная углеродистая ГОСТ 6оо9-57*			
1	-15ох3	Нормальная	22	
2	-5ох1.5	"	2о	
		Итого	42	
	IX Сталь листовая рифленная ГОСТ 8568-57*			
1	б=6	Нормальная	8оо	
2				
		Итого	8оо	
		Всего	2509	

Перечень листов марки „КМ".

№ листа	Наименование листа	Примечания
1	Схематический план склада, нормативные нагрузки, техническая спецификация стали. Перечень листов.	
2	Площадка на ф 1.8 в отделении регенерации масел и площадка на отм. 1.9 в складе ядов. Разрезы и детали 1-1, 2-2.	
3	Площадка на отметке 1.8 м. Детали (1), (4), (5)	
4	Детали площадки (6), (7), (8), (9) Щиты приямков.	
5	Вытяжная труба. Монтажная схема. Узлы	

Общие примечания.

1. Стальные конструкции запроектированы по нормам и техническим условиям СН и П-II-В 3-62
2. Материал конструкции сталь марки В ст 3сп. Характеристика и условия поставки стали даны в технической спецификации стали на данном листе
3. Конструкции сварные. Сварку производить электродами типа Э-42 по ГОСТ 9467-6о, толщину сварных швов принимать по наименьшей толщине свариваемых элементов
4. Монтаж конструкции производить на болтах и сварке, болты плотно затянуть, нарезку расчеканить.
5. При разработке деталировочных чертежей дополнительно пользоваться чертежами марок АР и ТХ.
6. Анкерные болты (и другие закладные элементы) помещены на чертежах марки АР.
7. Стальные конструкции окрасить масляной краской за два раза
8. В условиях эксплуатации трубы при температуре ниже -3о°С, но выше -4о°С материал трубы с оттяжками должен быть сталь ВМ Ст. 3сп для сварных конструкций по ГОСТ 380-6о* с дополнительными гарантиями загиба в холодном состоянии, согласно п 19д, ударной вязкости при температуре -2о°С, согласно п 19и и предельного содержания химических элементов, согласно п.п. 15 и 16 ГОСТ 380-6о.*
   Трубу смотрите чертеж КМ-5.

Госстрой СССР ПРОМСТРОЙПРОЕКТ г. Москва - 1966г.	Схематический план склада, нормативные нагрузки, техническая спецификация стали, перечень листов.	Типовой проект 704-3-7
Склад масел и хим. материалов тарного хранения площадью 432 м² без рампы.		Альбом I
		Лист КМ-1

Гл. инж. пр. Шестаков
Гл. арх. пр. Кузьмин
Рук. гр. Ланшин
Исполнит. Скульчинская
Дата выпуска 1966г

Типовой проект 4-3-7
Альбом I
Лист КМ-2
Инв. №

Таблица сечений

Марка	Сечение	Состав сечения	Расчетные усилия Т. тм.	Примечания
а	⊏	С20	R=1,35 M=2,15	
б	∟	L80×8	R=0,42 M=0,26	
в	—	-180×8		
г	⊏	С12	R=0,45 M=0,3	
д	∟	L63×6		
с1	⊓	2L63×6		

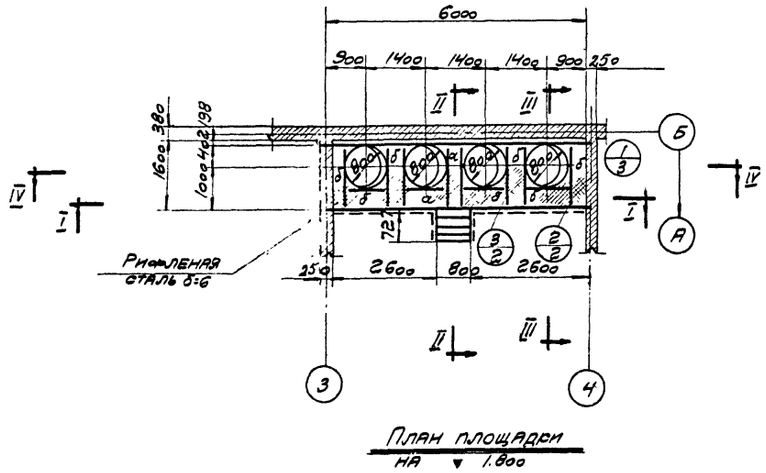

План площадки на ▼ 1.800

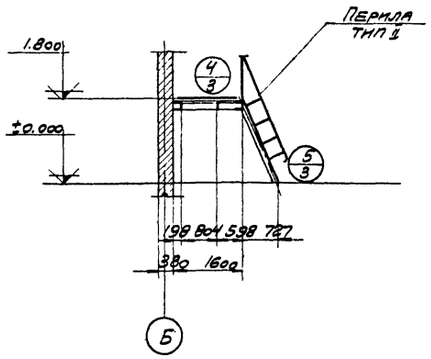

II - II

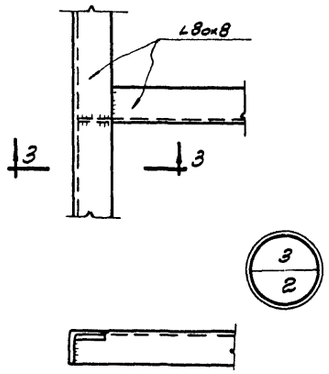

3 - 3

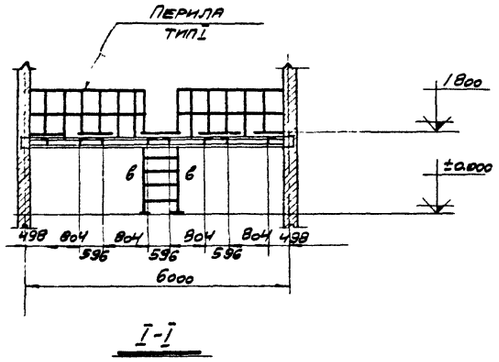

I - I

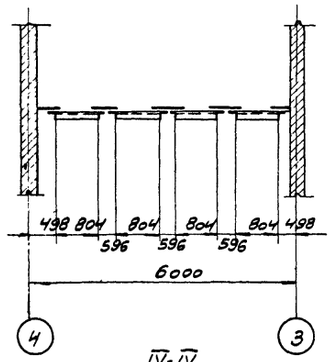

IV - IV

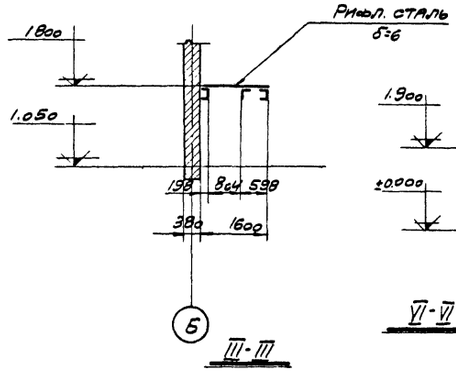

III - III

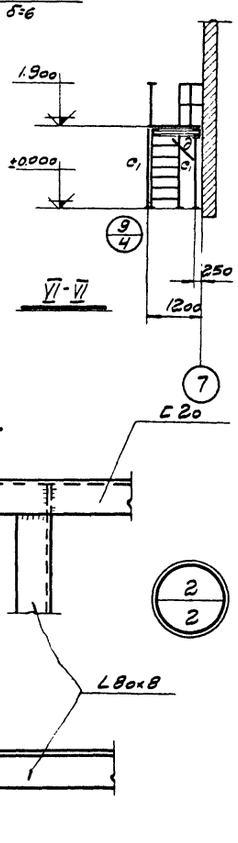

VI - VI

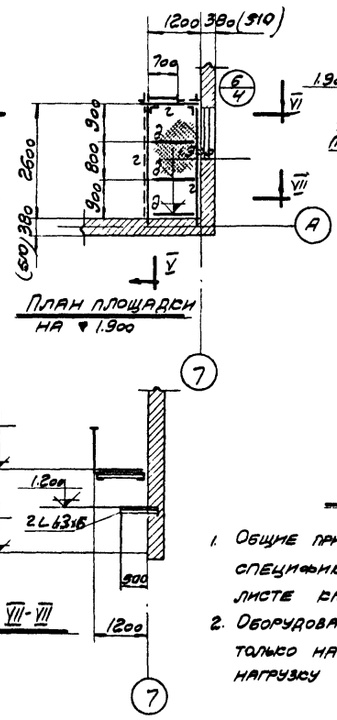

План площадки на ▼ 1.900

VII - VII

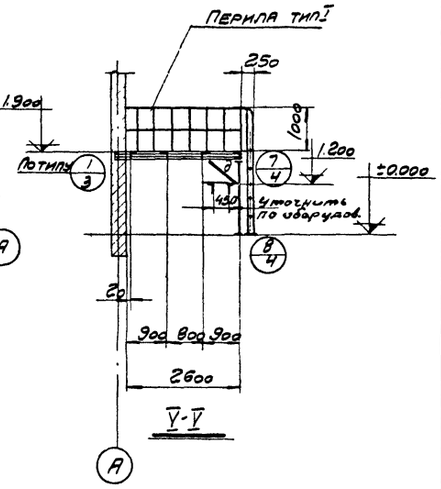

V - V

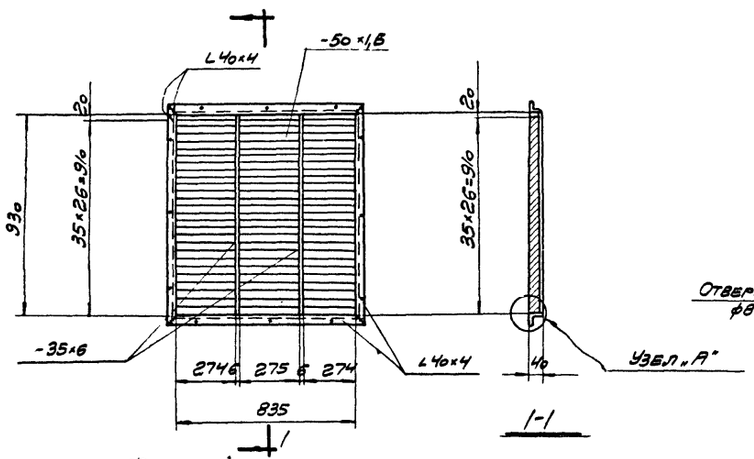

Жалюзийная решетка (штук-1)

(Расположение решетки см. чертеж АР)

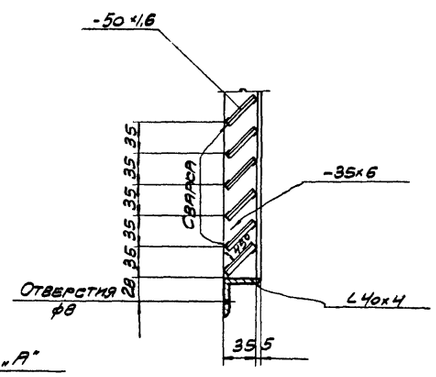

2 - 2

Примечания:

1. Общие примечания и техническую спецификацию стали смотрите на листе КМ-1.
2. Оборудование при монтаже ставить только на элементы, передающие нагрузку на балки.

Госстрой СССР ПРОМСТРОЙПРОЕКТ г. Москва · 1966 г	Площадка на отметке 18 м в отделении регенерации масел и площадка на отм. 1.9 в складе ядов. Разрезы и детали 2 и 3.
Склад масел и химматериалов тарного хранения пл. 432 м² без рампы	Типовой проект 704-3-7 · Альбом I · Лист КМ-2

Гип. отд. Гиприн С. Спишин
Гл. инж. пр. Зам. инжа Ю. Шишкин
Исполнитель Зам. инжа Ю. Шишкин
Сдана в выпуска 1966 г

Типовой проект
704-3-7
Альбом I
Лист
КМ-3
Инв №

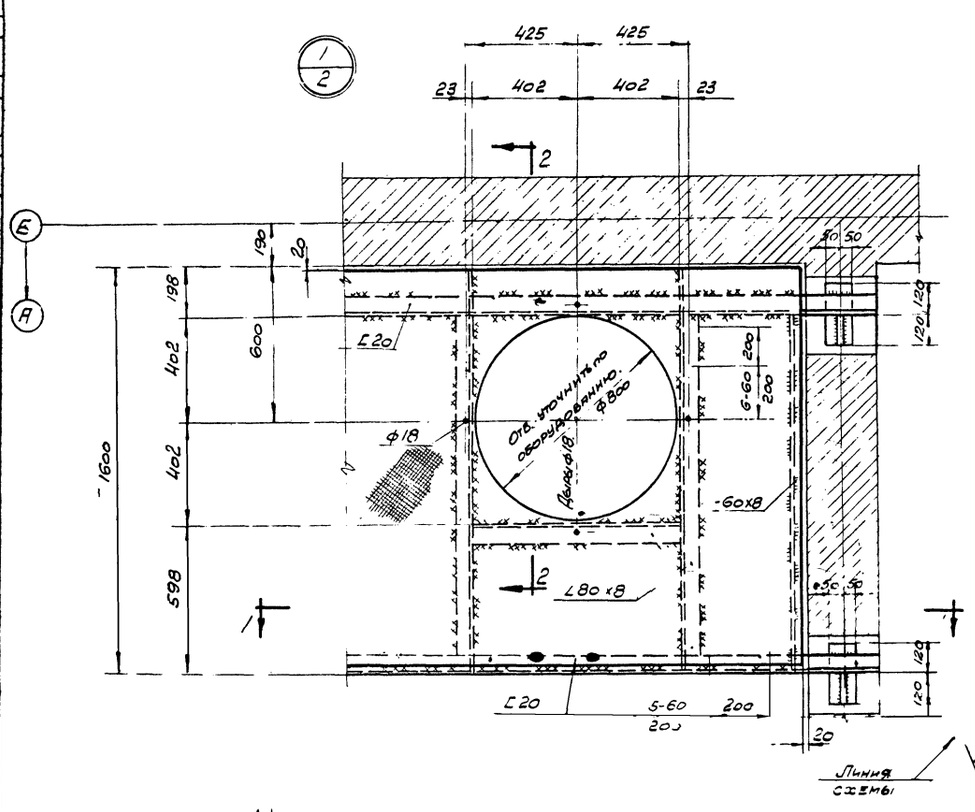

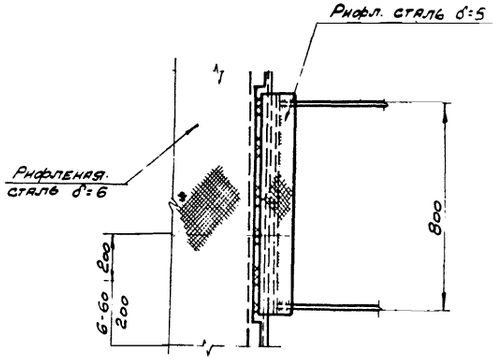

3-3

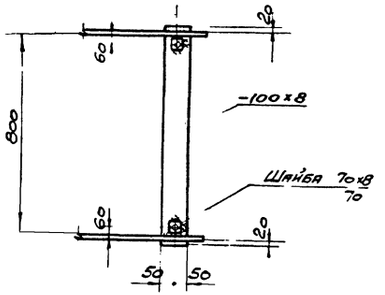

4-4

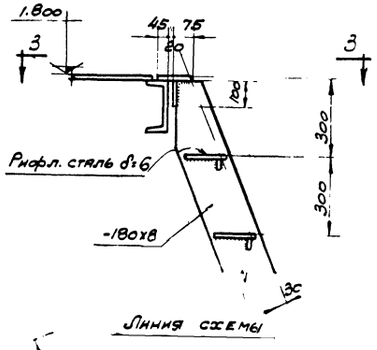

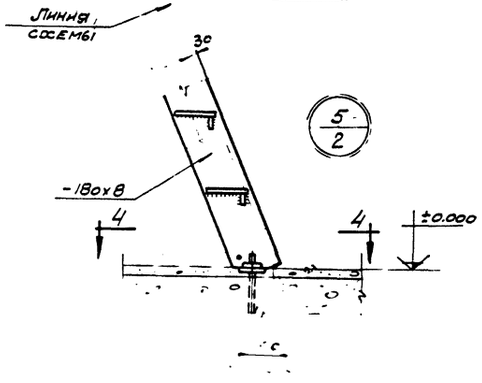

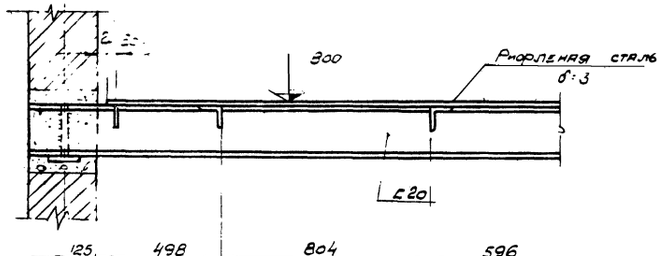

1-1

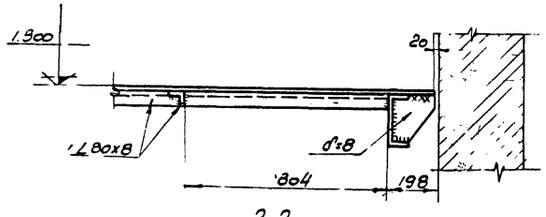

2-2

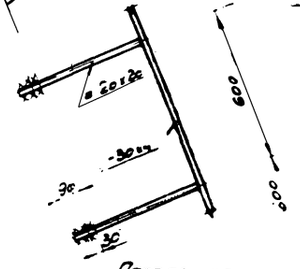

Деталь перил «тип II.

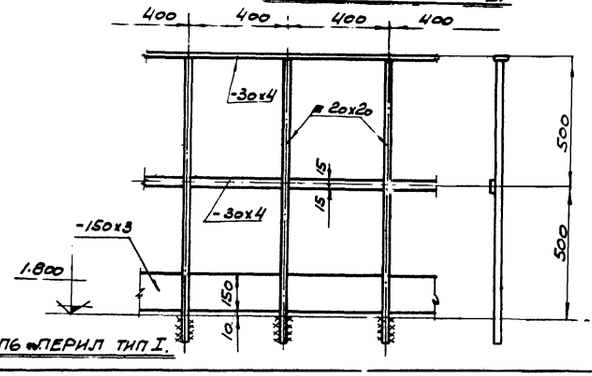

Деталь «перил тип I.

Общие примечания и техническую спецификацию стали смотрите на листе КМ-1.

Госстрой СССР ПРОМСТРОЙПРОЕКТ г. Москва - 1966г.	Площадка на отметке 1,8м.	Типовой проект 704-3-7
Склад масел и химматериалов тарного хранения площадью 432 м² без [illegible]	Детали 1, 4 и 5.	Альбом I

Инв. № подл. | Подпись и дата | Взам. инв. №
Изм. Кол.уч. Лист № док. Подпись Дата
Гип. Руководитель Нач.отд. Нач.сект. Конструктор
1966 г.
Выпуск

Типовой проект 704-3-7
Альбом I
Чертеж-лист КМ-4
Инв. №
Гл. инж. пр. Клишин
Руководитель Крупнина
Исполнитель Кузнецов
Дата 86 IV 1966г

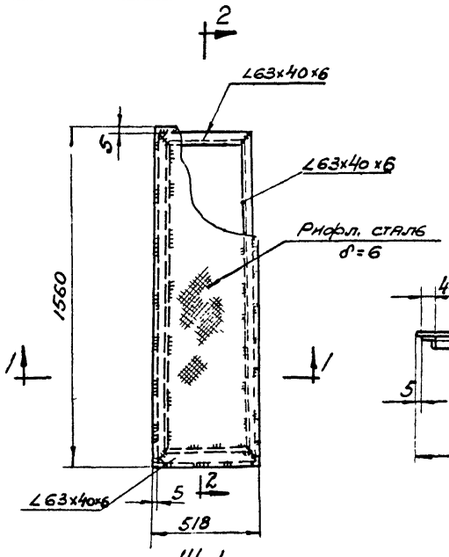

Изготовить 4 щита.

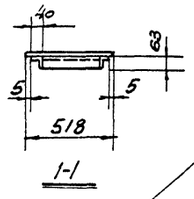

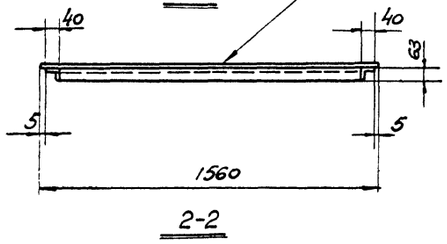

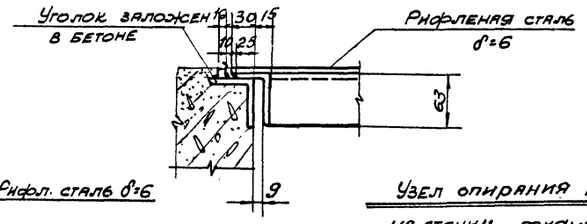

Узел опирания щита на стенку приямка.

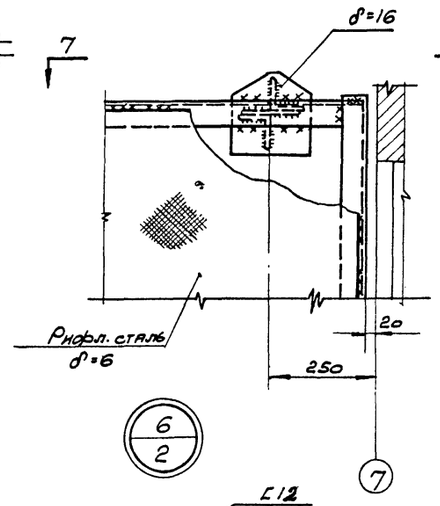

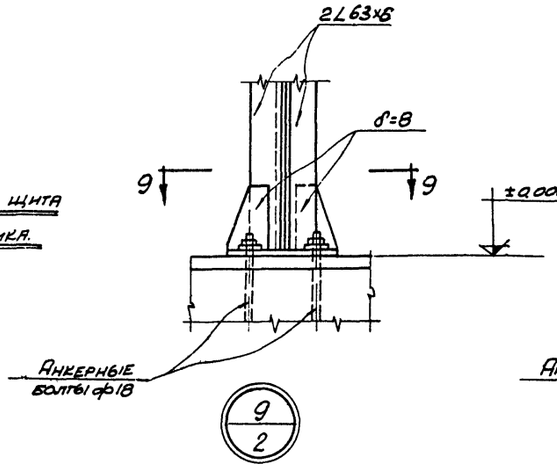

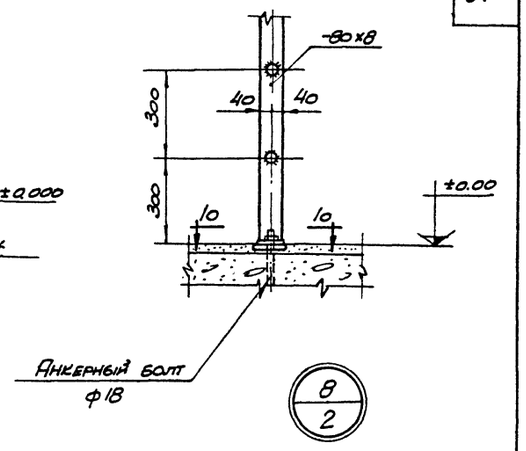

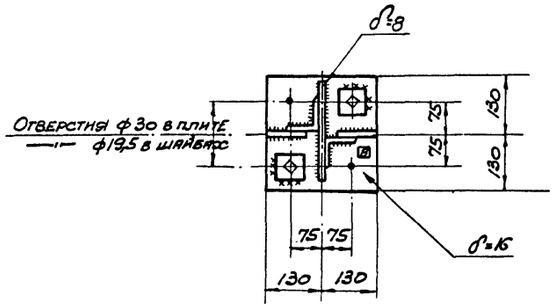

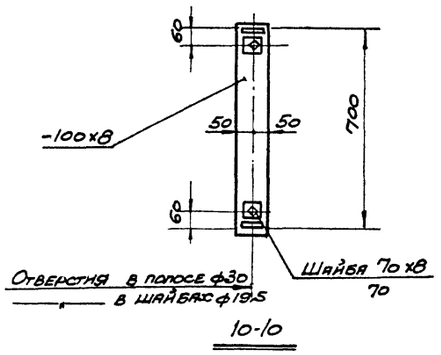

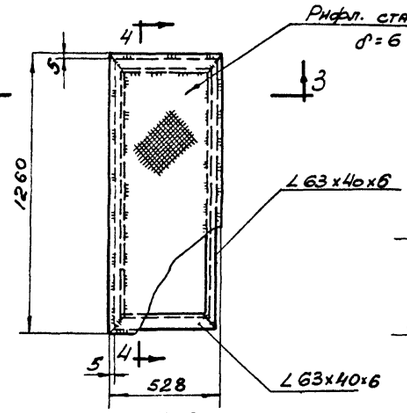

Изготовить 2 щита

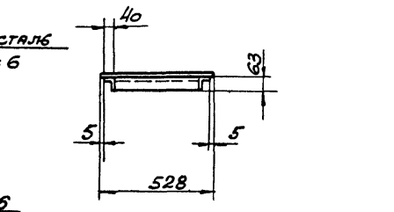

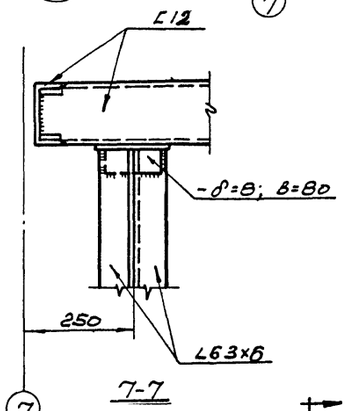

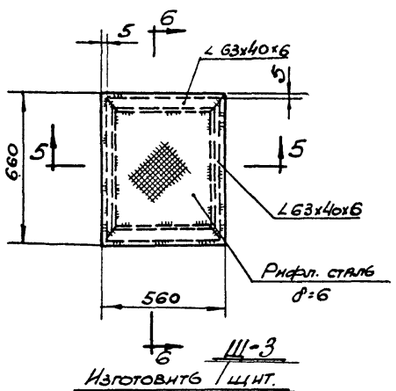

Изготовить 1 щит.

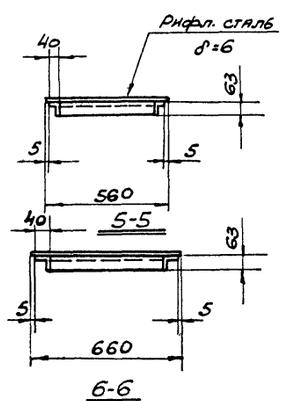

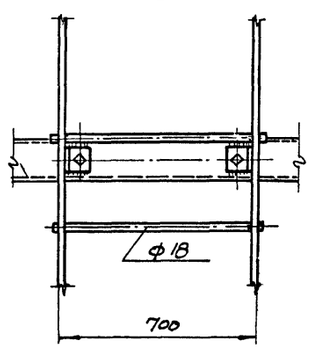

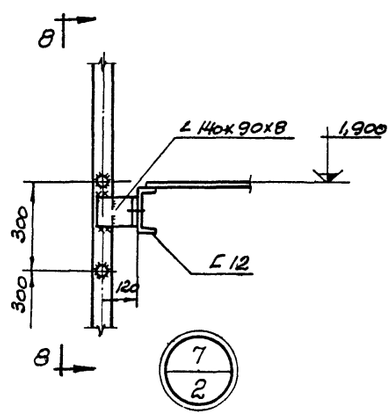

Примечание:

1. Общие примечания и техническую спецификацию стали смотрите на листе КМ-1.

Госстрой СССР ПРОМСТРОЙПРОЕКТ г. Москва-1966г.	Детали площадки ⑥ ÷ ⑨ Щиты приямков.	Типовой проект 704-3-7
		Альбом I
Склад масел и хим. материалов открытого хранения площадью 432 м² без рампы		Лист КМ-4

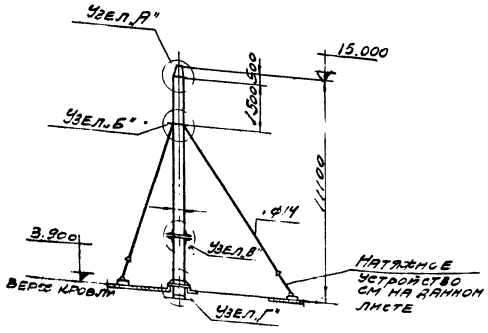

По I-I

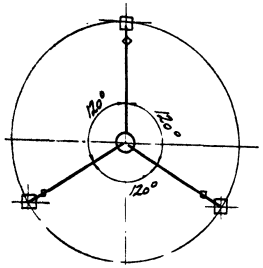

Схема вентиляционной трубы

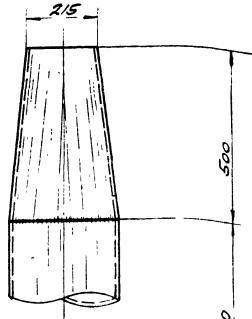

Узел „А"

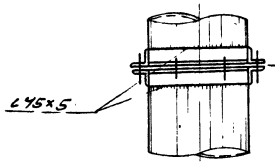

Узел „В"

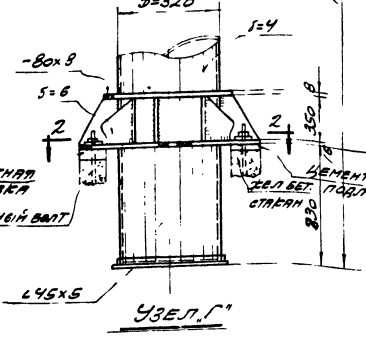

Узел „Г"

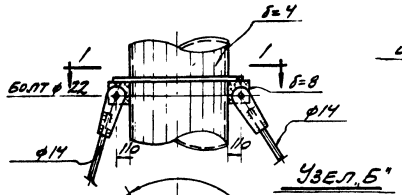

Узел „Б"

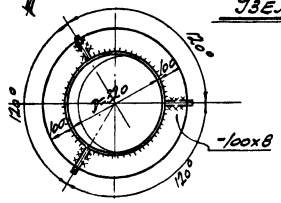

По 1-1

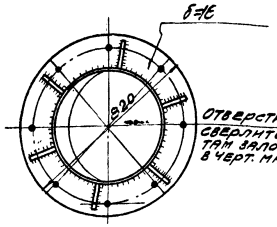

2-2

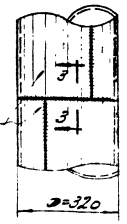

Деталь стыка трубы



3-3

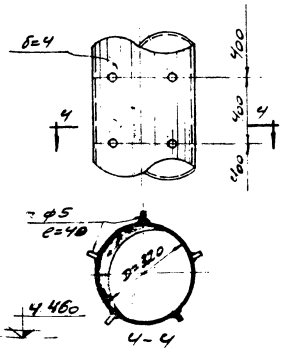

4-4

Деталь поворота штырей для соединения утеплителя

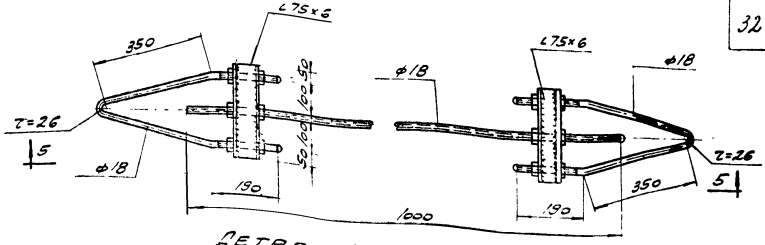

Детали натяжного устройства

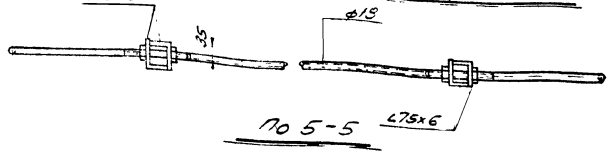

По 5-5

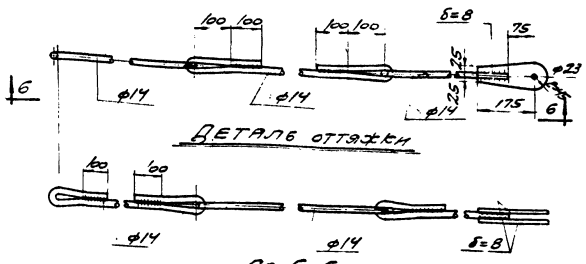

Детали оттяжки

По 6-6

Нормативные нагрузки

1. Изоляция трубы из шлаковой ваты толщиной 40мм $\gamma = 400 кг/м^3 - 16 кг/м^2$ $k=1,2$
2. Цементная затирка толщиной 15мм $\gamma = 2200 кг/м^2$
3. Скоростной напор ветра по I географическому району — $27 кг/м^2$ $k=1,2$

Примечания

1. Техническую спецификацию стали и общие примечания смотрите на листе КМ-1.
2. Материал — сталь марки ВМСт3Сп для сварных конструкций
3. Труба может находиться в условиях эксплуатации при температуре до 40°С
4. Закладные для установки стяжек помещены в чертежах марки АР
5. При разработке детализировочных чертежей трубу заземлить.

Госстрой СССР ПРОМСТРОЙПРОЕКТ г. Москва - 1986г. Склад масел и химикатов площадью 432 м² без рампы	Вытяжная труба монтажная схема узлы.	Типовой проект 704-3-7 Альбом I Лист 32

Типовой проект 704-3-7 Альбом I Лист ВК-1 Инв. №

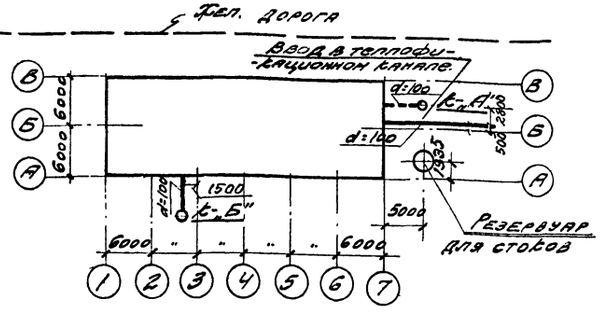

План выпусков и вводов

м. 1:500

Хозяйственно-бытовые расходы воды

№№ п.п.	Наименование санитарных приборов	Общее количество приборов	% одновр. действия прибор	Расчетное количеств. приборов	Расход на один прибор	Общий расход воды в л/сек.
1	Унитазы	1	100	1	0,10	0.10
2	Умывальники	1	100	1	0,07	0,07
3	Раковины	1	100	1	0,20	0,20
4	Души	2	100	2	0,20	0,40
5	Внутреннее пожаротушение	Одна струя			2.5	2,5
				Всего:		3,27

Производственные расходы воды

№№ п.п.	Наименование потребителя	Расход воды м³/час	Расход воды лит./сек.
1	Мойка тары	0,70	0,20
2	Склад масел	—	1,70
	Итого:		1,90

Условные обозначения

- Водопровод
- Горячая вода
- Канализация
- Д — Д — Сеть дренажных стоков от дефлекторов.
- Н — Канализация напорная
- НС — Канализация напорная в наружную сеть.
- В — Канализация всасывающая из резервуара.
- х — х — Хлорный раствор
- t- Смотровой колодец
- ПК- Пожарный кран
- Пол. кр. Поливочный кран
- Задвижка
- Водомер
- Вентиль запорный
- Унитаз фаянсовый
- Умывальник фаянсовый
- Раковина чуг. эмалиров.
- Трап чугунный
- О-В Р Сливная воронка
- Ревизия
- О Пр. Прочистка
- О К. Ст. Канализационный стояк
- Водоразборный кран
- Смеситель

Перечень листов марки ВК

№№ листа	Наименование листа	Примечание
1	План выпусков и вводов. Хоз.-бытовые расходы воды. Производственные расходы воды. Условные обозначения. Перечень листов марки ВК.	
2	План на отм. ±0.00 с сетями водопровода и канализации. Сеть дренажных стоков от дефлекторов.	
3	Схема водопровода. Спецификация.	
4	Схема горячей воды. Смеситель. Спецификация.	
5	Разрезы канализации. Схема дренажных стоков от дефлекторов.	
6	Разрезы канализации. Спецификация.	
7	Установка маслоловушки в приямке. План. Разрез 1-1; разрез 2-2.	
8	Маслоловушка. Общий вид. Разрезы и узлы.	
9	Элемент плана на отм. ±0.000. и план площадки с сетями водопровода и канализации.	
10	Разрезы 1-1; 2-2; фундамент под насос и электродвигатель.	
11	Разрезы 3-3; 4-4. Разрезы по канализации. Схема водопровода. Схема горячей воды.	
12	Растворные, затворные и дозирующие баки. Общие виды и детали. Схемы трубопроводов.	

Госстрой СССР ПРОМСТРОЙПРОЕКТ г. Москва-1966г.

Склад масел и химматериалов тарного хранения площадью 432 м² без рампы.

План выпусков и вводов. Хоз.-бытовые расходы воды. Производственные расходы воды. Условные обозначения. Перечень листов марки ВК.

Типовой проект 704-3-7 Альбом I Лист ВК-1

Главный инженер проекта Калинкина

Гл. спец. Ерофеева

Гл. спец. Ерофеева

Согласовано

Дата выпуска 1966 г.

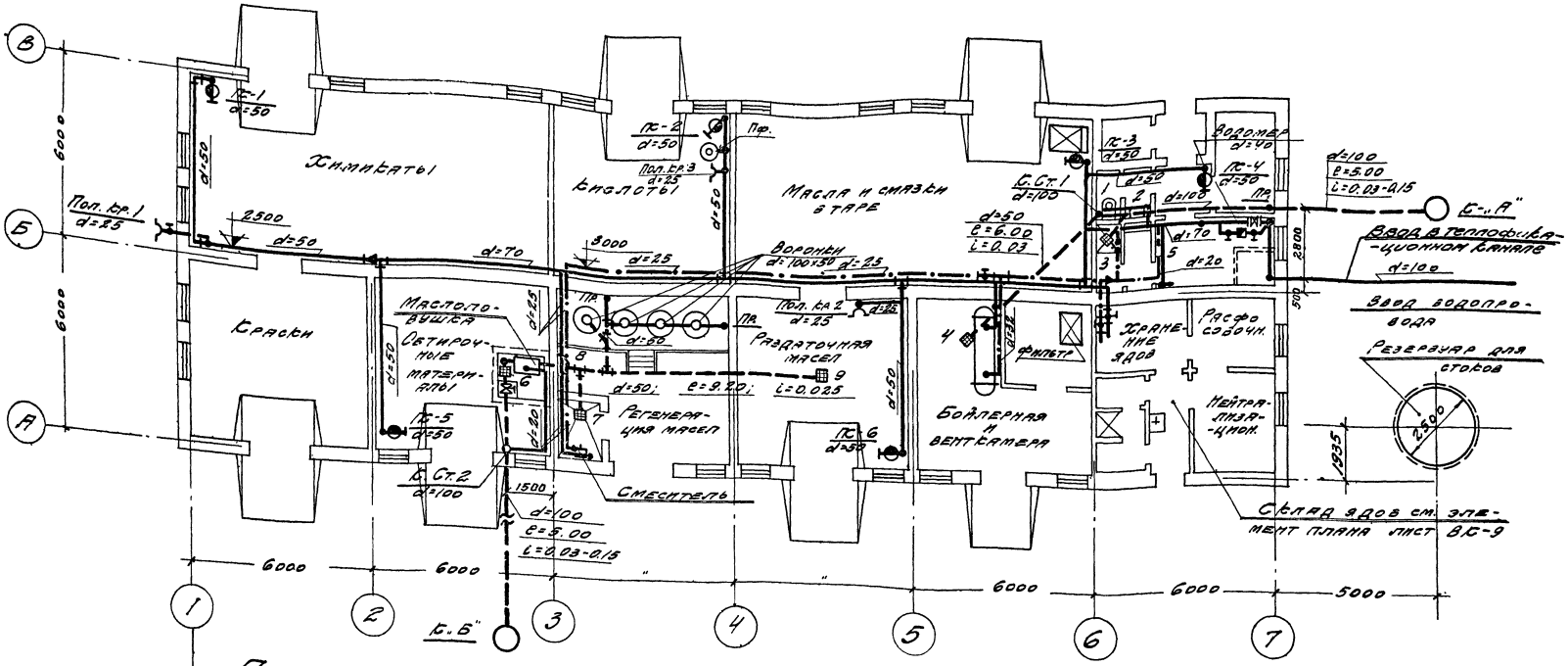

План на отм. ± 0.000 с сетями водопровода и канализации

М. = 1:100

Сеть дренажных стоков от дефлекторов.

М. = 1:100

Госстрой СССР ПРОМСТРОЙПРОЕКТ г. Москва - 1966г. Склад масел и хим. материалов тарного хранения площадью 43,2 м² без рампы.	План на отм. ± 0.000 с сетями водопровода и канализации. Сеть дренажных стоков от дефлекторов.	Типовой проект 704-3-7 Альбом I Лист ВС-2

Типовой проект
704-3-7
Альбом I
Лист
ВС-3
Инв. №

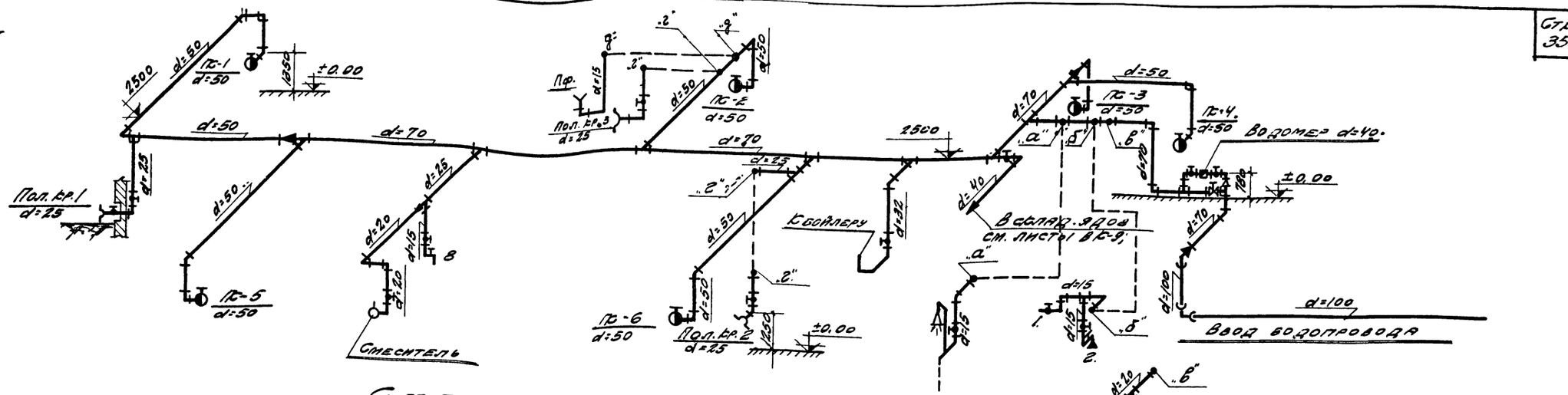

Схема водопровода

м. = 1:100

Спецификация

№№ п.п.	Наименование	Ед. изм.	Количество	Вес в кг: единицы	Вес в кг: общий	ГОСТ
	Водопровод					
1	Трубы стальн. водогазопр. оцинков. d=15	м.	18	1,28	23,04	3262-62
2	Тоже, d=20	"	12	1,66	19,9	"
3	Тоже, d=25	"	18	2,39	43,02	"
4	Тоже, d=32	"	4	3,09	12,4	"
5	Тоже, d=40	"	10	3,84	38,4	"
6	Тоже, d=50	"	47	4,88	229,4	"
7	Тоже, d=70	"	36	6,64	239	"
8	Трубы стальн. бесшовные d=89×4	м.	2	8,38	16,7	8732-58
9	Задвижки водопроводные d=80	шт.	1	32,5	32,5	8437-63
10	Вентили запорные муфтовые d=15	шт.	7	0,7	4,9	11465-65
11	Тоже, d=20	"	3	0,9	2,7	"
12	Тоже, d=25	"	4	1,4	5,6	"
13	Тоже, d=32	"	1	2,1	2,1	"
14	Тоже, d=40	"	3	3,7	11,1	11465-65
15	Водомеры скоростные тип ВК-6,3 d=40	шт.	1	5,3	5,3	6019-58
16	Пожарные краны d=50	комп.	6	—	—	9923-61
17	Поливочные краны d=25	комп.	3	—	—	—
18	Трубы чуг. водопроводные d=100	м.	10	23,5	235	5525-61
19	Колено-раструб гл. конец 90° d=100	шт.	1	19,6	19,6	5525-61
20	Водоразборный кран d=15	шт.	1	0,30	0,30	8906-58

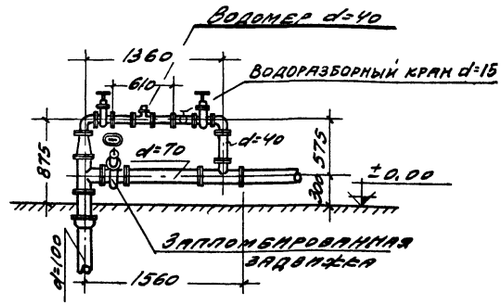

Водомерный узел

Госстрой СССР ПРОМСТРОЙПРОЕКТ г. Москва - 1966 г.	Схема водопроводя. Спецификация.	Типовой проект 704-3-7	
Склад масел и хим. материалов тарного хранения площадью 40 м² без рампы		Альбом I	
		Лист ВС-3	

Гип. Зотов
Нач. отд. Кашкуня
Гл. инж. проекта Крутиков
Нач. сект. Кашкуня
Проверил Кашкуня
Разраб. Кашкуня
Изм. Кол. уч. Лист № док. Подп. Дата
ТП 704-3-7 Альбом I Лист ВС-3
Водопровод. Канализация. Тепловые сети. Газоснабжение

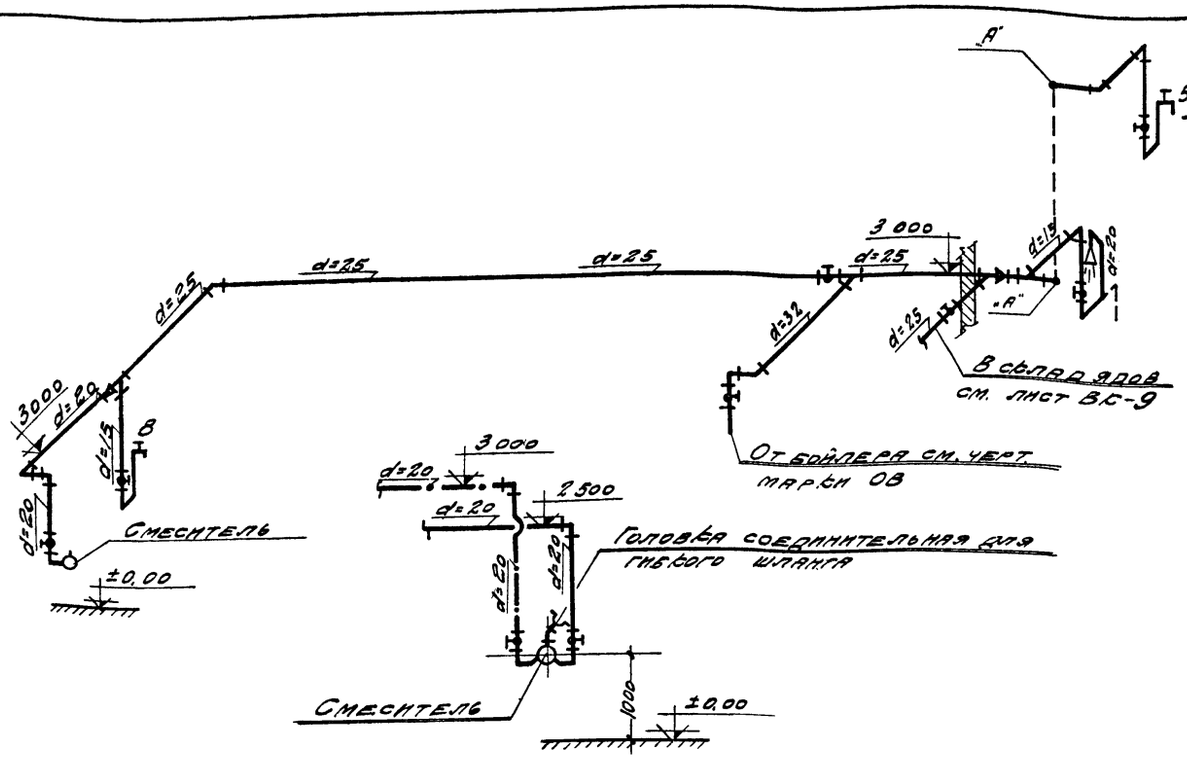

Схема горячей воды

м. = 1:100

Спецификация.

№№ п.п.	Наименование	Ед. изм.	Колич. чество	Вес в кг: Единицы	Вес в кг: Общий	ГОСТ
	Сеть горячей воды					
1	Трубы водогазопроводн. оцинкованн. d=15	м.	13	1.28	16,6	3262-62
2	Тоже, d=20	"	8	1.66	13,2	—"—
3	Тоже, d=25	"	33	2,39	78,8	—"—
4	Тоже, d=32	м.	3	3.09	9,3	3262-62
5	Вентили запорные муфтовые d=15	шт.	4	0,7	2,8	11465-65
6	Тоже, d=20	"	2	0,9	1,8	—"—
7	Тоже, d=25	"	2	1,4	2,8	—"—
8	Тоже, d=32	"	1	2,1	2,1	11465-65
9	Смеситель для мойки d=150	шт.	2	—	—	изготов. на месте
10	Головки соединительн. тип I d=25	шт.	2	0,21	0,42	2217-54
11	Смесители для душевых установок с душевой трубкой и сеткой.	шт.	2	—	—	10822-64

Примечание

Конструкция смесителя заимствована из руководящих указаний по проектированию горячего водоснабжения разработанных Промстройпроектом в 1955г. серия П-210.

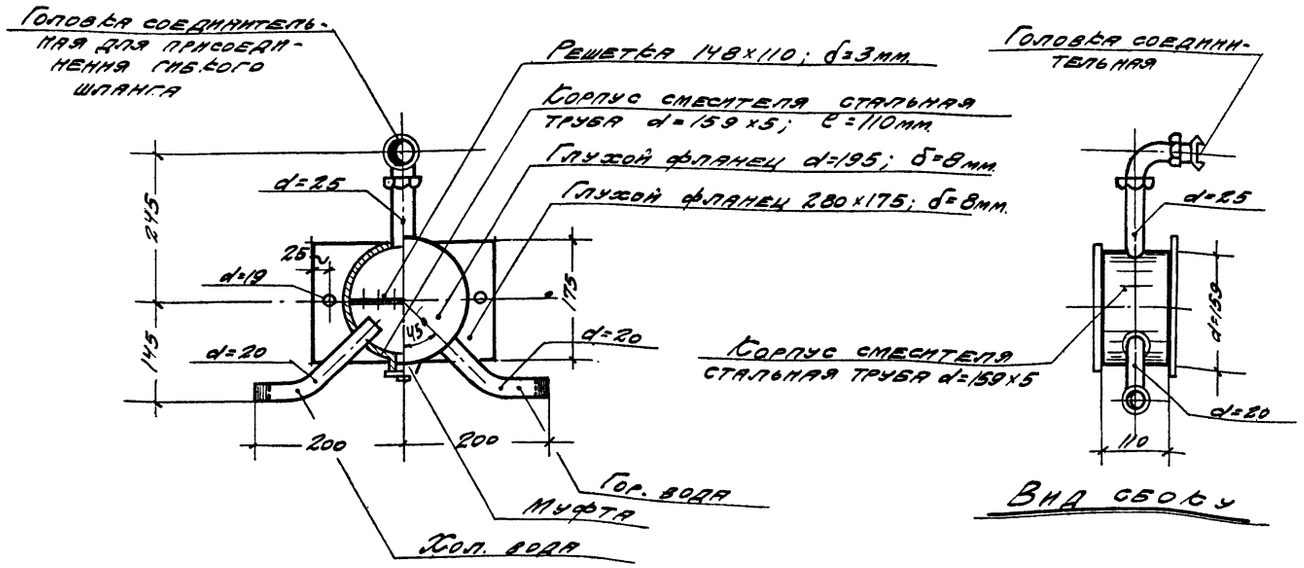

Смеситель

Вид сбоку

Госстрой СССР ПРОМСТРОЙПРОЕКТ г. Москва - 1966г.	Схема горячей воды. Смеситель. Спецификация.	Типовой проект 704-3-7
Склад масел и химматериалов тарного хранения площадью 432 м² без рампы		Альбом I
		Лист ВК-4

Гл. инж. пр. Муратов
Рук. группы Иванов
Исполнитель Петрова
Дата выпуска 1966г.

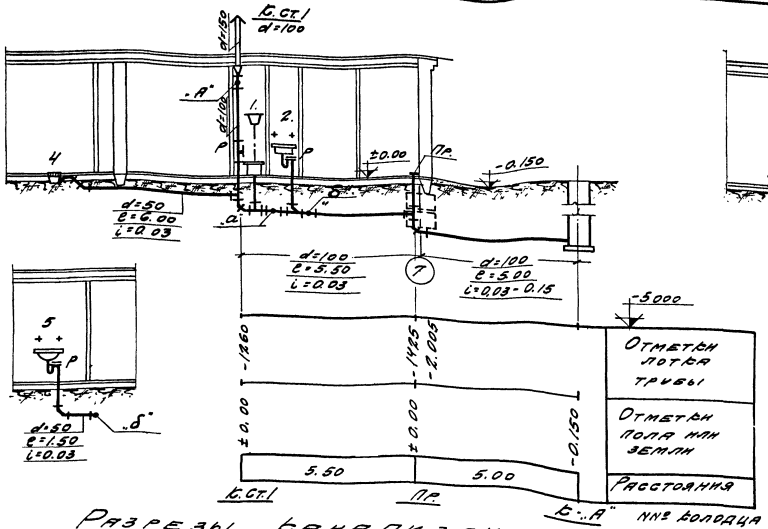

Разрезы канализации.
м. = 1:100

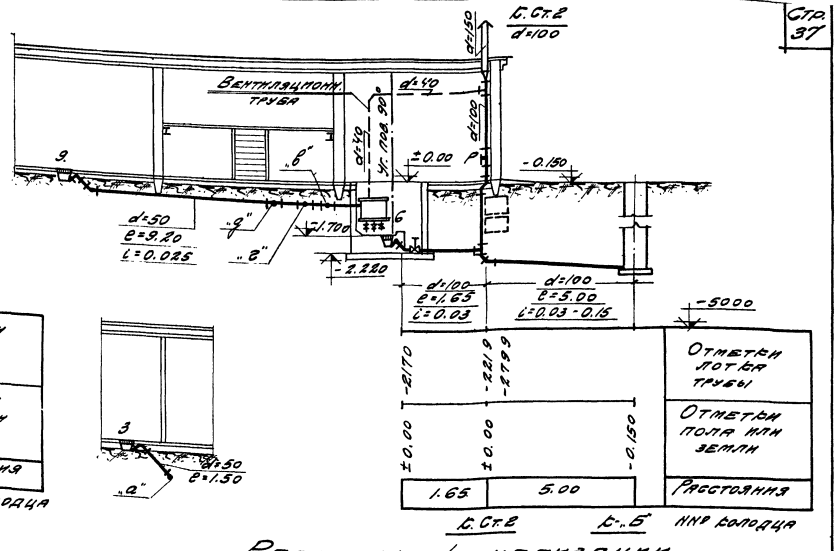

Разрезы канализации.
м. = 1:100

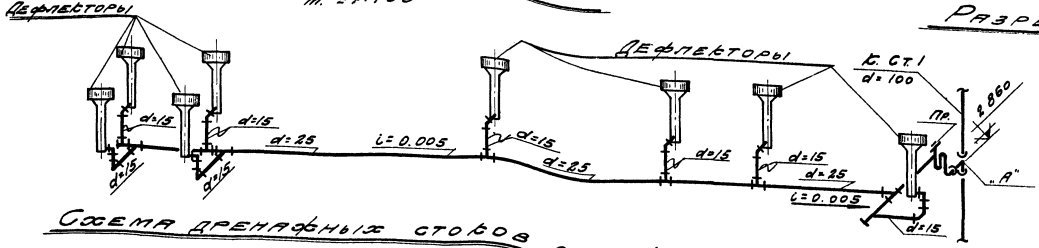

Схема дренажных стоков от дефлекторов
м. = 1:100

Примечание:
При мелком заложении наружной сети канализации, трап в приямке маслоловушки не устанавливается, стоки направляются непосредственно в наружную сеть. Осадок из маслоловушки удаляется ручным способом.

Госстрой СССР ПРОМСТРОЙПРОЕКТ г. Москва - 1966 г.	Разрезы канализации. Схема дренажных стоков от дефлекторов.	Типовой проект 704-3-7
Склад масел и химматериалов тарного хранения площадью 432 м² 663 рампы.		Альбом I
		Лист ВК-5

Типовой проект 704-3-7 Альбом I Лист ВК-5 Инв. №

Проверил Крапивницкий

Нач. отд. ВС Зотов
Гл. инж. пр. Муратов
Рук. группы Иванов
Исполнитель Петрова
Дата выпуска 1966 г.

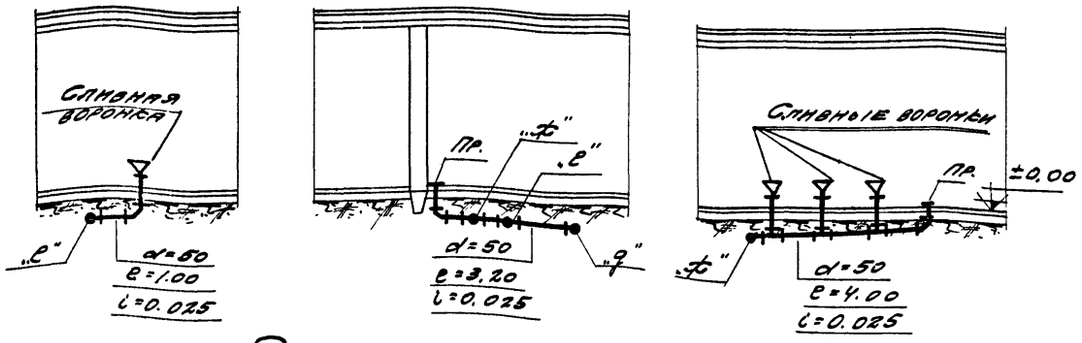

Разрезы канализации

М. = 1:100

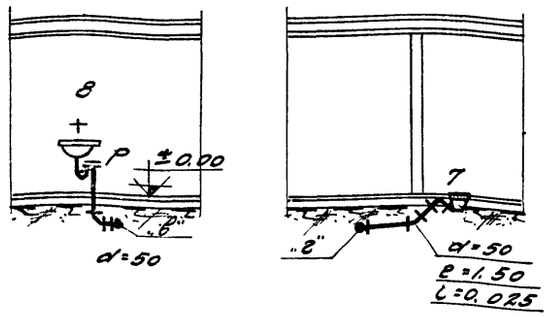

32	Трубы стальные бесшовные d=89×4	м.	10	8,38	83.8	8732-58
33	Задвижки d=50	шт.	3	18,4	49.2	8437-63
34	Всасывающий клапан d=50	шт.	1	9	9	16ч40р
35	Центробежный насос марки 1½ К-6 с электродвигателем.	шт.	1	—	—	—
	Трубопровод хлорной воды					
1	Трубы водогазопроводные d=20	м	10	1.66	16,6	3262-62
2	Тоже, d=50	"	5	4.88	24.4	—"—
3	Вентили запорные муфтовые d=20	шт.	5	0,9	4.5	11465-65
4	Затворный бак деревянный d=700; H=700	шт.	1	—	—	—
5	Растворный бак деревянный d=700; H=700	"	2	—	—	—
6	Дозирующий бак деревянный d=350; H=200	"	1	—	—	—
7	Бак для заливки насоса d=350; H=200	шт.	1	—	—	—

Спецификация

№№ п.п.	Наименование	Ед. изм.	Колич. чест-во	Вес в кг: Единицы	Вес в кг: Общий	ГОСТ
	Канализация					
1	Трубы чугунн. канализационные d=50	м	50	6,4	320	6942-63
2	Тоже. d=100	"	55	14,1	775,5	—"—
3	Трубы асбестоцемент. безнапорн. d=150	"	3	8,5	25,5	1839-48
4	Трубы водогазопроводн. черн. d=15	"	8	1,28	10,2	3262-62
5	Тоже, d=25	м.	28	2,39	66,9	—"—
6	Тройники прямые 90° d=50×50	шт.	7	2,7	18,9	6942-63
7	Тоже, d=100×100	"	7	6,8	47,6	—"—
8	Тоже, d=100×50	"	6	5,2	31,2	—"—
9	Тоже, косые 45° d=100×50	"	2	6.0	12,0	—"—
10	Отводы 90° d=50	шт.	10	1,9	19	—"—
11	Тоже, 135° d=50	"	9	1,6	14,4	—"—
12	Тоже, 135° d=100	"	12	3,7	44,4	—"—
13	Отступы d=100	шт.	1	5,2	5,2	—"—
14	Ревизии круглые d=100	шт.	3	6,8	20,4	—"—
15	Задвижки канализационные d=100	шт.	1	38,5	38.5	З-д „Водоприбор"
16	Сифоны - ревизии 2х оборотн. d=50	"	3	3,3	9.9	6924-54
17	Переходы вентиляц. с одним растр. 150×100	"	3	4,9	14,7	6942-63
18	Заглушки чугунн: d=50	"	2	0,5	1,0	—"—
19	Тоже, d=100	"	2	1,4	2,8	—"—
20	Муфты соединительные d=50	"	15	1,6	24	—"—
21	Тоже, d=100	шт.	10	3,6	36	6942-63
22	Унитазы фаянсовые	комп.	1	24	24	756-52
23	Умывальники фаянсовые	"	1	14.6	14,6	752-60
24	Раковины чуг. эмалиров.	"	3	23	69	1159-57
25	Трапы d=50	шт.	5	7	35	1811-62
26	Тоже, d=100	"	3	17	51	1811-62
27	Воронка стальная сварная d=100×50	шт.	4	—	—	Изготов. на месте
28	Отводы 90° d=100	шт.	2	5.2	10,4	6942-63
29	Трубы стальные водогазопроводные d=15	м	10	1.28	12.8	3262-62
30	Тоже d=25	"	30	2.39	71.7	—"—
31	Тоже d=40	"	12	3.40	40.8	—"—

Госстрой СССР ПРОМСТРОЙПРОЕКТ г. Москва - 1966 г.	Разрезы канализации. Спецификация	Типовой проект 704-3-7
Склад масел и хим. материалов тарного хранения площадью 432 м² без рампы		Альбом I
		Лист ВК-6

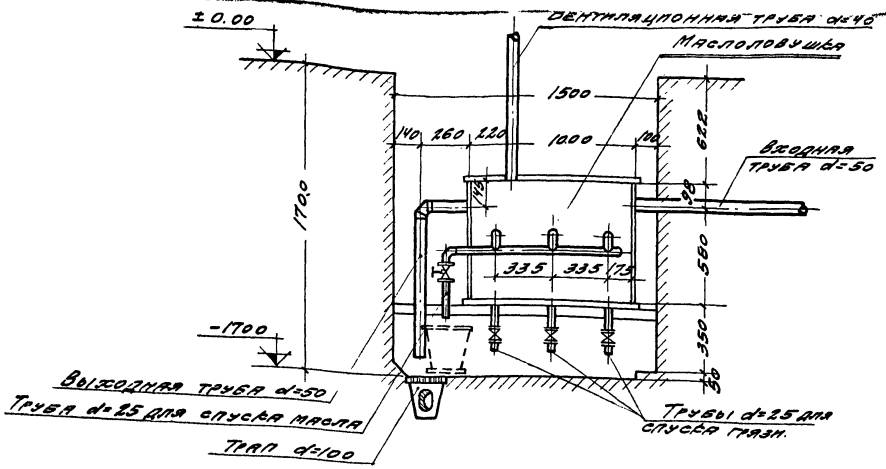

Разрез 1-1
м. = 1:20

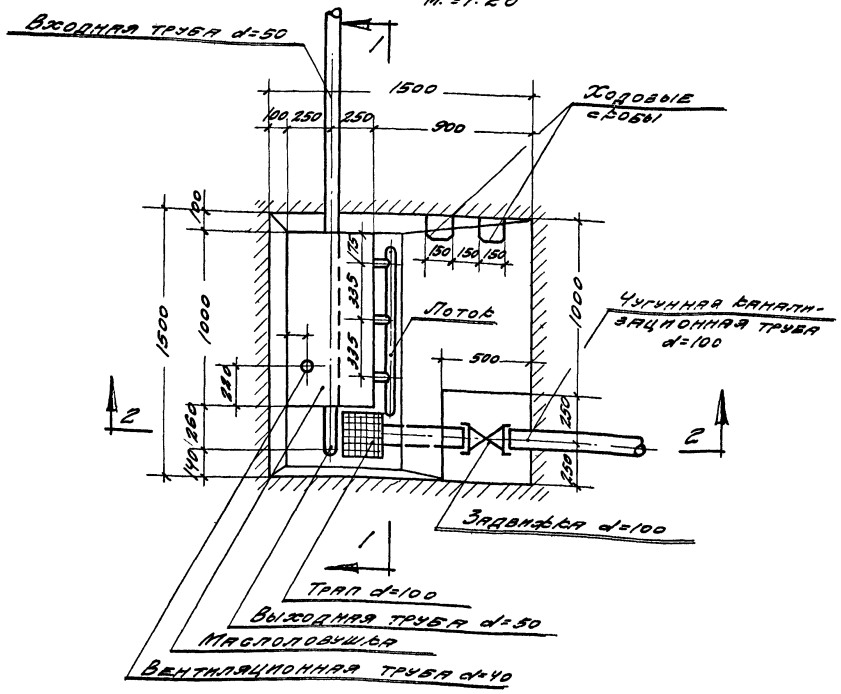

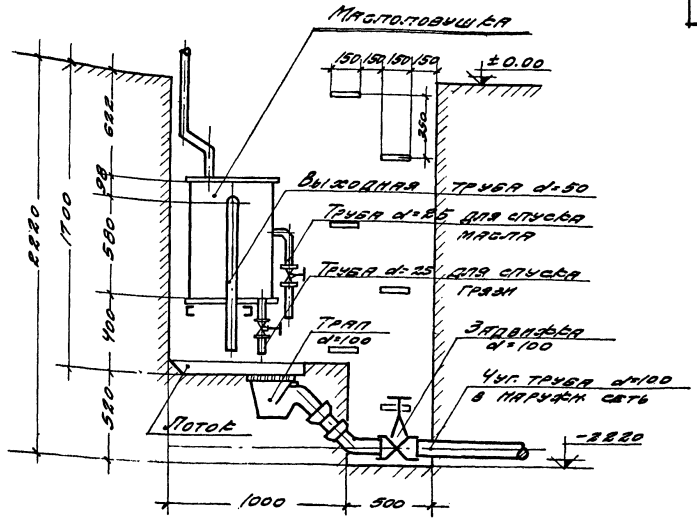

Разрез 2-2
м. = 1:20

Примечание:
Строительную часть приямка для установки маслоловушки см. чертежи марки АР и КЖ. Маслоловушка заимствована с типового чертежа № ОГМ/М 7915-239 разработанного ГИАП'ом.

Госстрой СССР ПРОМСТРОЙПРОЕКТ г. Москва - 1966 г.	Установка маслоловушки в приямке. План. Разрез 1-1; разрез 2-2	Типовой проект 704-3-7
Склад масел и химматериалов тарного хранения площадью 432 м² без рампы.		Альбом I
		Лист ВК-7

Типовой проект 704-3-7 Альбом I Лист ВК-7 Инв. №

Нач. отд. ВК Зотов
Гл. инж. пр. Муратов
Рук. группы Иванов
Исполнитель Петрова
Дата выпуска 1966 г.
Проверил Калинкина

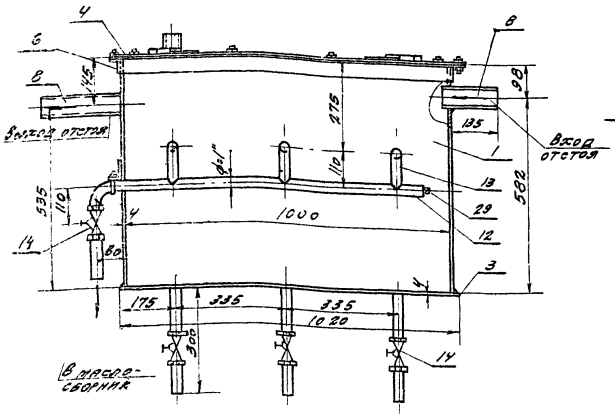

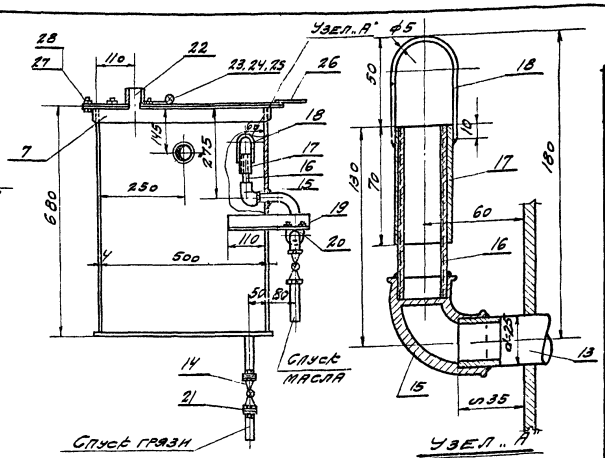

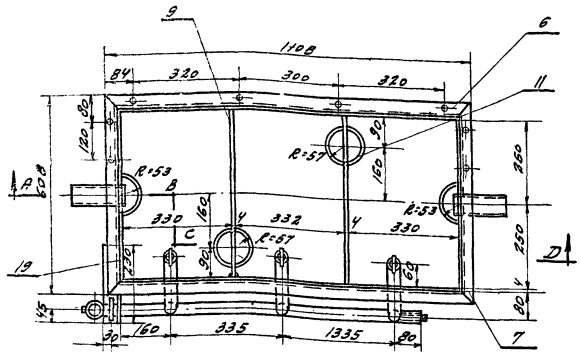

План
(условно показано без крышки)
м. =1:10

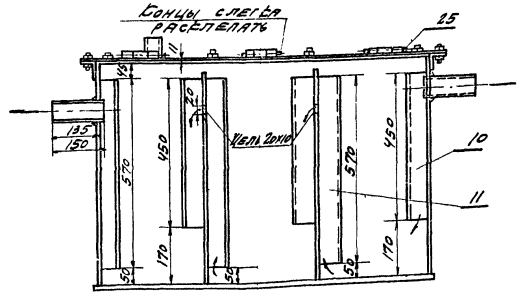

По АВСД
(с крышкой)

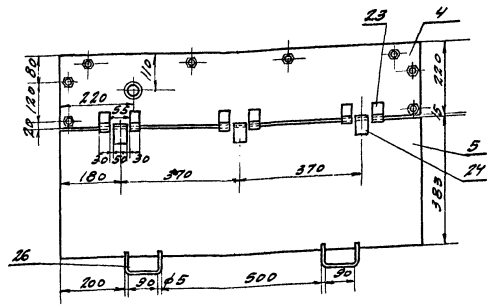

Пояснение к маслоуловителю

1. Маслоуловитель предназначается для улавливания масляннистых примесей из сточной воды.
2. Для улавливания и сбора всплывших масляных частиц в отстойных камерах (3шт.) установлены сборные воронки (поз. 17), которые навертываются на патрубки (поз. 16), соединенные со сборной трубкой (поз. 12).
3. Всплывшие масляные частицы, перетекая через края воронки, попадают в сборную трубу (поз. 12), по которой и стекают в маслосборник.
4. Для спуска отстоявшейся грязи на дне каждой отстойной камеры, предусмотрены спускные краны.

№№ поз.	ГОСТ	Наименование	Колич.	Материал наимен. марки	Вес в кг. Единицы	Вес в кг. Общий
1	5681-57	Лист продольный 1000×665; δ=4	2	Ст. 0	21.5	43.0
2	"	Лист поперечный 500×665; δ=4	2	Ст. 0	11.8	23.6
3	"	Лист дно 1020×520; δ=4	1	Ст. 0	16.8	16.8
4	"	Лист-крышка 1100×220; δ=4	1	Ст. 0	7.7	7.7
5	"	Лист-крышка 1100×383; δ=4	1	Ст. 0	13.4	13.4
6	8509-57	L50×50×5; ℓ=1108	2	Ст. 0	4.45	8.90
7	"	L50×50×5; ℓ=608	2	Ст. 0	2.26	4.52
8	3262-62	Патрубок d=50 ℓз=150	2	Ст. 0	0.72	1.44
9	5681-57	Перегородка лист 500×620; δ=4	2	Ст. 0	9.9	19.8
10	3262-62	Желоб из трубы d=100; ℓ=450	3	Ст. 0	2.47	7.41
11	"	Желоб из трубы d=100; ℓ=570	3	Ст. 0	3.10	9.30
12	"	Труба d=25 ℓ=1050	1	Ст. 0	3.41	3.41
13	3262-62	Труба d=25 ℓзаг.=210	3	Ст. 0	0.67	2.01
14	2704-59	Кран проходной сальниковый муфтовый Ду 25 Ру=10 кг/м²	4	Чугун	1.1	4.4
15	8946-59	Угольник прямой d=25	3	Ковкий чугун	0.231	0.693
16	3262-62	Патрубок d=25 ℓз=150	3	Ст. 0	0.33	0.99
17	8966-59	Муфта прямая d=25 ℓ=70	3	Ст. 0	0.3	0.9
18	2590-57	Ручка δ=5 ℓзаг.=160	3	Ст. 0	0.024	0.072
19	8509-57	L60×60×6; ℓ=230	1	Ст. 0	1.24	1.24
20	2590-57	Хомут ф=10 ℓзаг.=100	1	Ст. 0	0.06	0.06
21	8958-59	Ниппель двойной d=25	6	Ковкий чугун	0.168	1.00
22	3262-62	Патрубок d=15 ℓ=60	1	Ст. 0	0.23	0.23
23	—	Петля 30×4 ℓз=75	6	Ст. 0	0.075	0.45
24	—	Петля ср. 50×4 ℓз=75	3	Ст. 0	0.12	0.36
25	—	Стержень петли ф=8 ℓ=125	3	Ст. 0	0.048	0.144
26	2590-57	Ручка ф=5 ℓз=240	2	Ст. 0	0.06	0.12
27	1759-62	Болт М10×25 т=IX	8	Ст. 3	0.026	0.208
28	5915-62	Гайка м=10	10	Ст. 4	0.011	0.110
29	8963-59	Пробка d=25	1	Ковкий чугун	0.119	0.119

Общий вес ~170 кг.

Примечание:
Маслоловушка заимствована с типовой чертежа № ОГМ/М 7915-239 разработанного ГИАП'ом.

Госстрой СССР ПРОМСТРОЙПРОЕКТ г. Москва-1966г.	Маслоловушка Общий вид. Разрезы. Узлы, спецификация.	Типовой проект 704-3-7
Склад масел и химматериалов тарного хранения площадью 432 м² без рампы		Альбом I
		Лист ВК-8

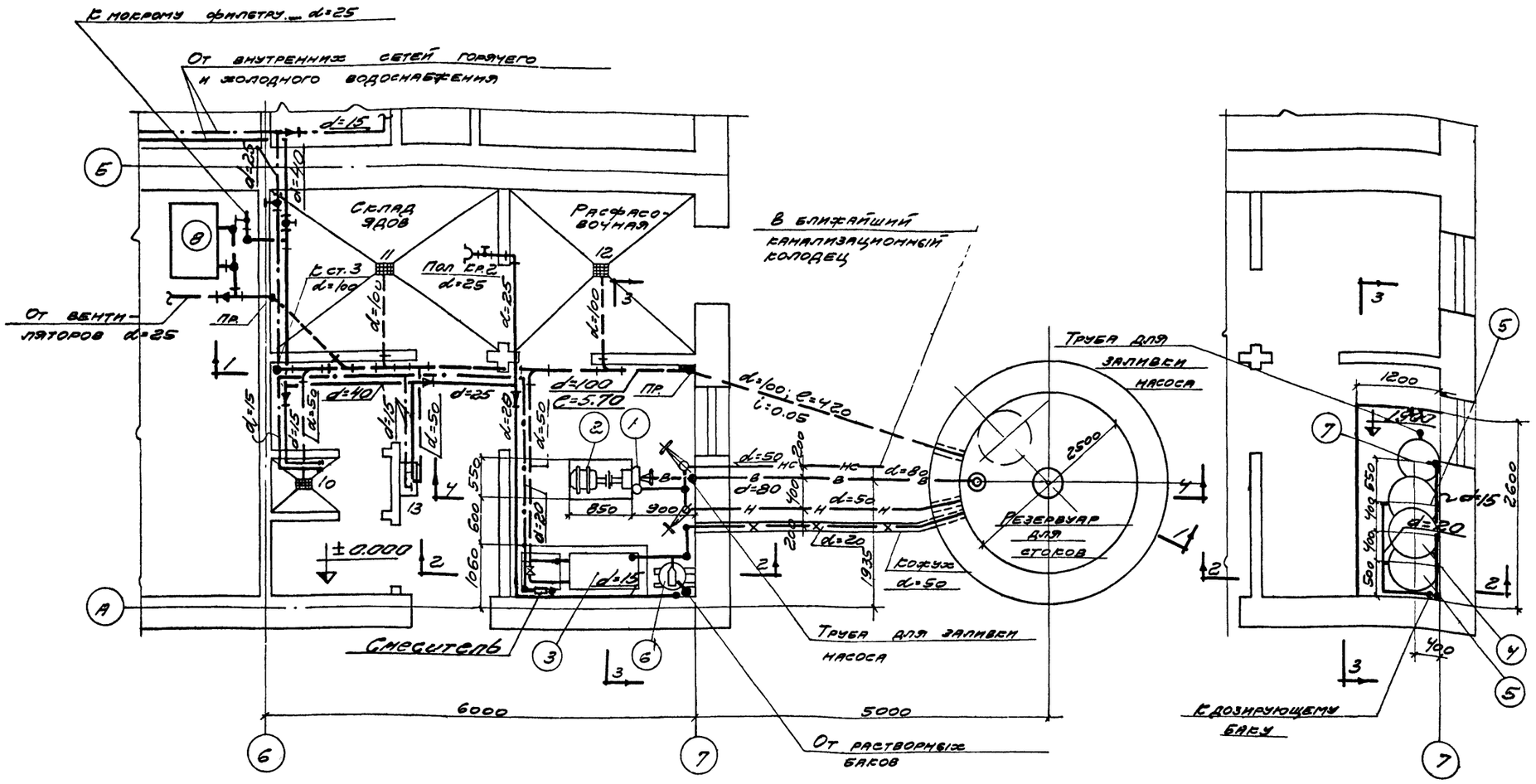

Экспликация

1. Насос
2. Эл. двигатель
3. Ванна для мойки барабанов.
4. Затворный бак
5. Растворный бак
6. Дозирующий бак
7. Бак для залива насоса
8. Мокрый фильтр

Элемент плана на отм. ± 0.000 с сетями водопровода и канализации

м = 1:50

План площадки

м 1:50

Госстрой ССР ПРОМСТРОЙПРОЕКТ г. Москва - 1966г	Элемент плана на отм. ± 0.000 и план площадки с сетями водопровода и канализации.	Типовой проект 704-3-7
Склад масел и химматериалов тарного хранения площадью 432 м² без рампы		Альбом I
		Лист ВК-9

Типовой проект 704-3-7 Альбом I Лист ВК-9

Нач. отд. ВК Зотов
Гл. инж. пр. Муратов
Рук. группы Иванов
Исполнитель Петрова
Дата выпуска 1966г
Проверил

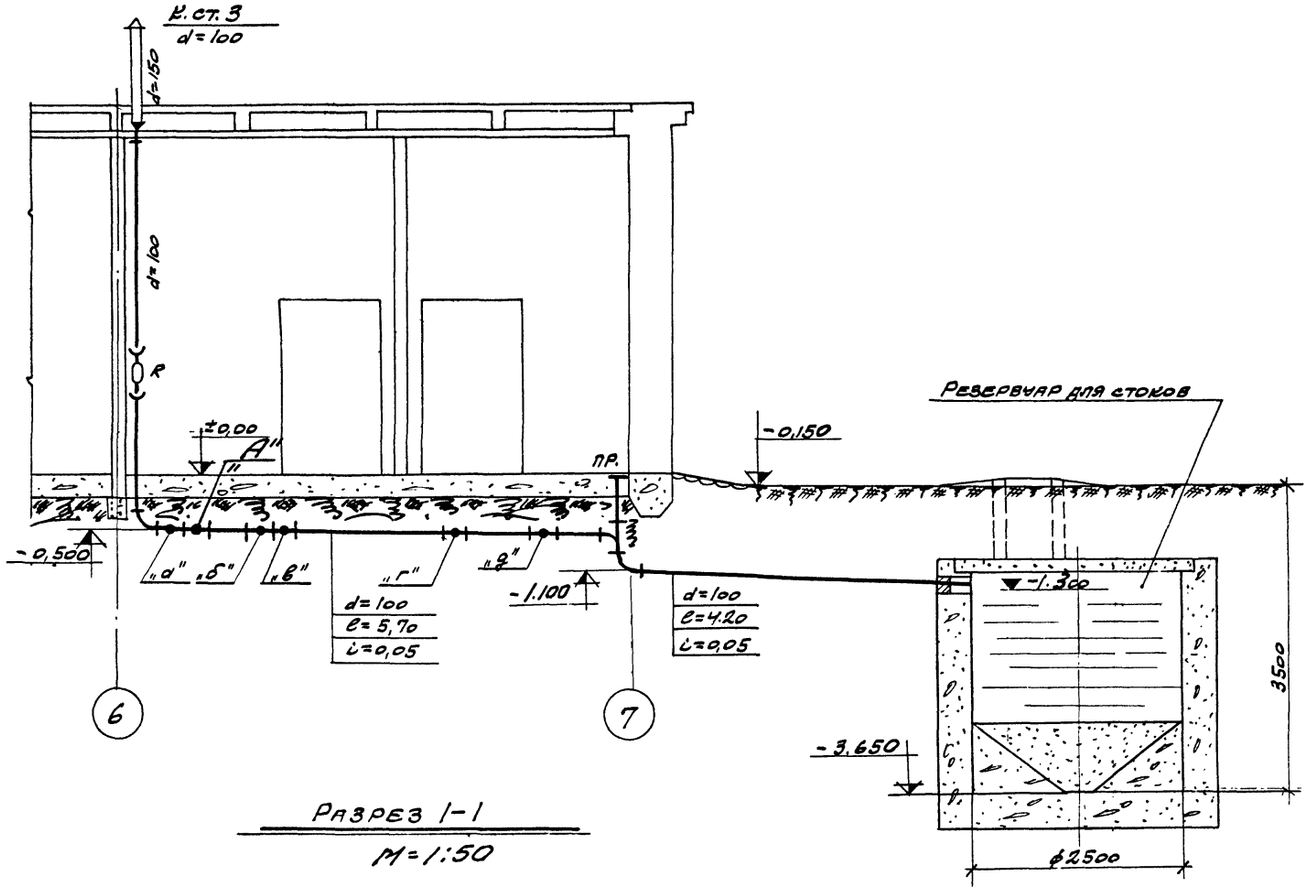

Разрез 1-1

М=1:50

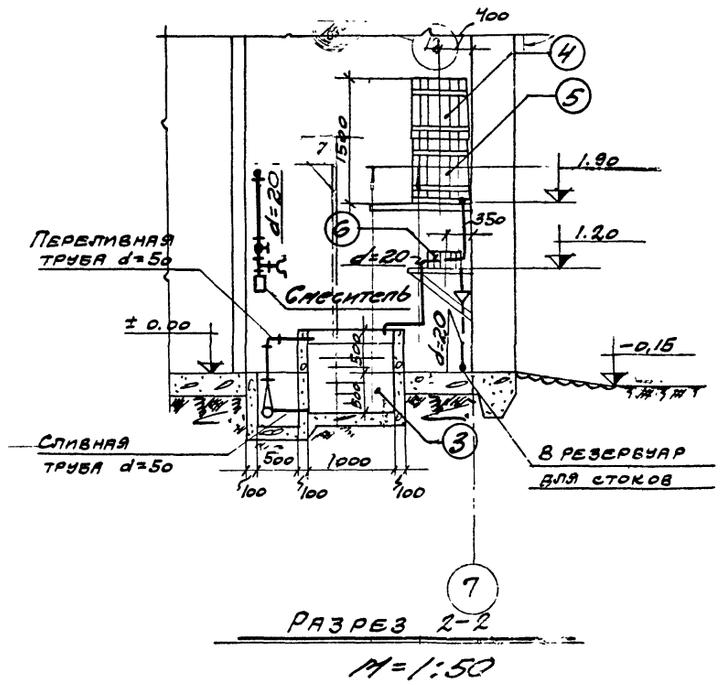

Разрез 2-2

М=1:50

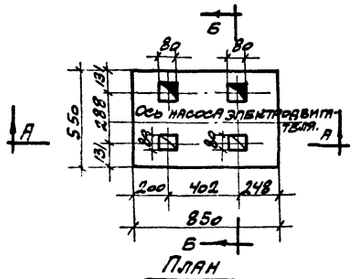

План

М=1:25

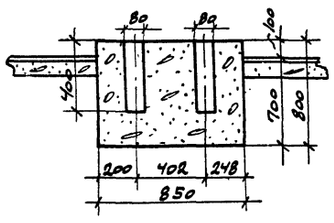

Сечение А-А

М=1:25

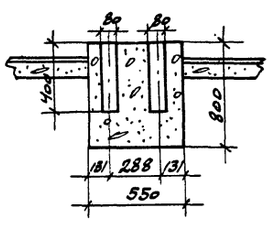

Сечение Б-Б

М=1:25

Фундамент под насос и электродвигатель

Госстрой СССР ПРОМСТРОЙПРОЕКТ г. Москва	Разрезы 1-1, 2-2. Фундамент под насос и электродвигатель	Типовой проект 704-3-7
Склад масел и химматериалов тарного хранения площадью 432 м² без рампы		Альбом I
		Лист ВК-10

Группы | Инженер | Выпуска | Иванов | Петрова | 1966

Типовой проект 704-3-7 Альбом I Лист ВК-11

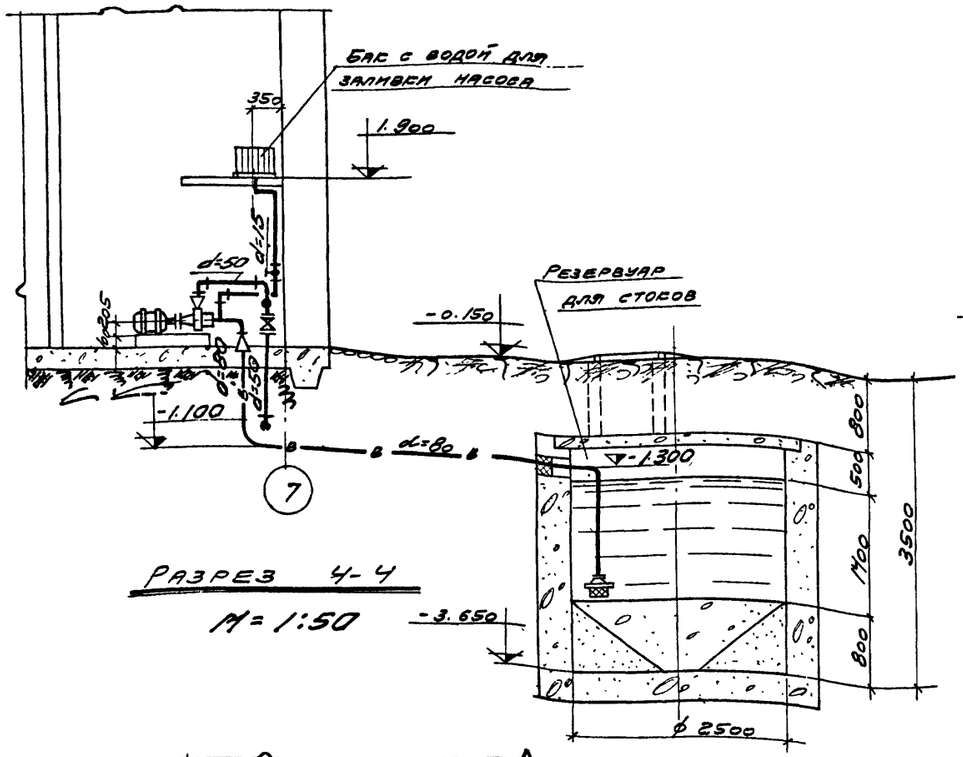

Разрез 4-4

М=1:50

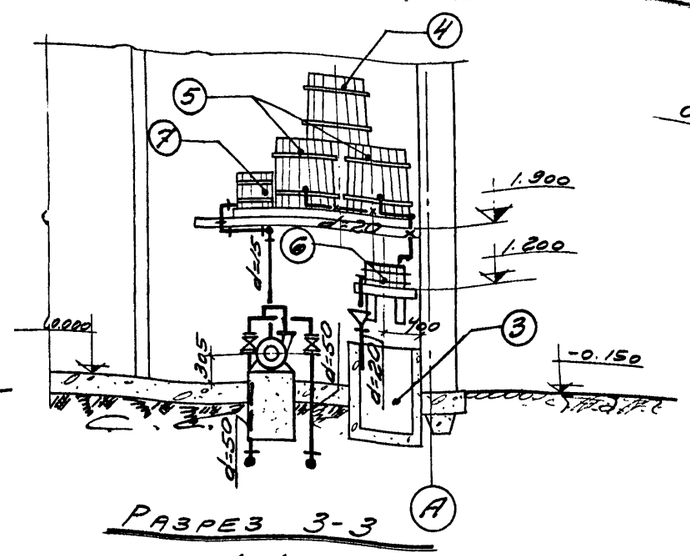

Разрез 3-3

М=1:50

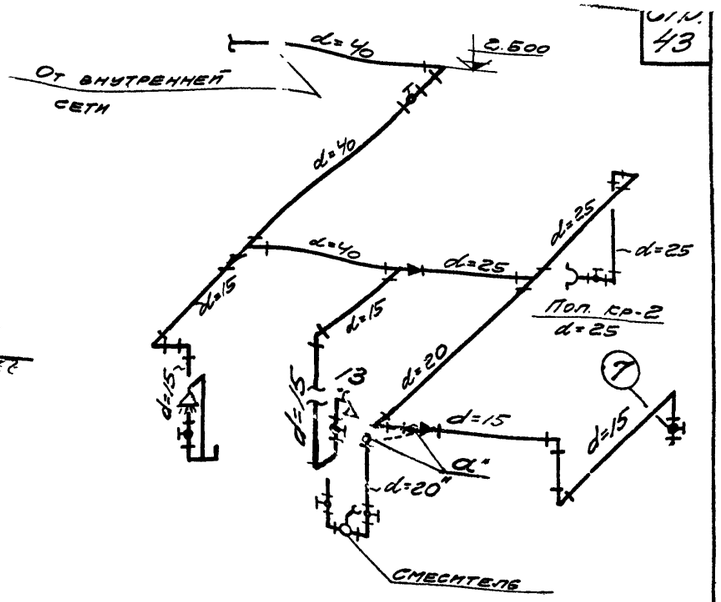

Схема водопровода

Б.1 М.

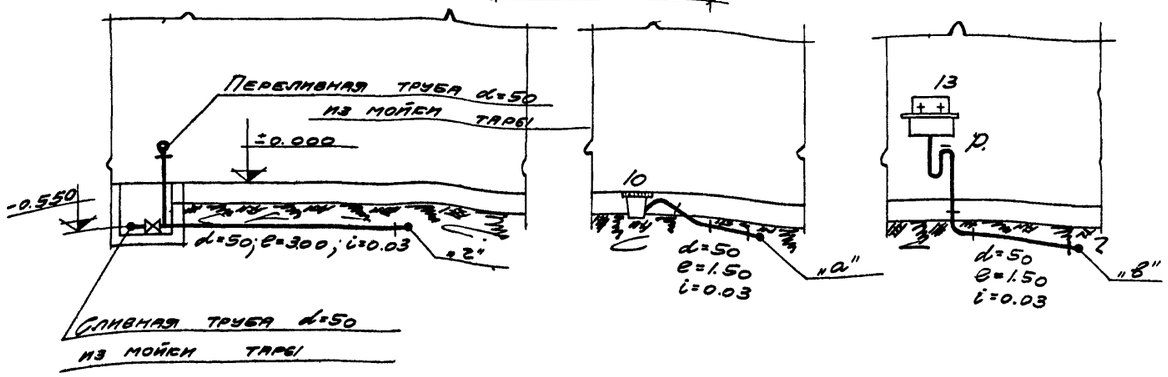

Разрезы по канализации

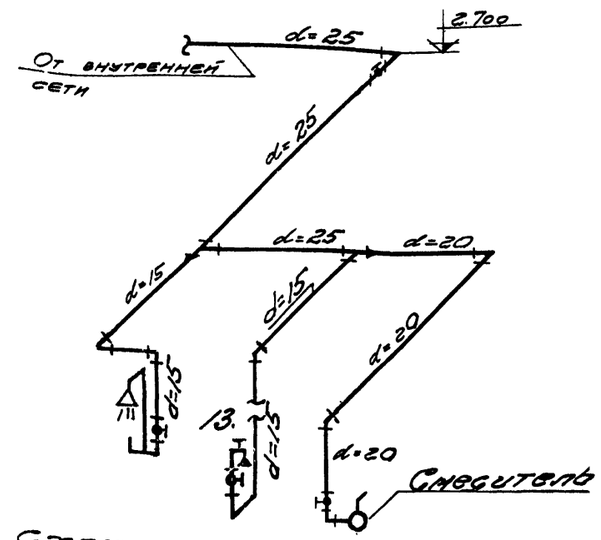

Схема водопровода горячей воды

Б.1 М.

Нач. отд. ВК	Зотов		
Гл. инж. пр.	Мурятов		
Рук. группы	Маянов		
Исполнитель	Петрова		
Дата выпуска	1966		

Госстрой СССР ПРОМСТРОЙПРОЕКТ г. Москва - 1966г	Разрезы 3-3 и 4-4, разрезы по канализации, схема водопровода, схема горячей воды.	Типовой проект 704-3-7
		Альбом I
Склад масел и лакокрасочных материалов тарного хранения площадью 432 м² без рампы		Лист ВК-11

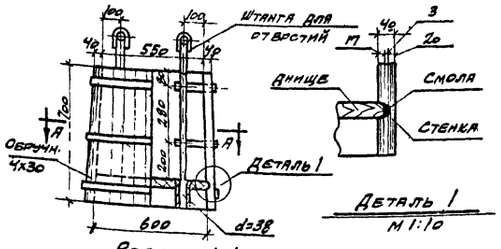

Деталь 1
м 1:10

Разрез 1-1
м 1:20

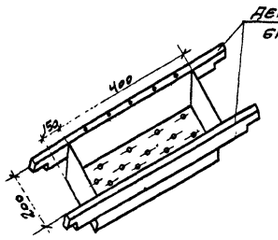

Металлическое сито

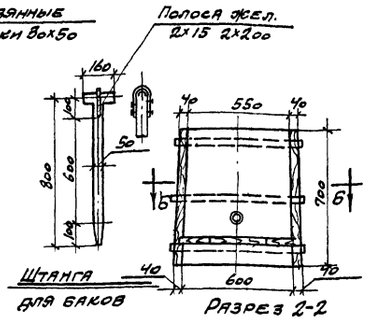

Штанга для баков

Разрез 2-2
м 1:20

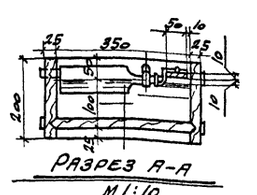

Разрез А-А
м 1:10

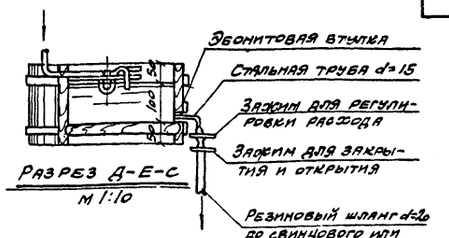

Разрез Д-Е-С
м 1:10

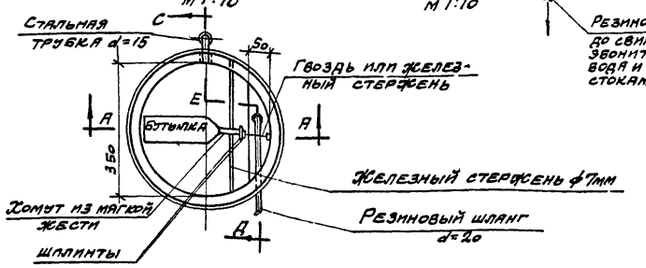

План
м 1:10

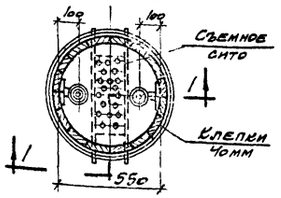

План по А-А
м 1:20

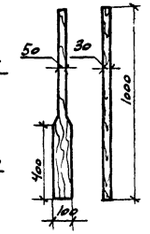

Мешалка
м 1:20

Затворный бак

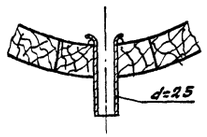

Деталь 2
м 1:5

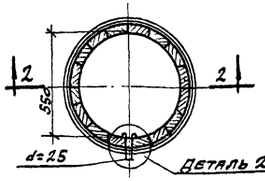

План по Б-Б
м 1:20

Растворный бак

Дозирующий бачек

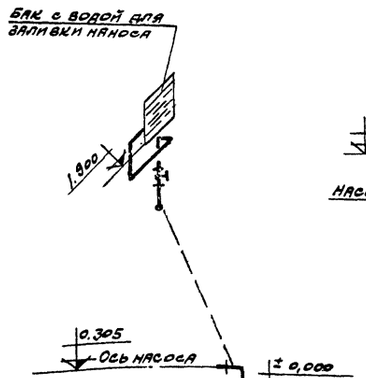

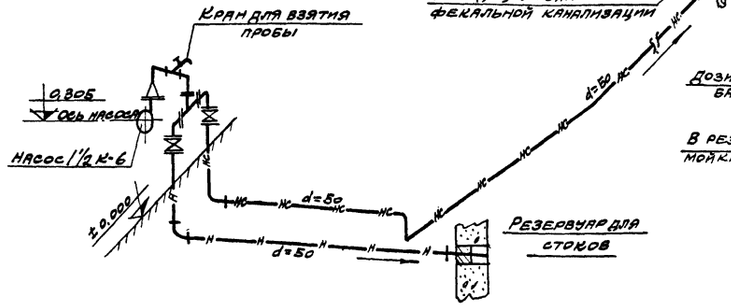

Напорный трубопровод

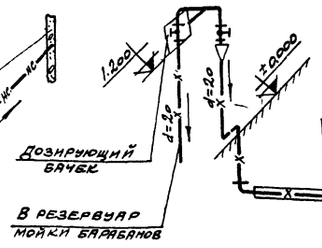

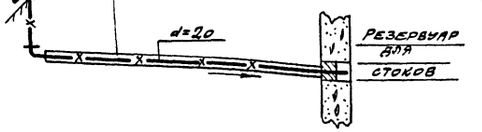

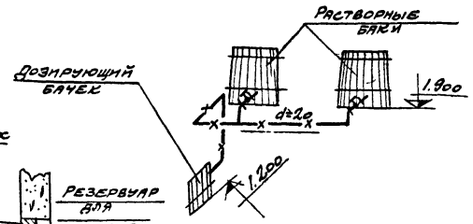

Трубопроводы хлорной воды

Схемы трубопроводов
м 1:50

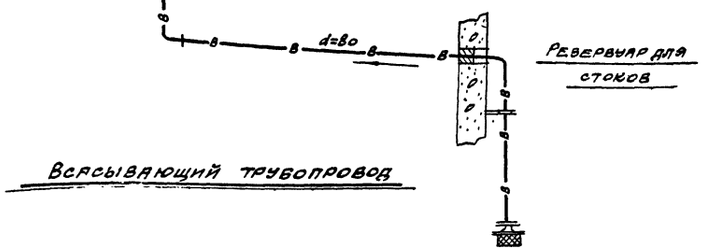

Всасывающий трубопровод

Госстрой СССР ПРОМСТРОЙПРОЕКТ г. Москва	Растворные, затворные и дозирующие баки. Общие виды и детали. Схемы трубопроводов.	Типовой проект 704-3-7
		Альбом I
Склад масел и химматериалов тарного хранения площадью 432 м² без рампы.		Лист ВК-12

Главный инженер Петровский
Дата выпуска 1966 г.

Типовой проект 704-3-7 Альбом I
Марка-лист ОВ-1
Инв. N

Основные показатели проекта

Наименование помещения	Расчетная наружная температура: на отоплен.	Расчетная наружная температура: на вентиляцию	Расход тепла при t расчетной ккал/час: на отопление	На вентиляцию: при t расчет. на отопление	На вентиляцию: при t расчет. на вентиляцию	Всего	Годовой расход на отопление и вентиляцию нг ккал	Расход пара кг/час: на производственные нужды	На горячее водоснабжение	Расход мощности в квт
Склад масел и химматериалов тарного хранения площадью 432 м²	-20	-9,5	63200	30100	23500	116800	207,8	180	197	6,78
	-30	-18,0	84400	38.000	32200	154600	386,1	180	197	6,78
	-40	-28	94200	46.000	40400	180600	477,5	180	197	6,78

Спецификация технологического оборудования, потребляющего пар

NN п/п	NN позиции	Наименование оборудования	Количество
1	1	Маслорегенерационная установка РИМ-62	1
2	6	Отстойник емкостью 300 литров	4
3	без номера	Мойка тары	1

Условные обозначения

- Паропровод
- Конденсатопровод
- Уклон труб i -0.003
- Н.О. — Неподвижная опора
- Вентиль 15 кч 18 бр
- В.К. — Воздушный кран
- Тройник с пробкой для спуска
- К.О.Н1 — Конденсатоотводчик с опрокинутым поплавком 45ч9нж с обвязкой
- Обратный клапан
- При tн=-20° - 5 секций; При tн=-30° - 6 секций; При tн=-40° - 8 секций; Радиатор М-140
- d=320, Z=1900 — Диаметр воздуховода; Количество воздуха в м³/час
- с-130×130 — Отверстие с сеткой
- ЩА-П-1, П-2 — Щит автоматизации систем П-1 и П-2
- МП-П-1 — Магнитный пускатель заслонки системы П-1 (смотри чертежи марки АВ)

Перечень стандартов, типовых чертежей, примененных в проекте

Шифр	Наименование стандартов (типового чертежа)	NN листов	Содержание
ОВ-01-24 Выпуск 1	Средства крепления нагревательных приборов	1,2,7,8,9.	Средства крепления нагревательных приборов
3.904-5 Выпуск 2	Средства крепления трубопроводов	17, 37, 50	Средства крепления трубопроводов
ОВ-02-110/62	Унифицированные узлы прохода вытяжных вентиляционных шахт через покрытия промышленных зданий	1÷10; 33÷36	Проход вытяжных труб через стаканы d=400, 700
ОВ-02-118.3 Выпуск 3	Установка и крепление центробежных вентиляторов на кронштейнах	7,8	Установка агрегатов тип У-96, У-97 Крепление к кирпичным стенам. Общий вид. Кронштейны
4.904-12	Зонты и дефлекторы вентиляционных систем	1,3,6 39÷56,75	Зонты круглые Т1÷Т4 Дефлекторы Т26÷Т28
ОВ-02-128 Выпуск 1	Виброизолирующие основания под вентиляторы ЦЧ-70	2,3,4,5.	Виброизолирующие основания под электровентиляторы ЦЧ-70 N2½,3,4 Виброизоляторы пружинные
ОВ-02-137 Выпуск 3	Воздухораспределители пристенного типа.	1-8	Воздухораспределитель пристенного типа Общий вид, корпус, детали.
ОВ-02-141	Крепление стальных неизолированных воздуховодов	5÷7; 12÷14; 16÷18	Кронштейны для подвески воздуховодов Ф100-375 на кирпичной стене Хомуты, тяги для подвески воздуховодов
ОВ-02-142 Выпуск 3	Унифицированные воздушные заслонки круглого сечения для систем вентиляции	2,3; 7÷10; 35, 37	Заслонки воздуховодов регулирующие. Общий вид, узлы и детали. Узлы ручного привода на заслонках
ОВ-02-142 Выпуск 2	Унифицированные воздушные заслонки прямоугольного сечения для систем вентиляции	17,37÷45 49÷59	Заслонки воздушные утепленные прямоугольные Общий вид и детали.
ПБ1-ОВ-18	Клапаны обводные у калориферов КФ	1,4,5,15,16,36, 37.	Клапаны: Р501÷Р524 Общий вид, корпус детали
ОВ-02-144	Двери и люки герметические для вентиляционных камер	22-30	Люк герметический 600×500 КОГ.
ТС-02-11 Альбом 1-4	Типовые детали тепловой изоляции трубопроводов и оборудования		
ОВ-02-119/65	Установка и крепление осевых вентиляторов к строительным конструкциям.	34	Установка У117. Общий вид

Примечания

1. Строительные работы, связанные с устройством отопления и вентиляции: подпольные каналы, отверстия в покрытии, воздухозаборные устройства, приямок ввода см. строительные чертежи марки АР и КЖ
2. Основные пояснения к проекту приведены в разделе „отопления и вентиляция" общей пояснительной записки к рабочим чертежам.

Перечень листов марки ОВ

Лист	Наименование листа
1	Основные показатели проекта. Спецификация технологического оборудования, потребляющего пар. Условные обозначения. Перечень стандартов, типовых чертежей, примененных в проекте. Перечень листов марки ОВ
2	Характеристика основного вентиляционного оборудования таблица воздухообменов и теплопотерь по помещениям
3	План. Разрез 1-1 и 2-2
4	Схема трубопроводов отопления. Схема подводки трубопроводов к калориферам, к пароводонагревателю и производственные нужды. Деталь узла управления. Примечания
5	Схемы воздуховодов систем П-1, П-2, В-1, В-2, В-3, В-4, В-5. Примечания.
6	Установка систем: В-1, В-4, П-1, П-2 План камеры, разрезы 1-1; 2-2; 3-3
7	Установка систем В-1; В-4, П-1, П-2 Монтажная спецификация
8	Опора для установки калориферов КФС-2; КФС-3-4
9	Фильтр: общий вид и монтажная спецификация
10	Фильтр: общий вид и планы по 1-1, 2-2, 3-3, 4-4
11	Фильтр: Общий вид каркаса с обшивкой и спецификация материалов
12	Фильтр: Общий вид каркаса и детали.
13	Фильтр: детали каркаса
14	Фильтр: общий вид сепаратора и детали
15	Фильтр: Общий вид гребенки и детали
16	Фильтр: общий вид фильтра с кольцами и деталями

Гл. инж. отд. ОВ	Уфимцев	
Гл. инж. пр.	Николаевская	
Ст. инж.	Корховая	
Техник	Федорова	
Дата выпуска		1966г.
Исполнит.	Чернова	
Согласовано		
Отдел №5	Кузьмин	
Отдел ВК	Петрова	

Госстрой СССР ПРОМСТРОЙПРОЕКТ г. Москва - 1966г.	Основные показатели проекта. Спецификация технологического оборудования потребляющего пар. Условные обозначения. Перечень стандартов, типовых чертежей, примененных в проекте. Перечень листов марки ОВ	Типовой проект 704-3-7
Склад масел и химматериалов тарного хранения площадью 432 м² без рампы		Альбом I
		Лист ОВ-1

Характеристики основного вентиляционного оборудования

№№ систем	Количество систем	Наименование обслуживаемого помещения	Характеристика системы	Вентилятор: Тип	Серия	№	Схема исполнения	Модель	Направление движения	L м³/час	H полный напор кг/м²	n об/мин	Вес в кг	Электродвигатель: Серия	N квт	n об/мин	Вес в кг	Тип передачи	Калорифер: Модель	Количество воздуха в кг/час	Температура нагрева в градусах: от °С	до °С	Расход тепла W ккал/час	Количество	Общий вес в кг	Примечания
П-1	1	Раздаточная масел регенерация масел	Приточная	центробежный	Ц4-70	4	1	В	правое	3190	42	1410	49	А02-12-4	0,8	1410	17	на одной оси	КФС-2	3820	-9,5	+16	23500	1	57,03	
																			КФС-2	3820	-19	+16	32200	1	57,03	
																			КФС-3	3820	-28	+16	40400	1	71,22	
П-2	1	Склад ядов	Приточная	центробежный	Ц4-70	4	1	В	левое	2750	49	1410	49	А02-12-4	0,8	1410	17	на одной оси	КФС-3	3300	-20	+18	30100	1	71,22	
																			КФС-3	3300	-30	+18	38000	1	71,22	
																			КФС-4	3300	-40	+18	46.000	1	80,75	
В-1	1	Раздаточная масел регенерация масел	Вытяжная	центробежный	Ц4-70	4	1	В	левое	1690	50	1410	49	А02-12-4	0,8	1410	17	на одной оси	—	—	—	—	—	—	—	
В-2	1	Кислоты	Вытяжная	центробежный	Ц4-70	2½	1	В	правое	380	18	1400	14	АОЛ-12-4	0,18	1400	6,5	на одной оси	—	—	—	—	—	—	—	Аварийная
В-3	1	Краски	Вытяжная аварийная	центробежный	Ц4-70	3	1	В	правое	1040	28	1420	21	КОМ-11-4	0,6	1420	24	на одной оси	—	—	—	—	—	—	—	Вентилятор в алюминиевом исполнении
В-4	2	Хранение ядов, расфасовочная	Вытяжная	центробежный	Ц4-70	3	1	В	левое	2100	115	2850	21	А02-21-2	1,5	2850	19,5	на одной оси	—	—	—	—	—	—	—	Один вентилятор резервный
В-5	1	Нейтрализационная	Вытяжная	Центробежный	Ц4-70	2½	1	В	левое	350	18	1400	14	АОЛ-12-4	0,18	1400	6,5	На одной оси	—	—	—	—	—	—	—	
В-6	1	Мойка тары	Вытяжная	Осевой	06-320	4	1	—	—	1500	8	1400	15,4	АОЛ-12-4	0,18	1400	6,5	На одной оси	—	—	—	—	—	—	—	

Таблица воздухообменов и теплопотерь по помещениям

№№ п/п	Наименование помещений	Заданная кратность воздухообмена	Объем вытяжки м³/час	Внутренняя температура	Теплопотери ккал/час при расчетной наружной температуре: $t_н$ = -20°С	$t_н$ = -30°С	$t_н$ = -40°С	Примечание
1	Химикаты	-1	300	+12	8400	11400	12200	
2	Кислоты	3	380	+12	4300	5600	6550	Аварийная
3	Масла и смазки в таре	-1	260	+8	6550	8850	10000	
4	Краски (категория „Б")	8 *)	1040	+12	6000	7800	8560	*) аварийная.
5	Обтирочные материалы	1	130	+12	4250	5600	6200	
6	Регенерация масел	8	1500 *) / 1040	+16	4800	6150	6540	*) На мойки тары
7	Раздаточная масел	5	650	+16	4800	6150	6540	
8	Расфасовка ядов	по расчету	2100	+18	1610	2030	2070	
9	Хранение ядов	по расчету	150	+12	400	500	510	
10	Нейтрализационная	по расчету	350	+18	2750	3460	3500	
11	Приемная	—	50	+16	1245	1560	1735	Приток - механический вытяжка - естественная
12	Санпропускник	5	100	+22	1245	1560	1735	
13	Венткамера	—	—	+8	2980	4170	4670	
14	Бытовые	—	700	+18	6130	7690	8015	

Госстрой СССР
ПРОМСТРОЙПРОЕКТ
г. Москва - 1966г.

Склад масел и химматериалов тарного хранения площадью 432 м² без рампы

Характеристика основного вентиляционного оборудования. Таблица воздухообмена и теплопотерь по помещениям

Типовой проект 704-3-7
Альбом I
Лист ОВ-2

Дата выпуска 1966г.

Типовой проект 704-3-7 Альбом I Марка-Лист ОВ-3 Инв. №

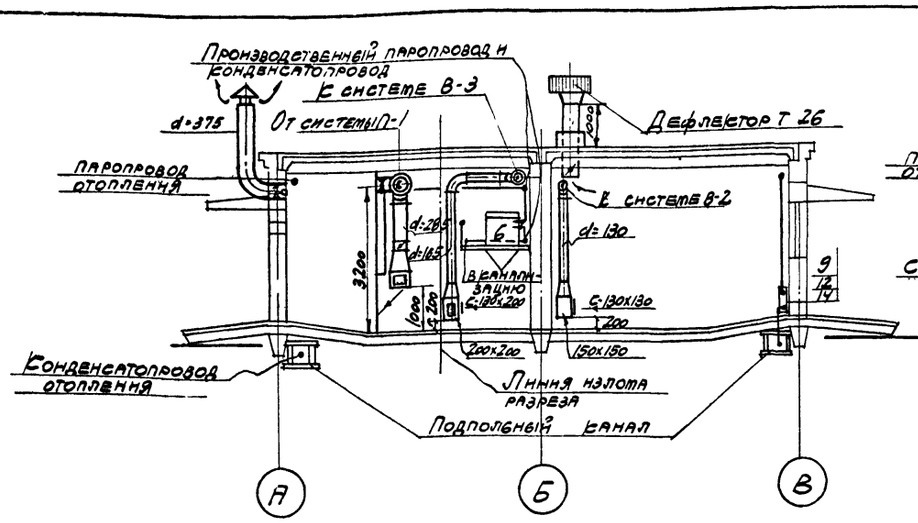

Разрез 1-1

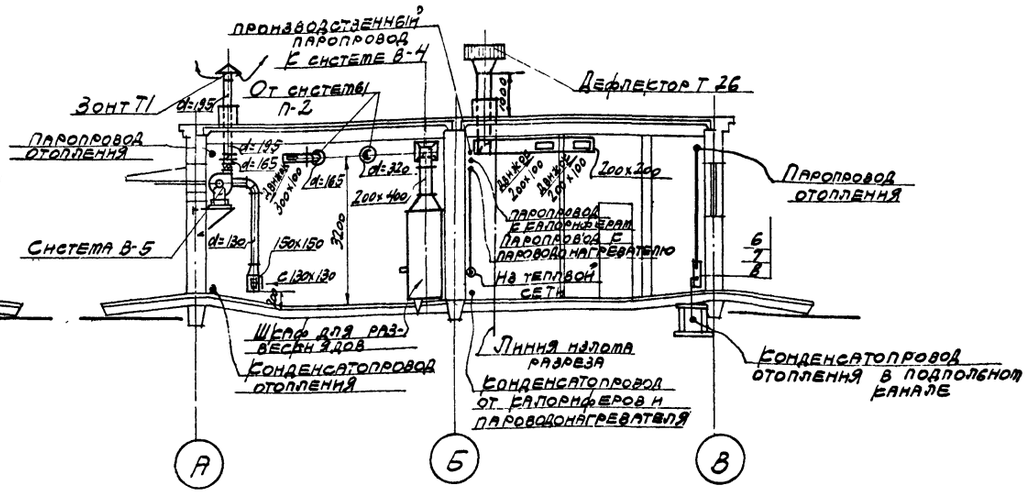

Разрез 2-2

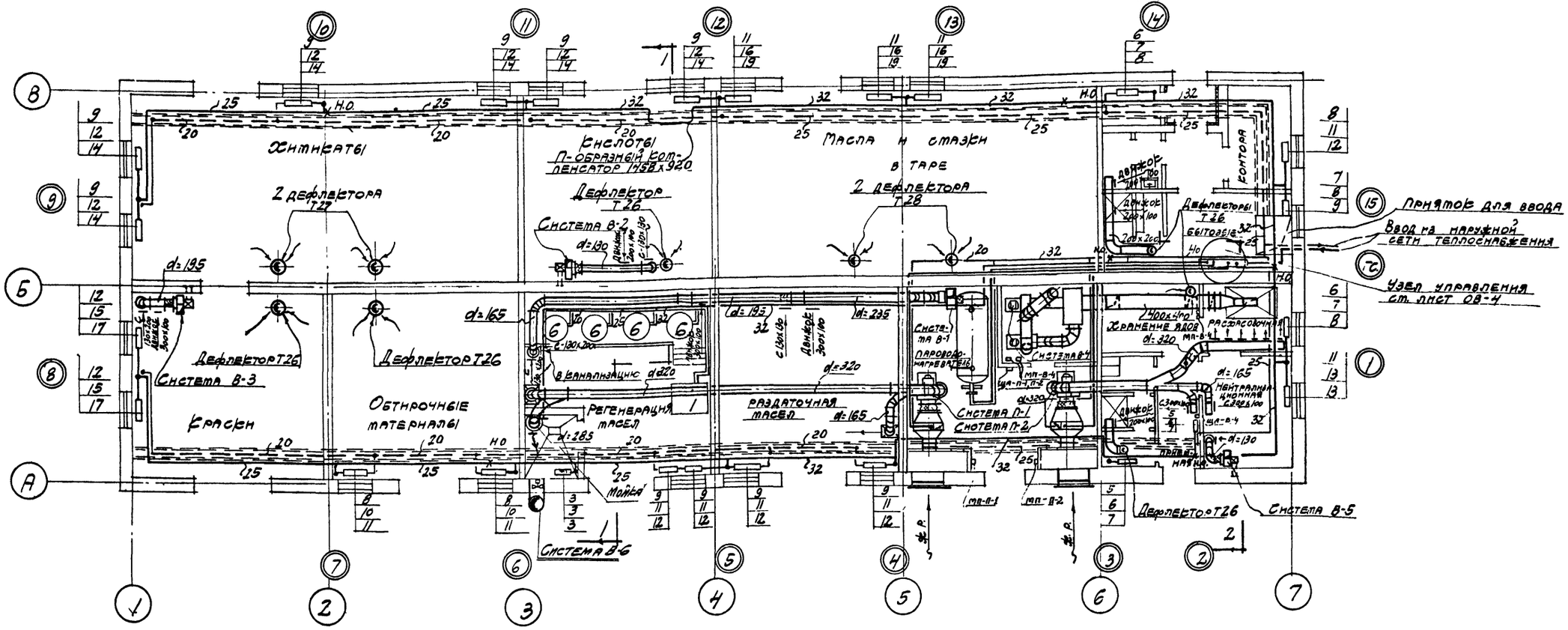

План на отм. ± 0.000

m 1:100

Госстрой СССР ПРОМСТРОЙПРОЕКТ г. Москва 1966г.	План. Разрез 1-1, 2-2.	Типовой проект 704-3-7
Склад масел и химматериалов тарного хранения площадью 432 м² без рампы.		Альбом I
		Лист ОВ-3

Отд. ОВ Уфимцев
Инж. пр. Николаевская
Инж. Сорховая
Инж. Федорова
Та выпуска 1966г.
Исполнит. Чернова

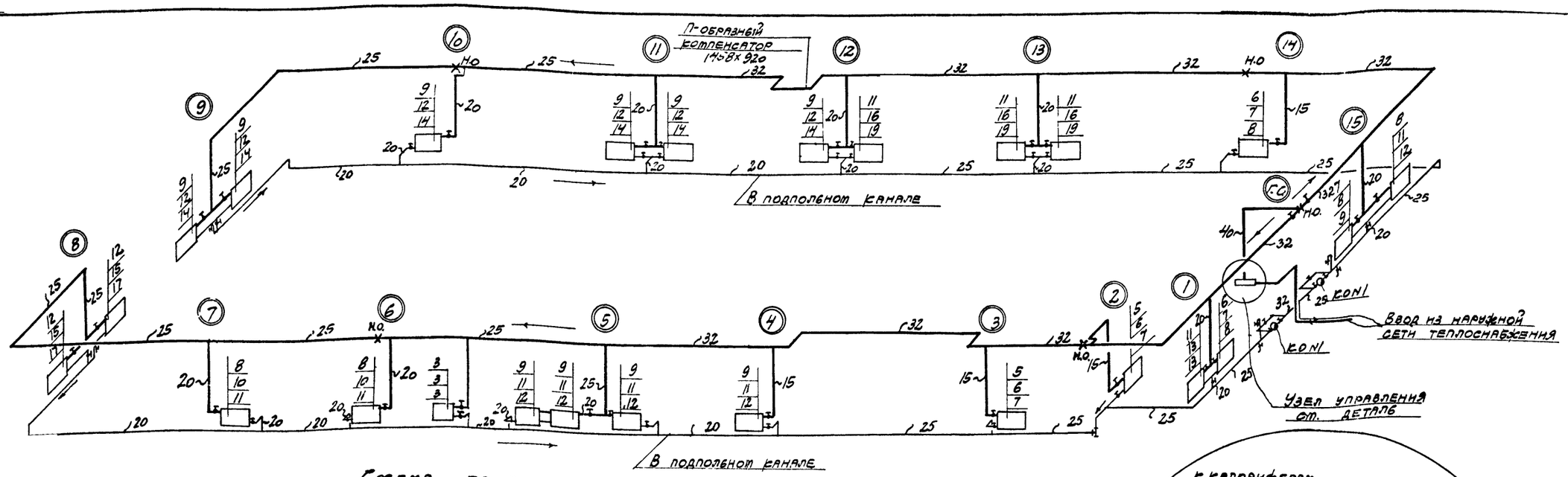

Схема трубопроводов отопления

М 1:100

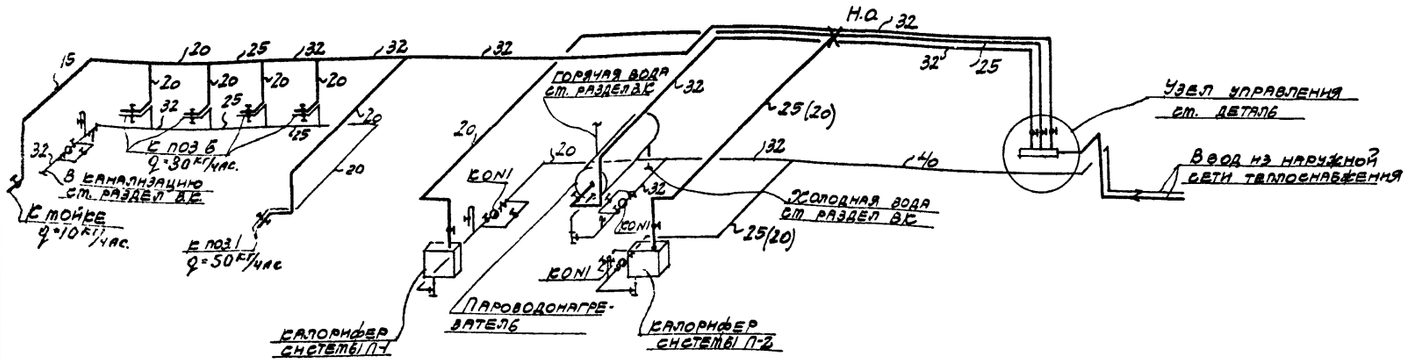

Схема подводки трубопроводов к калориферам, к пароводонагревателю и на производственные нужды М 1:100

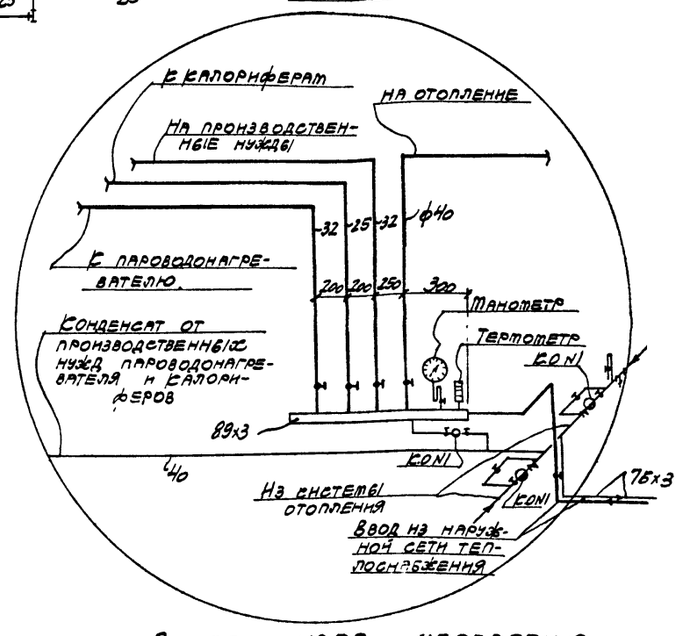

Деталь узла управления

Примечания:

1. В проекте приняты трубы ГОСТ 3262-62 обыкновенные.
2. На паровых и конденсационных подводках к нагревательным приборам установить вентили.
3. Неуказанные на схеме отопления диаметры подводок считать 15мм.
4. Диаметры сцепок принимать 32мм.
5. Трубопроводы и нагревательные приборы окрасить масляной краской за 2 раза.
6. Конденсатопроводы в подпольных каналах изолировать минераловатными скорлупами на синтетической связке толщиной изоляции 40мм. или асбопухшнуром
7. Диаметр указанный в скобках, принят при расчетной наружной температуре -20°С

Госстрой СССР ПРОМСТРОЙПРОЕКТ г. Москва - 1966г.	Схема трубопроводов отопления. Схема подводки трубопроводов к калориферам, к пароводонагревателю и на производственные нужды. Деталь узла управления. Примечания.	Типовой проект 704-3-7
Склад масел и химматериалов тарного хранения площадью 432 м² без рампы.		Альбом I
		Лист 08-4

Инв. № подл. | Подпись и дата | Взам. инв. №

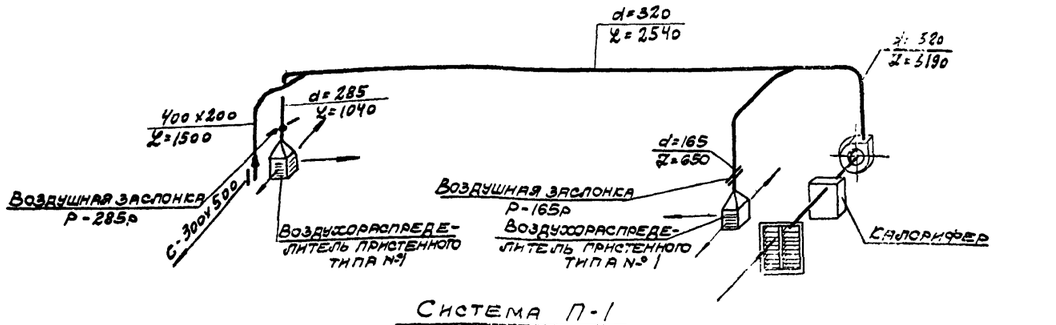

Система П-1

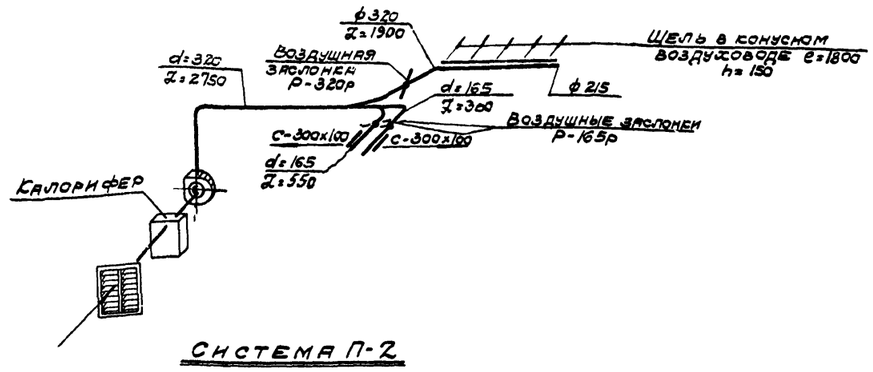

Система П-2

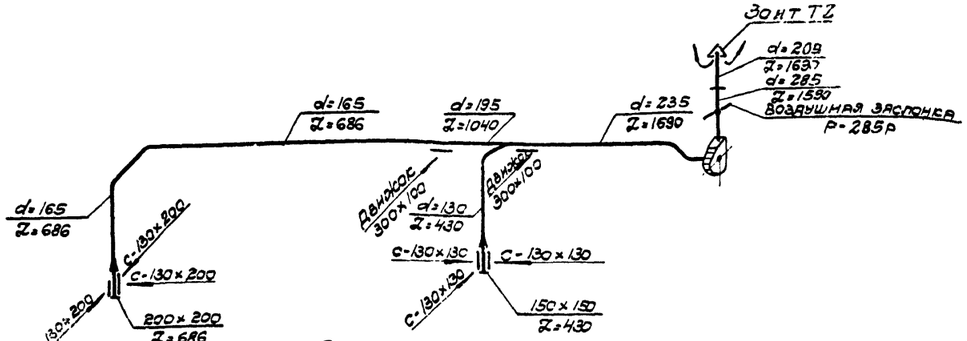

Система В-1

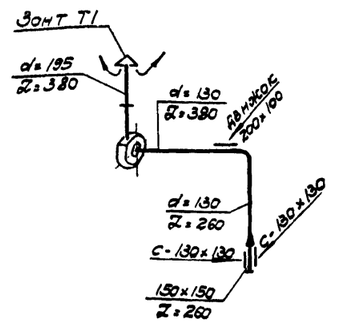

Система В-2

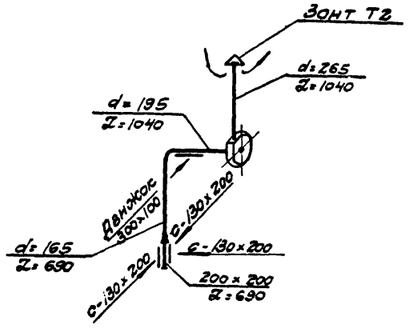

Система В-3

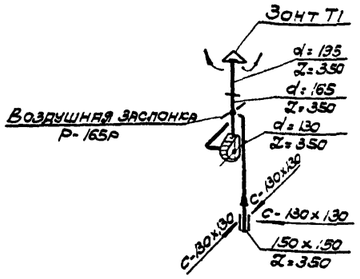

Система В-5

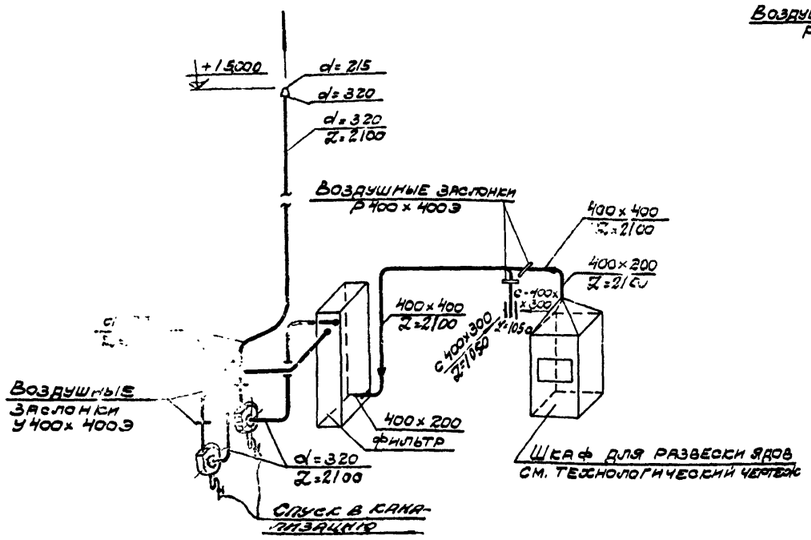

Система В-4

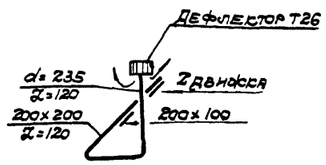

Система из бытовых

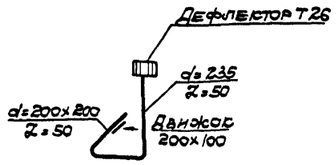

Система из санпропускника

Примечания:

1. Воздуховоды приточных и вытяжных систем готовить из кровельной стали развесом 4-4.5 кг.
2. Вытяжные шахты выполнить из тонколистовой стали толщиной 2мм на сварке.
3. Воздуховоды вытяжных систем из бытовых и санпропускника готовить из оцинкованной стали с изолицией выше кровли и покрытия цементной штукатуркой с затиркой.
4. Вытяжную шахту системы В-4 выполнять по чертежам марки КМ.
5. Воздуховоды снаружи окрасить масляной краской за 2 раза, изнутри проолифить.
6. Воздуховоды и вентилятор системы В-3 заземлить

Схемы воздуховодов систем П-1; П-2; В-1; В-2; В-3; В-4; В-5

Госстрой СССР ПРОМСТРОЙПРОЕКТ г. Москва- 1966г	Схемы воздуховодов систем: П-1; П-2; В-1; В-2; В-3; В-4; В-5.	Типовой проект 704-3-7
Склад масел и химматериалов тарного		Альбом I

Типовой проект 704-3-7 Альбом I Марка-лист ОВ-5 Инв. №

Исполнитель Чернова

Отд. ОВ Уфимцев
Инж. пр-та Николаевская
Инженер Корховая
Техник Федорова
Дата выпуска 1966г.

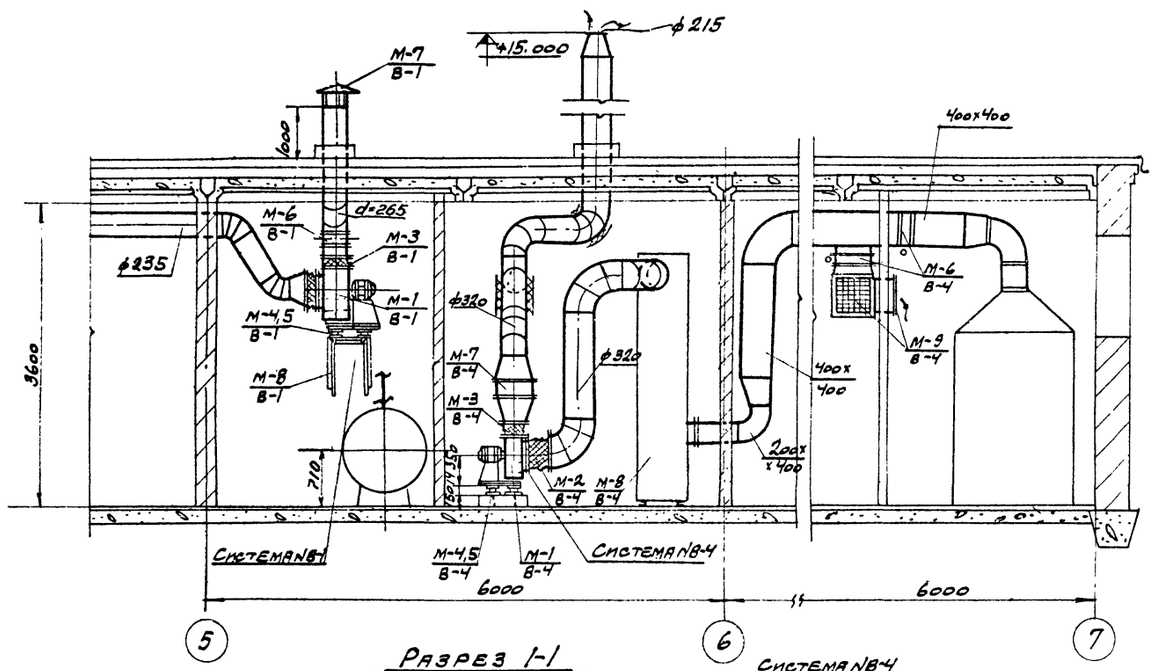

Разрез 1-1

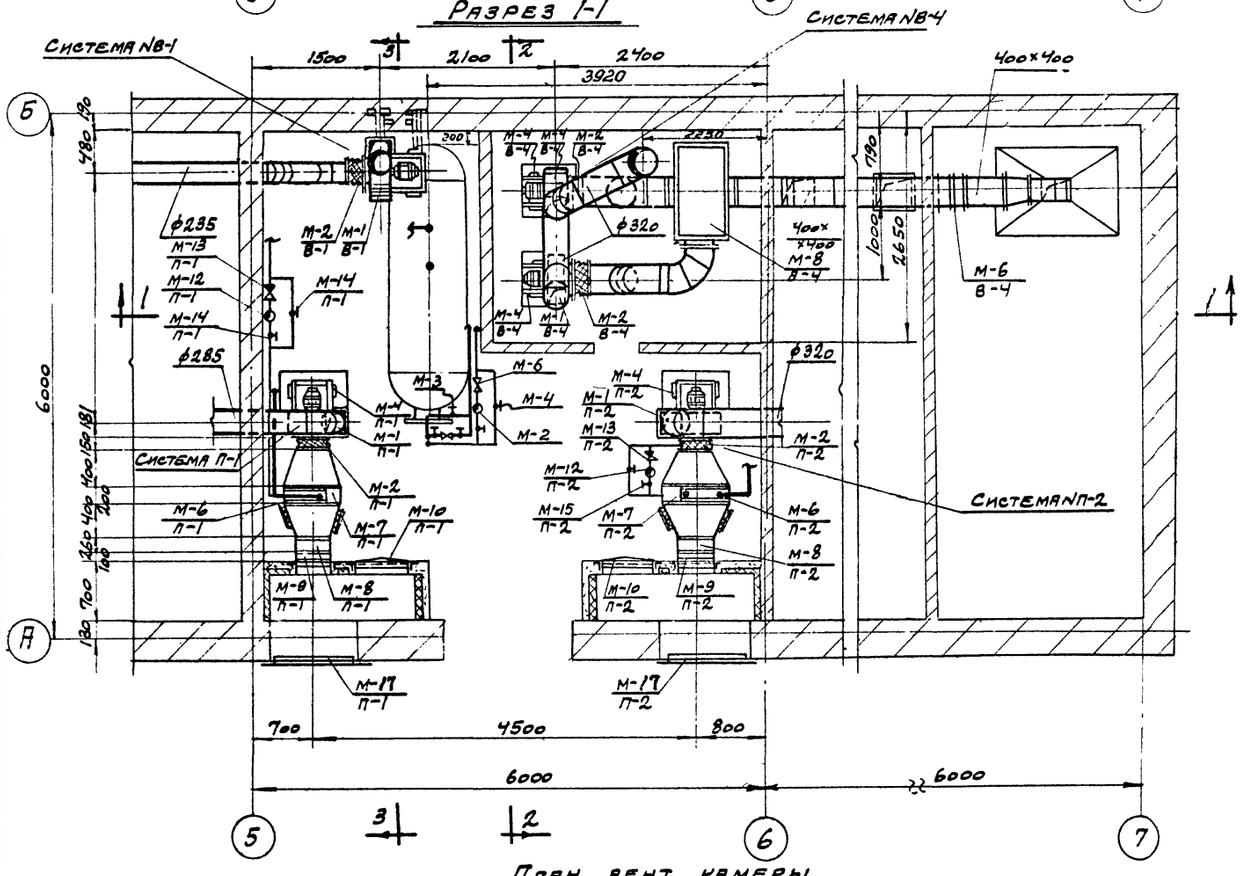

План вент. камеры

М 1:50

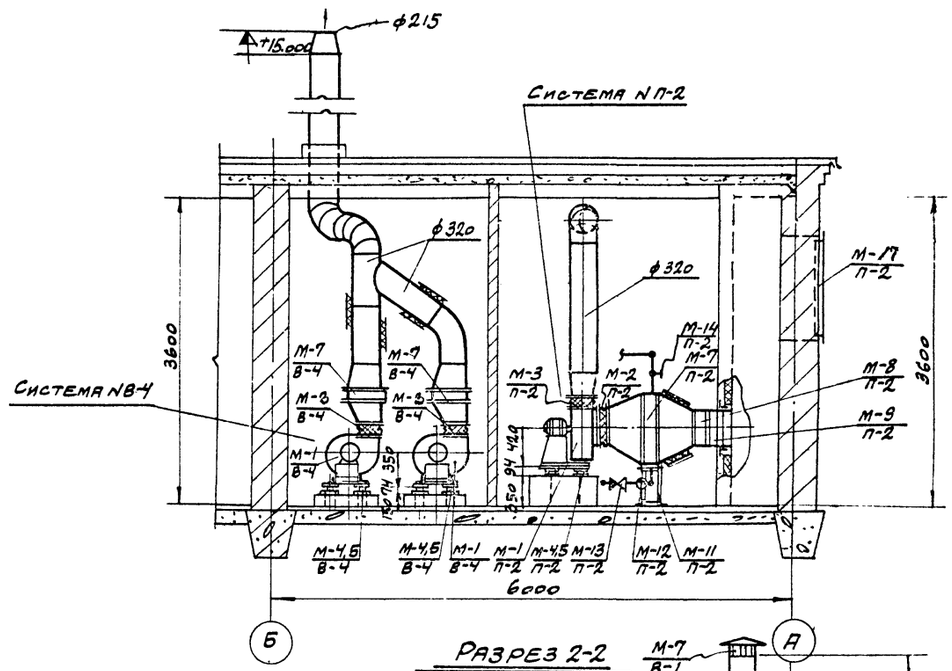

Разрез 2-2

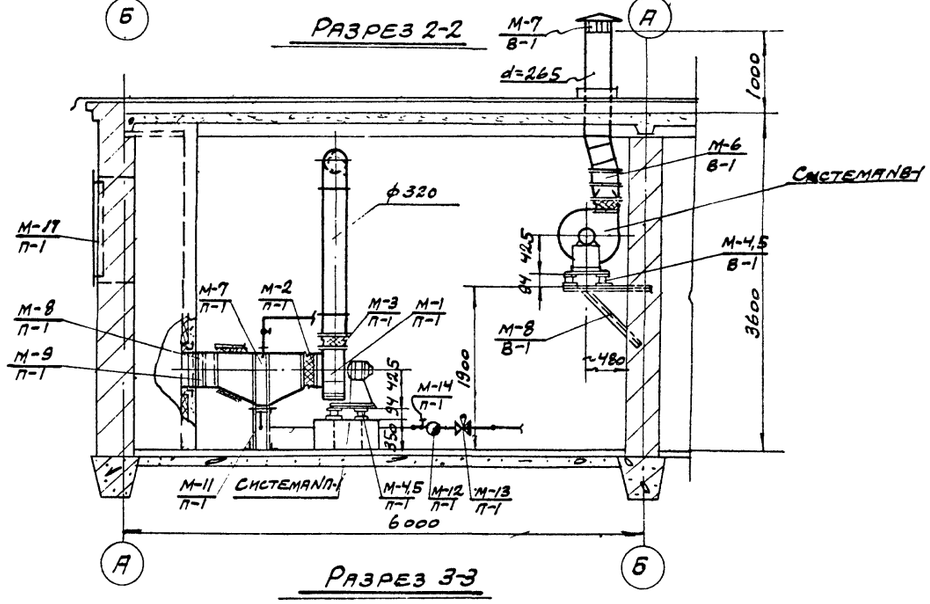

Разрез 3-3

Примечание

У системы П-1 и П-2 воздуховоды от воздухозабора до калориферов и в системе В-4 от утепленных клапанов до верха изолировать теплоизоляцией.

Госстрой СССР ПРОМСТРОЙПРОЕКТ г. Москва	Установка систем В-1, В-4, П-1, П-2. План камеры. Разрезы 1-1; 2-2; 3-3.	Типовой проект 704-3-7
		Альбом I
Склад масел и химматериалов, тарного хранения площадью 432м² без рампы.		Лист ОВ-6

Дата выпуска 1966 г.

МОНТАЖНАЯ СПЕЦИФИКАЦИЯ

N марки	N листа-марки	Наименование	Количество	Вес в кг: 1 шт	Вес в кг: общ.	Примеч.
		Система НВ-1				
М-1 / В-1	—	Центробежный вентилятор Ц4-70 №4 левого вращения. Исполнение 1 на одном валу с электродвигателем АО2-12-4 N=8 квт n=1410 об/мин	1	66.0	66.0	—
М-2 / В-1	—	Вставка из прорезиненного полотна со вшитыми металлическими кольцами на всасывании С=150 мм F=0.25 м²	1	—	—	Сделать по месту
М-3 / В-1	—	Вставка из прорезиненного полотна со вшитыми металлическими кольцами на выхлопе С=150 мм F=0.23 м²	1	—	—	—
М-4 / В-1	—	Виброизолирующее основание под вентилятор 1Д0-48 с виброизоляторами ДО-39	1	4.75	4.75	ОВ-02-128.1 л. 3, 4, 6
М-5 / В-1	—	Болты М8-25 для крепления виброизоляторов к кронштейну	8	0.015	0.12	—
М-6 / В-1	—	Заслонка воздушная регулирующая Р-285р	1	5.23	5.23	ОВ-02-142.3 листы: 2, 7, 8, 9, 10, 18, 21, 22
М-7 / В-1	—	Зонт круглый Т-2 D=265	1	3.16	3.16	ОВ-02-123 л. 1, 3
М-8 / В-1	—	Кронштейн для крепления вентилятора в кирпичной стене по типу агрегата У-97 Схема установки II	1	19,5	19,5	ОВ-02-118 В6 л. 3 л. 7, 8
		Система НВ-4				
М-1 / В-4	—	Центробежный вентилятор Ц4-70 №3, левого вращения исполнение 1 на одном валу с электродвигателем АО2-21-2 N=1.5 квт. n=2850 об/мин	2	40.5	81.0	—
М-2 / В-4	—	Вставка прорезиненного полотна со вшитыми металлическими кольцами на всасывании С=150 мм F=0.19 м²	2	—	—	Сделать по месту
М-3 / В-4	—	Вставка из прорезиненного полотна со вшитыми металлическими кольцами на выхлопе С=150 мм F=0.17 м²	2	—	—	—
М-4 / В-4	—	Виброизолирующее основание под вентилятор 1Д0-47 с виброизоляторами ДО-38	2	2.96	5.92	ОВ-02-128.1 листы: 3, 4, 6
М-5 / В-4	—	Болты М8-130 для крепления виброизоляторов к фундаменту	16	0.08	1.28	—
М-6 / В-4	—	Заслонка воздушная регулирующая с электроприводом Р400 х 400 Э	2	22.0	44.0	ОВ-02-142.2 л. 3, 4, 6, 8, 9 15, 17-19, 33
М-7 / В-4	—	Заслонка воздушная прямоугольная (утепленная) с электроприводом У400 х 400 Э	2	26.4	52,8	ОВ-02-142.2 л. 37-59, 17, 18, 19
М-8 / В-4	—	Фильтр	1	371.25	371.25	ОВ-9÷16
М-9 / В-4	—	Патрубок с металлической сеткой из проволоки 1 мм с ячейками 10 х 10 F=0.16 м²	2	—	—	Сделать по месту

N марки	N листа-марки	Наименование	Количество	Вес в кг: 1 шт.	Вес в кг: общ.	Примечан
		Системы НП-1; П-2				
М-1 / П-1	—	Центробежный вентилятор Ц4-70 №4, правого вращения Исполнение 1 на одном валу с электродвигателем АО2-12-4 N=8 квт n=1410 об/мин	1	66.0	66.0	—
М-1 / П-2	—	То же левого вращения	1	66.0	66.0	—
М-2 / П-1, П-2	—	Вставка из прорезиненного полотна со вшитыми металлическими кольцами на всасывании С=150 мм F=0.25 м²	1×2	—	—	Сделать по месту
М-3 / П-1, П-2	—	Вставка из прорезиненного полотна со вшитыми металлическими кольцами на выхлопе. С=150 мм F=0.23 м²	1×2	—	—	—
М-4 / П-1, П-2	—	Виброизолирующее основание под вентилятор 1Д0-48 с виброизоляторами ДО-39.	1×2	4.75	9.5	ОВ-02-128.1 листы 3, 4, 6
М-5 / П-1, П-2	—	Болты М8×150 для крепления виброизоляторов к фундаменту	8×2	0.02	2.56	
М-6 / П-1	—	Калорифер	КФС-2 для t=-20°-30°	1	57.03 / 71.22	57.03 / 71.22
		КФС-3 для t=-20°-30°	1	71.22	71.22	—
М-6 / П-2		КФС-4 для t=-40°	1	80.75	80.75	
М-7 / П-2	—	Обводной клапан у калорифера	для КФС-2 Р510	2	9.70	19.4
М-7 / П-1			для КФС-4 Р511	1	11.01	11.01
М-8 / П-1, П-2	—	Заслонка воздушная прямоугольная (утепленная) с электроприводом У400 х 400 Э		1×2	26.4	52.8
М-9 / П-1, П-2	—	Присоединительный патрубок из лист. ст. δ=2 мм F=0.48 м² и уголок L 40 х 40 х 5 С=1760		1×2	11.78	2356
М-10 / П-1, П-2	—	Дверь герметическая 910 х 500		1×2	31.25	625
М-11 / П-1, П-2	ОВ-8	Опора под калорифер	для КФС-2, КФС-3	1	10.26	10.26
			для КФС-3, КФС-4	1	11.32	11.32
М-12 / П-1, П-2	—	Конденсатоотводчик 45Ч9нж N1		1×2	—	—
М-13 / П-1	—	Обратный клапан dу=20 16Ч11бр (для $t_н^о$ = -20, -30 и -40)		1	—	—
М-13 / П-2		Обратный клапан 16Ч11бр	dу=20 для $t_н^о$ = -20	1	—	—
			dу=25 для $t_н^о$ = -40	1	—	—
М-14 / П-1	—	Вентиль запорный муфтовый 15Ч18бр dу=20		3	0.9	2,7
М-14 / П-2	—	Вентиль запорный муфтовый 15Ч18бр	dу=20 (для $t_н^о$ = -20)	1	0.9	0,9
			dу=25 (для $t_н^о$ = -30, -40)	1	1.4	1,4
М-15 / П-1	—	Вентиль запорный муфтовый 15Ч18бр dу=15		1	0.7	0,7
М-15 / П-2	—	Вентиль запорный муфтовый 15Ч18бр	dу=20 (для $t_н^о$ = -20)	2	0.7	1,4
			dу=25 (для $t_н^о$ = -30, -40)	2	0.9	1,8
М-16 / П-2	—	Вентиль запорный муфтовый 15Ч18бр dу=15		1	0.7	0,7
М-17 / П-1, П-2	—	Жалюзийная решетка		1/2	—	—
		Обвязка водоподогревателя				
М-1	—	Водоподогреватель емкост. пароводяной СТД-30.75		1	545	545
М-2	—	Конденсатоотводчик 45Ч9нж dу=25		1	—	—
М-3	—	Вентиль запорный муфтовый 15Ч18бр dу=32		4	2.1	10.5
М-4	—	Вентиль запорный муфтовый 15Ч18бр dу=25		2	1.4	2.8
М-5	—	Вентиль запорный муфтовый 15Ч18бр dу=15		1	0.7	0.7
М-6	—	Обратный клапан dу=25		1	—	—
М-7	—	Фланец с бобышкой для термометра		1	—	—

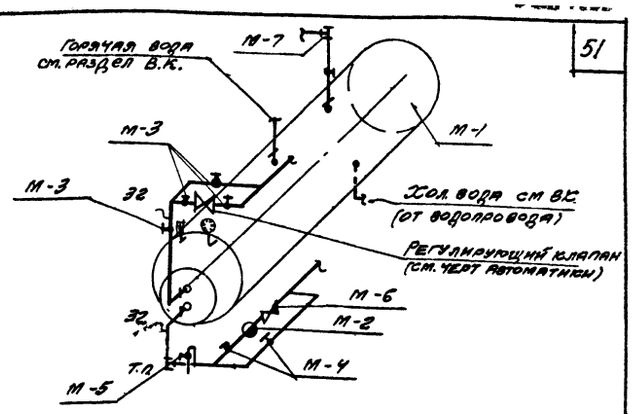

Схема обвязки бойлера горячего водоснабжения

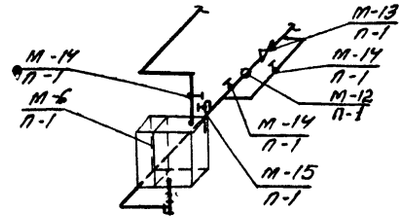

Схема подводки теплоносителя к калориферу системы НП-1

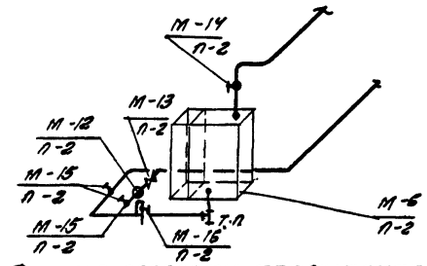

Схема подводки теплоносителя к калориферу системы НП-2

Госстрой СССР ПРОМСТРОЙПРОЕКТ г. Москва – 1965 г	Установка систем В-1, В-4, П-1, П-2. Монтажная спецификация.
Склад масел и смазочных материалов тарного хранения площадью 432 м² без рампы.	Типовой проект 704-3-7; Альбом I; Лист ОВ-7

Гл. инж. проекта Виноградов; Гл. инж. отд. Кисляковская; Ст. инж. Горлова; Ст. инж. Исполнит. Усманская; Нач. отд. Волкова; Инженер Кулешова

1965 г.

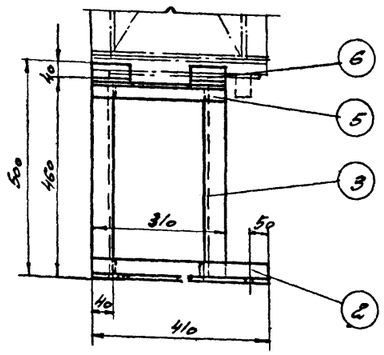

Вид по 1-1

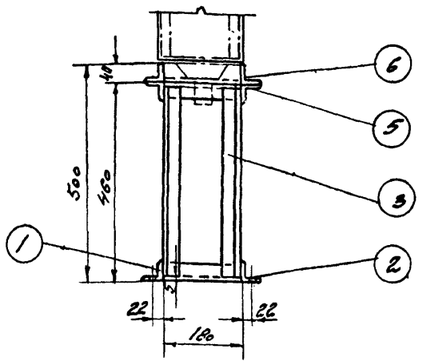

Вид по 2-2

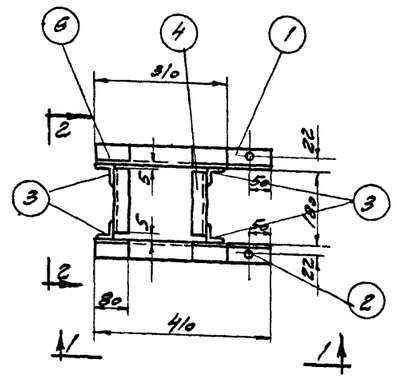

План
м 1:10

Примечания:

1. Соединение деталей между собой производить на сварке
2. Толщину сварного шва принимать по наименьшей толщине свариваемых деталей.

Спецификация материалов

N детали	N листа детали	Наименование детали	Материал	Сортамент	Длина или пл.	Количество	Вес в кг 1 шт.	Вес в кг Общ.	Примечание
1	—	Продольный уголок	Ст.	L40x4	410	1	0.99	0.99	
2	—	Продольный уголок	Ст.	L40x4	410	1	0.99	0.99	
3	—	Стойка	Ст.	L40x4	450	4	1.09	4.36	
4	—	Связь поперечная	Ст.	L40x4	170	4	0.41	1.64	
5	—	Связь продольная	Ст.	L40x4	310	2	0.75	1.5	
6	—	Коротыш	Ст.	L40x4	80	4	0.194	0.78	

Итого: 10.26

N марки	$\frac{М-II}{П-1}$
N листа-марки	ОВ-9
N листа установки	ОВ-6,7
Масштаб	1:10

Опора для установки калорифера КФС-2

Система П-1

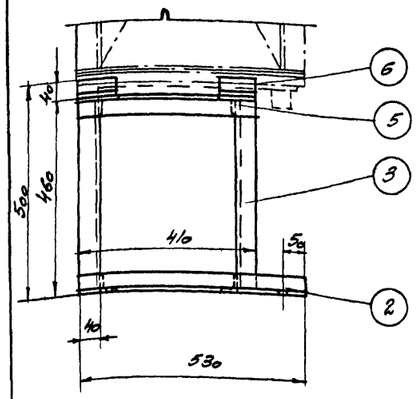

Вид по 1-1

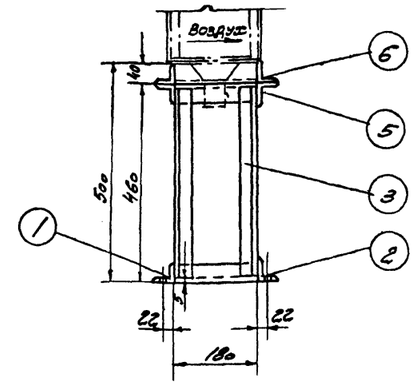

Вид по 2-2

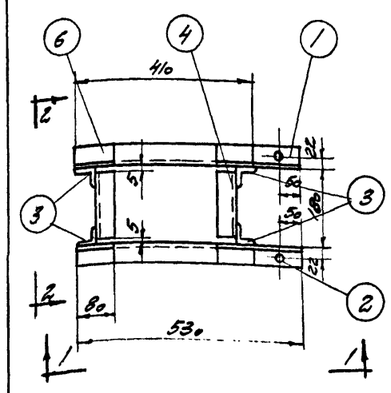

План
м 1:10

Примечания:

1. Соединение деталей между собой производить на сварке
2. Толщину сварного шва принимать по наименьшей толщине свариваемых деталей.

Спецификация материалов

N детали	N листа детали	Наименование детали	Материал	Сортамент	Длина или площадь	Количество	Вес в кг 1 шт.	Вес в кг Общ.	Примечание
1	—	Продольный уголок	Ст.	L40x4	530	1	1.28	1.28	
2	—	Продольный уголок	Ст.	L40x4	530	1	1.28	1.28	
3	—	Стойка	Ст.	L40x4	450	4	1.09	4.36	
4	—	Связь поперечная	Ст.	L40x4	170	4	0.41	1.64	
5	—	Связь продольная	Ст.	L40x4	410	2	0.99	1.98	
6	—	Коротыш	Ст.	L40x4	80	4	0.194	0.78	

Итого: 11,32

N марки	$\frac{М-II}{П-1}$; $\frac{М-II}{П-2}$
N листа-марки	ОВ-9
N листа установки	ОВ-6,7
Масштаб	1:10

Опора для установки калориферов КФС-3 (t нар. = -20°; -30°; -40°) КФС-4 (t нар = -40°)

Система П-1; П-2

Госстрой СССР ПРОМСТРОЙПРОЕКТ г. Москва	Опора для установки калориферов КФС-2; КФС-3,4	Типовой проект 704-3-7
Склад масел и хим. материалов тарного хранения пл. 432 м² без рампы		Альбом I
		Лист ОВ-8

Ст. инж. Корзунов
Техник Федорова
Дата выпуска 1966г.
Исполнит. Чернова

Типовой проект 704-3-7 альбом I
Лист № ОВ-9
Инв. №

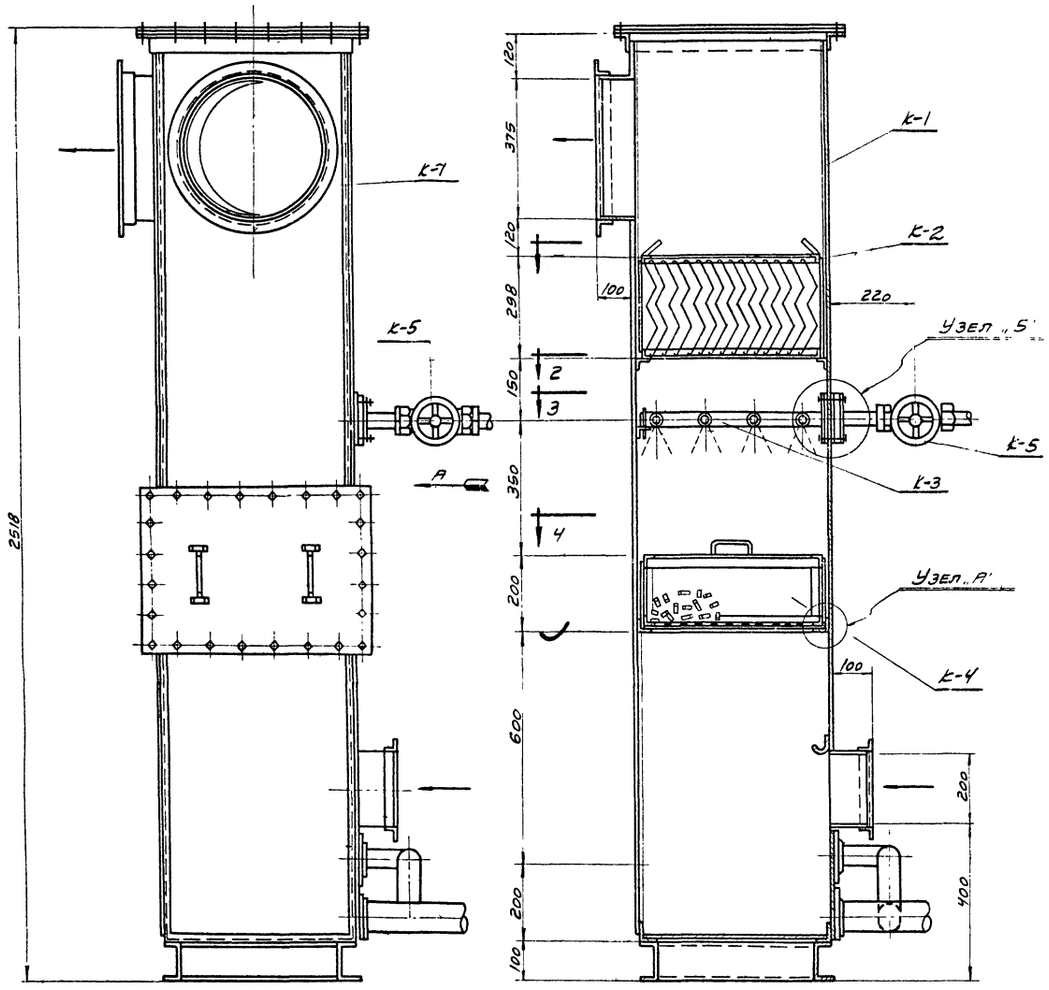

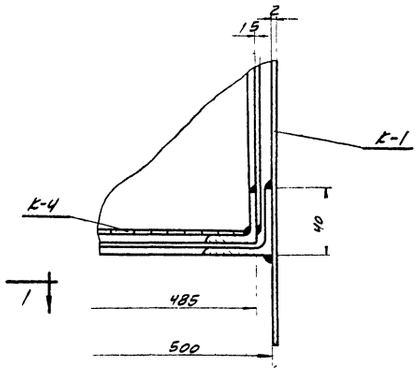

Узел „А"

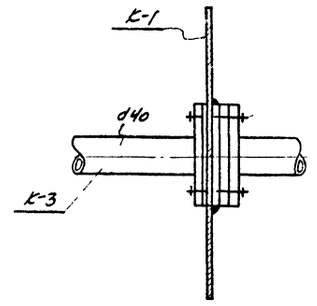

Узел „Б"

Монтажная спецификация

№ марки	№ конструкции	№ листа конструкции	Наименование	Количество	Вес кг 1 шт.	Вес кг общ.	Примечания
М-8 / В-4	К-1	ОВ-11, 12, 13	Каркас	1	262,728	262,728	
	К-2	ОВ-14	Сепаратор	1	56,4	56,4	
	К-3	ОВ-15	Гребенка	1	7,7	7,7	
	К-4	ОВ-16	Фильтр	2	20,55	41,1	
	К-5	—	Вентиль запорный муфтовый ГОСТ 11465-65	1	~0,9	~0,9	см. чертежи марки ВК

Общий вес: 368,9

Общий вид фильтра

m 1:10

Примечания:

1 Общий вид установки фильтра в системе В-4 смотрите лист ОВ-6, 7

2 Планы по 1-1, 2-2, 3-3, 4-4 см. лист ОВ-10

Госстрой СССР ПРОМСТРОЙПРОЕКТ г. Москва 1966г. Склад масел и химматериалов тарного хранения площадью 432 м² без рампы	Фильтр. Общий вид и монтажная спецификация	Типовой проект 704-3-7 Альбом I Лист ОВ 9

Нач. отд. ОВ — Ужинцев; Гл. инж. пр. — Николаевская; Ст. инженер — Корсакова; Исполнит. — Разумова; Дата выпуска 1966г.

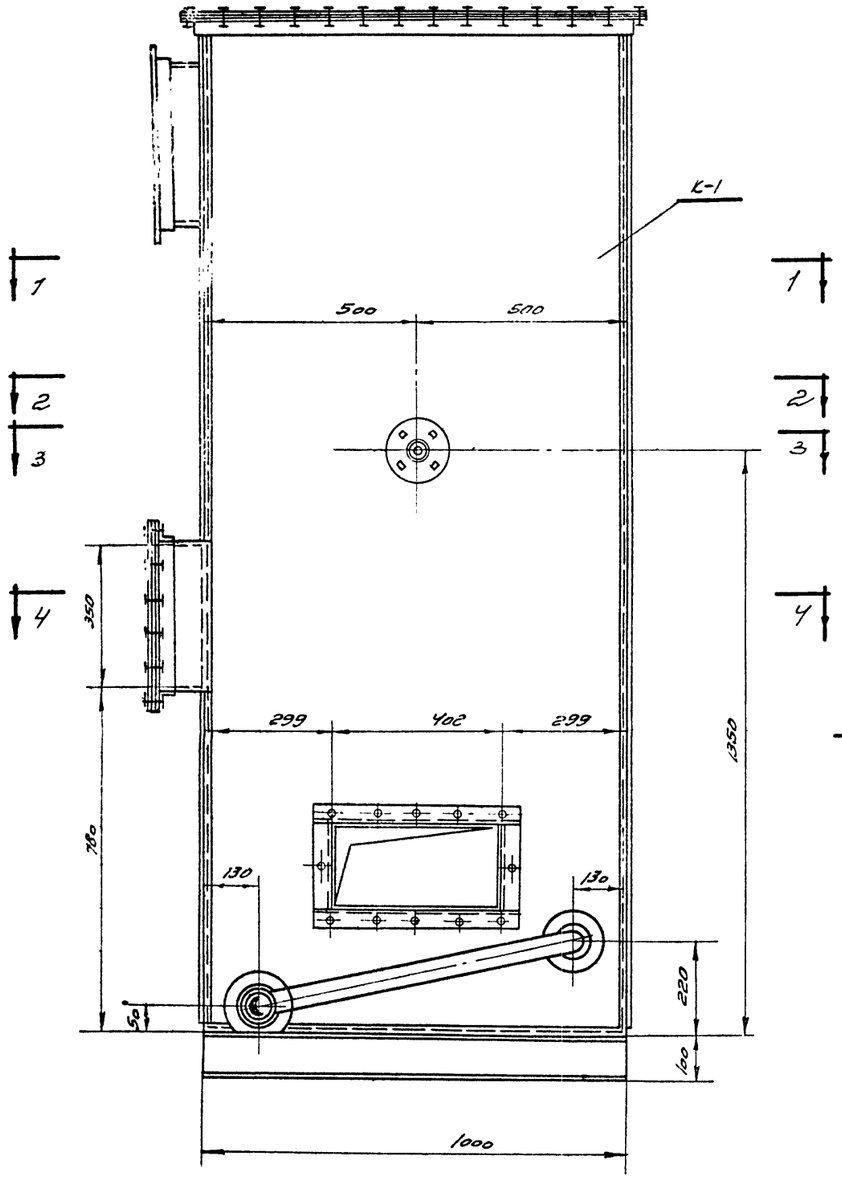

Вид по стрелке „А"

М 1:10

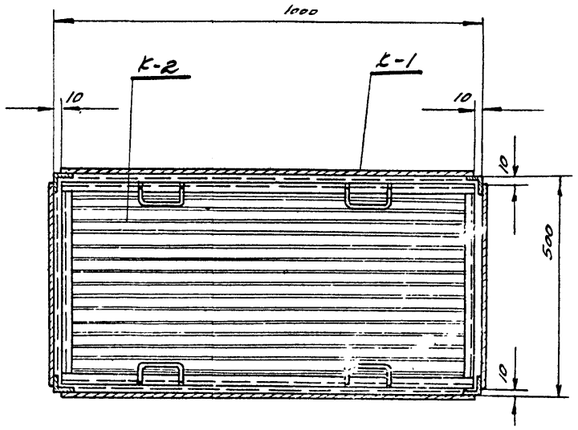

План по 1-1

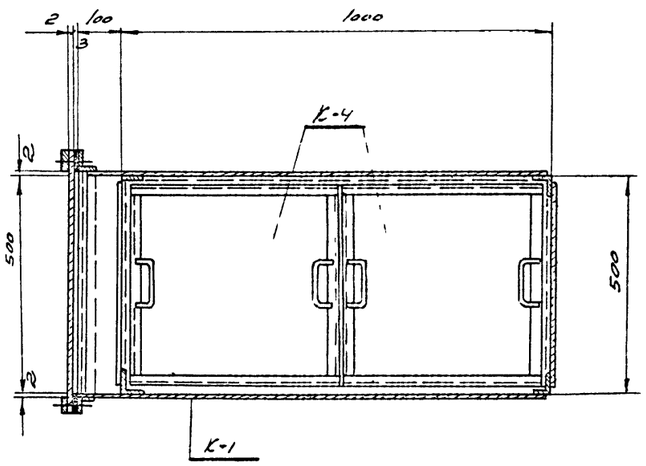

План по 4-4

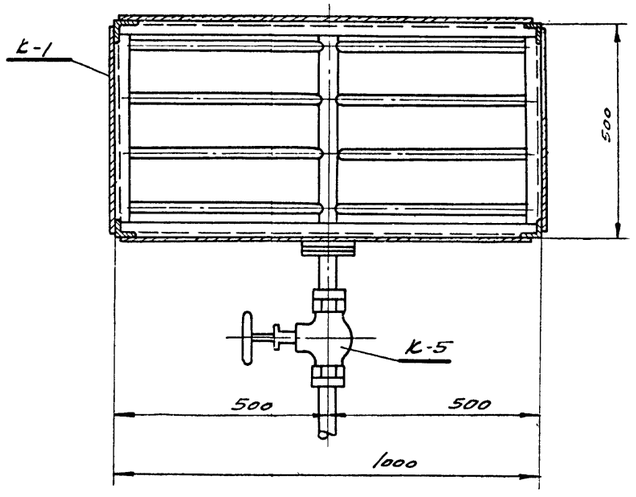

План по 2-2

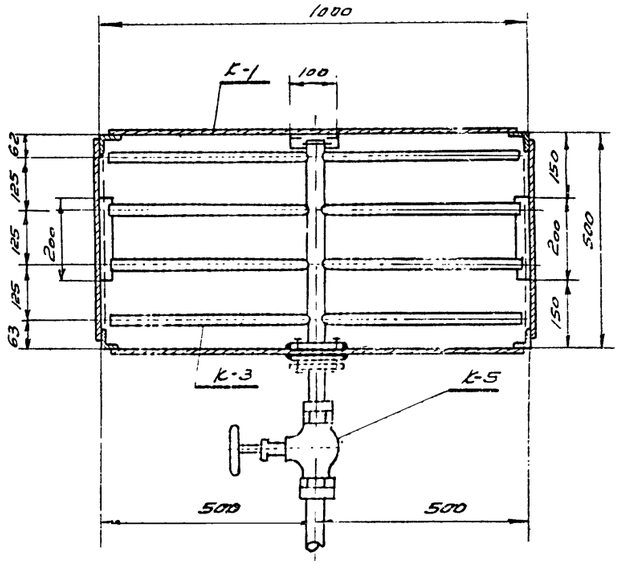

План по 3-3

Примечание:

Монтажную спецификацию смотри лист ОВ-9

Госстрой СССР ПРОМСТРОЙПРОЕКТ г. Москва - 1966 г.	Фильтр. Общий вид и планы по 1-1, 2-2, 3-3, 4-4.	Типовой проект 704-3-7
Склад масел и химматериалов тарного хранения.		Альбом I
		Лист ОВ-10

Типовой проект 704-3-7 Альбом I Лист ОВ-10 Инв. №

Гл. инж. пр. Николаевская
Гл. инженер Корховая
Дата выпуска 1966 г.

Типовой проект 704-3-7 Альбом I
Лист 08-11
Инв. №

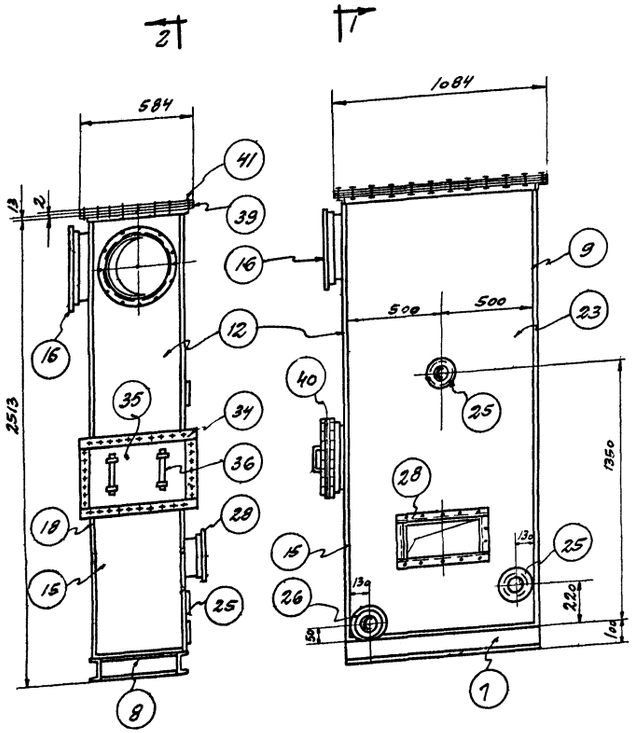

Общий вид каркаса с обшивкой
М 1:20

Спецификация материалов

Кол.	№ детали	№ листа детали	Наименование	Материал	Сортамент	Длина или площадь	Количество	Вес кг /шт.	Вес кг Общ.	Примечание
1	1	08-12	Стойка	ст.	∠50 ×5	2,413	2	9,1	18,2	
1	2	08-12	Стойка	ст.	∠50 ×5	2,413	2	9,1	18,2	
1	3	08-12	Связь	ст.	∠50 ×5	0,900	4	3,4	13,6	
1	4	08-12	Связь	ст.	∠50 ×5	0,490	4	1,85	7,4	
1	5	08-12	Связь	ст	∠50 ×5	0,490	1	1,85	1,85	
1	6	08-12	Направляющий уголок	ст	∠40 ×4	0,990	2	2,4	4,8	
1	7	08-12	Опора	ст.	[№10	1,0	2	10,0	20,0	
1	8	08-12	Опора	ст.	[№10	0,464	2	4,04	8,08	
1	9	08-12	Обшивка	ст. лист	δ=2	480× 2398	1	18,4	18,4	
1	10	08-12	Уголок фланца	ст.	∠40 ×4	0,584	1	1,4	1,4	
1	11	08-12	Опорный коротыш	ст.	-14× ×4	0,2	1	0,11	0,11	
1	12	08-12	Обшивка	ст. лист	δ=2	500× 1303	1	10,4	10,4	
1	13	08-12	Уголок фланца	ст.	∠40× 4	0,584	1	1,4	1,4	
1	14	08-12	Опорный коротыш	ст.	-14× 4	0,200	1	0,11	0,11	
1	15	08-12	Обшивка	ст. лист	δ=2	500 ×760	1	6,1	6,1	
1	16	08-12	Фланец патрубка	ст.	∠36 ×4	1,41	2	3,0	6,0	
1	17	08-12	Обшивка патрубка	ст. лист	δ=2	90× 1190	2	1,73	3,46	
1	18	08-13	Обшивка	ст. лист	δ=2	980× 2393	1	37,5	37,5	
1	19	08-13	Уголок фланца	ст.	∠40 ×4	1,084	1	2,62	2,62	
1	20	08-13	Опорный коротыш	ст	∠50 ×5	0,150	1	0,56	0,56	
1	21	08-13	Хомут	ст.	10	0,180	1	0,11	0,11	
1	22	08-13	Гайка М10	ст.	—	—	2	—	—	
1	23	08-13	Обшивка	ст. лист.	δ=2	980× 2393	1	37,5	37,5	
1	24	08-13	Уголок фланца	ст	∠40 ×4	1,084	1	2,62	2,62	
1	25	08-13	Фланец d=130	ст	—	—	2	1,23	2,46	
1	26	08-13	Фланец d=160	ст.	—	—	1	1,66	1,66	
1	27	08-13	Лоток	ст. лист	δ=2	70× 800	1	1,0	1,0	
1	28	08-13	Фланец патрубка	ст	∠36 ×4	0,484	2	1,04	2,08	

Спецификация материалов

Кол.	№ детали	№ листа детали	Наименование	Материал	Сортамент	Длина или площадь	Количество	Вес кг /шт.	Вес кг Общ.	Примечание
1	29	08-13	Фланец патрубка	ст.	∠36 ×4	0,804	2	1,04	2,08	
1	30	08-13	Обшивка патрубка	ст. лист	δ=2	90× 1216	1	1,75	1,75	
1	31	08-13	Обшивка патрубка	ст. лист	δ=2	100× 1710	1	2,74	2,74	
1	32	08-13	Фланец патрубка	ст.	∠50 ×5	0,584	2	2,2	4,4	
1	33	08-13	Фланец патрубка	ст.	∠50 ×5	0,354	2	1,33	2,66	
1	34	08-13	Рамка	ст.	-50 ×4	1,876	1	3,75	3,75	
1	35	08-13	Полотно крышки	ст. лист	δ=2	584 ×454	1	4,25	4,25	
1	36	08-13	Ручка	ст	10	0,260	2	0,16	0,32	
1	37	08-13	Хомут	ст.	-14 ×4	50	4	0,022	0,088	
1	38	08-13	Верхняя крышка	ст. лист	δ=2	684; 1084	1	10,1	10,1	
1	39	08-11	Прокладка	рез. техн.	-40 ×3	3336	1	—	—	
1	40	08-11	Прокладка	рез. техн.	-50 ×5	1,876	1	—	—	
1	41	08-11	Болт М10×40 с гайкой	ст.	—	—	70	0,041	2,87	

Итого: 262.728 кг

Примечания:

1. Соединения отдельных элементов между собой (кроме болтовых) производить на сварке
2. Обшивку к каркасу приваривать сплошным швом
3. Толщину сварного шва принять по наименьшей толщине свариваемых элементов.

ГИП	Ефимцев		
Гл. спец.	Ефимцев		
Гл. инж. проекта	Николаевский		
Нач. сектора	Сорокина		
Разработал	Кузнецова		
Исполнитель	Кузнецова		
Проверил	Ефимцев		

Выпуск 1966г.

Госстрой СССР ПРОМСТРОЙПРОЕКТ г. Москва - 1966г.	Фильтр. Общий вид каркаса с обшивкой и спецификацией материалов	Типовой проект 704-3-7 Альбом I
Склад масел и химматериалов тарного хранения площадью 432,1 м² без ремонта		

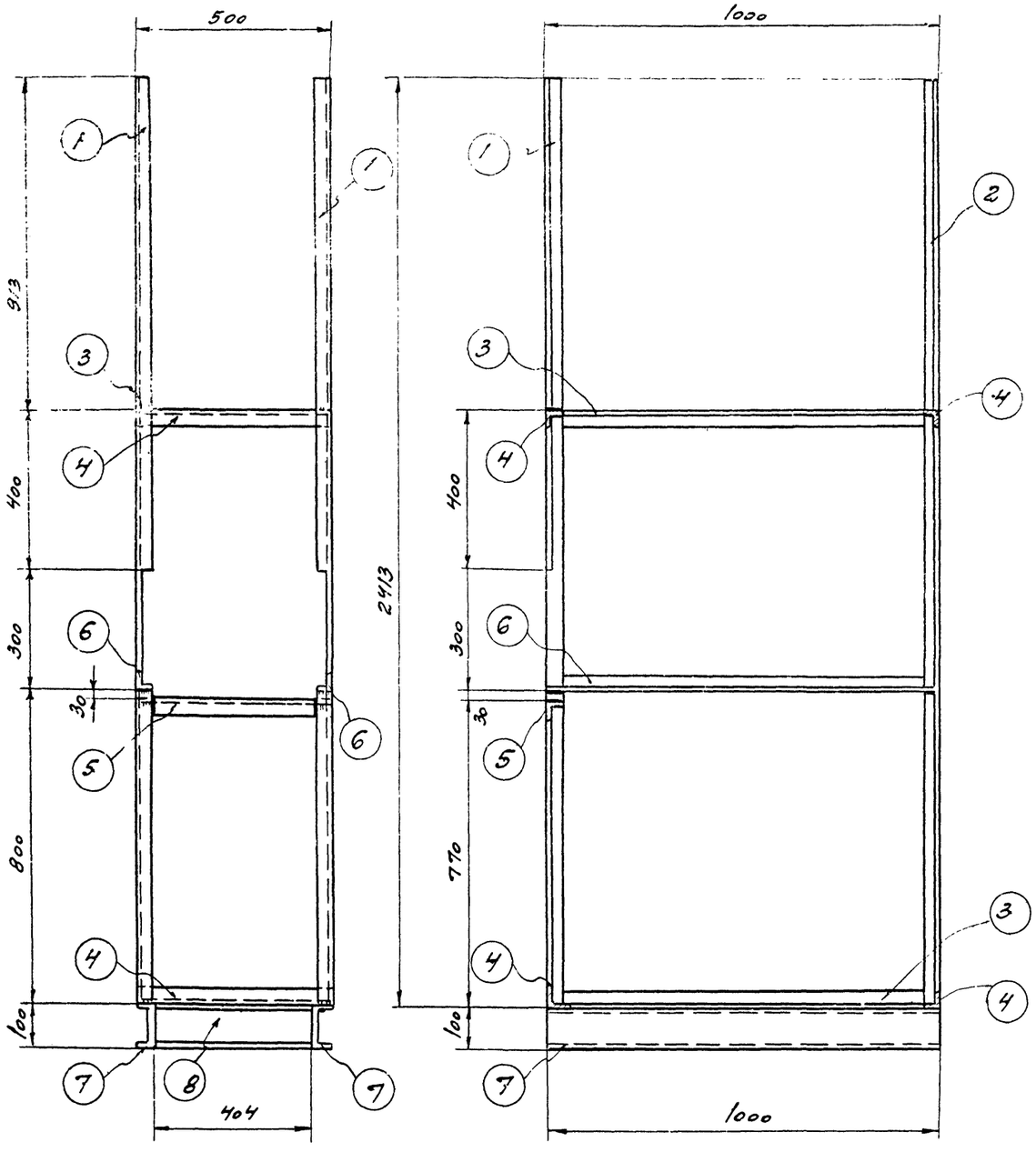

По 1-1

По 2-2

Общий вид каркаса

м=1:10

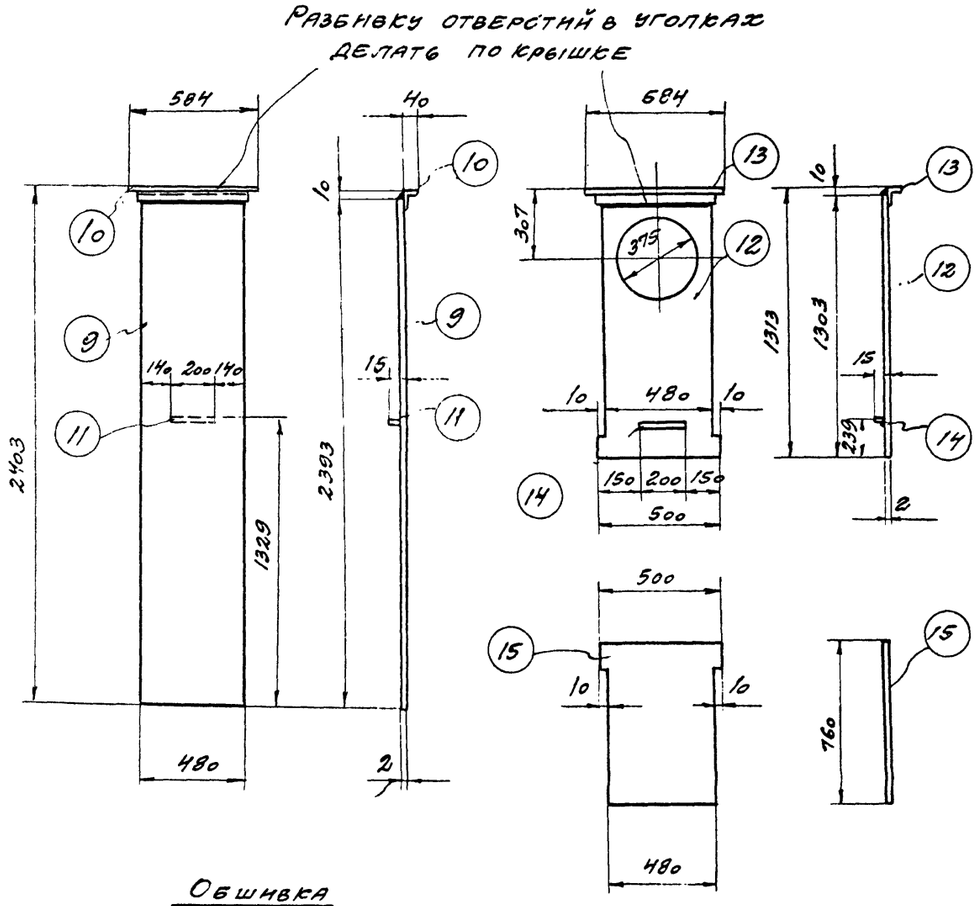

Обшивка

м=1:20

Обшивка

м=1:20

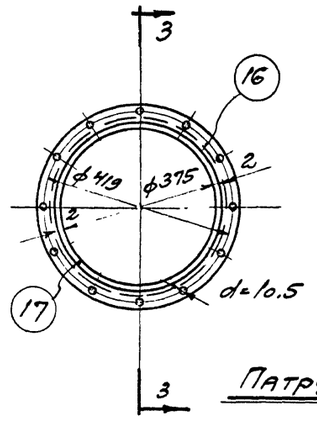

Патрубок

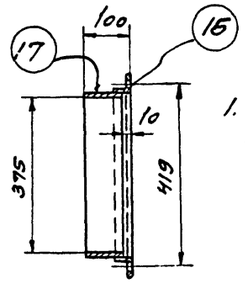

По 3-3

Примечание

1. Общий вид, спецификацию материалов и примечания смотри лист ОВ-9,11

Госстрой СССР ПРОМСТРОЙПРОЕКТ г. Москва 1966г	Фильтр. Общий вид каркаса и детали	Типовой проект 704-3-7
Склад масел и химматериалов тарного хранения		Альбом I
		Лист

Инв. № ОВ-12

Дата выпуска 1966г

Инж. пр. Николаевская

Инж. Ченко Корховая

Исполнитель

Типовой проект
704-3-7
Альбом I
Лист
ОВ-13
Инв. №

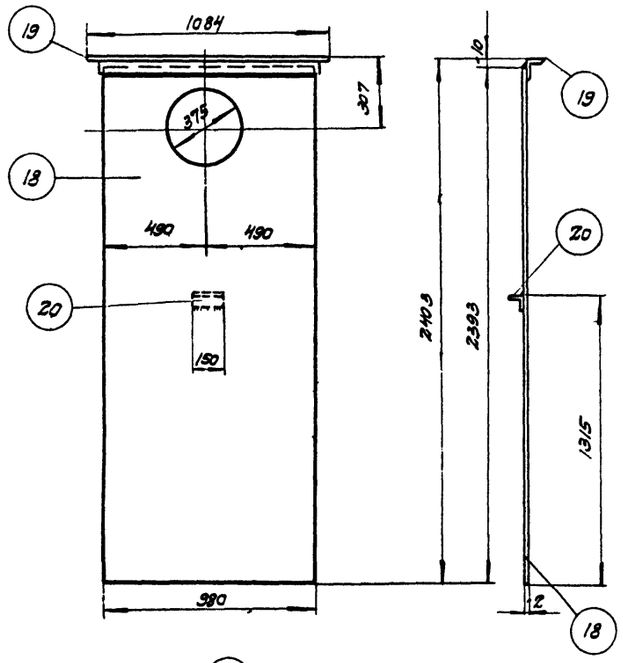

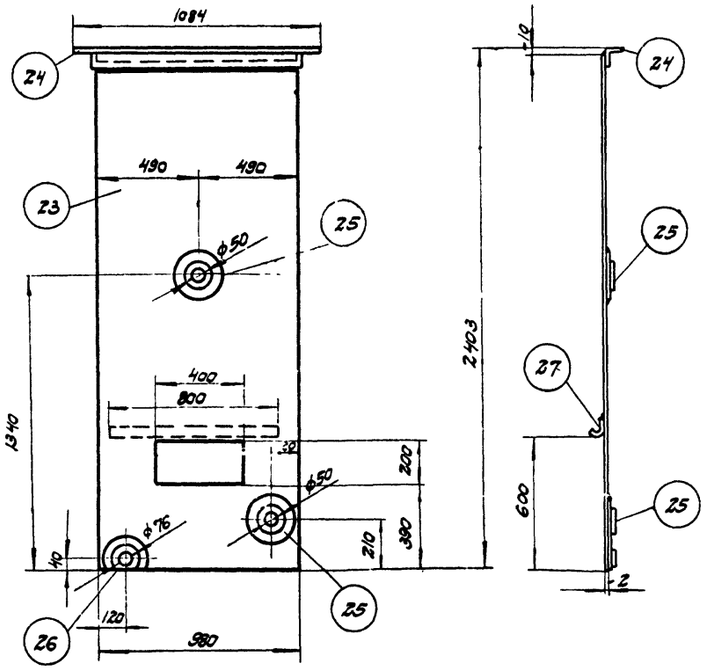

Обшивка

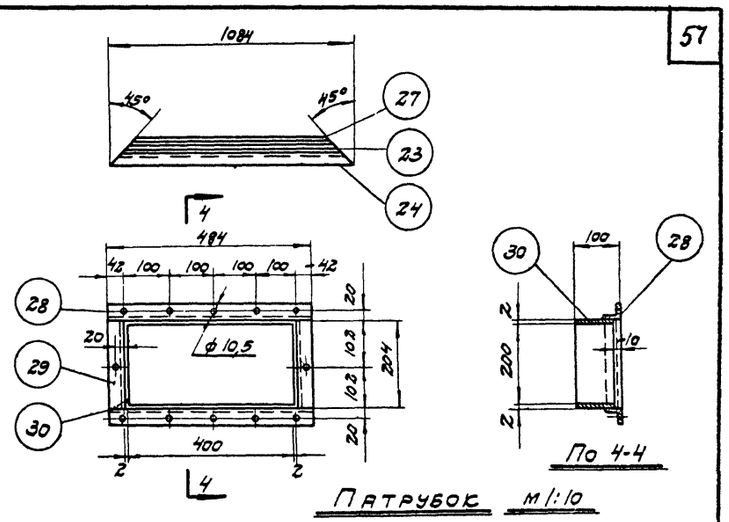

Патрубок м1:10

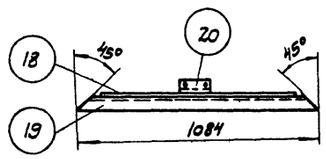

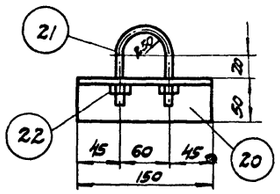

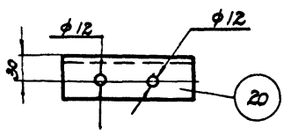

Обшивка

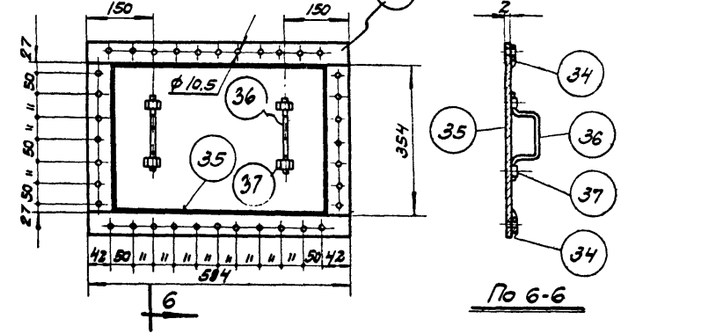

Крышка патрубка

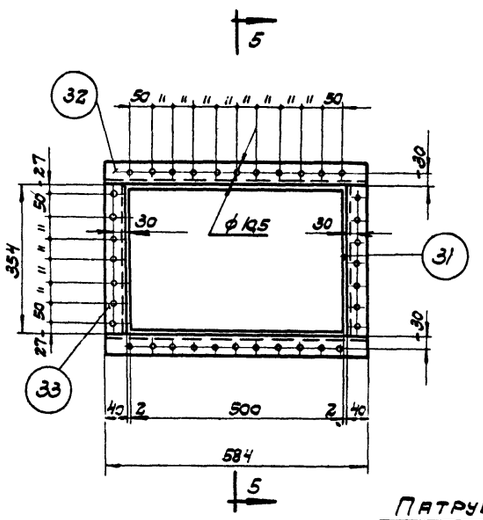

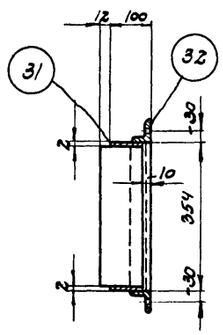

Патрубок м1:10

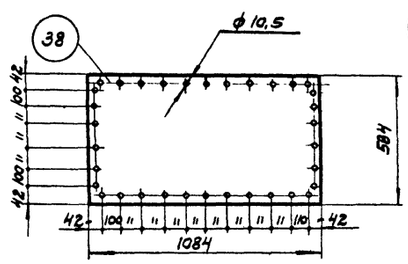

№ конструкции	К-1	Верхняя крышка	Типовой проект 704-3-9
№ чертежа конструкции	ОВ-9		Материал: Ст. лист δ=2мм
Деталей	23		Количество: 1
Лист	23-12	Каркас	Вес 1 дет. кг: 10,1
			Масштаб: М 1:2

Разраб.	Мухина	1966г.	
Гл. инж.	Богословская		
Нач. отд.	Жженер		
Гл. спец.	Шарыгина		
Нач. сект.	Шарыгина		
Нач. гр.	Шарыгина		
Исполнитель	Шарыгина		
Гл. спец.	Шарыгина		
Гл. инж. пр-та	Шарыгина		
Зам. гл. инж.	Шарыгина		

Госстрой СССР
ПРОМСТРОЙПРОЕКТ
г. Москва - 1966г.

Склад масел и хим-материалов тарного хранения площадью 432 м2 без крана

Фильтр.
Детали каркаса.

Типовой проект 704-3-7.
Альбом I
Лист ОВ-12

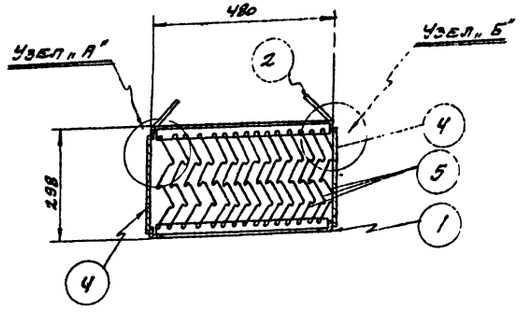

Разрез по 1-1

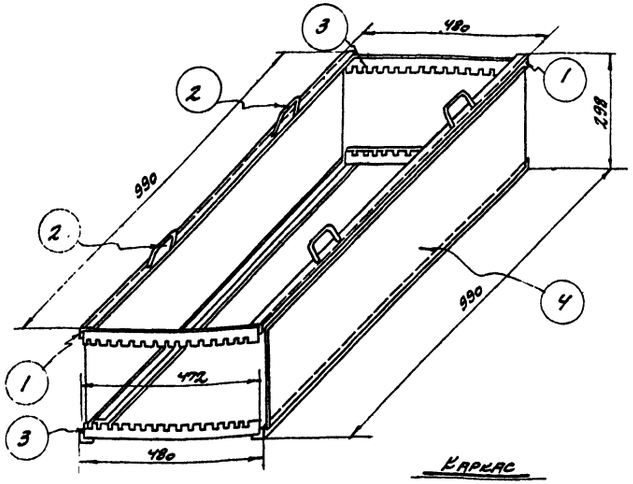

Каркас

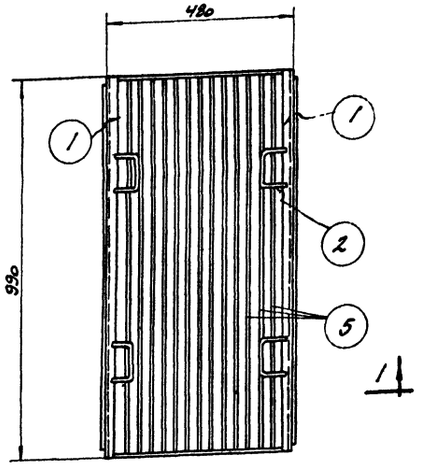

План

Селяратор

м=1:10

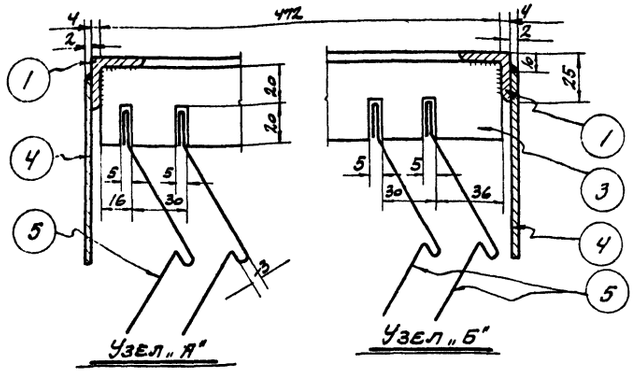

Спецификация материалов

№ конструкции	№ детали	№ листа детали	Наименование	Материал	Сортамент	Длина мм	Количество	Вес кг 1 шт.	Вес кг Общ.	Примечан
1-1	1	08-	Уголок каркаса	ст.	∠25 х4	990	4	1,45	5,8	
	2	08-	Ручка	ст	10	220	4	0,136	0,54	
	3	08-	Направляющая гребенка	ст	40х5	472	4	0,74	2,96	
	4	08-	Обшивка	ст. лист.	δ=1,5	900х 278	2	3,0	6,0	
	5	08-	Перо селяратора	Оцинк. лист. сталь	δ=0,8	400х 990	15	2,74	41.1	

Итого 56,4 кг

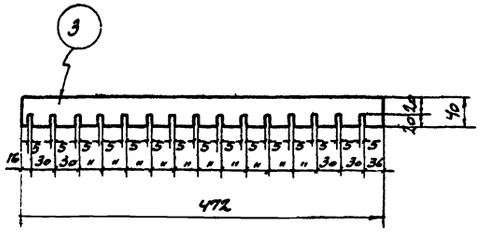

			Типовой проект 704-3-7	
№ конструкции	К-2	Направляющая гребенка	Материал	Ст-40х5
№ листа конструкции	08-9,10		Количество	4
№ детали	3	Селяратор	Вес 1 дет. кг	0,74
№ листа детали	08-14		Масштаб	М 2:1

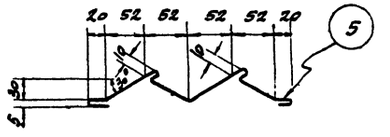

			Типовой проект 704-3-7	
№ конструкции	К-2	Перо селяратора	Материал	Оцинк. лист. δ=0,8
№ листа конструкции	08-9,10		Количество	15
№ детали	5	Селяратор	Вес 1 дет. кг	2,74
№ листа детали	08-14		Масштаб	М 2:1

Примечания

1. Соединения отдельных элементов между собой производить на сварке
2. Толщину сварного шва применять по наименьшей толщине свариваемых элементов.

Госстрой СССР ПРОМСТРОЙПРОЕКТ г. Москва-1966г	Фильтр. Общий вид селяратора и деталн.	Типовой проект 704-3-7
Склад масел и химматериалов тарного хранения площадью		Альбом I
		Лист 08-14

Главный инженер Хорошев
Гл. конструктор Кудрявцев
1966г
Дата выпуска

Типовой проект
704-3-7
Альбом I
Лист №
08-15
Инв. №

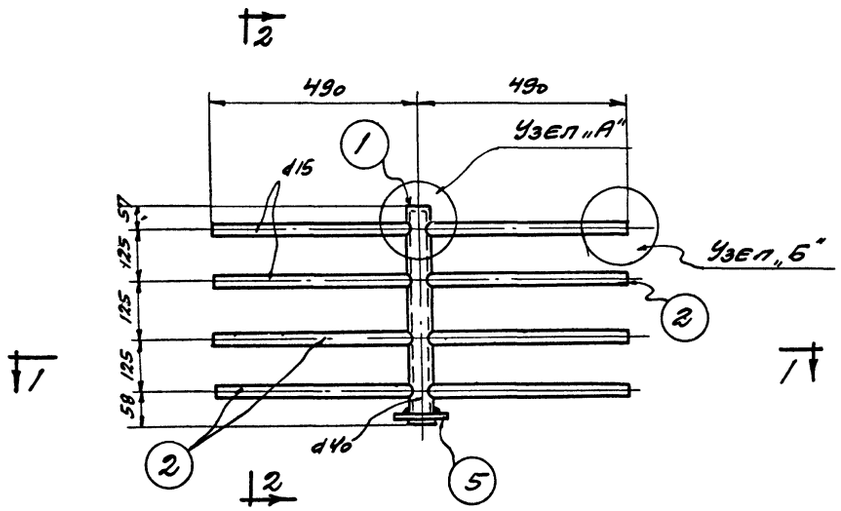

Фасад

Гребенка

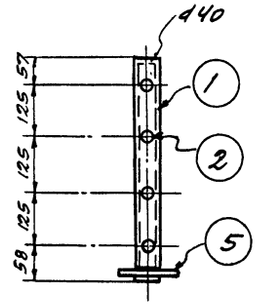

Разрез по 2-2

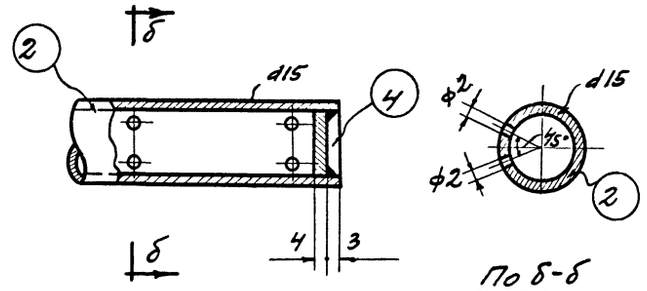

По δ-δ

Узел „Б"

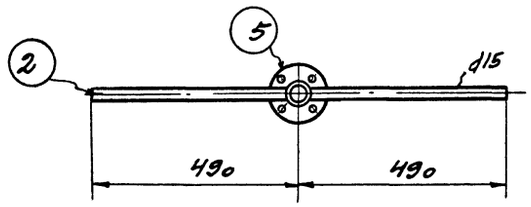

Разрез по 1-1

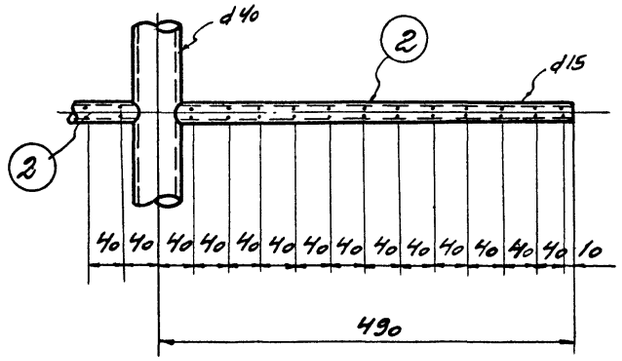

План разбивки отверстий в гребенке

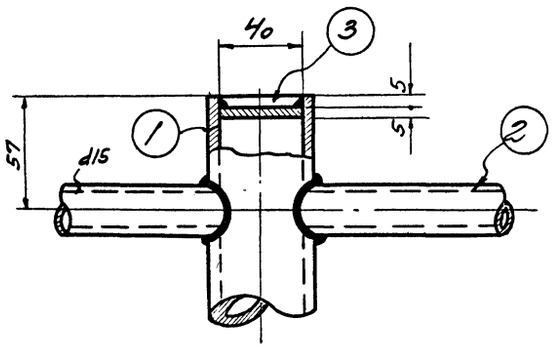

Узел „А"

Спецификация материалов

№№ конструкций	№ детали	№ листа детали	Наименование	Материал	Сортамент	Длина мм площадь	Количество	Вес кг 1 шт.	Вес кг Общ	Примечание
К-3	1	08-15	Центральная труба	ст. труб.	40	0,490	1	1,88	1,88	ГОСТ 3262-62
	2	08-15	Боковая труба	"	15	0,480	8	0,56	4,48	ГОСТ 3262-62
	3	08-15	Заглушка	ст.	-40×5	40	1	0,06	0,06	
	4	08-15	Заглушка	"	-15×4	15	8	0,007	0,056	
	5	08-15	Фланец	"	—	—	1	1,23	1,23	

Итого: 7,7 кг

Примечания:

1. Соединения отдельных элементов между собой производить на сварке.
2. Толщину сварного шва принять по наименьшей толщине свариваемых элементов.
3. В боковых трубах деталь №2 просверлить отверстия ф2 мм под 45°.

Госстрой СССР ПРОМСТРОЙПРОЕКТ г. Москва · 1966г	Фильтр Общий вид	Типовой проект 704-3-7

Разработал Разуваева
Проверил Желонитель
ГИП Чегевская
Нач. отд. Коваля
Н. контр.
Гл. инж. проекта
Гл. инженер
08
1966г
Выпуск

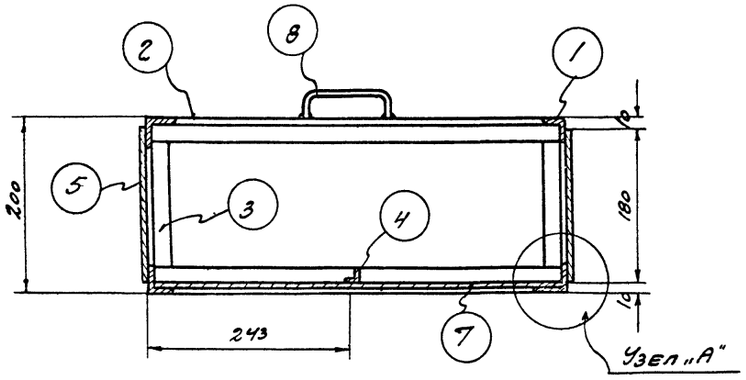

Разрез по 1-1

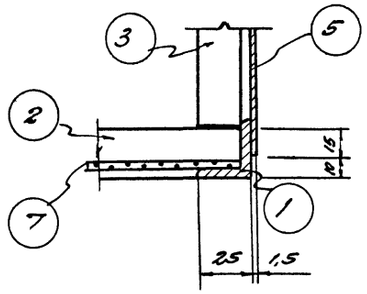

Узел „А"

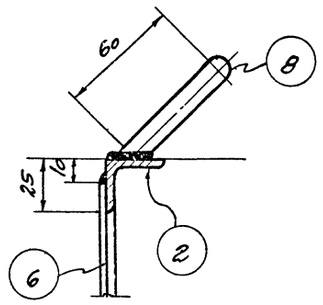

По б-б

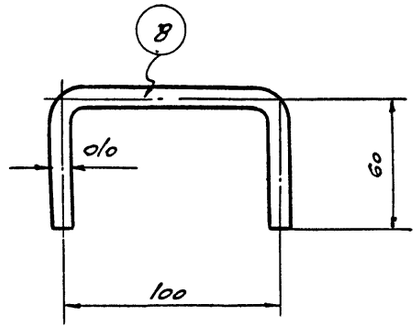

			Типовой проект 704-3-7	
№ конструкции	К-4	Ручка	Материал	Сталь, круп.
№ листа конструкции	ОВ-9,10		Количество	2
№ детали	8		Вес 1 дет. кг	0,15
№ листа детали	ОВ-16	Фильтр	Масштаб	М 1:2

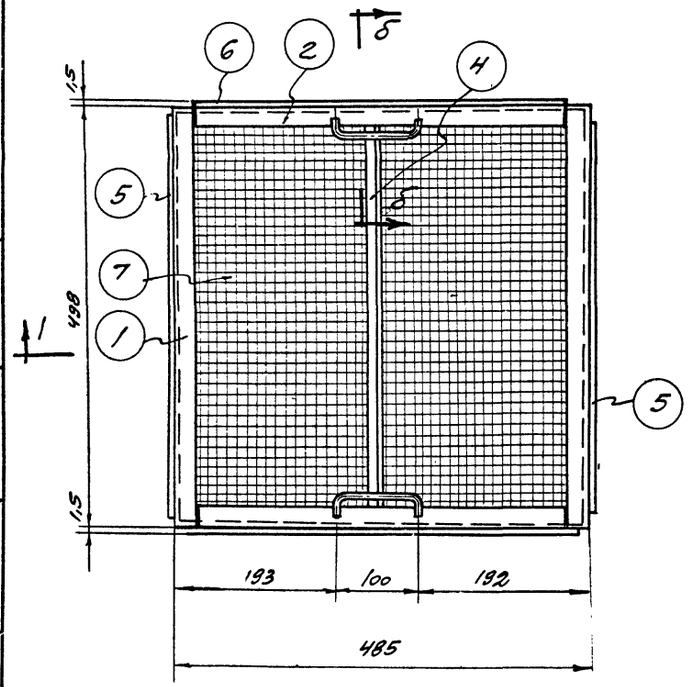

План

фильтр

Спецификация материалов

Квазиконструкция	№ детали	№ листа детали	Наименование	Материал	Сортамент	Длина мм площадь	Количество	Вес кг 1 шт	Вес кг Общ.	Примеч.
К-4	1	ОВ-16	Уголок каркаса	Ст	∟25×4	0,498	4	0,72	2,88	
	2	ОВ-16	——„——	„	„	0,485	4	0,71	2,84	
	3	ОВ-16	Стойка каркаса	„	„	0,150	4	0,22	0,88	
	4	ОВ-16	Связь	„	∟20×4	0,488	1	0,56	0,56	
	5	ОВ-16	Обшивка	Ст лист	δ=1,5	180×478	2	1,03	2,06	
	6	ОВ-16	——„——	„	„	180×465	2	1,0	2,0	
	7	ОВ-16	Сетка размером в свету 10×10	Ст	2,5	475×488	1	1,53	1,53	
	8	ОВ-16	Ручка		10	0,240	2	0,15	0,3	
	9	ОВ-16	Кольцо	Ст труб	15	20 мм	3000	—	7,5	

Итого 20,55 кг

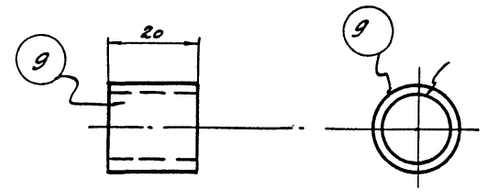

			Типовой проект 704-3-7	
№ конструкции	К-4	Кольцо	Материал	Ст труб
№ листа конструкции	ОВ-9,10		Количество	3 000
№ детали	9		Вес 1 дет. кг	—
№ листа детали	ОВ-16	Фильтр	Масштаб	1:1

Примечания:

1. Соединения отдельных элементов между собой производить на сварке.
2. Толщину сварного шва принять по наименьшей толщине сварного шва.

Госстрой СССР ПРОМСТРОЙПРОЕКТ г. Москва - 1966г	Фильтр. Общий вид фильтра с кольцами и деталями.	Типовой проект 704-3-7
		Альбом I
Склад масел и химматериалов тарного хранения. площадью 432 м² без рампы		Лист ОВ-16

Типовой проект 704-3-7 Альбом I Лист ОВ-16

Инв. № подл. | Подп. и дата | Взам. инв. №

ГИП	Шифрес		1966г.
Пр.	Николаевская		
Н.контр.	Энергохозпроект		
Разработал	Шифрес		

Типовой проект
704-3-7
Альбом I
Лист
АВ-1
Инв. №

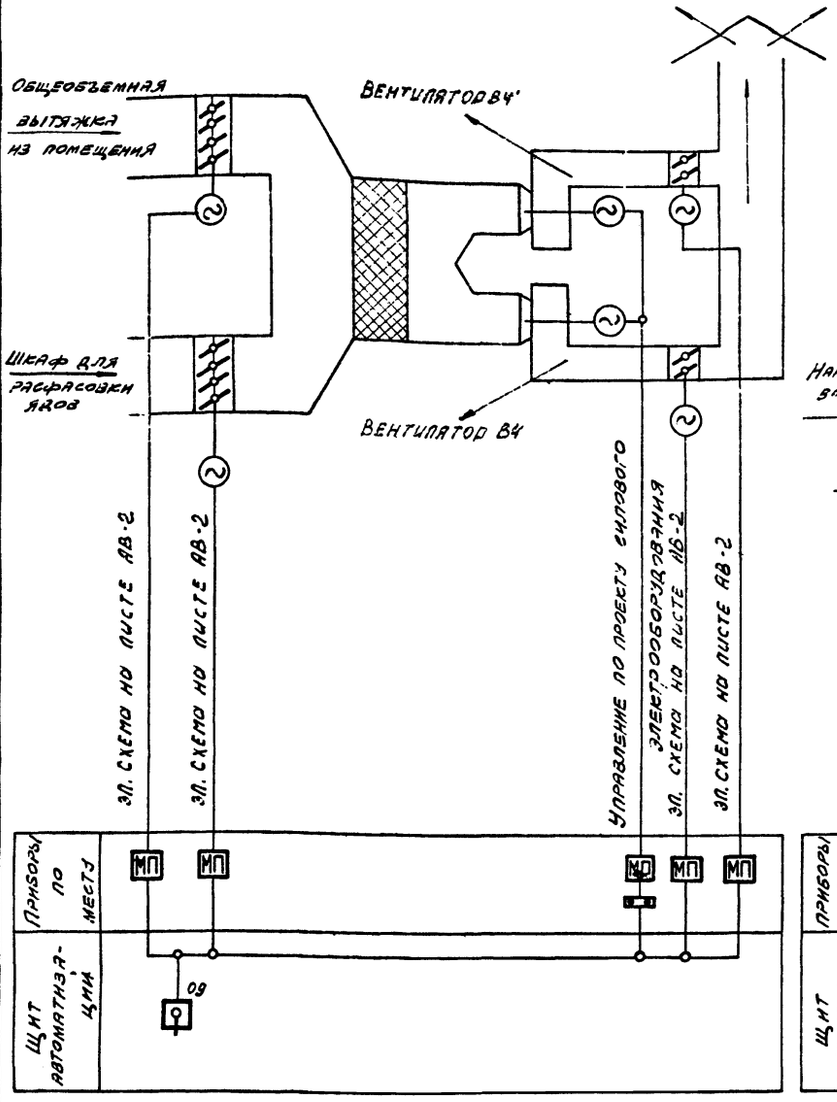

Принципиальная технологическая схема автоматизации системы: В-4

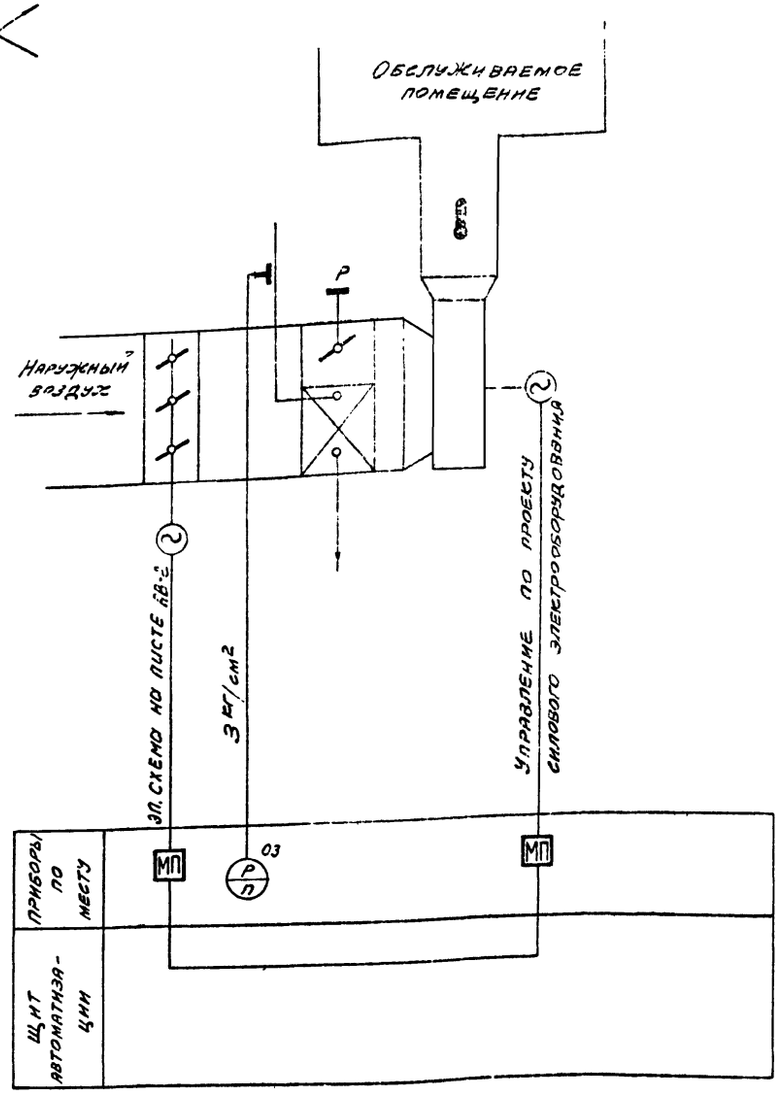

Принципиальная технологическая схема автоматизации и контроля системы: П-1 (...)

Перечень листов марки АВ

N листа	Наименование	Примечан.
1	Принципиальные технологические схемы автоматизации и контроля систем П-1; П-2 и В-4. Перечень листов АВ	
2	Принципиальные электрические схемы управления заслонками систем П-1; П-2 и В-4	
3	Схемы кабельных соединений систем П-1; П-2; В-4 и спецификация	
4	Щит автоматизации системы В-4 Общий вид и монтажно-коммутационная схема	
5	Щит автоматизации систем П-1; П-2. Монтажно-коммутационная схема. Принципиальные электрические схемы питания щитов автоматизации систем: П-1; П-2 и В-4.	

Исполнитель Бронникова
Согласовано
Гл. инж. проекта Николаевский
Нач. отд. Лавров
1966г.

Зелл. Зернцев
Группы Матвеева
Инженер Иванов
Гл. спец. Орлова
Выпуска

Госстрой СССР ПРОМСТРОЙПРОЕКТ г. Москва - 1966г.	Принципиальные технологические схемы автоматизации и контроля систем П1; П2 и В4	Типовой проект 704-3-7
Склад масел и жиматериалов тарного хранения площадью 432 м²		Альбом I
		Лист АВ-1

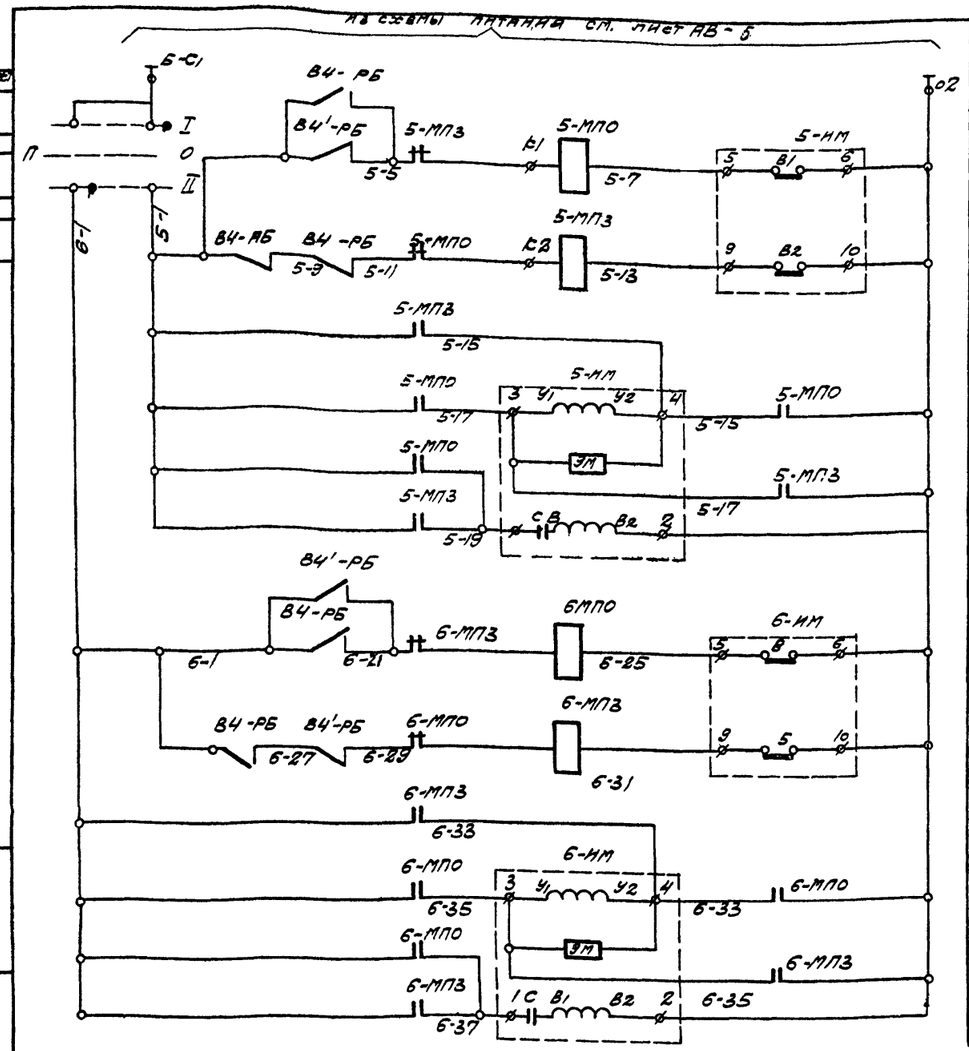

NN п/п	Наименование цепей	
1	Питание ~220в	
2	5-ИМ - исполнительный механизм заслонками вытяжки из помещения	5-МПО катушка магнитного пускателя „открыто" 5-МПЗ катушка магнитного пускателя „закрыто"
3	М- исполнительный механизм заслонки вытяжки из шкафа.	6МПО катушка магнитного пускателя „открыто" Катушка магнитного пускателя „закрыто"

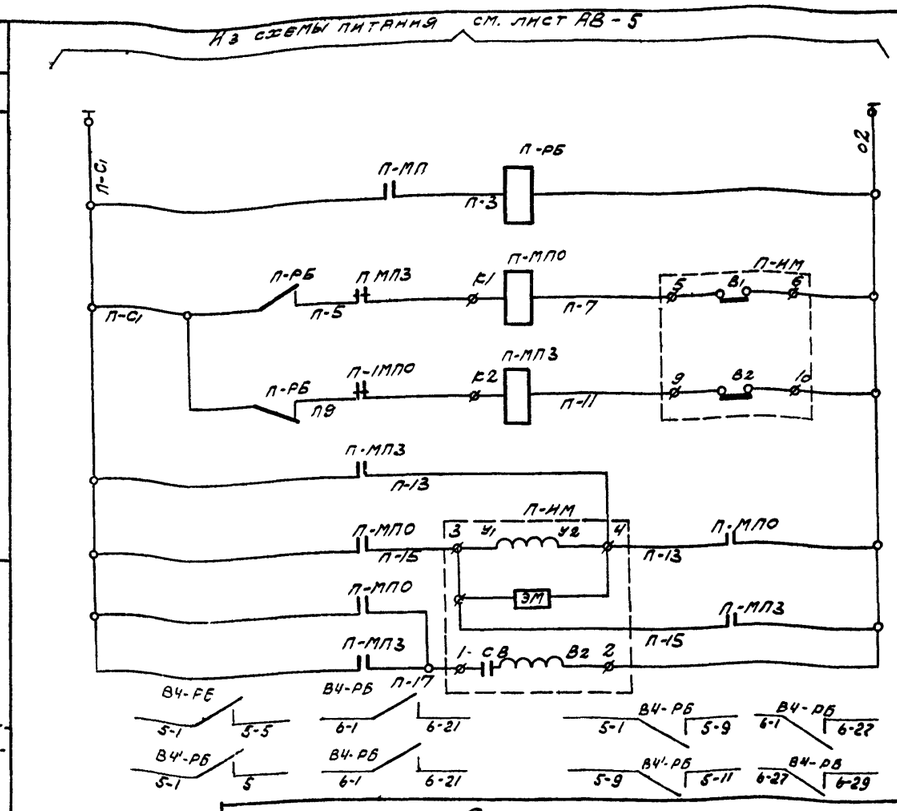

NN п/п	Наименование цепей	
1	Питание ~220в	
2	П-РБ реле блокировки	
3	П-ИМ- исполнительный механизм утепленной заслонки на выбросе	П-МПО Катушка магнитного пускателя „открыто" П-МПЗ Катушка магнитного пускателя „закрыто"

В схему управления заслонками 5 и N6 только для систем В4

Спецификация

Аппаратура внутри щита

NN поз.	Буквен. обозн.	Наименование	Тип	Кол.	Технич. характ.	З-д изготов.	Примеч.
06 или 05	П-РБ	Реле промежуточное нормального исполнения	ПЭ-6 или ПЭ-4	1	~220в 2ио и 2н3 2п конт	З-д реле и автомат. - Киев.	см лист АВ-4-5
Аппаратура по месту							
—	П-ИМ	Однооборотный электрический исполнительный механизм	МЭО-1.6/40	1	~220в	З-д электрических исполнительных механизмов г. Чебоксары	По проекту марки ОВ
—	П-МПО П-МПЗ	Реверсивный магнитный пускатель.	МКР-0-58	1	~220в	З-д ильмарине г. Таллин	—"—

Принципиальная электрическая схема управления утепленной заслонки системы П-1 (П-2; В-4).

Спецификация

Аппаратура внутри щита управления заслонками N5 и N6

NN поз.	Буквен. обознач.	Наименование	Тип	Кол	Технич. характ.	Завод изготов.	Примеч.
06	В4-РБ В4,-РБ	Контакты реле промежуточного нормального исполнения	ПЭ6	См. принцип. эл. схему управления утепленной заслонки			
Аппаратура на щите управления заслонками N5 и N6							
09	П	Переключатель пакетный двухполюсный на два направления	ПП2 10/Н2	1 1	~220в 10а	Электротехнический з-д г. Ташкент	
Аппаратура по месту.							
—	5-ИМ 6-ИМ	Однооборотный электрический исполнительный механизм.	МЭО-1.6/40	2	~220в	З-д электрических исполнительных механизмов г. Чебоксары	По проекту марки ОВ
—	5-МПО 6-МПЗ	Реверсивный магнитный пускатель.	МКР-0-58	2	~220в	З-д ильмарине г. Таллин	—"—

Принципиальная электрическая схема управления заслонками N5 и N6.

N положения / N конт	I	0	II
5ИМ	X	—	—
отключ.	—	X	—
6ИМ	—	—	X

Диаграмма работ пакетного переключателя П типа ПП2-10/Н2.

Примечание:

1. При маркировке жил и обозначении аппаратуры индекс „П" заменяется на номер соответствующей системы.
Пример: для системы П1, провод П-5, реле П-РБ будет П1-5 и П1-РБ.

Госстрой СССР ПРОМСТРОЙПРОЕКТ г. Москва - 1966г.	Принципиальные электрические схемы управления заслонками систем П-1; П-2; В-4	Типовой проект 704-3-7
Склад масел и химматериалов тарного хранения площадью 432м² без рампы.		Альбом I
		Лист АВ-2

Согласовано

Инж. Иванов, Техник Горская, Отд. выпуска 1966г.

Наименование	Питание щита	Магнитный пускатель электродвигателя вентилятора В4	Магнитный пускатель электродвигателя вентилятора В4'	Управление заслонкой на выбросе В4		Управление заслонкой на выбросе В4'		Управление заслонкой N5 на общеобменной вытяжки из помещения		Управление заслонкой N6 вытяжки из шкафа для расфасовки ядов	
				Магнитный пускатель	Исполнительный механизм	Магнитный пускатель	Исполнительный механизм	Магнитный пускатель	Исполнительный механизм	Магнитный пускатель	Исполнительный механизм
NN позиции	Проект силового электрооборудования			проект	марки ОВ	проект	марки ОВ	проект	марки ОВ	проект	марки ОВ
N системы				В-4							

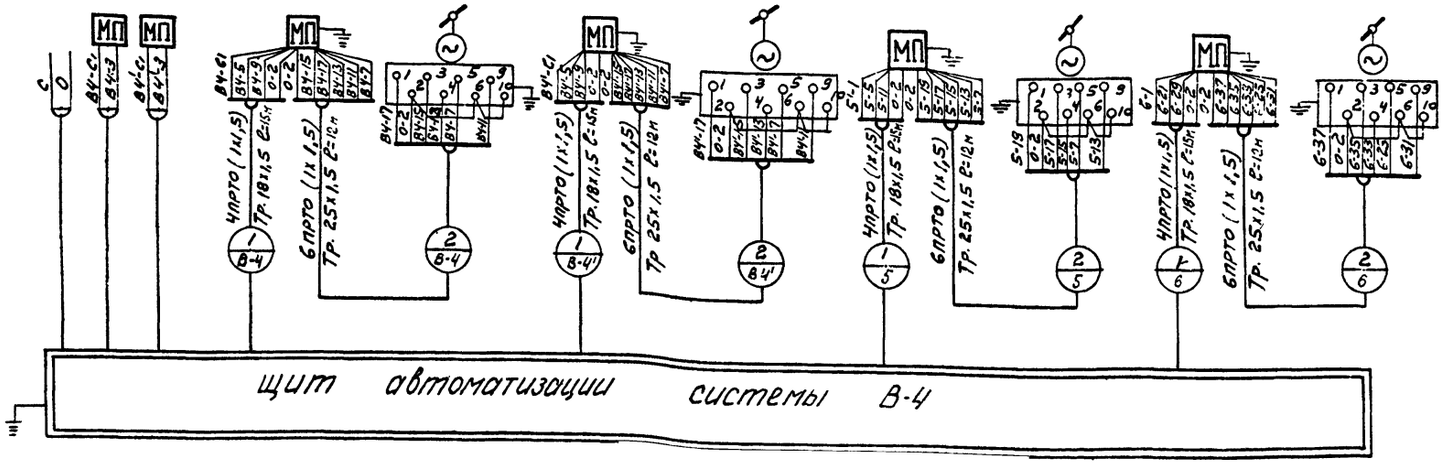

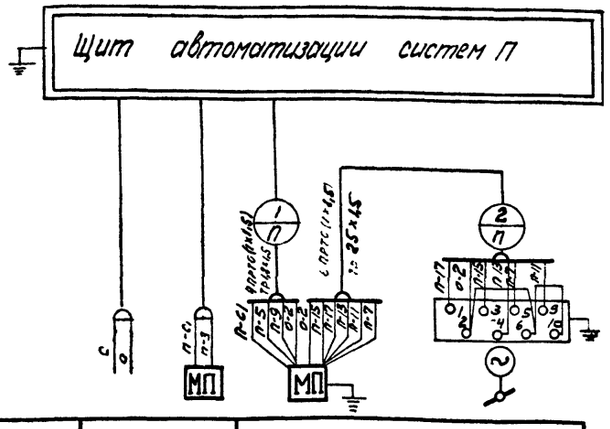

NN систем		П	
NN позиций	Проект силового электрооборудования	проект	марки ОВ
Наименование	Питание щита	Магнитный пускатель	Исполнительный механизм
		Управление утепленной заслонкой	

N щита	N труб / N систем	Длина защитных труб в метрах 1	2
Щит автоматизации систем П-1; П-2	П-1	10	6,0
	П-2	10	6,0

Таблица длин защитных труб приточных систем П-1, П-2

Примечания:

1. Схемы составлены на основании листа АВ-2
2. При маркировке жил и кабеля индекс „П" заменяется на номер соответствующей системы. Пример: для системы П-1 провод П-5 и кабель П будут соответственно иметь маркировку П1-5 и П1-1.
3. Разводку кабелей осуществить при привязки проекта

Спецификация на приборы и вспомогательное оборудование

NN поз	Наименование	Тип	Кол-во	Поставщик	Примеч
01	Термометр технической ртутный угловой изогнутый под углом 90° цена деления 1.0°С длина верхней части 220мм длина нижней части 370мм Пределы показаний 0-50°С.	БL90 N1-05°С -220мм	2	Клинский термометровый завод	
01а	Оправа защитная угловая для термометра поз.1. Длина верхней части -260мм монтажная длина -320мм /ГОСТ 3029-59/	А-260-320 мм	2		
02	Термометр технический ртутный угловой, изогнутый под углом 90° цена деления 0,5°С. Длина верхней части 220мм Длина нижней части. 370 Пределы показаний 0-250°С.	БL90 N6-2°С -220м	1		
02а	Оправа защитная угловая для термометра поз. 1 Длина верхней части 260 монтажная длина 320мм /ГОСТ 3029-59/	Б-260-320 мм	1		
03	Манометр технический с трубчатой пружиной, показывающий, общего назначения, без борта, в корпусе диаметром 160мм Пределы показаний 0-8 кг/см².	ОБМ-160	3	Манометровый завод г.Томск	
04	Регулятор температуры прямого действия Диаметр условного прохода 32мм. Диапазон настройки 60-100°С Тип клапана прямой. Длина дистанционного капилляра 6м Диаметр седла - 22мм	РТ	1	Сафоновский завод „Теплоконтроль"	
05	Реле промежуточное нормального исполнения на ~220В с 2н.о и 2н.з. контактами.	ПЭ-4	2	Завод „Реле и автоматики" г.Киев	
06	Реле промежуточное нормального исполнения на ~220В с 2н.о. 2н.з. и 2п контактами	ПЭ-6	2		
07	Пакетный выключатель двухполюсный на ~220В 10а.	ПВ2-10	2	Электротехнический завод г.Ташкент	
08	Пакетный выключатель однополюсный на ~220В 10а.	ПВ1-10	5		
09	Пакетный переключатель двухполюсный на два направления ~220В 10а.	ПП2-10/Н2	1		
10	Щит малогабаритный высотой, 600мм шириной 400мм и глубиной 350мм	Щит ЩШМ-1D	2		
11	Провод	ПРТО 1х1,5	140		
12	Труба ГОСТ-10703-63	18х1,5	80		
13	Труба ГОСТ-10703-63	25х1,5	60		

Госстрой СССР ПРОМСТРОЙПРОЕКТ г. Москва - 1966г.	Схемы кабельных соединений систем: П-1; П-2; В-4 и спецификация	Типовой проект 704-3-7
Склад масел и химматериалов тарного хранения площадью 432м² без рампы		Альбом I
		Лист АВ-3

Типовой проект 704-3-7 Альбом I Лист АВ-3 Инв. N

Исполнитель Бронникова

Уфимцев, Матвеева, Иванов, Горская

Выпуска 1966г.

Типовой проект 4-3-7 Альбом I Лист АВ-4 АВ. N
Инв. N подл. | Подпись и дата | Взам. инв. N

Задняя стенка щита

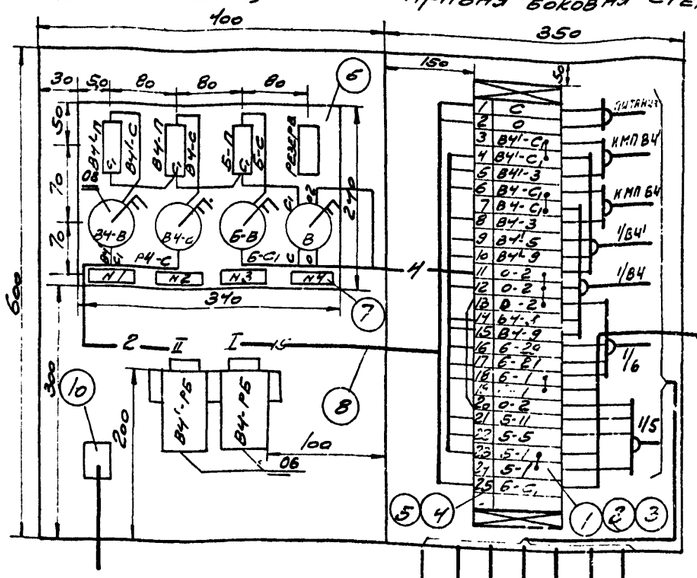

Правая боковая стенка щита

Дверь щита

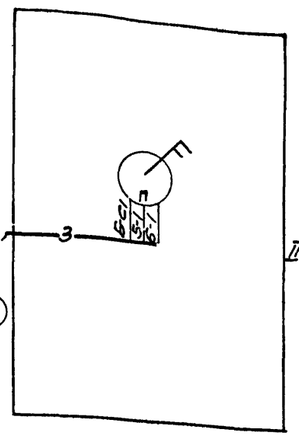

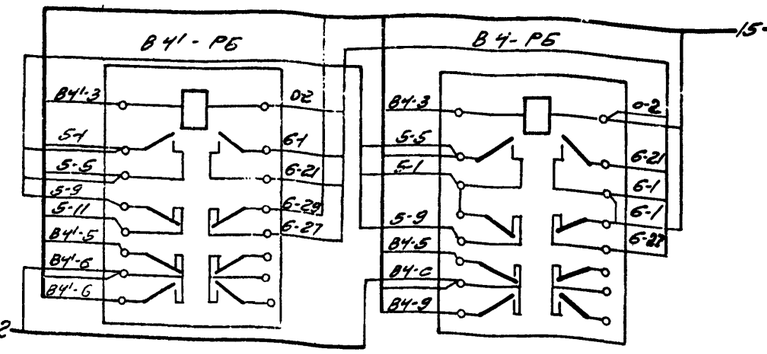

Развернутая схема коммутации реле ВЧ-РБ, ВЧ-РБ типа ПЭ-6.

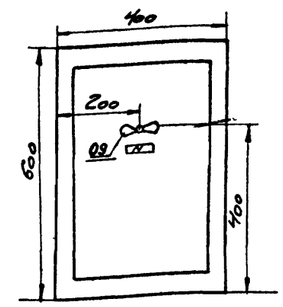

Общий вид
М 1:10

Примечание

Данная схема составлена на основании листов АВ-2; 3 и 5

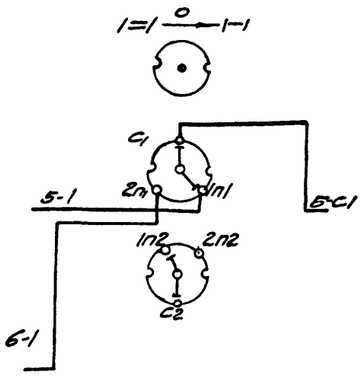

Развернутая схема коммутации пакетного переключателя П типа ПП2-10/Н2

Монтажно-коммутационная схема.

См. схему кабельных соединений лист АВ-3

Спецификация

NN п.п.	Обозначение	Наименование	Кол.	Прим.
1	Гост 3244-56	Щит ЩШМ-1Д 600×400×350	1	
2	ОН-85161-59	Рамка для надписи	1	

Аппаратура на щите автоматизации

NN поз.	Буквен. обозн.	Наименование	Кол.	Тип	Техн. хар-ка	Узел крепл.	Прим.
03	П	Переключатель пакетный двухполюсный на два направления.	1	ПП2-10/Н2	~220в	В.Н.5-718-58	—

Аппаратура внутри щита.

06	ВЧ1-РБ ВЧ-РБ	Реле промежуточное нормального исполнения.	2	ПЭ-6	~220в 2Н.О 2Кз 2Р контакта	П-41122	—
—	ВЧ1-П ВЧ-П Б-П	Предохранитель плавкий трубчатый	4	ПТ	~250в 10а	П-43003	—
08	ВЧ-В ВЧ-В Б-В	Выключатель пакетный однополюсный	3	ПВ4-10	~220в 10а		—
07	В	Выключатель пакетный двухполюсный	1	ПВ2-10	220в 10а		—

Монтажная спецификация

NN п.п.	Наименование	Кол.	Тип	Техн. хар-ка	Узел крепл.	Прим.
1	Зажим коммутационный	15	ЗК-Н	—	Т-800 ВЧ	
2	Зажим коммутационный	11	ЗК-П	—	Т-800 ВЧ	
3	Колодка маркировочная	2	КМ-4	—	Т-800ВЧ	
4	Рейка зажимов	1	РЗ-6		Т-800861	
5	Рейка зажимов	4	РЗ-3		Т-800861	
6	Панель	1	—	340×280×8	П-85544	
7	Рамка для надписи	4	—	76×10	ОН-85161-59	
8	Провод	5	ПРЛ 500	—	22-Г-0,5 Во	
9	Провод	30	ПРГ 500	—	22-Т-0,5 Во	
10	Заземление щита	1	—	—	Т-800830	
—	Оконцеватель	57	ОКМ	—	Т-800В4	
—	Оконцеватель изолирующий	26	ОН-2,5	—	—	
—	Манжетка маркировочная	26	мм	—	—	

NN рам.	Надписи в рамках.	Кол.	Ток плав. вставки
1	Заслонка на выбросе от вентилятора ВЧ1	1	0,2 а
2	Заслонка на выбросе от вентилятора ВЧ	1	0,2 а
3	Блокировка заслонок N5 и N6	1	0,2 а
4	~220в	1	0,5 а
5	Переключение заслонок N5 и N6 II — 0 — I откл. Заслонка N6 — Заслонка N5	1	—

Госстрой СССР ПРОМСТРОЙПРОЕКТ г. Москва 1966г.	Щит автоматизации системы В-Ч Общий вид и монтажно-коммутационная схема	Типовой проект 704-3-7	
		Альбом I	
Склад масел и эксплуатационных материалов тарного хранения площадью 432м² без рампы.		Лист АВ-4	

Отдел ТО Ефимчев | ГИП Матвеева | Н.контр. Иванов | Ст.техник Сорокина | Выпуска 1966г.

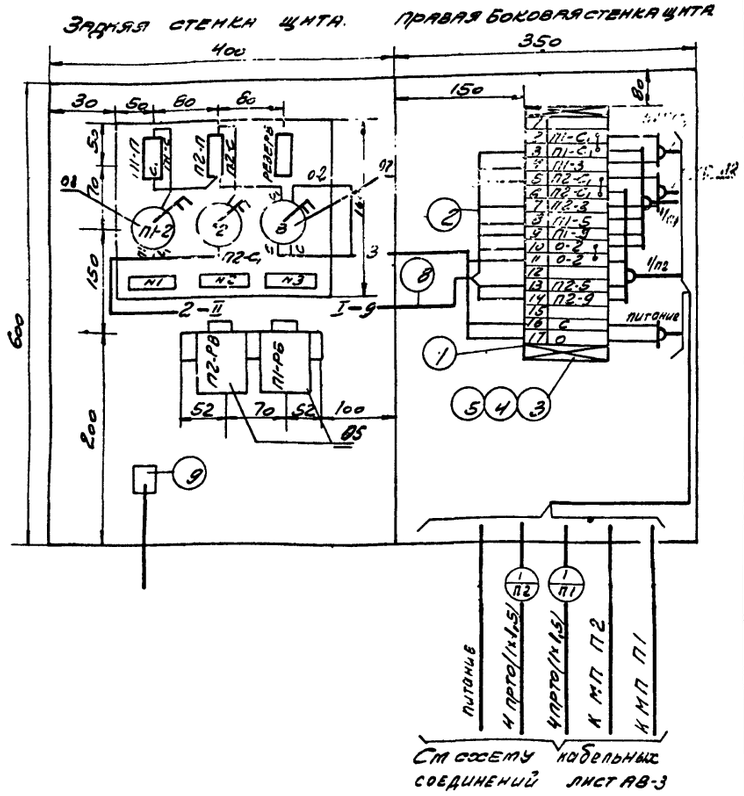

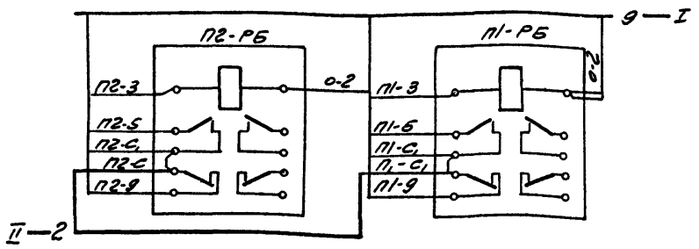

Спецификация

NN п.п	Обозначение	Наименование	Кол	Прим
1	ГОСТ 3244-56	Щит ЩШМ-1д 600×400×350	1	

Аппаратура внутри щита

NN поз.	Буквен. обознач.	Наименование	Кол	Тип	Технич. характ.	Узел крепл.	Прим.
05	П2-РБ П1-РБ	Реле промежуточное нормального исполнения	2	ПЭ-4	~220в 2кон 2×3 контакта	П-41122	
—	П1-П П2-П	Предохранитель плавкий трубчатый	3	ПТ	~250в 10а	П-43003	Ток плавкой вставки 9,5а
08	П1-В П2-В	Выключатель пакетный однополюсный	2	ПВ1-10	~220в 10а	—	
07	В	Выключатель пакетный двухполюсный	1	ПВ2-10	~220в 10а	—	

Спецификация

NN	Наименование	Кол.	Тип	Техжар.	Узел крепл.	Прим.
1	Зажим коммутационный	18	ЗК-Н	—	Т800В4	
2	Зажим коммутационный	6	ЗК-П	—	Т-800В4	
3	Колодка маркировочная	2	КМ-4	—	Т-800В4	
4	Рейка зажимов	1	РЗ-6	—	Т-800В6	
5	Рейка зажимов	1	РЗ-16	—	Т-800В6П	
6	Панель	1	—	260×160×3	ПВ5544	
7	Рамка для надписи	3	—	76×10	ОН 85161-55	
8	Провод	20	ПРП-500 или ПР-500	1,5 мм²	227-83120	
9	Заземление щита	1	—	—	Т-800В3П	
—	Оконцеватель	50	ОКМ	—	Т-800В4	
—	Оконцеватель изоляционный	25	ОН-2,5	—	—	
—	Манжетка маркировочная	25	ММ	—		

Надписи в рамках и ток плавкой вставки

NN рамок	Текст надписи	Ток плавкой вставки
1	Утепленная заслонка на наружном воздухе системы П-1	0,2а
2	Утепленная заслонка на наружном воздухе системы П-2	0,2а
3	~220в	0,5а

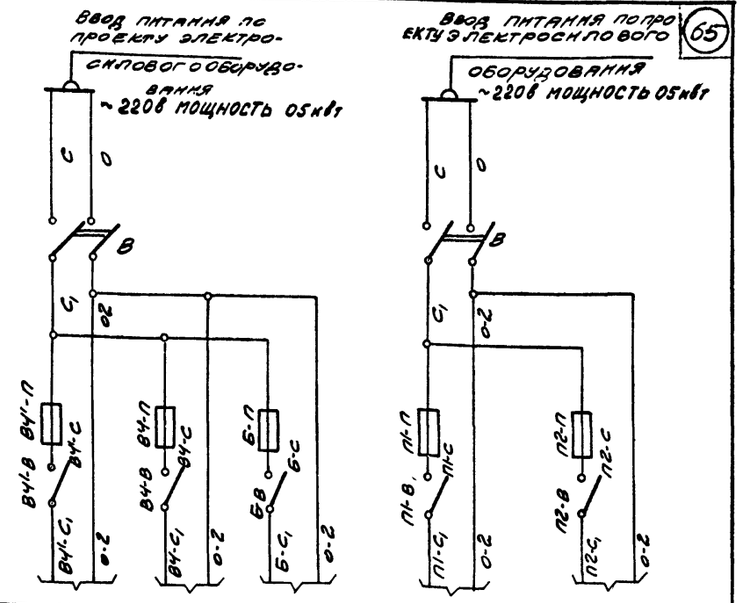

Принципиальная электрическая схема питания щита автоматизации систем В4', В4.

Принципиальная электрическая схема питания щита автоматизации систем П1, П2

Спецификация к схеме питания щита автоматизации систем П1, П-2

NN поз.	Букв. обозн.	Наименование	Кол	Тип.	Технич. хар-ка	Поставщик	Прим.
07	В	Пакетный выключатель двухполюсный	1	ПВ2-10	~220в 10а	Электротехни-	—
08	В4'-В В4-В Б-В	Пакетный выключатель однополюсный	3	ПВ1-10	~220в 10а	Ческий з-д г. Ташкент	—
—	В4'-П; Б-П В4-П	Предохранитель плавкий трубчатый	3	ПТ	~250в 10а	Главмонтажавтоматика	—

Спецификация к схеме питания щита автоматизации систем В4; В-1

NN поз.	Букв. обознач.	Наименование	Кол	Тип.	Технич. хар-ка	Поставщик	Прим.
07	В	Пакетный выключатель двухполюсный	1	ПВ2-10	~220в 10а	Электротехни-	
08	П1-В П2-В	Пакетный выключатель однополюсный	2	ПВ1-10	~220в 10а	Ческий з-д г. Ташкент.	
—	П1-П П2-П	Предохранитель плавкий трубчатый	2	ПТ	~250в 10а	Главмонтажавтоматика	

Развернутая схема коммутации реле П1-РБ, П2-РБ типа ПЭ-4

Примечание

Данная схема составлена на основании листов АВ-2; 3

Монтажно-коммутационная схема щита автоматизации систем П-1; П-2.

Госстрой СССР ПРОМСТРОЙПРОЕКТ г. Москва 1966г.	Щит автоматизации систем П-1; П-2. Монтажно-коммутационная схема. Принципиальные электрические схемы питания щитов автоматизации систем П-1; П-2; В-4	Типовой проект По4-3-7
Склад масел и хим. материалов тарного хранения площадью 432м² без рампы.		Альбом I
		Лист АВ-5

Типовой проект По4-3-7 Альбом I
Лист АВ-5
Инв N
Исполнит. Бронникова
Гл. Инж. Ефимцев
Рук. группы Матвеева
Ст. Инж. Иванов
Техн. Горская

gost.e-ecolog.ru