ГОСУДАРСТВЕННЫЙ КОМИТЕТ СОВЕТА МИНИСТРОВ СССР ПО ДЕЛАМ СТРОИТЕЛЬСТВА
/ГОССТРОЙ СССР/

ТИПОВЫЕ КОНСТРУКЦИИ И ДЕТАЛИ ЗДАНИЙ И СООРУЖЕНИЙ

Серия 1.435-3

ВОРОТА ПРОМЫШЛЕННЫХ ЗДАНИЙ
РАЗДВИЖНЫЕ ОДНОПОЛЬНЫЕ И ДВУХПОЛЬНЫЕ РАЗМЕРОМ 3,6 × 3,0 И 3,6 × 3,6 м

Выпуск 2

ПОЛОТНА ВОРОТ

РАБОЧИЕ ЧЕРТЕЖИ КМ

РАЗРАБОТАНЫ
ЦНИИПРОМЗДАНИЙ

УТВЕРЖДЕНЫ И ВВЕДЕНЫ В ДЕЙСТВИЕ
с 1/IX-1969г ГОССТРОЕМ СССР
Постановление № 55 от 25/IV-1969г.

ЦЕНТРАЛЬНЫЙ ИНСТИТУТ ТИПОВЫХ ПРОЕКТОВ
МОСКВА 1966

9685-02 2

gost.e-ecolog.ru

Содержание альбома

NN п/п	Наименование листов	Лист	Стр.
1	Содержание альбома и условные обозначения	1	2
2	Пояснительная записка.	2	3
3	Полотна однопольных и двухпольных ворот Спецификация материалов	3	4
4	Полотна однопольных ворот Общий вид	4	5
5	То же Секция полотна (левая)	5	6
6	То же Секция полотна (правая)	6	7
7	То же Рама полотна (левая)	7	8
8	То же Рама полотна (правая)	8	9
9	Полотно двухпольных ворот Общий вид	9	10
10	То же Секция полотна (левая)	10	11
11	То же Секция полотна (правая)	11	12
12	То же Рама полотна (левая)	12	13
13	То же Рама полотна (правая)	13	14
14	Полотна однопольных и двухпольных ворот Калитка.	14	15
15	То же Рама калитки	15	16
16	То же Узлы рам	16	17
17	То же Узлы уплотнения зазоров и ограждения над воротами.	17	18

Условные обозначения:

- Номер узла / Номер листа, где этот узел изображен.
- + Отверстия под винты или заклёпки.
- Винт ГОСТ 1490-62
- Заклепка ГОСТ 10299-62
- Шов сварной заводской видимый
- Шов сварной заводской невидимый
- Шов сварной заводской встык
- xxxx Шов сварной монтажный
- Утеплитель - полистирольный пенопласт ПСБ
- Специальный профиль - губчатая резина в плотной оболочке - морозостойкая, озоностойкая. (4, 7, 4, 15, 32)
- Винт ГОСТ 1489-62.

ТД 1966г	Ворота промышленных зданий раздвижные однопольные и двухпольные Размером 3,6 × 3,0 и 3,6 × 3,6 м	Серия 1435-3 Выпуск 2
	Полотна однопольных и двухпольных ворот Содержание альбома и условные обозначения	Лист 1

9635-02 3

Инженер Фабрикант Гл. инж. проекта Фабрикант Н.Я. Дата выпуска: декабрь 1966 г.

Пояснительная записка.

I Общая часть.

Настоящий выпуск 2 серии 1.435-3 содержит рабочие чертежи КМ полотен ворот промышленных зданий. Рабочие чертежи разработаны в соответствии с планом типового проектирования на 1966г (общий раздел п.4а) на основе технических решений (шифр 737-66а), утвержденных управлением типового проектирования Госстроя СССР 15 августа 1966г. Выпуск состоит из пояснительной записки, технических условий и рабочих чертежей КМ. Архитектурно-строительная часть, механизмы открывания и электротехническая часть приведены в серии 1.435-3, выпуски 1,3,4,5.

II Назначение и область применения

Разработанные полотна предназначены для раздвижных однопольных и двухпольных автодорожных ворот размерами 3,6х3,0 и 3,6х3,6м и рассчитаны на ветровые нагрузки I-IV географических районов СССР. В конструкциях ворот холодных зданий утеплитель исключается.

III Конструктивная часть.

Все элементы полотен ворот изготовляются из стали ВКСт.3 кп для сварных конструкций по ГОСТ 380-60* с дополнительными гарантиями загиба в холодном состоянии согласно п. 19д, и предельного содержания химических элементов, согласно пп. 15 и 16 ГОСТ 380-60* Каркас полотен состоит из гнутых профилей швеллерного поперечного сечения. Между листами обшивки укладывается утеплитель из пенопласта ПСБ толщиной 60мм.

Соединения обшивок с каркасом приняты в соответствии с техническими решениями (шифр 737-66а) клеезаклепочными с одной стороны и клеевинтовыми с другой.

Склеивание металлических листов обшивки с пенопластом и каркасом производится клеем 88н (ТУМХПУТ 880-58) или эпоксидным клеем. По условиям транспортировки однопольные ворота изготовляются в виде двух отдельных полотен.

Укрупнительная сборка и сварка производится на площадке.

IV Технические условия на изготовление и монтаж ворот.

1. Все элементы и узлы должны быть изготовлены в полном соответствии с чертежами, спецификацией, а также с настоящими техническими условиями.
2. Изготовление и монтаж производится в соответствии с главой СН и П III-В.5-62 "Металлические конструкции. Правила изготовления, монтажа и приемки"
3. При сборке полотен должен производиться межоперационный контроль за равномерным нанесением клея и качеством склеивания элементов.
4. Все отверстия под заклепки d=3мм и винты М3 сверлить в раме каркаса и листах обшивки совместно.
5. Деформации полотен (отклонения от плоскости) не должны превышать 2мм.
6. Непараллельность стоек каркаса полотен не должна превышать 2мм.
7. Монтаж элементов полотен ворот производится после приемки обрамления проемов. При приемке обрамления следует проверять соответствие размеров и положения закладных деталей проектным.
8. Каркас должен быть окрашен, кроме наружной стороны, полок швеллеров к которым приклеивается обшивка.
9. В местах монтажной сварки (при укрупнительной сборке) пенопласт защитить асбестовым листом (не асбестоцементом) толщиной 6мм.
10. Полотна ворот должны быть огрунтованы на месте их изготовления с выполнением требований СН и П III-В.5-62.
11. Окраска полотен должна производиться с выполнением требований СН и П III-В.5-62. и III-В.6-62.
12. При отсутствии на месте изготовления соответствующего оборудования для клепки крепление обшивки допускается на винтах с обеих сторон полотна.

Инв. № подл. | Подпись и дата | Взам. инв. №

Гл. инж. пр-та Савдунин
Гл. инж. пр-та Гарбунов
Нач. отд. Кожевников
Выполнил Дата января 1966г.

ТД 1966г.	Ворота промышленных зданий. Раздвижные однопольные и двупольные. Полотна однопольных и двухпольных ворот. Пояснительная записка	Серия 1.435-3 выпуск 2
		Лист 2

9685-02 4

Спецификация материалов.

Полотна раздвижных однопольных ворот

Марка стали	№№ п.п.	Вид профиля и ГОСТ	Профиль или сечение	Вес стали в кг по элементам полотна: Рамы	Обшивка	Крепежн. изделия	Всего	Вес утеплителя в кг	Вес резины в кг	Вес асбеста кг	Вес клея кг
Размером 3,6 × 3,0 м											
ВК Ст. 3кп ГОСТ 380-60* (см. примеч.)	1	Швеллер гнутый ГОСТ 8278-63	С 60×50×3	138,3	–	–	138,3	Полистирольный пенопласт ПСБ Толщина – 60 мм. $\gamma = 0,03$ г/см³ $F = 11,0$ м²	Специальный профиль губчатая резина плотной оболочке Длина – 3,0 м $\gamma = 0,7$ г/см³ (см. примеч. 3)	Листовой асбест – площадь 1 м² Толщиной 6 мм $\gamma = 2,5$ г/см³	Клей 88Н-Тумхпут 880-58 Двухсторонее нанесение – 150 г/м²
	2	Швеллер гнутый ГОСТ 8278-63	С 50×40×2,5	8,7	–	–	8,7				
	3	Уголок гнутый ГОСТ 8276-63	L 40×4	6,9	–	–	6,9				
	4	Полосовая сталь ГОСТ 103-57*	– δ = 10	1,0	–	–	1,0				
	5	Полосовая сталь ГОСТ 103-57*	– δ = 4	7,7	–	–	7,7				
	6	Рулонная сталь ГОСТ 8597-57	– δ = 1,2	1,7	208,0	–	209,7				
	7	Винты ГОСТ 1490-62 1488-62	М3×6	–	–	0,4	0,4				
	8	Заклепки ГОСТ 10299-62	3×9	–	–	0,4	0,4				
	9	Винты ГОСТ 1489-62	М6×10	–	–	0,1	0,1				
		Вес элементов полотна:		164,3	208,0	0,9	373,2	19,8	0,5	15	7
		Вес полотна		415 кг.							
Размером 3,6 × 3,6 м.											
ВК Ст. 3кп ГОСТ 380-60* (см. примеч.)	1	Швеллер гнутый ГОСТ 8278-63.	С 60×50×3	151,3	–	–	151,3	Полистирольный пенопласт ПСБ Толщина – 60 мм. $F = 13,3$ м² $\gamma = 0,03$ г/см³	Специальный профиль губчатая резина в плотной оболочке Длина – 3,6 м. $\gamma = 0,7$ г/см³ (см. примеч. 3)	Листовой асбест – площадь 1,2 м² Толщиной 6 мм $\gamma = 2,5$ г/см³	Клей 88Н-Тумхп ут 880-58 Двухстороннее нанесение – 150 г/м²
	2	Швеллер гнутый ГОСТ 8278-63	С 50×40×2,5	8,7	–	–	8,7				
	3	Уголок гнутый ГОСТ 8276-63	L 40×4	8,3	–	–	8,3				
	4	Полосовая сталь ГОСТ 103-57*	– δ = 10	1,0	–	–	1,0				
	5	Полосовая сталь ГОСТ 103-57*	– δ = 4	7,7	–	–	7,7				
	6	Рулонная сталь ГОСТ 8597-57	– δ = 1,2	2,0	247,0	–	249,0				
	7	Винты ГОСТ 1490-62 1489-62	М3×6	–	–	0,5	0,5				
	8	Заклепки ГОСТ 10299-62	3×9	–	–	0,5	0,5				
	9	Винты ГОСТ 1489-62	М6×10	–	–	0,1	0,1				
		Вес элементов полотна:		179,0	247,0	1,1	427,1	23,8	0,6	18	8
		Вес полотна		478 кг.							

Полотна раздвижных двухпольных ворот

Марка стали	№№ п.п.	Вид профиля и ГОСТ	Профиль или сечение	Вес стали в кг по элементам полотна: Рамы	Обшивка	Крепежн. изделия	Всего	Вес утеплителя в кг.	Вес резины в кг.	Вес асбеста кг	Вес клея кг
Размером 3,6 × 3,0 м											
ВК Ст. 3кп ГОСТ 380-60* (см. примеч.)	1	Швеллер гнутый ГОСТ 8278-63	С 60×50×3	145.0	–	–	145.0	Полистирольный пенопласт ПСБ Толщина – 60 мм. $F = 11,0$ м² $\gamma = 0,03$ г/см³	Специальный профиль губчатая резина в плотной оболочке Длина – 9,0 м $\gamma = 0,7$ г/см³ (см. примеч. 3)	—	Клей 88Н-Тумхп ут 880-58 Двухстороннее нанесение – 150 г/м²
	2	Швеллер гнутый ГОСТ 8278-63	С 50×40×2,5	8.7	–	–	8,7				
	3	Уголок гнутый ГОСТ 8276-63	L 40×4	13,8	–	–	13,8				
	4	Полосовая сталь ГОСТ 103-57*	– δ = 10	2,0	–	–	2,0				
	5	Полосовая сталь ГОСТ 103-57*	– δ = 4	9,0	–	–	9,0				
	6	Круглая сталь ГОСТ 2590-57*	ф 10	1,9	–	–	1,9				
	7	Рулонная сталь ГОСТ 8597-57	– δ = 1,2	5,0	208,0	–	213,0				
	8	Винты ГОСТ 1490-62	М3×6	–	–	0.4	0,4				
	9	Заклепки ГОСТ 10299-62	3×9.	–	–	0.4	0,4				
	10	Винты ГОСТ 1489-62	М6×10	–	–	0.2	0,2				
		Вес элементов полотна:		185.4	208,0	1,0	394,4	19,8	1,5	—	7
		Вес полотна		423 кг.							
Размером 3,6 × 3,6 м											
ВК Ст. 3кп ГОСТ 380-60* (см. примеч.)	1	Швеллер гнутый ГОСТ 8278-63	С 60×50×3	157,5	–	–	157,5	Полистирольный пенопласт ПСБ Толщина – 60 мм. $F = 13,3$ м² $\gamma = 0,03$ г/см³	Специальный профиль губчатая резина в плотной оболочке Длина – 10,8 м. $\gamma = 0,7$ г/см³ (см. примеч. 3)	—	Клей 88Н-Тумхп ут 880-58 Двухстороннее нанесение – 150 г/м²
	2	Швеллер гнутый ГОСТ 8278-63	С50×40×2,5	8,7	–	–	8,7				
	3	Уголок гнутый ГОСТ 8276-63	L 40×4	16,6	–	–	16,6				
	4	Полосовая сталь ГОСТ 103-57*	– δ = 40	2,0	–	–	2,0				
	5	Полосовая сталь ГОСТ 103-57*	– δ = 4	9,0	–	–	9,0				
	6	Круглая сталь ГОСТ 2590-57*	ф 10	2,3	–	–	2,3				
	7	Рулонная сталь ГОСТ 8597-57	– δ = 1,2	5,8	246,0	–	251,8				
	8	Винты ГОСТ 1490-62	М3×6	–	–	0,5	0,5				
	9	Заклепки ГОСТ 10299-62	3×9	–	–	0,5	0,5				
	10	Винты ГОСТ 1489-62	М6×10	–	–	0,2	0,2				
		Вес элементов полотна:		201,9	246,0	1,2	449,1	23,8	1,8	—	8
		Вес полотна		483 кг.							

Примечания:

1. Сталь ВКСт.3кп для сварных конструкций по ГОСТ 380-60* с дополнительными гарантиями загиба в холодном состоянии согласно п.19 и предельного содержания химических элементов, согласно п.п.15 и 16 ГОСТ 380-60*
2. Вес стали для конструкций ограждения над воротами дан на листе 17.
3. Ω – Специальный профиль изготовляется по требованию заказчика по МРТУ 38-5-204-65.

ТД 1966 г.

Ворота промышленных зданий раздвижные однопольные и двухпольные размером 3,6 × 3,0 и 3,6 × 3,6 м
Полотна однопольных и двухпольных ворот
Спецификация материалов.

Серия 1435-3
Выпуск 2
Лист 3

Гипрокаучук

Курбанов Инж. пр-та 1966 г.

Согласовано

Инв. № подл. | Подп. и дата | Взам. инв. №

9685-02 5

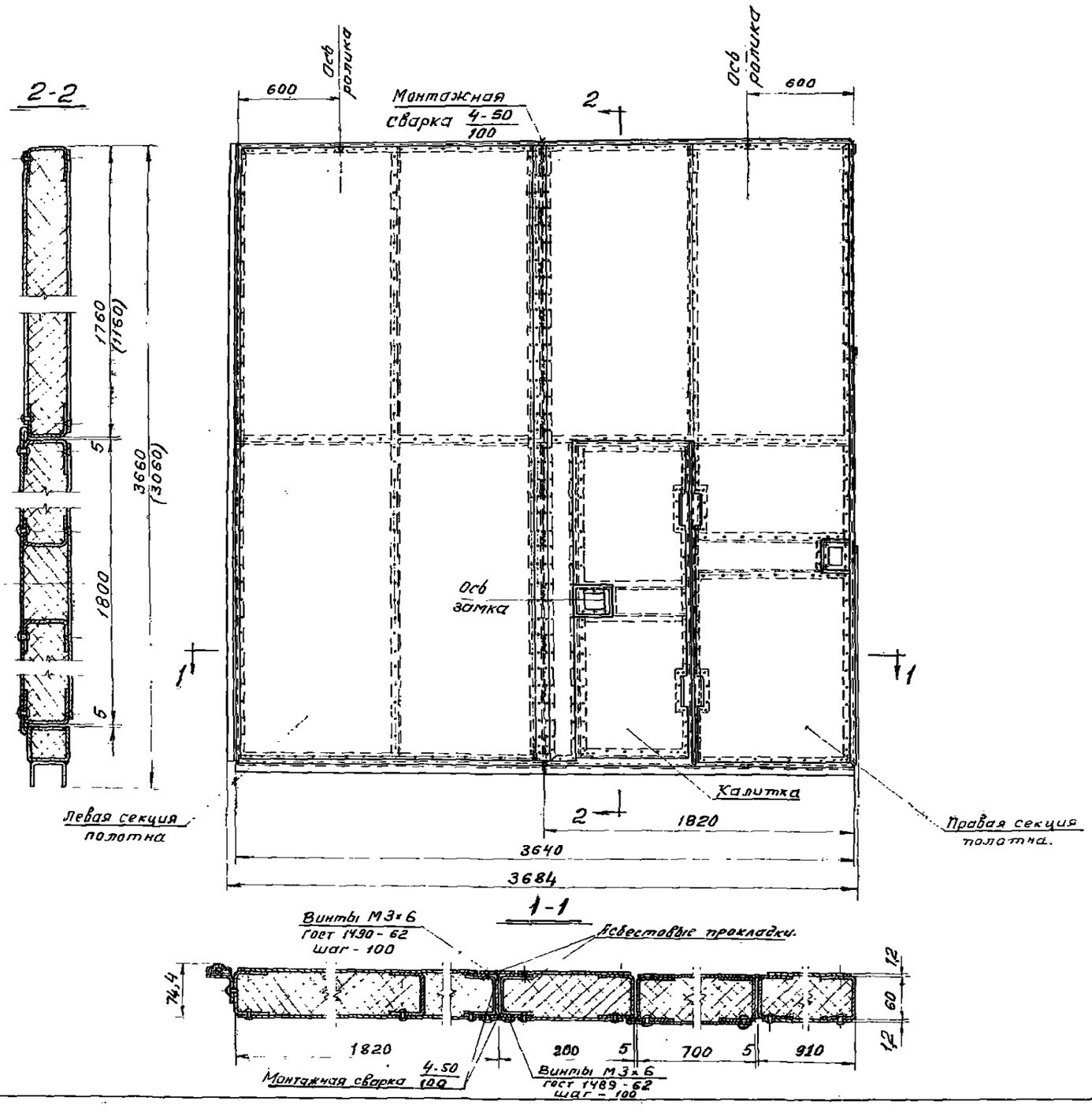

Примечания:

1. Общие требования даны в пояснительной записке альбома.
2. Размеры в скобках относятся к воротам проемом 3,6 × 3,0 м.
3. Полотно ворот собирается из 2х секций на монтаже-на монтажной сварке 4-50/100
4. Сварку производить электродами типа Э 42 - гост 9467-60.

ТД 1966 г.	Ворота промышленных зданий раздвижные однопольные и двухпольные размером 3,6×3,0 и 3,6×3,6 м.	Серия 1.435-3 Выпуск 2
	Полотно однопольных ворот Общий вид.	лист 4

9685-02 8

Инженер Гарбунов А.А. Гл. инж. пр-та Гл. инж. пр-та Савулькин Р.Е.

Дата выпуска: декабрь 1966 г.

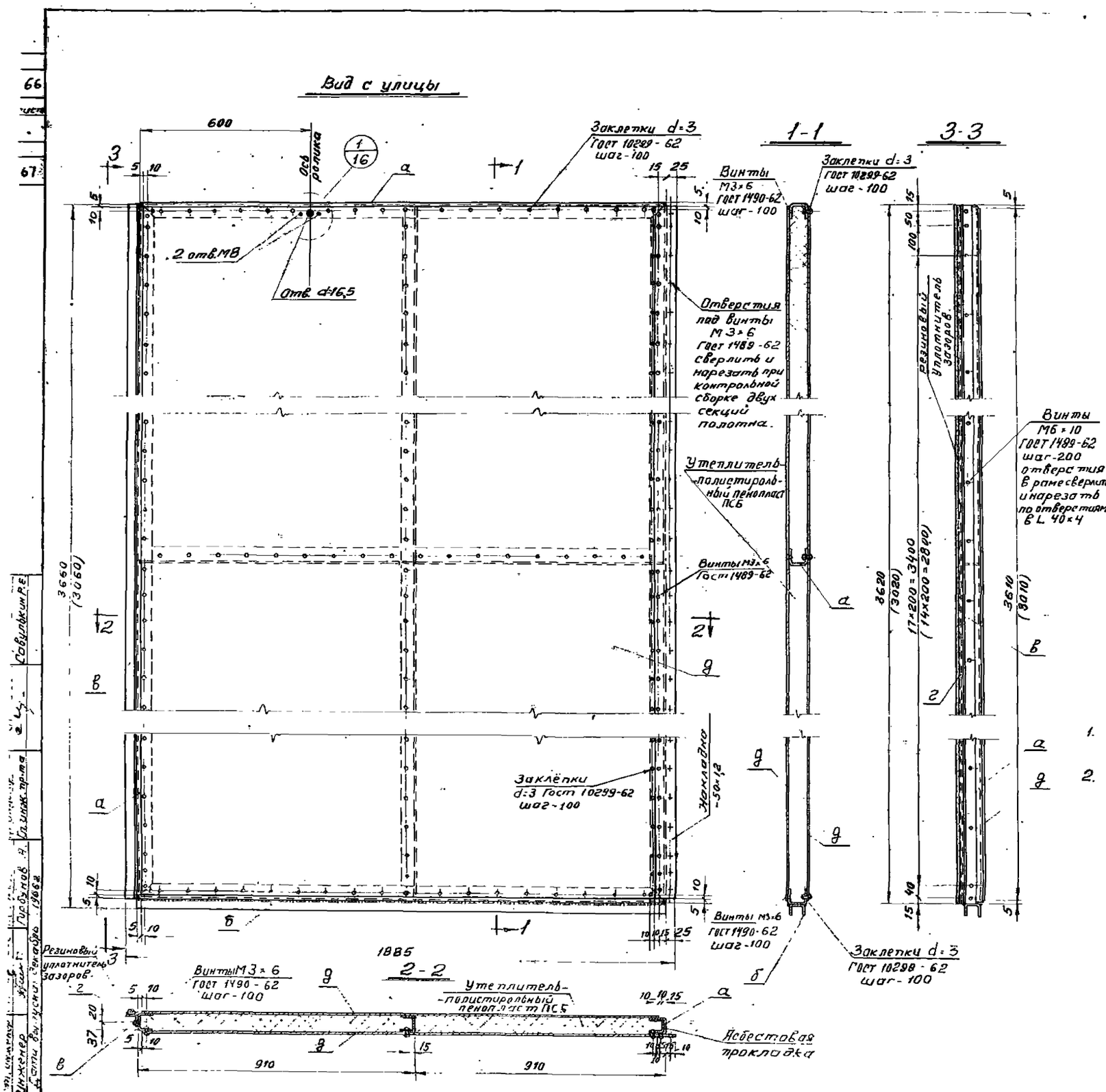

Таблица сечений

Марка	Вид профиля и ГОСТ	Профиль или сечение	Расчетн. данные	Примечания
а	Швеллер гнутый ГОСТ 8278-63	С 60×50×3	По прогибу	
б	—"—	[50×40×2,5	Констр.	
в	Уголок гнутый ГОСТ 8276-63	L 40×4	—"—	
г	Обойма гнутая	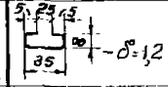	—"—	
д	Рулонная сталь ГОСТ 8597-57	-δ=1,2	—"—	
е	Полосовая сталь ГОСТ 103-57*	-δ=4	—"—	смотрите узел 1/16
же	—"—	-с=10		—"—

Примечания:

1. Общие требования даны в пояснительной записке альбома.
2. Размеры в скобках относятся к воротам проемом 3,6 × 3,0 м.

ТД 1966г.	Ворота промышленных зданий раздвижные однопольные и двупольные размером 3,6×3,0 и 3,6×3,6 м.	Серия 1.435-3	Выпуск 2
	Полотно однопольных ворот Секция по типа (левая)	лист	5

Инв. № подл. | Подпись и дата | Взам. инв. № | Инв. № дубл. | Подпись и дата | Инженер Котов | Гл. инж. проекта Газизов | Руководитель группы Гарбузов | Ковшов

9685-02 7

Вид с улицы

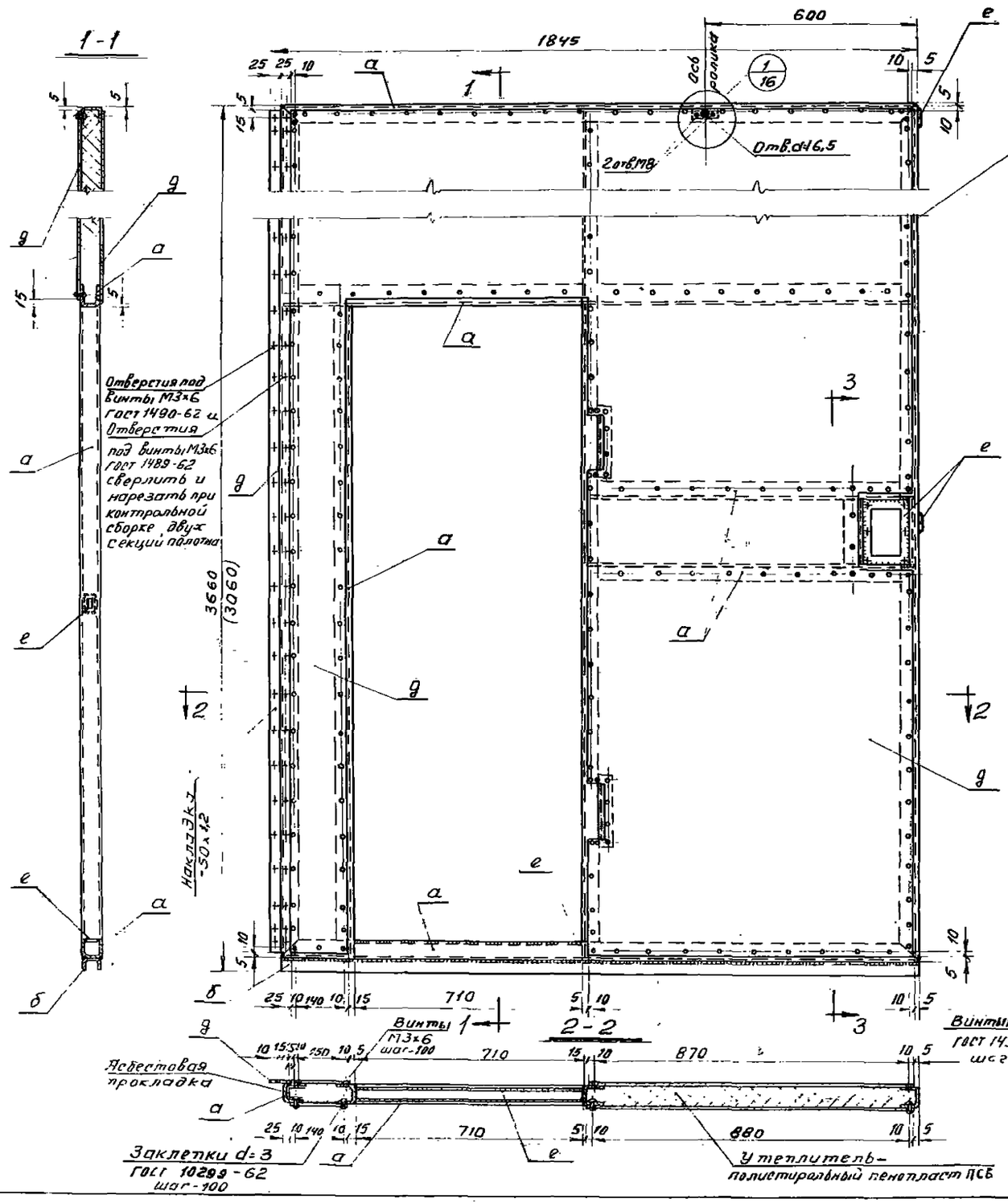

Таблица сечений.				
Марка	Вид профиля и ГОСТ	Профиль или сечение	Расчетные данные	Примечания
а	Швеллер гнутый ГОСТ 8278-63	[60×50×3	По прогибу	
б	—"—	[50×40×2,5	Констр.	
д	Рулонная сталь ГОСТ 8597-57	$-\delta=1,2$	—"—	
е	Полосовая сталь ГОСТ 103-57*	$-\delta=4$	—"—	смотрите узел (1/16)
ж	—"—	$-\delta=10$	—"—	—"—

Примечания:

1. Общие требования даны в пояснительной записке альбома.
2. Размеры в скобках относятся к воротам проемом 3,6 × 3,0 м.

Альбом выпущен в декабре 1966 г.

ТД 1966 г.	Ворота промышленных зданий раздвижные однопольные и двухпольные размером 3,6×3,0 и 3,6×3,6 м	Серия 1.435-3 Выпуск 2
	Полотна однопольных ворот Секция полотна (правая)	Лист 6

Вид с улицы

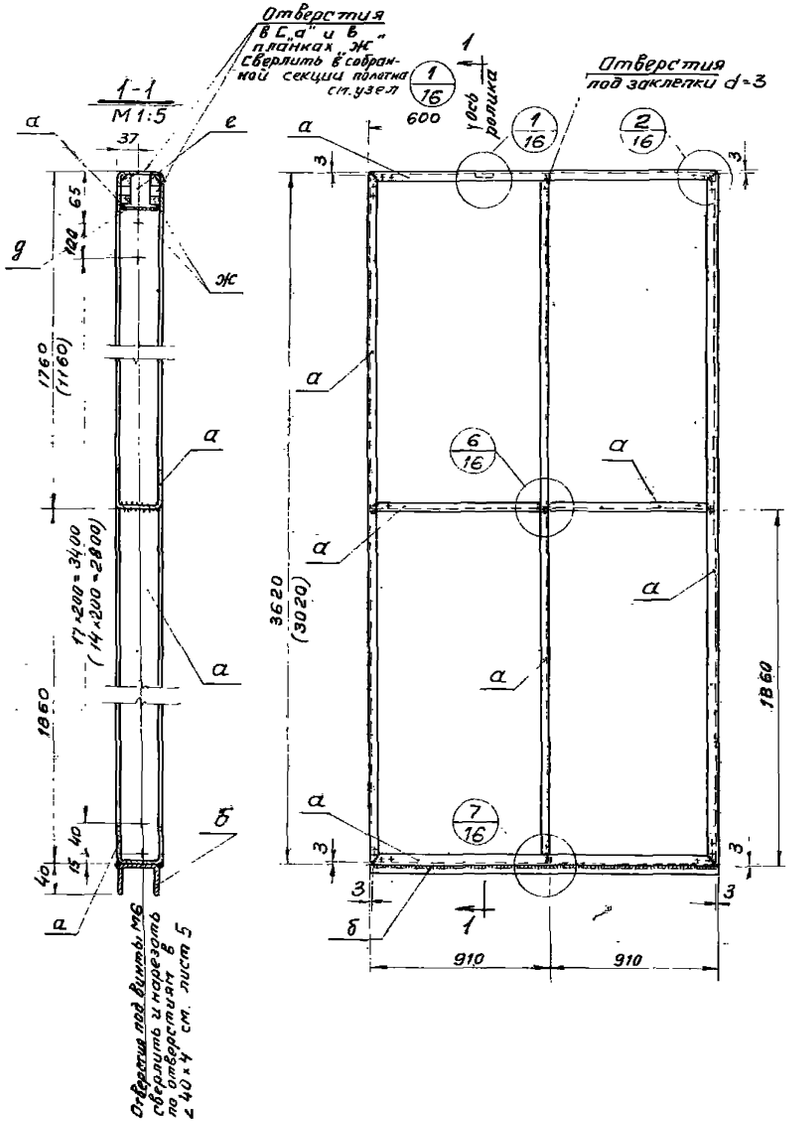

Вид из цеха

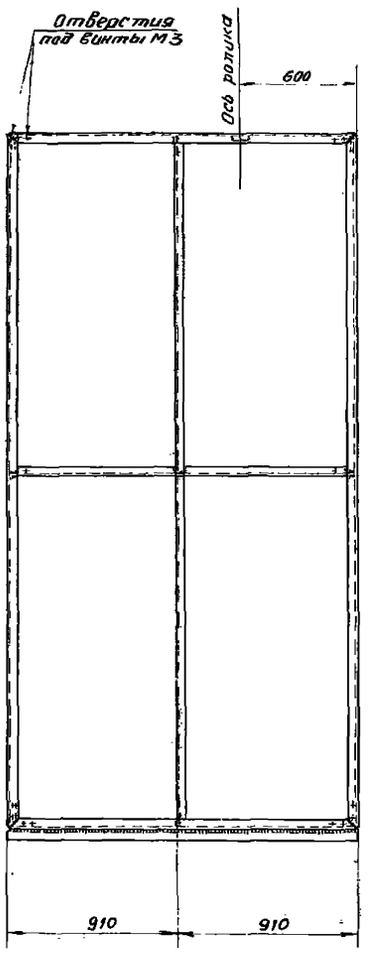

Таблица сечений

Марка	Вид профиля и ГОСТ	Профиль или сечение	Примечания
а	Швеллер гнутый ГОСТ 8278-63	[60×50×3	
б	—"—	[50×40×2,5	
д	Рулонная сталь ГОСТ 8597-57	– δ = 1,2	смотрите узел 1/16
е	Полосовая сталь ГОСТ 103-57*	– δ = 4	—"—
ж	—"—	– δ = 10	—"—

Примечания:

1. Общие требования даны в пояснительной записке альбома.
2. Размеры в скобках относятся к воротам проемом 3,6×3,0 м.
3. Сварку производить по контуру соединения деталей электродами типа Э 42 ГОСТ 9467-60. Толщина шва h = 3 мм.
4. Неровности, наплывы, выступающие на поверхность в местах сварки – зачистить.

ТД 1966 г.	Ворота промышленных зданий раздвижные однопольные и двухпольные размером 3,6×3,0 и 3,6×3,6 м.	Серия 1.435-3	Выпуск 2
	Полотно однопольных ворот Рама полотна (левая)	Лист	7

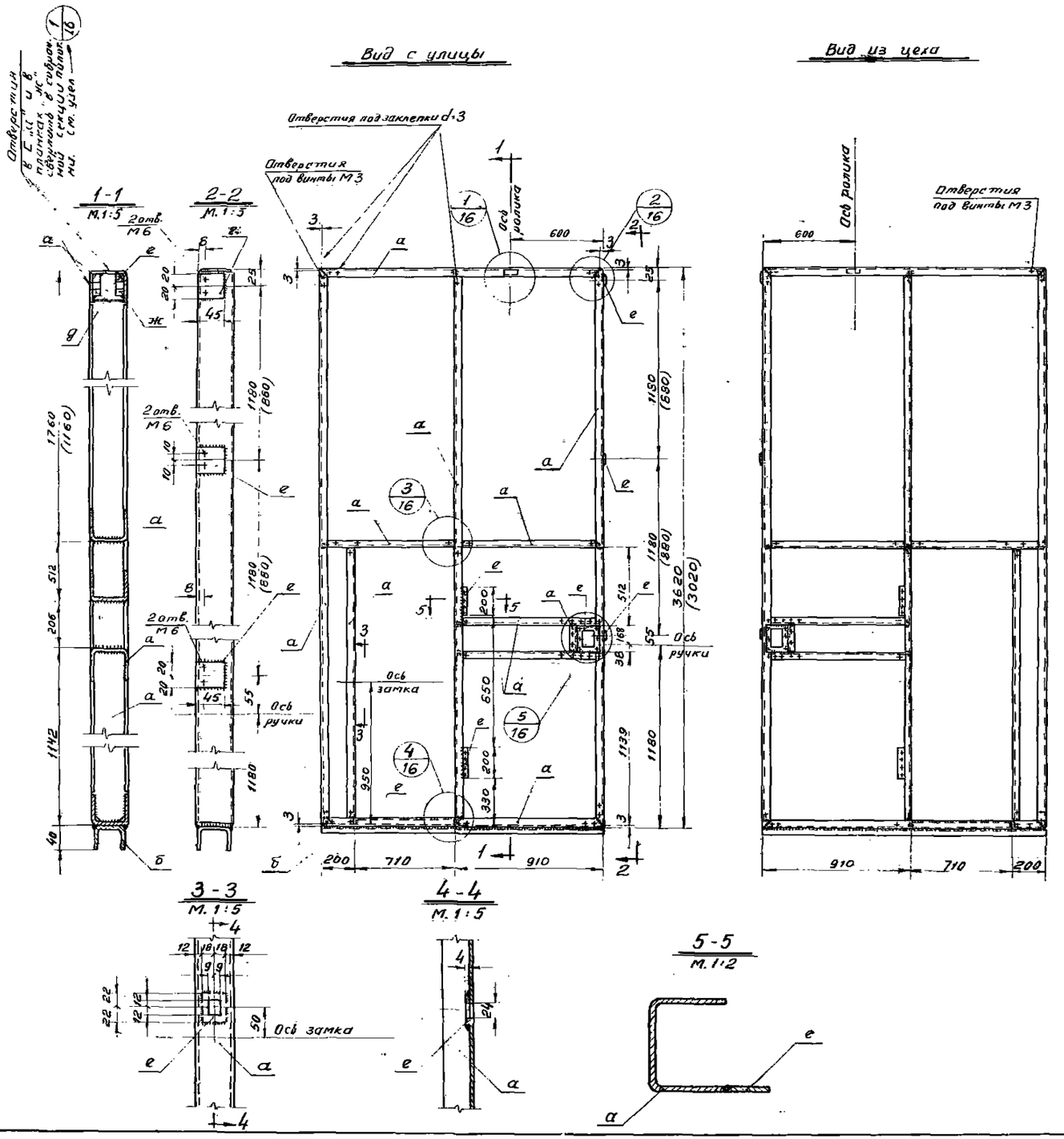

Таблица сечений

Марка	Вид профиля и ГОСТ	Профиль или сечение	Примечания
а	Швеллер гнутый ГОСТ 8278-63	[60×50×3	
б	——"——	[50×40×2,5	
д	Рулонная сталь ГОСТ 8597-57	– δ=1,2	Смотрите узел 1/16
е	Полосовая сталь ГОСТ 103-57*	– δ=4	—"—
ж	——"——	– δ=10	—"—

Примечания:

1. Общие требования даны в пояснительной записке альбома.
2. Размеры в скобках относятся к воротам проемом 3,6×3,0 м.
3. Сварку производить по контуру соединения деталей электродами типа Э 42 ГОСТ 9467-60. Толщина шва h=3 мм.
4. Неровности, наплывы – выступающие на поверхность в местах сварки – зачистить.

ТД 1966 г.	Ворота промышленных зданий раздвижные однопольные и двухпольные размером 3,6×3,0 и 3,6×3,6 м.	Серия 1.435-3 Выпуск 2
	Полотна однопольных ворот Рама полотна (правая)	Лист 8

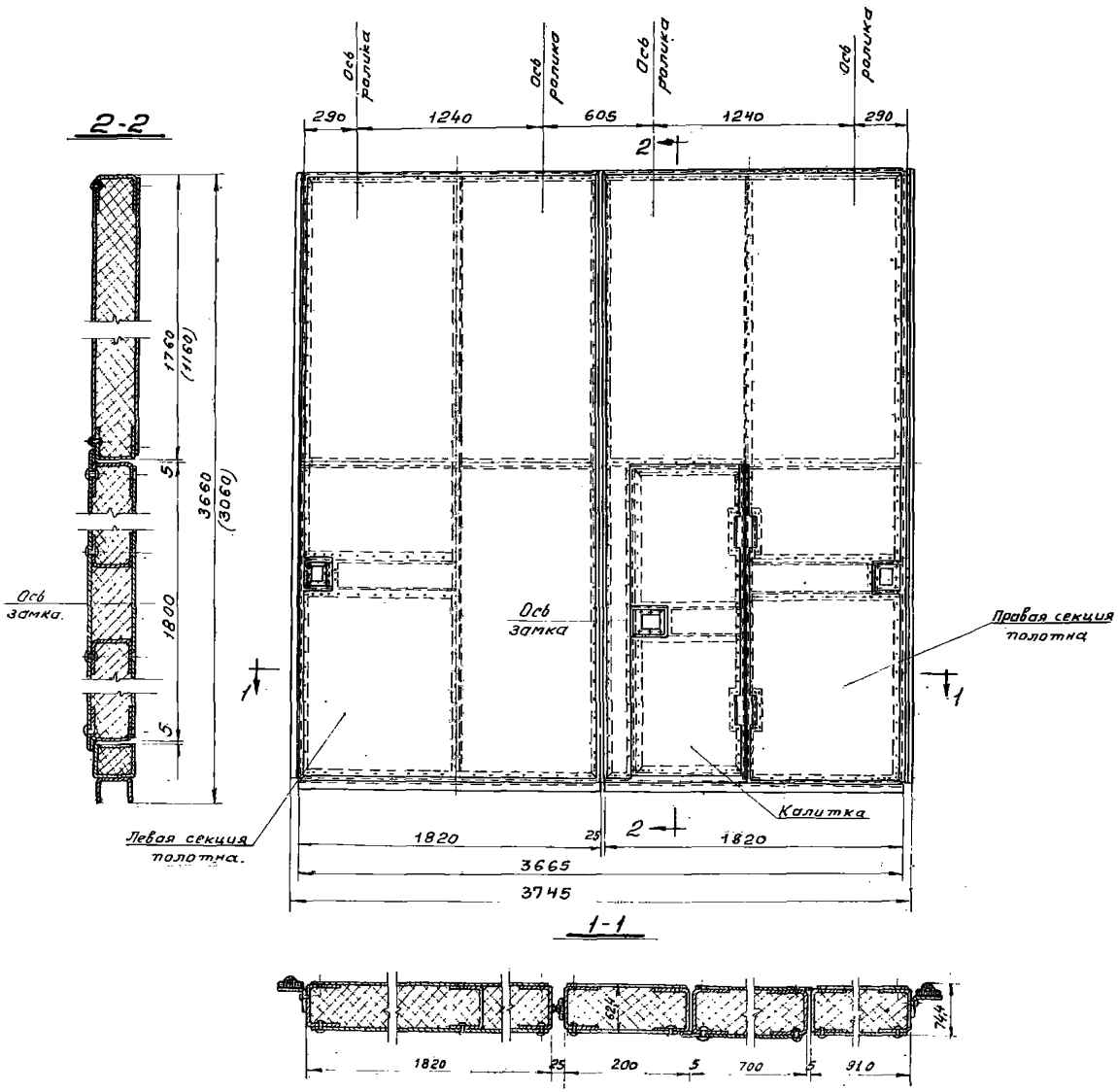

Примечания:

1. Общие требования даны в пояснительной записке альбома.
2. Размеры в скобках относятся к воротам проемом 3,6 × 3,0 м.

ТД 1966 г.	Ворота промышленных зданий Раздвижные одностворчатые и двухстворчатые размером 3,6×3,0 ; 3,6×3,6 м.	Серия 1.435-3	Выпуск 2
	Полотно двухстворчатых ворот Общий вид	Лист	9

9685-02 11

10

Вид с улицы

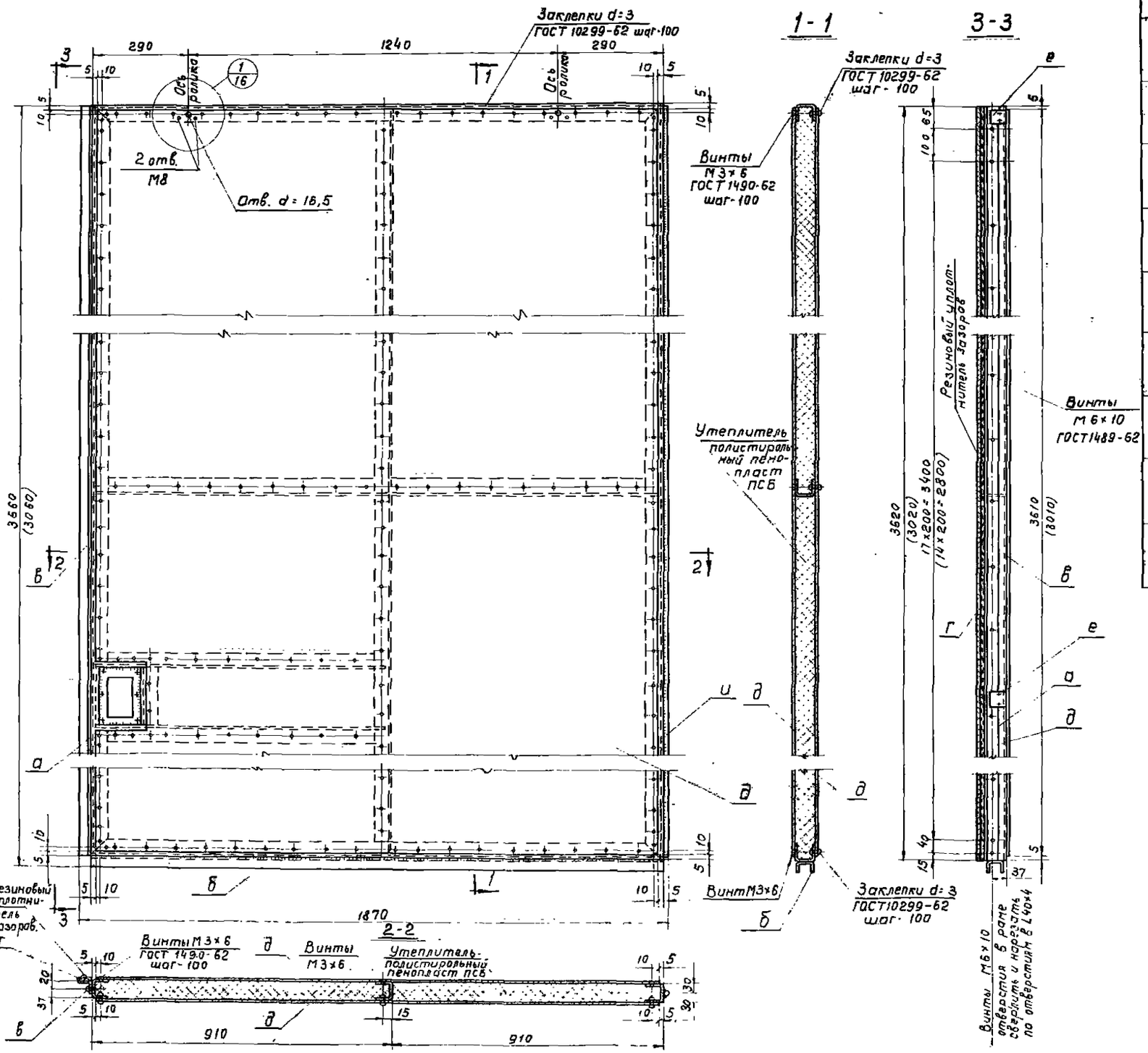

Таблица сечений

Марка	Вид профиля и ГОСТ	Профиль- или сечение	Расчетн. данные	Примечания
а	Швеллер гнутый ГОСТ 8278-63	[60×50×3	По прогибу	
б	—"—	[50×40×2,5	Констр.	
в	Уголок гнутый ГОСТ 8276-63	L 40×4	—"—	
г	Обойма гнутая	5 25 5 / 35 / 20 / $-\delta=1,2$	—"—	
д	Рулонная сталь ГОСТ 8597-57	$-\delta=1,2$	—"—	
е	Полосовая сталь ГОСТ 103-57*	$-\delta=4$	—"—	Смотрите узел 1/16
ж	—"—	$-\delta=10$	—"—	—"—
и	Круглая сталь ГОСТ 2590-57	$\phi=10$	Констр.	

Примечания:

1. Общие требования даны в пояснительной записке альбома.
2. Размеры в скобках относятся к воротам проемом 3,6×3,0 м.

ТД 1966	Ворота промышленных зданий. Раздвижные однопольные и двухпольные. размером 3,6×3,0 и 3,6×3,6 м	Серия 1.435-3 выпуск 2	
	Полотно двухпольных ворот Секция полотна (лесан)	Лист	10

Инженер | Дата выпуска: декабрь 1965 г. | Горбунов Я. | Гл. инж. пр-та

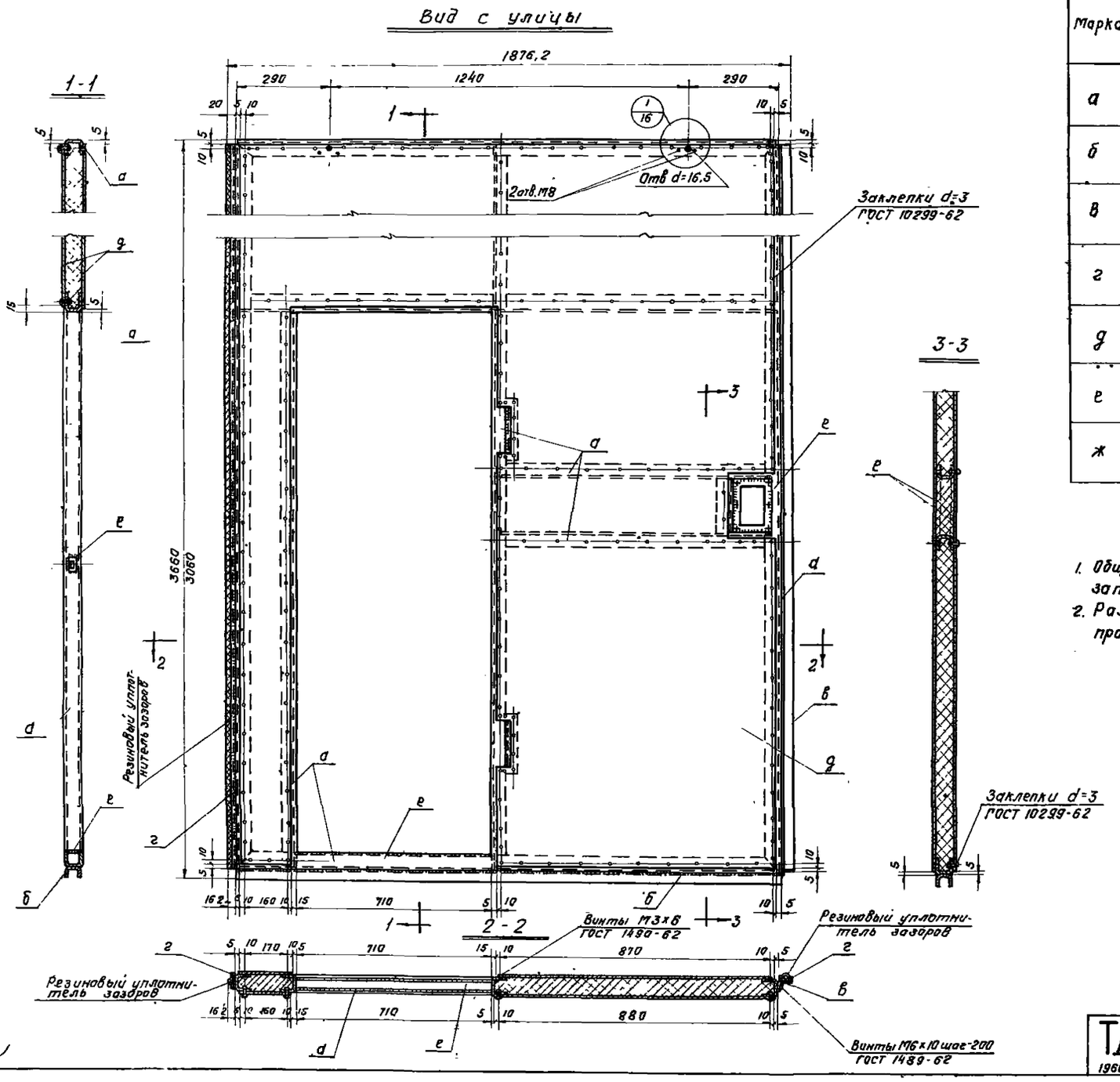

Таблица сечений

Марка	Вид профиля и ГОСТ	Профиль или сечение	Расчетные данные	Примечан
а	Швеллер гнутый ГОСТ 8278-63	[60×50×3	по прогибу	
б	—"—	[50×40×2,5	констр	
в	Уголок гнутый ГОСТ 8276-63	L 40×4	—"—	
г	Обойма гнутая	5 25 5 35 б -б=1,2	—"—	
д	Рулонная сталь ГОСТ 8597-57	-б=1,2	—"—	
е	Полосовая сталь ГОСТ 103-57*	-б=4	—"—	
ж	—"—	-б=10		

Примечания:

1. Общие требования даны в пояснительной записке альбома
2. Размеры в скобках относятся к воротам проемом 3,6×3,0 м.

ТД 1966 г.	Ворота промышленных зданий. Раздвижные однопольные и двухпольные размером 3,6×3,0 и 3,6×3,6 м. Полотно двухпольных ворот. Секция полотна (правая)	Серия 1.435-3 Выпуск 2 Лист 11

Инженер | Дата выпуска декабрь 1966 г. | Гарбуновая | Гл. инж. пр-та | Савулькин Р.

9685-02 13

Вид с улицы

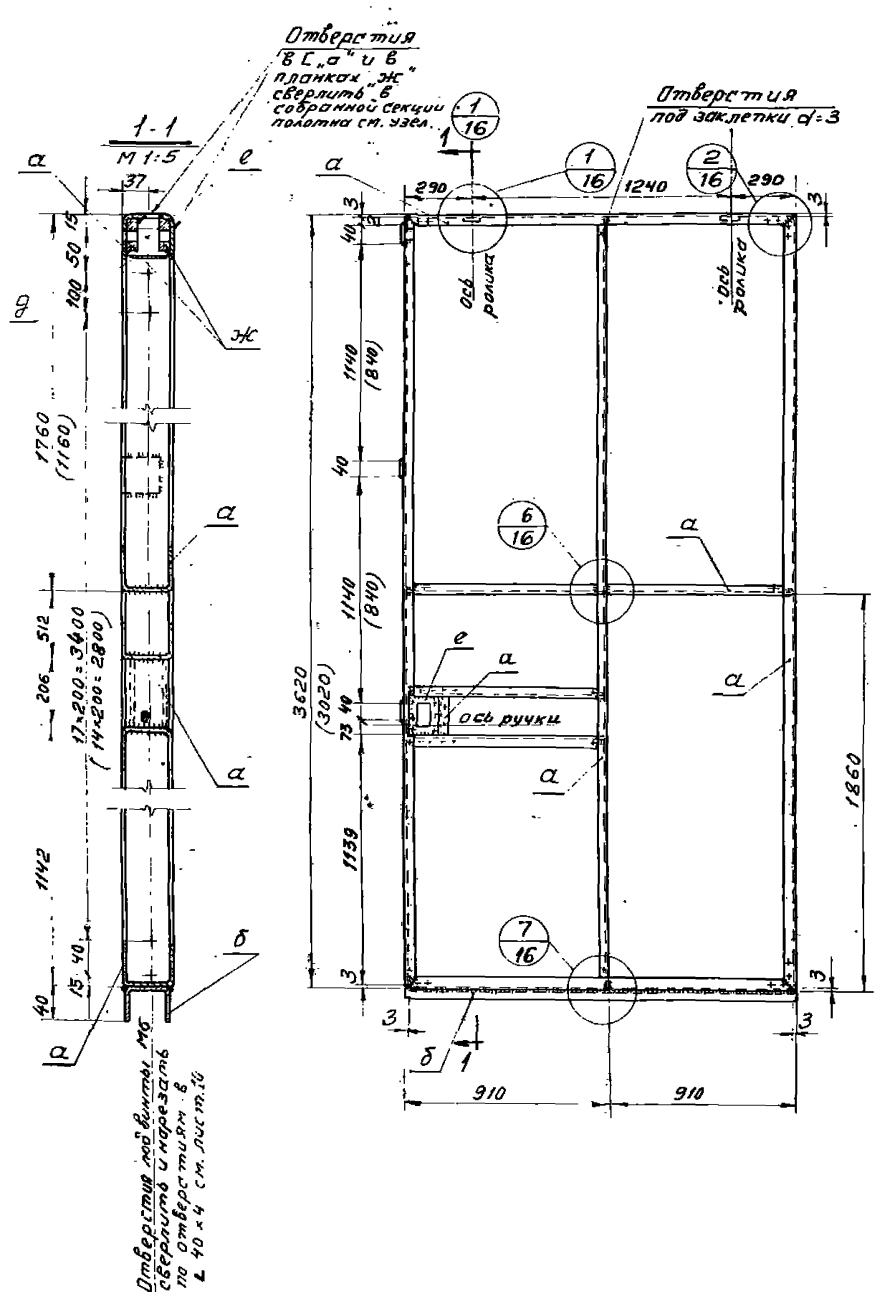

Вид из цеха

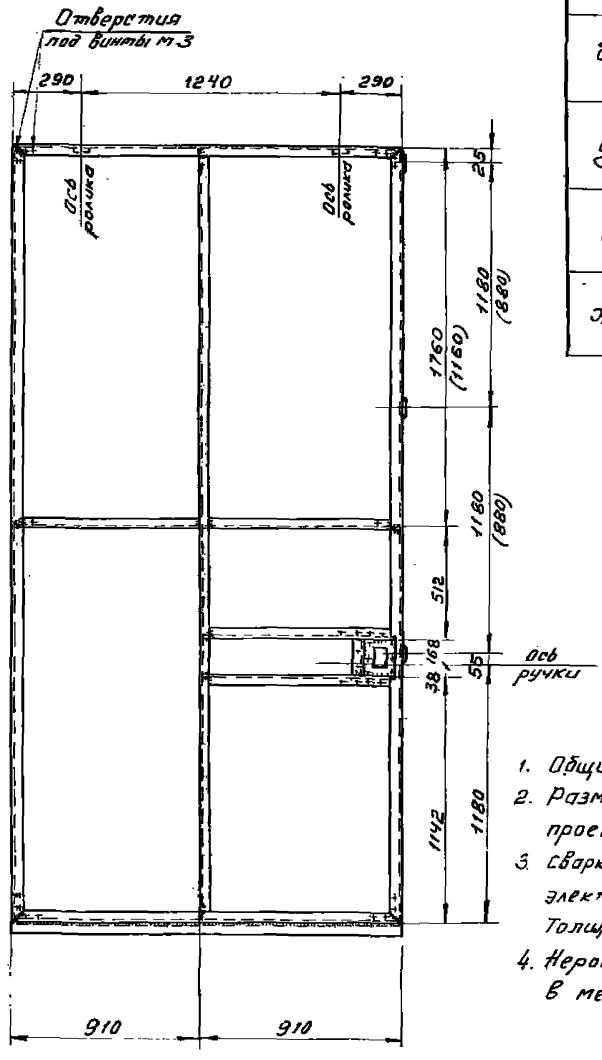

Таблица сечений

Марка	Вид профиля и ГОСТ	Профиль или сечение	Примечания
а	Швеллер гнутый ГОСТ 8278-63	С 60×50×3	
б	—"—	С 50×40×2,5	
д	Рулонная сталь ГОСТ 8597-57	– δ = 1,2	смотрите узел 1/16
е	Полосовая сталь ГОСТ 103-57*	– δ = 4	—"—
ж	—"—	– δ = 10	—"—

Примечания:

1. Общие требования даны в пояснительной записке альбома.
2. Размеры в скобках относятся к воротам проемом 3,6 × 3,0 м.
3. Сварку производить по контуру соединения деталей электродами типа Э 42 ГОСТ 9467-60. Толщина шва h = 3 мм.
4. Неровности, наплывы – выступающие на поверхность в местах сварки – зачистить.

ТД 1966 г.	Ворота промышленных зданий Раздвижные однопольные и двухпольные размером 3,6×3,0 и 3,6×3,6 м.	Серия 1.435-3 Выпуск 2
	Полотно двухпольных ворот Рама полотна (левая)	Лист 12

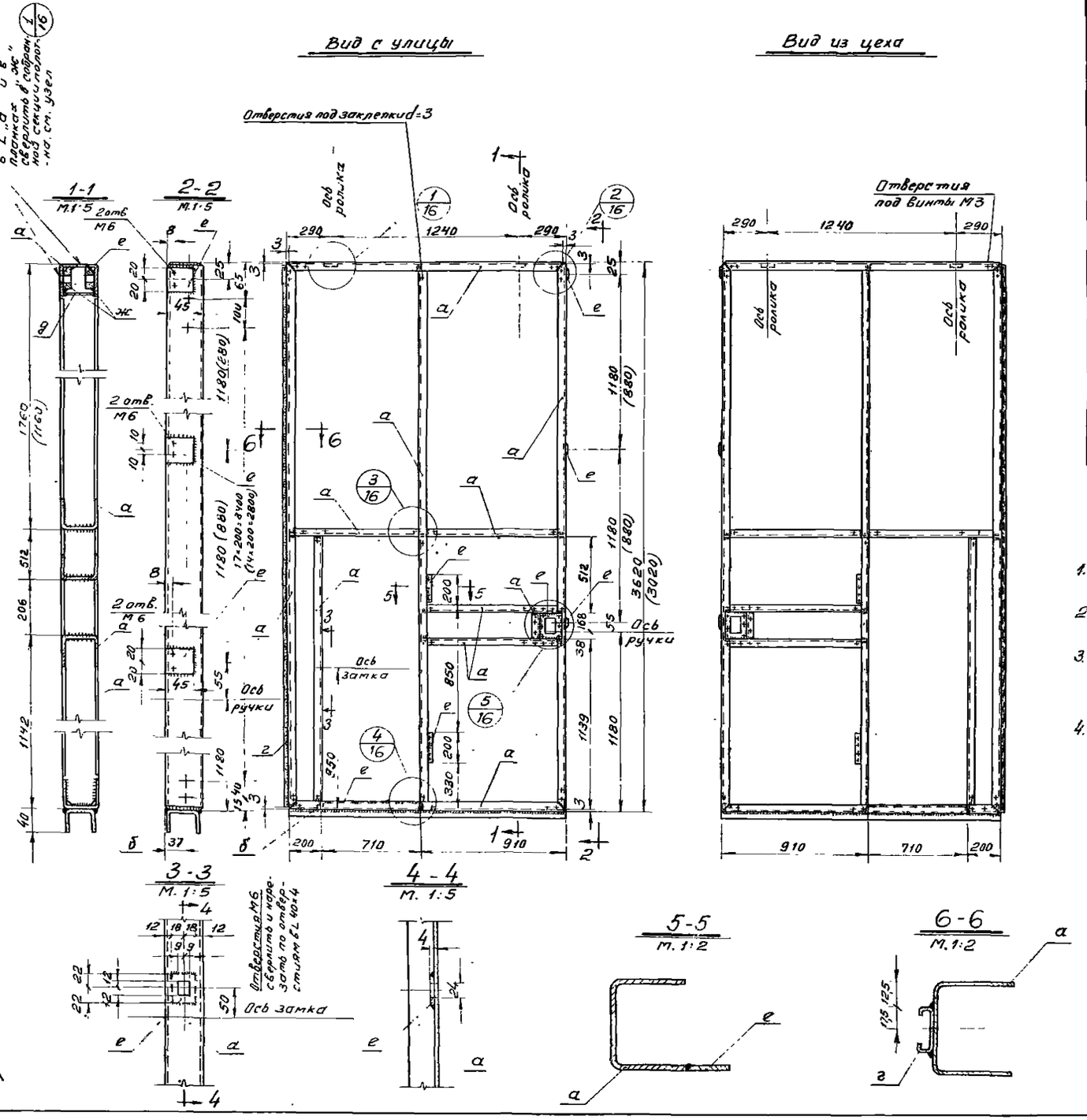

Таблица сечений

Марка	Вид профиля и ГОСТ	Профиль или сечение	Примечания
а	Швеллер гнутый ГОСТ 8278-63	С 60×50×3	
б	— " —	С 50×40×2,5	
г	Обойма гнутая	5, 25, 5, 35, 60 — δ=1,2	
д	Рулонная сталь ГОСТ 8597-57	δ=1,2	смотрите узел 1/16
е	Полосовая сталь ГОСТ 103-57*	δ=1,2	— " —
ж	— " —	δ=10	— " —

Примечания

1. Общие требования даны в пояснительной записке альбома.
2. Размеры в скобках относятся к воротам проемом 3,6×3,0 м.
3. Сварку производить по контуру соединения деталей электродами типа Э42 ГОСТ 9467-60. Толщина шва h=3 мм.
4. Неровности, наплывы - выступающие на поверхность в местах сварки - зачистить.

ТД 1966 г.	Ворота промышленных зданий раздвижные однопольные и двухпольные размером 3,6×3,0 и 3,6×3,6 м	Серия 1.435-3	Выпуск 2
	Полотно двухпольных ворот рама полотна (правая)	Лист	13

Вид с улицы

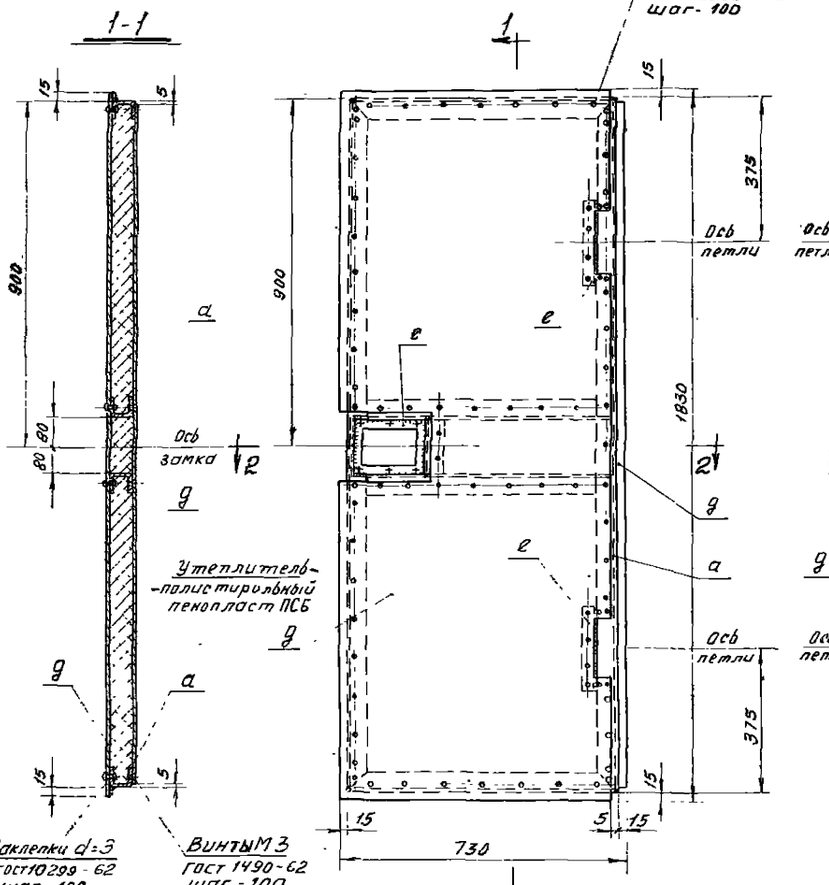

Вид из цеха

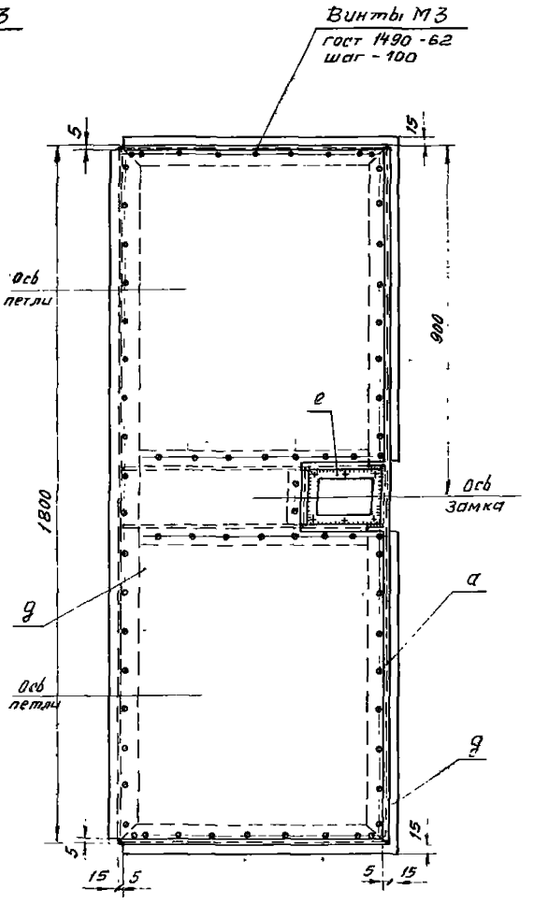

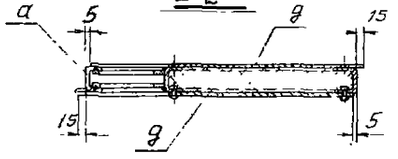

Таблица сечений

Марка	Вид профиля и ГОСТ	Профиль или сечение	Расчетные данные	Примечания
а	Швеллер гнутый ГОСТ 8278-83	[60×50×3	Констр.	
д	Рулонная сталь ГОСТ 8597-57	- δ = 1,2	—"—	
е	Полосовая сталь ГОСТ 103-57*	- δ = 4	—"—	

Примечания:

1. Общие требования даны в пояснительной записке альбома.

ТД 1966 г	Ворота промышленных зданий Раздвижные однопольные и двухпольные Размеров 3,6×3,0 и 3,6×3,6 м	Серия 1.25-3	Выпуск 2
	Полотна однопольных и двухпольных ворот. Калитка.	Лист	14

Таблица сечений			
Марка	Вид профиля и ГОСТ	Профиль или сечение	Примечания
а	Швеллер гнутый ГОСТ 8278-63	[60×50×3	
е	Полосовая сталь ГОСТ 103-57 *	-δ=4	

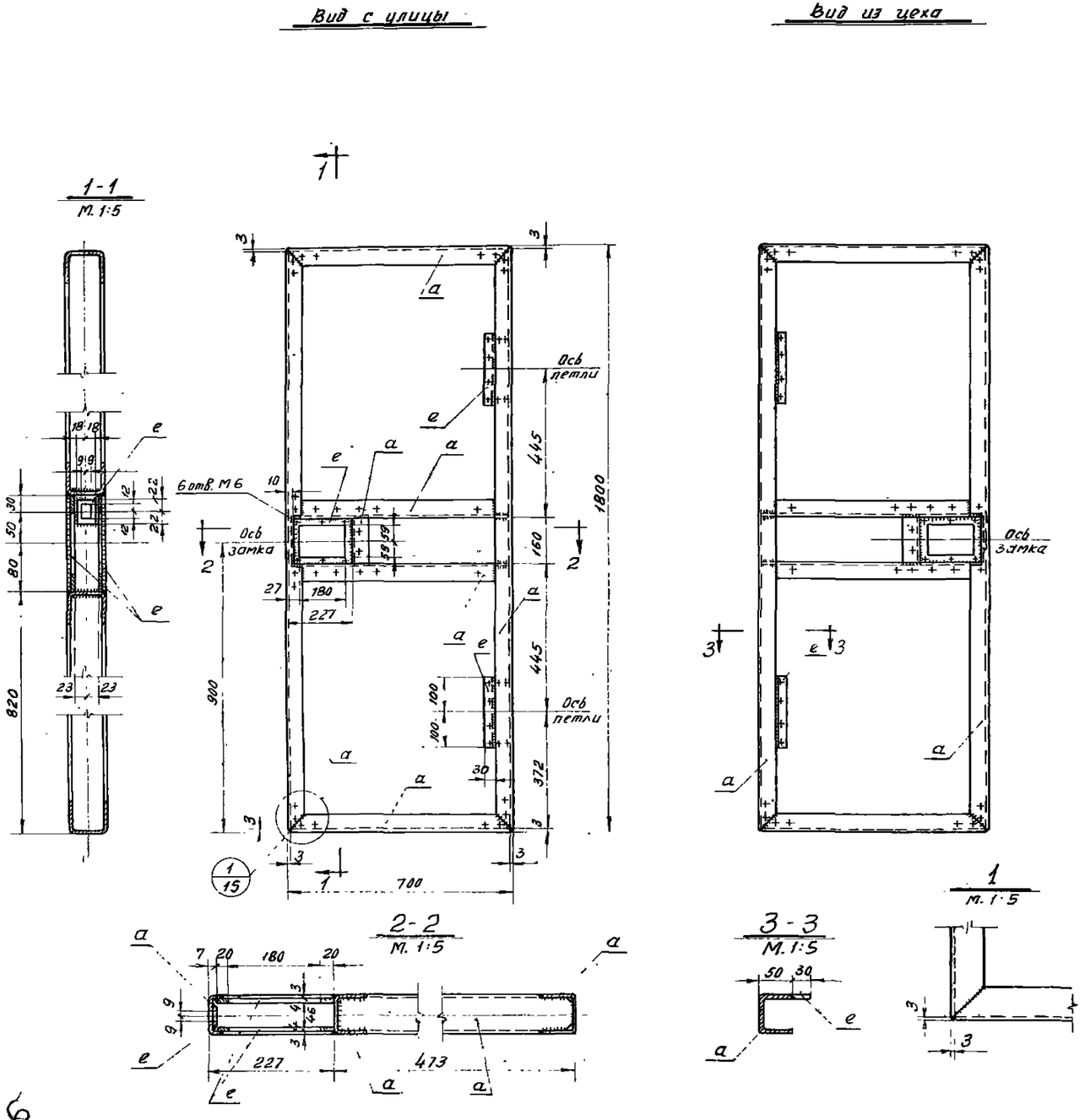

Примечания:

1. Общие требования даны в пояснительной записке альбома.
2. Сварку производить по контуру соединения деталей электродами типа Э 42 ГОСТ 9467-60. Толщина шва h=3 мм.
3. Неровности, наплывы - выступающие на поверхность в местах сварки - зачистить.

ТД 1966 г	Ворота промышленных зданий. Раздвижные однопольные и двухпольные размером 3,6×3,0 и 3,6×3,6 м	Серия 1435-3 Выпуск 2
	Полотна однопольных и двухпольных ворот. Рама калитки.	Лист 15

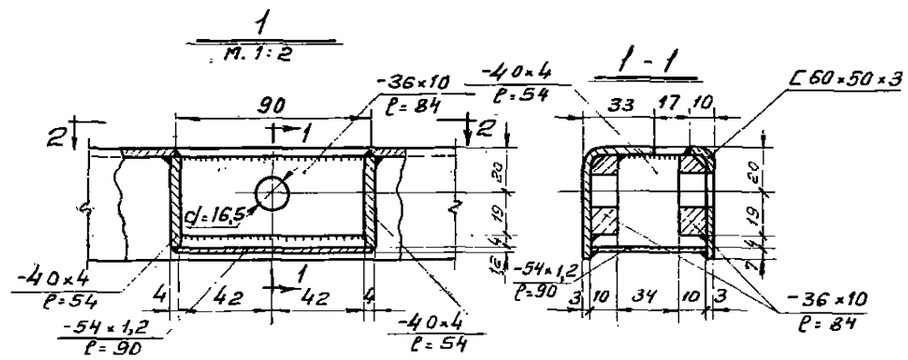

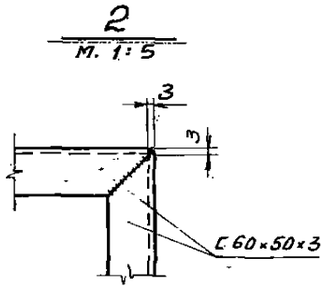

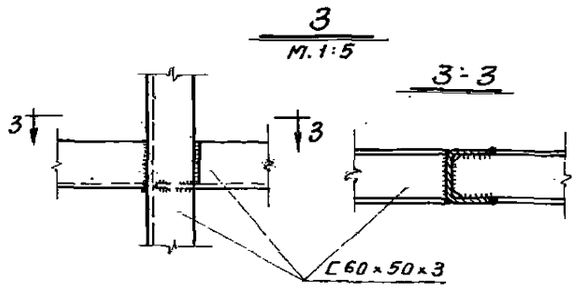

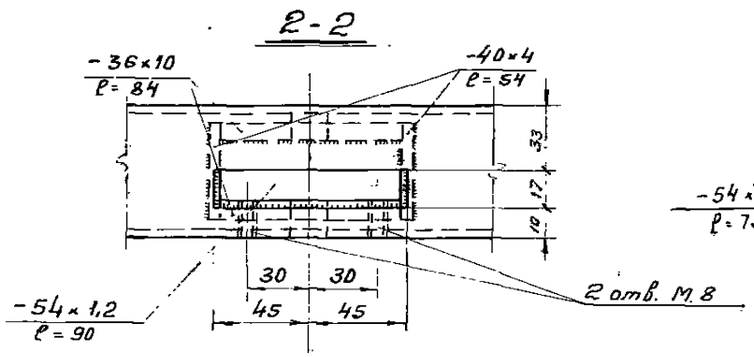

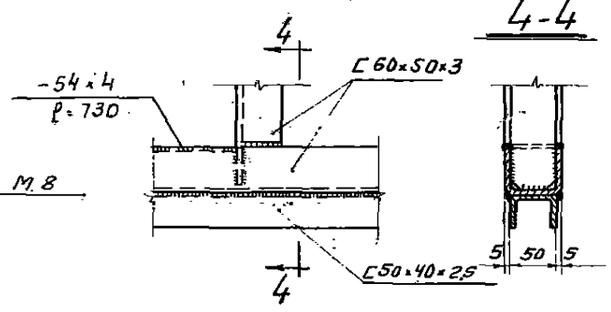

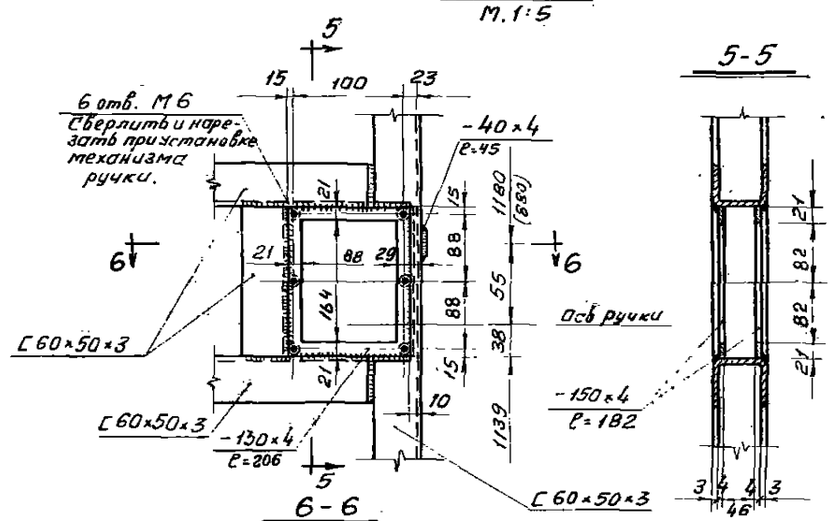

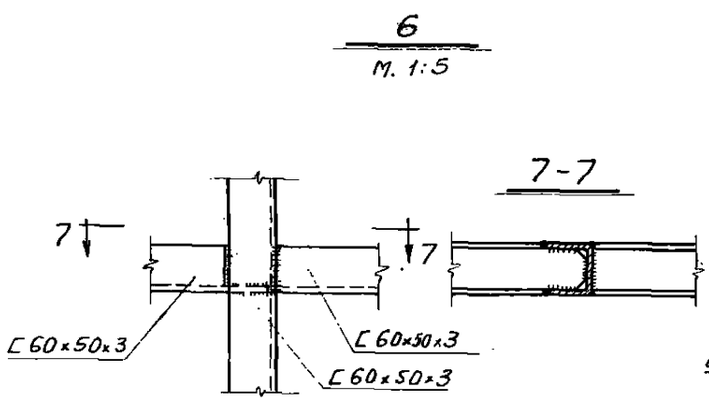

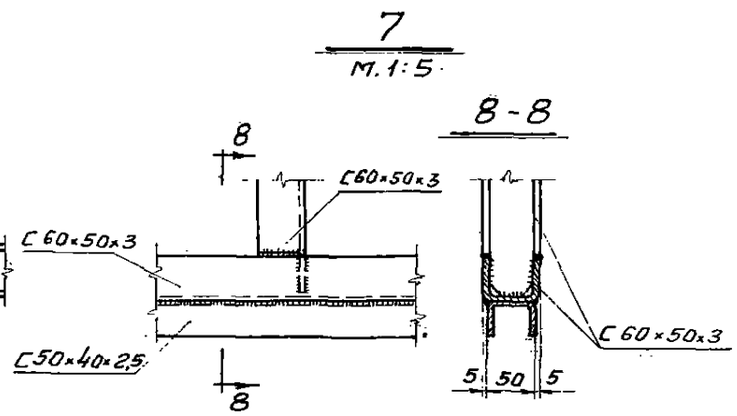

ТД 1966 г.	Ворота промышленных зданий раздвижные однопольные и двухпольные размером 3,6 × 3,0 и 3,6 × 3,6 м	Серия 1.436-3 Выпуск 2
	Полотна однопольных и двухпольных ворот Узлы рам.	лист 16

9685-02

Для однопольных ворот

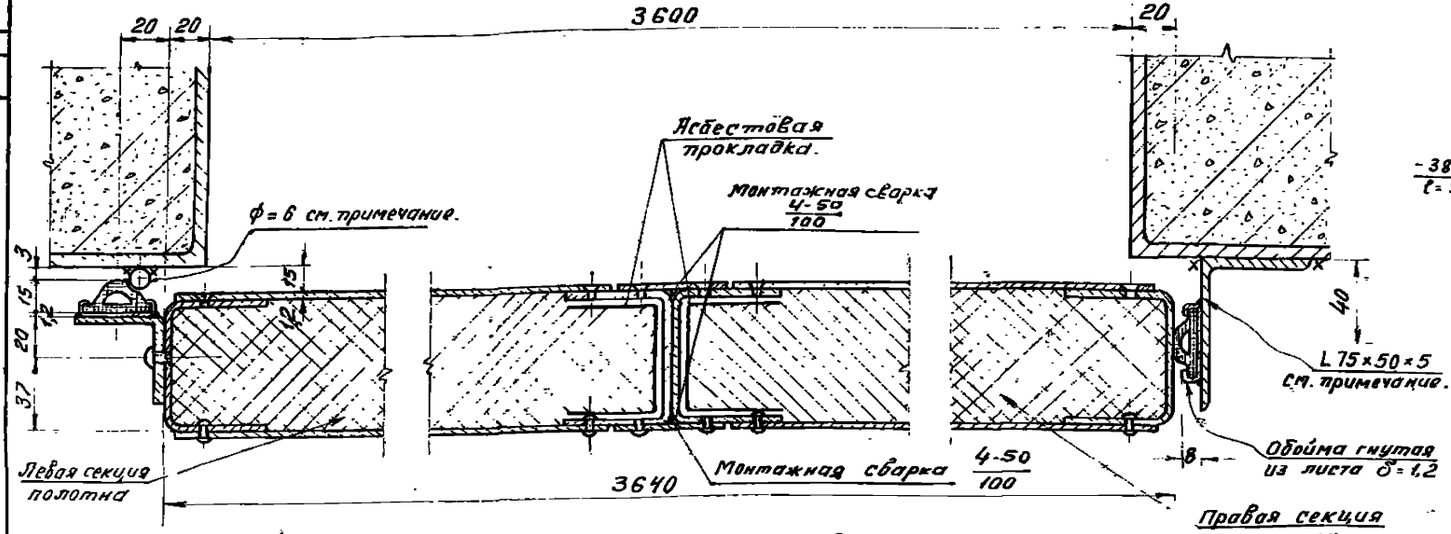

Для двухпольных ворот

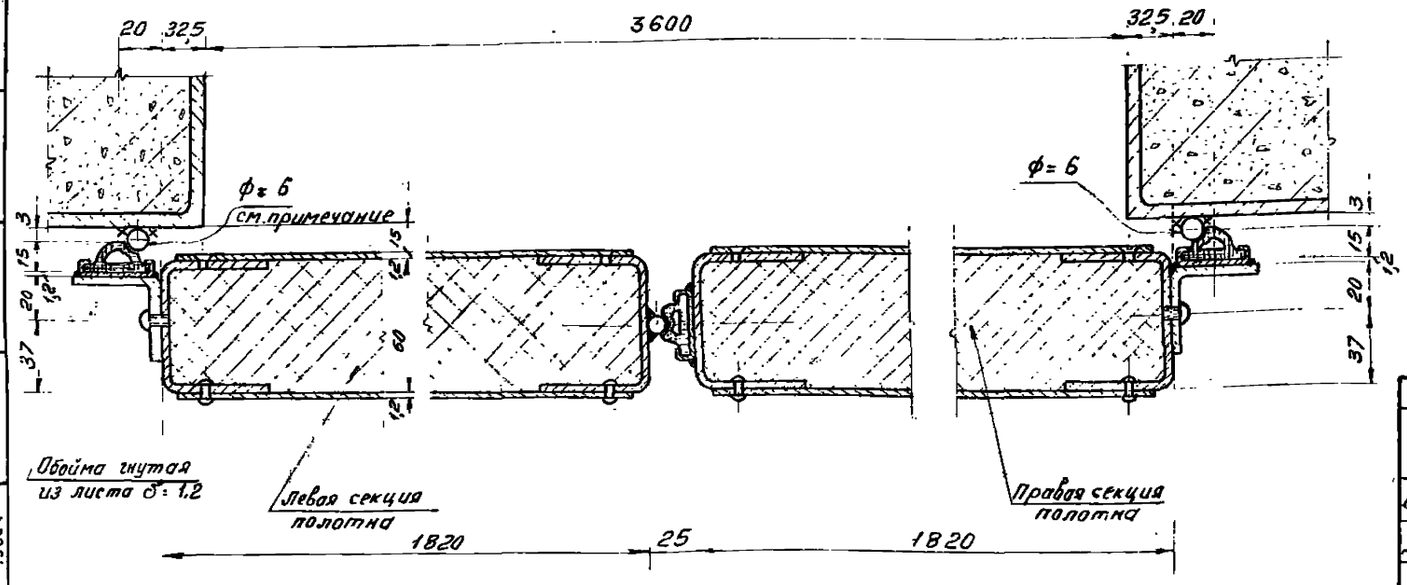

Ограждения над полотном ворот

Вид сверху.

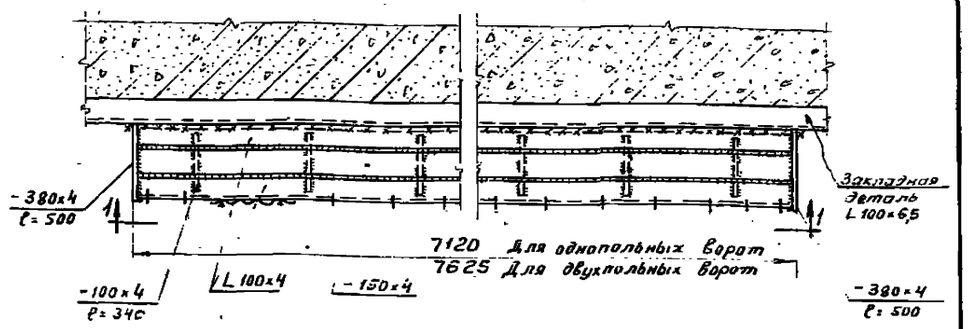

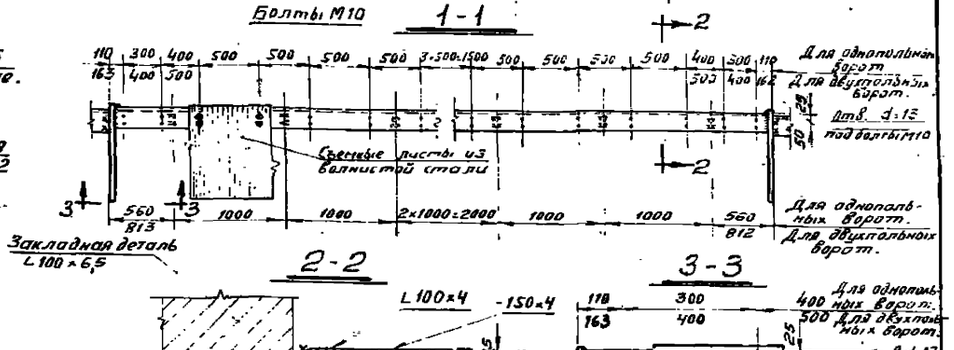

Спецификация стали

Тип ворот	Длина ограждения мм	Вес стали в кг¹)						Общий вес кг
		Уголок гнутый L 100×4 ГОСТ 8276-63	Полосовая сталь ГОСТ 103-57 -100×4	-150×4	-380×4	Волнистая листовая сталь ГОСТ 3685-47	Болты М 10×25	
Однопольные	7120	86,1	7,5	33,5	6,0	46,0	1,3	180,4
Двухпольные	7625	92,2	7,5	35,9	6,0	48,9	1,3	191,8

¹) Сталь марки ВК Ст.3кп для сборных конструкций по ГОСТ 380-60* с дополнительными гарантиями загиба в холодном состоянии согласно п. 19д, и предельного содержания химических элементов, согласно п.п. 15 и 16 ГОСТ 380-60*

Примечание:

1. Упоры из круглой стали ф=6 и L 75×50×5 приварить при монтаже, так что бы в закрытом положении ворот было обеспечено плотное прилегание резинового профиля по всей высоте полотна ворот.

ТД 1966 г.	Ворота промышленных зданий раздвижные однопольные и двухпольные размером 3,6×3,0 и 3,6×3,6 м.	Серия 1.435-3 Выпуск 2
	Полотна однопольных и двухпольных ворот. Узлы уплотнения зазоров и ограждения над воротами	Лист 17

9685-02 (19)

Инв. № | Взам. инв. № | Подпись и дата | Инв. № подл. | Подпись и дата | Инв. № подл.

Гип. Горбунов Д.Я. 1966 г.
Рук. гр. Сабадкин Р.Е.
Н. контр.
Ст. инж. пр-та
Гл. инж. пр-та

gost.e-ecolog.ru