Серия
37-66
Марка-лист
Инв. №
Т-12753

ГОСУДАРСТВЕННЫЙ КОМИТЕТ СОВЕТА МИНИСТРОВ СССР ПО ДЕЛАМ СТРОИТЕЛЬСТВА
/ГОССТРОЙ СССР/

ТИПОВЫЕ КОНСТРУКЦИИ И ДЕТАЛИ ЗДАНИЙ И СООРУЖЕНИЙ

Серия 1.435-3

ВОРОТА ПРОМЫШЛЕННЫХ ЗДАНИЙ

РАЗДВИЖНЫЕ ОДНОПОЛЬНЫЕ И ДВУХПОЛЬНЫЕ РАЗМЕРОМ 3,6 × 3,0 И 3,6 × 3,6 м

РАСПАШНЫЕ РАЗМЕРОМ 3,6 × 3,6 м

Выпуск 1

АРХИТЕКТУРНО-СТРОИТЕЛЬНАЯ ЧАСТЬ

РАБОЧИЕ ЧЕРТЕЖИ

РАЗРАБОТАНЫ
ЦНИИПРОМЗДАНИЙ

УТВЕРЖДЕНЫ И ВВЕДЕНЫ В ДЕЙСТВИЕ
с 1/IX-1969 г. ГОССТРОЕМ СССР
Постановление № 55 от 25/IV-1969 г.

ЦЕНТРАЛЬНЫЙ ИНСТИТУТ ТИПОВЫХ ПРОЕКТОВ
МОСКВА 1966

9685-0.1.2
gost.e-ecolog.ru

Введение

Настоящая работа „Ворота промышленных зданий 4 типоразмера" (Рабочие чертежи) выполнено в соответствии с планом типового проектирования на 1966г. (Общий раздел п. 4а) на основе технических решений, утвержденных Управлением типового проектирования Госстроя СССР 15 августа 1966г.
В состав работы входят следующие альбомы:

№№ п/п	Наименование альбома и тип ворот	Серия	Выпуск
1	2	3	4
1	Ворота промышленных зданий. Раздвижные однопольные и двухпольные размером 4,8×5,4. Архитектурно-строительная часть. Рабочие чертежи.	1.435-2	1
2	Ворота промышленных зданий. Раздвижные однопольные и двухпольные размером 4,8×5,4 м. Полотна ворот Рабочие чертежи км.	1.435-2	2
3	Ворота промышленных зданий. Раздвижные однопольные и двухпольные размером 4,8×5,4 м. Механизмы для открывания ворот Рабочие чертежи.	1.435-2	3
4	Ворота промышленных зданий. Раздвижные однопольные размером 4,8×5,4 м Электротехническая часть.	1.435-2	4
5	Ворота промышленных зданий. Раздвижные двухпольные размером 4,8×5,4 м. Электротехническая часть.	1.435-2	5
6	Ворота промышленных зданий Раздвижные однопольные и двухпольные размером 4,8×5,4 м Железобетонные конструкции обрамления ворот Рабочие чертежи.	1.435-2	6
7	Ворота промышленных зданий. Раздвижные однопольные и двухпольные размером 3,6×3,6 и 3,6×3,0 м. Архитектурно-строительная часть. Рабочие чертежи.	1.435-3	1
8	Ворота промышленных зданий. Раздвижные однопольные и двухпольные размером 3,6×3,6 и 3,6×3,0 м. Полотна ворот Рабочие чертежи км	1.435-3	2
9	Ворота промышленных зданий. Раздвижные однопольные и двухпольные размером 3,6×3,6 и 3,6×3,0 м. Механизмы для открывания ворот. Рабочие чертежи.	1.435-3	3
10	Ворота промышленных зданий. Раздвижные однопольные размером 3,6×3,6 и 3,6×3,0 м. Электротехническая часть	1.435-3	4
11	Ворота промышленных зданий. Раздвижные двухпольные размером 3,6×3,6 и 3,6×3,0 м. Электротехническая часть.	1.435-3	5
12	Ворота промышленных зданий. Раздвижные однопольные и двухпольные размером 3,6×3,6 и 3,6×3,0 м Железобетонные конструкции обрамления ворот Рабочие чертежи.	1.435-3	6
13	Ворота промышленных зданий. Распашные размером 3,6×3,6 м Полотна ворот Рабочие чертежи км	1.435-3	7
14	Ворота промышленных зданий. Воздушные и воздушно-тепловые завесы для ворот размером 3,6×3,6; 3,6×3,6 и 4,8×5,4 м. с центробежными вентиляторами.	1.435-5	—

Раздвижные ворота размером 4,8×5,4 м предназначены для пропуска железнодорожного транспорта. Раздвижные ворота размером 3,6×3,6 м и 3,6×3,0 м предназначены для пропуска автомобильного транспорта.
Распашные ворота предназначены для целей эвакуации.
Размеры проемов ворот увязаны с размерами сборных элементов панельных стен.
Железобетонные элементы обрамления ворот разработаны, как для раздвижных и распашных ворот, так и для ворот других типов: шторных, подъемных, подъемно-поворотных и подъемно-секционных.
Полотна этих типов ворот даны в следующих сериях:

шторные	ПР-05-57	Рабочие чертежи
подъемные	ПР-05-55	Рабочие чертежи
подъемно-секционные	ПР-05-57	Рабочие чертежи
подъемно-поворотные		Технические решения

Разработанные типы воздушных и воздушно-тепловых завес могут быть применены в воротах любых типов.
Ворота запроектированные в данной работе могут применяться в I-IV географических районах СССР.
Для приемного контура датчика автоматического открывания ворот разработано специальное основание, приведенное на листе 6.

ТД 1966г.	Ворота промышленных зданий Раздвижные и распашные размером 3,6×3,6 и 3,6×3,0 м Архитектурно-строительная часть.
	Пояснительная записка

...фр
37-66
...ка лист
стр. 2
...в. №
-12754
Ст. инженер Костанян
Дата выпуска декабрь 1966г.

Содержание

№ листа	Наименование	№ стр.
	Пояснительная записка	2-3
1	Маркировочные схемы архитектурно-монтажных деталей для распашных ворот, разм. 3,6×3,6 м.	4
2	Маркировочные схемы архитектурно-монтажных деталей для автомобильных раздвижных ворот, разм. 3,6×3,6 м.	5
3	Маркировочные схемы архитектурно-монтажных деталей для автомобильных раздвижных ворот, разм. 3,6×3,0 м	6
4	Архитектурно-монтажные детали 1-13	7
5	Архитектурно-строительные детали 14-24	8
6	Основания для приемного контура раздвижных ворот	9

Пояснительная записка.

1. Настоящий выпуск содержит архитектурно-монтажные и архитектурно-строительные детали и схемы для их маркировки в автомобильных раздвижных воротах размером 3,6×3,6 и 3,6×3,0 м; в распашных воротах размером - 3,6×3,6 для зданий промышленных предприятий.
2. При шаге колонн 12 м в обрамлении должен приняться ригель длиной 12 м в этом случае участок стены над воротами можен быть заполнен остеклением высотой не более 5 м или панелями. Кирпичное заполнение при риголе ℓ=12 м не допускается.
3. При шаге колонн 6 м должен быть применен ригель длиной 6 м. При этом высота остекления не должна быть более 10 м. Допускается заполнение участка стен над воротами кирпичом или панелями. При кирпичном заполнении участка стены над воротами ригель ℓ=6 м и отсутствии проемов высота стены над ригелем при толщине стены 380 мм не должна превышать 18 м
4. Устройства простенка по оси проема ворот может допущено только после проверки прочности ригеля соответствующим расчетам.
5. Ветровая нагрузка действующая на полотно ворот передается через ригель на колонны или стойки фахверка.
6. Ригель ℓ=12 м на вертикальную нагрузку работает по многопролетной схеме.
7. Элементы крепления рамы ворот к каркасу здания и к панелям взяты из серии ст-02-31 вып. в соответствующей маркировкой.
8. Элементы крепления, замаркированные индексом МС, даны в 6 выпуске настоящей серии.
9. Монтаж элементов надо производить таким образом, чтобы для ворот распашных и раздвижных, наружная вертикальная поверхность, а для прочих типов ворот-внутренняя поверхность должна быть равной и иметь отклонение от вертикального положения 3 мм.
10. Правильность положения закладных элементов в обрамлении и надежность их крепления проверяется перед установкой.
11. Монтаж должен производиться в соответствии с "Инструкцией по монтажу сборных железобетонных конструкций и сооружений" (СНЭ 19-65)
12. Монтаж направляющего рельса при раздвижных воротах, необходимо производить после передачи на ригель постоянной нагрузки чтобы исключить деформации ригеля, которые могут нарушить горизонтальность направляющего рельса.
13. Фундаменты нижней направляющей полотен ворот устраивается по месту, но с таким условием, чтобы обеспечить независимость деформаций этого фундамента (в пределах проема) от деформации каркаса здания.

ТД 1966	Ворота промышленных зданий. Раздвижные и распашные размером 3,6×3,0 и 3,6×3,0 м. Архитектурно-строительная часть	1 435-3 Вып. 1	
	Пояснительная записка	Стр.	3

9685-01 И

Инв. отдела | Гл. инж. пр. | Ст. инженер | Дата выпуска декабрь 1966 г. | Подпись | Арх. | Барк. | Костинян

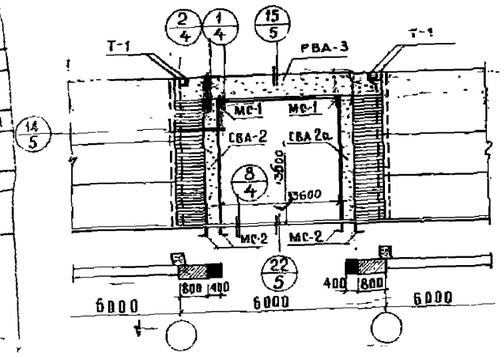

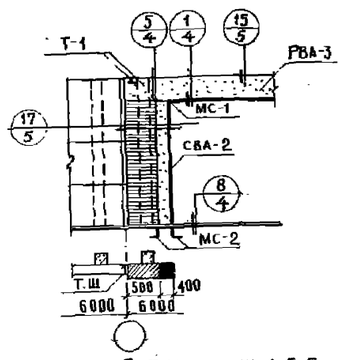

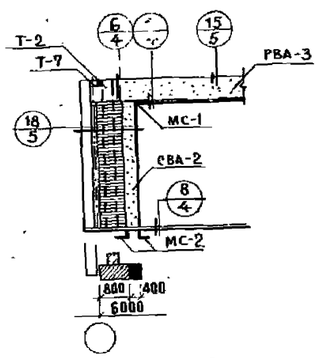

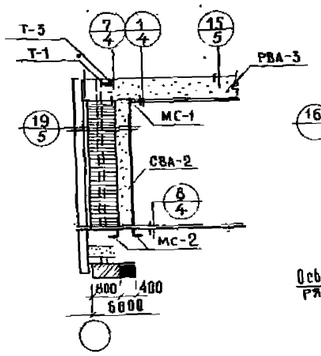

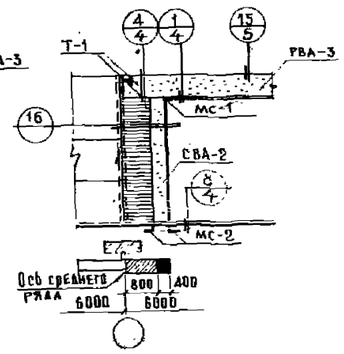

При шаге колонн 6 м.

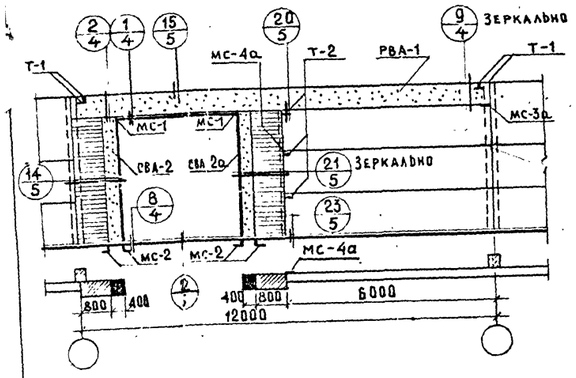

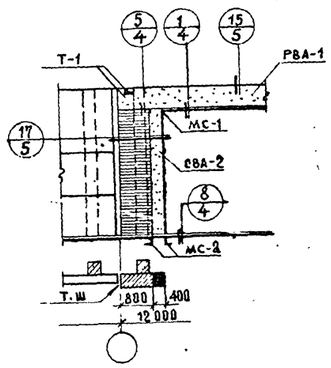

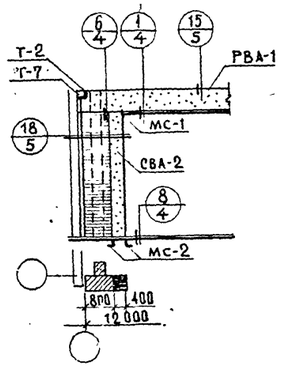

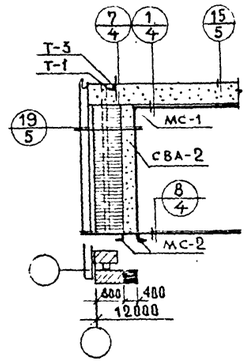

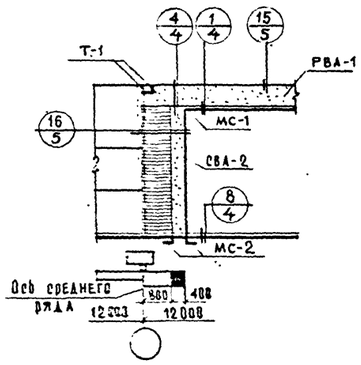

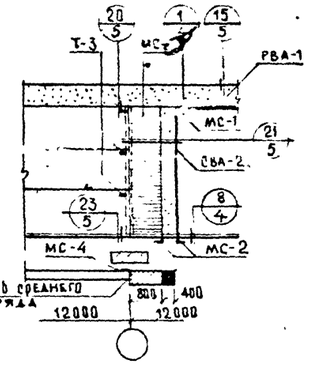

При шаге колонн 12 м.

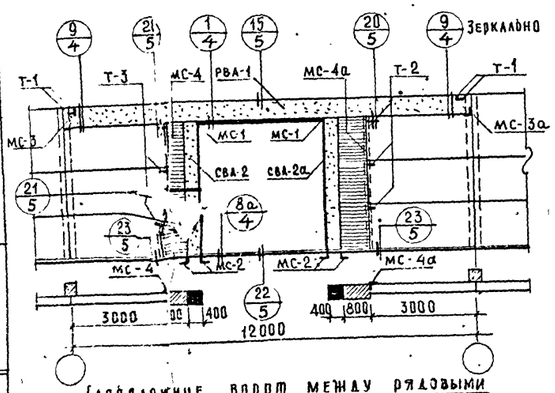

Расположение ворот между рядовыми колоннами продольной и торцевой стены

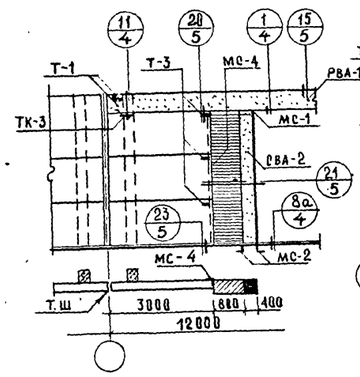

У поперечного т.ш.

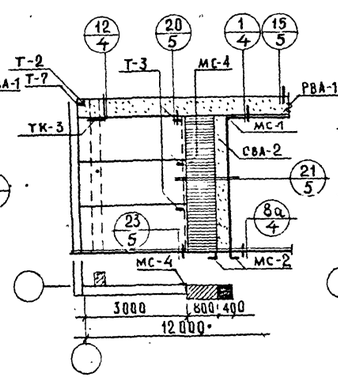

В углу здания по продольной стене

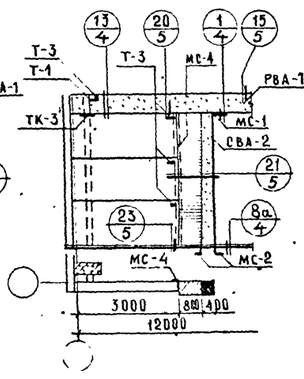

В углу здания по торцевой стене

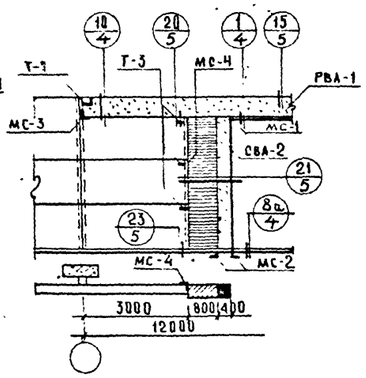

У оси колонны среднего ряда

При шаге колонн 12 м.

Примечания:
1. Элементы крепления - замаркированные индексом Т и опорные консоли ТК приняты по серии СТ-02-31 вып. 6; элементы с индексом МС см. лист 7 настоящей серии
2. Схемы для ворот при шаге колонн 12м с применением панелей длиной 5,0 м. даны применительно к панельным стенам толщиной 300-500 мм, при стенах меньшей толщины следует применять кирпичную кладку

ГД 966	Ворота промышленных зданий. Раздвижные и распашные размером 3,6 × 3,6 и 3,6 × 3,0 м. Архитектурно-строительная часть	1.460.2-16	
	Маршрутные схемы. Архитектурно-монтажный чертеж для распашных ворот размером 3,6 × 3,6 м	АМС	

Главный инженер проекта Козлова
Гл. архитектор проекта Ариф
Гл. инженер Барко
Дата выпуска декабрь 1986 г.

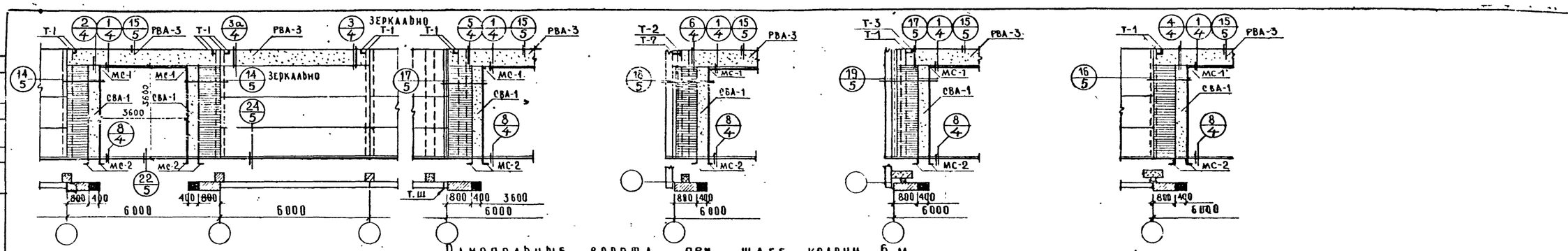

Однопольные ворота при шаге колонн 6 м.

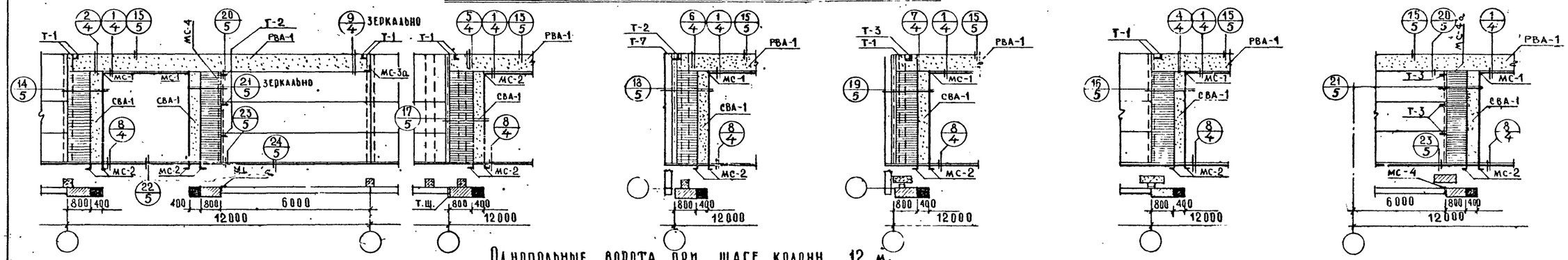

Однопольные ворота при шаге колонн 12 м.

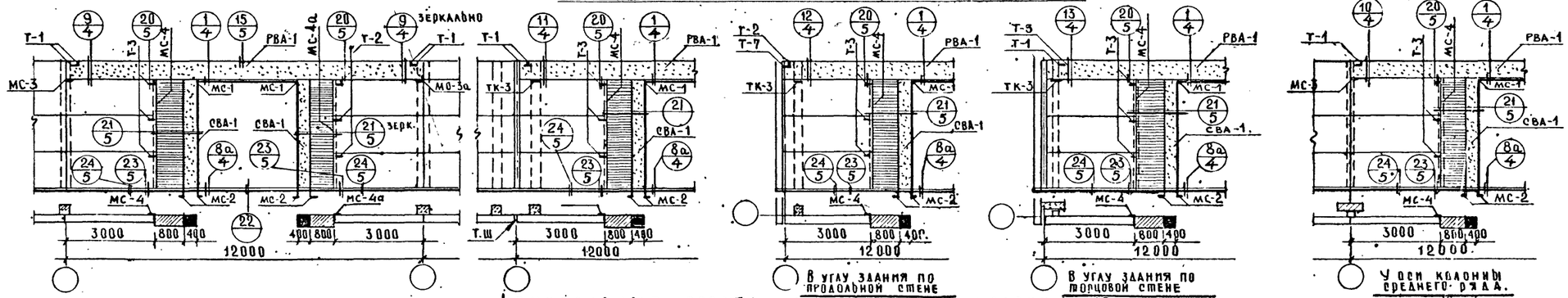

Двухпольные ворота при шаге колонн 12 м.

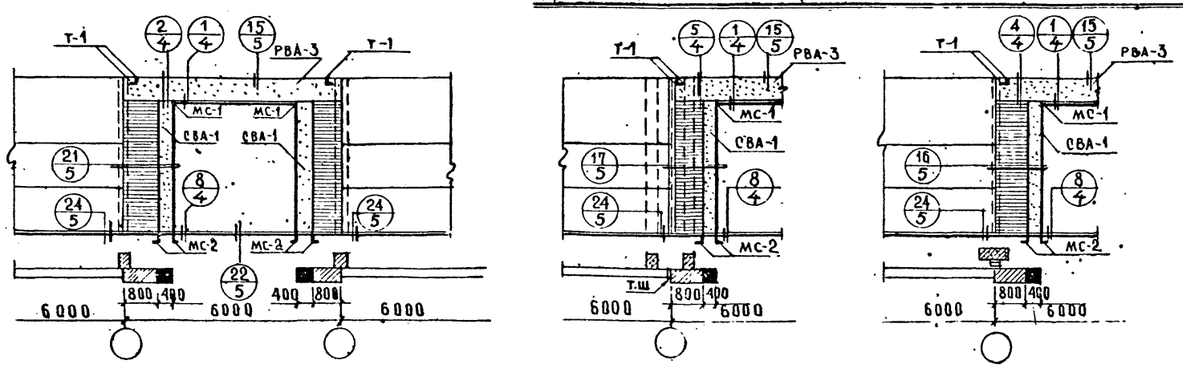

Расположение ворот между рядовыми колоннами продольной или торцевой стены

У поперечного Т.ш.

У оси колонны среднего ряда

Двухпольные ворота при шаге колонн 6 м.

Примечания:
1. Элементы крепления замаркированные индексом Т и опорные консоли ТК, приняты по серии СТ-02-31 вып. 6, элементы с индексом МС см. лист 7 настоящей серии. Вып. 6.
2. Схемы для двухпольных ворот при шаге колонн 12 м даны применительно к панельным стенам толщиной 300-500 мм. При стенах меньшей толщины. Вместо панелей длиной 3,0 м. следует применить кирпичную кладку.

ТД 1966г	Ворота промышленных зданий. Раздвижные и распашные размером 3.6×3.6 и 3.6×3.0 м. Архитектурно-строительная часть	1.435-3 вып.1	
	Маркировочные схемы архитектурно-монтажных деталей для автомобильных раздвижных ворот размером 3.6×3.6 м.	Лист 1	2

Выпуска: Декабрь 1966г.

ШИФР 737-66 | МАРКА-ЛИСТ 3 | ИНВ. № Т-12758

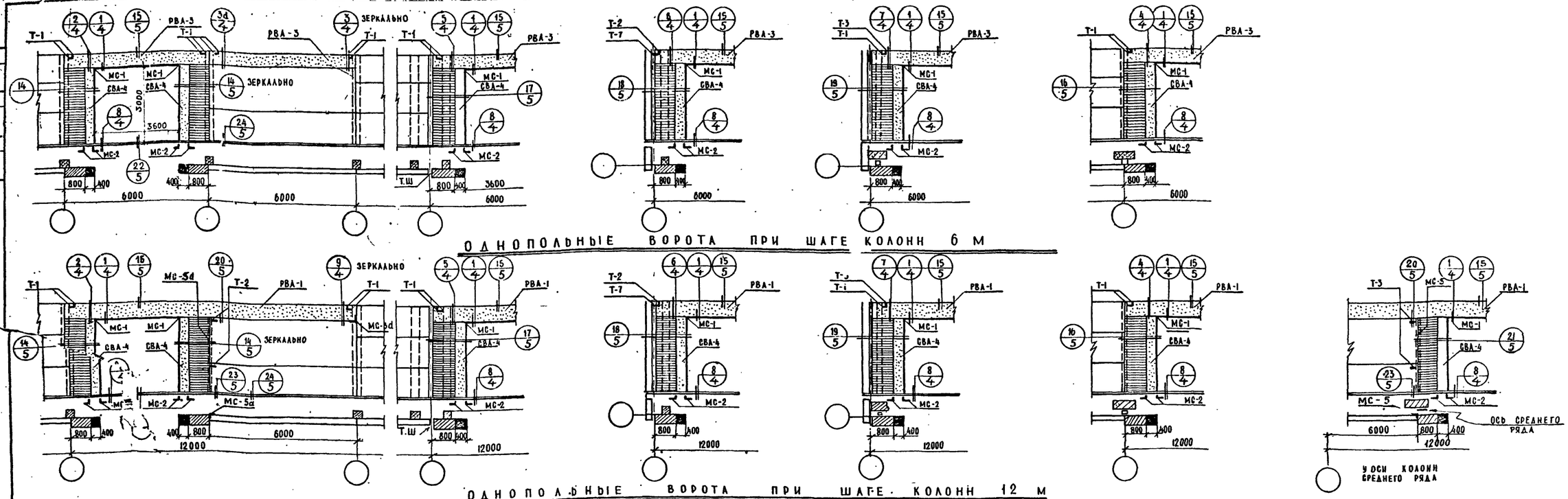

Примечания:

1. Элементы крепления, замаркированные индексом Т и опорные консоли ТК приняты по серии СТ-02-34. вып.6; элементы с индексом МС см. лист 7 настоящей серии.
2. Схемы для двухпольных ворот при шаге колонн 12м даны применительно к панельным стенам толщиной 300-500мм, при стенах меньшей толщины, вместо панелей длиной 3,0м следует применить кирпичную кладку.

ГИП	Осипов		
Гл. инж. проекта	Козлова		
Гл. арх. проекта	Кац		
Инженер	Ахмадов		
Дата	1986		
Ст. техник	Ким		
Добровольский	Арих		
Бирко			
Костанян			

Ворота промышленных зданий раздвижные и распашные размером 3,0 × 3,6 и 3,6 × 3,0м. Архитектурно-строительная часть. Маркировочные схемы архитектурно-монтажных элементов для автомобильных ворот размером 3,0 × 3,6м

1.435-3 вып. 1

Лист 3

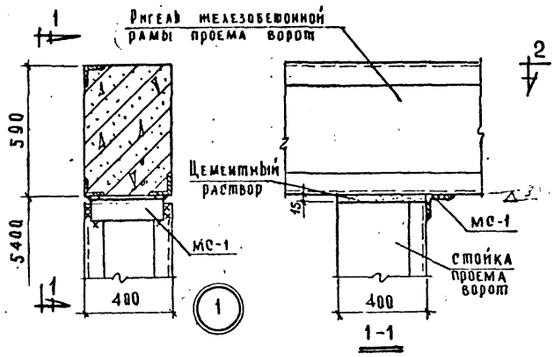

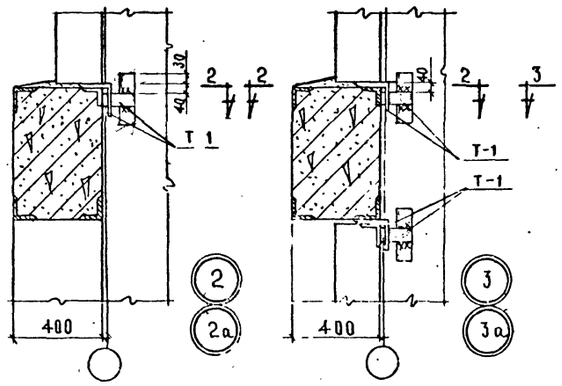

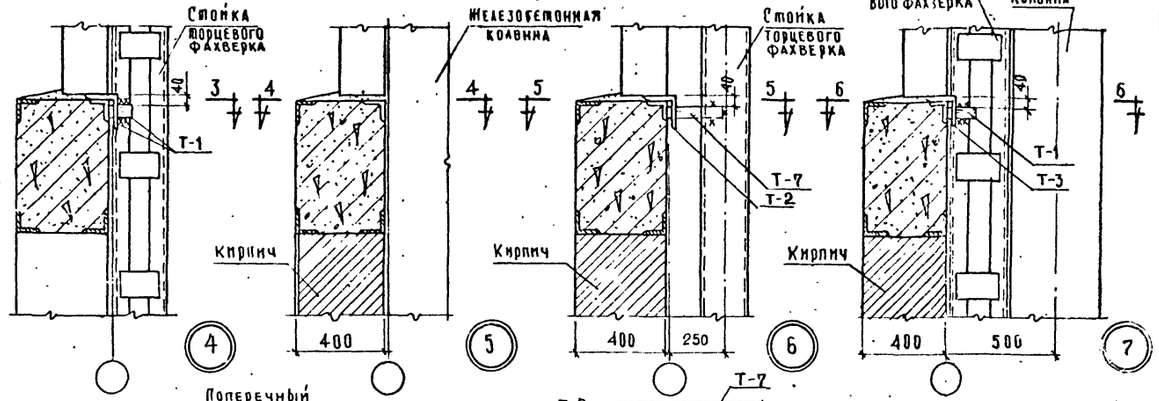

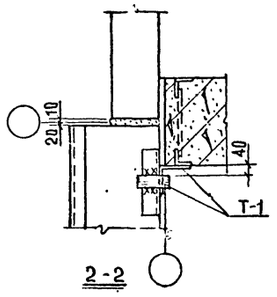

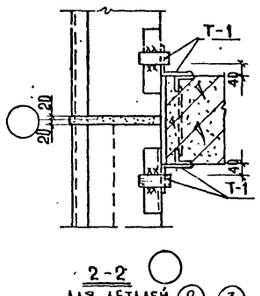

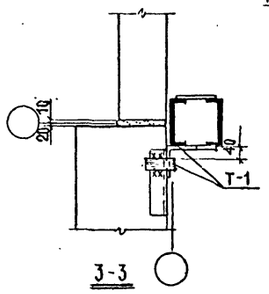

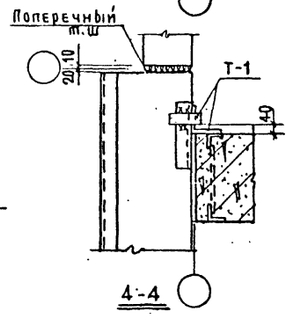

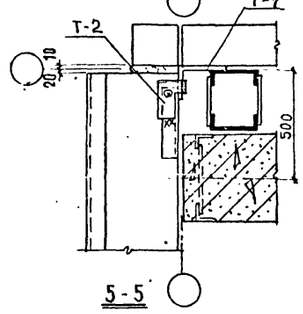

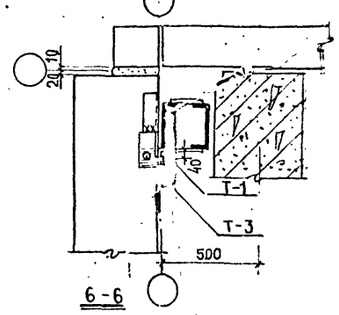

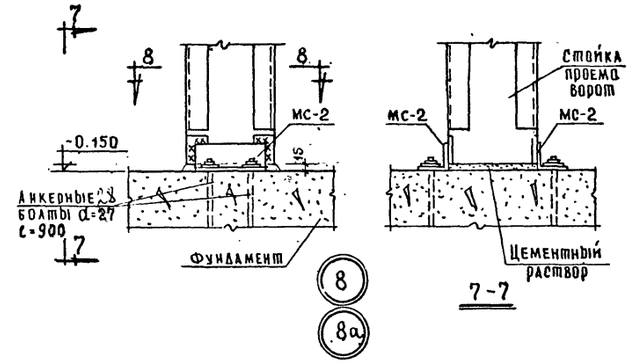

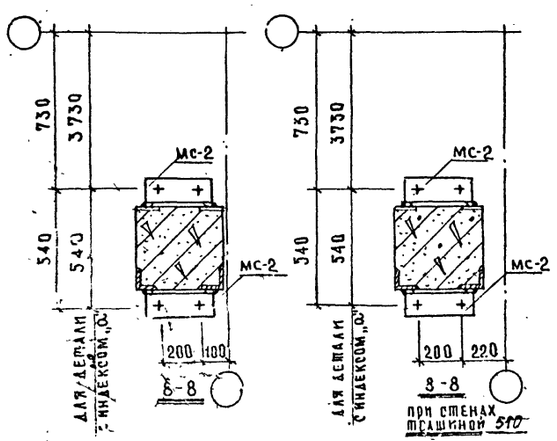

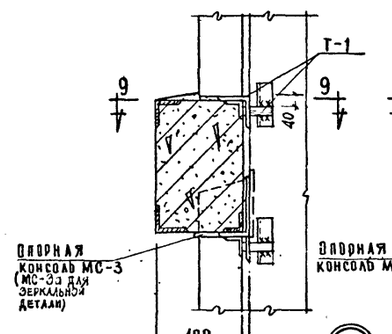

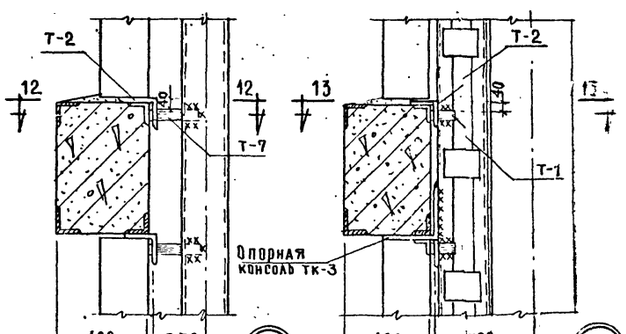

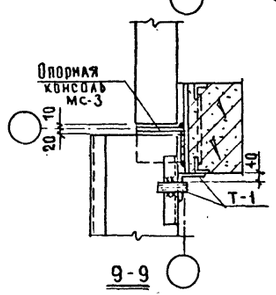

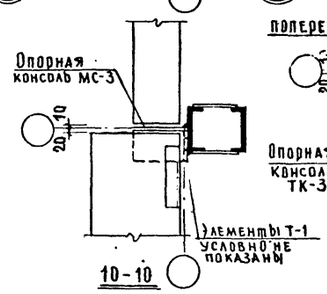

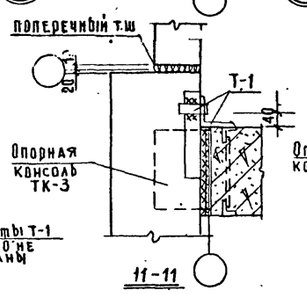

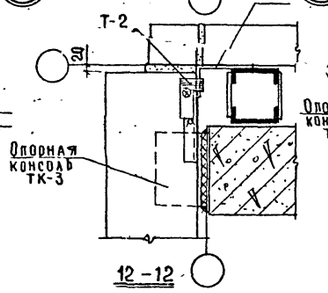

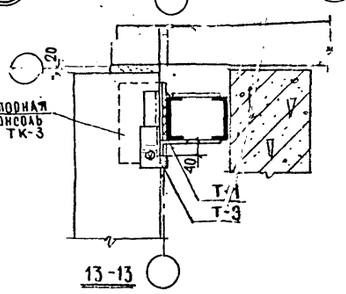

Примечание: Монтажные швы приняты $h_ш$ - 6мм

ТД 1966г.	Ворота промышленных зданий. Раздвижные и распашные размером 3.6 х 3.6 и 3.6 х 3.0м. Архитектурно-строительная часть	1.435-3 вып.1
	Архитектурно-монтажные детали 1-13	Лист 4

ШИФР 737-66
МАРКА-ЛИСТ 5
ИНВ. № Т-12760

Деталь крепления стенового панели
Колонна
Анкер ⌀10
Стеновые панели
Кирпич М-75 на растворе М-25
120-300
Цементный раствор
10 10 20
12000 6000 800 400 3600

14

Стойка железобетонной рамы проема ворот
Стеновые панели
Кирпич
510
10 10 20
6000 800 400 3600

14а

Кирпич М-75 на растворе М-25
510 380 250
На проекту 800 400 3600

14б

Деревянные оконные панели
Просмоленная пакля
18 10 20
12000 6000 800 400 3600

14в

Стальные оконные панели
Минеральная вата
15 10 20
12000 6000 800 400 3600

14г

Стеновые панели
Мастика изол
Оцинкованная сталь
120-300
Цементн. раствор
15

15

20 300
Стеновая панель

15а

Колонна среднего ряда
Стойка торцевого фахверка
Стойка железобетонной рамы проема ворот
500
10 10 20
800 400 3600

16

500
Анкер ⌀10
Поперечный ш.е
800 400 3600
Кирпич М-75 на растворе М-25

17

500
Стойка торцевого фахверка
750
800 400 3600

18

Стойка торцевого фахверка
500
800 400 3600

19

Кирпич М-75 на растворе М-25
Оцинкованная сталь
250 380

15б

20 510
Кирпич М-75 на растворе М-25
15 15 40 45 120

15в

1 1
МС-4 МС-5

1-1

Т-3
МС-4 МС-5
6000 3000 800 400

21

3 3
45 65
Полотно ворот
Асфальтовое покрытие Бетон М-100
Узел „А"
Стойка рамы ворот
±0.000 ур. гр
Р-15
13
Труба для обогрева направляющего рельса
150 150

20

22

4 4
Стойка рамы ворот
±0.000 ур. гр
Р-15

3-3

100
Швеллер 50×40×25
20
±0.000
-0.04
-0.06
Направляющий рельс Р-15
Труба для обогрева направляющего рельса d по проекту
50

Узел „А"

Деревянные оконные панели
Цем. раствор
Просмоленная пакля
Оцинков. сталь
20 30

15г

Стальные оконные панели
Дер. брусья

15д

2 2
МС-4 МС-5
Анкерный болт d=27; ℓ=900
Анкерные болты d=27; ℓ=900
Фундамент
50
70 60
3000 6000

23

65
Р-15
Асфальтовое покрытие 25
Бетон М-100

24

4-4

Примечание:
Сварные швы приняты k_w = 6мм

ТД 1966 г.	Ворота промышленных зданий. Раздвижные и распашные размером 3,6×3,6 м 3,6×3,0 м. Архитектурно-строительная часть	1.435-3 Вып. 1	
	Архитектурно-строительные детали. 14-24	Лист	5

Гл. инженер Козлова
Гл. архитектор Добромыслов
Ст. техник Гарт
Архитектор Арих
Конструктор Барко
Дата выпуска: Косманян 1966 г.

9685-01 5

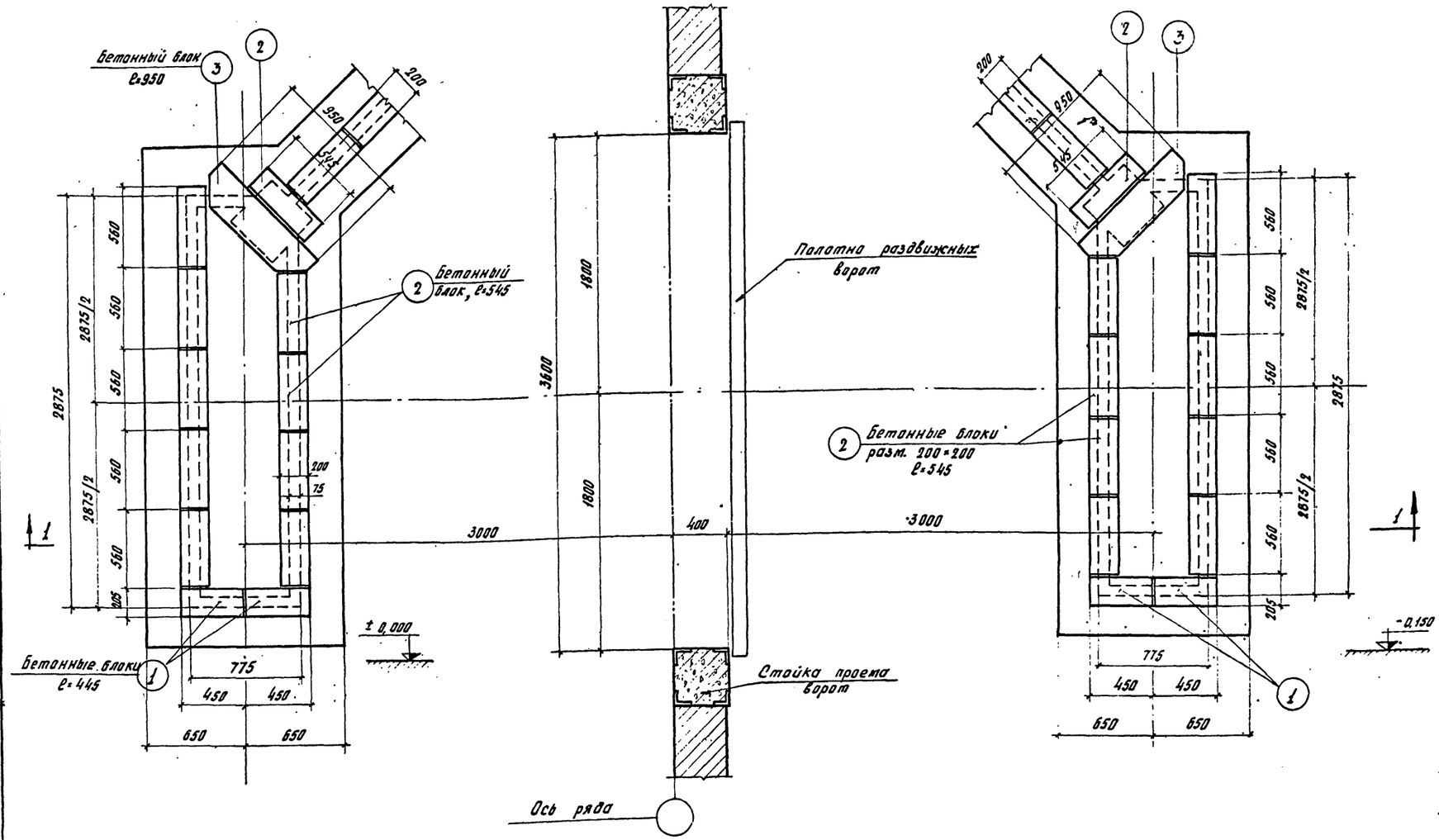

Спецификация бетонных блоков перекрытия каналов для контура

№ блока	Эскиз блока	Размеры блока мм: Длина e	Ширина в	Высота h	Объем бетона на 1 блок м³	Вес 1 блока кг.	Колич. блоков на 2 основ. шт.
1	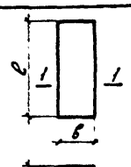	445	200	200	0,018	43,3	4
2	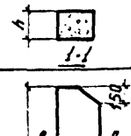	545			0,022	52,8	20
3		950	350		0,066	158,0	2

Примечания:

1. Бетонные блоки (поз. 1,2 и 3) перекрытия лотков изготавливаются из бетона марки 300.
2. В плане основания для приемного контура, пол и отмостка условно не показаны.

Основания для приемного контура

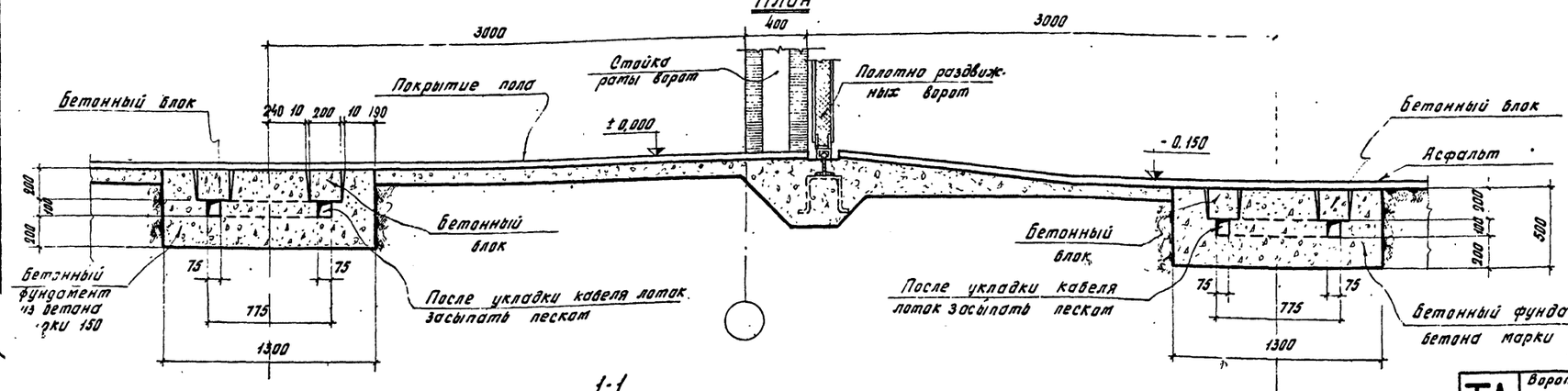

ТД 1966г.	Ворота промышленных зданий. Раздвижные и распашные размером 3,6×3,6 и 3,0 м. Архитектурно - строительная часть.	1.435-3 Вып. 1
	Основания для приемного контура раздвижных ворот.	Лист 6

gost.e-ecolog.ru