ТИПОВЫЕ КОНСТРУКЦИИ, ИЗДЕЛИЯ

И УЗЛЫ ЗДАНИЙ И СООРУЖЕНИЙ

СЕРИЯ 1.431-18С

ПЕРЕГОРОДКИ

МНОГОЭТАЖНЫХ ЗДАНИЙ

С КАРКАСОМ ПО СЕРИИ ИИС-04

ВЫПУСК 1

МОНТАЖНЫЕ УЗЛЫ И СОЕДИНИТЕЛЬНЫЕ ИЗДЕЛИЯ

РАБОЧИЕ ЧЕРТЕЖИ

15401
ЦЕНА 0-33

gost.e-ecolog.ru

ТИПОВЫЕ КОНСТРУКЦИИ, ИЗДЕЛИЯ

И УЗЛЫ ЗДАНИЙ И СООРУЖЕНИЙ

СЕРИЯ 1.431-18С

ПЕРЕГОРОДКИ

МНОГОЭТАЖНЫХ ЗДАНИЙ

С КАРКАСОМ ПО СЕРИИ ИИС-04

ВЫПУСК 1

МОНТАЖНЫЕ УЗЛЫ И СОЕДИНИТЕЛЬНЫЕ ИЗДЕЛИЯ

РАБОЧИЕ ЧЕРТЕЖИ

РАЗРАБОТАНЫ ИНСТИТУТАМИ:

ХАРЬКОВСКИЙ ПРОМСТРОЙНИИПРОЕКТ

ГЛАВНЫЙ ИНЖЕНЕР ИНСТИТУТА ДОВГИЙ

ГЛАВНЫЙ ИНЖЕНЕР ПРОЕКТА МОНИН

ЦНИИПРОМЗДАНИЙ

ЗАМ ДИРЕКТОРА ИНСТИТУТА КУТУХТИН

ГЛ. ИНЖ ПРОЕКТА КЛЕБАНОВ

УТВЕРЖДЕНЫ

И ВВЕДЕНЫ В ДЕЙСТВИЕ

ГОССТРОЕМ СССР

ПОСТАНОВЛЕНИЕ

№ 147 от 28.07.78 г.

ВВЕДЕНЫ В ДЕЙСТВИЕ

С 1.01.79 г.

Содержание

	Лист	Стр.
Пояснительная записка	1÷7	3÷9
Узлы 1, 1г, 2, 2г	8	10
Узлы 3, 4	9	11
Узлы 3г, 4г	10	12
Узел 5	11	13
Узел 5г	12	14
Узлы 6, 6г	13	15
Узел 7	14	16
Узел 7г	15	17
Узел 8	16	18
Узел 8г	17	19
Соединительные изделия МС-21÷МС-27	18	20

Согласовано с Техотделом (Гл. конструктор [illegible] Колотинченко)

Гл. конструктор Коротецкий

Дата выпуска декабрь 1976 г.

Проверил Чепелева

ТК 1976

Содержание

Серия 1.431-18С

Выпуск 1

Лист

Пояснительная записка.

1. В настоящей серии приведены монтажные узлы и дополнительные соединительные изделия перегородок многоэтажных зданий с каркасом по серии ИИС-04, возводимых в районах с сейсмичностью 7, 8 и 9 баллов. Монтажные узлы разработаны с учетом требований СН и П II-А.12-69* "Строительство в сейсмических районах. Нормы проектирования."

Серия предусматривает применение типовых панелей и соединительных изделий серии 1.431-15 для строительства в сейсмических районах. Область применения панелей указана в таблице.

Тип панели	Сейсмичность в баллах		
	7	8	9
Панели гипсобетонные	+	+	—
Панели из легкого бетона	+	+	+
Панели из ячеистого бетона	+	+	+
Панели из тяжелого бетона	+	+	—

Инв. № подл. | Подпись и дата | Взам. инв. №

Настоящая серия используется совместно с выпусками 0, 2, 3, 4 серии 1.431-15, которыми следует пользоваться с учетом изменений и дополнений, указанных в данной серии.

В связи с тем, что стальные соединительные изделия частично использованы из серии 1.431-15, маркировка соединительных изделий, разработанных в настоящей серии, продолжает нумерацию изделий серии 1.431-5

2. Типовые панели перегородок серии 1.431-15 и узлы их крепления проверены расчетом на действие сейсмических нагрузок в соответствии со СНиП II-А. 12-69* при значении произведения коэффициентов $\beta_1 \eta$ равного 2.

В случае, если в конкретном проекте произведение $\beta_1 \eta > 2$, необходимо дополнительно выполнить проверочный расчет конструкции на действие сейсмических нагрузок.

3. Установку панелей перегородок производить до монтажа конструкций вышележащих перекрытий.

4. Установка панелей перегородок в створе колонн здания предусмотрена с креплением непосредственно к колоннам

без временных закреплений. Снятие строповки производить только после приварки соединительных изделий во всех узлах крепления панелей.

5. При монтаже панелей перегородок, прикрепляемых к колоннам до монтажа наружных стен, предусматривать временное крепление верха панелей перегородок из плоскости через 1/2 пролета по длине, кроме панелей длиной 3.0 м и менее.

6. При установке панелей перегородок не в створе колонн здания, они должны быть временно закреплены к ранее смонтированным строительным конструкциям при помощи инвентарных приспособлений, которые могут быть удалены только после выполнения стационарных креплений.

Конструкции инвентарных приспособлений разрабатываются строительными организациями с учетом требований изложенных в п. 11.

7. Строповку панелей производить только

при помощи траверсы, обеспечивающей вертикальное направление подъемного усилия во всех точках строповки.

8. При установке панелей с дверным проемом после закрепления ее в проектное положение, участок панели сечением 50×80 мм (50×100 мм) для железобетонной панели и 60×80 мм (60×100 мм) для гипсобетонной панели должен быть частично или полностью удален, если он мешает установке дверной коробки или устройству пола.

9. Пристрелку стальных пластин к колоннам и ригелям (узлы 3, 3г, 4, 4г) производить монтажным поршневым пистолетом ПЦ52-1 в соответствии с требованиями инструкции по его эксплуатации.

Места забивки дюбелей в конкретном проекте следует уточнить во избежание повреждения рабочей арматуры железобетонных элементов.

10. Крепление стальных пластин к плитам

вышележащего перекрытия производить при помощи шурупов, ввинчиваемых в пластмассовые гильзы, устанавливаемые в просверленные отверстия. Если в месте сверления отверстия окажется стержень рабочей арматуры плиты, сверление необходимо прекратить, а отверстие высверлить в непосредственной близости, но без нарушения рабочей арматуры.

11. Для выполнения крепления панелей по узлу 5 (5г) инвентарное приспособление для временного крепления панелей должно допускать отклонение верха панели перегородки на 15-20 см для возможности сверления в плите перекрытия отверстий по оси перегородки и установки необходимых монтажных изделий. После крепления этих изделий к плитам перекрытия панели перегородок следует возвратить в проектное положение и закрепить

Харьковский Промстройниипроект

к указанным изделиям.

12. Заделка участков перегородок в местах примыкания к наружным стенам и другие нетиповые участки разрабатываются в конкретном проекте в соответствии с предъявляемыми к перегородке требованиями, а также требованиями СН и П II-А.12-69*

13. Заделку всех швов производить после монтажа вышележащего перекрытия.

Антисейсмические вертикальные (между колоннами каркаса и панелями перегородок) и горизонтальные (между конструкциями перекрытия и панелями перегородок) швы заполняются эластичными герметиками из пороизола или гернита. Диаметр жгутов герметиков должен быть на 5 мм больше зазора между конструкциями в шве. Заделку швов герметиками производить в соответствии с „Указаниями по герметизации

Гл. конструктор | Дата выпуска | Корстенский | Декабрь 1976г. | Проверил | Челелева | Промстройниипроект

стыков при монтаже строительных конструкций "СН 420-71. Вертикальные и горизонтальные швы между гипсобетонными панелями перегородок заполняются пластичным гипсовым раствором марки 25. Вертикальные и горизонтальные швы между железобетонными панелями перегородок заполнять пластичным цементным раствором марки 50.

14. Сварку соединительных изделий в узлах производить электродами типа Э-42 по ГОСТ 9467-60.

Все неоговоренные на чертежах узлов монтажные сварные швы приняты высотой $h_ш = 4$ мм.

15. Все узлы замаркированы на маркировочных схемах в выпуске 0. серии 1.431-15.

16. Соединительные изделия МС-1 ÷ МС-20 разработаны в серии 1.431-15, выпуск 4.

Условные обозначения узлов:

(1) — для перегородок из железобетонных панелей

(1г) — для перегородок из гипсобетонных панелей.

Гл. инж. пр.	Монин		Гл. инж.	Чепелева	
Нач. отдела	Кузнецов		Исполнитель	Наумова	
Гл. констр.	Коротенко		Проверил	Чепелева	
Дата выпуска	декабрь 1976 г.				

Харьковский промстройниипроект

ТК 1976	Пояснительная записка	Серия 1.431-18С	
		Выпуск	Лист
		1	7

15401 10

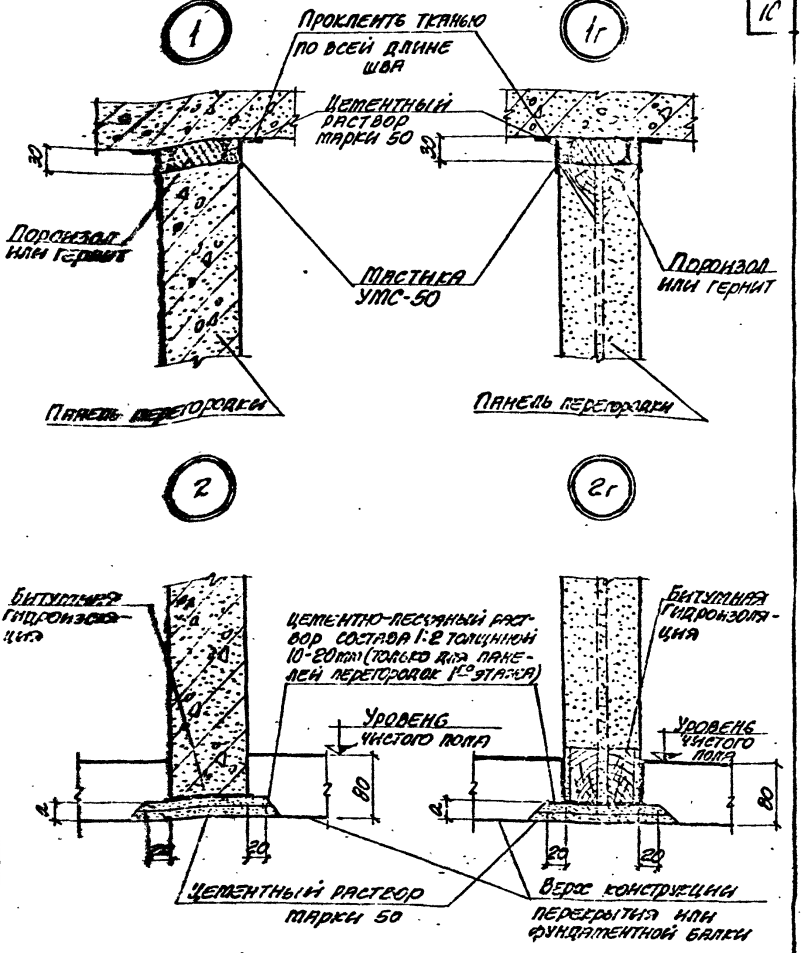

Примечание

Размер „а" смотрите на соответствующей маркировочной схеме

ТК 1976	Узлы 1, 1г, 2, 2г	Серия 1.431-18с	
		Выпуск 1	Лист 6

15401 Н

Харьковский Промстройниипроект

Гл. инж. пр. Мелин
Нач. отдела Бродский
Гл. констр. Коростецкий
Дата выпуска декабрь 1976г.

Гл. инж. Чепелева
Исполнитель Чепелева
Проверил

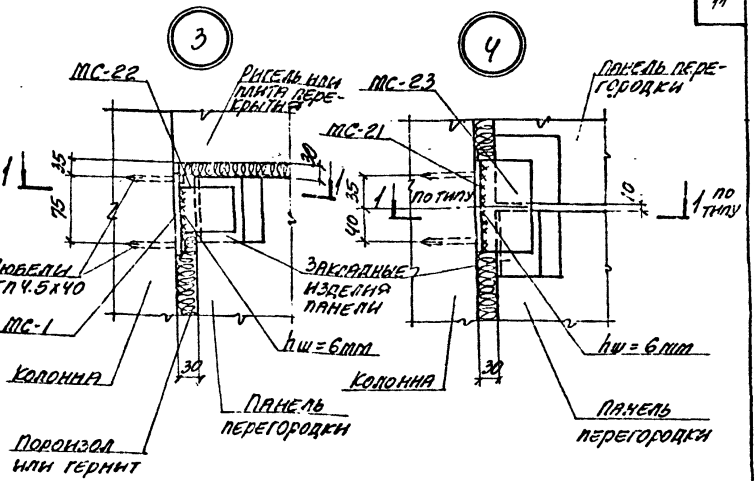

1-1

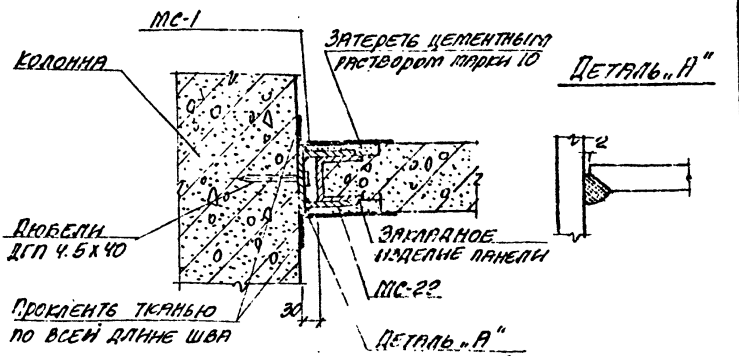

Примечание

МС-22 (МС-23) приварить к МС-1 (МС-21) после установки панелей

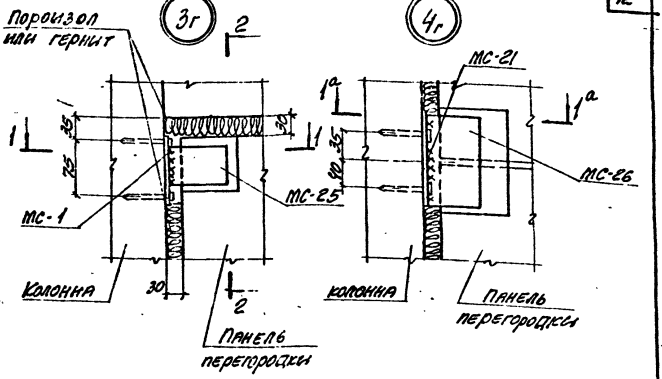

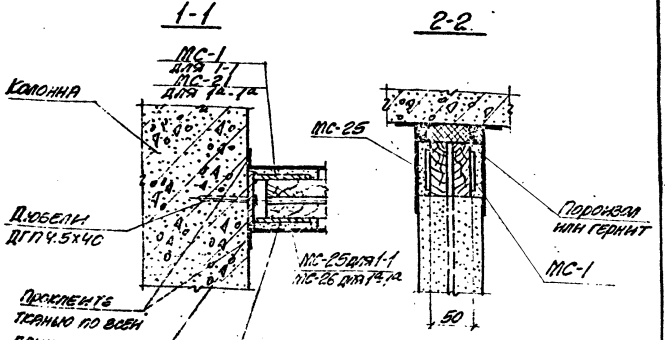

Примечание

Деталь „А" смотрите на листе 9.

ТК 1978	Узлы 3г, 4г.	Серия 1.431-18с	
		Выпуск 1	Лист 10

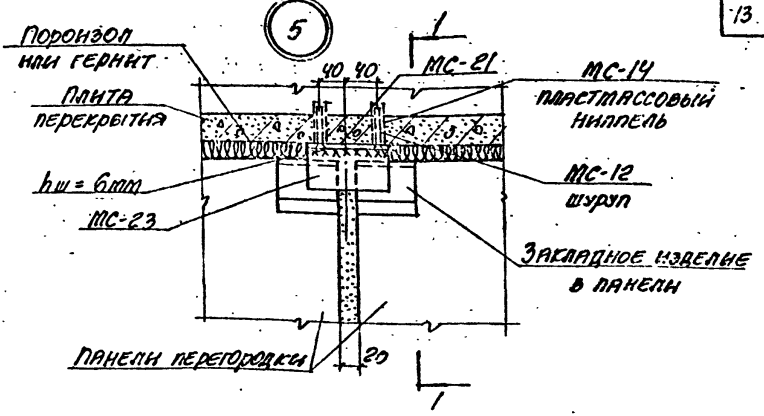

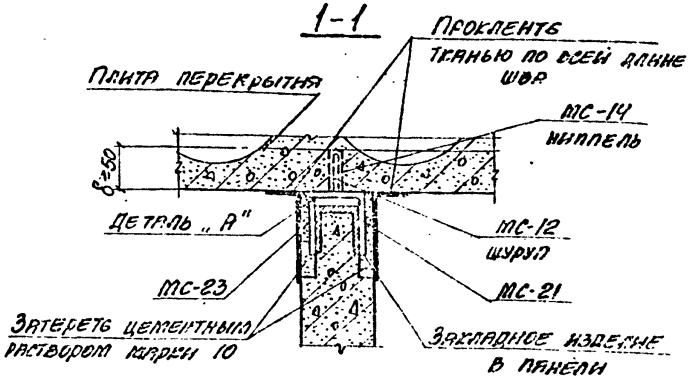

Примечания

1. Данный узел применять при толщине плиты (δ), в месте отверстия для шурупов не менее 50 мм, в остальных случаях применять узел 7.
2. Изделие МС-23 приварить к МС-21 после установки панели.
3. Деталь „А" смотрите на листе 9.

ТК	Узел 5	Серия 1.431-10С	
1976		Выпуск 1	Лист 11

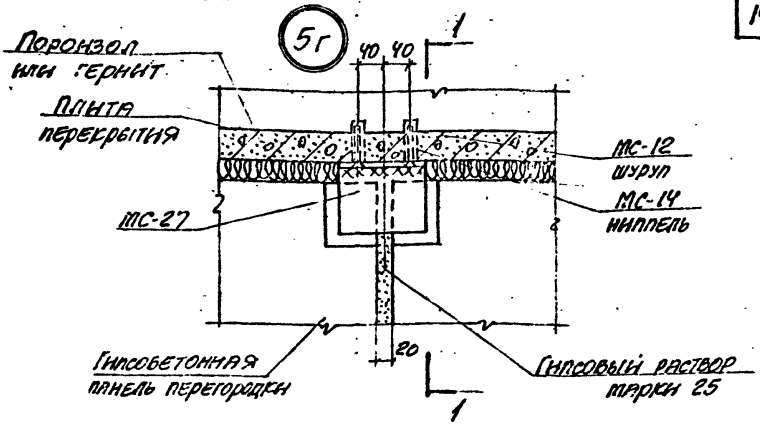

1-1

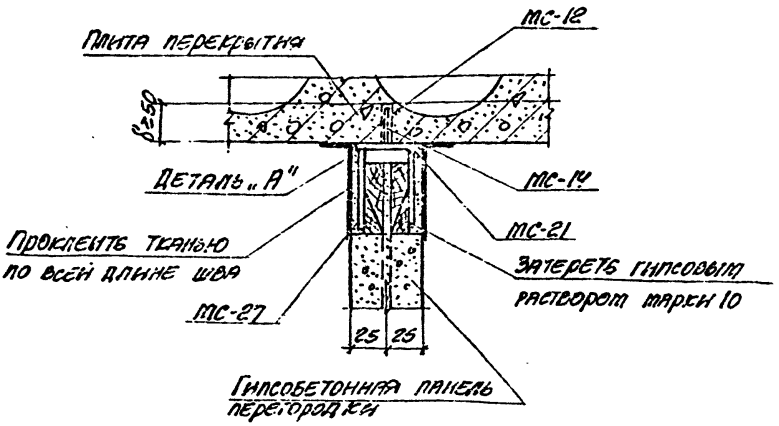

Примечания.

1. Данный узел применять при толщине плиты (δ) в месте отверстия для шурупов не менее 50мм, в остальных случаях применять узел 7г.
2. Деталь „А" смотрите на листе 9.

Гл. инж. пр.	Монин	Ст. инж.	Челелева
Нач. отдела	Кузнецов	Исполнитель	Матохин
Гл. констр.	Коротецкий	Проверил	Челелева
Дата выпуска	декабрь 1976г.		

Харьковский Промстройниипроект

ТК	Узел 5г	Серия 1.431-18с	
1976		Выпуск	Лист
		1	12

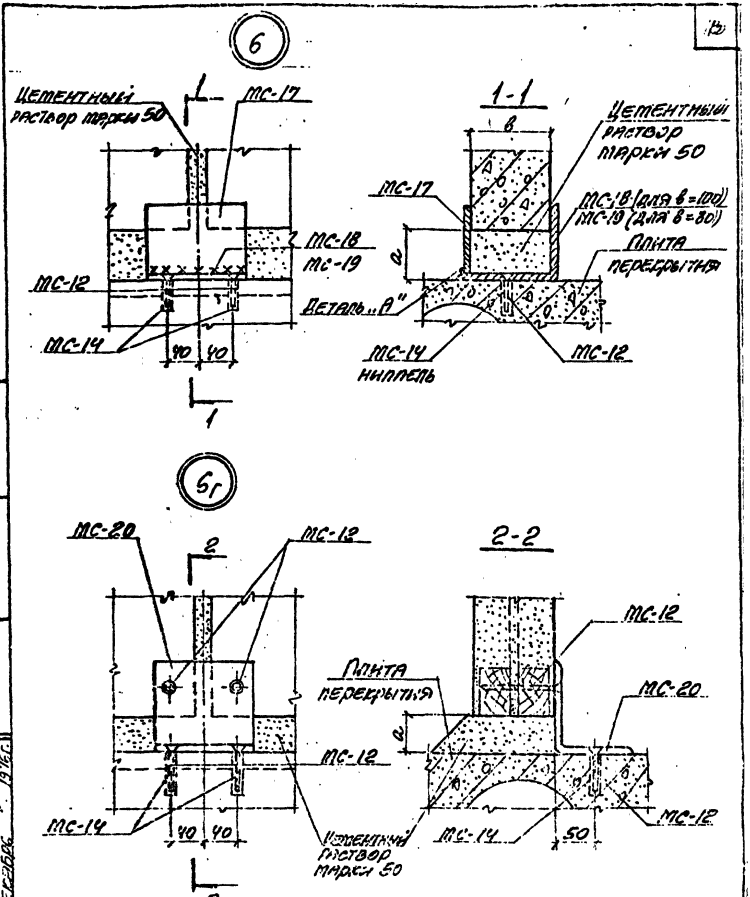

Примечание

Размер „а" смотрите на соответствующей маркировочной схеме. Деталь „А" смотрите на листе 9.

ТК	Узлы 6, 6г	Серия 1.431-16	
1978		Выпуск 1	Лист 13

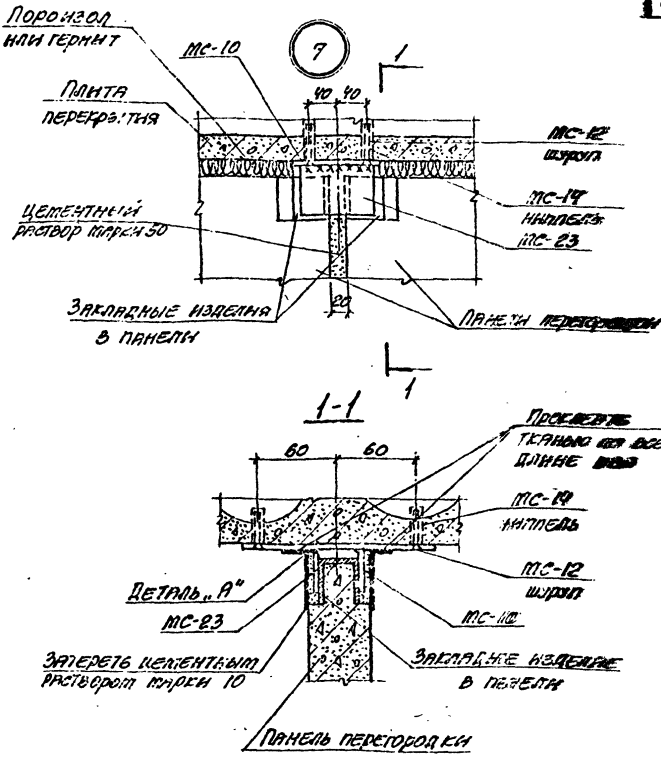

Настоящий узел разработан как вариант узла 5 для возможности фиксирования положения панелей до монтажа вышележащих плит перекрытия с целью упрощения конструкции инвентарного приспособления для временного крепления панелей.

Гл. инж. пр.	Монин		Ст. инж.	Чепелева	
Нач. отдела	Кузнецов		Исполнитель	Матохин	
Гл. констр.	Коротецкий		Проверил	Чепелева	
Дата выпуска	декабрь 1976 г.				

Харьковский промстройниипроект

ТК	Узел 7	Серия	
1976		1	14

7г

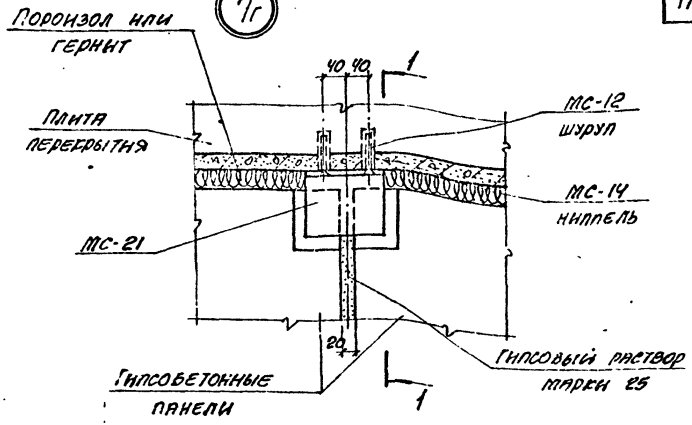

1-1

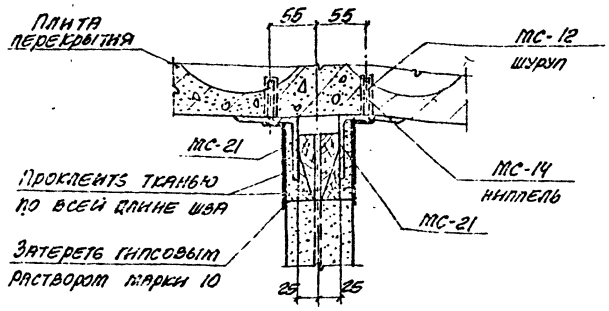

Настоящий узел разработан как вариант узла 5 для возможности фиксирования положения панелей до монтажа вышележащих плит перекрытия с целью упрощения конструкции инвентарного приспособления для временного крепления панелей.

ТК 1976	Узел 7г	Серия 1.431-18с	
		Выпуск 1	Лист 15

Гл. констр. Коротецкий
Дата выпуска декабрь 1976г.
Проверил Чепелева
Промстройниипроект

15401 18

8

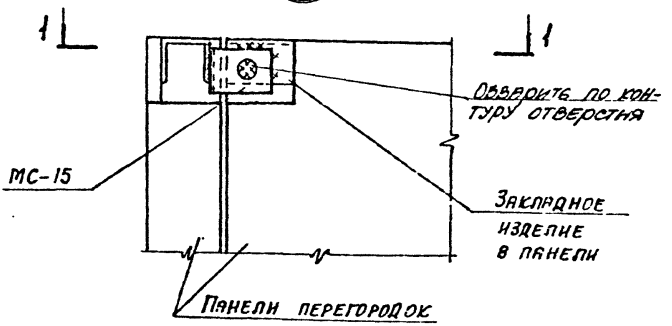

1-1

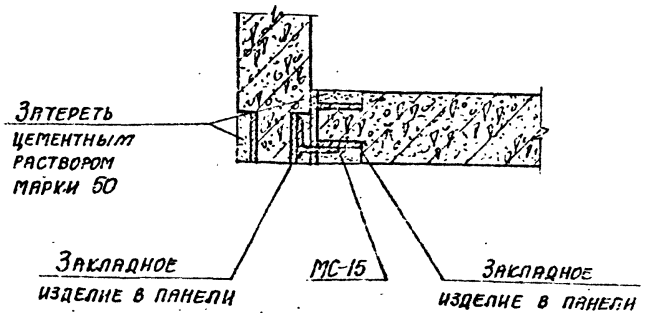

Гл. инж. пр.	Монин	Ст. инж.	Чепелева
Нач. отдела	Кузнецов	Исполнитель	Наумова
Гл. констр.	Коротенкин	Проверил	Чепелева
Дата выпуска	Декабрь 1976 г.		

ХАРЬКОВСКИЙ ПРОМСТРОЙНИЙПРОЕКТ

ТК 1976	УЗЕЛ 8	Серия 1.431-18С	
		Выпуск 1	Лист 16

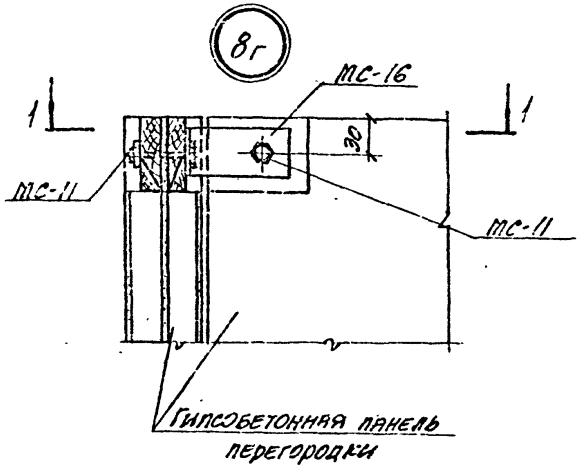

1-1

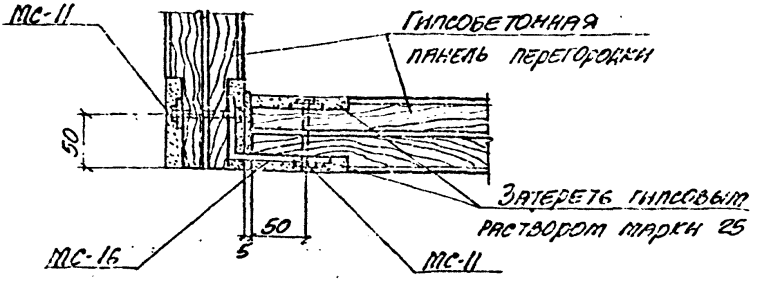

ТК 1976	Узел 8г.	Серия 1.431-18с	
		Выпуск	Лист
		1	17

Дата выпуска декабрь 1976г

ХАРЬКОВСКИЙ ПРОМСТРОЙНИИПРОЕКТ

МС-21

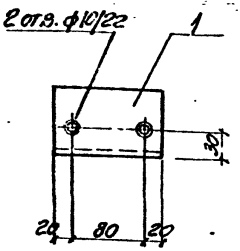

МС-22; МС-23; МС-24

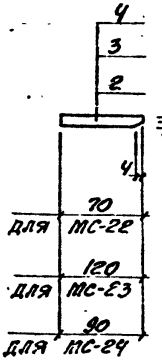

МС-25; МС-26; МС-27

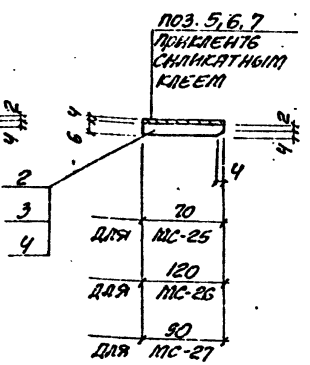

Спецификация стали на одно изделие

Марка	NN поз.	Сечение мм	Длина мм	Кол. шт.	Масса кг: детали	Масса кг: всех	Масса кг: марки	Примечания
МС-21	1	∠ 75×6	120	1	0.83	0.83	0.83	ГОСТ 8509-72
МС-22	2	-60×6	70	1	0.2	0.2	0.2	ГОСТ 5681-57*
МС-23	3	-60×6	120	1	0.34	0.34	0.34	——"——
МС-24	4	-90×6	140	1	0.59	0.59	0.59	——"——
МС-25	2	-60×6	70	1	0.2	0.2	02	——"——
	5	Круглый рассеченный -60×4	70	1				ГОСТ 2850-75
МС-26	3	-60×6	120	1	0.34	0.34	0.34	ГОСТ 5681-57*
	6	Круглый рассеченный -60×4	120	1				ГОСТ 2850-75
МС-27	4	-90×6	140	1	0.59	0.59	0.59	ГОСТ 5681-57*
	7	Круглый рассеченный -90×4	140	1				ГОСТ 2850-75

Соединительные изделия МС-1 ÷ МС-20 смотрите в серии 1.431-15, выпуск 4

Гл. инж. пр. Кулик
Нач. отд. Ерасов
Гл. спец. Хохлова
Нач. сект. Лесовик

Разраб. Сальников
Проверил Ларионов
Н. контр. Лесовик
Рук. гр. Давтян

1976

Соединительные изделия МС-21 ÷ МС-27.

Серия 1.431-18с
Выпуск 1
Лист 18

15401 (21)

gost.e-ecolog.ru