ТИПОВЫЕ КОНСТРУКЦИИ, ИЗДЕЛИЯ
И УЗЛЫ ЗДАНИЙ И СООРУЖЕНИИ

СЕРИЯ 1.431-17С

ПЕРЕГОРОДКИ
МНОГОЭТАЖНЫХ ЗДАНИЙ
С КАРКАСОМ ПО СЕРИИ ИИС 20

ВЫПУСК 1

МОНТАЖНЫЕ УЗЛЫ И СОЕДИНИТЕЛЬНЫЕ ИЗДЕЛИЯ

РАБОЧИЕ ЧЕРТЕЖИ

15402
ЦЕНА 0-45

gost.e-ecolog.ru

ТИПОВЫЕ КОНСТРУКЦИИ, ИЗДЕЛИЯ
И УЗЛЫ ЗДАНИЙ И СООРУЖЕНИЙ

СЕРИЯ 1.431-17С

ПЕРЕГОРОДКИ
МНОГОЭТАЖНЫХ ЗДАНИЙ
С КАРКАСОМ ПО СЕРИИ ИИС 20

ВЫПУСК 1

МОНТАЖНЫЕ УЗЛЫ И СОЕДИНИТЕЛЬНЫЕ ИЗДЕЛИЯ
РАБОЧИЕ ЧЕРТЕЖИ

РАЗРАБОТАНЫ ИНСТИТУТАМИ:

ХАРЬКОВСКИЙ ПРОМСТРОЙНИИПРОЕКТ

ГЛАВНЫЙ ИНЖЕНЕР ИНСТИТУТА ДОВГИЯ

ГЛАВНЫЙ ИНЖЕНЕР ПРОЕКТА МОНИН

ЦНИИПРОМЗДАНИЙ

ЗАМ ДИРЕКТОРА ИНСТИТУТА КУТУХТИН

ГЛ.АРХ.ПРОЕКТА ЕРМОЛИН

УТВЕРЖДЕНЫ
И ВВЕДЕНЫ В ДЕЙСТВИЕ
ГОССТРОЕМ СССР

ПОСТАНОВЛЕНИЕ
№ 146 ОТ 27.07.78 Г.
ВВЕДЕНЫ В ДЕЙСТВИЕ
С 1.01.79 Г.

Содержание

	Лист	Стр.
Пояснительная записка	1÷4	3÷6
Узел 1	5	7
Узел 1г	6	8
Узел 2	7	9
Узлы 3, 3г	8	10
Узел 4	9	11
Узлы 5, 5г	10	12
Узел 6	11	13
Узлы 7, 7г	12	14
Узел 8	13	15
Узел 9	14	16
Узел 9г	15	17
Узел 10	16	18
Узел 10г	17	19
Узел 11	18	20
Узел 11г	19	21
Узел 12	20	22
Узел 12г	21	23
Узлы 13, 14, 15	22	24
Узел 16	23	25
Узел 16г	24	26
Соединительные изделия МС-21÷МС-27	25	27
Соединительные изделия МС-28÷МС-35	26	28

Харьковский промстройниипроект

Исполнитель	Чепелева	
Проверил	Адамец	

Нач. отдела	Кузнецов	
Гл. констр.	Коротецкий	
Дата выпуска	Декабрь 1976 г.	

ТК 1976

Содержание

Серия 1.431-17с

Выпуск	Лист
1	—

15402

Пояснительная записка.

1. В настоящей серии приведены монтажные узлы и дополнительные соединительные изделия перегородок многоэтажных зданий с каркасом по серии ИИС 20, возводимых в районах с сейсмичностью 7, 8 и 9 баллов.

Монтажные узлы разработаны с учетом требований СНиП II-А.12-69 „Строительство в сейсмических районах. Нормы проектирования".

Серия предусматривает применение типовых панелей и соединительных изделий серии 1.431-14 для строительства в сейсмических районах. Область применения панелей указана в таблице

Тип панелей	Сейсмичность в баллах		
	7	8	9
Панели гипсобетонные	+	+	—
Панели из легкого бетона	+	+	+
Панели из ячейстого бетона	+	+	+
Панели из тяжелого бетона	+	+	

Настоящая серия используется совместно с выпусками 0, 2, 3, 4 серии 1.431-14 которыми следует пользоваться с учетом изменений и дополнений, указанных в данной серии.

В связи с тем, что стальные соединительные изделия частично использованы из серии 1.431-14, маркировка

Гл. инж. проект.	Мазнин	Вик. гл. инж.	Чернышев
Нач. отдела	Бродский	Ст. инженер	Чепелева
Гл. констр.	Сорокина		
Дата выпуска	декабрь 1976		

Харьковский Промстройниипроект

ТК 1976	Пояснительная записка	Серия 1.431-17с	
		Выпуск	Лис
		1	1

соединительных изделий, разработанных в настоящей серии, продолжает нумерацию изделий серии 1.431-14.

2. Типовые панели перегородок серии 1.431-14 и узлы их крепления проверены расчетом на действие сейсмических нагрузок в соответствии со СН и П II-А.12-69 при значении произведения коэффициентов β_2 равного 2. В случае, если в конкретном проекте произведение $\beta_2 > 2$, необходимо дополнительно выполнить поверочный расчет конструкции на действие сейсмических нагрузок.

3. Установку панелей перегородок производить до монтажа конструкций вышележащих перекрытий.

4. Установка панелей перегородок, примыкающих к колоннам здания, предусмотрена с креплением непосредственно к колоннам без временных закреплений. Снятие строповки производить только после приварки соединительных изделий во всех узлах крепления панелей.

5. При монтаже панелей перегородок, прикрепляемых к колоннам до монтажа наружных стен, предусматривать временное крепление верха панелей перегородок из плоскости через 1/2 пролета по длине, кратке

панелей длиной 3.0м и менее.

6. Строповку панелей производить только при помощи траверсы, обеспечивающей вертикальное направление подъемного усилия во всех точках строповки.

7. При установке панели с дверным проемом, после закрепления ее в проектное положение, участок панели под проемом должен быть частично или полностью удален, если он мешает установке дверной коробки или устройству пола.

8. Пристрелку стальных пластин к колоннам и ригелям производить монтажным поршневым пистолетом ПЦ52-1 в соответствии с требованиями инструкции по его эксплуатации.

Места забивки дюбелей в конкретном проекте следует уточнить во избежание повреждения рабочей арматуры железобетонных элементов.

9. Заделка швов должна производится после монтажа вышележащего перекрытия. Антисейсмические вертикальные (между колоннами каркаса или наружными стенами и панелями перегородок) и горизонтальные (между конструкциями перекрытия и панелями перегородок) швы заполняются эластичными герметиками из пороизола или гернита.

Харьковский промстройниипроект

Гл. инж. пр.	Мочалов	Ст. инж.	Челелева	
Гл. отдела	Кузнецова	Исполнитель	Шишкина	
Гл. констр.	Коротецкий	Проверил	Челелева	
Дата выпуска	Декабрь 1976г.			

ТК 1976	Пояснительная записка.	Серия 1.431-17с	
		Выпуск 1	Лист 3

Диаметр жгутов герметиков должен быть на 5мм больше зазора между конструкциями в шве. Заделку швов герметиками производить в соответствии с „Указаниями по герметизации стыков при монтаже строительных конструкций" СН 420-71.

Вертикальные и горизонтальные швы между гипсобетонными панелями перегородок заполняются пластичным гипсовым раствором марки 25. Вертикальные и горизонтальные швы между железобетонными панелями перегородок заполнять пластичным цементным раствором марки 50.

10. Сварку производить электродами типа Э-42 по ГОСТ 9467-60. Толщину сварных швов принимать равной наименьшей толщине свариваемых элементов.

11. Все узлы замаркированы на маркировочных схемах в выпуске 0.

12. В конкретном проекте количество дюбелей в узлах должно быть проверено расчетом в соответствии с несущей способностью дюбелей, зависящей от марки бетона строительного основания.

13. Соединительные изделия МС-1 ÷ МС-20 и фахверковые стойки ФС-1 ÷ ФС-8 разработаны в серии 1.431-14, выпуск 3.

Условные обозначения узлов.

(1) — для перегородок из железобетонных панелей.

(1г) — для перегородок из гипсобетонных панелей.

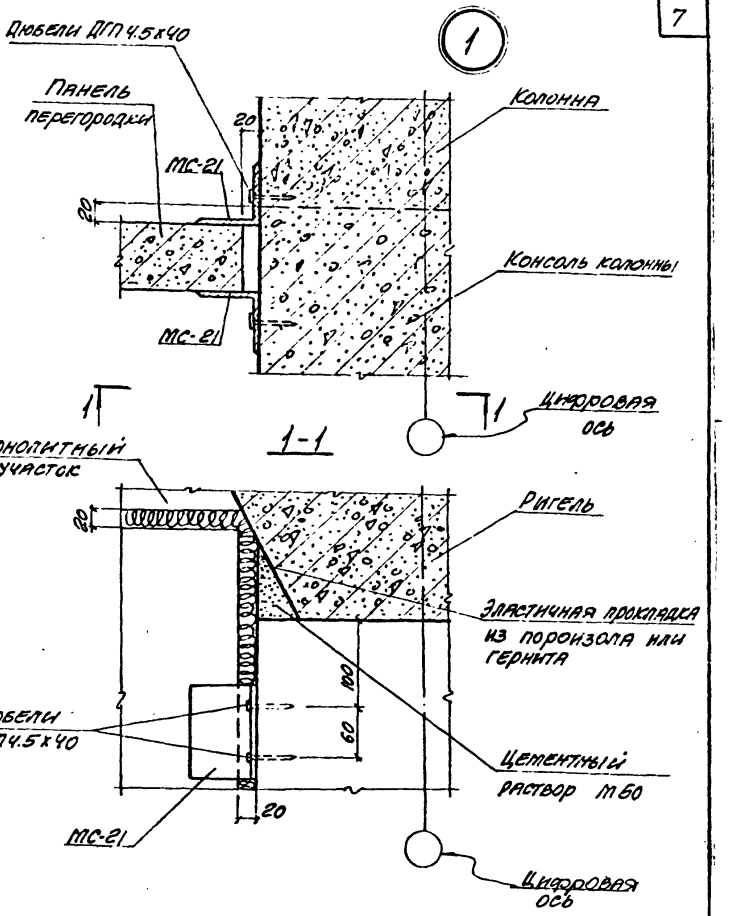

Харьковский Промстройниипроект

Гл. инж. пр.	Монин	Ст. инж.	Челелева
Нач. отдела	Кузнецов	Исполнитель	Матосин
Гл. констр.	Коротецкий	Проверил	Адамец
Дата выпуска	декабрь 1976г.		

ТК 1976	Узел 1	Серия 1.431-17с	
		Выпуск 1	Лист 5

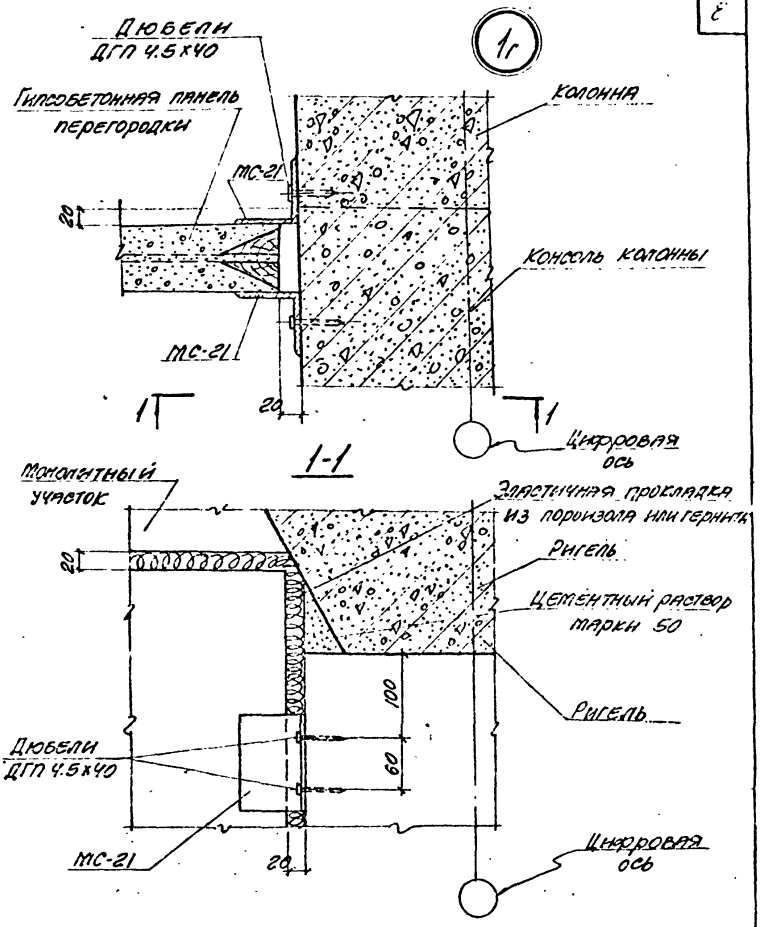

ТК	Узел 1г	Серия 1.431-17с	
1976		Выпуск 1	Лист 6

Гл. конструктор Коротецкий
Дата выпуска декабрь 1976г.
Проверил Адамец
Промстройниипроект

2

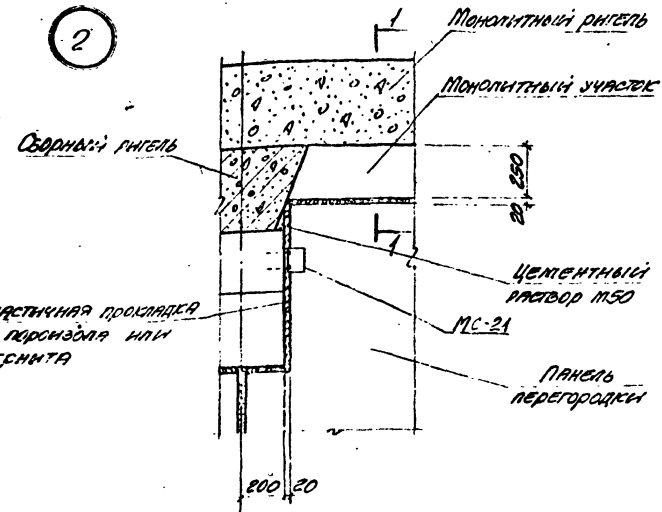

1-1

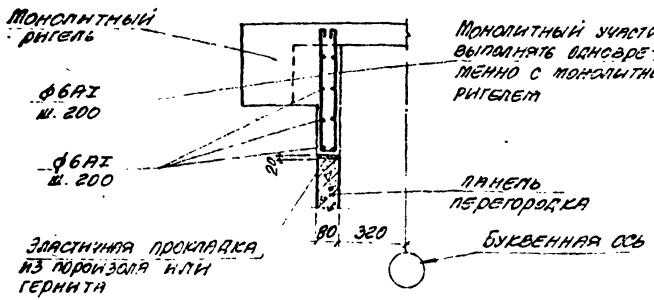

ТК 1976

УЗЕЛ 2

Серия 1.432-17с

Альбом

Лист 1

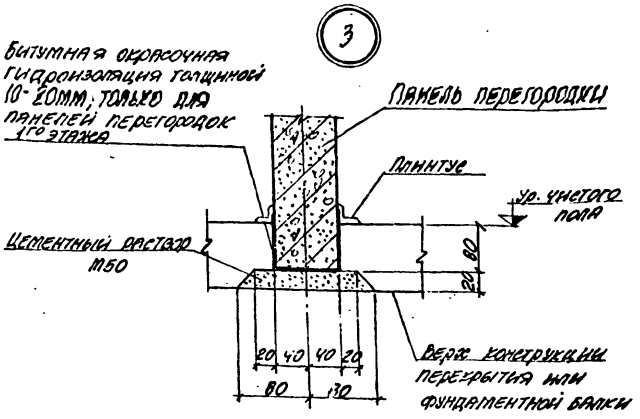

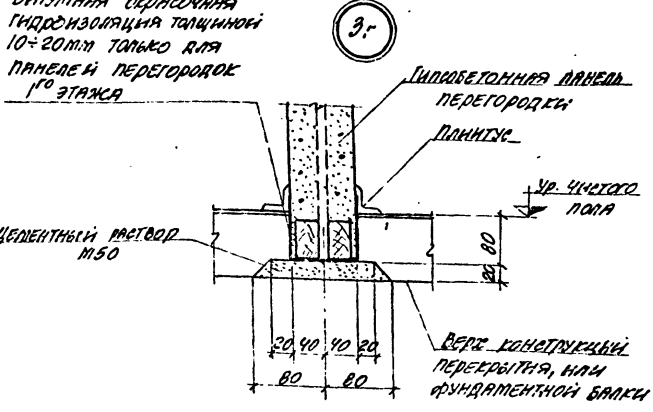

ТК 1976	Узлы 3, 3г	Серия 1.431-17с	
		Выпуск 1	Лист 8

Нач. отдела Кузнецов
Гл. конструкт. Коротецкий
Дата выпуска декабрь 1976г.
Проверил Адамец
Исполнитель Терентьев
Проверил Адамец
Промстройниипроект

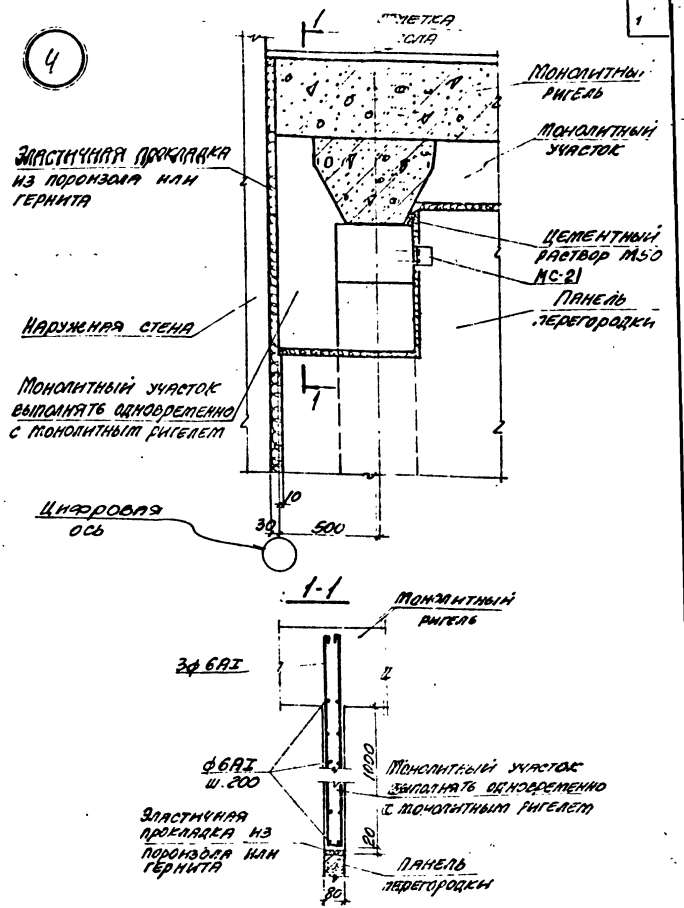

Узел 4 предлагается как пример в конкретном проекте

ТК 1976	Узел 4	Серия 1.431-17с	
		Выпуск 1	Лис 9

15402 12

Гл. инж. пр. Мозин | Нач. отдела Е. Волжский | Гл. констр. К. Ротенкий | Дата выпуска декабрь 1976 г.

Ст. инж. Чепелева | Исполнитель Матюшин | Проверил Адамец

Барбковский Промстроинпроект

5

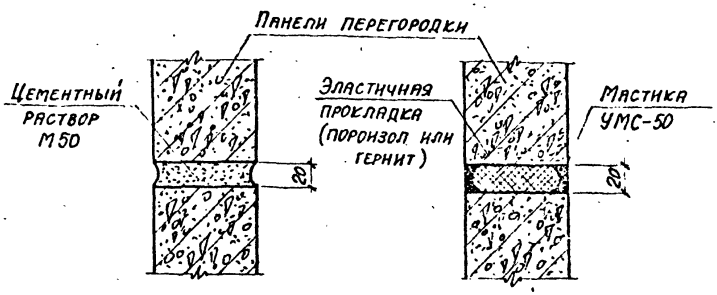
Панели перегородки
Цементный раствор М50
Эластичная прокладка (пороизол или гернит)
Мастика УМС-50
20
20

5г

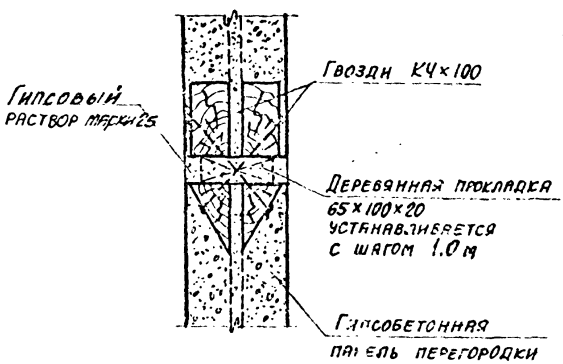
Гипсовый раствор марки Г5
Гвозди КЧ×100
Деревянная прокладка 65×100×20 устанавливается с шагом 1.0 м
Гипсобетонная панель перегородки

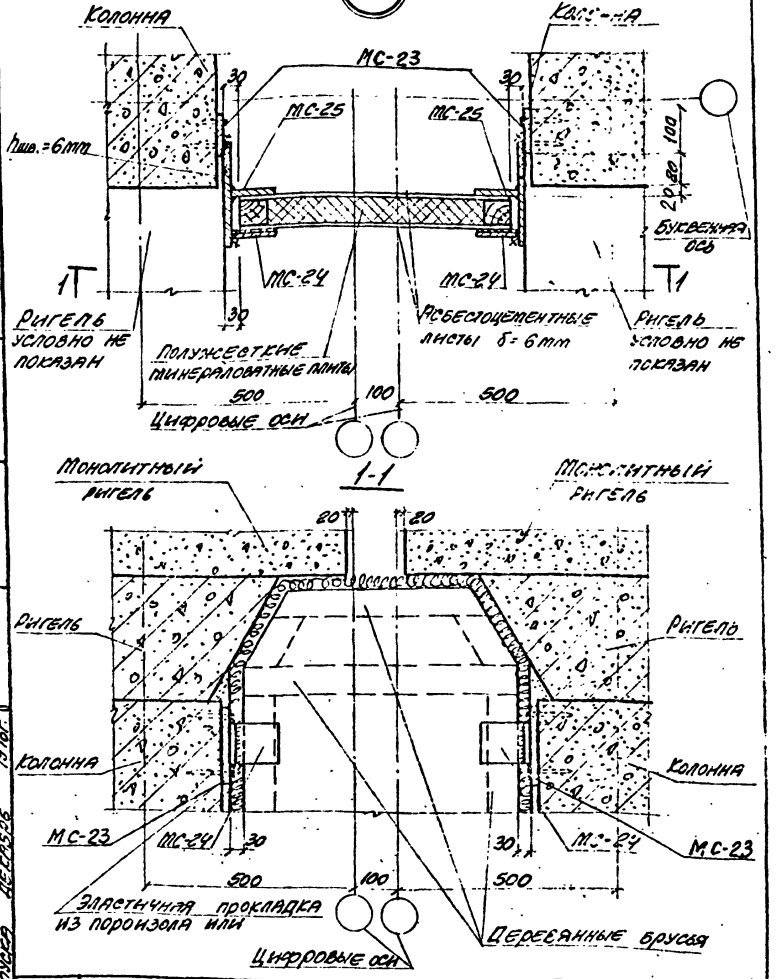

ТК	Узел 6	Серия 1.431-1	
1976		Выпуск 1	Лист 11

15402

Харьковский Промстроинпроект

Гл. конструктор Королецкий

Дата выпуска декабрь 1976г.

7

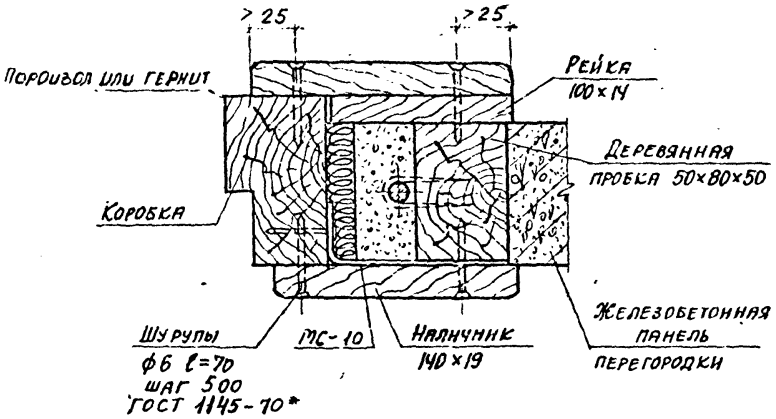

7г

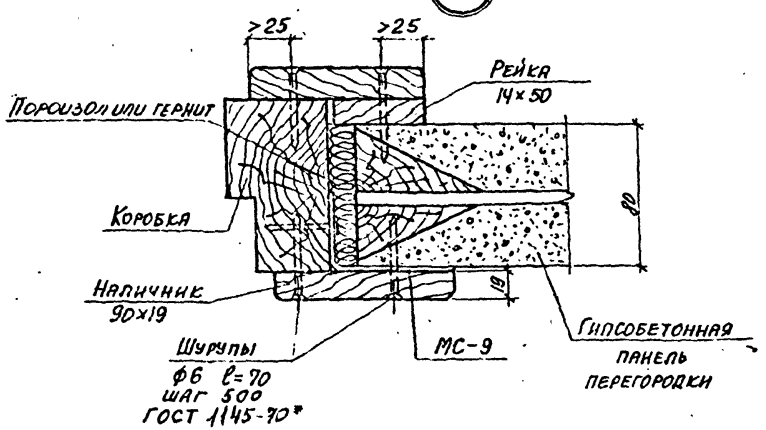

ТК	Узлы 7, 7г	Серия 1.431-17с	
1976		Выпуск	Лист
		1	12

8

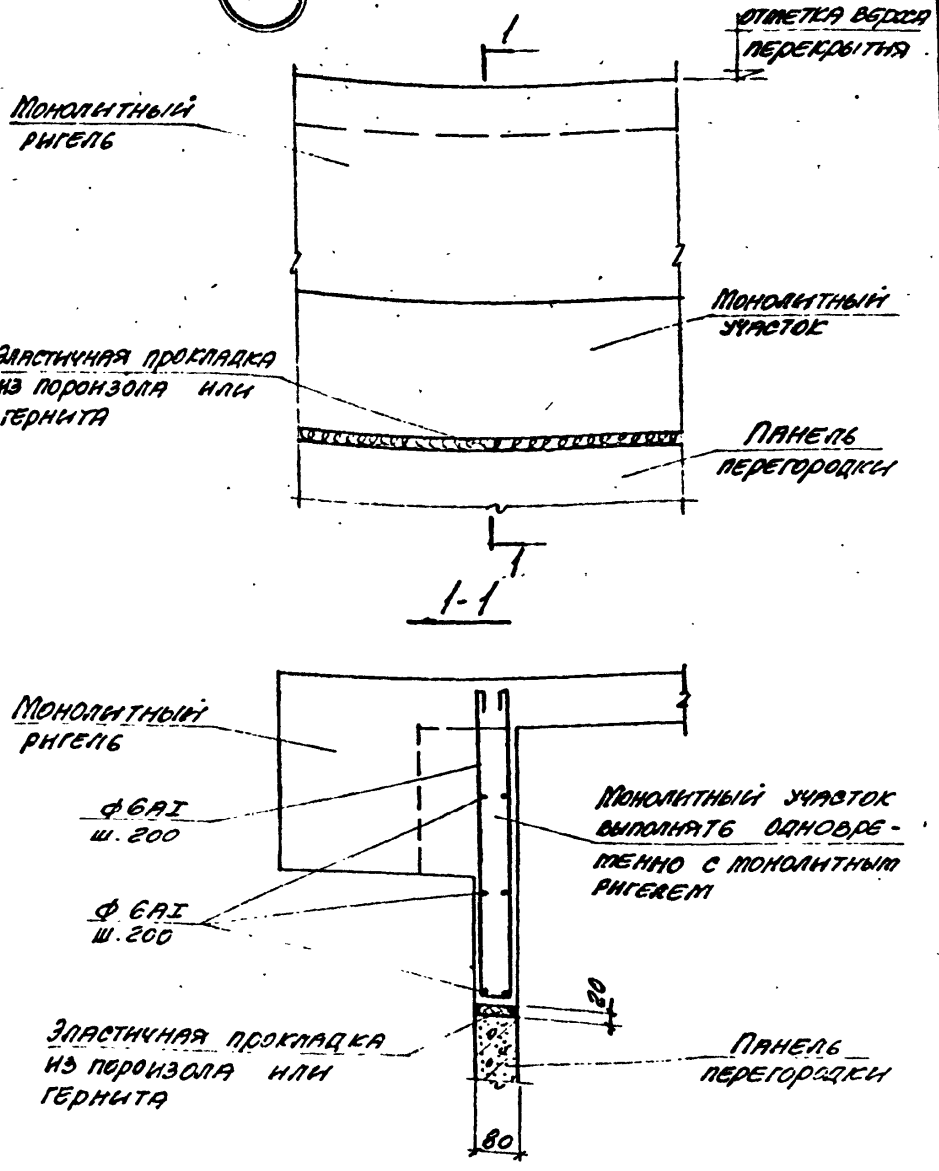

Гл. инж. пр.	Мочин	Гл. инж.	Чепелева
Нач. отдела	Бродский	Исполнитель	Матохин
Гл. констр.	Коротецкий	Проверил	Адамец
Дата выпуска	Декабрь 1976 г.		

Харьковский промстройниипроект

ТК	Узел 8	Серия 1.431-17с	
1976		Выпуск	Лист
		1	13

15402 16

9

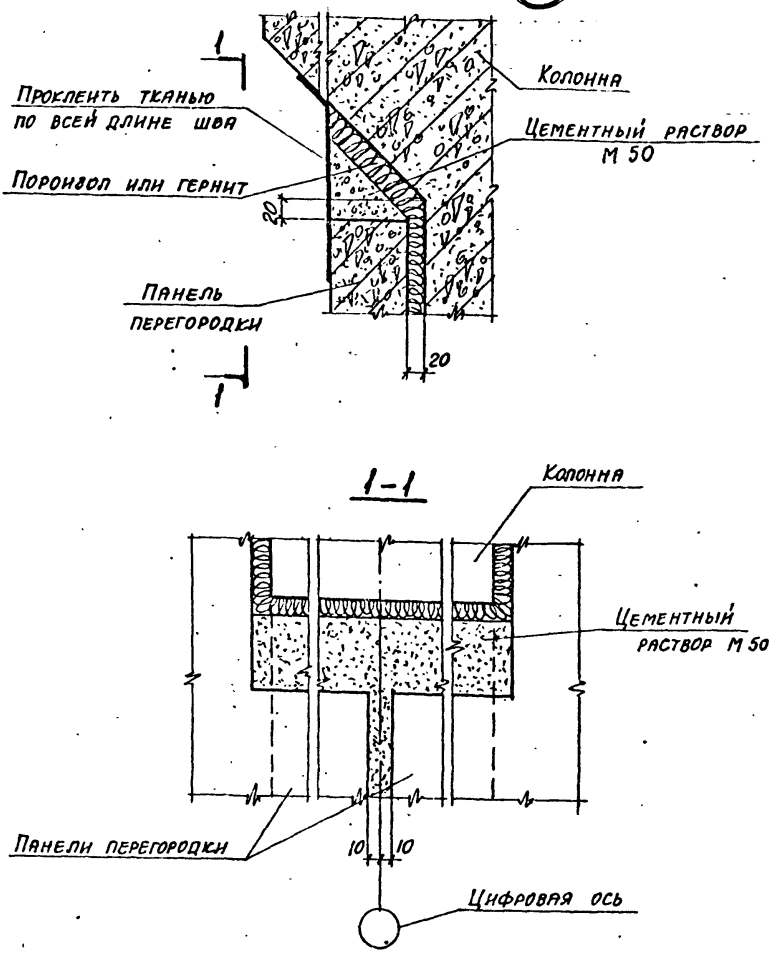

В сечении 1-1 ткань условно не показана

ХАРЬКОВСКИЙ ПРОМСТРОЙНИИПРОЕКТ
Исполнитель Челеева
Проверил Адамец
Нач. отдела Кузнецов
Гл. констр. Коротецкий
Дата выпуска декабрь 1976г.

ТК 1976

Узел 9

Серия 1.431-17с
Выпуск 1
Лист 14

9г

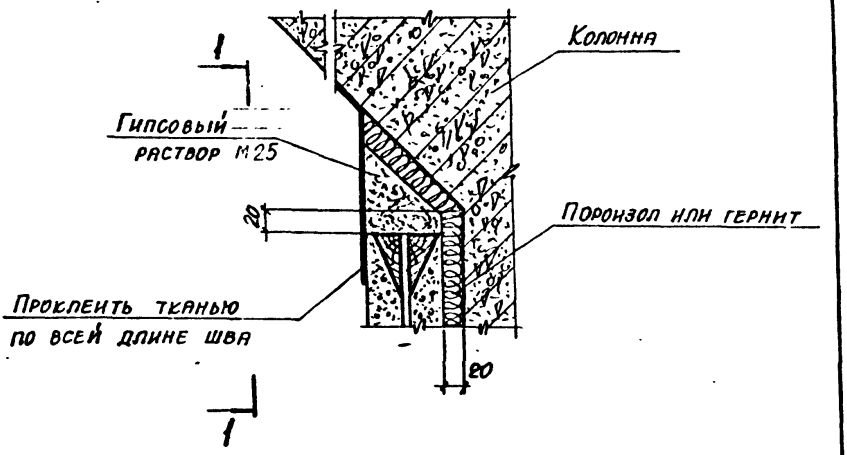

1-1

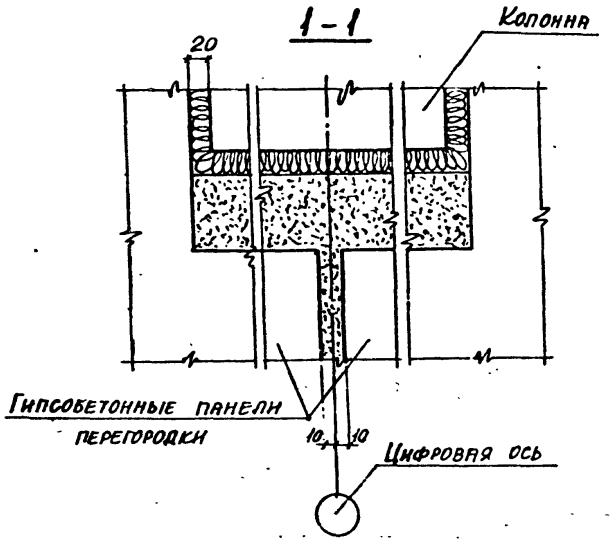

В сечении 1-1 ткань условно не показана

ТК	Узел 9г	Серия 1.431-17с	
1976		Выпуск	Лист
		1	15

Гл. инж. пр. Мозин
Нач. отдела Кузнецов
Гл. констр. Коротецкий
Дата выпуска декабрь 1976г.
Ст. инж. Чепелева
Исполнитель Чепелева
Проверил Адамец
Харьковский Промстройниипроект

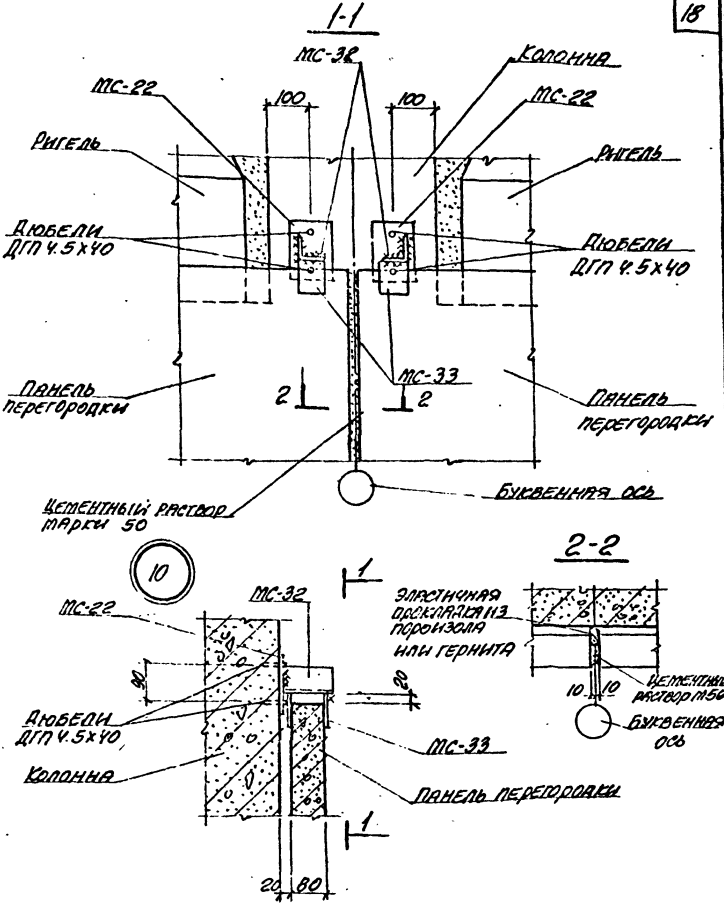

ТК	Узел 10	Серия 1.431-17с	
1976		Выпуск 1	Лист 16

15402 19

Гипроховский промстройниипроект

Нач. отдела	Бродский	Исполнитель	Матохин
Гл. констр.	Коротецкий	Проверил	Адамец
Дата выпуска	декабрь 1976г.		

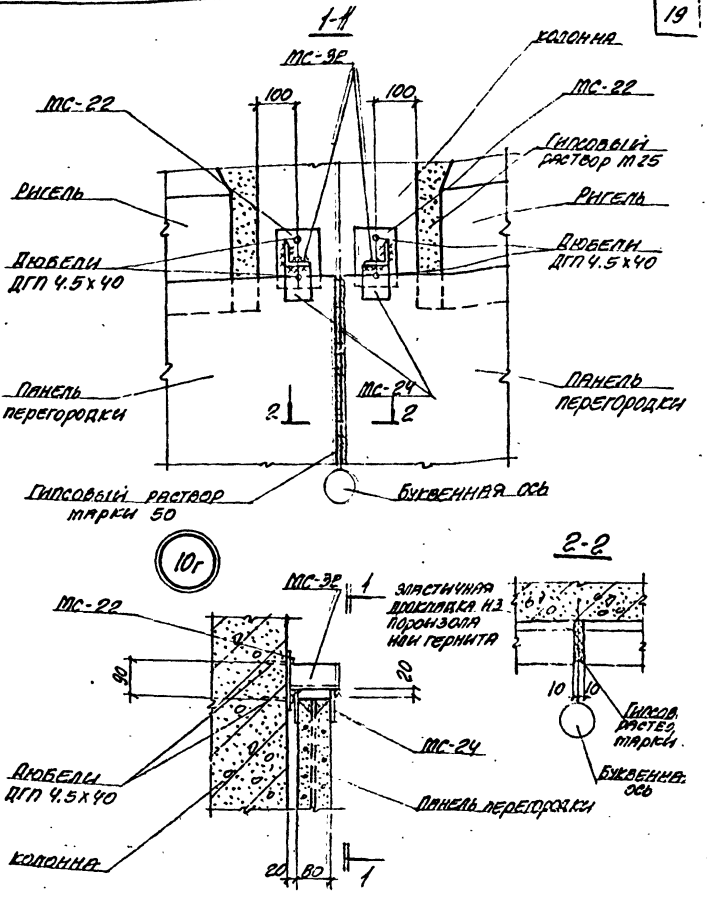

ТК 1976	Узел 10г.	Серия 1.431-17с	
		Выпуск 1	Лист 17

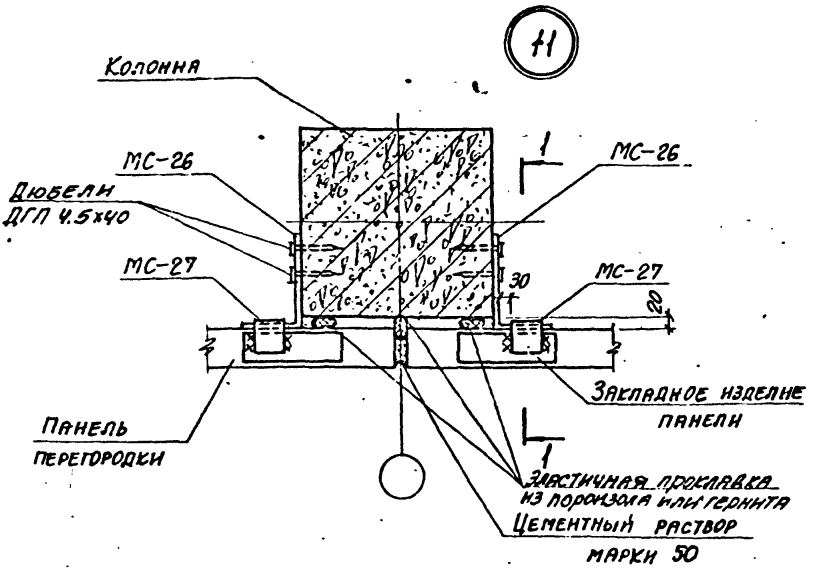

1-1

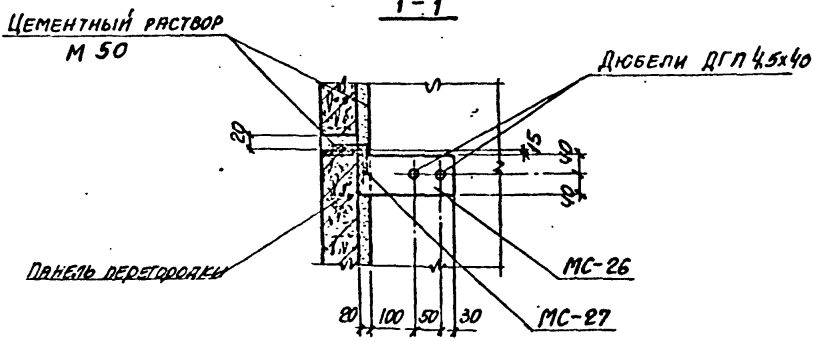

ТК	Узел 11	Серия 1.431-57с	
1976		Выпуск	Лист
		1	18

11г

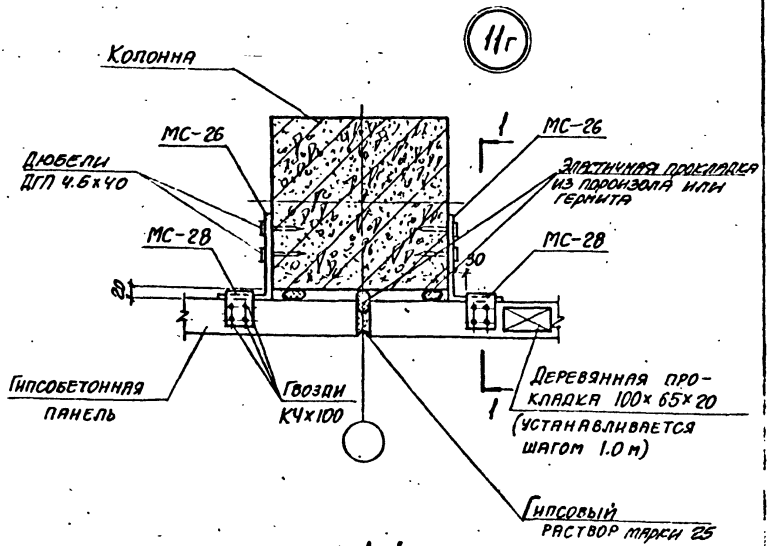

1-1

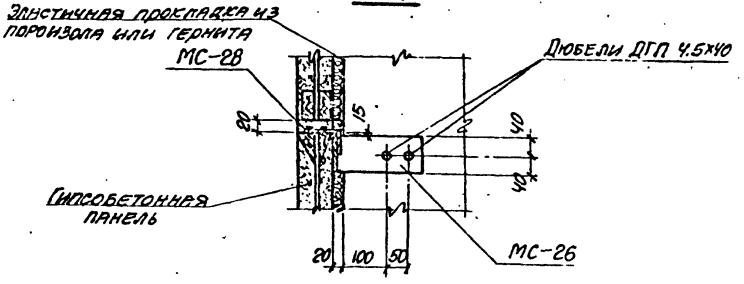

Гл. инж. пр.	Монин		
Нач. отдела	Кузнецов	Исполнитель	Чепелева
Гл. констр.	Коротецкий	Проверил	Адамец
Дата выпуска	Декабрь 1976г.		

ХАРЬКОВСКИЙ ПРОМСТРОЙНИЙПРОЕКТ

ТК 1976	Узел 11г	Серия 1431-17с
		Лист 19

12

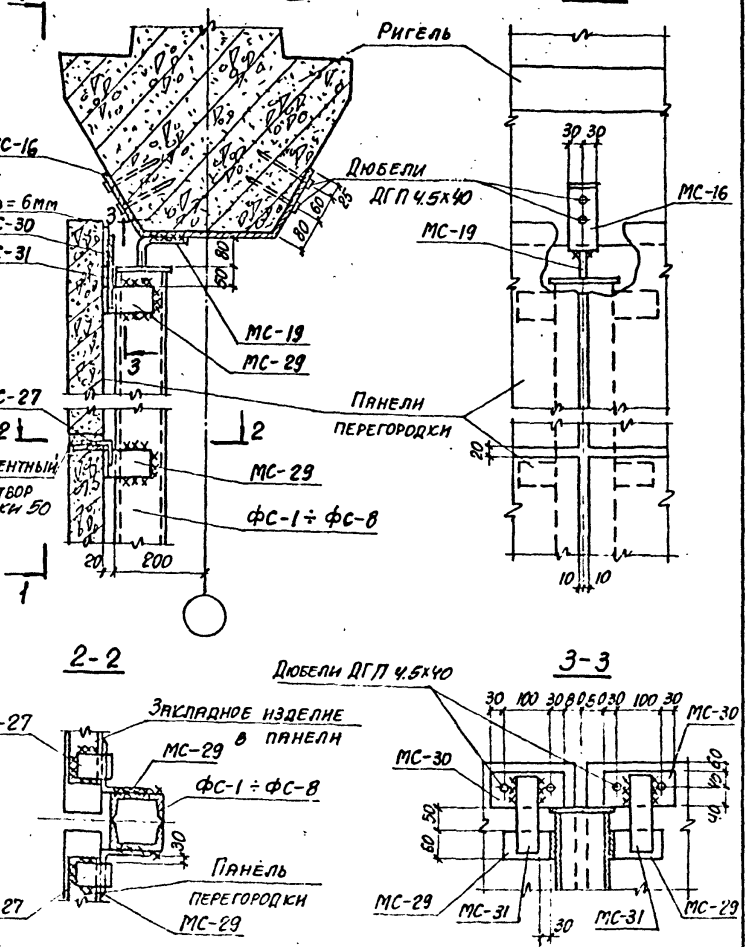

ГК 1976	Узел 12	Серия 1.431-17с	
		Выпуск 1	Лист 20

12г

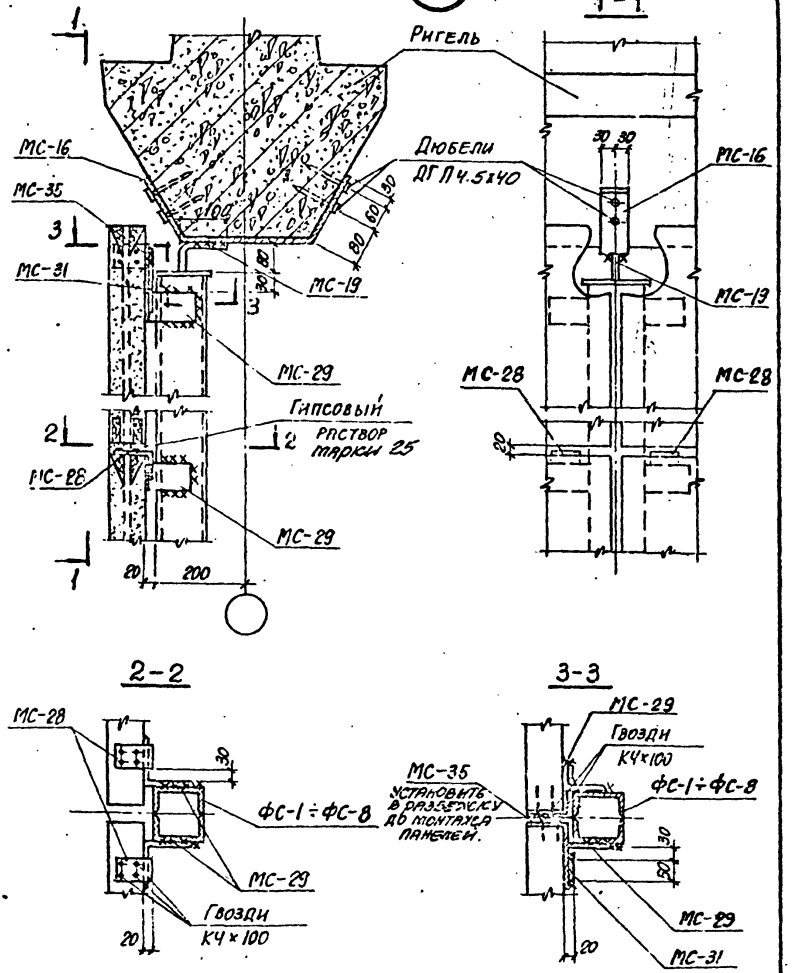

ХАРЬКОВСКИЙ ПРОМСТРОЙНИЙПРОЕКТ

Гл. инж. пр.	Монин	Ст. инж.	Челелева
Нач. отдела	Кузнецов	Исполнитель	Челелева
Гл. констр.	Коротецкий	Проверил	Адамец
Дата выпуска	Декабрь 1976 г.		

ТК 1976	Узел 12г	Серия 1.431-17с	
		Выпуск	Лист
		1	21

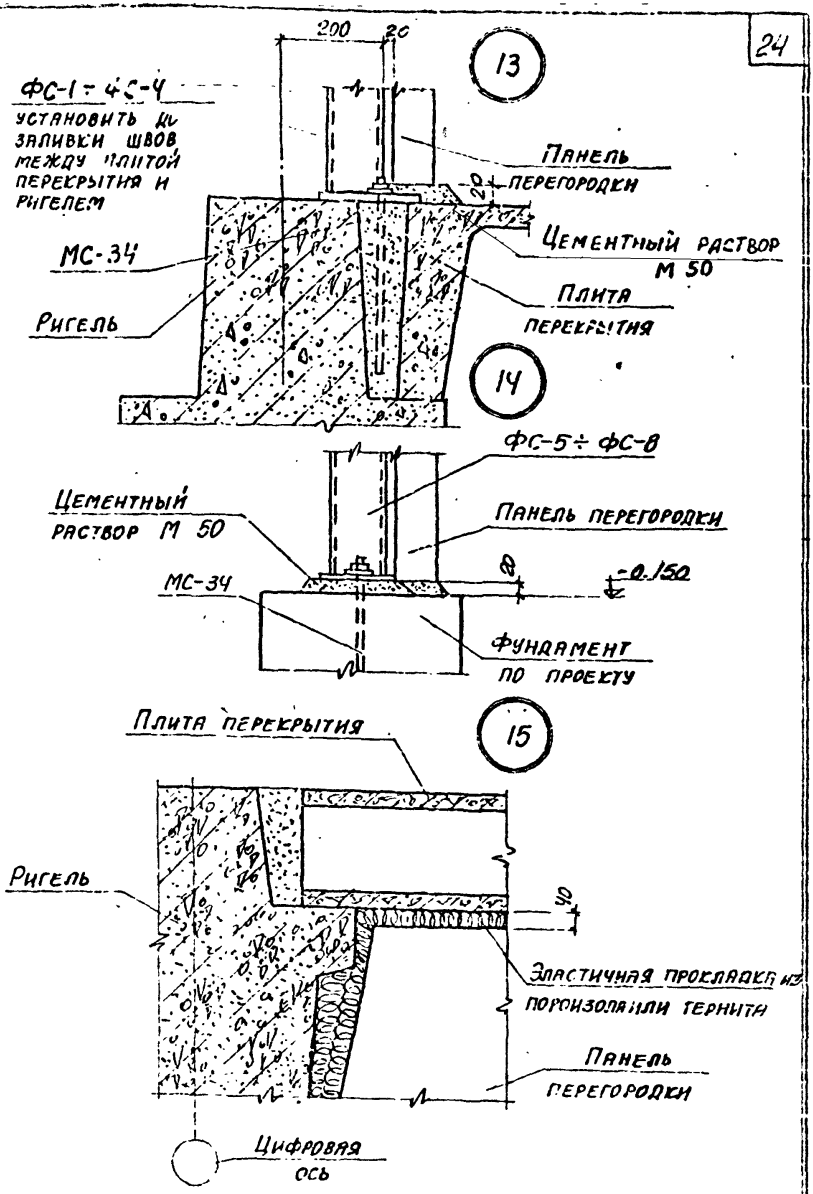

ТК	Узлы 13, 14, 15	Серия 1.431-17с	
1976		Выпуск 1	Лист 22

Харьковский ПРОМСТРОЙНИИПРОЕКТ

Исполнитель	Челелева	
Проверил	Адамец	
Нач. отдела	Кузнецов	
Гл. констр.	Коротецкий	
Дата выпуска	декабрь 1976г.	

16

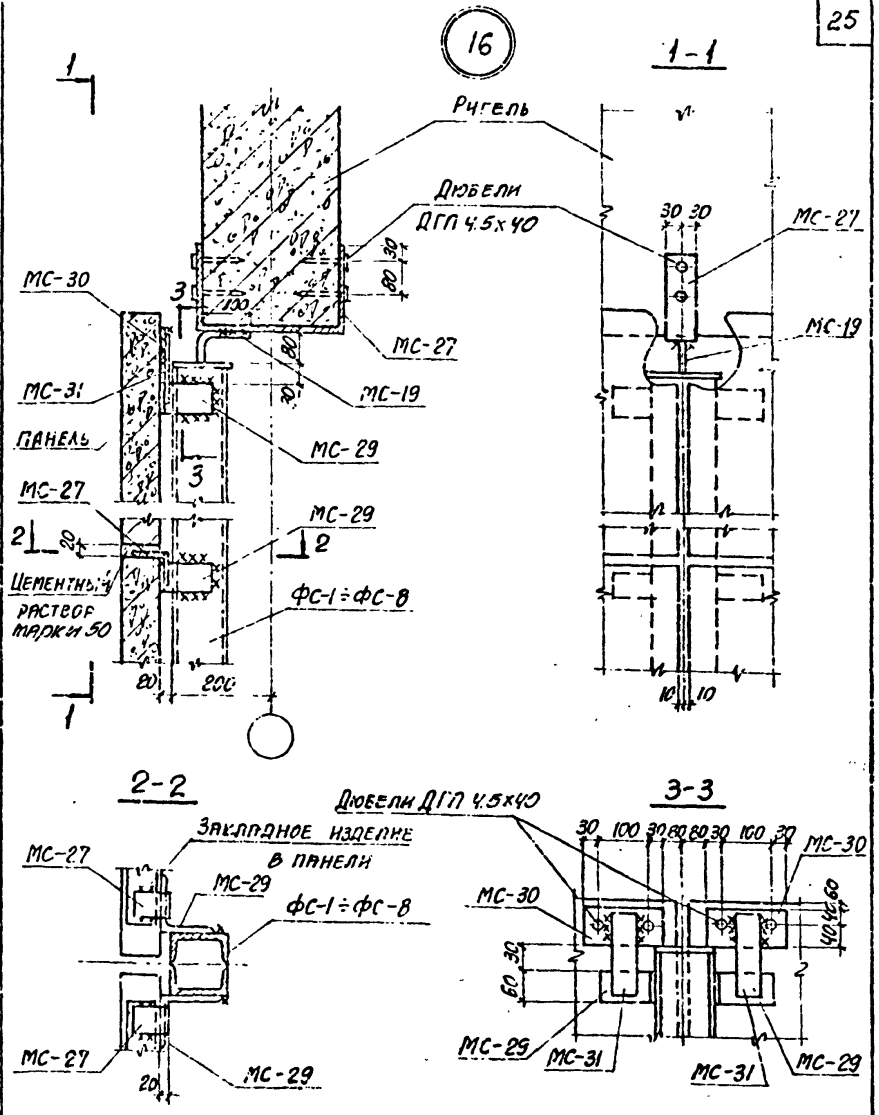

ТК

1976

Узел 16

Серия 1.431-17с.

Выпуск | Лист

23

Харьковский промстройпроект

Ст. инж. | Чепелева

Исполнитель | Чепелева

Проверил | Адамец

Гл. инж. пр. | Мошин

Нач. отдела | Кузнецов

Констр. | Коротецкий

Дата выпуска декабрь 1976 г.

16г

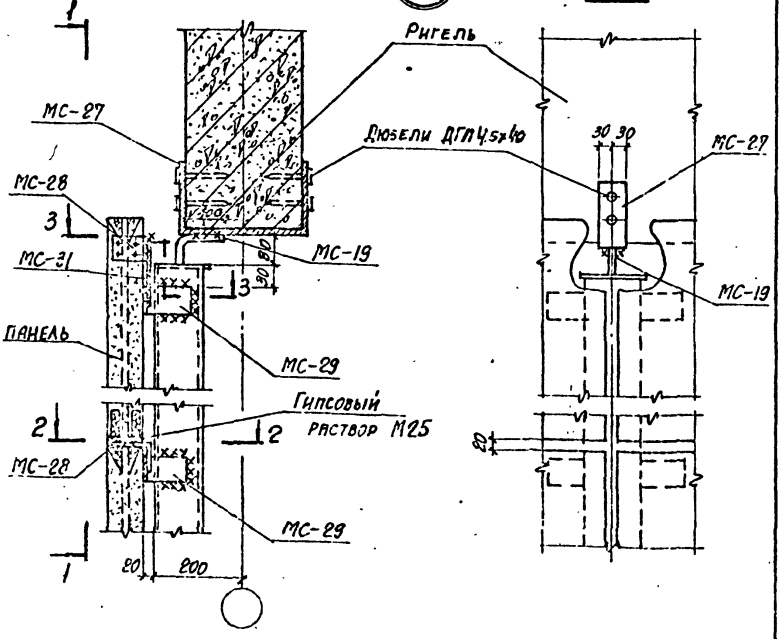

Нач. отдела	Кузнецов		
Гл. констр.	Квотецкий		
Дата выпуска	декабрь 1976 г.		
Исполнитель	Челеева	Проверил	Адамец

ТК 1976

Узел 16г

Серия 1.431-17с

Выпуск	Лист
1	24

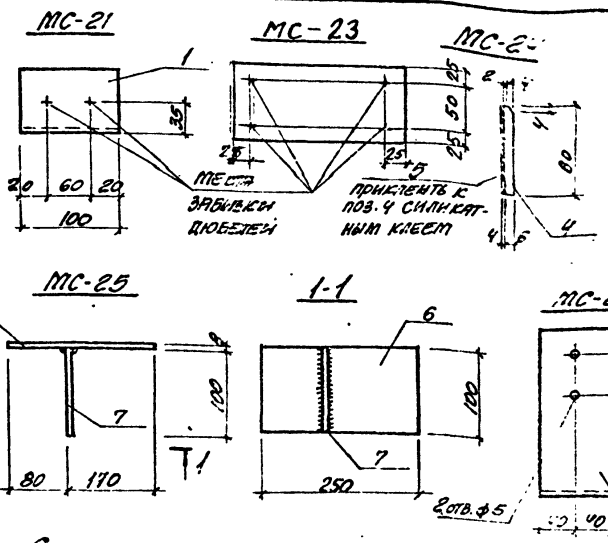

Спецификация стали на одно изделие

Марка	NN поз.	Сечение мм	Длина мм	Кол. шт.	Масса кг: деталь	Масса кг: всех	Масса кг: марки	Примечания
МС-21	1	∟ 75×5	100	1	0.58	0.58	0.58	ГОСТ 8509-72
МС-22	2	-100×6	150	1	0.66	0.66	0.66	ГОСТ 5681-57*
МС-23	13	-100×6	140	1	0,8	0,8	0,8	——"——
МС-24	4	-60×6	80	1	0.23	0.23	0.23	——"——
	5	КАРТОН АСБЕСТОВЫЙ -60×4	80	1				ГОСТ 2850-75
МС-25	6	-100×8	250	1	1.13	1.57	2,2	ГОСТ 5681-57*
	7	-100×8	100	1	0.63	0.63		——"——
МС-26	8	∟200×125×11	80	1	1.0	1.0	1.0	ГОСТ 8510-72
МС-27	9	∟ 75×5	50	1	0.58	0.58	0.58	ГОСТ 8509-72.

МС1÷МС 20 разработаны в серии 1.431-14, выпуск 3.

ТК 1976

Соединительные изделия МС-21 ÷ МС-27

Серия 1.431-17с
Выпуск 1
Лист 25

Инв. № подл. | Подпись и дата | Взам. инв. № | Инв. № дубл. | Подпись и дата | Инв. № подл. | Госстроя СССР, Главпромстройпроект

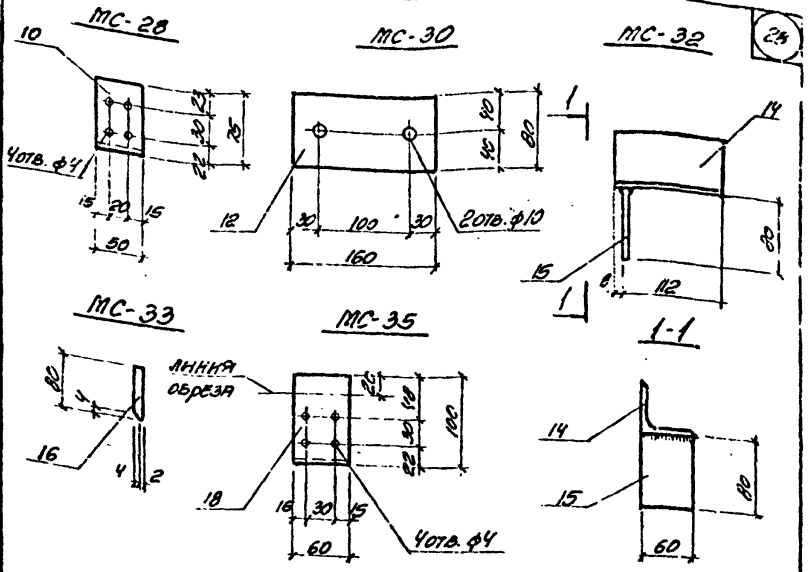

Спецификация стали на одно изделие

Марка	N.N поз.	Сечение мм	Длина мм	Кол. шт.	Масса кг Детали	Масса кг Всех	Масса кг Марки	Примечания
МС-28	10	L 75x5	50	1	0.29	0.29	0.29	ГОСТ 8509-72
МС-29	11	L 110x8	60	1	0.72	0.72	0.72	ГОСТ 8509-72
МС-30	12	-160x8	80	1	0.5	0.5	0.5	ГОСТ 5681-57*
МС-31	13	-50x6	160	1	0.38	0.38	0.38	—"—
МС-32	14	L 63x6	120	1	0.69	0.69	0.92	ГОСТ 8509-72
	15	-60x6	80	1	0.23	0.23		ГОСТ 5681-57*
МС-33	16	-60x6	80	1	0.14	0.14	0.14	—"—
МС-34	17	Болт ф18	400	1	0.8	0.8	0.8	с шайбой и гайкой по ГОСТ 380-71* Вс.3 сп2
МС-35	18	L 160x100x9	60	1	0.61	0.61	0.61	ГОСТ 8510-72

gost.e-ecolog.ru

1976	Соединительные изделия МС-28 ÷ МС-35	Серия 1.431-17с	
		Вып. 15	Лист
		1	26