ТИПОВЫЕ КОНСТРУКЦИИ. ИЗДЕЛИЯ И УЗЛЫ ЗДАНИЙ И СООРУЖЕНИЙ

СЕРИЯ 1.141.1-19с/85

ПЛИТЫ ПЕРЕКРЫТИЙ ЖЕЛЕЗОБЕТОННЫЕ МНОГОПУСТОТНЫЕ, АРМИРОВАННЫЕ СТЕРЖНЯМИ ИЗ СТАЛИ КЛАССА Ат-V, ДЛЯ СТРОИТЕЛЬСТВА ЖИЛЫХ И ОБЩЕСТВЕННЫХ ЗДАНИЙ В РАЙОНАХ СЕЙСМИЧНОСТЬЮ 7, 8 и 9 БАЛЛОВ

ВЫПУСК 3

ПРЕДВАРИТЕЛЬНО НАПРЯЖЕННЫЕ ПЛИТЫ ПЕРЕКРЫТИЙ С КРУГЛЫМИ ПУСТОТАМИ ДЛИНОЙ 6280, 5980, 5680, 5380, 5080 И 4780 мм, ШИРИНОЙ 1790, 1490, 1190 И 990 мм ДЛЯ СТРОИТЕЛЬСТВА В РАЙОНАХ СЕЙСМИЧНОСТЬЮ 9 БАЛЛОВ. МЕТОД НАТЯЖЕНИЯ ЭЛЕКТРОТЕРМИЧЕСКИЙ. РАБОЧИЕ ЧЕРТЕЖИ

20645
ЦЕНА 9-82

gost.e-ecolog.ru

ЦЕНТРАЛЬНЫЙ ИНСТИТУТ ТИПОВОГО ПРОЕКТИРОВАНИЯ
ГОССТРОЯ СССР

Москва, А-445, Смольная ул., 22

Сдано в печать VII 1988 года

Заказ № 7869 Тираж 370 экз.

ТИПОВЫЕ КОНСТРУКЦИИ, ИЗДЕЛИЯ И УЗЛЫ ЗДАНИЙ И СООРУЖЕНИЙ

СЕРИЯ 1.141.1-19 с/85

ПЛИТЫ ПЕРЕКРЫТИЙ ЖЕЛЕЗОБЕТОННЫЕ МНОГОПУСТОТНЫЕ, АРМИРОВАННЫЕ СТЕРЖНЯМИ ИЗ СТАЛИ КЛАССА Ат-V, ДЛЯ СТРОИТЕЛЬСТВА ЖИЛЫХ И ОБЩЕСТВЕННЫХ ЗДАНИЙ В РАЙОНАХ СЕЙСМИЧНОСТЬЮ 7, 8 и 9 БАЛЛОВ

ВЫПУСК 3

ПРЕДВАРИТЕЛЬНО НАПРЯЖЕННЫЕ ПЛИТЫ ПЕРЕКРЫТИЙ С КРУГЛЫМИ ПУСТОТАМИ ДЛИНОЙ 6280, 5980, 5680, 5380, 5080 И 4780 мм, ШИРИНОЙ 1790, 1490, 1190 И 990 мм ДЛЯ СТРОИТЕЛЬСТВА В РАЙОНАХ СЕЙСМИЧНОСТЬЮ 9 БАЛЛОВ. МЕТОД НАТЯЖЕНИЯ — ЭЛЕКТРОТЕРМИЧЕСКИЙ.

РАБОЧИЕ ЧЕРТЕЖИ

РАЗРАБОТАН ТАШЗНИИЭП

УТВЕРЖДЕН И ВВЕДЕН В ДЕЙСТВИЕ ГОСГРАЖДАНСТРОЕМ ПРИКАЗ №208 ОТ 17.07.85 С 01.09.85

© ЦИТП Госстроя СССР, 1988

ГЛ. ИНЖ. ИНСТИТУТА Д.А.МУХАМЕДШИН
НАЧ. АПМ-3 Р.К.ЯНБУЛАТОВ
ГЛ. СПЕЦ. АПМ-3 Н.Х.КАРИМОВА
ГЛ. ИНЖ ПРОЕКТА Р.А.НАСРЕТДИНОВ

Обозначение	Наименование	стр.
1.141.1-19с/85.3-100	Плита перекрытия многопустотная длиной 6280, 5980, 5680, 5380, 5080 и 4780 мм, шириной 1790 мм	4
1.141.1-19с/85.3-100СБ	Плита перекрытия многопустотная длиной 6280, 5980, 5680, 5380, 5080 и 4780 мм, шириной 1790 мм Сборочный чертеж.	8
1.141.1-19с/85.3-200	Плита перекрытия многопустотная длиной 5980, 5680, 5380, 5080 и 4780 мм, шириной 1790 мм.	10
1.141.1-19с/85.3-200СБ	Плита перекрытия многопустотная длиной 5980, 5680, 5380, 5080 и 4780 мм, шириной 1790 мм. Сборочный чертеж	12
1.141.1-19с/85.3-300	Плита перекрытия многопустотная ПК63.15-8АтVт-С9	13
1.141.1-19с/85.3-300СБ	Плита перекрытия многопустотная ПК63.15-8АтVт-С9 Сборочный чертеж	14
1.141.1-19с/85.3-400	Плита перекрытия многопустотная длиной 6280, 5980, 5680, 5380, 5080 и 4780 мм, шириной 1490 мм	15
1.141.1-19с/85.3-400СБ	Плита перекрытия многопустотная длиной 6280, 5980, 5680, 5380, 5080 и 4780 мм, шириной 1490 мм Сборочный чертеж.	19

Н. контр.	Зауэрбрей		
Нач. АПМ-3	Янбулатов		
Гл. спец.	Каримова		
ГИП	Насретдинов		
Разраб.	Берзон		

1.141.1-19с/85.3-000

Содержание.

стадия	лист	листов
Р	1	2

Таш ЗНИИЭП
г. Ташкент

20645 3

Пров. [illegible] 02.07.87г Коп. [illegible]

Обозначение	Наименование	стр.
1.141.1-19с/85.3-500	Плита перекрытия многопустотная длиной 6280, 5980, 5680, 5380, 5080 и 4780 мм. шириной 1190 мм	21
1.141.1-19с/85.3-500СБ	Плита перекрытия многопустотная длиной 6280, 5980, 5680, 5380, 5080 и 4780 мм, шириной 1190 мм Сборочный чертеж	25
1.141.1-19с/85.3-600	Плита перекрытия многопустотная длиной 6280, 5980, 5680, 5380, 5080 и 4780 мм, шириной 990 мм	27
1.141.1-19с/85.3-600СБ	Плита перекрытия многопустотная длиной 6280, 5980, 5680, 5380, 5080 и 4780 мм, шириной 990 мм Сборочный чертеж	31
1.141.1-19с/85.3-700	Сечение а-а. Узел I	33
1.141.1-19с/85.3-110	Сетка (С1... С3)	34
1.141.1-19с/85.3-110СБ	Сетка (С1 ... С3) Сборочный чертеж	35
1.141.1-19с/85.3-000ВМ	Ведомость расхода стали	36

Инв.№подл. | Подпись и дата | Взам.инв.№

Копировала Затова 20645 4 Формат А4

Инв. № подл.	Подпись и дата	Взам. инв. №

Формат	Зона	Поз.	Обозначение	Наименование	Кол. на исполн. 1.141.1-19с/85.3-100 —	01	02	03	04	05	06	07	08	09	Примечание
				Документация											
А4			1.141.1-19с/85.3-100 СБ	Сборочный чертеж	X	X	X	X	X	X	X	X	X	X	листы 1÷2
А4			1.141.1-19с/85.3-700	Сечение а-а. Узел I	X	X	X	X	X	X	X	X	X	X	
А4			1.141.1-19с/85.0-000 ПЗ	Пояснительная записка	X	X	X	X	X	X	X	X	X	X	
А3			1.141-1 63 000 ТО	Техническое описание	X	X	X	X	X	X	X	X	X	X	
А4			1.141.1-19с/85.3-000 ВМС	Ведомость расхода стали	X	X	X	X	X	X	X	X	X	X	
А4			1.141.1-19с/85.4-000 РМ	Ведомость расхода материалов	X	X	X	X	X	X	X	X	X	X	
				Марка	ПК63.18-8Ат-IV-СУ	ПК60.18-8Ат-IV-СУ	ПК57.18-8Ат-IV-СУ	ПК54.18-8Ат-IV-СУ	ПК51.18-8Ат-IV-СУ	ПК48.18-8Ат-IV-СУ	ПК63.18-6Ат-IV-СУ	ПК60.18-6Ат-IV-СУ	ПК57.18-6Ат-IV-СУ	ПК54.18-6Ат-IV-СУ	

Н.Контр.	Зауэрбрей		
Нач АПМЗ	Янбулатов		
Гл. спец	Каримова		
ГИП	Насретдинов		
Разраб.	Берзон		

1.141.1-19с/85.3-100

Плита перекрытия многопустотная длиной 6280, 5980, 5880, 5380, 5080 и 4780 мм, шириной 1790 мм

Стадия	Лист	Листов
Р	1	4

ТашЗНИИЭП г. Ташкент

20645 5

Формат	Зона	Поз	Обозначение	Наименование	Кол. на испол. 1.141.1-19с/85.3-100- —	01	02	03	04	05	06	07	08	09	Примечание
				Сборочные единицы											
			Серия 1.141-1, выпуск 63	Панели перекрытий											
				железобетонные											
				многопустотные											
А3			1.141-1.63 100	ПК63.18-8АтУТ	1										
А3			-01	ПК60.18-8АтУТ		1									
А3			-02	ПК57.18-8АтУТ			1								
А3			-03	ПК54.18-8АтУТ				1							
А3			-04	ПК51.18-8АтУТ					1						
А3			-05	ПК48.18-8АтУТ						1					
А3			-06	ПК63.18-6АтУТ							1				
А3			-07	ПК60.18-6АтУТ								1			
А3			-08	ПК57.18-6АтУТ									1		
А3			-09	ПК54.18-6АтУТ										1	
				Детали											
БЧ		2	1.141.1-19с/85.3-120	Стержень ОС 2											
				ф8АIII, ГОСТ 5781-82, ℓ=600	8	8	8	8	8	8	8	8	8	8	0,24 кг

20645 6

Копировала Зотова Формат А4

Инв. № подл.	Подпись и дата	Взам. инв. №

Формат	Зона	Поз.	Обозначение	Наименование	Кол. на исполн. 1.141.1-19с/85.3-100- 10	11	12	13	14						Примечание
				Документация											
А4			1.141.1-19с/85.3-100 СБ	Сборочный чертеж	X	X	X	X	X						листы 1÷2
А4			1.141.1-19с/85.3-700	Сечение а-а Узел I	X	X	X	X	X						
А4			1.141.1-19с/85.3-000 ПЗ	Пояснительная записка	X	X	X	X	X						
А3			1.141 - 1.63 000 ТО	Техническое описание	X	X	X	X	X						
А4			1.141.1-19с/85.3-000 ВМС	Ведомость расхода стали	X	X	X	X	X						
А4			1.141.1-19с/85.4-000 РМ	Ведомость расхода материалов	X	X	X	X	X						
				Сборочные единицы											
			Серия 1.141-1, выпуск 63	Панели перекрытий											
				железобетонные											
				многопустотные											
				Марка	ПК51.18-6АтVT-С9	ПК63.18-4АтVT-С9	ПК60.18-4АтVT-С9	ПК57.18-4АтVT-С9	ПК63.18-3АтVT-С9						

1.141.1-19с/85.3-100

Лист 3

Копировал: Зотова

Формат А4

20645 7

Формат	Зона	Поз.	Обозначение	Наименование	Кол. на исполн. 1.141.1-19с/85.3-100 - 10	11	12	13	14						Примечание
А3			1.141-1.63 100-10	ПК 51.18-6А т V Т	1										
А3			-12	ПК 63.18-4А т V Т		1									
А3			-13	ПК 60.18-4А т V Т			1								
А3			-14	ПК 57.18-4А т V Т				1							
А3			-18	ПК 63.18-3А т V Т					1						
				Детали.											
Б4		2	1.141.1-19с/85.3-120	Стержень ОС 2											
				ф8А III, ГОСТ 5781-82*, ℓ=600	8	8	8	8	8						0,24кг

1.141.1-19с/85.3-100

Лист 4

Копировала Вотова

Формат А4

206-45 8

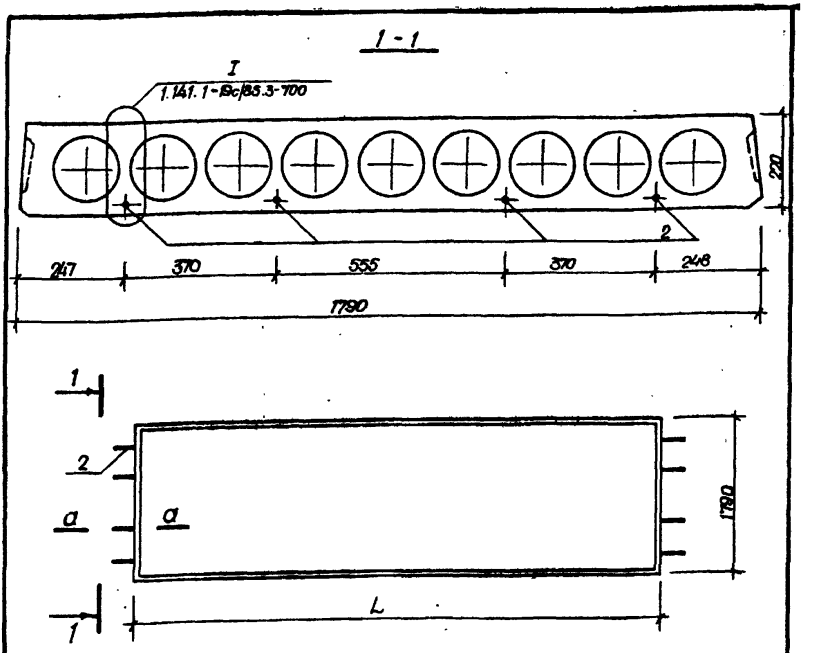

Сечение а-а см. 1.141.1-19с/85.3-100

Обозначение	Марка	L, мм	Масса, кг
1.141.1-19с/85.3-100	ПК 63 18-8АтVТ-С9	6280	3350
-01	ПК 60 18-8АтVТ-С9	5980	3175
-02	ПК 57 18-8АтVТ-С9	5680	3025

1.141.1-19с/85.3-100 СБ

Плита перекрытия многопустотная длиной 6280, 5980, 5680, 5380, 5080 и 4780 мм, шириной 1790 мм
Сборочный чертеж

Стадия	Масса	Масштаб
Р	см. табл	
Лист 1	Листов 2	

ТашЗНИИЭП г. Ташкент

Н. контр.	Заузорей	
Нач. отд. 3	Э. Зулатов	
Гл. спец.	Каримова	
ГИП	Наретдинов	
Разраб.	Берзон	

Инв. № подл. | Подпись и дата | Взам. инв. №

Копировал Батова 20645 9 Формат А4

Обозначение	Марка	L, мм	Масса, кг
1.141.1-19с/85.3-100-03	ПК54.18-8АтVТ-С9	5380	2875
-04	ПК51.18-8АтVТ-С9	5080	2700
-05	ПК48.18-8АтVТ-С9	4780	2550
-06	ПК63.18-6АтVТ-С9	6280	3350
-07	ПК60.18-6АтVТ-С9	5980	3175
-08	ПК57.18-6АтVТ-С9	5680	3025
-09	ПК54.18-6АтVТ-С9	5380	2875
-10	ПК51.18-6АтVТ-С9	5080	2700
-11	ПК63.18-4АтVТ-С9	6280	3350
-12	ПК60.18-4АтVТ-С9	5980	3175
-13	ПК57.18-4АтVТ-С9	5680	3025
-14	ПК63.18-3АтVТ-С9	6280	3350

Копировала Зотова 20645 10 Формат А4

Инв.№ подл	Подпись и дата	Взам.инв.№

Формат	Зона	Поз.	Обозначение	Наименование	Кол. на исполн. 1.141.1-19с/85.3-200—										Примечание
					—	01	02	03	04	05	06				
				Документация											
А4			1.141.1-19с/85.3-200 СБ	Сборочный чертёж	X	X	X	X	X	X	X				
А4			1.141.1-19с/85.3-700	Сечение а-а. Узел I	X	X	X	X	X	X	X				
А4			1.141.1-19с/85.0-000 ПЗ	Пояснительная записка	X	X	X	X	X	X	X				
А3			1.141 - 1.63 000 ТО	Техническое описание	X	X	X	X	X	X	X				
А4			1.141.1-19с/85.3-000 ВМС	Ведомость расхода стали	X	X	X	X	X	X	X				
А4			1.141.1-19с/85.4-000 РМ	Ведомость расхода материала	X	X	X	X	X	X	X				
				Марка	ПК48.18-6АтVТ-С9	ПК54.18-4АтVТ-С9	ПК51.18-4АтVТ-С9	ПК48.18-4АтVТ-С9	ПК60.18-3АтVТ-С9	ПК57.18-3АтVТ-С9	ПК54.18-3АтVТ-С9				

Н.контр.	Зауэрбрей		
Нач.АПМ-3	Ямдулатов		
Гл.спец.	Каримова		
ГИП	Насретдинов		
Разраб.	Берзон		

1.141.1-19с/85.3-200

Плита перекрытия многопустотная длиной 5980, 5680, 5380, 5080 и 4780 мм, шириной 1790 мм

Стадия	Лист	Листов
Р	1	2

ТашЗНИИЭП г.Ташкент

Копировала Зотова

Формат А4

206 45 11

Формат	Зона	Поз	Обозначение	Наименование	Кол. на исполн. 1.141.1-19с/85.3-200 -										Примечание
					—	01	02	03	04	05	06				
				Оборочные единицы											
			Серия 1.141-1, выпуск 63	Панели перекрытий											
				железобетонные											
				многопустотные											
А3			1.141-1.63 100 - 11	ПК 48.18-6АтV̄Т	1										
А3			- 15	ПК 54.18-4АтV̄Т		1									
А3			- 16	ПК 51.18-4АтV̄Т			1								
А3			- 17	ПК 48.18-4АтV̄Т				1							
А3			- 19	ПК 60.18-3АтV̄Т					1						
А3			- 20	ПК 57.18-3АтV̄Т						1					
А3			- 21	ПК 54.18-3АтV̄Т							1				
				Детали											
БЧ		2	1.141.1-19с/85.3-120	Стержень ОС 2											
				ФВАIII ГОСТ 5781-82*, ℓ=600	8	8	8	8	8	8	8				0,24 кг

1.141.1-19с/85.3-200

Лист 2

Копировала Зотова

Формат А4

20645 12

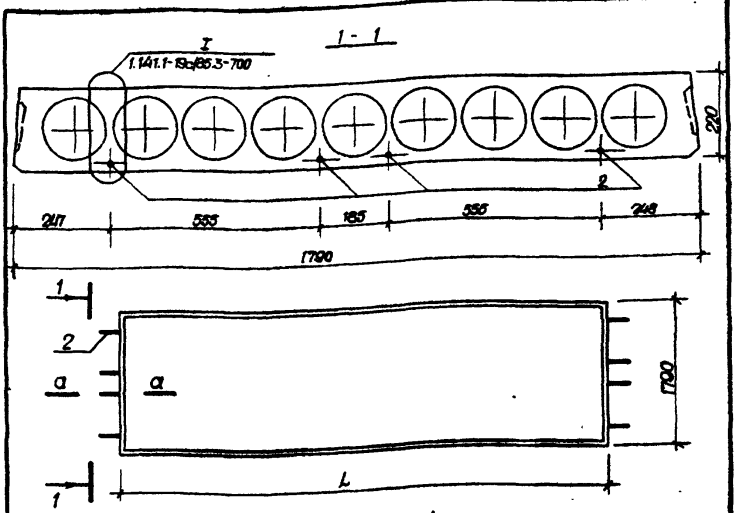

Сечение а-а см. 1.141.1-19с/85.3-700

Обозначение	Марка	L, мм	Масса, кг
1.141.1-19с/85.3-200	ПК48.18-6АтV̄Т-С9	4780	2550
-01	ПК54.18-4АтV̄Т-С9	5380	2975
-02	ПК51.18-4АтV̄Т-С9	5080	2700
-03	ПК48.18-4АтV̄Т-С9	4780	2550
-04	ПК60.18-3АтV̄Т-С9	5980	3175
-05	ПК57.18-3АтV̄Т-С9	5680	3025
-06	ПК54.18-3АтV̄Т-С9	5380	2875

1.141.1-19с/85.3-200 СБ

Плита перекрытия многопустотная длиной 5980, 5680, 5380, 5080 и 4780 мм, шириной 1790 мм
Сборочный чертеж

Стадия	Масса	Масштаб
Р	см. табл.	

Лист | Листов 1

ТашЗНИИЭП
г. Ташкент

Н. Контр	Зауэрбрей	
Нач АПМ3	Янбулатов	
Гл спец	Каримова	
ГИП	Насретдинов	
Разраб	Берзон	

Взам инв №
Подпись и дата
Инв № подл

Копировала Затова 20645 13 Формат А4

Формат	Зона	Поз	Обозначение	Наименование	Кол.	Примечание
				Документация		
А4			1.141.1-19с/85.3-300 СБ	Сборочный чертеж		
А4			1.141.1-19с/85.3-700	Сечение а-а. Узел I		
А4			1.141.1-19с/85.0-000 ПЗ	Пояснительная записка		
А3			1.141- 1.63 000 ТО	Техническое описание		
А4			1.141.1-19с/85.3-000 ВМС	Ведомость расхода стали		
А4			1.141.1-19с/85.4-000 РМ	Ведомость расхода материалов		
				Сборочные единицы		
			Серия 1.141-1, Выпуск 63	Панели перекрытий		
				железобетонные		
				многопустотные		
А3			1.141- 1.63 200	ПК 63.15-8АтV т	1	
А4		1	1.141.1-19с/85.3-110	Сетка С1	1	
				Детали		
БЧ		2	1.141.1-19с/85.3-120	Стержень ОС2		
				ФВА III, ГОСТ 5781-82*, l=600	4	0,24 кг

Н контр.	Зауэрбрей		
Нач АПМЗ	Яндилатов		
Гл спец.	Каримова		
ГИП	Насретдинов		
Разраб.	Берзон		

1.141.1-19с/85.3-300

Плита перекрытия многопустотная ПК63.15-8АтV т-С9

Стадия	Лист	Листов
Р		1

ТашЗНИИЭП г. Ташкент

Копировала Зотова 20645 14 Формат А4

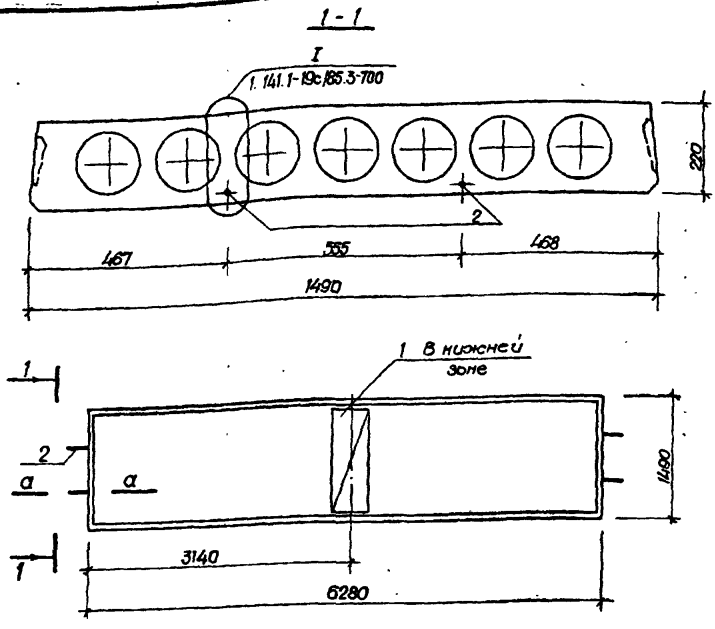

Сечение а-а см. 1.141.1-19с/85.3-700

Взам. инв. №					1.141.1-19с/85.3-300 СБ		
Подпись и дата					Плита перекрытия многопустотная ПК 63.15-8АтV1-С9 Сборочный чертеж	Стадия	Масса	Масштаб
						Р	2950	
Инв. № подл.	Н контр	Зауэрбрей				Лист	Листов 1	
	Нач АПМ-3	Янбулатов				Таш ЗНИИЭП г. Ташкент		
	Гл спец	Каримова						
	ГИП	Насретдинов						
	Разраб	Берзон						

Копировала Зотова 20645 15 Формат А4

Инв. № подл.	Подпись и дата	Взам. инв. №

Формат	Зона	Поз.	Обозначение	Наименование	Кол. на испол. 1.141.1-19с/85.3-400 —	01	02	03	04	05	06	07	08	09	Примечание
				Документация											
			1.141.1-19с/85.3-400 СБ	Сборочный чертеж											листы 1÷2
А4			1.141.1-19с/85.3-700	Сечение а-а. Узел I											
А4			1.141.1-19с/85.0-000 ПЗ	Пояснительная записка											
А4			1.141-1.63 000 ТО	Техническое описание											
А3			1.141.1-19с/85.3-000 ВМС	Ведомость расхода стали											
А4			1.141.1-19с/85.4-000 РМ	Ведомость расхода материалов											
А4															
				Марка	ПК60.15-8АтVТ-С9	ПК57.15-8АтVТ-С9	ПК54.15-8АтVТ-С9	ПК51.15-8АтVТ-С9	ПК48.15-8АтVТ-С9	ПК63.15-6АтVТ-С9	ПК60.15-6АтVТ-С9	ПК57.15-6АтVТ-С9	ПК54.15-6АтVТ-С9	ПК51.15-6АтVТ-С9	

Н. контр.	Зауэрбрей		1.141.1-19с/85.3-400
Нач. АПМ-3	Эндулатов		Плита перекрытия многопустотная длиной 6280, 5980, 5680, 5380, 5080 и 4780 мм, шириной 1490 мм
Гл. спец.	Каримова		Стадия: Р; Лист: 1; Листов: 4
ГИП	Насретдинов		ТашЗНИИЭП г. Ташкент
Разраб.	Берзон		

Копировала Затова

Формат А4

206945

Формат	Зона	Поз.	Обозначение	Наименование	Кол. на исполн. 1.141.1-19с/85.3-400-										Примечание
					–	01	02	03	04	05	06	07	08	09	
				Сборочные единицы											
			Серия 1.141-1, выпуск 63	Панели перекрытий											
				железобетонные											
				многопустотные											
А3			1.141-1 63 200-01	ПК 60.15-8АтVТ	1										
А3			-02	ПК 57.15-8АтVТ		1									
А3			-03	ПК 54.15-8АтVТ			1								
А3			-04	ПК 51.15-8АтVТ				1							
А3			-05	ПК 48.15-8АтVТ					1						
А3			-06	ПК 63.15-6АтVТ						1					
А3			-07	ПК 60.15-6АтVТ							1				
А3			-08	ПК 57.15-6АтVТ								1			
А3			-09	ПК 54.15-6АтVТ									1		
А3			-10	ПК 51.15-6АтVТ										1	
А4		1	1.141.1-19с/85.3-110	Сетка С1	1	1	1	1	1	1	1	1	1	1	
				Детали											
БЧ		2	1.141.1-19с/85.3-120	Стержень ОС2											
				ФВАIII, ГОСТ 5781-82, ℓ=600	4	4	4	4	4	4	4	4	4	4	0,24 кг

Инв № подл	Подпись и дата	Взам. инв №

Формат	Зона	Поз	Обозначение	Наименование	Кол. на исполн. 1.141.1-19с/85.3-400- 10	11	12	13	14	15	16				Примечание
				Документация											
А4			1.141.1-19с/85.3-400 СВ	Сборочный чертеж	X	X	X	X	X	X	X				листы 1÷2
А4			1.141.1-19с/85.3-700	Сечение а-а. Узел I	X	X	X	X	X	X	X				
А4			1.141.1-19с/85.0-000 ПЗ	Пояснительная записка	X	X	X	X	X	X	X				
А3			1.141 - 1.63 000 ТО	Техническое описание	X	X	X	X	X	X	X				
А4			1.141.1-19с/85.3-000 ВМС	Ведомость расхода стали	X	X	X	X	X	X	X				
А4			1.141.1-19с/85 4-000 РМ	Ведомость расхода материа-	X	X	X	X	X	X	X				
				лов											
				Сборочные единицы											
			Серия 1.141-1, выпуск 63	Панели перекрытий											
				железобетонные											
				многопустотные											
				Марка	ПК48.15-6АтVТ-С9	ПК63.15-4АтVТ-С9	ПК60.15-4АтVТ-С9	ПК57.15-4АтVТ-С9	ПК54.15-4АтVТ-С9	ПК63.15-3АтVТ-С9	ПК60.15-3АтVТ-С9				

1.141.1-19с/85.3-400

Лист 3

Копировал Зотова

Формат А4

20645 18

Формат	Зона	Поз.	Обозначение	Наименование	Кол на исполн. 1.141.1-19с/85.3-400-										Примечание
					10	11	12	13	14	15	16				
А3			1.141-1.63 200 - 11	ПК48.15-6АтV Т	1										
А3			-12	ПК63.15-4АтV Т		1									
А3			-13	ПК60.15-4АтV Т			1								
А3			-14	ПК57.15-4АтV Т				1							
А3			-15	ПК54.15-4АтV Т					1						
А3			-16	ПК63.15-3АтV Т						1					
А3			-17	ПК60.15-3АтV Т							1				
А4		1	1.141.1-19с/85.3-110	Сетка С1	1	1	1	1	1	1	1				
				Детали											
Б4		2	1.141.1-19с/85.3-120	Стержень ОС2											
				ф8АIII, ГОСТ 5781-82*, l=600	4	4	4	4	4	4	4				0,24 кг

1.141.1-19с/85.3-400

Лист 4

Копировала Зотова

Формат А4

20645 19

1 - 1

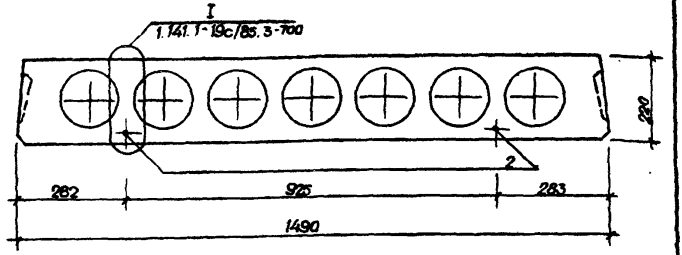

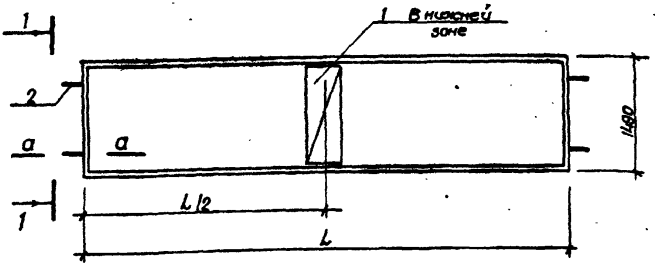

Сечение а-а см. 1.141.1-19с/85.3-700

Обозначение	Марка	L, мм	L/2, мм	Масса, кг
1.141.1-19с/85.3-400	ПК60.15-8АтV Т-С9	5980	2990	2800
-01	ПК57.15-8АтV Т-С9	5680	2840	2675
-02	ПК54.15-8АтV Т-С9	5380	2690	2525

1.141.1-19с/85.3-400 СБ

Плита перекрытия многопустотная длиной 6280, 5980, 5680, 5380, 5080 и 4780 мм, шириной 1490 мм
Сборочный чертеж

Стадия	Масса	Масштаб
Р	см. табл	

Лист 1 Листов 2

ТашЗНИИЭП г. Ташкент

Н контр	Зауэрбрей	
Нач АПМЗ	Янбулатов	
Гл спец	Каримова	
ГИП	Насретдинов	
Разраб	Берзон	

Взам. инв. №
Подпись и дата
Инв. № подл.

Копировала Затова 20645 20 Формат А4

Обозначение	Марка	L, мм	L/2, мм	Масса, кг
1.141.1-19с/85.3-400-03	ПК51.15-8АтVТ-С9	5080	2540	2400
-04	ПК48.15-8АтVТ-С9	4780	2390	2250
-05	ПК63.15-6АтVТ-С9	6280	3140	2950
-06	ПК60.12-6АтVТ-С9	5980	2990	2800
-07	ПК57.15-6АтVТ-С9	5680	2840	2675
-08	ПК54.15-6АтVТ-С9	5380	2690	2525
-09	ПК51.15-6АтVТ-С9	5080	2540	2400
-10	ПК48.15-6АтVТ-С9	4780	2390	2250
-11	ПК63.15-4АтVТ-С9	6280	3140	2950
-12	ПК60.15-4АтVТ-С9	5980	2990	2800
-13	ПК57.15-4АтVТ-С9	5680	2840	2675
-14	ПК54.15-4АтVТ-С9	5380	2690	2525
-15	ПК63.15-3АтVТ-С9	6280	3140	2950
-16	ПК60.15-3АтVТ-С9	5980	2990	2800

Инв № подл	Подпись и дата	Взам. инв. №

Формат	Зона	Поз.	Обозначение	Наименование	Кол на исполн 1.141.1-19с/85.3-500 -										Примечание
					-	01	02	03	04	05	06	07	08	09	
				Документация											
А4			1.141.1-19с/85.3-500 СБ	Сборочный чертеж	X	X	X	X	X	X	X	X	X	X	листы 1÷2
А4			1.141.1-19с/85.3-700	Сечение а-а Узел I	X	X	X	X	X	X	X	X	X	X	
А4			1.141.1-19с/85.0-000 ПЗ	Пояснительная записка	X	X	X	X	X	X	X	X	X	X	
А3			1.141 - 1.63 000 ТД	Техническое описание	X	X	X	X	X	X	X	X	X	X	
А4			1.141.1-19с/85.3-000 ВМС	Ведомость расхода стали	X	X	X	X	X	X	X	X	X	X	
А4			1.141.1-19с/85.4-000 РМ	Ведомость расхода материалов	X	X	X	X	X	X	X	X	X	X	
				Марка	ПК63.12-8АтV̄Т-С9	ПК60.12-8АтV̄Т-С9	ПК57.12-8АтV̄Т-С9	ПК54.12-8АтV̄Т-С9	ПК51.12-8АтV̄Т-С9	ПК48.12-8АтV̄Т-С9	ПК63.12-6АтV̄Т-С9	ПК60.12-6АтV̄Т-С9	ПК57.12-6АтV̄Т-С9	ПК54.12-6АтV̄Т-С9	

				1.141.1-19с/85.3-500
Н. контр.	Зауэрбрей			Плита перекрытия многопустотная длиной 6280, 5980, 5680, 5380, 5080 и 4780 мм, шириной 1190 мм
Нач АПМ-3	Яндулатов			
Гл спец	Каримова			
ГИП	Насретдинов			
Разраб	Берзон			

Стадия	Лист	Листов
Р	1	4

ТашЗНИИЭП
г. Ташкент

Формат А4

20645 22

Формат	Зона	Поз	Обозначение	Наименование	Кол. на исполн. 1.141.1-19с/85.3-500 –										Примечание
					–	01	02	03	04	05	06	07	08	09	
				Сборочные единицы											
–			Серия 1.141.-1, Выпуск 63	Панели перекрытий											
				железобетонные											
				многопустотные											
А3			1.141-1.63 300	ПК63.12-8Ат V̄ Т	1										
А3			-01	ПК60.12-8Ат V̄ Т		1									
А3			-02	ПК57.12-8Ат V̄ Т			1								
А3			-03	ПК54.12-8Ат V̄ Т				1							
А3			-04	ПК51.12-8Ат V̄ Т					1						
А3			-05	ПК48.12-8Ат V̄ Т						1					
А3			-06	ПК63.12-6Ат V̄ Т							1				
А3			-07	ПК60.12-6Ат V̄ Т								1			
А3			-08	ПК57.12-6Ат V̄ Т									1		
А3			-09	ПК54.12-6Ат V̄ Т										1	
А4		1	1.141.1-19с/85.3-110-01	Сетка С2	1	1	1	1	1	1	1	1	1	1	
				Детали											
Б4		2	1.141.1-19с/85.3-120	Стержень ОС-2											
				ф8АIII, ГОСТ 5781-82*, ℓ=600	4	4	4	4	4	4	4	4	4	4	0,24 кг

1.141.1-19с/85.3-500

Лист 2

Копировала Зотова

Формат А4

20645 23

Инв. № подл.	Подпись и дата	Взам. инв. №

Формат	Зона	Поз.	Обозначение	Наименование	Кол. на исполн. 1.141.1-19с/85.3-500- 10	11	12	13	14	15	16	17	18	19	Примечание
				Документация											
А4			1.141.1-19с/85.3-500 СБ	Сборочный чертеж	X	X	X	X	X	X	X	X	X	X	листы 1-2
А4			1.141.1-19с/85.3-700	Сечение а-а. Узел I	X	X	X	X	X	X	X	X	X	X	
А4			1.141.1-19с/85.0-000 ПЗ	Пояснительная записка	X	X	X	X	X	X	X	X	X	X	
А3			1.141 - 1.63 000 ТО	Техническое описание	X	X	X	X	X	X	X	X	X	X	
А4			1.141.1-19с/85.3-000 ВМС	Ведомость расхода стали	X	X	X	X	X	X	X	X	X	X	
А4			1.141.1-19с/85.4-000 РМ	Ведомость расхода материалов	X	X	X	X	X	X	X	X	X	X	
				Сборочные единицы											
			Серия 1.141-1, выпуск 63	Панели перекрытий											
				железобетонные											
				многопустотные											
				Марка	ПК51.12-6АтVТ-С9	ПК48.12-6АтVТ-С9	ПК63.12-4АтVТ-С9	ПК60.12-4АтVТ-С9	ПК57.12-4АтVТ-С9	ПК54.12-4АтVТ-С9	ПК51.12-4АтVТ-С9	ПК63.12-3АтVТ-С9	ПК60.12-3АтVТ-С9	ПК57.12-3АтVТ-С9	

1.141.1-19с/85.3-500

Лист 3

Копировал Зотова

Формат А4

20645 24

Формат	Зона	Поз.	Обозначение	Наименование	Кол. на испол. 1.141.1-19с/85.3-500- 10	11	12	13	14	15	16	17	18	19	Примечание
А3			1 141-1. 63 300-10	ПК 51.12-6АтV Т	1										
А3			-11	ПК 48 12-6АтV Т		1									
А3			-12	ПК 63.12-4АтV Т			1								
А3			-13	ПК 60 12-4АтV Т				1							
А3			-14	ПК 57.12-4АтV Т					1						
А3			-15	ПК 54.12-4АтV Т						1					
А3			-16	ПК 51.12-4АтV Т							1				
А3			-17	ПК 63 12-3АтV Т								1			
А3			-18	ПК 60 12-3АтV Т									1		
А3			-19	ПК 57.12-3АтV Т										1	
А4		1	1 141 1-19с/85.3-110-01	Сетка С2	1	1	1	1	1	1	1	1	1	1	
				Детали											
Б4		2	1 141 1-19с/85.3-120	Стержень ОС-2											
				ФВАIII ГОСТ 5781-82*, ℓ=600	4	4	4	4	4	4	4	4	4	4	0,24 кг

1-1

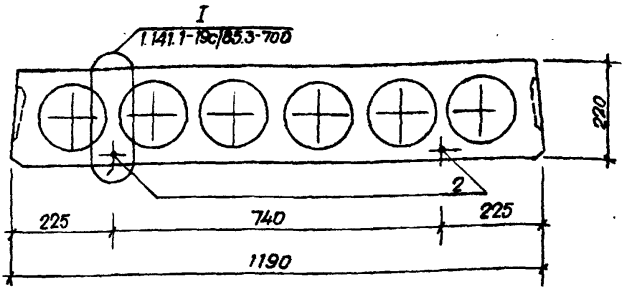

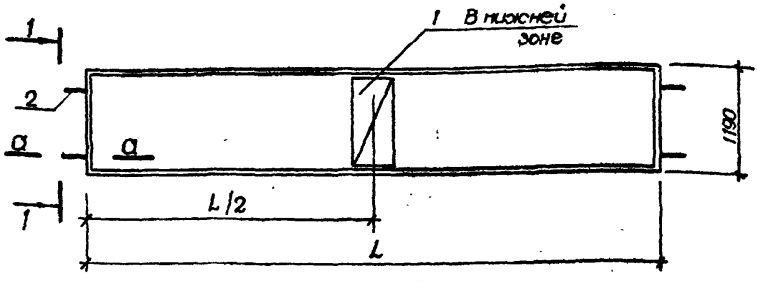

Сечение а-а см. 1.141.1-19с/85.3-700

Обозначение	Марка	L, мм	L/2, мм	Масса, кг
1.141.1-19с/85.3-500	ПК63.12-8АтVТ-С9	6280	3140	2200
-01	ПК60.12-8АтVТ-С9	5980	2990	2100
-02	ПК5712-8АтVТ-С9	5680	2840	2000

1.141.1-19с/85.3-500 СБ

Плита перекрытия многопустотная длиной 6280, 5980, 5680, 5380, 5080 и 4780 мм, шириной 1190 мм. Сборочный чертеж	Стадия	Масса	Масшт
	Р	см. табл.	
	Лист 1	Листов 2	
	Ташземпроект г. Ташкент		

Н.контр	Зауэрбрей	
Нач.АПМ-3	Янбулатов	
Гл.спец	Каримова	
ГИП	Насретдинов	
Разраб	Берзон	

Инв.№подл. | Подпись и дата | Взам.инв.№

Копировала Зотова 20645 26 Формат А4

Обозначение	Марка	L, мм	L/2, мм	Масса, кг
1.141.1-19с/85.3-500-03	ПК 54.12-8АтVТ-С9	5380	2690	1900
-04	ПК 51.12-8АтVТ-С9	5080	2540	1800
-05	ПК 48.12-8АтVТ-С9	4780	2390	1700
-06	ПК 63.12-6АтVТ-С9	6280	3140	2200
-07	ПК 60.12-6АтVТ-С9	5980	2990	2100
-08	ПК 57.12-6АтVТ-С9	5680	2840	2000
-09	ПК 54.12-6АтVТ-С9	5380	2690	1900
-10	ПК 51.12-6АтVТ-С9	5080	2540	1800
-11	ПК 48.12-6АтVТ-С9	4780	2390	1700
-12	ПК 63.12-4АтVТ-С9	6280	3140	2200
-13	ПК 60.12-4АтVТ-С9	5980	2990	2100
-14	ПК 57.12-4АтVТ-С9	5680	2840	2000
-15	ПК 54.12-4АтVТ-С9	5380	2690	1900
-16	ПК 51.12-4АтVТ-С9	5080	2540	1800
-17	ПК 63.12-3АтVТ-С9	6280	3140	2200
-18	ПК 60.12-3АтVТ-С9	5980	2990	2100
-19	ПК 57.12-3АтVТ-С9	5680	2840	2000

Инв. № подл	Подпись и дата	Взам. инв. №

Формат	Зона	Поз	Обозначение	Наименование	Кол. на исполн. 1.141.1-19с/85.3-600 —	01	02	03	04	05	06	07	08	09	Примечание
				Документация											
А4			1.141.1-19с/85.3-600 СБ	Сборочный чертеж	X	X	X	X	X	X	X	X	X	X	листы 1÷2
А4			1.141.1-19с/85.3-700	Сечение а-а. Узел I	X	X	X	X	X	X	X	X	X	X	
А4			1.141.1-19с/85.0-000 ПЗ	Пояснительная записка	X	X	X	X	X	X	X	X	X	X	
А3			1.141 -1.63 000 ТО	Техническое описание	X	X	X	X	X	X	X	X	X	X	
А4			1.141.1-19с/85.3-000 ВМС	Ведомость расхода стали	X	X	X	X	X	X	X	X	X	X	
А4			1.141.1-19с/85.4-000 РМ	Ведомость расхода материалов	X	X	X	X	X	X	X	X	X	X	
				Марка	ПК63.10-8АтV̄Т-09	ПК60.10-8АтV̄Т-09	ПК57.10-8АтV̄Т-09	ПК54.10-8АтV̄Т-09	ПК51.10-8АтV̄Т-09	ПК48.10-8АтV̄Т-09	ПК63.10-6АтV̄Т-09	ПК60.10-6АтV̄Т-09	ПК57.10-6АтV̄Т-09	ПК54.10-6АтV̄Т-09	

Н. Контр	Зауэрбрей		
Нач. АПМ-3	Янкулатов		
Гл. спец	Каримова		
ГИП	Насретдинов		
Разраб.	Берзон		

1.141.1-19с/85.3-600

Плита перекрытия многопустотная длиной 6280, 5980, 5680, 5380, 5080 и 4780 мм, шириной 990 мм

Стадия	Лист	Листов
Р	1	4

ТашЗНИИЭП
г. Ташкент

Копировала Зотова

Формат А4

20645 28

Формат	Зона	Поз.	Обозначение	Наименование	Кол. на исполн. 1.141.1-19с/85.3-600 –										Примечание
					–	01	02	03	04	05	06	07	08	09	
				Сборочные единицы											
			Серия 1.141-1, выпуск 63	Панели перекрытий железобетонные многопустотные											
А3			1.141-1.63 400	ПК63.10-8АтVТ	1										
А3			-01	ПК60.10-8АтVТ		1									
А3			-02	ПК57.10-8АтVТ			1								
А3			-03	ПК54.10-8АтVТ				1							
А3			-04	ПК51.10-8АтVТ					1						
А3			-05	ПК48.10-8АтVТ						1					
А3			-06	ПК63.10-6АтVТ							1				
А3			-07	ПК60.10-6АтVТ								1			
А3			-08	ПК57.10-6АтVТ									1		
А3			-09	ПК54.10-6АтVТ										1	
А4		1	1.141.1-19с/85.3-110-02	Сетка С3	1	1	1	1	1	1	1	1	1	1	
				Детали											
БЧ		2	1.141.1-19с/85.3-120	Стержень 002											
				ф8АIII, ГОСТ 5781-82* ℓ=600	4	4	4	4	4	4	4	4	4	4	0,24кг

Инв. N подл	Подпись и дата	Взам. инв N

Формат	Зона	Поз	Обозначение	Наименование	Кол. на исполн. 1.141 1-19с/85 3-600 – 10	11	12	13	14						Примечание
				Документация											
А4			1.141.1-19с/85.3-600 СБ	Сборочный чертеж	X	X	X	X	X						листы 1÷2
А4			1.141.1-19с/85.3-700	Сечение а-а. Узел I	X	X	X	X	X						
А4			1.141.1-19с/85 0-000 ПЗ	Пояснительная записка	X	X	X	X	X						
А3			1.141- 1.63 - 000 ТО	Техническое описание	X	X	X	X	X						
А4			1.141.1-19с/85.3-000 ВМС	Ведомость расхода стали	X	X	X	X	X						
А4			1.141.1-19с/85.4-000 РМ	Ведомость расхода материалов	X	X	X	X	X						
				Сборочные единицы											
			Серия 1.141-1, Выпуск 63	Панели перекрытий											
				железобетонные											
				многопустотные											
				Марка	ПК 51.10-6Ат V Т-С9	ПК 63.10-4Ат V Т-С9	ПК 60.10-4Ат V Т-С9	ПК 57.10-4Ат V Т-С9	ПК 63.10-3Ат V Т-С9						

1.141.1-19с/85.3-600

Лист 3

Копировал Готова

Формат А4

20645 30

Формат	Зона	Поз.	Обозначение	Наименование	Кол. на испол. 1.141.1-19с/85.3-600 - 10	11	12	13	14						Примечание
А3			1.141-1.63.400-10	ПК 51.10-6АтVТ	1										
А3			-11	ПК 63.10-4АтVТ		1									
А3			-12	ПК 60.10-4АтVТ			1								
А3			-13	ПК 57.10-4АтVТ				1							
А3			-14	ПК 63.10-3АтVТ					1						
А4		1	1.141.1-19с/85.3-110-02	Сетка С3	1	1	1	1	1						
				Детали											
Б4		2	1.141.1-19с/85.3-120	Стержень ОС2											
				ф8AIII, ГОСТ 5781-82, ℓ=600	4	4	4	4	4						0,24 кг

Инв. № подл. | Подп. и дата | Взам. инв. №

1.141.1-19с/85.3-600

Лист 4

Копировал Зотова

Формат А4

1 - 1

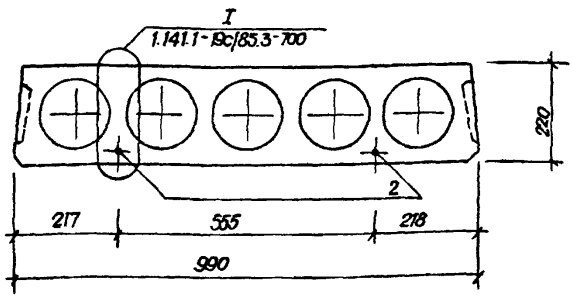

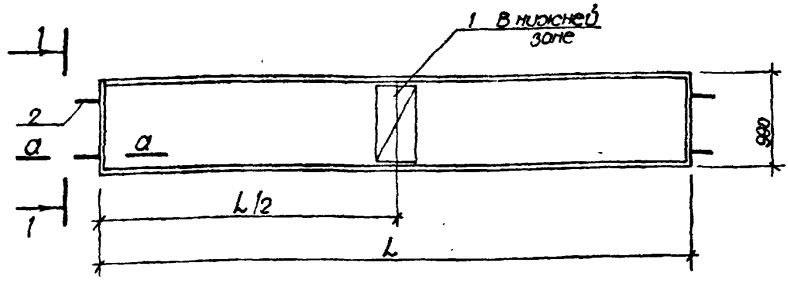

Сечение а-а см 1.141.1-19с/85.3-700

Обозначение	Марка	L_1, мм	L/2, мм	Масса, кг
1.141.1-19с/85.3-600	ПК63.10-8АтVТ-С9	6280	3140	1825
-01	ПК60.10-8АтVТ-С9	5980	2990	1725
-02	ПК57.10-8АтVТ-С9	5680	2840	1650

1.141.1-19с/85.3-600.05

Плита перекрытия многопустотная длиной 6280, 5980, 5680, 5380, 5080 и 4780 мм, шириной 990 мм. Сборочный чертеж

Стадия	Масса	Масштаб
Р	см. табл	
Лист 1	Листов 2	

Таш ЗНИИЭП г. Ташкент

Н. контр.	Зауэрбрей	
Нач. АПМ	Янбухтов	
Гл. спец.	Каримова	
ГИП	Наретдинов	
Разраб.	Берзон	

Инв. № подл. | Подпись и дата | Взам. инв. №

Копировала Затова 20645 32 Формат А4

Обозначение	Марка	L, мм	L/2, мм	Масса, кг
1.141.1-19с/85.3-600-03	ПК54.10-8АтVТ-С9	5380	2690	1575
-04	ПК51.10-8АтVТ-С9	5080	2540	1475
-05	ПК48.10-8АтVТ-С9	4780	2390	1400
-06	ПК63.10-6АтVТ-С9	6280	3140	1825
-07	ПК60.10-6АтVТ-С9	5980	2990	1725
-08	ПК57.10-6АтVТ-С9	5680	2840	1650
-09	ПК54.10-6АтVТ-С9	5380	2690	1575
-10	ПК51.10-6АтVТ-С9	5080	2540	1475
-11	ПК63.10-4АтVТ-С9	6280	3140	1825
-12	ПК60.10-4АтVТ-С9	5980	2990	1725
-13	ПК57.10-4АтVТ-С9	5680	2840	1650
-14	ПК63.10-3АтVТ-С9	6280	3140	1825

а - а

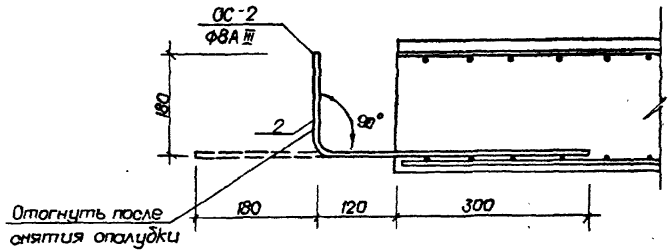

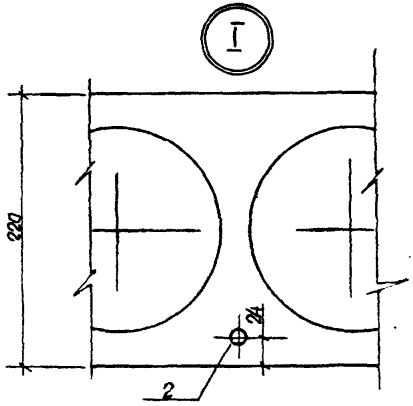

Инв. № подл. | Подпись и дата | Взам. инв. №

Н. Контр.	Зацепрей		
Нач. АПМЗ	Янбулатов		
Гл. спец.	Каримова		
ГИП	Нарретдинов		
Разраб.	Берзон		

1.141.1-19с/85 3-700

Сечение а-а
Узел I

Стадия	Лист	Листов
Р		1

ТашЗНИИЭП
г. Ташкент

Копировала Зотова 20645 34 Формат А4

Форма	Зона	Поз.	Обозначение	Наименование	Кол.	Примечание
				Документация		
А3			1.141-1.63 000 ТО	Техническое описание		
				Переменные данные		
				для исполнений		
				1.141.1-19с/85.3-110		С1
				Детали		
БЧ		1	1.141.1-19с/85.3-111	ф4ВрI, ГОСТ 6727-80, ℓ=1470	3	0,13 кг
БЧ		2	1.141.1-19с/85.3-112	ф4ВрI, ГОСТ6727-80, ℓ=440	6	0,04 кг
				1.141.1-19с/85.3-110-01		С2
				Детали		
БЧ		1	1.141.1-19с/85.3-113	ф4ВрI, ГОСТ6727-80, ℓ=1170	3	0,11 кг
БЧ		2	1.141.1-19с/85.3-112	ф4ВрI, ГОСТ6727-80, ℓ=440	5	0,04 кг
				1.141.1-19с/85.3-110-02		С3
				Детали		
БЧ		1	1.141.1-19с/85.3-114	ф4ВрI, ГОСТ6727-80, ℓ=970	3	0,09 кг
БЧ		2	1.141.1-19с/85.3-112	ф4ВрI, ГОСТ6727-80, ℓ=440	4	0,04 кг

Н контр	Зауэрбрей		
Нач АПМ-3	Янбулатов		
Гл спец	Каримова		
ГИП	Насретдинов		
Разраб	Берзон		

1.141.1-19с/85.3-110

Сетка (С1 ... С3)

Стадия	Лист	Листов
Р		1

Таш ЗНИИЭП
г. Ташкент

Копировала Зотова 20645 35 Формат А4

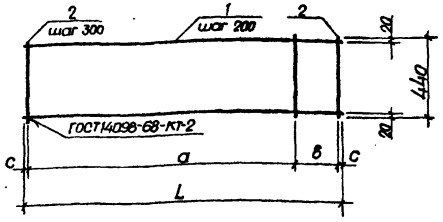

Обозначение	Марка	L, мм	a, мм	в, мм	c, мм	Масса, кг
1.141.1-19с/85.3-110	С1	1470	1200	230	20	0,63
-01	С2	1170	900	230	20	0,53
-02	С3	970	600	300	35	0,43

Инв. № подл. | Подпись и дата | Взам. инв. №

Н. Контр.	Зауэрбрей		
Нач. АПМ-3	Янбулатов		
Гл. спец.	Каримова		
ГИП	Насретдинов		
Разраб.	Берзон		

1.141.1-19с/85.3-110 ОС

Сетка (С1...С3) Сборочный чертеж

Стадия	Масса	Масшт.
Р	см. табл.	
Лист	Листов 1	

ТашЗНИИЭП г. Ташкент

Копировал Зотова 20695 36 Формат А4

Ведомость расхода стали на элемент, кг

Марка элемента	Напрягаемая арматура класса					Изделия арматурные											Общий расход
						Арматура класса											
	Ат-V				Всего	A-I				A-III		Bp-I				Всего	
	ГОСТ 10884-81					ГОСТ 5781-82*				ГОСТ 5781-82*		ГОСТ 6727-80					
	ф10	ф12	ф14	Итого		ф10	ф12	ф14	Итого	ф8	Итого	ф3	ф4	ф5	Итого		
ПК63 18-8АтVТ-С9		11,16	30,36	41,52	41,52			6,68	6,68	1,92	1,92	5,50	6,38	1,80	13,68	22,28	63,80
ПК60 18-8АтVТ-С9		21,24	14,44	35,68	35,68		4,28		4,28	1,92	1,92	5,31	6,38	1,80	13,49	19,69	55,37
ПК57 18-8АтVТ-С9	7,00	20,20		27,20	27,20		4,28		4,28	1,92	1,92	5,02	6,38	1,80	13,20	19,40	46,60
ПК54 18-8АтVТ-С9	13,28	9,56		22,84	22,84		4,28		4,28	1,92	1,92	6,75	3,74		10,49	16,69	39,53
ПК51 18-8АтVТ-С9	18,78			18,78	18,78		4,28		4,28	1,92	1,92	6,46	3,74		10,20	16,40	35,18
ПК48 18-8АтVТ-С9	11,80	4,24		16,04	16,04		4,28		4,28	1,92	1,92	6,87	2,66		9,53	15,73	31,77
ПК63 18-6АтVТ-С9	7,74	22,32		30,06	30,06			6,68	6,68	1,92	1,92	7,42	3,74		11,16	19,76	49,82
ПК60 18-6АтVТ-С9	14,76	10,62		25,38	25,38		4,28		4,28	1,92	1,92	7,23	3,74		10,97	17,17	42,55
ПК57 18-6АтVТ-С9	21,00			21,00	21,00		4,28		4,28	1,92	1,92	5,86	3,62		9,48	15,68	36,68
ПК54 18-6АтVТ-С9	13,28	4,78		18,06	18,06		4,28		4,28	1,92	1,92	6,15	2,66		8,81	15,01	33,07

20645 37

			1.141.1-19с/85.3-000 ВМС
Н.контр.	Зауэрбрей		Ведомость расхода стали
Нач АПМЗ	Янбулатов		Стадия: Р; Лист: 1; Листов: 6
Гл спец	Каримова		ТашЗНИИЭП, г. Ташкент
ГИП	Насретдинов		
Разраб	Берзон		

Копировала Зотова — Формат А4

Инв. № подл.	Подпись и дата	Взам. инв. №

Ведомость расхода стали на элемент, кг

Марка элемента	Напрягаемая арматура класса					Изделия арматурные											Общий расход
						Арматура класса											
	Ат-V					A-I				A-III		Вр-I					
	ГОСТ 10884-81				Всего	ГОСТ 5781-82*				ГОСТ 5781-82*		ГОСТ 6727-80				Всего	
	ф10	ф12	ф14	Итого		ф10	ф12	ф14	Итого	ф8	Итого	ф3	ф4	ф5	Итого		
ПК 51.18-6АтVТ-С9	15,65			15,65	15,65		4,28		4,28	1,92	1,92	5,86	2,66		8,52	14,72	30,37
ПК 48.18-6АтVТ-С9	8,65	4,24		13,09	13,09		4,28		4,28	1,92	1,92	5,45	2,66		8,11	14,31	27,40
ПК 63.18-4АтVТ-С9	23,22			23,22	23,22			6,66	6,66	1,92	1,92	6,34	3,62		9,96	18,56	41,78
ПК 60.18-4АтVТ-С9	14,76	5,31		20,07	20,07		4,28		4,28	1,92	1,92	6,15	3,62		9,77	15,97	36,04
ПК 57.18-4АтVТ-С9	17,50			17,50	17,50		4,28		4,28	1,92	1,92	6,34	2,66		9,00	15,20	32,70
ПК 54.18-4АтVТ-С9	9,96	4,78		14,74	14,74		4,28		4,28	1,92	1,92	5,93	2,66		8,59	14,79	29,53
ПК 51.18-4АтVТ-С9	12,52			12,52	12,52		4,28		4,28	1,92	1,92	5,42	2,66		8,08	14,28	26,80
ПК 48.18-4АтVТ-С9	11,80			11,80	11,80		4,28		4,28	1,92	1,92	5,23	2,66		7,89	14,09	25,89
ПК 63.18-3АтVТ-С9	19,35			19,35	19,35			6,66	6,66	1,92	1,92	6,82	2,66		9,48	18,08	37,43
ПК 60.18-3АтVТ-С9	11,07	5,31		16,38	16,38		4,28		4,28	1,92	1,92	4,41	2,66		9,07	15,27	31,65
ПК 57.18-3АтVТ-С9	14,00			14,00	14,00		4,28		4,28	1,92	1,92	5,90	2,66		8,56	14,76	28,76
ПК 54.18-3АтVТ-С9	13,28			13,28	13,28		4,28		4,28	1,92	1,92	5,71	2,66		8,37	14,57	27,85
ПК 63.15-8АтVТ-С9		33,48		33,48	33,48		4,28		4,28	0,96	0,96	4,38	5,33	1,50	11,21	16,45	49,93

2964-51

1.141.1-19с/85.3-000 ВМ0	Лист 2

Копировал Затова

Формат А4

Ведомость расхода стали на элемент, кг

Марка элемента	Напрягаемая арматура класса					Изделия арматурные											Общий расход
						Арматура класса											
	A т-V				Всего	A-I				A-III		Bp-I				Всего	
	ГОСТ 10884-81					ГОСТ 5781-82*				ГОСТ 5781-82		ГОСТ 6727-80					
	ф10	ф12	ф14	Итого		ф10	ф12	ф14	Итого	ф8	Итого	ф3	ф4	ф5	Итого		
ПК 60.15-8АтV-С9		15,93	14,44	30,37	30,37		4,28		4,28	0,96	0,96	4,23	5,33	1,50	11,06	16,30	46,67
ПК 57.15-8АтV-С9	7,00	15,15		22,15	22,15		4,28		4,28	0,96	0,96	4,00	5,33	1,50	10,83	15,07	38,22
ПК 54.15-8АтV-С9	9,96	9,56		19,52	19,52		4,28		4,28	0,96	0,96	5,45	3,13		8,58	13,82	33,34
ПК 51.15-8АтV-С9	15,65			15,65	15,65		4,28		4,28	0,96	0,96	5,22	3,13		8,35	13,59	29,24
ПК 48.15-8АтV-С9	8,85	4,24		13,09	13,09		4,28		4,28	0,96	0,96	5,57	2,23		7,80	13,04	26,13
ПК 63.15-6АтV-С9	3,87	22,32		26,19	26,19		4,28		4,28	0,96	0,96	5,98	3,13		9,11	14,35	40,54
ПК 60.15-6АтV-С9	11,07	10,62		21,69	21,69		4,28		4,28	0,96	0,96	5,83	3,13		8,96	14,20	35,89
ПК 57.15-6АтV-С9	17,50			17,50	17,50		4,28		4,28	0,96	0,96	4,70	3,03		7,73	12,97	30,47
ПК 54.15-6АтV-С9	9,96	4,78		14,74	14,74		4,28		4,28	0,96	0,96	4,96	2,23		7,18	12,42	27,16
ПК 51 15-6АтV-С9	12,52			12,52	12,52		4,28		4,28	0,96	0,96	4,72	2,23		6,95	12,19	24,71
ПК 48.15-6АтV-С9	11,80			11,80	11,80		4,28		4,28	0,96	0,96	4,57	2,23		6,80	12,04	23,84
ПК 63.15-4АтV-С9	19,35			19,35	19,35		4,28		4,28	0,96	0,96	5,08	3,03		8,11	13,35	32,70
ПК 60 15-4АтV-С9	11,07	5,31		16,38	16,38		4,28		4,28	0,96	0,96	4,93	3,03		7,96	13,20	29,58

Инв. № подл.	Подпись и дата	Взам. инв. №

Ведомость расхода стали на элемент, кг

Марка элемента	Напрягаемая арматура класса					Изделия арматурные											Общий расход
						Арматура класса											
	Ат-V					A-I				A-III		Вр-I					
	ГОСТ 10884-81				Всего	ГОСТ 5781-82*				ГОСТ 5781-82*		ГОСТ 6727-80				Всего	
	ф10	ф12	ф14	Итого		ф10	ф12	ф14	Итого	ф8	Итого	ф3	ф4	ф5	Итого		
ПК57.15-4АтVТ-С9	14,00			14,00	14,00		4,28		4,28	0,96	0,96	5,10	2,23		7,33	12,57	26,57
ПК54.15-4АтVТ-С9	13,28			13,28	13,28		4,28		4,28	0,96	0,96	4,96	2,23		7,18	12,42	25,70
ПК63.15-3АтVТ-С9	15,48			15,48	15,48		4,28		4,28	0,96	0,96	5,48	2,23		7,71	12,95	28,43
ПК60.15-3АтVТ-С9	14,76			14,76	14,76		4,28		4,28	0,96	0,96	5,33	2,23		7,56	12,80	27,56
ПК63.12-8АтVТ-С9		5,58	22,77	28,35	28,35		4,28		4,28	0,96	0,96	3,80	4,41	1,20	9,41	14,65	43,00
ПК60.12-8АтVТ-С9		15,93	7,22	23,15	23,15		4,28		4,28	0,96	0,96	3,67	4,41	1,20	9,28	14,52	37,67
ПК57.12-8АтVТ-С9	17,50			17,50	17,50	2,72			2,72	0,96	0,96	3,47	4,41	1,20	9,08	12,76	30,26
ПК54.12-8АтVТ-С9	9,96	4,78		14,74	14,74	2,72			2,72	0,96	0,96	4,62	2,65		7,27	10,95	25,69
ПК51.12-8АтVТ-С9	12,52			12,52	12,52	2,72			2,72	0,96	0,96	4,42	2,65		7,07	10,75	23,27
ПК48.12-8АтVТ-С9	5,90	4,24		10,14	10,14	2,72			2,72	0,96	0,96	4,69	1,93		6,62	10,30	20,44
ПК63.12-6АтVТ-С9	3,87	16,74		20,61	20,61		4,28		4,28	0,96	0,96	5,08	2,65		7,73	12,97	33,58
ПК60.12-6АтVТ-С9	7,38	10,62		18,00	18,00		4,28		4,28	0,96	0,96	4,95	2,65		7,60	12,84	30,84
ПК57.12-6АтVТ-С9	14,00			14,00	14,00	2,72			2,72	0,96	0,96	4,03	2,57		6,60	10,28	24,28

Копировал Формат А4

Ведомость расхода стали на элемент, кг

Марка элемента	Напрягаемая арматура класса					Изделия арматурные										Всего	Общий расход
						Арматура класса											
	Ат-V					А-I				А-III		Вр-I					
	ГОСТ 10884-81				Всего	ГОСТ 5781-82*				ГОСТ 5781-82		ГОСТ 6727-80					
	Ф10	Ф12	Ф14	Итого		Ф10	Ф12	Ф14	Итого	Ф8	Итого	Ф3	Ф4	Ф5	Итого		
ПК54.12-6АтVТ-С9	13,28			13,28	13,28	2,72			2,72	0,96	0,96	4,22	1,93		6,15	9,83	23,11
ПК51.12-6АтVТ-С9	6,26	4,51		10,77	10,77	2,72			2,72	0,96	0,96	4,02	1,93		5,95	9,63	20,40
ПК48.12-6АтVТ-С9	8,85			8,85	8,85	2,72			2,72	0,96	0,96	3,67	1,93		5,60	9,28	18,13
ПК63.12-4АтVТ-С9	15,48			15,48	15,48		4,28		4,28	0,96	0,96	4,36	2,57		6,93	12,17	27,65
ПК 60.12-4АтVТ-С9	14,76			14,76	14,76		4,28		4,28	0,96	0,96	4,23	2,57		6,80	12,04	26,80
ПК 57.12-4АтVТ-С9	7,00	5,05		12,05	12,05	2,72			2,72	0,96	0,96	4,35	1,93		6,28	9,96	22,01
ПК54.12-4АтVТ-С9	9,96			9,96	9,96	2,72			2,72	0,96	0,96	4,00	1,93		5,93	9,61	19,57
ПК51.12-4АтVТ-С9	9,39			9,39	9,39	2,72			2,72	0,96	0,96	3,80	1,93		5,73	9,41	18,80
ПК 63.12-3АтVТ-С9	7,74	5,58		13,32	13,32		4,28		4,28	0,96	0,96	4,68	1,93		6,61	11,86	25,17
ПК60 12-3АтVТ-С9	11,07			11,07	11,07		4,28		4,28	0,96	0,96	4,33	1,93		6,26	11,50	22,57
ПК 57 12-3АтVТ-С9	10,50			10,50	10,50	2,72			2,72	0,96	0,96	4,13	1,93		6,06	9,74	20,24
ПК 63 10-8АтVТ-С9		15,74	7,59	24,33	24,33	2,72			2,72	0,96	0,96	3,26	4,11	1,20	8,57	12,25	36,58
ПК 60 10-8АтVТ-С9	7,38	10,62		18,00	18,00	2,72			2,72	0,96	0,96	3,15	4,11	1,20	8,46	12,14	30,14

Инв. № подл.	Подпись и дата	Взам. инв. №

Ведомость расхода стали на элемент, кг

Марка элемента	Напрягаемая арматура класса					Изделия арматурные											Общий расход
						Арматура класса											
	Ат-V					A-I				A-III		Bp-I					
	ГОСТ 10884-81				Всего	ГОСТ 5781-82*				ГОСТ 5781-82*		ГОСТ 6727-80				Всего	
	ф10	ф12	ф14	Итого		ф10	ф12	ф14	Итого	ф8	Итого	ф3	ф4	ф5	Итого		
ПК57 10-8 АтVТ-С9	10,50	5,05		15,55	15,55	2,72			2,72	0,96	0,96	2,98	4,11	1,20	8,29	11,97	27,52
ПК54 10-8АтVТ-С9	13,28			13,28	13,28	2,72			2,72	0,96	0,96	4,15	2,35		6,50	10,18	23,46
ПК51 10-8АтVТ-С9	6,26	4,51		10,77	10,77	2,72			2,72	0,96	0,96	3,98	2,35		6,33	10,01	20,78
ПК48 10-8АтVТ-С9	8,85			8,85	8,85	2,72			2,72	0,96	0,96	4,27	1,63		5,90	9,58	18,43
ПК63 10-6АтVТ-С9	11,61	5,58		17,19	17,19	2,72			2,72	0,96	0,96	4,54	2,35		6,89	10,57	27,76
ПК60 10-6АтVТ-С9	14,76			14,76	14,76	2,72			2,72	0,96	0,96	4,43	2,35		6,78	10,46	25,22
ПК57 10-6АтVТ-С9	7,00	5,05		12,05	12,05	2,72			2,72	0,96	0,96	3,54	2,27		5,81	9,49	21,54
ПК54 10-6АтVТ-С9	9,96			9,96	9,96	2,72			2,72	0,96	0,96	3,53	1,63		5,16	8,84	18,80
ПК51 10-6АтVТ-С9	9,39			9,39	9,39	2,72			2,72	0,96	0,96	3,36	1,63		4,99	8,67	18,06
ПК63 10-4АтVТ-С9	7,74	5,58		13,32	13,32	2,72			2,72	0,96	0,96	3,82	2,27		6,09	9,77	23,09
ПК60 10-4АтVТ-С9	11,07			11,07	11,07	2,72			2,72	0,96	0,96	3,57	2,11		5,68	9,36	20,43
ПК57 10-4АтVТ-С9	10,50			10,50	10,50	2,72			2,72	0,96	0,96	3,64	1,63		5,27	8,95	19,45
ПК63 10-3АтVТ-С9	11,61			11,61	11,61	2,72			2,72	0,96	0,96	3,92	1,63		5,55	9,23	20,84

gost.e-ecolog.ru