ТИПОВЫЕ КОНСТРУКЦИИ, ИЗДЕЛИЯ И УЗЛЫ ЗДАНИЙ И СООРУЖЕНИЙ

СЕРИЯ 1.141.1-19 с/85

ПЛИТЫ ПЕРЕКРЫТИЙ ЖЕЛЕЗОБЕТОННЫЕ МНОГОПУСТОТНЫЕ, АРМИРОВАННЫЕ СТЕРЖНЯМИ ИЗ СТАЛИ КЛАССА Ат-V, ДЛЯ СТРОИТЕЛЬСТВА ЖИЛЫХ И ОБЩЕСТВЕННЫХ ЗДАНИЙ В РАЙОНАХ СЕЙСМИЧНОСТЬЮ 7, 8 и 9 БАЛЛОВ

ВЫПУСК 2

ПРЕДВАРИТЕЛЬНО НАПРЯЖЕННЫЕ ПЛИТЫ ПЕРЕКРЫТИЙ С КРУГЛЫМИ ПУСТОТАМИ ДЛИНОЙ 6280, 5980, 5680, 5380, 5080 И 4780 мм, ШИРИНОЙ 1790, 1490, 1190 И 990 мм ДЛЯ СТРОИТЕЛЬСТВА В РАЙОНАХ СЕЙСМИЧНОСТЬЮ 8 БАЛЛОВ, МЕТОД НАТЯЖЕНИЯ - ЭЛЕКТРОТЕРМИЧЕСКИЙ. РАБОЧИЕ ЧЕРТЕЖИ

20644
ЦЕНА 0-91

gost.e-ecolog.ru

ЦЕНТРАЛЬНЫЙ ИНСТИТУТ ТИПОВОГО ПРОЕКТИРОВАНИЯ
ГОССТРОЯ СССР

Москва. А-445 Смольная ул 22

Сдано в печать VII 1988 года

Заказ № 7867 Тираж 480 экз

ТИПОВЫЕ КОНСТРУКЦИИ, ИЗДЕЛИЯ И УЗЛЫ ЗДАНИЙ И СООРУЖЕНИЙ

СЕРИЯ 1.141.1-19 с/85

ПЛИТЫ ПЕРЕКРЫТИЙ ЖЕЛЕЗОБЕТОННЫЕ МНОГОПУСТОТНЫЕ, АРМИРОВАННЫЕ СТЕРЖНЯМИ ИЗ СТАЛИ КЛАССА Ат-V, ДЛЯ СТРОИТЕЛЬСТВА ЖИЛЫХ И ОБЩЕСТВЕННЫХ ЗДАНИЙ В РАЙОНАХ СЕЙСМИЧНОСТЬЮ 7, 8 и 9 БАЛЛОВ

ВЫПУСК 2

ПРЕДВАРИТЕЛЬНО НАПРЯЖЕННЫЕ ПЛИТЫ ПЕРЕКРЫТИЙ С КРУГЛЫМИ ПУСТОТАМИ ДЛИНОЙ 6280, 5980, 5680, 5380, 5080 И 4780 мм, ШИРИНОЙ 1790, 1490, 1190 И 990 мм ДЛЯ СТРОИТЕЛЬСТВА В РАЙОНАХ СЕЙСМИЧНОСТЬЮ 8 БАЛЛОВ. МЕТОД НАТЯЖЕНИЯ - ЭЛЕКТРОТЕРМИЧЕСКИЙ.

РАБОЧИЕ ЧЕРТЕЖИ

РАЗРАБОТАН ТАШЗНИИЭП

УТВЕРЖДЕН И ВВЕДЕН В ДЕЙСТВИЕ ГОСГРАЖДАНСТРОЕМ ПРИКАЗ №208 ОТ 17.07.85 С 01.09.85

ГЛ. ИНЖ. ИНСТИТУТА Л. А. МУХАМЕДШИН
НАЧ. АПМ-3 Р. К. ЯНБУЛАТОВ
ГЛ. СПЕЦ. АПМ-3 Н. Х. КАРИМОВА
ГЛ. ИНЖ. ПРОЕКТА Р. А. НАСРЕТДИНОВ

Обозначение	Наименование	Стр.
1.141.1-19с/85.2-100	Плита перекрытия многопустотная длиной 6280, 5980, 5680, 5380, 5080 и 4780 мм, шириной 1790 мм	4
1.141.1-19с/85.2-100СБ	Плита перекрытия многопустотная длиной 6280, 5980, 5680, 5380, 5080 и 4780 мм, шириной 1790 мм. Сборочный чертеж	8
1.141.1-19с/85.2-200	Плита перекрытия многопустотная длиной 5980, 5680, 5380, 5080 и 4780 мм, шириной 1790 мм	10
1.141.1-19с/85.2-200СБ	Плита перекрытия многопустотная длиной 5980, 5680, 5380, 5080 и 4780 мм, шириной 1790 мм. Сборочный чертеж	12
1.141.1-19с/85.2-300	Плита перекрытия многопустотная ПК 63.15-8АтУТ-С8	13
1.141.1-19с/85.2-300СБ	Плита перекрытия многопустотная ПК 63.15-8АтУТ-С8. Сборочный чертеж	14
1.141.1-19с/85.2-400	Плита перекрытия многопустотная длиной 6280, 5980, 5680, 5380, 5080 и 4780 мм, шириной 1490 мм	15
1.141.1-19с/85.2-400СБ	Плита перекрытия многопустотная длиной 6280, 5980, 5680, 5380, 5080 и 4780 мм, шириной 1490 мм. Сборочный чертеж	19

1.141.1-19с/85.2-000

Н.контр.	Зауэрбрей	Содержание	Стадия: Р; Лист: 1; Листов: 2
Нач.отд.	Янбулатов		
Гл.спец.	Каримова		
ГИП	Насретдинов		ТашЗНИИЭП г. Ташкент
Разраб.	Берзон		

20644 3 формат А4

Коп. Скударнова

Обозначение	Наименование	Стр.
1.141.1-19с|85.2-500	Плита перекрытия многопустотная длиной 6280, 5980, 5680, 5380 и 5080 мм, шириной 1190 мм	21
1.141.1-19с|85.2-500сб	Плита перекрытия многопустотная длиной 6280, 5980, 5680, 5380 и 5080 мм, шириной 1190 мм. Сборочный чертеж	23
1.141.1-19с|85.2-600	Плита перекрытия многопустотная ПК 57.12-8АтV Т-С8	25
1.141.1-19с|85.2-600сб	Плита перекрытия многопустотная ПК 57.12-8АтV Т-С8. Сборочный чертеж	26
1.141.1-19с|85.2-700	Плита перекрытия многопустотная длиной 6280, 5980, 5680, 5380, 5080 и 4780 мм, шириной 1190 мм.	27
1.141.1-19с|85.2-700сб	Плита перекрытия многопустотная длиной 6280, 5980, 5680, 5380, 5080 и 4780 мм, шириной 1190 мм. Сборочный чертеж	29
1.141.1-19с|85.2-800	Плита перекрытия многопустотная длиной 6280, 5980, 5680, 5380, 5080 и 4780 мм, шириной 990 мм	31
1.141.1-19с|85.2-800сб	Плита перекрытия многопустотная длиной 6280, 5980, 5680, 5380, 5080 и 4780 мм, шириной 990 мм Сборочный чертеж	35
1.141.1-19с|85.2-900	Сечение а-а, б-б. Узел I	37
1.141.1-19с|85.2-110	Сетка (С1... С3)	38
1.141.1-19с|85.2-110сб	Сетка (С1... С3). Сборочный чертеж	39
1.141.1-19с|85.2-120	Стержень ОС1, ОС2	40
1.141.1-19с|85.2-000ВМС	Ведомость расхода стали	41

	1.141.1-19с|85.2-000	Лист 2

Инв. № подл. | Подпись и дата | Взам. инв. №

20644 4

Пров. [signature] 17.07.87г. Кол. 2 [illegible]

Формат	Зона	Поз	Обозначение	Наименование	Кол. на исполн. 1.141.1-19с/85.2-100-										Примечание
					-	01	02	03	04	05	06	07	08	09	
				Документация											
А4			1.141.1-19с/85.2-100 СБ	Сборочный чертеж	X	X	X	X	X	X	X	X	X	X	листы 1÷2
А4			1.141.1-19с/85.2-900	Сечение а-а, б-б. Узел I	X	X	X	X	X	X	X	X	X	X	
А4			1.141.1-19с/85,0-000 ПЗ	Пояснительная записка	X	X	X	X	X	X	X	X	X	X	
А3			1.141-1.63 000 ТО	Техническое описание	X	X	X	X	X	X	X	X	X	X	
А4			1.141.1-19с/85.2-000 ВМС	Ведомость расхода стали	X	X	X	X	X	X	X	X	X	X	
А4			1.141.1-19с/85.4-000 РМ	Ведомость расхода материалов	X	X	X	X	X	X	X	X	X	X	
				Марка	ПК63.18-8АтVТ-С8	ПК60.18-8АтVТ-С8	ПК57.18-8АтVТ-С8	ПК54.18-8АтVТ-С8	ПК51.18-8АтVТ-С8	ПК48.18-8АтVТ-С8	ПК63.18-6АтVТ-С8	ПК60.18-6АтVТ-С8	ПК57.18-6АтVТ-С8	ПК54.18-6АтVТ-С8	

20644 5

Н контр.	Зауэрбрей		
Нач. АПМ-3	Яндулатов		
Гл спец	Каримова		
ГИП	Насретдинов		
Разраб.	Берзон		

1.141.1-19с/85 2-100

Плита перекрытия многопустотная длиной 6280, 5980, 5680, 5380, 5080 и 4780 мм, шириной 1790 мм

Стадия	Лист	Листов
Р	1	4

ТашЗНИИЭП г Ташкент.

Копировала Зотова

Формат А4

Инв № подл	Подпись и дата	Взам. инв. №

Формат	Зона	Поз.	Обозначение	Наименование	Кол. на исполн. 1.141.1-19с/85.2-100-										Примечание
					—	01	02	03	04	05	06	07	08	09	
				Сборочные единицы											
			Серия 1.141-1, выпуск 63	Панели перекрытий											
				железобетонные											
				многопустотные											
А3			1.141-1.63 100	ПК63.18-8АтV̲Т	1										
А3			-01	ПК60.18-8АтV̲Т		1									
А3			-02	ПК57.18-8АтV̲Т			1								
А3			-03	ПК54.18-8АтV̲Т				1							
А3			-04	ПК61.18-8АтV̲Т					1						
А3			-05	ПК48.18-8АтV̲Т						1					
А3			-06	ПК63.18-6АтV̲Т							1				
А3			-07	ПК60.18-6АтV̲Т								1			
А3			-08	ПК57.18-6АтV̲Т									1		
А3			-09	ПК54.18-6АтV̲Т										1	
				Детали											
А4		2	1.141.1-19с/85.2-120	Стержень ОС1	8	8	8	8	8	8	8	8	8	8	

1.141.1-19с/85.2-100	Лист 2

Копировала Зотова Формат А4

20644 6

Формат	Зона	Поз.	Обозначение	Наименование	Кол. на исполн. 1.141.1-19с/85.2-100- 10	11	12	13	14						Примечание
				Документация											
А4			1.141.1-19с/85.2-100 СБ	Сборочный чертеж	X	X	X	X	X						лист 1÷2
А4			1.141.1-19с/85.2-900	Сечение а-а, б-б. Узел I	X	X	X	X	X						
А4			1.141.1-19с/85.0-000 пз	Пояснительная записка	X	X	X	X	X						
А3			1.141-1.63 000 то	Техническое описание	X	X	X	X	X						
А4			1.141.1-19с/85.2-000 вмс	Ведомость расхода стали	X	X	X	X	X						
А4			1.141.1-19с/85.4-000 рм	Ведомость расхода материалов	X	X	X	X	X						
				Сборочные единицы											
			Серия 1.141-1, выпуск 63	Панели перекрытий железобетонные многопустотные											
				Марка	ПК51.18-6АтVТ-С8	ПК63.15-4АтVТ-С8	ПК62.18-4АтVТ-С8	ПК51.18-4АтVТ-С8	ПК63.18-3АтVТ-С8						

Копировала Зотова Формат А4

206 44 7

Инв. № подл.	Подпись и дата	Взам. инв. №

Формат	Зона	Поз.	Обозначение	Наименование	Кол. на испол. 1.141.1-19с/85.2-100- 10	11	12	13	14						Примечание
А3			1.141-1.63 100-10	ПК51.18-6АтVТ	1										
А3			-12	ПК63.18-4АтVТ		1									
А3			-13	ПК60.18-4АтVТ			1								
А3			-14	ПК57.18-4АтVТ				1							
А3			-18	ПК63.18-3АтVТ					1						
				Детали											
А4		2	1.141.1-19с/85.2-120	Стержень ОС1	8	8	8	8	8						

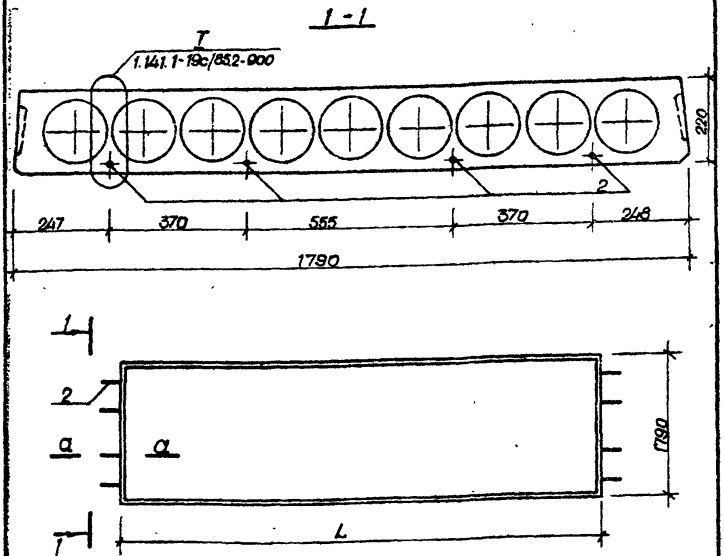

Сечение а-а см. 1.141.1-19с/85.2-900

Обозначение	Марка	L, мм	Масса, кг
1.141.1-19с/85.2-100	ПК 63.18-8АтV Т-С8	6280	3350
-01	ПК 60.18-8АтV Т-С8	5980	3175
-02	ПК 57.18-8АтV Т-С8	5680	3025

1.141.1-19с/85.2-100СБ

Н.контр.	Зауэрбрей		
Нач.АПМД	Янбулатов		
Гл.спец.	Каримова		
ГИП	Насретдинов		
Разраб.	Берзон		

Плита перекрытия, многопустотная длиной 6280, 5980, 5680, 5380, 5080 и 4780 мм, шириной 1790 мм
Сборочный чертеж

Стадия	Масса	Масштаб
Р	см. табл	
Лист 1	Листов 2	

ТашЗНИИЭП
г. Ташкент

Копировала Зотова 20644 9 Формат А4

Обозначение	Марка	L, мм	Масса, кг
1.141.1-19с/85.2-100 - 03	ПК 54.18-8АтV̄Т-С8	5380	2875
- 04	ПК 51.18-8АтV̄Т-С8	5080	2700
- 05	ПК 48.18-8АтV̄Т-С8	4780	2550
- 06	ПК 63.18-6АтV̄Т-С8	6280	3350
- 07	ПК 60.18-6АтV̄Т-С8	5980	3175
- 08	ПК 57.18-6АтV̄Т-С8	5680	3025
- 09	ПК 54.18-6АтV̄Т-С8	5380	2875
- 10	ПК 51.18-6АтV̄Т-С8	5080	2700
- 11	ПК 63.18-4АтV̄Т-С8	6280	3350
- 12	ПК 60.18-4АтV̄Т-С8	5980	3175
- 13	ПК 57.18-4АтV̄Т-С8	5680	3025
- 14	ПК 63.18-3АтV̄Т-С8	6280	3350

Инв. № подл. | Подпись и дата | Взам. инв. №

1.141.1-19с/85.2-100 СБ

Лист 2

Копировала Затова 20644 10

Формат А4

Формат	Зона	Поз.	Обозначение	Наименование	Кол. на исполн. 1.141.1-19с/85.2-200-										Примечание
					—	01	02	03	04	05	06				
				Документация											
А4			1.141.1-19с/85.2-200 СБ	Оборочный чертеж	X	X	X	X	X	X	X				
А4			1.141.1-19с/85.2-900	Сечение а-а, б-б. Узел I	X	X	X	X	X	X	X				
А4			1.141.1-19с/85.0-000 ПЗ	Пояснительная записка	X	X	X	X	X	X	X				
А3			1.141- 1.63 000 ТО	Техническое описание	X	X	X	X	X	X	X				
А4			1.141.1-19с/85.2-000 ВМС	Ведомость расхода стали	X	X	X	X	X	X	X				
А4			1.141.1-19с/85.4-000 РМ	Ведомость расхода материалов	X	X	X	X	X	X	X				
				Марка	ПК48.18-6АтVТ-СВ	ПК54.18-4АтVТ-СВ	ПК51.18-4АтVТ-СВ	ПК48.18-4АтVТ-СВ	ПК60.18-3АтVТ-СВ	ПК57.18-3АтVТ-СВ	ПК54.18-3АтVТ-СВ				

Н. контр.	Зауэрбрей		
Нач. ЛПМ-3	Янбулатов		
Гл. спец.	Каримова		
ГИП	Насретдинов		
Разраб.	Берзон		

1.141.1-19с/85.2-200

Плита перекрытия многопустотная длиной 5980, 5680, 5380, 5080 и 4780 мм, шириной 1790 мм

Стадия	Лист	Листов
Р	1	2

ТашЗНИИЭП
г. Ташкент

Копировала Зотова

Формат А4

206 44 11

Инв. № подл.	Подпись и дата	Взам. инв. №

Формат	Зона	Поз	Обозначение	Наименование	Кол. на испол. –	01	02	03	04	05	06				Примечание
					1.141.1-19с/85.2-200-										
				Сборочные единицы											
			Серия 1.141.-1 выпуск 63	Панели перекрытий железобетонные многопустотные											
А3			1.141-1.63.100 – 11	ПК 48.18-6АтVТ	1										
А3			– 15	ПК 54.18-4АтVТ		1									
А3			– 16	ПК 51.18-4АтVТ			1								
А3			– 17	ПК 48.18-4АтVТ				1							
А3			– 19	ПК 60.18-3АтVТ					1						
А3			– 20	ПК 57.18-3АтVТ						1					
А3			– 21	ПК 54.18-3АтVТ							1				
				Детали											
А4		2	1.141.1-19с/85.2-120	Стержень ОС-1	8	8	8	8	8	8	8				

20644 12

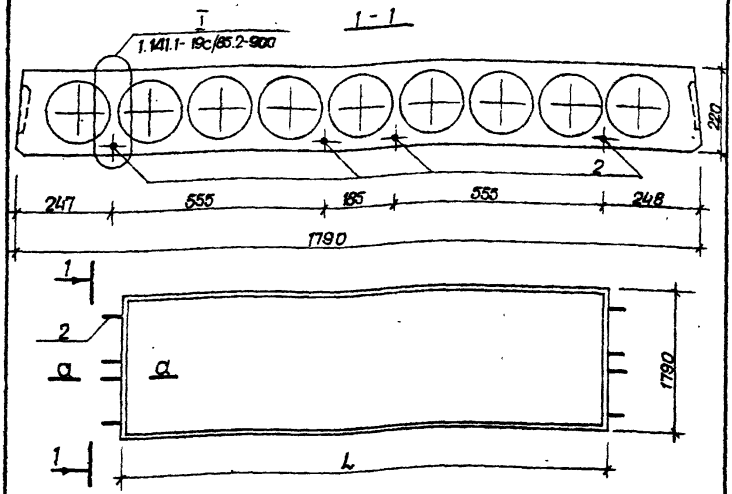

Сечение а-а см. 1.141.1-19с/85.2-900

Обозначение	Марка	L, мм	Масса, кг.
1.141.1-19с/85.2-200	ПК 48.18-6АтVТ-С8	4780	2550
-01	ПК 54.18-4АтVТ-С8	5380	2875
-02	ПК 51.18-4АтVТ-С8	5080	2700
-03	ПК 48.18-4АтVТ-С8	4780	2550
-04	ПК 60.18-3АтVТ-С8	5980	3175
-05	ПК 57.18-3АтVТ-С8	5680	3025
-06	ПК 54.18-3АтVТ-С8	5380	2875

1.141.1-19с/85.2-200 СБ

Н. Контр.	Зауэрбрей	
Нач.АПЧ	Янбулатов	
Гл.спец.	Каримова	
ГИП	Насретдинов	
Разраб.	Берзон.	

Плита перекрытия многопустотная длиной 5980, 5680, 5380, 5080 и 4780 мм, шириной 1790 мм
Сборочный чертеж

Стадия	Масса	Масшт
Р	см. табл.	
Лист	Листов 1	

ТашЗНИИЭП
г. Ташкент

Копировала Зотова 20644 13 Формат А4

Формат	Зона	Поз.	Обозначение	Наименование	Кол.	Примечание
				Документация		
А4			1.141.1-19с/85.2-300 СБ	Сборочный чертеж		
А4			1.141.1-19с/85.2-900	Сечение а-а, б-б. Узел I		
А4			1.141.1-19с/85.0-000 ПЗ	Пояснительная записка		
А3			1.141 - 1.63 000 ТО	Техническое описание		
А4			1.141.1-19с/85.2-000 ВМС	Ведомость расхода стали		
А4			1.141.1-19с/85.4-000 РМ	Ведомость расхода материалов		
				Сборочные единицы		
			Серия 1.141-1. Выпуск 63	Панели перекрытий		
				железобетонные		
				многопустотные		
А3			1.141-1.63 200	ПК 63.15-8АтV Т	1	
А4		1	1.141.1-19с/85.2-100	Сетка С1	1	
				Детали		
А4		2	1.141.1-19с/85.2-120-01	Стержень ОС2	4	

Взам. инв. №

Подпись и дата

Инв. № подл.

Н контр	Зауэрбрей	
Нач апм 3	Янбулатов	
Гл спец	Каримова	
ГИП	Насретдинов	
Разраб	Берзон	

1.141.1-19с/85.2-300

Плита перекрытия многопустотная ПК 63.15-8АтV Т-С8

Стадия	Лист	Листов
Р		1

ТашЗНИИЭП г. Ташкент

Копировала Зотова 20644 14 Формат А4

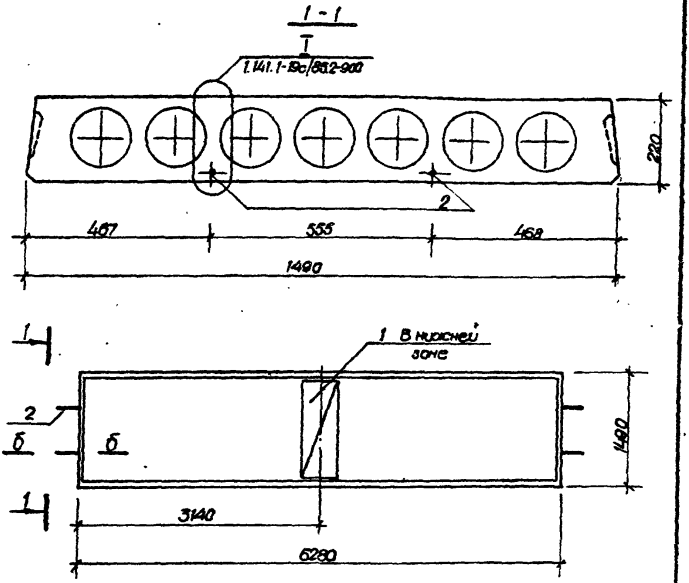

Сечение б-б см. 1.141.1-19с/85.2-900

				1.141.1-19с/85.2-300 СБ			
				Плита перекрытия многопустотная ПК63.15-84 г VT-C8 Оборочный чертеж	Стадия	Масса	Масштаб
					Р	2950	
Н Контр.	Зауэрбрей				Лист	Листов 1	
Нач. АПН3	Янбулатов				ТашЗНИИЭП г. Ташкент		
Гл спец	Каримова						
ГИП	Насретдинов						
Разраб.	Берзон						

Копировала Зотова 20644 15 Формат А4

Инв. № подл.	Подпись и дата	Взам. инв. №

Формат	Зона	Поз.	Обозначение	Наименование	Кол. на исполн 1.141.1-19с/85.2-400-										Примечание
					—	01	02	03	04	05	06	07	08	09	
				Документация											
А4			1.141.1-19с/85.2-400 СБ	Сборочный чертеж	X	X	X	X	X	X	X	X	X	X	Листы 1÷2
А4			1.141.1-19с/85.2-900	Сечение а-а, б-б. Узел I	X	X	X	X	X	X	X	X	X	X	
А4			1.141.1-19с/85.0-000 ПЗ	Пояснительная записка	X	X	X	X	X	X	X	X	X	X	
А3			1.141 - 1.63 000 ТО	Техническое описание	X	X	X	X	X	X	X	X	X	X	
А4			1.141.1-19с/85.2-000 ВМС	Ведомость расхода стали	X	X	X	X	X	X	X	X	X	X	
А4			1.141.1-19с/85.4-000 РМ	Ведомость расхода материалов	X	X	X	X	X	X	X	X	X	X	
				Марка	ПК60.15-8АтУ̅Т-С8	ПК57.15-8АтУ̅Т-С8	ПК54.15-8АтУ̅Т-С8	ПК51.15-8АтУ̅Т-С8	ПК48.15-8АтУ̅Т-С8	ПК63.15-6АтУ̅Т-С8	ПК60.15-6АтУ̅Т-С8	ПК57.15-6АтУ̅Т-С8	ПК54.15-6АтУ̅Т-С8	ПК51.15-6АтУ̅Т-С8	

Н. контр.	Зауэрбрей		
Нач. АПМЗ	Янбулатов		
Гл. спец.	Каримова		
ГИП	Насретдинов		
Разработ.	Берзон		

1.141.1-19с/85.2-400

Плита перекрытия многопустотная длиной 6280, 5980, 5680, 5380, 5080 и 4780 мм шириной 1490 мм

Стадия	Лист	Листов
Р	1	4

ТашЗНИИЭП
г. Ташкент

Копировал Затова

Формат А4

20644 16

Формат	Зона	Поз.	Обозначение	Наименование	Кол. на испол. 1.141.1-19с/85.2-400-										Примечания
					-	01	02	03	04	05	06	07	08	09	
				Сборочные единицы											
			Серия 1.141-1, Выпуск 83	Панели перекрытий железобетонные многопустотные											
А3			1.141-1.83 200-01	ПК60.15-8АтVТ	1										
А4			-02	ПК57.15-8АтVТ		1									
А3			-03	ПК54.15-8АтVТ			1								
А3			-04	ПК51.15-8АтVТ				1							
А3			-05	ПК48.15-8АтVТ					1						
А3			-06	ПК63.15-6АтVТ						1					
А3			-07	ПК60.15-6АтVТ							1				
А3			-08	ПК57.15-6АтVТ								1			
А3			-09	ПК54.15-6АтVТ									1		
А3			-10	ПК51.15-6АтVТ										1	
А4		1	1.141.1-19с/85.2-110	Сетка С1	1	1	1	1	1	1	1	1	1	1	
				Детали											
А4		2	1.141.1-19с/85.2-120	Стержень ОС-1	6	6	6	6	6	6	6	6	6	6	

Инв. № подл. | Подпись и дата | Взам. инв. №

1.141.1-19с/85.2-400

Лист 2

Копировал Затова

Формат А4

Инв. № подл.	Подпись и дата	Взам. инв. №

Формат	Зона	Поз	Обозначение	Наименование	Кол. на исполн. 1.141.1-19с/85.2-400- 10	11	12	13	14	15	16				Примечание
				Документация											
А4			1.141.1-19с/85.2-400 СБ	Сборочный чертеж	X	X	X	X	X	X	X				листы 1÷2
А4			1.141.1-19с/85.2-900	Сечение а-а, б-б. Узел I	X	X	X	X	X	X	X				
А4			1.141.1-19с/85.0-000ПЗ	Пояснительная записка	X	X	X	X	X	X	X				
А3			1.141- 1. 63 000 ТО	Техническое описание	X	X	X	X	X	X	X				
А4			1.141.1-19с/85.2-000 ВМС	Ведомость расхода стали	X	X	X	X	X	X	X				
А4			1.141.1-19с/85.4-000 РМ	Ведомость расхода материалов	X	X	X	X	X	X	X				
				Сборочные единицы											
			Серия 1.141-1, Выпуск 63	Панели перекрытий											
				железобетонные											
				многопустотные											
				Марка	ПК48.15-6Ат$\overline{V}$Т-СВ	ПК63.15-4Ат$\overline{V}$Т-СВ	ПК60.15-4Ат$\overline{V}$Т-СВ	ПК57.15-4Ат$\overline{V}$Т-СВ	ПК54.15-4Ат$\overline{V}$Т-СВ	ПК63.15-3Ат$\overline{V}$Т-СВ	ПК60.15-3Ат$\overline{V}$Т-СВ				

20644 18

Формат	Зона	Поз.	Обозначение	Наименование	Кол. на исполн. 1.141.1-19с/85.2-400-										Примечание
					10	11	12	13	14	15	16				
А3			1.141-1.63.200-11	ПК48.15-6АтV̄Т	1										
А3			-12	ПК63.15-4АтV̄Т		1									
А3			-13	ПК60.15-4АтV̄Т			1								
А3			-14	ПК57.15-4АтV̄Т				1							
А3			-15	ПК54.15-4АтV̄Т					1						
А3			-16	ПК63.15-3АтV̄Т						1					
А3			-17	ПК60.15-3АтV̄Т							1				
А4		1	1.141.1-19с/85.2-110	Сетка С1	1	1	1	1	1	1	1				
				Детали											
А4		2	1.141.1-19с/85.2-120	Стержень ОС-1	6	6	6	6	6	6	6				

1.141.1-19с/85.2-400

Лист 4

Копировала Зотова

Формат А4

20644 19

1–1

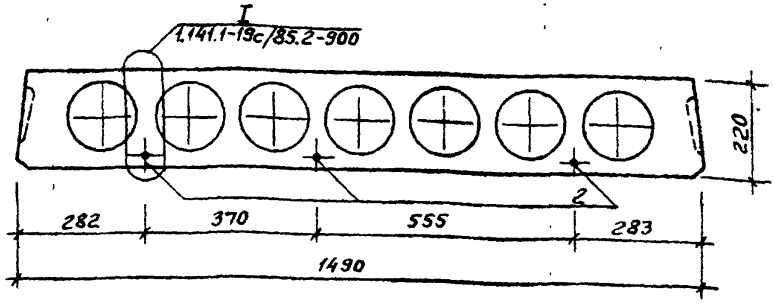

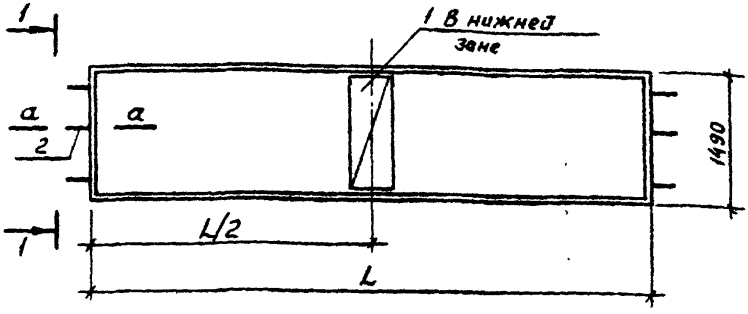

Сечение а-а см. 1.141.1-19с/85.2-900

Обозначение	Марка	L_1 мм	L/2, мм	Масса, кг
1.141.1-19с/85.2-400	ПК 60.15-8АтVT-С8	5980	2990	2800
-01	ПК 57.15-8АтVT-С8	5680	2840	2675
-02	ПК 54.15-8АтVT-С8	5380	2690	2525

1.141.1-19с/85.2-400 СБ

Плита перекрытия многопустотная длиной 6280, 5980, 5880, 5380, 5080 и 4780 мм, шириной 1490 мм
Сборочный чертеж

Стадия	Масса	Масштаб
Р	см. табл.	

Лист 1 | Листов 2

Таш ЗНИИЭП г. Ташкент

Н. контр	Зауэрбрей	Подпись
Нач. АПМЗ	Янбулатов	"
Гл. спец.	Каримова	"
ГИП	Насретдинов	"
Разраб.	Берзан	"

Взам. инв. №

Подпись и дата

Инв. № подл.

Пров. [signature] 6.VI.88 Кон. [signature] 20644 20

Обозначение	Марка	L, мм	L/2, мм	Масса, кг
1.141.1-19с/85.2-400-03	ПК51.15-8АтV Т-С8	5080	2540	2400
-04	ПК48.15-8АтV Т-С8	4780	2390	2250
-05	ПК63.15-6АтV Т-С8	6280	3140	2950
-06	ПК60.15-6АтV Т-С8	5980	2990	2800
-07	ПК57.15-6АтV Т-С8	5680	2840	2675
-08	ПК54.15-6АтV Т-С8	5380	2690	2525
-09	ПК51.15-6АтV Т-С8	5080	2540	2400
-10	ПК48.15-6АтV Т-С8	4780	2390	2250
-11	ПК63.15-4АтV Т-С8	6280	3140	2950
-12	ПК60.15-4АтV Т-С8	5980	2990	2800
-13	ПК57.15-4АтV Т-С8	5680	2840	2675
-14	ПК54.15-4АтV Т-С8	5380	2690	2525
-15	ПК63.15-3АтV Т-С8	6280	3140	2950
-16	ПК60.15-3АтV Т-С8	5980	2990	2800

Инв. № подл.	Подпись и дата	Взам. инв. №

Формат	Зона	Поз.	Обозначение	Наименование	Кол. на исполн. 1.141.1-19с/85.2-500 —	01	02	03	04	05	06	07	08	09	Примечание
				Документация											
А4			1.141.1-19с/85.2-500 СБ	Сборочный чертеж	X	X	X	X	X	X	X	X	X	X	листы 1÷2
А4			1.141.1-19с/85.2-900	Сечение а-а, б-б. Узел I	X	X	X	X	X	X	X	X	X	X	
А4			1.141.1-19с/85.0-000 ПЗ	Пояснительная записка	X	X	X	X	X	X	X	X	X	X	
А3			1.141 - 1.63 000 ТО	Техническое описание	X	X	X	X	X	X	X	X	X	X	
А4			1.141.1-19с/85.2-000 ВМС	Ведомость расхода стали	X	X	X	X	X	X	X	X	X	X	
А4			1.141.1-19с/85.4-000 РМ	Ведомость расхода материалов	X	X	X	X	X	X	X	X	X	X	
				Марка	ПК63.12-8АтVТ-СВ	ПК60.12-8АтVТ-СВ	ПК54.12-8АтVТ-СВ	ПК51.12-8АтVТ-СВ	ПК63.12-6АтVТ-СВ	ПК60.12-6АтVТ-СВ	ПК57.12-6АтVТ-СВ	ПК54.12-6АтVТ-СВ	ПК53.12-4АтVТ-СВ	ПК50.12-4АтVТ-СВ	

Н. контр.	Зауербрей		
Нач. АПМЗ	Янбулатов		
Гл. спец.	Каримова		
ГИП	Насретдинов		
Разраб.	Берзон		

1.141.1-19с/85.2-500

Плита перекрытия многопустотная длиной 6280, 5980, 5680, 5580 и 5080 мм, шириной 1190 мм

Стадия	Лист	Листов
Р	1	2

ТашЗНИИЭП г. Ташкент

Формат А4

Копировал [illegible]

20644 22

Формат	Зона	Поз	Обозначение	Наименование	Кол на исполн. 1.141.1-19с/85.2-600 —	01	02	03	04	05	06	07	08	09	Примечание
				Сборочные единицы											
			Серия 1.141-1, Выпуск 63	Панели перекрытий											
				железобетонные											
				многопустотные											
			1.141-1. 63 300	ПК63.12-8АтVТ	1										
А3			-01	ПК60.12-8АтVТ		1									
А3			-03	ПК54.12-8АтVТ			1								
А3			-04	ПК51.12-8АтVТ				1							
А3			-06	ПК63.12-6АтVТ					1						
А3			-07	ПК60.12-6АтVТ						1					
А3			-08	ПК57.12-6АтVТ							1				
А3			-09	ПК54.12-6АтVТ								1			
А3			-12	ПК63.12-4АтVТ									1		
А3			-13	ПК60.12-4АтVТ										1	
А4		1	1.141.1-19с/85.2-110-01	Сетка С2	1	1	1	1	1	1	1	1	1	1	
				Детали											
А4		2	1.141.1-19с/85.2-120	Отгородень ОС1	6	6	6	6	6	6	6	6	6	6	

1-1

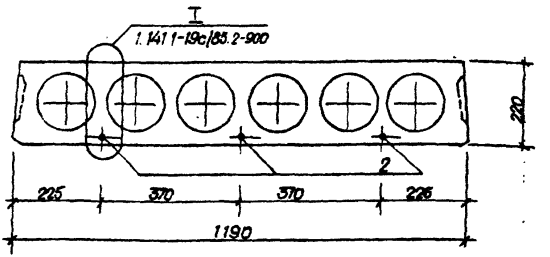

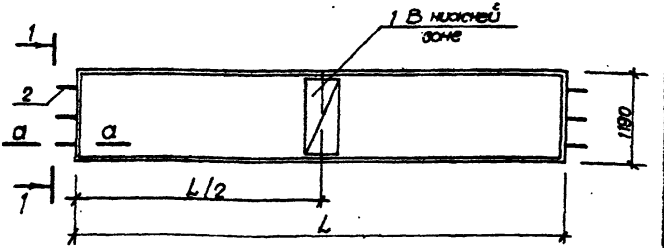

Сечение а-а см. 1.141.1-19с/85.2-900

Обозначение	Марка	L, мм	L/2, мм	Масса кг
1.141.1-19с/85.2-500	ПК 63.12-8АтVТ-С8	6280	3140	2200
-01	ПК 60.12-8АтVТ-С8	5980	2990	2100
-02	ПК 54.12-8АтVТ-С8	5380	2690	1900

1.141.1-19с/85.2-500 СБ

Н. контр.	Зауэрбрей	
Нач. АПМ	Зинбулатов	
Гл. спец.	Каримова	
ГИП	Нарердинов	
Разраб.	Берсон	

Плита перекрытия многопустотная длиной 6280, 5980, 5680, 5380 и 3080 мм, шириной 1190 мм
Сборочный чертеж

Стадия	Масса	Масшт.
Р	см. табл.	
Лист 1	Листов 2	

ТашЗНИИЭП г. Ташкент

Копировал Зотова 28644 24 Формат А4

Инв. № подл. | Подпись и дата | Взам. инв. №

Обозначение	Марка	L, мм	L/2, мм	Масса, кг
1.141.1-19с/85.2-500-03	ПК51.12-8АтVТ-С8	5080	2540	1800
-04	ПК63.12-6АтVТ-С8	6280	3140	2200
-05	ПК60.12-6АтVТ-С8	5980	2990	2100
-06	ПК57.12-6АтVТ-С8	5680	2840	2000
-07	ПК54.12-6АтVТ-С8	5380	2690	1900
-08	ПК63.12-4АтVТ-С8	6280	3140	2200
-09	ПК60.12-4АтVТ-С8	5980	2990	2100

Формат	Зона	Поз.	Обозначение	Наименование	Кол.	Примечание
				Документация		
А4			1.141.1-19с/85.2-600 ОБ	Сборочный чертеж		
А4			1.141.1-19с/85.2-900	Сечение а-а, б-б. Узел I		
А4			1.141.1-19с/85.0-000 ПЗ	Пояснительная записка		
А3			1.141 - 1.63 000 ТО	Техническое описание		
А4			1.141.1-19с/85.2-000 ВМС	Ведомость расхода стали		
А4			1.141.1-19с/85.4-000 РМ	Ведомость расхода материалов		
				Сборочные единицы		
			Серия 1.141-1, Выпуск 63	Панели перекрытий железобетонные многопустотные		
А3			1.141 - 1.63 300-02	ПК 57.12-8АтУТ	1	
А4		1	1.141.1-19с/85.2-110-01	Сетка С2	1	
				Детали		
А4		2	1.141.1-19с/85.2-120-01	Стержень ОС2	4	

Подпись и дата | Взам. инв. №

Инв. № подл.

Н. контр.	Зауэрдрей		
Нач. АПМ-3	Яндулатов		
Гл. спец.	Каримова		
ГИП	Косретдинов		
Разраб.	Берзон		

1.141.1-19с/85.2-600

Плита перекрытия многопустотная ПК57.12-8АтУТ-С8

Стадия	Лист	Листов
Р		1

ТашЗНИИЭП г. Ташкент

Копировал Затова 20644 26 Формат А4

1-1

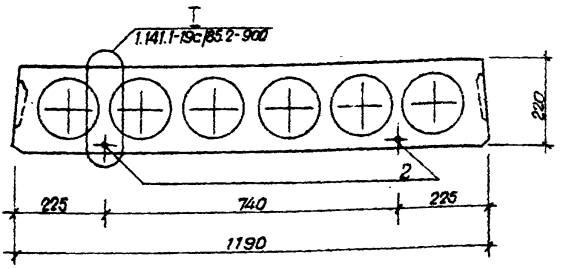

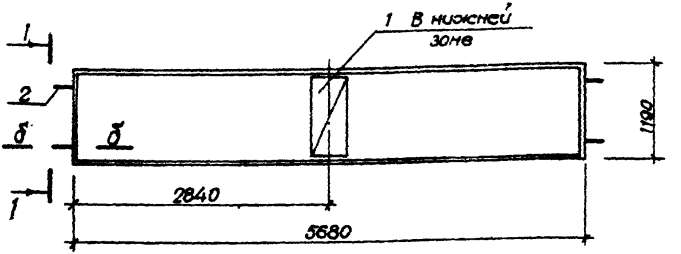

Сечение б-б см. 1.141.1-19с/85.2-900

Н.контр	Зауэрбрей		
Нач.АПМЗ	Ямбулатов		
Гл.спец.	Каримова		
ГИП	Насретдинов		
Разраб.	Бервон		

1.141.1-19с/85.2-800 СВ

Плита перекрытия многопустотная ПК 57.12-8АтVТ-сВ Сборочный чертеж

Стадия	Масса	Масштаб
Р	2000	
Лист	Листов 1	

ТашЗНИИЭП г. Ташкент

Копировала Зотова 20644 27 Формат А4

Инв. № подл.	Подпись и дата	Взам. инв. №

Формат	Зона	Поз.	Обозначение	Наименование	Кол. на исполн. 1.141.1-19с/85.2-700 -										Примечание
					—	01	02	03	04	05	06	07	08		
				Документация											
А4			1.141.1-19с/85.2-700 СБ	Сборочный чертеж	X	X	X	X	X	X	X	X	X	X	Листы 1÷2
А4			1.141.1-19с/85.2-900	Сечение а-а, б-б Узел I	X	X	X	X	X	X	X	X	X	X	
А4			1.141.1-19с/85.0-000 ПЗ	Пояснительная записка	X	X	X	X	X	X	X	X	X	X	
А3			1.141- 1.63 000 ТО	Техническое описание	X	X	X	X	X	X	X	X	X	X	
А4			1.141.1-19с/85.2-000 ВМС	Ведомость расхода стали	X	X	X	X	X	X	X	X	X	X	
А4			1.141.1-19с/85.4-000 РМ	Ведомость расхода материалов	X	X	X	X	X	X	X	X	X	X	
				Марка	ПК48.12-8АтV-СВ	ПК51.12-6АтV-СВ	ПК48.12-6АтV-СВ	ПК57.12-4АтV-СВ	ПК54.12-4АтV-СВ	ПК51.12-4АтV-СВ	ПК63.12-3АтV-СВ	ПК60.12-3АтV-СВ	ПК57.12-3АтV-СВ		

Н.Контр.	Зауэрбрей		
Нач. АПМЗ	Янбулатов		
Гл.спец.	Каримова		
ГИП	Насретдинов		
Разраб.	Берзон		

1.141.1-19с/85.2-700

Плита перекрытия многопустотная длиной 6280, 5980, 5680, 5380, 5080 и 4780 мм, шириной 1190 мм

Стадия	Лист	Листов
Р	1	2

Таш ЗНИИЭП
г. Ташкент

Копировала Зотова

Формат А4

Формат	Зона	Поз	Обозначение	Наименование	Кол. на исполн. 1.141.1-19с/85.2-700-										Примечание
					—	01	02	03	04	05	06	07	08		
				Сборочные единицы											
			Серия 1.141-1, выпуск 63	Панели перекрытий											
				железобетонные											
				многопустотные											
А3			1.141-1. 63 300 -05	ПК 48.12-8А-V̄Т	1										
А3			-10	ПК 51.12-6АтV̄Т		1									
А3			-11	ПК 48.12-6АтV̄Т			1								
А3			-14	ПК 57.12-4АтV̄Т				1							
А3			-15	ПК 54.12-4АтV̄Т					1						
А3			-16	ПК 51.12-4АтV̄Т						1					
А3			-17	ПК 63.12-3АтV̄Т							1				
А3			-18	ПК 60.12-3АтV̄Т								1			
А3			-19	ПК 57.12-3АтV̄Т									1		
А4		1	1.141.1-19с/85.2-110-01	Сетка С2	1	1	1	1	1	1	1	1	1		
				Детали											
А4		2	1.141.1-19с/85.2-120	Стержень 001	6	6	6	6	6	6	6	6	6		

1.141.1-19с/85.2-700

Лист 2

Копировала Зотова

Формат А4

20644 - 29

1-1

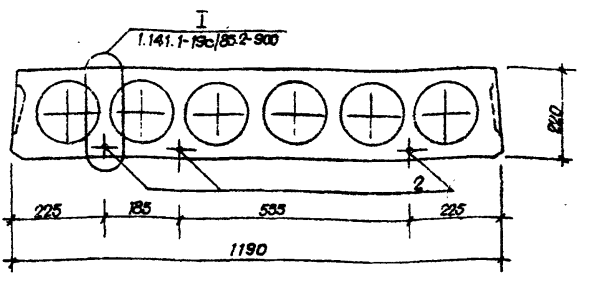

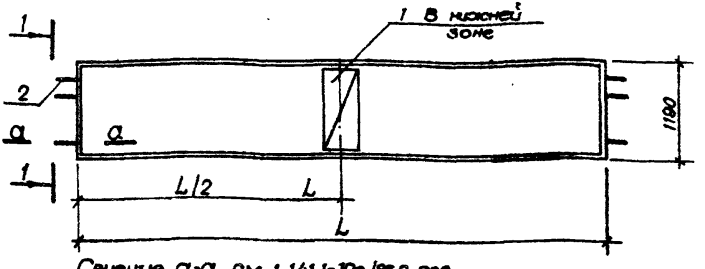

Сечение а-а см. 1.141.1-19с/85.2-900

Обозначение	Марка	L, мм	L/2, мм	Масса, кг
1.141.1-19с/85.2-700	ПК48.12-6АтУТ-С8	4780	2390	1700
-01	ПК51.12-6АтУТ-С8	5080	2540	1800
-02	ПК48.12-6АтУТ-С8	4780	2390	1700

1.141.1-19с/85.2-700С8

Н.контр.	Зауэрбрей		
Нач. АПМЗ	Яндиматов		
Гл. спец.	Каримова		
ГИП	Насретдинов		
Разраб.	Берзон		

Плита перекрытия многопустотная длиной 6280, 5980, 5680, 5380, 5080 и 4780 мм, шириной 1190 мм. Сборочный чертеж

Стадия	Масса	Масштаб
Р	см табл.	
Лист 1	Листов 2	

ТашЗНИИЭП г. Ташкент

Инв. № подл. | Подпись и дата | Взам. инв. №

Копировала Зотова 20644 30 Формат А4

Обозначение	Марка	L, мм	L/2, мм	Масса, кг
1.141.1-19с/85.2-700-03	ПК57.12-4АтУТ-С8	5680	2840	2000
-04	ПК54.12-4АтУТ-С8	5380	2690	1900
-05	ПК51.12-4АтУТ-С8	5080	2540	1800
-06	ПК63.12-3АтУТ-С8	6280	3140	2200
-07	ПК60.12-3АтУТ-С8	5980	2990	2100
-08	ПК57.12-3АтУТ-С8	5680	2840	2000

Инв.№ подл.	Подпись и дата	Взам. инв.№

Формат	Зона	Поз.	Обозначение	Наименование	Кол на исполн 1.141.1-19с/85.2-800-										Примечание
					—	01	02	03	04	05	06	07	08	09	
				Документация											
А4			1.141.1-19с/85 2-800 СБ	Сборочный чертеж	X	X	X	X	X	X	X	X	X	X	листы 1÷2
А4			1.141.1-19с/85.2-900	Сечение а-а, б-б. Узел I	X	X	X	X	X	X	X	X	X	X	
А4			1.141.1-19с/85.0-000 ПЗ	Пояснительная записка	X	X	X	X	X	X	X	X	X	X	
А3			1.141 -1.63 000 ТО	Техническое описание	X	X	X	X	X	X	X	X	X	X	
А4			1.141.1-19с/85.2-000 ВМС	Ведомость расхода стали	X	X	X	X	X	X	X	X	X	X	
А4			1.141.1-19с/85.4-000 РМ	Ведомость расхода материалов	X	X	X	X	X	X	X	X	X	X	
				Марка	ПК63.10-8АтУТ-СВ	ПК60.10-8АтУТ-СВ	ПК57.10-8АтУТ-СВ	ПК54.10-8АтУТ-СВ	ПК51.10-8АтУТ-СВ	ПК48.10-8АтУТ-СВ	ПК63.10-6АтУТ-СВ	ПК60.10-6АтУТ-СВ	ПК57.10-6АтУТ-СВ	ПК54.10-6АтУТ-СВ	

				1.141.1-19с/85.2-800
Н.Контр.	Зауэрбрей			Плита перекрытия, многопустотная длиной 6280, 5980, 5680, 5380, 5080 и 4780 мм, шириной 990 мм
Нач АПМЗ	Янбулатов			
Гл.спец.	Каримова			
ГИП	Насретдинов			
Разраб.	Берзон			

Стадия	Лист	Листов
Р	1	4

ТашЗНИИЭП
г. Ташкент

Копировало Зотова

Формат А4

Формат	Зона	Поз.	Обозначение	Наименование	Кол. на исполн. 1.141.1-19с/85.2-800 -										Примечание
					-	01	02	03	04	05	06	07	08	09	
				Сборочные единицы											
			Серия 1.141-1, Выпуск 63	Панели перекрытий											
				железобетонные											
				многопустотные											
А3			1.141-1.63 400	ПК 63.10-8АтVT	1										
А3			-01	ПК 60.10-8АтVT		1									
А3			-02	ПК 57.10-8АтVT			1								
А3			-03	ПК 54.10-8АтVT				1							
А3			-04	ПК 51.10-8АтVT					1						
А3			-05	ПК 48.10-8АтVT						1					
А3			-06	ПК 63.10-6АтVT							1				
А3			-07	ПК 60.10-6АтVT								1			
А3			-08	ПК 57.10-6АтVT									1		
А3			-09	ПК 54.10-6АтVT										1	
А4		1	1.141.1-19с/85.2-110-02	Сетка С3	1	1	1	1	1	1	1	1	1	1	
				Детали											
А4		2	1.141.1-19с/85.2-120	Стержень ОС1	4	4	4	4	4	4	4	4	4	4	

1.141.1-19с/85.2-800

Лист 2

Копировала Зотова

Формат А4

20644

33

Инв. № подл.	Подпись и дата	Взам. инв. №

Формат	Зона	Поз.	Обозначение	Наименование	Кол. на испол. 1.141.1-19с/85.2-800 — 10	11	12	13	14						Примечание
				Документация											
А4			1.141.1-19с/85.2-800 СБ	Сборочный чертеж											листы 1÷2
А4			1.141.1-19с/85.2-900	Сечение а-а, б-б. Узел 1											
А4			1.141.1-19с/85.0-000 ПЗ	Пояснительная записка											
А3			1.141-1.63 000 ТО	Техническое описание											
А4			1.141.1-19с/85.2-000 ВМС	Ведомость расхода стали											
А4			1.141.1-19с/85.4-000 ВР	Ведомость расхода материалов											
				Сборочные единицы											
			Серия 1.141-1, Выпуск 65	Панели перекрытий железобетонные многопустотные											
				Марка	ПГ 51.10-6АтVТ-С8	ПГ 63.10-4АтVТ-С8	ПГ 80.10-4АтVТ-С8	ПГ 57.10-4АтVТ-С8	ПГ 63.10-3АтVТ-С8						

Инв. № подл.

1.141.1-19с/85.2-800

Лист 3

Копировал Формат А4

Формат	Зона	Поз.	Обозначение	Наименование	Кол на исполн 1.141.1-19с/85.2-800-										Примечание
					10	11	12	13	14						
А3			1.141-1.63 400 - 10	ПК 51.10-6АтVТ	1										
А3			- 11	ПК 63.10-4АтVТ		1									
А3			- 12	ПК 60.10-4АтVТ			1								
А3			- 13	ПК 57.10-4АтVТ				1							
А3			- 14	ПК 63.10-3АтVТ					1						
А4		1	1.141.1-19с/85.2-110-02	Сетка С3	1	1	1	1	1						
				Детали											
А4		2	1.141.1-19с/85.2-120	Стержень ОС1	4	4	4	4	4						

1.141.1-19с/85.2-800

Лист 4

Копировал Зотова

Формат А4

20644 35

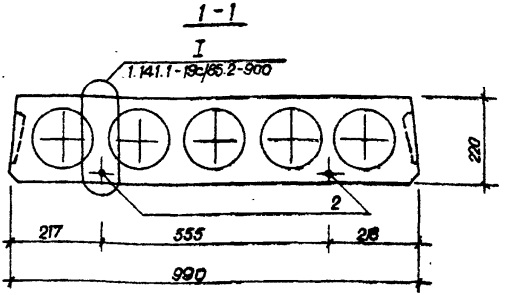

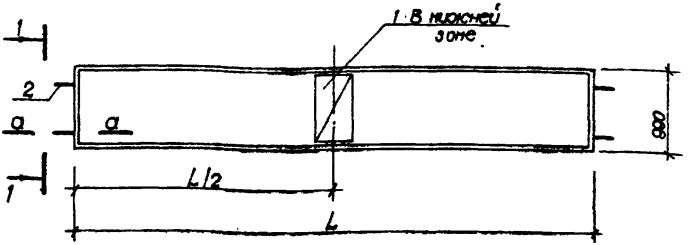

Сечение а-а см. 1.141.1-19с/85.2-900

Обозначение	Марка	L, мм	L/2, мм	Масса, кг
1.141.1-19с/85.2-800	ПК 63 10-8АтVТ-С8	6280	3140	1825
-01	ПК 60 10-8АтVТ-С8	5980	2990	1725
-02	ПК 57.10-8АтVТ-С8	5680	2840	1650

1.141.1-19с/85.2-800 СБ

Плита перекрытия многопустотная длиной 6280, 5980, 5680, 5380, 5080 и 4780 мм, шириной 990 мм
Сборочный чертеж

Стадия	Масса	Масштаб
Р	см. табл.	

Лист 1 | Листов 2

ТашЗНИИЭП
г. Ташкент

Н. контр	Зауэрбрей	
Нач АПМЗ	Янбулатов	
Гл спец.	Каримова	
ГИП	Насретдинов	
Разраб	Берзон	

Взам инв №
Подпись и дата
Инв. № подл

Копировала Затава 20649 36 Формат А4

Обозначение	Марка	L, мм	L/2, мм	Масса, кг
1.141.1-19с/85.2-800-03	ПК 54.10-8АтV̄Т-С8	5380	2690	1575
-04	ПК51.10-8АтV̄Т-С8	5080	2540	1475
-05	ПК 48.10-8АтV̄Т-С8	4780	2390	1400
-06	ПК 63.10-6АтV̄Т-С8	6280	3140	1825
-07	ПК 60.10-6АтV̄Т-С8	5980	2990	1725
-08	ПК 57.10-6АтV̄Т-С8	5680	2840	1650
-09	ПК 54.10-6АтV̄Т-С8	5380	2690	1575
-10	ПК 51.10-6АтV̄Т-С8	5080	2540	1475
-11	ПК63.10-4АтV̄Т-С8	6280	3140	1825
-12	ПК60.10-4АтV̄Т-С8	5980	2990	1725
-13	ПК57.10-4АтV̄Т-С8	5680	2840	1650
-14	ПК63.10-3АтV̄Т-С8	6280	3140	1825

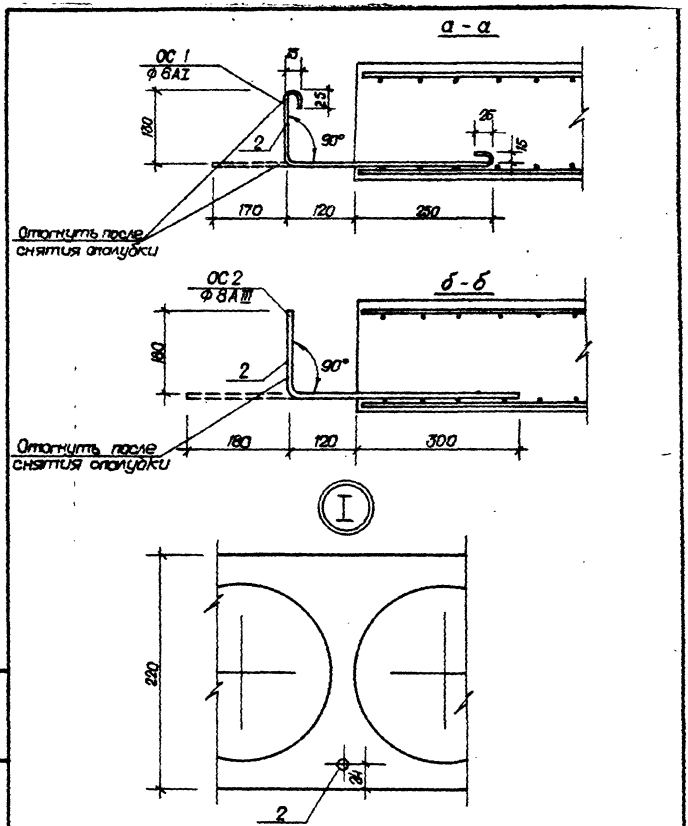

				1.141.1-19с/85.2-900			
Н.контр.	Зауэрбрей			Сечение а-а, б-б Узел I	Стадия	Лист	Листов
Нач АПТЗ	Янбулатов				Р		1.
Гл спец	Каримова				Таш ЗНИИЭП г. Ташкент		
ГИП	Насретдинов						
Разраб.	Берзон						

Инв. № подл. | Подпись и дата | Взам. инв. №

Копировала Зотова 20644 38 Формат А4

Формат	Зона	Поз	Обозначение	Наименование	Кол	Примечание
				Документация		
А3			1.141-1.63.000 ТО	Техническое описание		
				Переменные данные		
				для исполнений		
				1.141.1-19с/85.2-110		С1
				Детали		
БЧ		1	1.141.1-19с/85.2-111	ф4ВрI, ГОСТ 6727-80, ℓ=1470	3	0,13 кг
БЧ		2	1.141.1-19с/85.2-112	ф4ВрI, ГОСТ 6727-80, ℓ=440	6	0,04 кг
				1.141.1-19с/85.2-110-01		С2
				Детали		
БЧ		1	1.141.1-19с/85.2-113	ф4ВрI, ГОСТ 6727-80, ℓ=1170	3	0,11 кг
БЧ		2	1.141.1-19с/85.2-112	ф4ВрI, ГОСТ 6727-80, ℓ=440	5	0,04 кг
				1.141.1-19с/85.2-110-02		С3
				Детали		
БЧ		1	1.141.1-19с/85.2-114	ф4ВрI, ГОСТ 6727-80, ℓ=970	3	0,09 кг
БЧ		2	1.141.1-19с/85.2-112	ф4ВрI, ГОСТ 6727-80, ℓ=440	4	0,04 кг

				1.141.1-19с/85.2-110
Н контр	Зауэрбрей		Сетка (С1...С3)	Стадия: Р; Лист: 1; Листов: 1
Нач АПМЗ	Янбулатов			Таш ЗНИИЭП г. Ташкент
Гл спец	Каримова			
ГИП	Насретдинов			
Разраб.	Берзон			

Копировал Зотово 20644 39 Формат А4

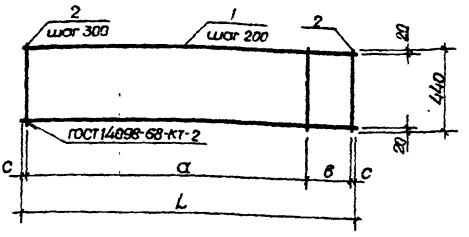

Обозначение	Марка	L, мм	a, мм	в, мм	c, мм	Масса, кг
1.141.1-19с/85.2-110	С1	1470	1200	230	20	0,63
-01	С2	1170	900	230	20	0,53
-02	С3	970	600	300	35	0,43

Н.Контр.	Зауэрбрей		
Нач.АПМ-3	Янбулатов		
Гл.спец.	Каримова		
ГИП	Насретдинов		
Разраб	Берзон		

1.141.1-19с/85.2-110С5

Сетка (С1... С3)
Сборочный чертеж

Стадия	Масса	Масшт.
Р	см. табл.	

Лист | Листов 1

ТашЗНИИЭП
г.Ташкент

Инв. № подл. | Подпись и дата | Взам. инв. №

Копировала Зотова 20644 40 Формат А4

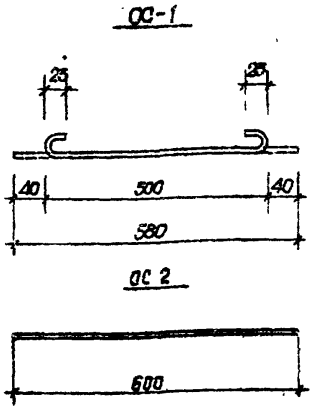

Формат	Зона	Поз.	Обозначение	Наименование	Кол.	Примечание
				ОС 1		
А4			1.141.1-19с/85.2-120	ф6АI, ГОСТ 5781-82*, ℓ=580	1	0,13 кг
				ОС 2		
А4			1.141.1-19с/85.2-120-01	ф8АIII, ГОСТ 5781-82*, ℓ=600	1	0,24 кг

Н.Контр.	Зауэрбрей		
Нач.АПМЗ	Янбулатов		
Гл.спец.	Каримова		
ГИП.	Насретдинов		
Разраб.	Берзон		

1.141.1-19с/85 2-120

Стержень ОС1, ОС2

Стадия	Масса	Масштаб
Р	см. табл.	
Лист	Листов 1	

ТашЗНИИЭП
г Ташкент

Копировала Затова 20644 41 Формат А4

Инв. № подл.	Подпись и дата	Взам. инв. №

Ведомость расхода стали на элемент, кг

Марка элемента	Напрягаемая арматура класса					Изделия арматурные												Общий расход
						Арматура класса												
	Ат-V				Всего	А-I					А-III		Вр-I				Всего	
	ГОСТ 10884-81					ГОСТ 5781-82*					ГОСТ 5781-82*		ГОСТ 6727-80					
	Ф10	Ф12	Ф14	Итого		Ф6	Ф10	Ф12	Ф14	Итого	Ф8	Итого	Ф3	Ф4	Ф5	Итого		
ПК63.18-8АтVТ-С8		11,16	30,36	41,52	41,52	1,04			6,68	7,72			5,50	6,38	1,80	13,68	21,40	62,92
ПК60.18-8АтVТ-С8		21,24	14,44	35,68	35,68	1,04		4,28		5,32			5,31	6,38	1,80	13,49	18,81	54,49
ПК57.18-8АтVТ-С8	7,00	20,20		27,20	27,20	1,04		4,28		5,32			5,02	6,38	1,80	13,20	18,52	45,72
ПК54.18-8АтVТ-С8	13,28	9,56		22,84	22,84	1,04		4,28		5,32			6,75	3,74		10,49	15,81	38,65
ПК51.18-8АтVТ-С8	18,78			18,78	18,78	1,04		4,28		5,32			6,46	3,74		10,20	15,52	34,30
ПК48.18-8АтVТ-С8	11,80	4,24		16,04	16,04	1,04		4,28		5,32			6,87	2,66		9,53	14,85	30,89
ПК63.18-6АтVТ-С8	7,74	22,32		30,06	30,06	1,04			6,68	7,72			7,42	3,74		11,16	18,88	48,94
ПК60.18-6АтVТ-С8	14,76	10,62		25,38	25,38	1,04		4,28		5,32			7,23	3,74		10,97	16,29	41,67
ПК57.18-6АтVТ-С8	21,00			21,00	21,00	1,04		4,28		5,32			5,86	3,62		9,48	14,80	35,80
ПК54.18-6АтVТ-С8	13,28	4,78		18,06	18,06	1,04		4,28		5,32			6,15	2,66		8,81	14,13	32,19

Н. контр.	Зауэрбрей		
Нач. АПМЗ	Янбулатов		
Гл. спец.	Каримова		
ГИП	Насретдинов		
Разраб.	Берзон		

1.141.1-19с/85.2-000 ВМС

Ведомость расхода стали

Стадия	Лист	Листов
Р	1	6

Таш ЗНИИЭП
г. Ташкент

Копировал Волкова

Формат А4

20644 42

Ведомость расхода стали на элемент, кг

Марка элемента	Напрягаемая арматура класса					Изделия арматурные												Общий расход
						Арматура класса												
	Ат-V					A-I					A-III		Bp-I					
	ГОСТ 10884-81				Всего	ГОСТ 5781-82*					ГОСТ 5781-82*		ГОСТ 6727-80				Всего	
	ф10	ф12	ф14	Итого		ф6	ф10	ф12	ф14	Итого	ф8	Итого	ф3	ф4	ф5	Итого		
ПК51 18-6АтVТ-С8	15,65			15,65	15,65	1,04		4,28		5,32			5,86	2,66		8,52	13,84	29,49
ПК48 18-6АтVТ-С8	8,85	4,24		13,09	13,09	1,04		4,28		5,32			5,45	2,66		8,11	13,43	26,52
ПК63 18-4АтVТ-С8	23,22			23,22	23,22	1,04			6,68	7,72			6,34	3,62		9,96	17,68	40,90
ПК60 18-4АтVТ-С8	14,76	5,31		20,07	20,07	1,04		4,28		5,32			6,15	3,62		9,77	15,09	35,16
ПК57 18-4АтVТ-С8	17,50			17,50	17,50	1,04		4,28		5,32			6,34	2,66		9,00	14,32	31,82
ПК54 18-4АтVТ-С8	9,96	4,78		14,74	14,74	1,04		4,28		5,32			5,93	2,66		8,59	13,91	28,65
ПК51 18-4АтVТ-С8	12,52			12,52	12,52	1,04		4,28		5,32			5,42	2,66		8,08	13,40	25,92
ПК48 18-4АтVТ-С8	11,80			11,80	11,80	1,04		4,28		5,32			5,23	2,66		7,89	13,21	25,01
ПК63 18-3АтVТ-С8	19,35			19,35	19,35	1,04			6,68	7,72			6,82	2,55		9,48	17,20	36,55
ПК60 18-3АтVТ-С8	11,07	5,31		16,38	16,38	1,04		4,28		5,32			6,41	2,65		9,07	14,39	30,77
ПК57 18-3АтVТ-С8	14,00			14,00	14,00	1,04		4,28		5,32			5,90	2,66		8,56	13,88	27,88
ПК54 18-3АтVТ-С8	13,28			13,28	13,28	1,04		4,28		5,32			5,71	2,66		8,37	13,69	26,97
ПК63 15-8АтVТ-С8		33,48		33,48	33,48			4,28		4,28	0,96	0,96	4,38	5,33	1,50	11,21	16,45	49,93

Инв. № подл. | Подпись и дата | Взам. инв. №

Ведомость расхода стали на элемент, кг

Марка элемента	Напрягаемая арматура класса					Изделия арматурные												Всего	Общий расход
	Ат-V ГОСТ 10884-81				Всего	Арматура класса A-I ГОСТ 5781-82*					A-III ГОСТ 5781-82*		Вр-I ГОСТ 6727-80						
	ф10	ф12	ф14	Итого		ф6	ф10	ф12	ф14	Итого	ф8	Итого	ф3	ф4	ф5	Итого			
ПК60.15-8АтVТ-С8		15,93	14,44	30,37	30,37	0,78		4,28		5,06			4,23	5,33	1,50	11,06	16,12	46,49	
ПК57.15-8АтVТ-С8	7,00	13,15		22,15	22,15	0,78		4,28		5,06			4,00	5,33	1,50	10,83	15,89	38,04	
ПК54.15-8АтVТ-С8	9,96	9,56		19,52	19,52	0,78		4,28		5,06			5,46	3,13		8,58	13,64	33,16	
ПК51.15-8АтVТ-С8	15,65			15,65	15,65	0,78		4,28		5,06			5,22	3,13		8,35	13,41	29,06	
ПК48.15-8АтVТ-С8	8,85	4,24		13,09	13,09	0,78		4,28		5,06			5,57	2,23		7,80	12,86	25,95	
ПК63.15-6АтVТ-С8	3,87	22,32		26,19	26,19	0,78		4,28		5,06			5,98	3,13		9,11	14,17	40,36	
ПК60.15-6АтVТ-С8	11,07	10,62		21,69	21,69	0,78		4,28		5,06			5,83	3,13		8,96	14,02	35,71	
ПК57.15-6АтVТ-С8	17,50			17,50	17,50	0,78		4,28		5,06			4,70	3,03		7,73	12,79	30,29	
ПК54.15-6АтVТ-С8	9,96	4,78		14,74	14,74	0,78		4,28		5,06			4,95	2,23		7,18	12,24	26,98	
ПК51.15-6АтVТ-С8	12,52			12,52	12,52	0,78		4,28		5,06			4,72	2,23		6,95	12,01	24,53	
ПК48.15-6АтVТ-С8	11,80			11,80	11,80	0,78		4,28		5,06			4,57	2,23		6,80	11,86	23,66	
ПК63.15-4АтVТ-С8	19,35			19,35	19,35	0,78		4,28		5,06			5,08	3,03		8,11	13,17	32,52	
ПК60.15-4АтVТ-С8	11,07	5,31		16,38	16,38	0,78		4,28		6,06			4,93	3,03		7,96	13,02	29,40	

3106-44

1.141.1-19с/85.2-000 ВМС

Лист 3

Копировал Зотова

Формат А4

Ведомость расхода стали на элемент, кг

Марка элемента	Напрягаемая арматура класса					Изделия арматурные												Общий расход
						Арматура класса												
	Ат-V				Всего	А-I					А-III		Вр-I				Всего	
	ГОСТ 10884-81					ГОСТ 5781-82*					ГОСТ 5781-82*		ГОСТ 6727-80					
	ф10	ф12	ф14	Итого		ф8	ф10	ф12	ф14	Итого	ф8	Итого	ф3	ф4	ф5	Итого		
ПК57 15-4АтVТ-С8	14,00			14,00	14,00	0,78		4,28		5,06			5,10	2,23		7,33	12,39	26,39
ПК54.15-4АтVТ-С8	13,28			13,28	13,28	0,78		4,28		5,06			4,95	2,23		7,18	12,24	25,52
ПК63 15-3АтVТ-С8	15,48			15,48	15,48	0,78		4,28		5,06			5,48	2,23		7,71	12,77	28,25
ПК60 15-3АтVТ-С8	14,76			14,76	14,76	0,78	–	4,28		5,06			5,33	2,23		7,56	12,62	27,38
ПК63.12-8АтVТ-С8		5,58	22,77	28,35	28,35	0,78		4,28		5,06			3,80	4,41	1,20	9,41	14,47	42,82
ПК60.12-8АтVТ-С8		15,93	7,22	23,15	23,15	0,78		4,28		5,06			3,67	4,41	1,20	9,28	14,34	37,49
ПК57.12-8АтVТ-С8	17,50			17,50	17,50		2,72			2,72	0,96	0,96	3,47	4,41	1,20	9,08	12,76	30,26
ПК54.12-8АтVТ-С8	9,96	4,78		14,74	14,74	0,78	2,72			3,50			4,62	2,65		7,27	10,77	25,51
ПК51.12-8АтVТ-С8	12,52			12,52	12,52	0,78	2,72			3,50			4,42	2,65		7,07	10,57	23,09
ПК48.12-8АтVТ-С8	5,90	4,24		10,14	10,14	0,78	2,72			3,50			4,69	1,93		6,62	10,12	20,26
ПК63.12-6АтVТ-С8	3,87	16,74		20,61	20,61	0,78		4,28		5,06			5,08	2,65		7,73	12,79	33,40
ПК60 12-6АтVТ-С8	7,38	10,62		18,00	18,00	0,78		4,28		5,06			4,95	2,65		7,60	12,66	30,66
ПК57 12-6АтVТ-С8	14,00			14,00	14,00	0,78	2,72			3,50			4,03	2,57		6,60	10,10	24,10

1.141.1-19с/85.2-000 ВМС

Лист 4

Копировала Зотова

Формат А4

20644 45

Инв. № подл.	Подпись и дата	Взам. инв. №

Ведомость расхода стали на элемент, кг

Марка элемента	Напрягаемая арматура класса					Изделия арматурные												Общий расход
						Арматура класса												
	Ат-V				Всего	А-I					А-III		Вр-I				Всего	
	ГОСТ 10884-81					ГОСТ 5781-82*					ГОСТ 5781-82*		ГОСТ 6727-80					
	ф10	ф12	ф14	Итого		ф6	ф10	ф12	ф14	Итого	ф8	Итого	ф3	ф4	ф5	Итого		
ПК54 12-6АтVТ-С8	13,28			13,28	13,28	0,78	2,72			3,50			4,22	1,93		6,15	9,65	22,93
ПК51 12-6АтVТ-С8	6,26	4,51		10,77	10,77	0,78	2,72			3,50			4,02	1,93		5,95	9,45	20,22
ПК48 12-6АтVТ-С8	8,85			8,85	8,85	0,78	2,72			3,50			3,67	1,93		5,60	9,10	17,95
ПК63 12-4АтVТ-С8	15,48			15,48	15,48	0,78		4,28		5,06			4,36	2,57		6,93	11,99	27,47
ПК60 12-4АтVТ-С8	14,76			14,76	14,76	0,78		4,28		5,06			4,23	2,57		6,80	11,86	26,62
ПК57 12-4АтVТ-С8	7,00	5,05		12,05	12,05	0,78	2,72			3,50			4,35	1,93		6,28	9,78	21,83
ПК54 12-4АтVТ-С8	9,96			9,96	9,96	0,78	2,72			3,50			4,00	1,93		5,93	9,43	19,39
ПК51 12-4АтVТ-С8	9,39			9,39	9,39	0,78	2,72			3,50			3,80	1,93		5,73	9,23	18,62
ПК63 12-3АтVТ-С8	7,74	5,58		13,32	13,32	0,78		4,28		5,06			4,68	1,93		6,61	11,67	24,99
ПК60 12-3АтVТ-С8	11,07			11,07	11,07	0,78		4,28		5,06			4,33	1,93		6,26	11,32	22,39
ПК57 12-3АтVТ-С8	10,50			10,50	10,50	0,78	2,72			3,50			4,13	1,93		6,06	9,56	20,06
ПК63 10-8АтVТ-С8		16,74	7,59	24,33	24,33	0,52	2,72			3,24			3,26	4,11	1,20	8,57	11,81	36,14
ПК60 10-8АтVТ-С8	7,38	10,62		18,00	18,00	0,52	2,72			3,24			3,15	4,11	1,20	8,46	11,70	29,70

Ведомость расхода стали на элемент, кг

Марка элемента	Напрягаемая арматура класса				Всего	Изделия арматурные												Всего	Общий расход
						Арматура класса													
	Ат-V					A-I					A-III		Вр-I						
	ГОСТ 10884-81					ГОСТ 5781-82*					ГОСТ 5781-82		ГОСТ 6727-80						
	ф10	ф12	ф14	Итого		ф6	ф10	ф12	ф14	Итого	ф8	Итого	ф3	ф4	ф5	Итого			
ПК57.10-8АтVТ-С8	10,50	5,05		15,55	15,55	0,52	2,72			3,24			2,98	4,11	1,20	8,29	11,53	27,08	
ПК54.10-8АтVТ-С8	13,28			13,28	13,28	0,52	2,72			3,24			4,15	2,35		6,50	9,74	23,02	
ПК51.10-8АтVТ-С8	6,26	4,51		10,77	10,77	0,52	2,72			3,24			3,98	2,35		6,33	9,57	20,34	
ПК48.10-8АтVТ-С8	8,85			8,85	8,85	0,52	2,72			3,24			4,27	1,63		5,90	9,14	17,99	
ПК63.10-6АтVТ-С8	11,61	5,58		17,19	17,19	0,52	2,72			3,24			4,54	2,35		6,89	10,13	27,32	
ПК60.10-6АтVТ-С8	14,76			14,76	14,76	0,52	2,72			3,24			4,43	2,35		6,78	10,02	24,78	
ПК57.10-6АтVТ-С8	7,00	5,05		12,05	12,05	0,52	2,72			3,24			3,54	2,27		5,81	9,05	21,10	
ПК54.10-6АтVТ-С8	9,96			9,96	9,96	0,52	2,72			3,24			3,53	1,63		5,16	8,40	18,36	
ПК51.10-6АтVТ-С8	9,39			9,39	9,39	0,52	2,72			3,24			3,36	1,63		4,99	8,23	17,62	
ПК63.10-4АтVТ-С8	7,74	5,58		13,32	13,32	0,52	2,72			3,24			3,82	2,27		6,09	9,33	22,65	
ПК60.10-4АтVТ-С8	11,07			11,07	11,07	0,52	2,72			3,24			3,57	2,11		5,68	8,92	19,99	
ПК57.10-4АтVТ-С8	10,50			10,50	10,50	0,52	2,72			3,24			3,64	1,63		5,27	8,51	19,01	
ПК63.10-3АтVТ-С8	11,61			11,61	11,61	0,52	2,72			3,24			3,92	1,63		5,55	8,79	20,40	

Инв. № подл. | Подп. и дата | Взам. инв. №

gost.e-ecolog.ru