ТИПОВЫЕ КОНСТРУКЦИИ, ИЗДЕЛИЯ И УЗЛЫ ЗДАНИЙ И СООРУЖЕНИЙ

СЕРИЯ 1.141.1-19 с/85

ПЛИТЫ ПЕРЕКРЫТИЙ ЖЕЛЕЗОБЕТОННЫЕ МНОГОПУСТОТНЫЕ, АРМИРОВАННЫЕ СТЕРЖНЯМИ ИЗ СТАЛИ КЛАССА Ат-V, ДЛЯ СТРОИТЕЛЬСТВА ЖИЛЫХ И ОБЩЕСТВЕННЫХ ЗДАНИЙ В РАЙОНАХ СЕЙСМИЧНОСТЬЮ 7, 8 и 9 БАЛЛОВ

ВЫПУСК 1

ПРЕДВАРИТЕЛЬНО НАПРЯЖЕННЫЕ ПЛИТЫ ПЕРЕКРЫТИЙ С КРУГЛЫМИ ПУСТОТАМИ ДЛИНОЙ 6280, 5980, 5680, 5380, 5080 И 4780 мм, ШИРИНОЙ 1790, 1490, 1190 И 990 мм ДЛЯ СТРОИТЕЛЬСТВА В РАЙОНАХ СЕЙСМИЧНОСТЬЮ 7 БАЛЛОВ. МЕТОД НАТЯЖЕНИЯ-ЭЛЕКТРОТЕРМИЧЕСКИЙ.

РАБОЧИЕ ЧЕРТЕЖИ

20643

ЦЕНА 0-[illegible]

gost.e-ecolog.ru

ЦЕНТРАЛЬНЫЙ ИНСТИТУТ ТИПОВОГО ПРОЕКТИРОВАНИЯ
ГОССТРОЯ СССР

Москва. А-445. Смольная ул. 22

Сдано в печать VIII 1988 года

Заказ № 7868 Тираж 470 экз

ТИПОВЫЕ КОНСТРУКЦИИ, ИЗДЕЛИЯ И УЗЛЫ ЗДАНИЙ И СООРУЖЕНИЙ

СЕРИЯ 1.141.1-19 с/85

ПЛИТЫ ПЕРЕКРЫТИЙ ЖЕЛЕЗОБЕТОННЫЕ МНОГОПУСТОТНЫЕ, АРМИРОВАННЫЕ СТЕРЖНЯМИ ИЗ СТАЛИ КЛАССА Ат-V, ДЛЯ СТРОИТЕЛЬСТВА ЖИЛЫХ И ОБЩЕСТВЕННЫХ ЗДАНИЙ В РАЙОНАХ СЕЙСМИЧНОСТЬЮ 7, 8 и 9 БАЛЛОВ

ВЫПУСК 1

ПРЕДВАРИТЕЛЬНО НАПРЯЖЕННЫЕ ПЛИТЫ ПЕРЕКРЫТИЙ С КРУГЛЫМИ ПУСТОТАМИ ДЛИНОЙ 6280, 5980, 5680, 5380, 5080 И 4780 мм, ШИРИНОЙ 1790, 1490, 1190 И 990 мм ДЛЯ СТРОИТЕЛЬСТВА В РАЙОНАХ СЕЙСМИЧНОСТЬЮ 7 БАЛЛОВ. МЕТОД НАТЯЖЕНИЯ-ЭЛЕКТРОТЕРМИЧЕСКИЙ.
РАБОЧИЕ ЧЕРТЕЖИ

РАЗРАБОТАН ТАШЭНИИЭП

УТВЕРЖДЕН И ВВЕДЕН В ДЕЙСТВИЕ ГОСГРАЖДАНСТРОЕМ ПРИКАЗ №:208 ОТ 17.07.85 С 01.09.85

ГЛ.ИНЖ.ИНСТИТУТА Я.А.МУХАМЕДШИН
НАЧ. АПМ-3 Р.К.ЯНБУЛАТОВ
ГЛ. СПЕЦ. АПМ-3 Н.Х. КАРИМОВА
ГЛ.ИНЖ.ПРОЕКТА Р.А. НАСРЕТДИНОВ

Обозначение	Наименование	стр.
1.141.1-19с/85.1-100	Плита перекрытия многопустотная длиной 6280, 5980, 5680, 5380, 5080 и 4780 мм, шириной 1790 мм	4
1.141.1-19с/85.1-100СБ	Плита перекрытия многопустотная длиной 6280, 5980, 5680, 5380, 5080 и 4780 мм, шириной 1790 мм Сборочный чертеж	10
1.141.1-19с/85.1-200	Плита перекрытия многопустотная ПК 63.15-8АтVт-С7	12
1.141.1-19с/85.1-200СБ	Плита перекрытия многопустотная ПК 63.15-8АтVт-С7 Сборочный чертеж	13
1.141.1-19с/85.1-300	Плита перекрытия многопустотная длиной 6280, 5980, 5680, 5380, 5080 и 4780 мм, шириной 1490 мм	14
1.141.1-19с/85.1-300СБ	Плита перекрытия многопустотная длиной 6280, 5980, 5680, 5380, 5080 и 4780 мм, шириной 1490 мм Сборочный чертеж	18
1.141.1-19с/85.1-400	Плита перекрытия многопустотная длиной 6280, 5980, 5680, 5380, 5080 и 4780 мм, шириной 1190 мм	20
1.141.1-19с/85.1-400СБ	Плита перекрытия многопустотная длиной 6280, 5980, 5680, 5380, 5080 и 4780 мм, шириной 1190 мм Сборочный чертеж	24

1.141.1-19с/85.1-000

Н.контр.	Зауэрбрей	
Нач.АПМ	Дибулатов	
Гл.спец.	Каримова	
ГИП	Насретдинов	
Разраб.	Берсон	

Содержание

Стадия	Лист	Листов
Р	1	2

ТашЗНИИЭП г. Ташкент

Копировала / Панина / Формат А4

Обозначение	Наименование	стр.
1.141.1-19с/85.1-500	Плита перекрытия многопустотная длиной 6280, 5980, 5680, 5380, 5080 и 4780 мм, шириной 990 мм	26
1.141.1-19с/85.1-500 СБ	Плита перекрытия многопустотная длиной 6280, 5980, 5680, 5380, 5080 и 4780 мм, шириной 990 мм. Сборочный чертеж	30
1.141.1-19с/85.1-600	Сечение а-а. Узел I	32
1.141.1-19с/85.1-110	Сетка (С1... С3)	33
1.141.1-19с/85.1-110 СБ	Сетка (С1... С3) Сборочный чертеж	34
1.141.1-19с/85.1-120	Стержень ОС1	35
1.141.1-19с/85.1-000 ВОВС	Ведомость расхода стали	36

Инв.№ подл. | Подпись и дата | Взам. инв.№

20643 4

Копировала /Панкина/ Формат А4

Инв. № подл.	Подпись и дата	Взам. инв. №

Формат	Зона	Поз.	Обозначение	Наименование	Кол. на исполн. 1.141.1-19с/85.1-100- —	01	02	03	04	05	06	07	08	09	Примечание
				Документация											
А4			1.141.1-19с/85.1-100 СБ	Сборочный чертеж											листы 1÷2
А4			1.141.1-19с/85.1-600	Сечение а-а. Узел I											
А4			1.141.1-19с/85.0-000 ПЗ	Пояснительная записка											
А3			1.141-1.63 000 ТО	Техническое описание											
А4			1.141.1-19с/85.1-000 ВМС	Ведомость расхода стали											
А4			1.141.1-19с/85.4-000 РМ	Ведомость расхода материалов											

Марка	ПК 63.18-8АтVт-С7	ПК 60.18-8АтVт-С7	ПК 57.18-8АтVт-С7	ПК 54.18-8АтVт-С7	ПК 51.18-8АтVт-С7	ПК 48.18-8АтVт-С7	ПК 63.18-6АтVт-С7	ПК 60.18-6АтVт-С7	ПК 57.18-6АтVт-С7	ПК 54.18-6АтVт-С7

Н. контр.	Заузбрей		
Нач. АПМ-3	Амбулатов		
Гл. спец.	Каримова		
ГИП	Нагретдинов		
Разраб.	Берзон		

1.141.1-19с/85.1-100

Плита перекрытия многопустотная длиной 6280, 5980, 5680, 5380, 5080 и 4780 мм, шириной 1790 мм

Стадия	Лист	Листов
Р	1	6

ТашЗНИИЭП г. Ташкент

Копировал (Панкина) Формат А4

Формат	Зона	Поз.	Обозначение	Наименование	Кол. на испол. –	01	02	03	04	05	06	07	08	09	Примечание
				Сборочные единицы											
			Серия 1.141-1, выпуск 83	Панели перекрытий											
				железобетонные											
				многопустотные											
			1.141-1.63 100	ПК 63.18-8АтVт	1										
А3			– 01	ПК 60.18-8АтVт		1									
А3			– 02	ПК 57.18-8АтVт			1								
А3			– 03	ПК 54.18-8АтVт				1							
А3			– 04	ПК 51.18-8АтVт					1						
А3			– 05	ПК 48.18-8АтVт						1					
А3			– 06	ПК 63.18-6АтVт							1				
А3			– 07	ПК 60.18-6АтVт								1			
А3			– 08	ПК 57.18-6АтVт									1		
А3			– 09	ПК 54.18-6АтVт										1	
				Детали											
А4		2	1.141.1-19с/83.1-120	Стержень ОС1	4	4	4	4	4	4	4	4	4	4	

306-43

Инв.№ подл.	Подпись и дата	Взам. инв.№

Формат	Зона	Поз.	Обозначение	Наименование	Кол. на исполн. 1.141.1-19с/85.1-100- 10	11	12	13	14	15	16	17	18	19	Примечание
				Документация											
А4			1.141.1-19с/85.1-100 СБ	Сборочный чертеж											листы 1-2
А4			1.141.1-19с/85.1- 600	Сечение а-а. Узел I											
А4			1.141.1-19с/85.0- 000ПЗ	Пояснительная записка											
А3			1.141-1. 63 000ТО	Техническое описание											
А4			1.141.1-19с/85.1- 000ВМС	Ведомость расхода стали											
А4			1.141.1-19с/85.1- 000РМ	Ведомость расхода материалов											
				Сборочные единицы											
			Серия 1.141-1, выпуск 63	Панели перекрытий железобетонные многопустотные											
				Марка	ПК 51.18-6АтVт-С7	ПК 48.18-6АтVт-С7	ПК 63.18-4АтVт-С7	ПК 60.18-4АтVт-С7	ПК 57.18-4АтVт-С7	ПК 54.18-4АтVт-С7	ПК 51.18-4АтVт-С7	ПК 48.18-4АтVт-С7	ПК 63.18-3АтVт-С7	ПК 60.18-3АтVт-С7	

Копировал Панкина Формат А4

206-93

Формат	Зона	Поз.	Обозначение	Наименование	Кол. на исполн. 1.141.1-19с/85.1-100- 10	11	12	13	14	15	16	17	18	19	Примечание
А3			1.141-1.63 100-10	ПК 51.18-6АтVТ	1										
А3			-11	ПК 48.18-6АтVТ		1									
А3			-12	ПК 63.18-4АтVТ			1								
А3			-15	ПК 60.18-4АтVТ				1							
А3			-14	ПК 57.18-4АтVТ					1						
А3			-15	ПК 54.18-4АтVТ						1					
А3			-16	ПК 51.18-4АтVТ							1				
А3			-17	ПК 48.18-4АтVТ								1			
А3			-18	ПК 63.18-3АтVТ									1		
А3			-19	ПК 60.18-3АтVТ										1	
				Детали											
А4		2	1.141.1-19с/85.1-120	Стержень ОС1	4	4	4	4	4	4	4	4	4	4	

20643 8

Копировала Панишина Формат А4

Инв.№ подл.	Подпись и дата	Взам. инв.№

Формат	Зона	Поз.	Обозначение	Наименование	Кол. на испол. 20	21	Примечание
				Документация			
А4			1.141.1-19с/85.1-100 СБ	Сборочный чертеж			листы 1-2
А4			1.141.1-19с/85.1-600	Сечение а-а. Узел I			
А4			1.141.1-19с/85.0-000 ПЗ	Пояснительная записка			
А3			1.141-1. 63 000 ТО	Техническое описание			
А4			1.141.1-19с/85.1-000 ВМС	Ведомость расхода стали			
А4			1.141.1-19с/85.4-000 ВМ	Ведомость расхода материалов			
				Сборочные единицы			
			Серия 1.141-1, выпуск 63	Панели перекрытий железобетонные многопустотные			
				Марка ПК 57.10-3АтV-К7			
				ПК 59.10-3АтV-К7			

Копировал Формат А4

Формат	Зона	Поз.	Обозначение	Наименование	Кол. на испол. 20	21	Примечание
					1.141.1-19с/85.1-100		
А3			1.141-1.63 100-20	ПК 57.18-3АтVТ	1		
А3			-21	ПК 54.18-3АтVТ		1	
				Детали			
А4		2	1.141.1-19с/85.1-120	Стержень ОС1	4	4	

20563 10

Копировала Панишина Формат А4

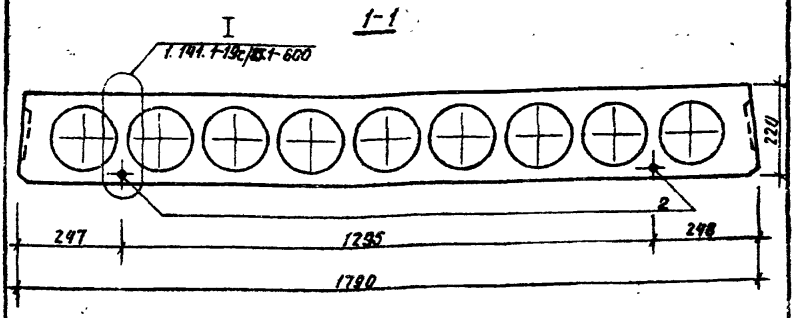

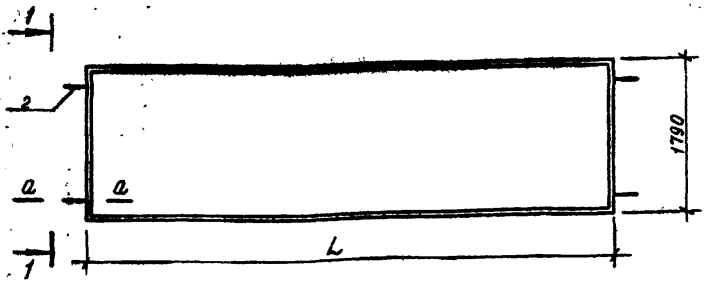

Сечение а-а см. 1.141.1-19с/85.1-600

Обозначение	Марка	L, мм	Масса, кг
1.141.1-19с/85.1-100	ПК 63.18-8Ат V Т-С7	6280	3350
-01	ПК 60.18-8Ат V Т-С7	5980	3175
-02	ПК 57.18-8Ат V Т-С7	5680	3025

1.141.1-19с/85.1-100 Сб

Плита перекрытия многопустотная длиной 6280, 5980, 5680, 5380, 5080 и 4780 мм, шириной 1790 мм
Сборочный чертеж

Стадия	Масса	Масштаб
Р	см. табл.	
Лист 1	Листов 2	

Н.контр.	Зауэрбрей	
Нач.АПМ-3	Янбулатов	
Гл.спец.	Каримова	
ГИП	Насретдинов	
Разраб	Берзон	

ТАШЗНИИЭП
г. Ташкент

Взам. инв. №
Подпись и дата
Инв. № подл.

20643 11

Копировала / Панишина / Формат А4

Обозначение	Марка	L, мм	Масса, кг
1.141.1-19с/85.1-100-03	ПК 54.18-8АтVТ-С7	5380	2875
-04	ПК 51.18-8АтVТ-С7	5080	2700
-05	ПК 48.18-8АтVТ-С7	4780	2550
-06	ПК 63.18-6АтVТ-С7	6280	3350
-07	ПК 60.18-6АтVТ-С7	5980	3175
-08	ПК 57.18-6АтVТ-С7	5680	3025
-09	ПК 54.18-6АтVТ-С7	5380	2875
-10	ПК 51.18-6АтVТ-С7	5080	2700
-11	ПК 48.18-6АтVТ-С7	4780	2550
-12	ПК 63.18-4АтVТ-С7	6280	3350
-13	ПК 60.18-4АтVТ-С7	5980	3175
-14	ПК 57.18-4АтVТ-С7	5680	3025
-15	ПК 54.18-4АтVТ-С7	5380	2875
-16	ПК 51.18-4АтVТ-С7	5080	2700
-17	ПК 48.18-4АтVТ-С7	4780	2550
-18	ПК 63.18-3АтVТ-С7	6280	3350
-19	ПК 60.18-3АтVТ-С7	5980	3175
-20	ПК 57.18-3АтVТ-С7	5680	3025
-21	ПК 54.18-3АтVТ-С7	5380	2875

Формат	Зона	Поз.	Обозначение	Наименование	Кол.	Примечание
				Документация		
А4			1.141.1-19с/85.1-200 СБ	Сборочный чертеж		
А4			1.141.1-19с/85.1-600	Сечение а-а. Узел I		
А4			1.141.1-19с/85.0-000 ПЗ	Пояснительная записка		
А3			1.141-1.63 ОООТО	Техническое описание		
А4			1.141.1-19с/85.1-000 ВМС	Ведомость расхода стали		
А4			1.141.1-19с/85.4-000 ВМ	Ведомость расхода материалов		
				Сборочные единицы		
			Серия 1.141-1, выпуск 63	Панели перекрытий железобетонные многопустотные		
А3			1.141-1.63 200	ПК 63.15-8АтVТ	1	
А4		1	1.141.1-19с/85.1-110	Сетка С1	1	
				Детали		
А4		2	1.141.1-19с/85.1-120	Стержень ОС1	4	

Инв.№ подл. | Подпись и дата | Взам.инв.№

Н.контр.	Зауэрбрей		
Нач.ПТО-3	Ямбулатов		
Гл.спец.	Каримова		
ГИП	Насретдинов		
Разраб.	Берзон		

1.141.1-19с/85.1-200

Плита перекрытия многопустотная ПК 63.15-8АтVТ-С7

Стадия	Лист	Листов
Р		1

Таш ЗНИИЭП г. Ташкент

20643 13

Копировала /Панкина/ Формат А4

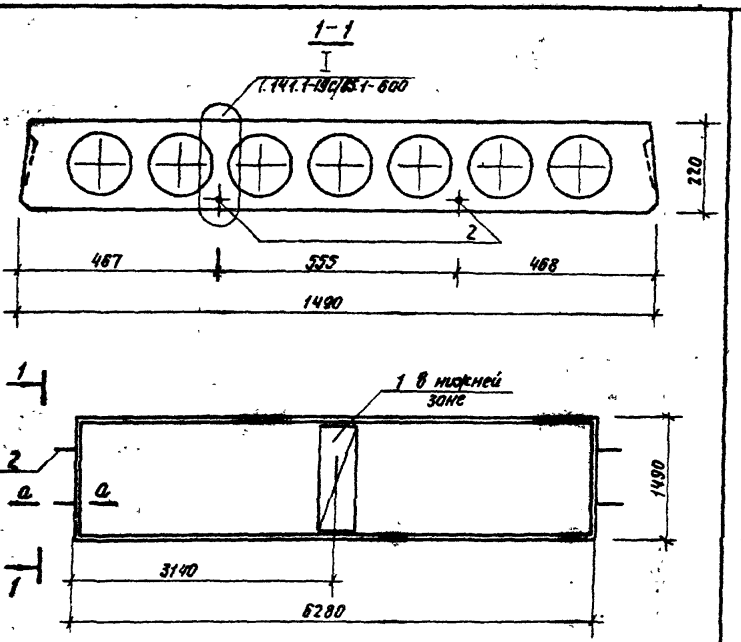

Сечение а-а см. 1.141.1-19с/85.1-600

			1.141.1-19с/85.1-200 сб
Плита перекрытия многопустотная ПК 63.15-8АтVТ-С7 Сборочный чертеж		Стадия	Масса	Масштаб
		Р	2950	
		Лист	Листов 1
		ТашЗНИИЭП г. Ташкент	

Н.контр.	Зауэрбрей	
Нач.ПТО	Амбиматов	
Гл.спец.	Каримова	
ГИП	Насретдинов	
Разраб.	Берзон	

Копировала /Пашкина/ Формат А4

Инв № подл.	Подпись и дата	Взам.инв №

Формат	Зона	Поз.	Обозначение	Наименование	Кол. на исполн. 1.141.1-19с/85.1-300-										Примечание
					—	01	02	03	04	05	06	07	08	09	
				Документация											
А4			1.141.1-19с/85.1- 300СБ	Сборочный чертеж	X	X	X	X	X	X	X	X	X	X	листы 1÷2
А4			1.141.1-19с/85.1- 600	Сечение а-а. Узел I	X	X	X	X	X	X	X	X	X	X	
А4			1.141.1-19с/85.0- 000ПЗ	Пояснительная записка	X	X	X	X	X	X	X	X	X	X	
А3			1.141-1.63 000ТО	Техническое описание	X	X	X	X	X	X	X	X	X	X	
А4			1.141.1-19с/85.1- 000ВМС	Ведомость расхода стали	X	X	X	X	X	X	X	X	X	X	
А4			1.141.1-19с/85.4- 000 РМ	Ведомость расхода материалов	X	X	X	X	X	X	X	X	X	X	
				Марка	ПК60.15-8АтVT-С7	ПК57.15-8АтVT-С7	ПК54.15-8АтVT-С7	ПК51.15-8АтVT-С7	ПК48.15-8АтVT-С7	ПК63.15-6АтVT-С7	ПК60.15-6АтVT-С7	ПК57.15-6АтVT-С7	ПК54.15-6АтVT-С7	ПК51.15-6АтVT-С7	

Н.контр.	Зауэрбрей		
Нач.АПМ-3	Ямбулатов		
Гл.спец.	Каримова		
ГИП	Насретдинов		
Разраб.	Берзон		

1.141.1-19с/85.1-300

Плита перекрытия многопустотная длиной 6280, 5980, 5680, 5380, 5080 и 4780 мм, шириной 1490 мм

Стадия	Лист	Листов
Р	1	4

Таш ЗНИИЭП
г. Ташкент

Копировал: [illegible] Формат А4

28643 15

Формат	Зона	Поз.	Обозначение	Наименование	Кол. на исполн. 1.141.1-19с/85.1-300-										Примечание
					–	01	02	03	04	05	06	07	08	09	
				Сборочные единицы											
			Серия 1.141-1, выпуск 63	Панели перекрытий											
				железобетонные											
				многопустотные											
А3			1.141-1, 63 200-01	ПК 60.15-8АтVТ	1										
А3			-02	ПК 57.15-8АтVТ		1									
А3			-03	ПК 54.15-8АтVТ			1								
А3			-04	ПК 51.15-8АтVТ				1							
А3			-05	ПК 48.15-8АтVТ					1						
А3			-06	ПК 63.15-6АтVТ						1					
А3			-07	ПК 60.15-6АтVТ							1				
А3			-08	ПК 57.15-6АтVТ								1			
А3			-09	ПК 54.15-6АтVТ									1		
А3			-10	ПК 51.15-6АтVТ										1	
А4		1	1.141.1-19с/85.1-110	Сетка С1	1	1	1	1	1	1	1	1	1	1	
				Детали											
А4		2	1.141.1-19с/85.1-120	Стержень ОС1	4	4	4	4	4	4	4	4	4	4	

Копировала /Паншина/ Формат А4

Инв № подл.	Подпись и дата	Взам. инв №

Формат	Зона	Поз.	Обозначение	Наименование	Кол. на исполн. 1.141.1-19с/85.1-300- 10	11	12	13	14	15	16				Примечание
				Документация											
А4			1.141.1-19с/85.1- 300 СБ	Сборочный чертеж	X	X	X	X	X	X	X				листы 1÷2
А4			1.141.1-19с/85.1- 600	Сечение а-а. Узел I	X	X	X	X	X	X	X				
А4			1.141.1-19с/85.0- 000 ПЗ	Пояснительная записка	X	X	X	X	X	X	X				
А3			1.141-1.63 000 ТО	Техническое описание	X	X	X	X	X	X	X				
А4			1.141.1-19с/85.1- 000 ВМС	Ведомость расхода стали	X	X	X	X	X	X	X				
А4			1.141.1-19с/85.4-000 РМ	Ведомость расхода материалов	X	X	X	X	X	X	X				
				Сборочные единицы											
			Серия 1.141-1, выпуск 63	Панели перекрытий											
				Железобетонные											
				многопустотные											
				Марка	ПК48.15-6АтVт-С7	ПК63.15-4АтVт-С7	ПК60.15-4АтVт-С7	ПК57.15-4АтVт-С7	ПК54.15-4АтVт-С7	ПК63.15-3АтVт-С7	ПК60.15-3АтVт-С7				

1.141.1-19с/85.1-300 Лист 3

Копировала / Панщина / Формат А4

20643 17

Формат	Зона	Поз.	Обозначение	Наименование	Кол. на исполн. 1.141.1-19с/85.1-300- 10	11	12	13	14	15	16				Примечание
А3			1.141-1.63 200-11	ПК 48.15-6АтVТ	1										
А3			-12	ПК 63.15-4АтVТ		1									
А3			-13	ПК 60.15-4АтVТ			1								
А3			-14	ПК 57.15-4АтVТ				1							
А3			-15	ПК 54.15-4АтVТ					1						
А3			-16	ПК 63.15-3АтVТ						1					
А3			-17	ПК 60.15-3АтVТ							1				
А4		1	1.141.1-19с/85.1-110	Сетка С1	1	1	1	1	1	1	1				
				Детали											
А4		2	1.141.1-19с/85.1-120	Стержень ОС1	4	4	4	4	4	4	4				

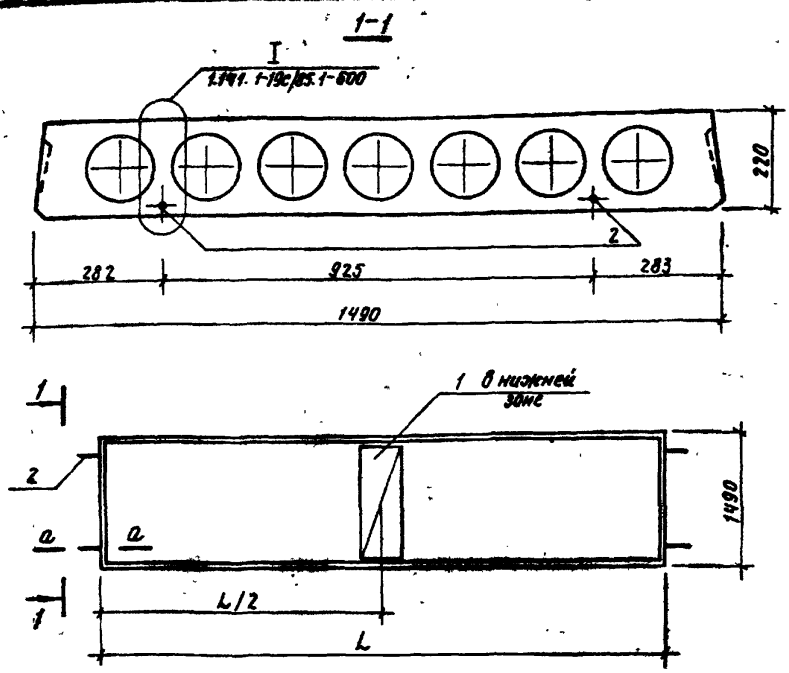

Сечение а-а см. 1.141.1-19с/85.1-600

Обозначение	Марка	L, мм	L/2, мм	Масса, кг
1.141.1-19с/85.1-300	ПК 60.15-8АтVТ-С7	5980	2990	2800
-01	ПК 57.15-8АтVТ-С7	5680	2840	2675
-02	ПК 54.15-8АтVТ-С7	5380	2690	2525

1.141.1-19с/85.1-300 СБ

Н.контр	Зауэрбрей	
Нач.АПМ-3	Анбулатов	
Гл.спец	Каримова	
ГИП	Насретдинов	
Разраб	Берзон	

Плита перекрытия многопустотная длиной 6280, 5980, 5680, 5380, 5080 и 4780мм, шириной 1490 мм
Сборочный чертеж

Стадия	Масса	Масштаб
Р	см. табл.	
Лист 1	Листов 2	

Таш ЗНИИЭП
г. Ташкент

Взам. инв. №
Подпись и дата
Инв. № подл.

20643 19

Копировала /Панишина/ Формат А4

Обозначение	Марка	L, мм	L/2, мм	Масса, кг
1.141.1-19с/85.1-300-03	ПК 51.15-8АтVТ-С7	5080	2540	2400
-04	ПК 48.15-8АтVТ-С7	4780	2390	2250
-05	ПК 63.15-6АтVТ-С7	6280	3140	2950
-06	ПК 60.15-6АтVТ-С7	5980	2990	2800
-07	ПК 57.15-6АтVТ-С7	5680	2840	2675
-08	ПК 54.15-6АтVТ-С7	5380	2690	2525
-09	ПК 51.15-6АтVТ-С7	5080	2540	2400
-10	ПК 48.15-6АтVТ-С7	4780	2390	2250
-11	ПК 63.15-4АтVТ-С7	6280	3140	2950
-12	ПК 60.15-4АтVТ-С7	5980	2990	2800
-13	ПК 57.15-4АтVТ-С7	5680	2840	2675
-14	ПК 54.15-4АтVТ-С7	5380	2690	2525
-15	ПК 63.15-3АтVТ-С7	6280	3140	2950
-16	ПК 60.15-3АтVТ-С7	5980	2990	2800

Инв № подл	Подпись и дата	Взам. инв №

Формат	Зона	Поз	Обозначение	Наименование	Кол на исполн. 1.141.1-19с/85.1-400-										Примечание
					—	01	02	03	04	05	06	07	08	09	
				Документация											
А4			1.141.1-19с/85.1- 400 СБ	Сборочный чертеж	X	X	X	X	X	X	X	X	X	X	листы 1÷2
А4			1.141.1-19с/85.1- 600	Сечение а-а Узел I	X	X	X	X	X	X	X	X	X	X	
А4			1.141.1-19с/85.0- 000ПЗ	Пояснительная записка	X	X	X	X	X	X	X	X	X	X	
А3			1.141 - 1. 63. 000ТО	Техническое описание	X	X	X	X	X	X	X	X	X	X	
А4			1.141.1-19с/85.1- 000ВМС	Ведомость расхода стали	X	X	X	X	X	X	X	X	X	X	
А4			1.141.1-19с/85.4-000 РМ	Ведомость расхода материалов	X	X	X	X	X	X	X	X	X	X	
				Марка	ПК63.12-8АтVт-С7	ПК60.12-8АтVт-С7	ПК57.12-8АтVт-С7	ПК54.12-8АтVт-С7	ПК51.12-8АтVт-С7	ПК48.12-8АтVт-С7	ПК63.12-6АтVт-С7	ПК60.12-6АтVт-С7	ПК57.12-6АтVт-С7	ПК54.12-6АтVт-С7	

Н.контр	Зауэрбрей		
Нач.АПМ-3	Янбулатов		
Гл. спец.	Каримова		
ГИП	Насретдинов		
Разраб	Берзон		

1.141.1-19с/85.1-400

Плита перекрытия многопустотная длиной 6280, 5980, 5680, 5380, 5080 и 4780 мм, шириной 1190 мм

Стадия	Лист	Листов
Р	1	4

ТашЗНИИЭП
г. Ташкент

Копировала /Паншина/ Формат А4

20643 · 21

Формат	Зона	Поз.	Обозначение	Наименование	Кол. на испол. –	01	02	03	04	05	06	07	08	09	Примечание
				Сборочные единицы											
			Серия 1.141-1, выпуск 63	Панели перекрытий											
				железобетонные											
				многопустотные											
А3			1.141-1.63 300	ПК 63.12-8АтVТ	1										
А3			– 01	ПК 60.12-8АтVТ		1									
А3			– 02	ПК 57.12-8АтVТ			1								
А3			– 03	ПК 54.12-8АтVТ				1							
А3			– 04	ПК 51.12-8АтVТ					1						
А3			– 05	ПК 48.12-8АтVТ						1					
А3			– 06	ПК 63.12-6АтVТ							1				
А3			– 07	ПК 60.12-6АтVТ								1			
А3			– 08	ПК 57.12-6АтVТ									1		
А3			– 09	ПК 54.12-6АтVТ										1	
А4		1	1.141.1-19с/85.1-110-01	Сетка С2	1	1	1	1	1	1	1	1	1	1	
				Детали											
А4		2	1.141.1-19с/85.1-120	Стержень ОС1	4	4	4	4	4	4	4	4	4	4	

20643 22

Инв.№ подл.	Подпись и дата	Взам. инв.№

Формат	Зона	Поз.	Обозначение	Наименование	Кол. на исполн. 1.141.1-19с/85.1-400- 10	11	12	13	14	15	16	17	18	19	Примечание
				Документация											
А4			1.141.1-19с/85.1-400 СБ	Сборочный чертеж	X	X	X	X	X	X	X	X	X	X	лист 1÷2
А4			1.141.1-19с/85.1- 600	Сечение а-а. Узел I	X	X	X	X	X	X	X	X	X	X	
А4			1.141.1-19с/85.0- 000 ПЗ	Пояснительная записка	X	X	X	X	X	X	X	X	X	X	
А3			1.141-1.63 000 ТО	Техническое описание	X	X	X	X	X	X	X	X	X	X	
А4			1.141.1-19с/85.1- 000 ВМС	Ведомость расхода стали	X	X	X	X	X	X	X	X	X	X	
А4			1.141.1-19с/85.4- 000 РМ	Ведомость расхода материалов	X	X	X	X	X	X	X	X	X	X	
				Сборочные единицы											
			Серия 1.141-1, выпуск 63	Панели перекрытий											
				железобетонные											
				многопустотные											
				Марка	ПК51.12-6Ат-VT-С7	ПК48.12-6Ат-VT-С7	ПК63.12-4Ат-VT-С7	ПК60.12-4Ат-VT-С7	ПК57.12-4Ат-VT-С7	ПК54.12-4Ат-VT-С7	ПК51.12-4Ат-VT-С7	ПК63.12-3Ат-VT-С7	ПК60.12-3Ат-VT-С7	ПК57.12-3Ат-VT-С7	

1.141.1-19с/85.1-400

Лист 3

Копировала (Панишина) Формат А4

20643 23

Формат	Зона	Поз	Обозначение	Наименование	Кол. на исполн. 1.141.1-19с/85.1-400-										Примечание
					10	11	12	13	14	15	16	17	18	19	
А3			1.141-1.63 300-10	ПК 51.12-6АтVт	1										
А3			-11	ПК 48.12-6АтVт		1									
А3			-12	ПК 63.12-4АтVт			1								
А3			-13	ПК 60.12-4АтVт				1							
А3			-14	ПК 57.12-4АтVт					1						
А3			-15	ПК 54.12-4АтVт						1					
А3			-16	ПК 51.12-4АтVт							1				
А3			-17	ПК 63.12-3АтVт								1			
А3			-18	ПК 60.12-3АтVт									1		
А3			-19	ПК 57.12-3АтVт										1	
А4		1	1.141.1-19с/85.1-110-01	Сетка С2	1	1	1	1	1	1	1	1	1	1	
				Детали											
А4		2	1.141.1-19с/85.1-120	Стержень ОС1	4	4	4	4	4	4	4	4	4	4	

1.141.1-19с/85.1-400

Лист 4

Копировала (Паншина) Формат А4

20643 24

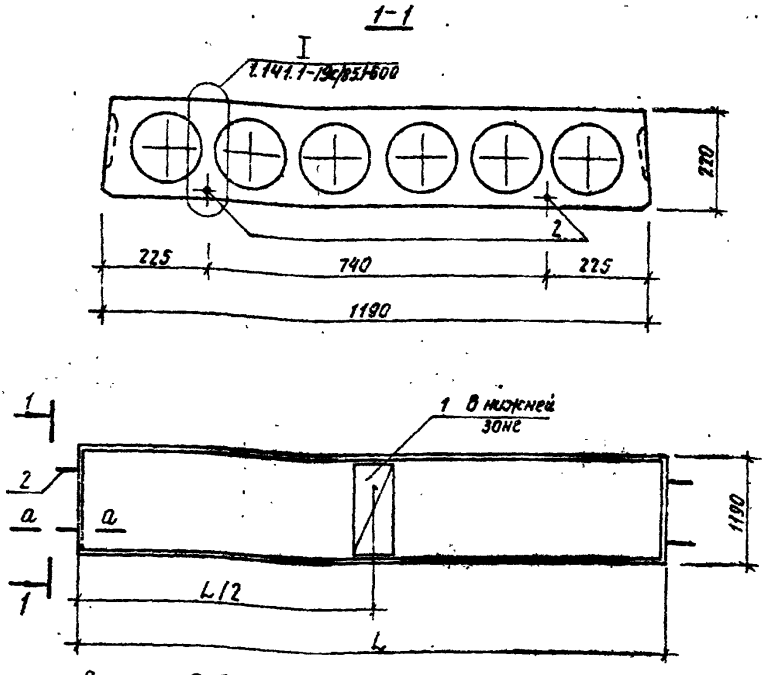

Сечение а-а см. 1.141.1-19с/85.1-600

Обозначение	Марка	L_1 мм	L/2 мм	Масса, кг
1.141.1-19с/85.1-400	ПК 63.12-8АтVТ-С7	6280	3140	2200
-01	ПК 60.12-8АтVТ-С7	5980	2990	2100
-02	ПК 57.12-8АтVТ-С7	5680	2840	2000

1.141.1-19с/85.1-400 СБ

Плита перекрытия многопустотная длиной 6280, 5980, 5680, 5380, 5080 и 4780 мм, шириной 1190 мм. Сборочный чертеж

Стадия	Масса	Масштаб
Р	см. табл.	
Лист 1	Листов 2	

ТашЗНИИЭП г. Ташкент

Н.контр.	Зауэрбрей	
Нач.АПМ-3	Дибуллатов	
Гл.спец.	Каримова	
ГИП	Насретдинов	
Разраб	Берзон	

Инв.№ подл. | Подпись и дата | Взам.инв.№

Копировала /Пеньшина/ Формат А4

Обозначение	Марка	L, мм	L/2, мм	Масса, кг
1.141.1-19с/85.1-400-03	ПК 54.12-8АтVТ-С7	5380	2690	1900
-04	ПК 51.12-8АтVТ-С7	5080	2540	1800
-05	ПК 48.12-8АтVТ-С7	4780	2390	1700
-06	ПК 63.12-6АтVТ-С7	6280	3140	2200
-07	ПК 60.12-6АтVТ-С7	5980	2990	2100
-08	ПК 57.12-6АтVТ-С7	5680	2840	2000
-09	ПК 54.12-6АтVТ-С7	5380	2690	1900
-10	ПК 51.12-6АтVТ-С7	5080	2540	1800
-11	ПК 48.12-6АтVТ-С7	4780	2390	1700
-12	ПК 63.12-4АтVТ-С7	6280	3140	2200
-13	ПК 60.12-4АтVТ-С7	5980	2990	2100
-14	ПК 57.12-4АтVТ-С7	5680	2840	2000
-15	ПК 54.12-4АтVТ-С7	5380	2690	1900
-16	ПК 51.12-4АтVТ-С7	5080	2540	1800
-17	ПК 63.12-3АтVТ-С7	6280	3140	2200
-18	ПК 60.12-3АтVТ-С7	5980	2990	2100
-19	ПК 57.12-3АтVТ-С7	5680	2840	2000

Инв.№ подл	Подпись и дата	Взам.инв.№

Формат	Зона	Поз	Обозначение	Наименование	Кол. на исполн. 1.141.1-19с/85.1-500- —	01	02	03	04	05	06	07	08	09	Примечание
				Документация											
															лист 1÷2
А4			1.141.1-19с/85.1- 500 СБ	Сборочный чертеж											
А4			1.141.1-19с/85.1- 600	Сечение а-а. Узел I											
А4			1.141.1-19с/85.0- 000 ПЗ	Пояснительная записка											
А3			1.141-1.63 000 ТО	Техническое описание											
А4			1.141.1-19с/85.1- 000 ВМС	Ведомость расхода стали											
А4			1.141.1-19с/85.4- 000 РМ	Ведомость расхода материалов											
				Марка	ПК63.10-8АтVT-С7	ПК60.10-8АтVT-С7	ПК52.10-8АтVT-С7	ПК54.10-8АтVT-С7	ПК51.10-8АтVT-С7	ПК48.10-8АтVT-С7	ПК63.10-6АтVT-С7	ПК60.10-6АтVT-С7	ПК57.10-6АтVT-С7	ПК54.10-6АтVT-С7	

Н.контр.	Зауэрбрей		
Нач.АПМ-3	Янбулатов		
Гл.спец.	Каримова		
ГИП	Насретдинов		
Разраб.	Берзон		

1.141.1-19с/85.1-500.

Плита перекрытия многопустотная длиной 6280, 5980, 5680, 5380, 5080 и 4780 мм, шириной 990 мм

Стадия	Лист	Листов
Р	1	4

ТашЗНИИЭП
г. Ташкент

Копировала / Панишина / Формат А4

20643 27

Формат	Зона	Поз.	Обозначение	Наименование	Кол. на исполн. 1.141.1-19с/85.1-500-										Примечание
					-	01	02	03	04	05	06	07	08	09	
				Сборочные единицы											
			Серия 1.141-1, выпуск 63	Панели перекрытий											
				железобетонные											
				многопустотные											
А3			1.141-1. 63 400	ПК 63.10-8АтVт	1										
А3			- 01	ПК 60.10-8АтVт		1									
А3			- 02	ПК 57.10-8АтVт			1								
А3			- 03	ПК 54.10-8АтVт				1							
А3			- 04	ПК 51.10-8АтVт					1						
А3			- 05	ПК 48.10-8АтVт						1					
А3			- 06	ПК 63.10-6АтVт							1				
А3			- 07	ПК 60.10-6АтVт								1			
А3			- 08	ПК 57.10-6АтVт									1		
А3			- 09	ПК 54.10-6АтVт										1	
А4		1	1.141.1-19с/85.1-110-02	Сетка С3	1	1	1	1	1	1	1	1	1	1	
				Детали											
А4		2	1.141.1-19с/85.1-120	Стержень ОС 1	4	4	4	4	4	4	4	4	4	4	

Копировала (Паншина) Формат А4

20643 28

Инв № повл	Подпись и дата	Взам инв №

Формат	Зона	Поз.	Обозначение	Наименование	Кол. на исполн. 1.141.1-19с/85.1-500- 10	11	12	13	14						Примечание
				Документация											
А4			1.141.1-19с/85 1-500 СБ	Сборочный чертеж	X	X	X	X	X						листы 1÷2
А4			1 141.1-19с/85.1-600	Сечение а-а. Узлы I	X	X	X	X	X						
А4			1 141.1-19с/85.0-000 ПЗ	Пояснительная записка	X	X	X	X	X						
А3			1141-1. 63 000 ТО	Техническое описание	X	X	X	X	X						
А4			1 141 1-19с/85.1-000 ВМС	Ведомость расхода стали	X	X	X	X	X						
А4			1 141.1-19с/85.4-000 РМ	Ведомость расхода материалов	X	X	X	X	X						
				Сборочные единицы											
			Серия 1.141-1, выпуск 63	Панели перекрытий											
				железобетонные											
				многопустотные											
				Марка	ПК51.10-6АтVт-СТ	ПК63.10-4АтVт-СТ	ПК60.10-4АтVт-СТ	ПК57.10-4АтVт-СТ	ПК63.10-3АтVт-СТ						

1.141.1-19с/85.1-500

Лист 3

Копировала /Паншина/ Формат А 4

20643 29

Формат	Зона	Поз.	Обозначение	Наименование	Кол. на исполн. 1.141.1-19с/85.1-500										Примечание
					10	11	12	13	14						
А3			1.141-1.63 400-10	ПК 51.10-6АтVт	1										
А3			-11	ПК 63.10-4АтVт		1									
А3			-12	ПК 60.10-4АтVт			1								
А3			-13	ПК 57.10-4АтVт				1							
А3			-14	ПК 63.10-3АтVт					1						
А4		1	1.141.1-19с/85.1-110-02	Сетка С3	1	1	1	1	1						
				Детали											
А4		2	1.141.1-19с/85.1-120	Стержень ОС1	4	4	4	4	4						

1.141.1-19с/85.1-500

Лист 4

Копировала /Панишина/ Формат А4

20643 30

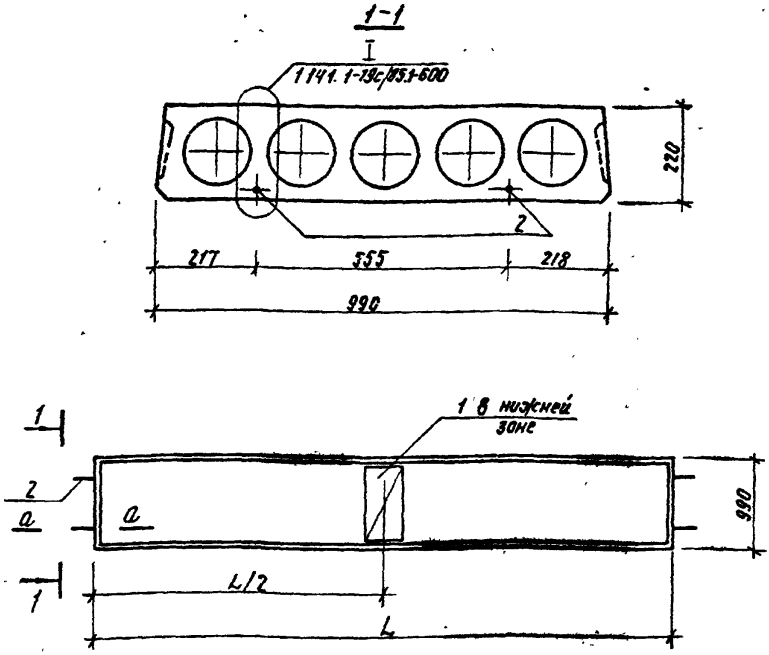

Сечение а-а см. 1.141.1-19с/85.1-600

Обозначение	Марка	L, мм	L/2, мм	Масса, кг
1.141.1-19с/85.1-500	ПК 63.10-8АтVТ-С7	6280	3140	1825
-01	ПК 60.10-8АтVТ-С7	5980	2990	1725
-02	ПК 57.10-8АтVТ-С7	5680	2840	1650

1.141.1-19с/85.1-500 СБ

Плита перекрытия многопустотная длиной 6280, 5980, 5680, 5380, 5080 и 4780 мм, шириной 990 мм. Сборочный чертеж

Стадия	Масса	Масштаб
Р	см. табл.	
Лист 1	Листов 2	

ТашЗНИИЭП г. Ташкент

Н. контр.	Зауэрбрей	
Нач. АПМ-3	Дибуллатов	
Гл. спец.	Каримова	
ГИП	Насретдинов	
Разраб.	Берзон	

Инв. № подл. | Подпись и дата | Взам. инв. №

Копировала /Пенкина/ Формат А4

Обозначение	Марка	L, мм	L/2, мм	Масса, кг
1.141.1-19с/85.1-500-03	ПК 54.10-8АтVТ-С7	5380	2690	1575
-04	ПК 51.10-8АтVТ-С7	5080	2540	1475
-05	ПК 48.10-8АтVТ-С7	4780	2390	1400
-06	ПК 63.10-6АтVТ-С7	6280	3140	1825
-07	ПК 60.10-6АтVТ-С7	5980	2990	1725
-08	ПК 57.10-6АтVТ-С7	5680	2840	1650
-09	ПК 54.10-6АтVТ-С7	5380	2690	1575
-10	ПК 51.10-6АтVТ-С7	5080	2540	1475
-11	ПК 63.10-4АтVТ-С7	6280	3140	1825
-12	ПК 60.10-4АтVТ-С7	5980	2990	1725
-13	ПК 57.10-4АтVТ-С7	5680	2840	1650
-14	ПК 63.10-3АтVТ-С7	6280	3140	1825

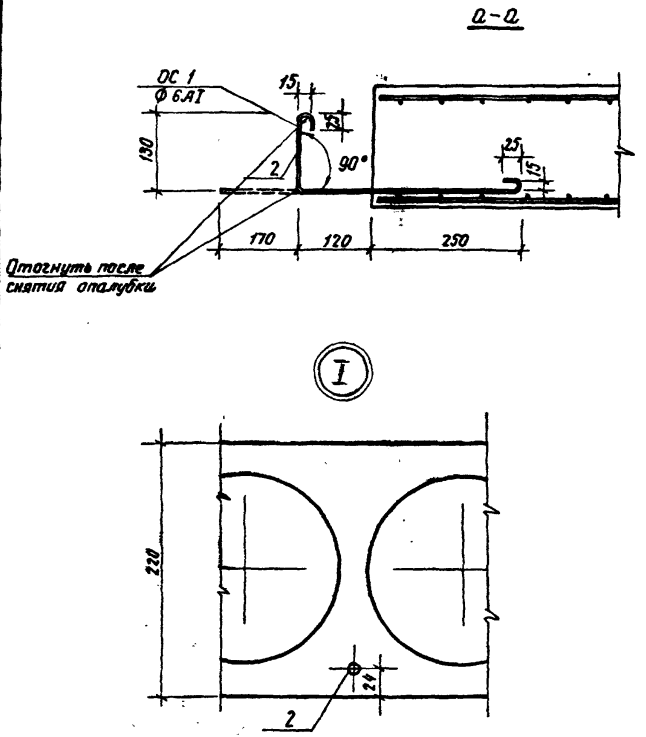

				1.141.1-19с/85.1-600			
Н.контр.	Зауэрбрей			Сечение а-а Узел I	Стадия	Лист	Листов
Нач.АПМ-3	Янбулатов				Р		1
Гл.спец.	Каримова				ТАШЗНИИЭП г. Ташкент		
ГИП	Насретдинов						
Разраб	Берзон						

Инв.№ подл. | Подпись и дата | Взам.инв.№

20643 33

Копировала /Паншина/ Формат А4

Формат	Зона	Поз.	Обозначение	Наименование	Кол.	Примечание
				Документация		
А3			1.141-1.63 000 ТО	Техническое описание		
				Переменные данные		
				для исполнений		
				1.141.1-19с/85.1-110		С1
				Детали		
Б4		1	1.141.1-19с/85.1-111	ф 48 рI, ГОСТ 6727-80, ℓ=1470	3	0,13 кг
Б4		2	1.141.1-19с/85.1-112	ф 48 рI, ГОСТ 6727-80, ℓ=440	6	0,04 кг
				1.141.1-19с/85.1-110-01		С2
				Детали		
Б4		1	1.141.1-19с/85.1-113	ф 48 рI, ГОСТ 6727-80, ℓ=1170	3	0,11 кг
Б4		2	1.141.1-19с/85.1-112	ф 48 рI, ГОСТ 6727-80, ℓ=440	5	0,04 кг
				1.141.1-19с/85.1-110-02		С3
				Детали		
Б4		1	1.141.1-19с/85.1-114	ф 48 рI, ГОСТ 6727-80, ℓ=970	3	0,09 кг
Б4		2	1.141.1-19с/85.1-112	ф 48 рI, ГОСТ 6727-80, ℓ=440	4	0,04 кг

1.141.1-19с/85.1-110

Н.контр.	Зауэрбрей		Сетка (С1... С3)	Стадия	Лист	Листов
Нач. ЯПМ-3	Абдулатов			Р		1
Гл. спец.	Каримова			ТашЗНИИЭП г. Ташкент		
ГИП	Насретдинов					
Разраб.	Берзон					

Копировала Лапшина Формат А4

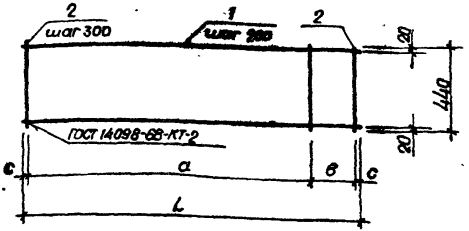

Обозначение	Марка	L, мм	a, мм	в, мм	c, мм	Масса, кг
1.141.1-19с/85.1-110	С1	1470	1200	230	20	0,63
-01	С2	1170	900	230	20	0,53
-02	С3	970	600	300	35	0,43

Инв. № подл. | Подпись и дата | Взам. инв. №

Н. контр.	Зауэрбрей		
Нач. АПМЭ	Янбулатов		
Гл. спец.	Каримова		
ГИП	Нюретдинов		
Разраб.	Берзон		

1.141.1-19с/85.1-110СБ

Септика (С1... С3)
Сборочный чертеж

Стадия	Масса	Масштаб
Р	см. табл	
Лист	Листов 1	

ТашЗНИИЭП
г. Ташкент

Копировала Зотова

20643 35

Формат А4

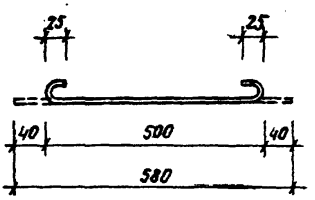

				1.141.1-19с/85.1-120			
				Стержень ОС1	Стадия	Масса	Масштаб
					Р	0,13	
					Лист	Листов 1	
Н.контр.	Зауэрбрей			ф 6 АI, ГОСТ 5781-82*, ℓ= 580	Таш ЗНИИЭП г. Ташкент		
Нач.ЛПМ-3	Янбулатов						
Гл.спец	Каримова						
Гип	Насретдинов						
Разраб.	Берзон						

20643 36

Копировала / Панишина / Формат А4

Инв.№ подл.	Подпись и дата	Взам.инв.№

Ведомость расхода стали на элемент, кг

Марка элемента	Напрягаемая арматура класса					Изделия арматурные										Общий расход
	Ат-V				Всего	Арматура класса									Всего	
	ГОСТ 10884-81					А-I					Вр-I					
						ГОСТ 5781-82*					ГОСТ 6727-80					
	ф10	ф12	ф14	Итого		ф6	ф10	ф12	ф14	Итого	ф3	ф4	ф5	Итого		
ПК63.18-8АтVТ-С7		11,16	30,36	41,52	41,52	0,52			6,68	7,20	5,50	6,38	1,80	13,68	20,88	62,40
ПК60.18-8АтVТ-С7		21,24	14,44	35,68	35,68	0,52		4,28		4,80	5,31	6,38	1,80	13,49	18,29	53,97
ПК57.18-8АтVТ-С7	7,00	20,20		27,20	27,20	0,52		4,28		4,80	5,02	6,38	1,80	13,20	18,00	45,20
ПК54.18-8АтVТ-С7	13,28	9,56		22,84	22,84	0,52		4,28		4,80	6,75	3,74		10,49	15,29	38,13
ПК51.18-8АтVТ-С7	18,78			18,78	18,78	0,52		4,28		4,80	6,46	3,74		10,20	15,00	33,78
ПК48.18-8АтVТ-С7	11,80	4,24		16,04	16,04	0,52		4,28		4,80	6,87	2,66		9,53	14,33	30,37
ПК63.18-6АтVТ-С7	7,74	22,32		30,06	30,06	0,52			6,68	7,20	7,42	3,74		11,16	18,36	48,42
ПК60.18-6АтVТ-С7	14,76	10,62		25,38	25,38	0,52		4,28		4,80	7,23	3,74		10,97	15,77	41,15
ПК57.18-6АтVТ-С7	21,00			21,00	21,00	0,52		4,28		4,80	5,86	3,62		9,48	14,28	35,28
ПК54.18-6АтVТ-С7	13,28	4,78		18,06	18,06	0,52		4,28		4,80	6,15	2,66		8,81	13,61	31,67

Н.контр.	Зауэрбрей	
Нач.АПМ-3	Янбулатов	
Гл. спец.	Каримова	
ГИП	Насретдинов	
Разраб.	Берзон	

1.141.1-19с/85.1-000 ВМС

Ведомость расхода стали

Стадия	Лист	Листов
Р	1	6

ТашЗНИИЭП
г. Ташкент

Копировал Л. Панишина Формат А4

20643 37

Ведомость расхода стали на элемент, кг

Марка элемента	Напрягаемая арматура класса					Изделия арматурные										Общий расход
						Арматура класса										
	Ат-V				Всего	А-I					Вр-I				Всего	
	ГОСТ 10884-81					ГОСТ 5781-82*					ГОСТ 6727-80					
	ф10	ф12	ф14	Итого		ф6	ф10	ф12	ф14	Итого	ф3	ф4	ф5	Итого		
ПК 51.18-6АтV-СТ	15,65			15,65	15,65	0,52		4,28		4,80	5,86	2,66		8,52	13,32	28,97
ПК 48.18-6АтV-СТ	8,85	4,24		13,09	13,09	0,52		4,28		4,80	5,45	2,66		8,11	12,91	26,00
ПК 63.18-4АтV-СТ	23,22			23,22	23,22	0,52			6,68	7,20	6,34	3,62		9,96	17,16	40,38
ПК 60.18-4АтV-СТ	14,76	5,31		20,07	20,07	0,52		4,28		4,80	6,15	3,62		9,77	14,57	34,64
ПК 57.18-4АтV-СТ	17,50			17,50	17,50	0,52		4,28		4,80	6,34	2,66		9,00	13,80	31,30
ПК 54.18-4АтV-СТ	9,96	4,78		14,74	14,74	0,52		4,28		4,80	5,93	2,66		8,59	13,39	28,13
ПК 51.18-4АтV-СТ	12,52			12,52	12,52	0,52		4,28		4,80	5,42	2,66		8,08	12,88	25,40
ПК 48.18-4АтV-СТ	11,80			11,80	11,80	0,52		4,28		4,80	5,23	2,66		7,89	12,69	24,49
ПК 63.18-3АтV-СТ	19,35			19,35	19,35	0,52			6,68	7,20	6,82	2,66		9,48	16,68	36,03
ПК 60.18-3АтV-СТ	11,07	5,31		16,38	16,38	0,52		4,28		4,80	6,41	2,66		9,07	13,87	30,25
ПК 57.18-3АтV-СТ	14,00			14,00	14,00	0,52		4,28		4,80	5,90	2,66		8,56	13,36	27,36
ПК 54.18-3АтV-СТ	13,28			13,28	13,28	0,52		4,28		4,80	5,71	2,66		8,37	13,17	26,45
ПК 63.15-8АтV-СТ		33,48		33,48	33,48	0,52		4,28		4,80	4,38	5,33	4,50	11,21	16,01	49,49

Инв.№ подл.	Подпись и дата	Взам. инв.№

Ведомость расхода стали на элемент, кг

Марка элемента	Напрягаемая арматура класса					Изделия арматурные										Общий расход
						Арматура класса										
	Ат-V				Всего	А-I					Вр-I				Всего	
	ГОСТ 10884-81					ГОСТ 5781-82*					ГОСТ 6727-80					
	ф10	ф12	ф14	Итого		ф6	ф10	ф12	ф14	Итого	ф3	ф4	ф5	Итого		
ПК 60.15-8АтVТ-С7		15,93	14,44	30,37	30,37	0,52		4,28		4,80	4,23	5,33	1,50	11,06	15,86	46,23
ПК 57.15-8АтVТ-С7	7,00	15,15		22,15	22,15	0,52		4,28		4,80	4,00	5,33	1,50	10,83	15,63	37,78
ПК 54.15-8АтVТ-С7	9,96	9,56		19,52	19,52	0,52		4,28		4,80	5,45	3,13		8,58	13,38	32,90
ПК 51.15-8АтVТ-С7	15,65			15,65	15,65	0,52		4,28		4,80	5,22	3,13		8,35	13,15	28,80
ПК 48.15-8АтVТ-С7	8,85	4,24		13,09	13,09	0,52		4,28		4,80	5,57	2,23		7,80	12,60	25,69
ПК 63.15-6АтVТ-С7	3,87	22,32		26,19	26,19	0,52		4,28		4,80	5,98	3,13		9,11	13,91	40,10
ПК 60.15-6АтVТ-С7	11,07	10,62		21,69	21,69	0,52		4,28		4,80	5,83	3,13		8,96	13,76	35,45
ПК 57.15-6АтVТ-С7	17,50			17,50	17,50	0,52		4,28		4,80	4,70	3,03		7,73	12,53	30,03
ПК 54.15-6АтVТ-С7	9,96	4,78		14,74	14,74	0,52		4,28		4,80	4,95	2,23		7,18	11,98	26,72
ПК 51.15-6АтVТ-С7	12,52			12,52	12,52	0,52		4,28		4,80	4,72	2,23		6,95	11,75	24,27
ПК 48.15-6АтVТ-С7	11,80			11,80	11,80	0,52		4,28		4,80	4,57	2,23		6,80	11,60	23,40
ПК 63.15-4АтVТ-С7	19,35			19,35	19,35	0,52		4,28		4,80	5,08	3,03		8,11	12,91	32,26
ПК 60.15-4АтVТ-С7	11,07	5,31		16,38	16,38	0,52		4,28		4,80	4,93	3,03		7,96	12,76	29,14

20643 39

Инв.№ подл	Подпись и дата	Взам. инв.№

Ведомость расхода стали на элемент, кг

Марка элемента	Напрягаемая арматура класса					Изделия арматурные										Общий расход
						Арматура класса										
	Ат-V				Всего	А-I					Вр-I				Всего	
	ГОСТ 10884-81					ГОСТ 5781-82*					ГОСТ 6727-80					
	ф10	ф12	ф14	Итого		ф6	ф10	ф12	ф14	Итого	ф3	ф4	ф5	Итого		
ПК57.15-4АтVТ-С7	14,00			14,00	14,00	0,52		4,28		4,80	5,10	2,23		7,33	12,13	26,13
ПК54.15-4АтVТ-С7	13,28			13,28	13,28	0,52		4,28		4,80	4,95	2,23		7,18	11,98	25,26
ПК63.15-3АтVТ-С7	15,48			15,48	15,48	0,52		4,28		4,80	5,48	2,23		7,71	12,51	27,99
ПК60.15-3АтVТ-С7	14,76			14,76	14,76	0,52		4,28		4,80	5,33	2,23		7,56	12,36	27,12
ПК63.12-8АтVТ-С7		5,58	22,77	28,35	28,35	0,52		4,28		4,80	3,80	4,41	1,20	9,41	14,21	42,56
ПК60.12-8АтVТ-С7		15,93	7,22	23,15	23,15	0,52		4,28		4,80	3,67	4,41	1,20	9,28	14,08	37,23
ПК57.12-8АтVТ-С7	17,50			17,50	17,50	0,52	2,72			3,24	3,47	4,41	1,20	9,08	12,32	29,82
ПК54.12-8АтVТ-С7	9,96	4,78		14,74	14,74	0,52	2,72			3,24	4,62	2,65		7,27	10,51	25,25
ПК51.12-8АтVТ-С7	12,52			12,52	12,52	0,52	2,72			3,24	4,42	2,65		7,07	10,31	22,83
ПК48.12-8АтVТ-С7	5,90	4,24		10,14	10,14	0,52	2,72			3,24	4,69	1,93		6,62	9,86	20,00
ПК63.12-6АтVТ-С7	3,87	16,74		20,61	20,61	0,52		4,28		4,80	5,08	2,65		7,73	12,53	33,14
ПК60.12-6АтVТ-С7	7,38	10,62		18,00	18,00	0,52		4,28		4,80	4,95	2,65		7,60	12,40	30,40
ПК57.12-6АтVТ-С7	14,00			14,00	14,00	0,52	2,72			3,24	4,03	2,57		6,60	9,84	23,84

1.141.1-19с/85.1-000 ВМС

Лист 4

Копировала (Паншина) Формат А4

20643 40

Ведомость расхода стали на элемент, кг

Марка элемента	Напрягаемая арматура класса					Изделия арматурные										Общий расход
						Арматура класса										
	Ат-V				Всего	A-I					Вр-I				Всего	
	ГОСТ 10884-81					ГОСТ 5781-82*					ГОСТ 6727-80					
	ф10	ф12	ф14	Итого		ф6	ф10	ф12	ф14	Итого	ф3	ф4	ф5	Итого		
ПК 54.12-6АтVт-С7	13,28			13,28	13,28	0,52	2,72			3,24	4,22	1,93		6,15	9,39	22,67
ПК 51.12-6АтVт-С7	6,26	4,51		10,77	10,77	0,52	2,72			3,24	4,02	1,93		5,95	9,19	19,96
ПК 48.12-6АтVт-С7	8,85			8,85	8,85	0,52	2,72			3,24	3,67	1,93		5,60	8,84	17,69
ПК 63.12-4АтVт-С7	15,48			15,48	15,48	0,52		4,28		4,80	4,36	2,57		6,93	11,73	27,21
ПК 60.12-4АтVт-С7	14,76			14,76	14,76	0,52		4,28		4,80	4,23	2,57		6,80	11,60	26,36
ПК 57.12-4АтVт-С7	7,00	5,05		12,05	12,05	0,52	2,72			3,24	4,35	1,93		6,28	9,52	21,57
ПК 54.12-4АтVт-С7	9,96			9,96	9,96	0,52	2,72			3,24	4,00	1,93		5,93	9,17	19,13
ПК 51.12-4АтVт-С7	9,39			9,39	9,39	0,52	2,72			3,24	3,80	1,93		5,73	8,97	18,36
ПК 63.12-3АтVт-С7	7,74	5,58		13,32	13,32	0,52		4,28		4,80	4,68	1,93		6,61	11,41	24,73
ПК 60.12-3АтVт-С7	11,07			11,07	11,07	0,52		4,28		4,80	4,33	1,93		6,26	11,06	22,13
ПК 57.12-3АтVт-С7	10,50			10,50	10,50	0,52	2,72			3,24	4,13	1,93		6,06	9,30	19,80
ПК 63.10-8АтVт-С7		16,74	7,59	24,33	24,33	0,52	2,72			3,24	3,26	4,11	1,20	8,57	11,81	36,14
ПК 60.10-8АтVт-С7	7,38	10,62		18,00	18,00	0,52	2,72			3,24	3,15	4,11	1,20	8,46	11,70	29,70

Инв.№ подл.	Подпись и дата	Взам. инв.№

Ведомость расхода стали на элемент, кг

Марка элемента	Напрягаемая арматура класса					Изделия арматурные										Общий расход
						Арматура класса										
	Ат-V					А-I					Вр-I					
	ГОСТ 10884-81				Всего	ГОСТ 5781-82*					ГОСТ 6727-80				Всего	
	ф10	ф12	ф14	Итого		ф6	ф10	ф12	ф14	Итого	ф3	ф4	ф5	Итого		
ПК 57.10-8АтVт-С7	10,50	5,05		15,55	15,55	0,52	2,72			3,24	2,98	4,11	1,20	8,29	14,53	27,08
ПК 54.10-8АтVт-С7	13,28			13,28	13,28	0,52	2,72			3,24	4,15	2,35		6,50	9,74	23,02
ПК 51.10-8АтVт-С7	6,26	4,51		10,77	10,77	0,52	2,72			3,24	3,98	2,35		6,33	9,57	20,34
ПК 48.10-8АтVт-С7	8,85			8,85	8,85	0,52	2,72			3,24	4,27	1,63		5,90	9,14	17,99
ПК 63.10-6АтVт-С7	11,61	5,58		17,19	17,19	0,52	2,72			3,24	4,54	2,35		6,89	10,13	27,32
ПК 60.10-6АтVт-С7	14,76			14,76	14,76	0,52	2,72			3,24	4,43	2,35		6,78	10,02	24,78
ПК 57.10-6АтVт-С7	7,00	5,05		12,05	12,05	0,52	2,72			3,24	3,54	2,27		5,81	9,05	21,10
ПК 54.10-6АтVт-С7	9,96			9,96	9,96	0,52	2,72			3,24	3,53	1,63		5,16	8,40	18,36
ПК 51.10-6АтVт-С7	9,39			9,39	9,39	0,52	2,72			3,24	3,36	1,63		4,99	8,23	17,62
ПК 63.10-4АтVт-С7	7,74	5,58		13,32	13,32	0,52	2,72			3,24	3,82	2,27		6,09	9,33	22,65
ПК 60.10-4АтVт-С7	11,07			11,07	11,07	0,52	2,72			3,24	3,57	2,11		5,68	8,92	19,99
ПК 57.10-4АтVт-С7	10,50			10,50	10,50	0,52	2,72			3,24	3,64	1,63		5,27	8,51	19,01
	11,61			11,61	11,61	0,52	2,72			3,24	3,92	1,63		5,55	8,79	20,40

gost.e-ecolog.ru