ТИПОВОЙ ПРОЕКТ
903-2-12

УСТАНОВКА МАЗУТОСНАБЖЕНИЯ Q-11 $м^3/ч$ Р-25 10 $кгс/см^2$ С НАЗЕМНЫМИ МЕТАЛЛИЧЕСКИМИ РЕЗЕРВУАРАМИ 2×1000 $м^3$

АЛЬБОМ VI

МЕТАЛЛОКОНСТРУКЦИИ
ВСПОМОГАТЕЛЬНОГО ОБОРУДОВАНИЯ И УСТРОЙСТВ

16298-11
ЦЕНА 0-39

gost.e-ecolog.ru

ЦЕНТРАЛЬНЫЙ ИНСТИТУТ ТИПОВОГО ПРОЕКТИРОВАНИЯ
ГОССТРОЯ СССР

Москва, А-445, Смольная ул., 22

Сдано в печать 1978 г.

Заказ № 10759 Тираж 577 экз.

ТИПОВОЙ ПРОЕКТ 903-2-12

УСТАНОВКА МАЗУТОСНАБЖЕНИЯ Q=11 м³/ч, P=25 (10) кгс/см² С НАЗЕМНЫМИ МЕТАЛЛИЧЕСКИМИ РЕЗЕРВУАРАМИ 2×1000 м³

АЛЬБОМ VI

СОСТАВ ПРОЕКТА

Альбом I	часть 1	Мазутонасосная. Части: технологическая, автоматизация, электротехническая, санитарно-техническая, тепловые сети.
Альбом I	часть 2	Мазутонасосная. Архитектурно-строительная часть.
Альбом I	часть 3	Мазутонасосная. Типовые изделия архитектурно-строительной части.
Альбом I	часть 4	Мазутонасосная. Блоки технологического оборудования.
Альбом II	часть 1	Сооружения слива и приема мазута и жидких присадок. Части: технологическая, архитектурно-строительная, автоматизация, электротехническая.
Альбом II	часть 2	Сооружения слива и приёма мазута и жидких присадок. Типовые изделия архитектурно-строительной части.
Альбом III		Резервуарный парк. Части: технологическая, архитектурно-строительная, автоматизация, электротехническая, отопление и вентиляция
Альбом IV		Генеральный план, инженерные сети. Части: технологическая, архитектурно-строительная, автоматизация, электротехническая, водопровод и канализация, тепловые сети
Альбом V	части 1, 2	Задания заводам изготовителям на щиты автоматики и КИП, на щиты управления крупногабаритные
Альбом VI		Металлоконструкции вспомогательного оборудования и устройств.
Альбом VII	часть 1	Сметы. Общая часть
Альбом VII	часть 2	Сметы. Мазутонасосная
Альбом VII	часть 3	Сметы. Сооружения слива и приёма мазута и жидких присадок
Альбом VII	часть 4	Сметы. Резервуарный парк
Альбом VII	часть 5	Сметы. Генеральный план, инженерные сети
Альбом VIII	часть 1	Заказные спецификации. Мазутонасосная.
Альбом VIII	часть 2	Заказные спецификации. Сооружения слива и приёма мазута и жидких присадок
Альбом VIII	часть 3	Заказные спецификации. Резервуарный парк
Альбом VIII	часть 4	Заказные спецификации. Инженерные сети.
Типовой проект 903-2-10 Альбом VI		Нестандартизированное оборудование технологическая часть - вспомогательное оборудование и устройства.

ПРИМЕНЕННЫЕ ТИПОВЫЕ ПРОЕКТЫ

Типовой проект 704-1-66 Альбом I, III	Стальной вертикальный цилиндрический резервуар для нефти и нефтепродуктов емкостью 1000 м³ (распространяет Казахский филиал ЦИТП)
Типовой проект 704-1-109 Альбом I, III	Резервуар стальной горизонтальный для нефтепродуктов емкостью 25 м³ (распространяет Казахский филиал ЦИТП).
Типовой проект 4-18-841 Альбом I, III, IV	Резервуар для воды емкостью 250 м³ железобетонный прямоугольный заглубленный (распространяет Свердловский филиал ЦИТП)
Типовой проект 902-2-157	Нефтеловушки из сборных железобетонных лотков на расход воды 5 л/с (распространяет ЦИТП г. Москва).

Разработан проектным институтом ЛАТГИПРОПРОМ Госстроя Латвийской ССР

Главный инженер института В. Фалитонов

Главный инженер проекта А. Дуткин

Технический проект утвержден Главпромстройпроектом Госстроя СССР протокол №33 от 7-8 июня 1977 г.

Рабочие чертежи введены в действие Латгипропромом Приказ №128 от 8 мая 1979 г.

Содержание альбома

Обозначение	Наименование	№ стр.
28.08.00.000	Люк Ду 700×250	3
28.08.00.000 СБ	Люк Ду 700×250	4
28.07.00.001	Фланец	5
28.07.00.002	Обечайка	6
28.08.00.001	Фланец	7
28 10. 02. 000	Крышка люка	8
28.10.02.000 СБ	Крышка люка	9
28.10.02 001	Диск	10
28.01.01.002	Ручка	11
28.10.02.002	Ребро	12
28.04 00 003	Труба направляющая поплавка	13
60.13.00.000	Опора неподвижная лобовая	14
60.13.00.000 СБ	Опора неподвижная лобовая	15
60.13.00.001	Пластина	16
60.13.00.002	Косынка	17
67.08.10.000	Фланец с гильзой	18
67.08.10.000 СБ	Фланец с гильзой	19
67.08.10.001	Фланец	20
67.08.10.002	Труба	21
67.08.10.003	Заглушка	22
67.03.00.006	Фланец	23
67.08.20.003	Фланец	24

Типовой проект 903-2-12 Альбом VII

Типовой проект 903-2-12 Альбом VI

Формат	Зона	Поз.	Обозначение	Наименование	Кол	Примечание
				Документация		
11			28.08.00.000 СБ	Сборочный чертёж		
				Детали		
11		1	28.07.00.001	Фланец	1	
11		2	28.07.00.002-02	Обечайка	1	
11		3	28.08.00.001	Фланец	1	

Инв. № подл. | Подп. и дата | Взам. инв. № | Инв. № дубл. | и дата

Изм.	Лист	№ докум.	Подп.	Дата
Разраб.		Ионова	[signature]	16.5.79
Пров.		Колмец	[signature]	13.11.79
Гл. спец.		Сухоносов	[signature]	
Н. контр.		Колмец	[signature]	9.11.79
Утв.		Рубинс	[signature]	

28 08.00.000

Люк Ду 700×250

Лит.	Лист	Листов
		1

Госстрой Латв. ССР
ЛАТГИПРОПРОМ
г. Рига

Копировал [signature] 16298-11 4 Формат 11В

28.08.00.000 СБ

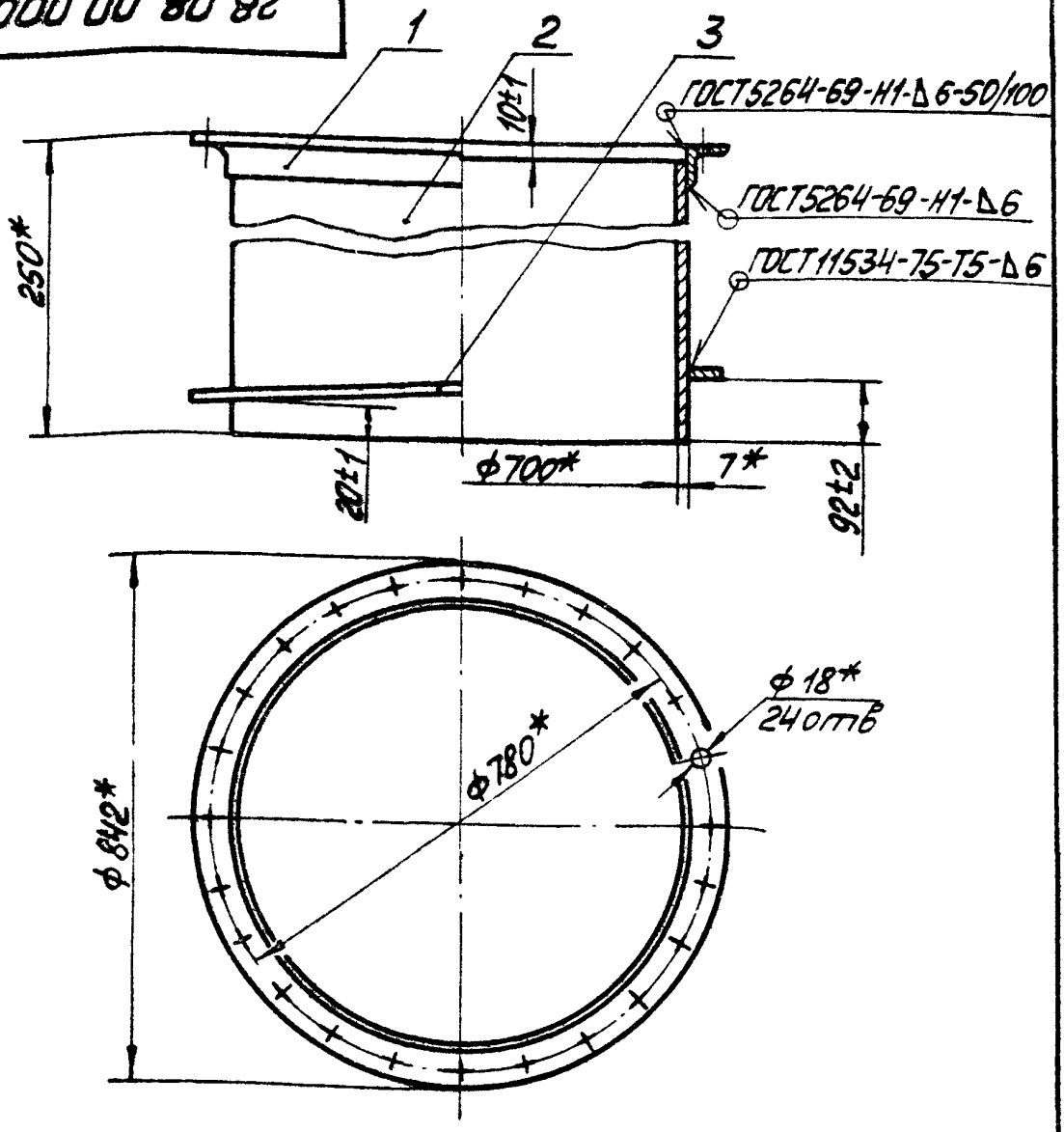

*Размеры для справок

					28.08.00.000 СБ			
Изм	Лист	№ докум	Подп	Дата	Люк Ду 700×250 Сборочный чертёж.	Лит	Масса	Масштаб
Разраб		Ионова		16.3.79			48	1:10
Пров		Колмец				Лист	Листов 1	
Гл спец		Сухоносов				Госстройлатв ССР ЛАТГИПРОПРОМ г Рига		
Н контр		Колмец						
Утв		Рубинс						

Копировал [signature] 16298-11 5 формат 11В

Типовой проект УИЭ-2-12 Альбом VI

28.07.00.001

Типовой проект 903-2-12 Альбом VII

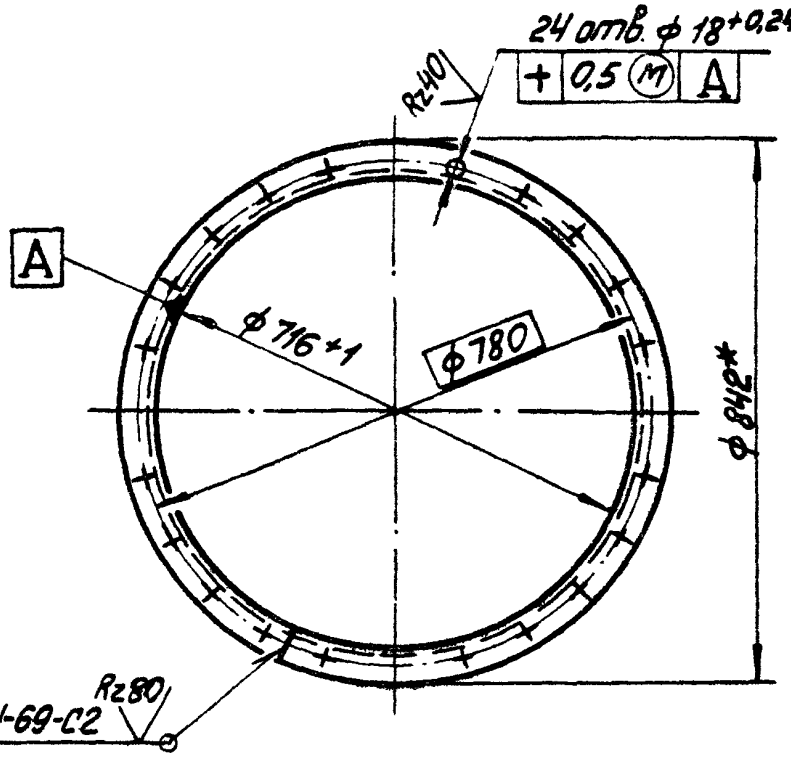

* Размер для справок.

				28.07.00.001			
Изм.	Лист	№ докум.	Подп.	Дата			
Разраб.		Цонова		16.3.79	Фланец	Литер.	Масса 14 / Масштаб 1:10
Пров.		Колмец		9.III.79		Лист	Листов 1
Гл. спец.		Сухоносов			Уголок Б-63×63×6 ГОСТ 8509-72 / В Ст3сп3 ГОСТ 535-58*	Госстрой Латв. ССР ЛАТГИПРОПРОМ г. Рига	
Н. контр.		Колмец		9.III.79			
Утв.		Рубинс					

Копировал: Иван

28.07.00.002

Типовой проект 903-2-12 Альбом VII

ГОСТ 5264-69-С2

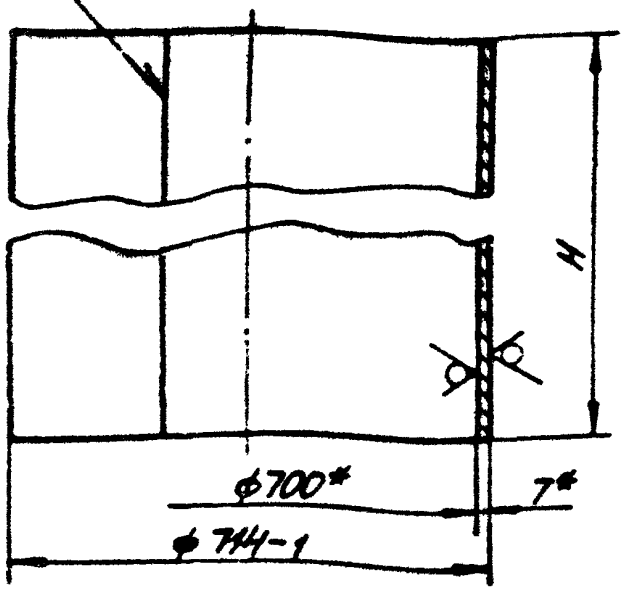

Обозначение	Размеры, мм H	Размеры, мм L 392.	Масса кг	Лист.
28.07.00.002	1230±12	2220-35	150,0	
-01	880±11	2220-35	107,4	
-02	240±1	2220-35	29,3	

* Размеры для справок.

28.07.00.002

Обечайка

Изм.	Лист	№ докум.	Подп.	Дата
Разраб.		Шемова		
Пров.		Колпец		
Т. контр.		Сухомесов		
Н. контр.		Колпец		
Утв.		Русинс		

ГОСТ 19903-74
Лист ВСт3сп3 ГОСТ 14637-79

Лит.	Масса	Масштаб
Стадия	См. стадии	
Лист	Листов 1	

Госстрой Латв.ССР
ЛАТГИПРОПРОМ
г. Рига

Копировал:

16298 11 7

Формат А1Б

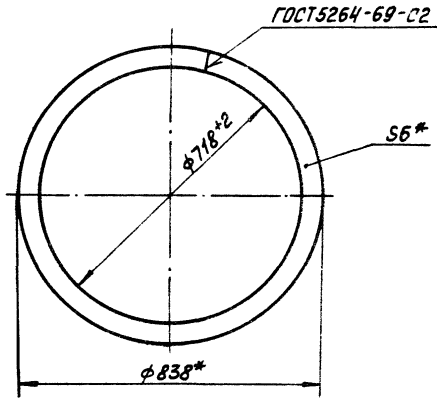

* Размеры для справок.

					28.08.00.001			
Изм.	Лист	№ докум.	Подп.	Дата	Фланец	Лит.	Масса	Масштаб
Разраб.		Цорнова		10.5.79			7	1:10
Пров.		Колмец				Лист	Листов 1	
Гл. спец.		Суконосов			6×60 ГОСТ 103-76	Госстрой Латв.ССР		
Н. контр.		Колмец			Полоса Вст3сп3/ГОСТ535-58*	ЛАТГИПРОПРОМ г. Рига		
Утв.		Рубинс						

Копировал: [illegible] 16298-11 8 Формат А1Б

Типовой проект 903-2-12 Альбом VI

Формат	Зона	Поз.	Обозначение	Наименование	Кол.	Примечание
				Документация		
11			28.10.02.000 СБ	Сборочный чертёж		
				Детали		
11		1	28.10.02.001	Диск	1	
11		2	28.01.01.002	Ручка	2	
11		3	28.10.02.002	Ребро	4	

28.10.02.000

Изм.	Лист	№ докум.	Подп.	Дата
Разраб.		Зилгалвис		
Пров.		Колмец		19.11.79
Гл. спец.		Сухоносов		
Н. контр.		Колмец		19.11.79
Утв.		Рубинс		

Крышка люка

Лит.	Лист	Листов
		1

Госстрой Латв. ССР
ЛАТГИПРОПРОМ
г. Рига

Копировал: [illegible] 16298-11 Формат 11В

28.10.02.000 СБ

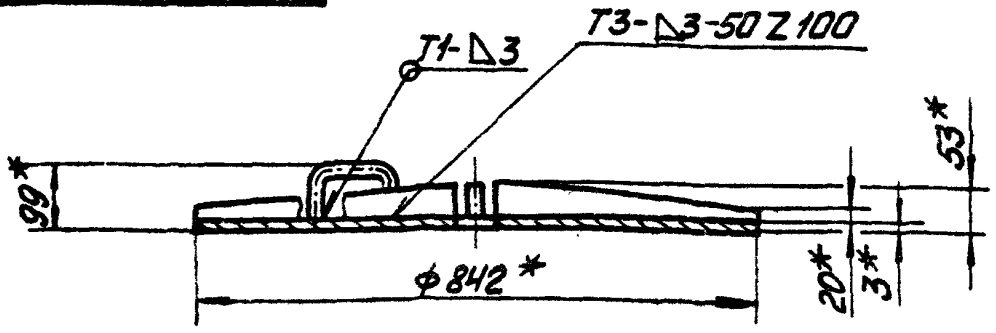

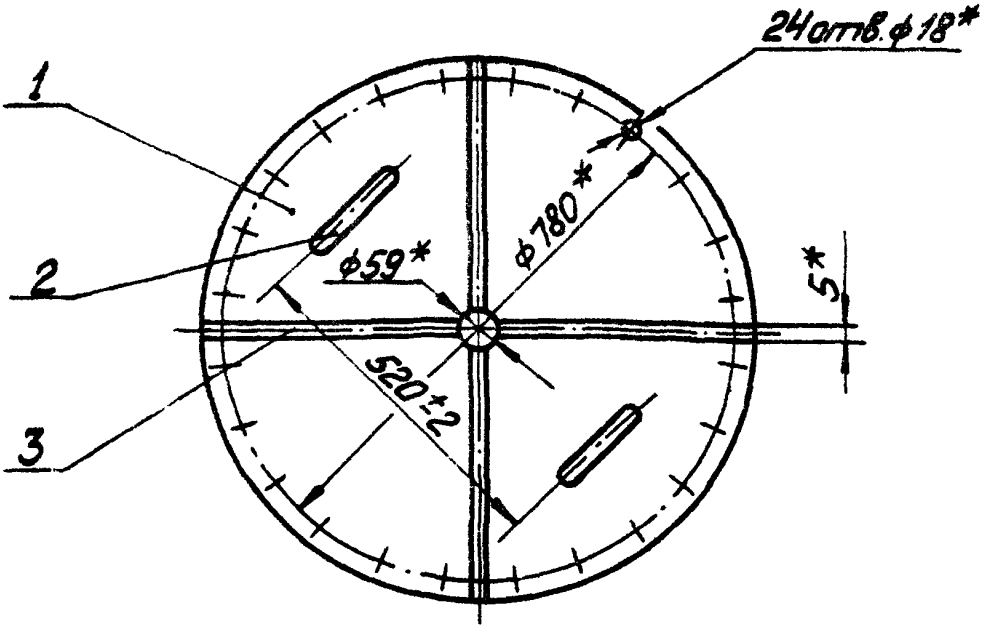

1 * Размеры для справок.
2 Сварные швы по ГОСТ 5264-69.

					28.10.02.000 СБ		
Изм.	Лист	№ докум.	Подп.	Дата	Крышка люка. Сборочный чертёж.	Лит	Масса 16,04	Масштаб 1:10
Разраб.		Зилгалвис					
Пров.		Колмец		19.III.79		Лист	Листов
Гл.спец.		Сухоносов				Госстрой Латв.ССР ЛАТГИПРОПРОМ г. Рига	
Н.контр.		Колмец					
Утв.		Рубинс					

Копировал: Мак 16298-11 10 Формат 11В

28.10.02.001

10

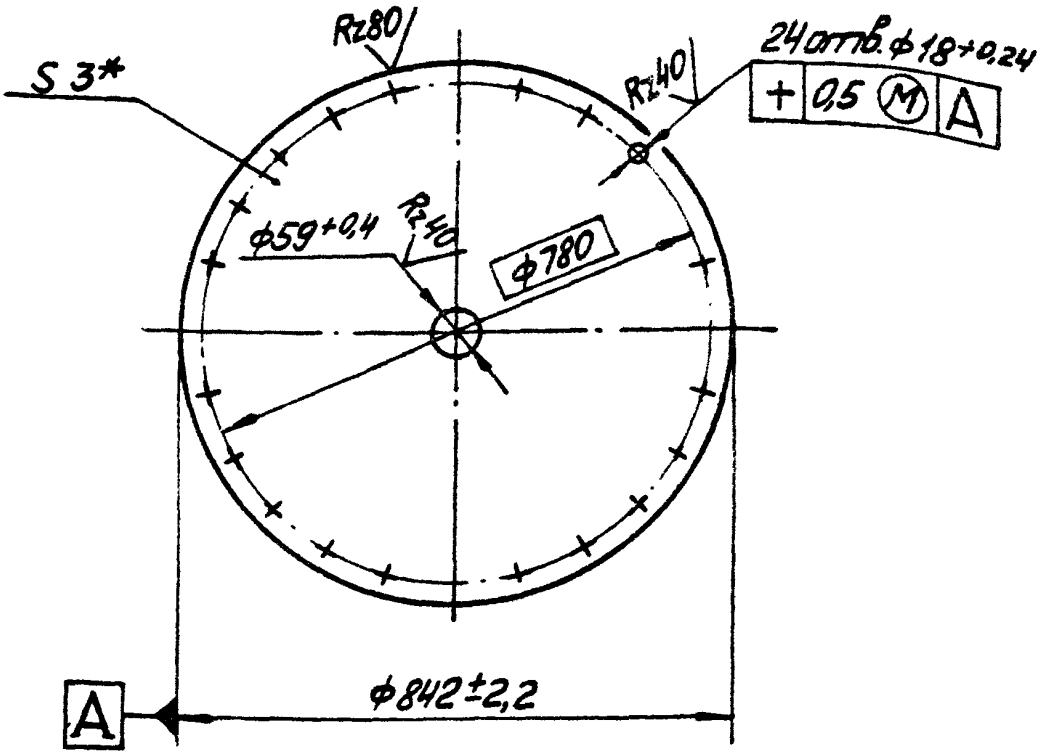

* Размер для справок.

					28.10.02.001			
Изм.	Лист	№ докум.	Подп.	Дата	Диск	Лит.	Масса	Масштаб
Разраб.		Зиталвис					12,9	1:10
Пров.		Колмец				Лист	Листов 1	
Гл. спец.		Сухоносов				Госстрой Латв ССР ЛАТГИПРОПРОМ 2 Отдел		
Н. контр.		Колмец			Лист 3 ГОСТ 19903-74 / 8 Ст3сп3 ГОСТ 16523-70			
Нач. з.		Рубинг.						

Копировал: Жар 16298-11 11 Формат А1

28.01.01.002

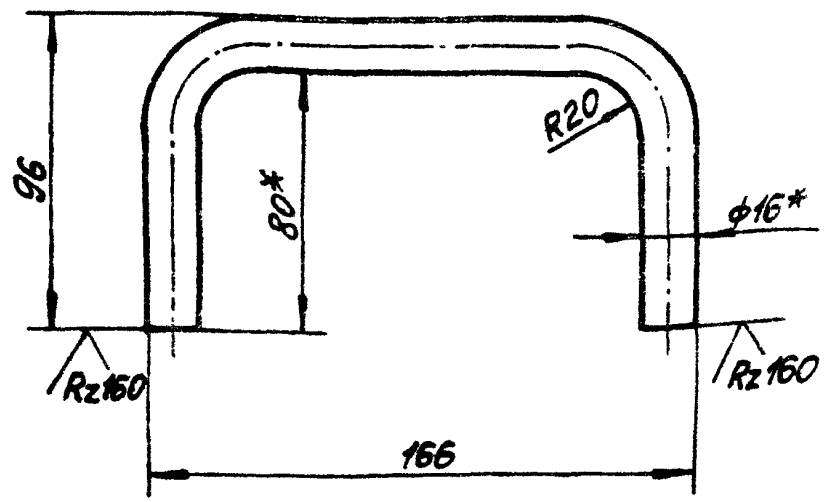

1* Размеры для справок.

2. Неуказанные предельные отклонения размеров по СМ3.

				28.01.01.002			
Изм.	Лист	№ докум.	Подп.	Дата	Ручка	Лит.	Масса	Масштаб
Разраб.		Чернова		16.3.79			0,48	1:2
Пров.		Колмец				Лист	Листов 1
Гл. спец.		Суханосов			Круг В-16 ГОСТ 2590-71 / 20 ГОСТ 1050-74*	Госстрой Латв. ССР ЛАТГИПРОПРОМ 2. Рига
Н. контр.		Колмец				
Утв.		Рудинс				

Копировал

Формат А4

28.10.02.002

Альбом VI

Типовой проект 903-2-12

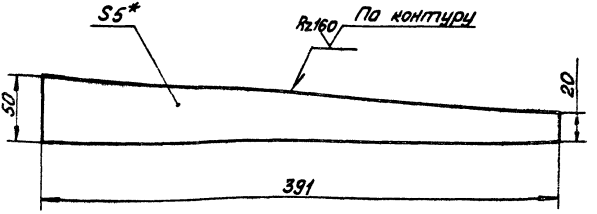

1.* Размер для справок.

2. Неуказанные предельные отклонения размеров по СМ9.

					28.10.02.002			
Изм.	Лист	№ докум.	Подп.	Дата	Ребро	Лист	Масса	Масштаб
Разраб.		Зилгалвис					0,54	1:2,5
Пров.		Колмец		19 III 14		Лист	Листов 1	
Гл. спец.		Сухочосов			5ГОСТ 19903-74	Госстрой Латв ССР		
Н. контр.		Колмец			Лист 6ст3сп3ГОСТ14637-69*	ЛАТГИПРОПРОМ 2. Рига		
Утв.		Рубинс						

Копировал: Мана

16298-11 13

Формат 11В

28.04.00.003

V(V)

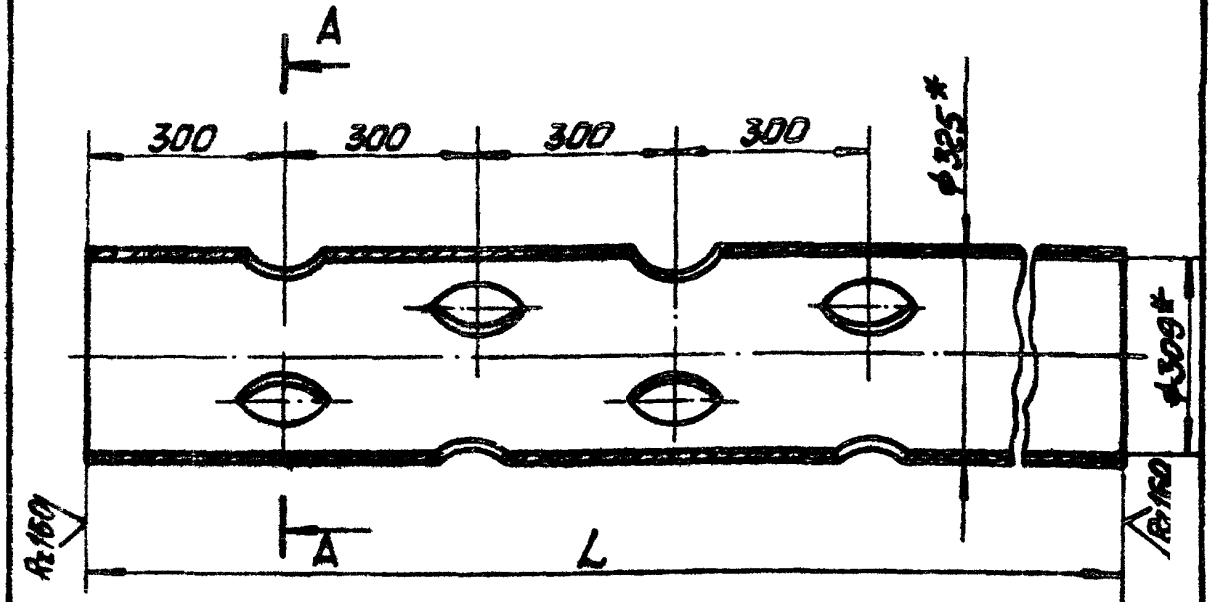

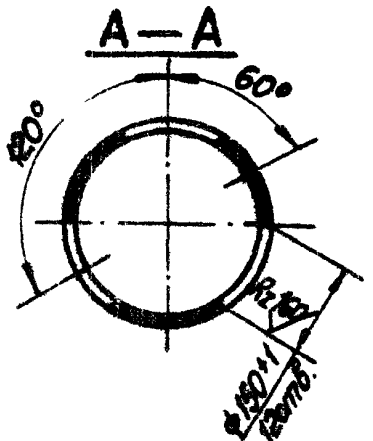

Обозначение	L	Масса кг	Бак
28.04.00.003	7600	462	400м³
-01	6150	371	200м³
-02	4350	259	
-03	11920	733	3000м

1. * Размеры для справок.
2. Неуказанные предельные отклонения размеров по СМ9.

Изм.	Лист	№ докум.	Подп.	Дата
Разраб.	Ионова			16.3.79
Пров.	Колпец			19.3.79
Гл.спец.	Суконоов			
Н.контр.	Колпец			19.3.79
Утв.	Рудина			

28.04.00.003

Труба направляющая поплавка

Лит.	Масса	Масштаб
	См. табл.	1:10

Лист | Листов 1

Труба 325×8 ГОСТ 10704-76 / ВСт3пс5 ГОСТ 10705-63

Госстрой Латв.ССР ЛАТГИПРОПРОМ г. Рига

Копировал

16298-11 11

Формат А1

Формат	Зона	Поз.	Обозначение	Наименование	Кол.	Примечание
				Документация		
11			60.13.00.000СБ	Сборочный чертёж		
				Детали		
11		1	60.13.00.001	Пластина	1	
11		2	60.13.00.002	Косынка	2	

Изм.	Лист	№ докум.	Подп.	Дата
Разраб.		Зилгалвис	[signature]	19.11.79
Пров.		Колмец	[signature]	19.11.79
Гл. спец.		Сухоносов	[signature]	19.11.79
Н. контр.		Колмец	[signature]	19.11.79
Утв.		Рубинс	[signature]	

60.13.00.000

Опора неподвижная лобовая

Лит.	Лист	Листов
		1

Госстрой Латв. ССР
ЛАТГИПРОПРОМ
г. Рига

Копировал: [signature] 16298-11 15 Формат 11

60.13.00.000 СБ

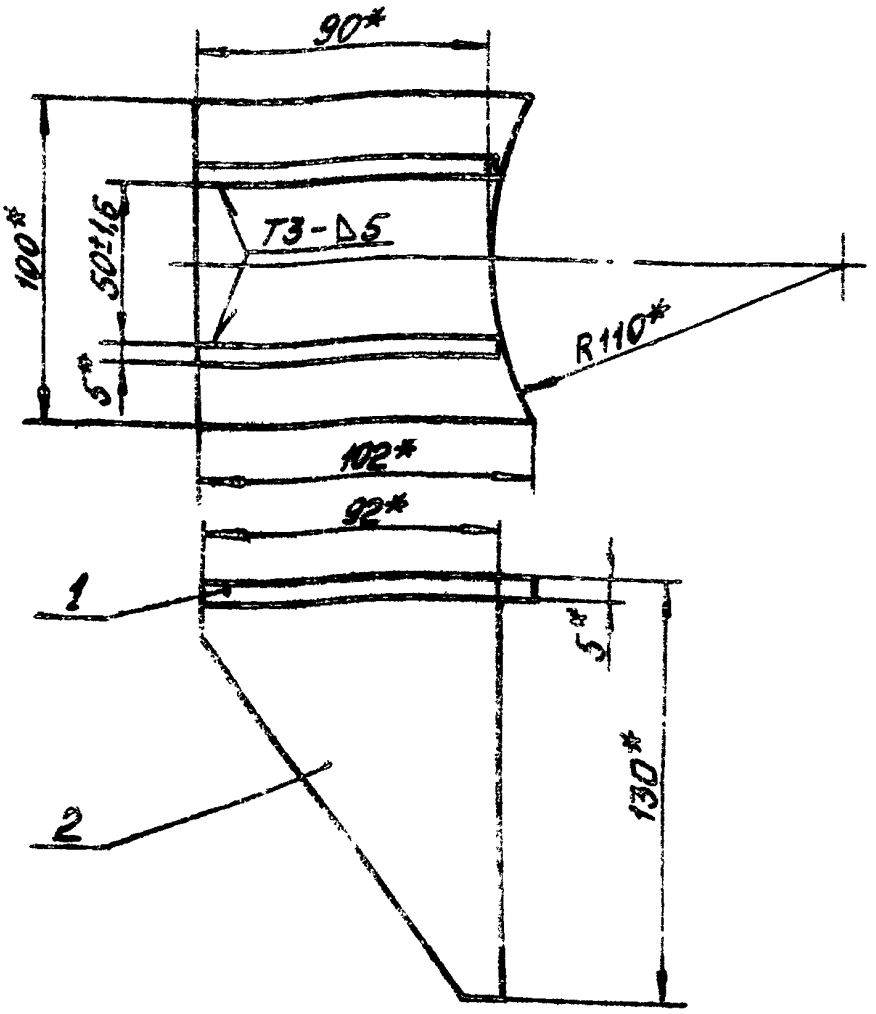

1. *Размеры для справок.
2. Сварные швы по ГОСТ 5264-69.

					60.13.00.000 СБ		
Изм.	Лист	№ докум.	Подп.	Дата	Опора неподвижная лобовая. Сборочный чертёж.	Лит.	Масса 0,9	Масштаб 1:2
Разраб.		Зилгалвис				Лист	Листов
Пров.		Колмец				Госстрой Латв. ССР ЛАТГИПРОПРОМ г. Рига	
Гл. спец.		Гухоносов					
Н. контр.		Колмец					
Утв.		Рубинс					

Копировал: Мак 16298 11 16 Формат 11В

60.13.00.001

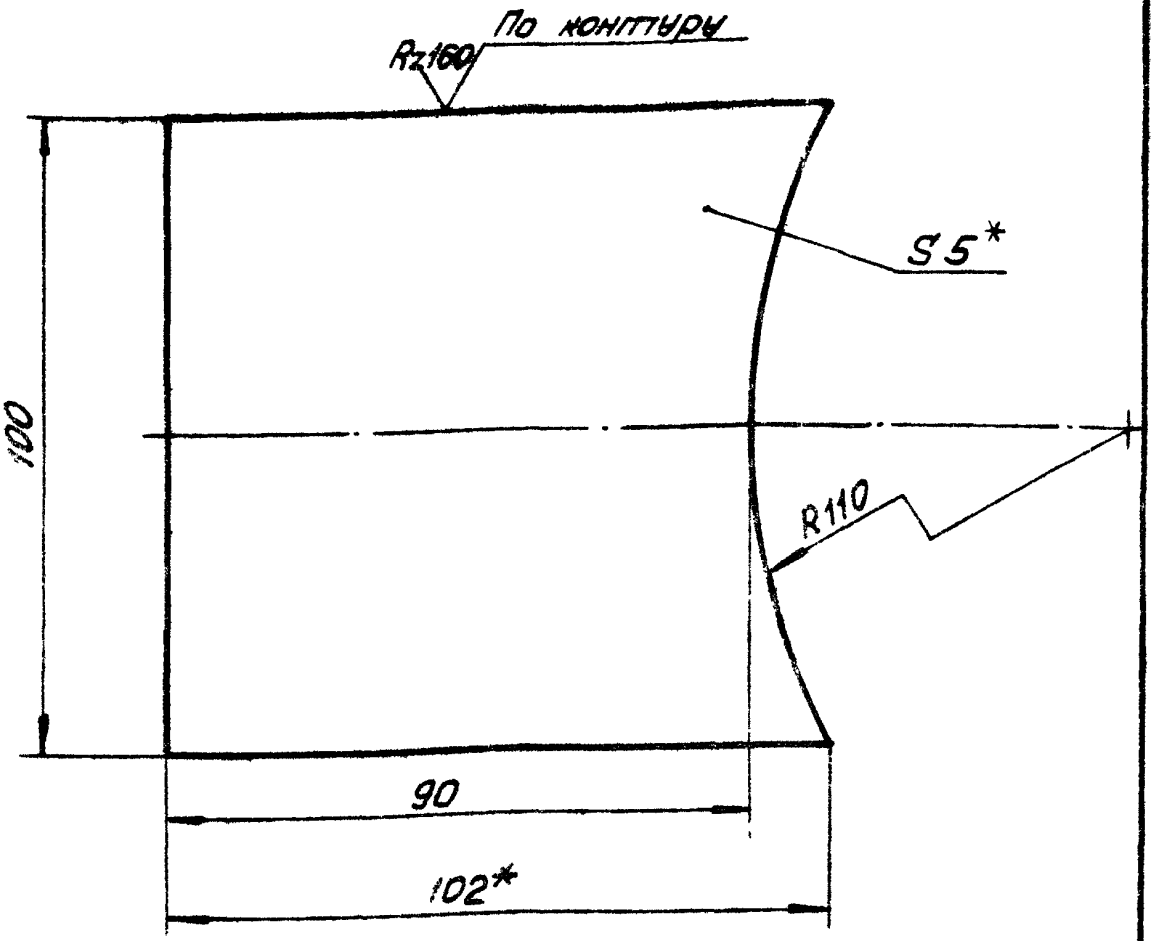

1* Размеры для справок.

2 Неуказанные предельные отклонения размеров по СМ9.

Изм.	Лист	№ докум.	Подп.	Дата	60.13.00.001		
Разраб.		Зулгалис			Пластина	Лит.	Масса	Масштаб
		Колмец					0,3	1:1
Пров.		Гуляпов				Лист	Листов 1
Т.контр.					Лист 5 ГОСТ 19903-74	Госстрой Латв.ССР
Н.контр.		Рубина			Вст3сп3 ГОСТ 14637-69	ЛАТГИПРОПРОМ г. Рига
Копировал:					15258-11	19	Формат А3

60.13.00.002

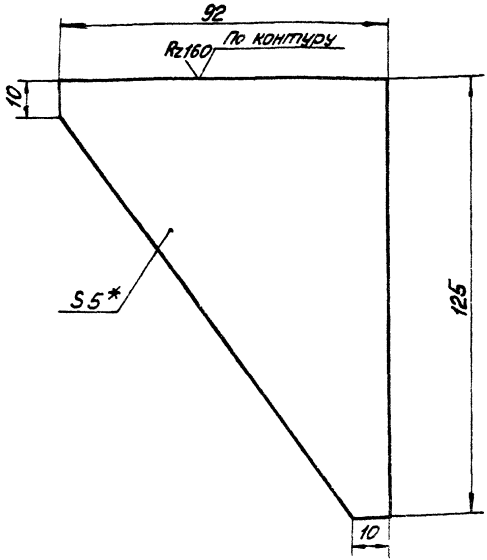

1.* Размер для справок.
2. Неуказанные предельные отклонения размеров по СМ9.

					60.13.00.002		
Изм.	Лист	№ докум.	Подп.	Дата	Косынка	Лит.	Масса	Масштаб
Разраб.		Зилгалбис					0,3	1:1
Пров.		Калтец				Лист	Листов 1
Гл. спец.		Сухоносов				Госстрой Латв ССР ЛАТГИПРОПРОМ 2 Рига
Н. контр.		Ка			Лист 5 ГОСТ 19903-74 Вст3сп3 ГОСТ 14637-69	

Формат А1В

Формат	Зона	Поз.	Обозначение	Наименование	Кол.	Примечание
				Документация		
11			67.08.10.000 СБ	Сборочный чертёж		
				Детали		
11		1	67.08.10.001	Фланец	1	
11		2	67.08.10.002	Труба	1	
11		3	67.08.10.003	Заглушка	1	

Изм.	Лист	№ докум.	Подп.	67.08.10.000	
Разраб.		Заглавный		Фланец с гильзой	Лит. / Масса / Масштаб: 1
Пров.		Калмец	19.11.79		Госстрой Латв.ССР ЛАТГИПРОПРОМ г. Рига
Т.контр.		Сухоносов	19.11.79		
Н.контр.		Калмец	19.11.79		
Утв.		Рубинс			

Копировал: [illegible]

67.08.10.000 СБ

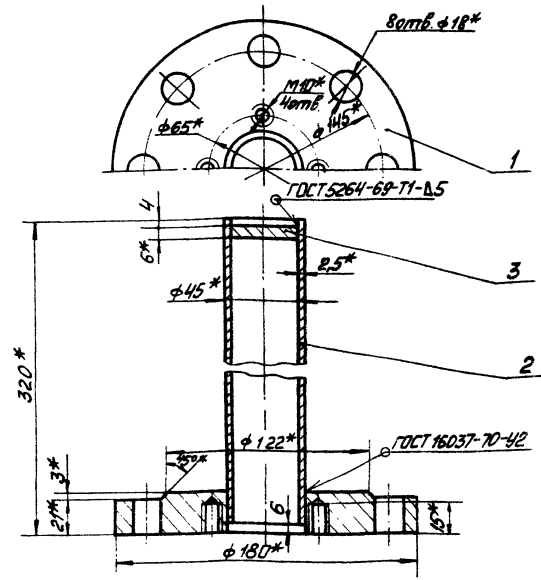

1.* Размеры для справок.

2. Неуказанные предельные отклонения размеров по СМ9.

					67.08.10.000 СБ			
Изм	Лист	№ докум.	Подп	Дата	Фланец с гильзой. Сборочный чертёж.	Лит	Масса	Масштаб
Разраб		Зилгалвис					5,0	1:2
Пров		Колмец				Лист	Листов 1	
Т.спец		Сухоносов				Госстрой Латв. ССР ЛАТГИПРОПРОМ г. Рига		
Н.контр		Колмец						
Утв		Рубинс						

Копировал: Мак. Формат 11

67.08.10.001

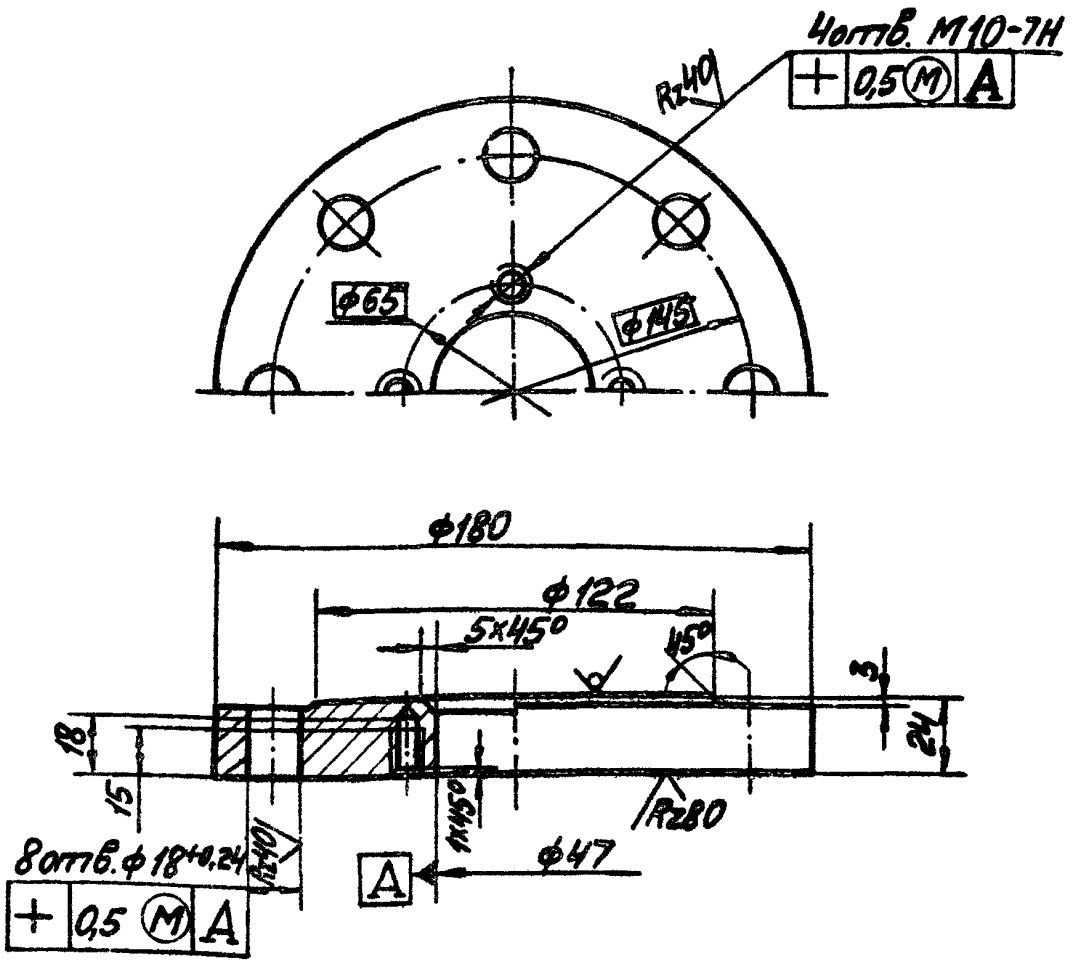

Неуказанные предельные отклонения размеров:
диаметров – по A_5, B_5,
остальных – по CM_7.

					67.08.10.001			
Изм.	Лист	№ докум.	Подп.	Дата	Фланец	Лит	Масса	Масштаб
Разраб.		Ионова		16.3.79			4,14	1:2
Пров.		Колмец		19.III.79		Лист	Листов 1	
Гл.спец.		Сухоносов			Лист 25 ГОСТ 19903-74 / ВСт3сп3 ГОСТ 14637-69*	Госстрой Латв.ССР ЛАТГИПРОПРОМ г. Рига		
Н.контр.		Колмец		19.III.79				
Утв.		Рубинс						

Копировал: 16298-11 21 Формат 11В

67.08.10.002

√(∨)

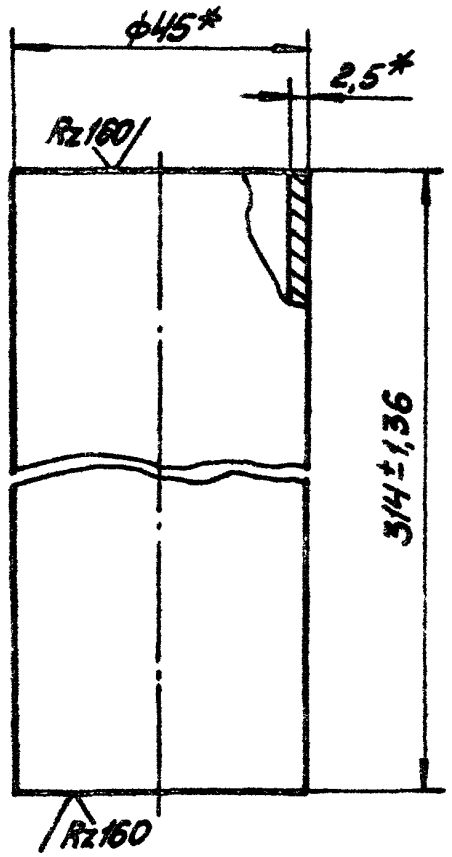

* Размеры для справок.

67.08.10.002

Изм.	Лист	№ докум.	Подп.	Дата
Разраб.		Шонова		16.X.79
Пров.		Калмец		
Гл. спец.		Сухоносов		
Н. контр.		Калмец		
Утв.		Рубинс		

Труба

Лит.	Масса	Масштаб
	0,82	1:1

Лист Листов 1

Труба 45×2,5 ГОСТ 8732-78 / В20 ГОСТ 8731-74

Госстрой Латв. ССР
ЛАТГИПРОПРОМ
г. Рига

67.08.10.003

Rz160 √ (√)

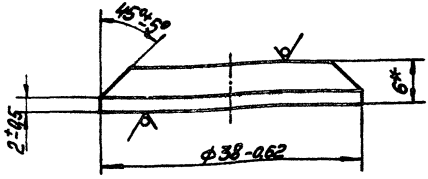

* Размер для справок.

					67.08.10.003			
Изм.	Лист	№ докум.	Подп.	Дата	Заглушка	Лит	Масса	Масштаб
Разраб.		Ионова	[signature]	16.3.79			0,04	2:1
Пров.		Колмец	[signature]	19.3.79		Лист	Листов 1	
Гл. спец.		Сухоносов	[signature]		Лист 6 ГОСТ 19903-74 / ВСт3сп3ГОСТ 14637-69*	Госстрой Латв. ССР ЛАТГИПРОПРОМ г. Рига		
Н. контр.		Колмец	[signature]	19.3.79				
Утв.		Рубинс	[signature]					

Копировал: [signature] 16298-11 23 формат 11В

67.08.00.006

Rz80 (√)

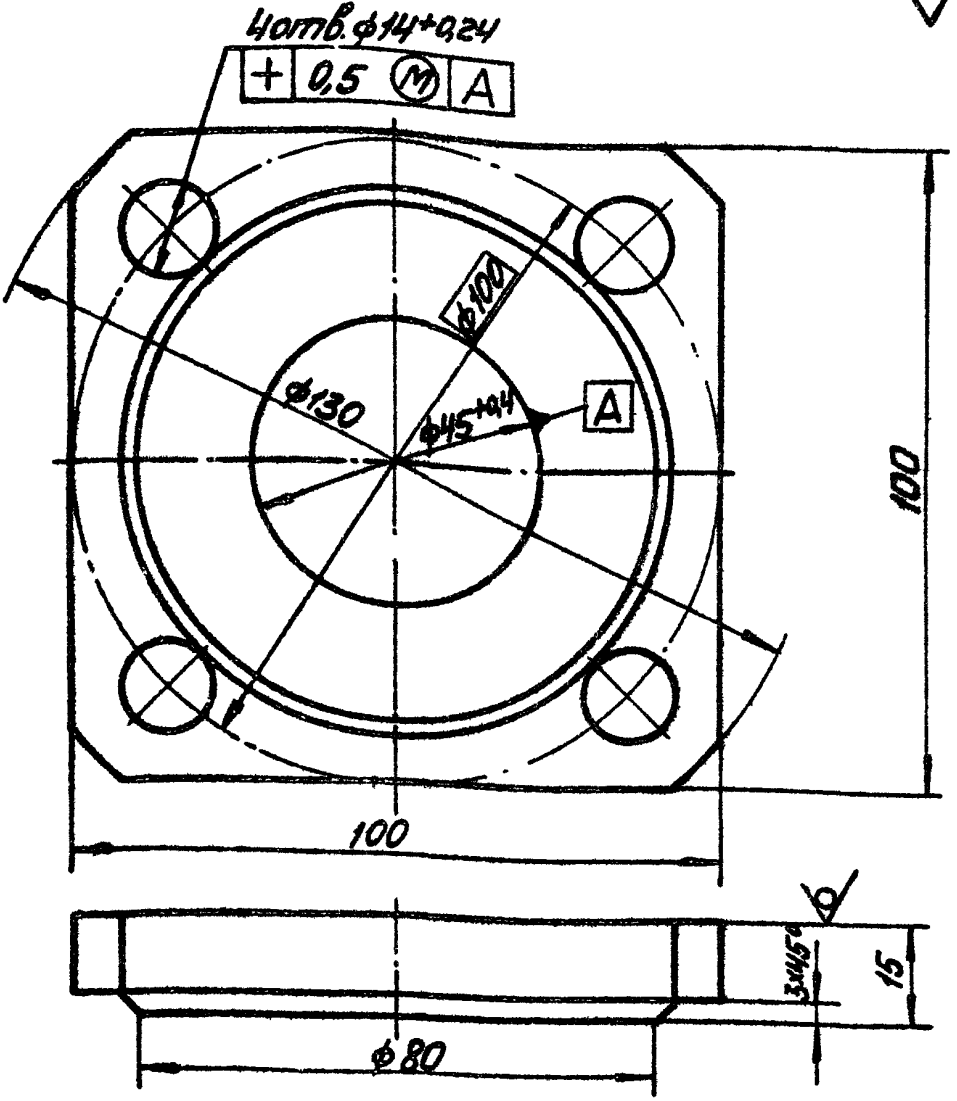

Неуказанные предельные отклонения размеров:
диаметров - по A_7, B_7,
остальных - по CM_7.

					67.08.00.006			
Изм.	Лист	№ докум.	Подп.	Дата	Фланец	Лит.	Масса	Масштаб
Разраб.		Зилгалвис					0,96	1:1
Пров.		Колмец		19.II.79		Лист	Листов	
Гл.спец.		Сухоносов			Лист 16 ГОСТ 19903-74	Госстрой Латв. ССР		
Н.контр.		Колмец		19.II.79	В Ст3сп3ГОСТ14637-59	ЛАТГИПРОПРОМ		
Утв.		Рубинс				г. Рига		

Копировал: Мак 16293-11 24 Формат 11В

67.08.20.003

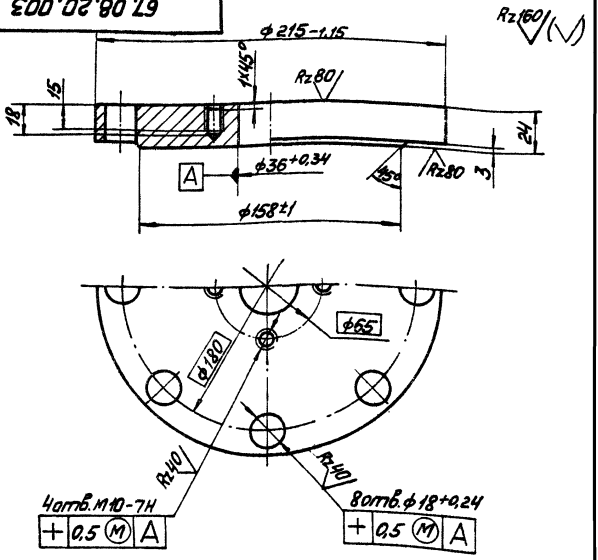

Неуказанные предельные отклонения размеров по СМ7.

67.08.20.003

gost.e-ecolog.ru

Разраб.	Зилгалвис		
Пров.	Колмец		13.5.79
Гл.спец.	Сухонос		
Н.контр.	Колмец		13.5.79
Утв.	Рубинс		

Фланец

Лит	Масса	Масштаб
	6,24	1:2

Лист 25 ГОСТ 19903-74

Лист 8 Ст3сп3 ГОСТ 14637-69

Лист | Листов 1

Госстрой Латв. ССР ЛАТГИПРОПРОМ г. Рига

Копировал: Мак 16298-11 (25)

Формат 11В