ТИПОВОЙ ПРОЕКТ 903-2-12

УСТАНОВКА МАЗУТОСНАБЖЕНИЯ Q=11 м³/ч, P=25(10) кгс/см² С НАЗЕМНЫМИ МЕТАЛЛИЧЕСКИМИ РЕЗЕРВУАРАМИ 2×1000 м³

АЛЬБОМ II ЧАСТЬ 2

СООРУЖЕНИЯ СЛИВА И ПРИЕМА МАЗУТА И ЖИДКИХ ПРИСАДОК.
НЕТИПОВЫЕ ИЗДЕЛИЯ АРХИТЕКТУРНО-СТРОИТЕЛЬНОЙ ЧАСТИ.

16298-06
ЦЕНА 1-02

gost.e-ecolog.ru

ТИПОВОЙ ПРОЕКТ
903-2-12
УСТАНОВКА МАЗУТОСНАБЖЕНИЯ Q = 11 м³/ч, P = 25(10) кгс/см²
С НАЗЕМНЫМИ МЕТАЛЛИЧЕСКИМИ РЕЗЕРВУАРАМИ 2×1000 м³
АЛЬБОМ II ЧАСТЬ 2

СОСТАВ ПРОЕКТА

Альбом I	часть 1	Мазутонасосная. Части: теплотехническая, автоматизация, электротехническая, санитарно-техническая, тепловые сети.
Альбом I	часть 2	Мазутонасосная. Архитектурно-строительная часть.
Альбом I	часть 3	Мазутонасосная. Нетиповые изделия архитектурно-строительной части
Альбом I	часть 4	Мазутонасосная. Блоки теплотехнического оборудования.
Альбом II	часть 1	Сооружения слива и приема мазута и жидких присадок. Части: теплотехническая, архитектурно-строительная, автоматизация, электротехническая
Альбом II	часть 2	Сооружения слива и приема мазута и жидких присадок. Нетиповые изделия архитектурно-строительной части.
Альбом III		Резервуарный парк. Части: теплотехническая, архитектурно-строительная, автоматизация, электротехническая, отопление и вентиляция.
Альбом IV		Генеральный план, инженерные сети. Части: теплотехническая, архитектурно-строительная, автоматизация, электротехническая, водопровод и канализация, тепловые сети.
Альбом V	части 1,2	Задания заводам-изготовителям: на щиты автоматики и КИП, на щиты управления крупноблочные
Альбом VI		Металлоконструкции вспомогательного оборудования и устройств
Альбом VII	часть 1	Сметы. Общая часть.
Альбом VII	часть 2	Сметы. Мазутонасосная.
Альбом VII	часть 3	Сметы. Сооружения слива и приема мазута и жидких присадок.
Альбом VII	часть 4	Сметы. Резервуарный парк.
Альбом VII	часть 5	Сметы. Генеральный план, инженерные сети
Альбом VIII	часть 1	Заказные спецификации. Мазутонасосная.
Альбом VIII	часть 2	Заказные спецификации. Сооружения слива и приема мазута и жидких присадок.
Альбом VIII	часть 3	Заказные спецификации. Резервуарный парк.
Альбом VIII	часть 4	Заказные спецификации. Инженерные сети.
Типовой проект 903-2-10 Альбом VI		Нестандартизированное оборудование. Теплотехническая часть-вспомогательное оборудование и устройства.

ПРИМЕНЕННЫЕ ТИПОВЫЕ ПРОЕКТЫ

Типовой проект 704-1-66 Альбом I, III	Стальной вертикальный цилиндрический резервуар для нефти и нефтепродуктов емкостью 1000 м³ (распространяет Казахский филиал ЦИТП)
Типовой проект 704-1-109 Альбом I, III	Резервуар стальной горизонтальный для нефтепродуктов емкостью 25 м³. (распространяет казахский филиал ЦИТП).
Типовой проект Ч-18-841 Альбом I, III, IV	Резервуар для воды емкостью 250 м³ железобетонный прямоугольный заглубленный (распространяет Свердловский филиал ЦИТП).
Типовой проект 902-2-157	Нефтеловушки из сборных железобетонных панелей на расход воды 5 л/с. (распространяет ЦИТП г. Москва).

Разработан
проектным институтом
ЛАТГИПРОПРОМ
Госстроя Латвийской ССР

Главный инженер института В. Фалитанов
Главный инженер проекта А. Думан

Технический проект
утвержден Главпромстройпроектом
Госстроя СССР
Протокол №33 от 7-8 июня 1977 г.
Рабочие чертежи введены в действие
Латгипропромом
Приказ №128 от 8 мая 1979 г.

Типовой проект 903-2-12 Альбом II часть 2

Обозначение	Наименование	Стр.
	Содержание альбома	2;3
КЖИ-ТТ	Технические требования	4
КЖИ-ПС1-36-Б3а	Панель стеновая балочная ПС1-36-Б3а	5
КЖИ-К36-1а	Колонна К36-1а	6
КЖИ-ПС1-36 Б3б	Панель стеновая балочная ПС1-36-Б3б	
КЖИ-ПС1-36-Б3в	Панель стеновая балочная ПС1-36-Б3в	7
КЖИ-ИП5-6в; ИП5-6а	Плиты покрытия ИП5-6в; ИП5-6а	8
КЖИ-ИП5-6б	Плита покрытия ИП5-6б л.1	9
КЖИ-ИП5-6б	Плита покрытия ИП5-6б л.2	10
КЖИ-С1	Сетка С1	11
КЖИ-БС1а	Балка стальная БС1а	
КЖИ-С2	Сетка С2	12
КЖИ-С3	Сетка С3	
КЖИ-С7	Сетка С7	13
КЖИ-С9	Сетка С9	
КЖИ-ПК1	Арматурный пакет ПК1 л.1	14
КЖИ-ПК1	Арматурный пакет ПК1 л.2	
КЖИ-ПК2	Арматурный пакет ПК2 л.1	15
КЖИ-ПК2	Арматурный пакет ПК2 л.2	
КЖИ-КР1; КР3	Каркасы КР1; КР3.	16
КЖИ-КР2; КР4	Каркасы КР2; КР4	
КЖИ-КР5	Каркас КР5	17
КЖИ-КР6	Каркас КР6	
КЖИ-МН1; МН3; МН11	Закладная деталь МН1; МН3; МН11	18
КЖИ-МН2	Закладная деталь МН2	
КЖИ-МН4	Закладная деталь МН4	19
КЖИ-МН5	Закладная деталь МН5	
КЖИ-МН6; МН7	Закладная деталь МН6; МН7	20
КЖИ-МН8	Закладная деталь МН8	
КЖИ-МН9	Закладная деталь МН9	21
КЖИ-МН10	Закладная деталь МН10	
КЖИ-МН12	Закладная деталь МН12	22
КЖИ-МН13	Закладная деталь МН13	
КЖИ-МН14	Закладная деталь МН14	23
КЖИ-МН15	Закладная деталь МН15	24
КЖИ-МН16	Закладная деталь МН16	
КЖИ-МН17	Закладная деталь МН17	25
КЖИ-МН18	Закладная деталь МН18	

Изм.	Лист	№ докум.	Подп.	Дата
Гл.инж.пр		Думан		
Нач.СО-1		Капетов		
Гл.констр		Андриевская		
Рук. гр.		Шульгина		
Инж.		Ремизова		
Н.контр.		Андриевская		
Пров.		Литвинова		

ТП 903-2-12

Содержание альбома

Лит.	Масса	Масштаб
Р		

Лист 1 Листов 2

Госстрой Латв. ССР
ЛАТГИПРОПРОМ
г. Рига

Копир. В. [signature]

16298-06 3

Формат 12

Обозначение	Наименование	Стр.
КЖИ-МН19; МН20	Закладные детали МН19; МН20	26
КЖИ-МН21; МН22	Закладные детали МН21; МН22	
КЖИ-МН23	Закладная деталь МН23	27
КЖИ-МН24	Закладное изделие МН-24	
КЖИ-МН25	Закладная деталь МН25	28
КЖИ-МН26	Закладная деталь МН26	
КЖИ-МН27	Закладная деталь МН27	29
КЖИ-МН28	Закладная деталь МН28	
КЖИ-МН29	Столик МН29	30
КЖИ-МН30	Закладная деталь МН30	
КЖИ-МС1	Закладная деталь МС1	31
КЖИ-МС2	Соединительный элемент МС2	
КЖИ-В-1	Ворота металлические В-1	32

Изм.	Лист	№ докум.	Подп.	Дата
Гл.инж.пр.		Думан		
Нач.отд.		Калетов		
Гл.констр.		Андриевская		
Рук.гр.		Шульгина		
Инж.		Ремизова		
Н.контр.		Андриевская		
Пров.		Лотбинова		

ТП 903-2-12

Содержание альбома

Лит.	Масса	Масштаб
р		
Лист 2	Листов 2	

Госстрой Латв. ССР
ЛАТГИПРОПРОМ
г. Рига

Копир. В. Гуч

16298-06 4

Формат А2

Технические требования

I.1. Плоские сетки и каркасы изготовлять с помощью контактной точечной сварки. Точечную сварку производить во всех местах пересечения стержней сеток.

I.2. Сварку следует производить в соответствии с гост 19292-73 „Соединения сварные элементов закладных деталей сборных железобетонных конструкций. Контактная и автоматическая сварка плавлением. Основные типы и конструктивные элементы" и с „Указаниями по сварке соединений арматуры и закладных деталей железобетонных конструкций" СН-393-69.

I.3. Арматурные изделия должны отвечать требованиям гост 10922-75 „Арматурные изделия и закладные детали сварные для железобетонных конструкций. Технические требования и методы испытаний".

II.1. Анкеры закладных изделий приваривать к пластинам и прокату втавр дуговой сваркой под слоем флюса на автоматах и полуавтоматах.

Отогнутые анкеры рекомендуется приваривать дуговой ручной или рельефно-точечной контактной сваркой.

Сварку пластин и проката между собой выполнять дуговой ручной электросваркой электродами Э42 по гост 9467-75.

II.2. Материал пластин и проката - сталь марки ВСт3кп2 по гост 380-71*. Материал анкеров - арматурная сталь классов AI, AII, AIII по гост 5781-75.

II.3. Закладные и соединительные элементы должны быть защищены 5-ю слоями эмали ХСЭ-759 (ту6-10-1115-71) общей толщиной 130 мкм по грунтовке хс-059 в соответствии с группой IV таблицы 48 дополнение к СНиП II-28-73 (поверхности, не закладываемые в бетон).

					ТП 903-2-12		КЖИ-ТТ	
Изм.	Лист	№ докум.	Подп.	Дата				
Гл.инж.пр.		Думан			Технические требования		Лит.	Масса	Масштаб
Нач.отд.		Кометов					Р		
Гл.констр.		Андреевская							
Рук. гр.		Шульгина					Лист 1	Листов 1	
Инж.		Литвинова					Госстрой СССР ЛАТГИПРОПРОМ г. Рига		
Н. контр.		Андреевская							
Прав.		Шульгина							

Копир. В. Бурмистр

16298-06 5

Формат 12

Инв. № подл. | Подп. и дата | Взам. инв. №

Типовой проект 903-2-12 Альбом II часть 2

ПС1-36-63а

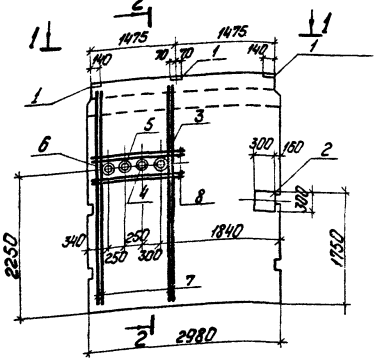

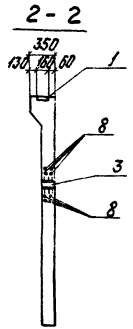

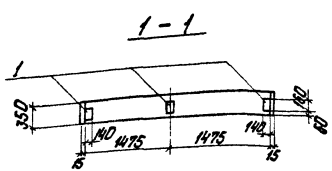

1. Основную опалубку и армирование панели см. серию 3.900-3 в 4 ч. 1 лист 3 для панели ПС1-36-63.

Формат	Зона	Поз.	Обозначение	Наименование	Кол.	Примечание
				ПС1-36-63а		
			Дополнительные сборочные единицы и детали			
		1	1.400-6	Закладн. эл-т МБ-4	3	
		2	ТП 903-2-12 КЖИ-МН17	— " — " — МН17	1	
		3	ТП 903-2-12 КЖИ-МН19; МН20	— " — " — МН19	1	
		4	— " —	— " — " — МН20	1	
		5	ТП 903-2-12 КЖИ-МН21; МН22	— " — " — МН21	1	
		6	— " —	— " — " — МН22	1	
		7-8	ТП 903-2-12 КЖИ-ПС1-36-63а	Стержни отдельные		

Выборка дополнительной стали на один элемент

Марка эл-та	Арматурные изд.		Итого	Закладные элементы						Итого	Всего
	Арматурная сталь ГОСТ 5781-75			Профильная сталь							
	класс A III	Ø мм		δ=10	δ=12	Труб. 45×1,5	Труб. 57×10	Труб. 89×25	Труб. 108×3		
	16										
ПС1-36-63а	61,9		61,9	68,7	6,3	0,2	0,3	0,7	1,1	7,5	76,2

Марка эл-та	Поз.	Эскиз	Ø мм	Длина мм	Кол. шт.
ПС1-36-63а	7	3350	16 A III	3550	8
	8	1350	16 A III	1350	8

Ведомость дополнительных стержней на 1 элемент

						Дата
Гип		Кто прочт.	Подп.			
Гл.инж.пр.		Думан				
Нач.отд.		Напетров				
Гл.монтаж.		Антропкин				
Рук.гр.		Шульгина				
Инж.		Литвинов				
Д.конгр.		Антропкин				
Пров.		Шульгина				

ТП 903-2-12 КЖИ-ПС1-36-63а

Панель стеновая балконная ПС1-36-63а

Лит.	Масса	Масштаб
Р		
Лист 1	Листов 1	

Госстрой Латв. ССР ЛАТГИПРОПРОМ

Копировал: Чубанова

16298-06 6

Формат А2

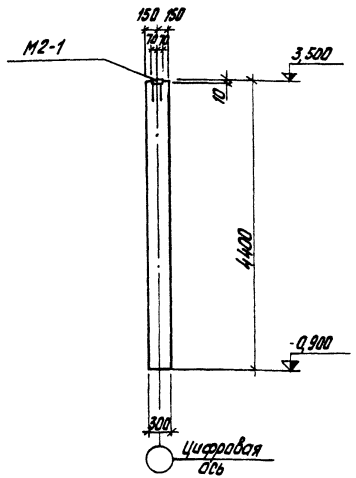

Основную опалубку и армирование колонны см. серию 1.423-3 для колонны К36-1

Изм.	Лист	№ докум.	Подп.	Дата	ТП 903-2-12 КЖИ-К36-1а			
Гл. инж. пр.		Думан			Колонна К36-1а	Лит.	Масса	Масштаб
Нач. отд.		Калетов				О		1:50
Гл. констр.		Андриевская				Лист 1	Листов 1	
Рук. гр.		Шульгина				Госстрой Латв. ССР ЛАТГИПРОПРОМ г. Рига		
Инж.		Литвинова						
Н. контр.		Андриевская						
Пров.		Шульгина						

Копировал: Тук Формат А1

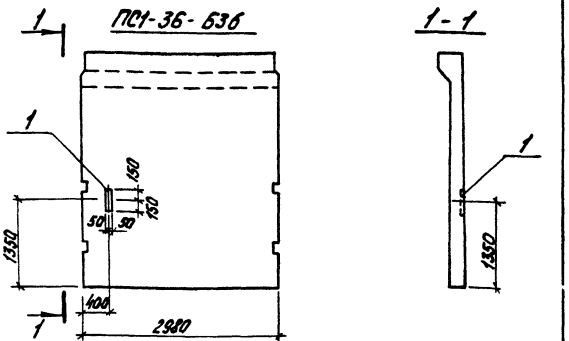

Формат	Зона	Поз.	Обозначение	Наименование	Кол.	Примеч.
				ПС1-36-Б36		
			Дополнительные	сборочные единицы и детали		
		1	ТП 903-2-КЖИ-МН16	Закладн. дет. МН16	1	

Основную опалубку и армирование панели см. серию 3.900-3 в.4 часть 1, лист 3 для панели ПС1-36-Б3

Изм.	Лист	№ докум.	Подп.	Дата	ТП 903-2-12 КЖИ-ПС1-36-Б36			
Гл. инж. пр.		Думан			Панель стеновая балочная ПС1-36-Б36	Лит.	Масса	Масштаб
Нач. отд.		Калетов				Р		
Гл. констр.		Андриевская				Лист 1	Листов 1	
Рук. гр.		Шульгина				Госстрой Латв. ССР ЛАТГИПРОПРОМ г. Рига		
Инж.		Литвинова						
Н. контр.		Андриевская						
Пров.		Шульгина						

Инв. № подл. | Подп. и дата | Взам. инв. №

Копировал: Тук 16298-06 7 Формат А1

Типовой проект 903-2-12 Альбом II часть 2

ПС1-36-6Зв

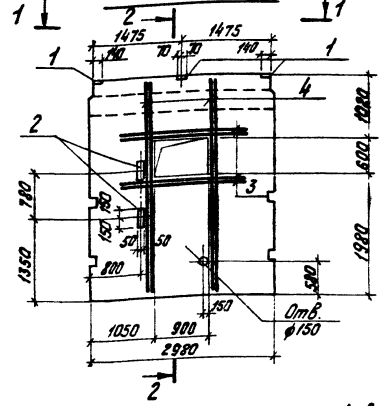

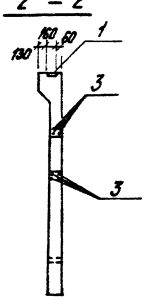

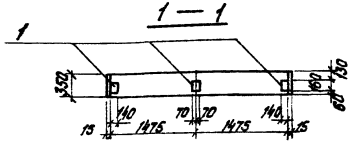

1. В месте отверстий арматуру сетки вырезать, дополнительно поставить окаймляющие стержни поз. 3, 4.
2. Привязку каркасов КР-1 к верхней грани панели принять 920 вместо 1000.
3. Основную опалубку и армирование панели см. серию 3.900-3 в. 4, часть 1, лист 3 для панели ПС1-36-63.

Ведомость дополнительных стержней на 1 эл-т

Марка эл-та	Поз.	Эскиз	ф мм	Длина мм	Кол. шт.
ПС1-36-6Зв	3	1900	16А III	1900	8
	4	3550	16А III	3550	8

Формат	Зона	Поз.	Обозначение	Наименование	Кол.	Примечание
				ПС1-36-6Зв		
			Дополнительные	сборочные единицы и детали		
		1	1.400-6	Закладн. эл-т М6-4	3	
		2	ТП 903-2- КЖИ-МН16	—"— —"— МН16	2	
		3-4	ТП 903-2- КЖИ-ПС1-36-6Зв	Стержни отдельные		

Выборка дополнительной стали на один элемент, кг

Марка эл-та	Арматурн. издел.	Закладные изделия							Всего
	Арматурн. сталь ГОСТ 5781-75 Класс А III ф мм 10	Итого	Профильн. сталь δ=8	Профильн. сталь δ=12	Арматурн. сталь ГОСТ 5781-75 Класс А II ф мм 10	Класс А III ф мм 20	Итого		
ПС1-36-6Зв	68,9	68,9	3,8	6,3	1,5	0,4	12,0		80,9

Изм.	Лист	№ докум.	Подп.	Дата	ТП 903-2-12 КЖИ-ПС1-36-6Зв
Гл. инж. пр.		Думов			Панель стеновая балочная ПС1-36-6Зв
Нач. отд.		Колетов			Лит. Масса Масштаб
Гл. конс.		Апраксевич			Р
Рук. гр.		Шульгина			Лист 1 Листов 1
Инж.		Литвинова			Госстрой Латв. ССР ЛАТГИПРОДОРМ г. Рига
Н. контр.		Апраксевич			
Нрав.		Шульгина			

Копировал: Тулина

16298-06 8 Формат А2

Альбом II часть 2

ИП5-6в
ИП5-6а

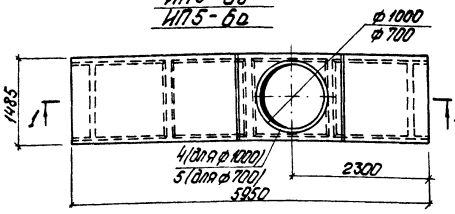

1 - 1

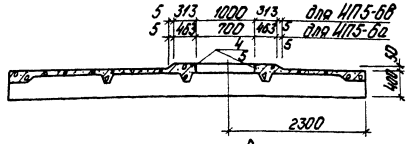

Формат	Поз.	Обозначение	Наименование	Кол.		Примеч.
			Дополнительные сборочные единицы и детали			
	1	ИН24-5/70	Сетка армат. С20	–	2	
	2	"	" " С21	2	–	
	3	"	Каркас армат. КР17	2	2	
	4	ТП 903-2-12 Ал.II ч.2 КЖИ-МН23	Закладн. дет. МН23	–	1	
	5	" КЖИ-МН27	" " МН27	1	–	
	84	ИН24-5/70 л.3	Отдельные стержни	2	2	
			Дополнительные материалы			
			Бетон М-400	0,08	0,1	м³

Инв.№ подл.	
Подп. и дата	
Взам. инв.№	ИП5-6в / ИП5-6а

Выборка дополнительной стали
на один элемент, кг

Марка эл-та	Арматурные изделия: Арматурн. сталь ГОСТ 5781-75 Класс А III ⌀ 8	10	12	Итого	Закладные детали: Сталь ГОСТ 27772-83 Ст.3 Кп.81	Профильная сталь ГОСТ 8509-72 ∠ 75×5	Арматурная сталь ГОСТ 5781-75 Кп. А III ⌀ 8	Итого	Всего
ИП5-6в	2,2	–	23,6	25,8	0,9	18,2	1,2	19,4	46,1
ИП5-6а	2,2	30,2	–	32,4	0,9	12,8	1,2	14,0	47,3

Основную опалубку и армирование плиты см. серию ИИ24-2/70 для плиты ИП5-6.

Деталь дополнительного армирования
плит с отв. ф700 и ф1000

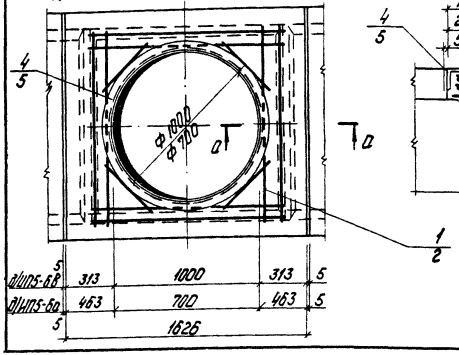

а - а

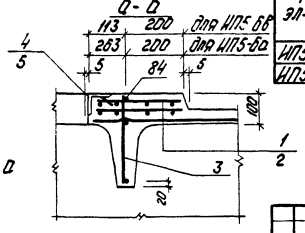

					ТП 903-2-12 КЖИ-ИП5-6в; ИП5-6а			
Гл.инж.пр.	Дуганов							
Нач.отд.	Колетов				Плиты покрытия ИП5-6в; ИП5-6а	Р		
Гл.констр.	Андреевский							
Рук.гр.	Шульгина					Лист 1	Листов 1	
Инж.	Антипина					Госстрой	Лата ГПР	
Н.контр.	Антипина					ЛАГГИПРОПРОМ г.Рига		
Пров.	Шульгина							

Копировал: Чубанова

ИП5 - 66

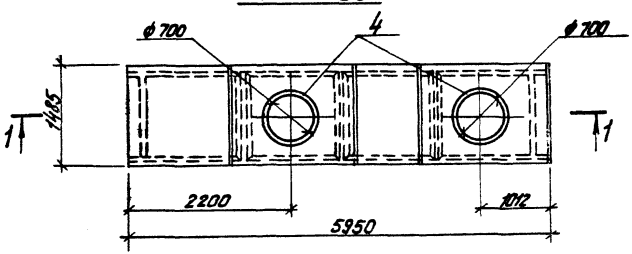

1 — 1

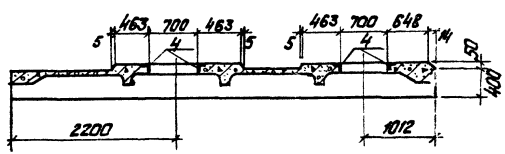

Деталь дополнительного армирования плиты с отв. ф700 в среднем поле

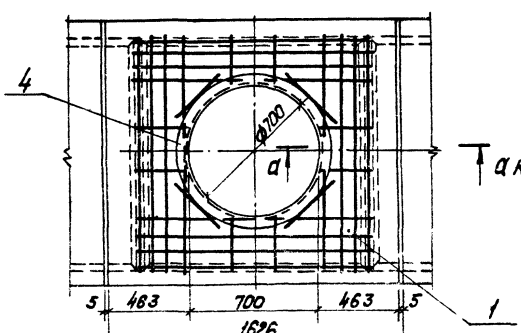

Деталь дополнительного армирования плиты с отв. ф700 в крайнем поле

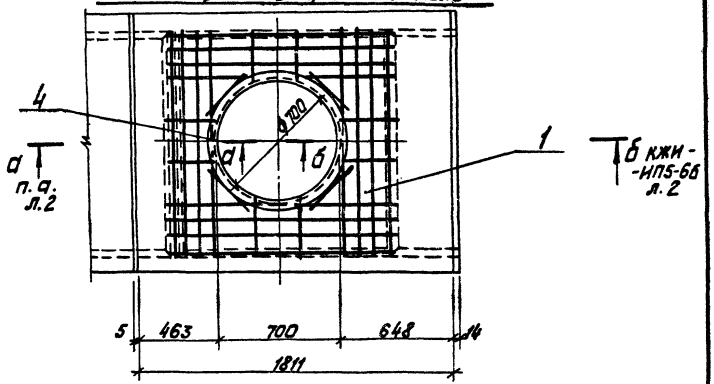

Основную опалубку и армирование плиты см. серию ИИ 24-2/70 для плиты ИП5-6.

Изм.	Лист	№ докум.	Подп.	Дата	ТП 903-2-12 КЖИ-ИП5-66	
Гл. инж. пр.		Думан			Плита покрытия ИП5-66	Лит. Р / Масса / Масштаб
Нач. отд.		Каретов				Лист 1 / Листов 2
Гл. конст.		Андриевская				Госстрой Латв.ССР ЛАТГИПРОПРОМ г. Рига
Рук. гр.		Шульгина				
Инж.		Литвинова				
Н. контр.		Андриевская				
Пров.		Шульгина				

Копировал: Тук 16298-06 10 Формат 12

а — а

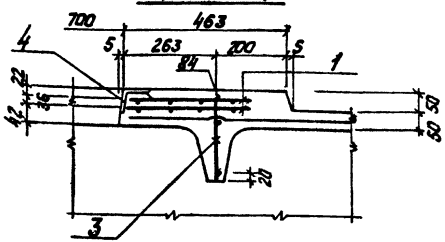

б — б

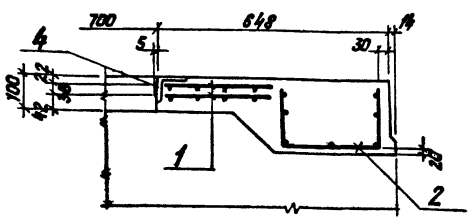

Формат	Зона	Поз.	Обозначение	Наименование	Кол.	Примеч.
				ИП5-6б		
			Дополнительные сборочные единицы и детали			
		1	ИИ24-5/70	Сетка армат. С20	4	
		2	ТП 903-2-12 КЖН-С9 ал. II ч. 2	—"— "— С9	1	
		3	ИИ 24-5/70	Каркас армат. КР17	3	
		4	ТП 903-2-12 ал. II ч. 2 КЖИ-МН23	Закладн. дет. МН23	2	
		84	ИИ24-5/70	Отдельные стержни	3	
			Дополнительные материалы			
				Бет. М 400	0,21	м³

Выборка дополнительной стали на один элемент, кг

Марка эл-та	Арматурные изделия					Закладные детали					Всего
	Арматурная сталь ГОСТ 5781-75				ГОСТ 6727-53	Профильн. сталь		Армат. сталь ГОСТ 5781-75		Итого	
	Класс А III			Итого	КЛВ I			Класс А III			
	8	10	—		4	L75x5	—	8	—		
ИП5-6б	4,9	60,4	—	65,3	2,8	25,6	—	2,4	—	28,0	96,1

Изм.	Лист	№ докум.	Подп.	Дата
Гл. инж. пр.		Думан		
Нач. отд.		Калетов		
Гл. констр.		Андриевская		
Рук. гр.		Шульгина		
Инж.		Литвинова		
Н. контр.		Андриевская		
Пров.		Шульгина		

ТП 903-2-12 КЖН-ИП5-6б

Плита покрытия ИП5-6б

Лит.	Масса	Масштаб
Р		

Лист 2 Листов 2

Госстрой Латв. ССР ЛАТГИПРОПРОМ г. Рига

Копировал: Тук

16298-06 11

Формат 12г

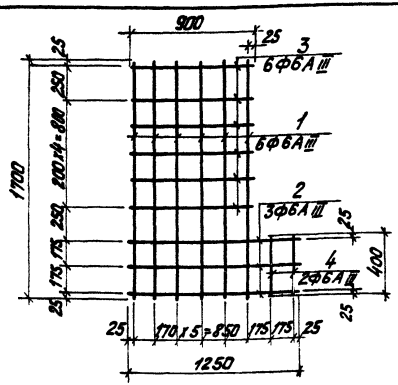

Технические условия на изготовление сетки см. лист КЖИ-ТТ, раздел I.

Фор. поз.	Зона	Поз.	Обозначение	Наименование	Кол.	Примеч.
		1	ГОСТ 5781-75	Сталь арматурная ф6AIII ℓ=1700	6	2,3кг
		2	ГОСТ 5781-75	—"— ф6AIII ℓ=1250	3	0,84кг
		3	—"—	—"— ф6AIII ℓ=900	6	1,2кг
		4	—"—	—"— ф6AIII ℓ=400	2	0,18кг
				Итого:		4,52кг

Изм.	Лист	№ докум.	Подп.	Дата
Гл. инж. пр.		Д.уман		
Нач. отд.		Калетов		
Гл. констр.		Андриевская		
Рук. гр.		Шульгина		
Инж.		Литвинова		
Н. контр.		Андриевская		
Пров.		Шульгина		

Т.П. 903-2-12 КЖИ-С1

Арматурная сетка С1.

Лит.	Масса	Масштаб
Р	4,52кг	

Лист 1 | Листов 1

25Г2С

Госстрой Латв. ССР ЛАТГИПРОПРОМ г. Рига

Копировал: Туке

Формат 11б

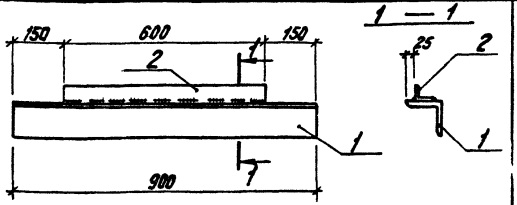

Технические условия на изготовление изделия см. лист КЖИ-ТТ, раздел II.

Фор. поз.	Зона	Поз.	Обозначение	Наименование	Кол.	Примеч.
		1	ГОСТ 8509-72*	Сталь угловая равнополочная L 100×10 ℓ=900	1	13,6кг
		2	ГОСТ 8509-72*	—"— L 50×3 ℓ=600	1	2,3кг
				Итого:		15,9кг

Изм.	Лист	№ докум.	Подп.	Дата
Гл. инж. пр.		Д.уман		
Нач. отд.		Калетов		
Гл. констр.		Андриевская		
Рук. гр.		Шульгина		
Инж.		Литвинова		
Н. контр.		Андриевская		
Пров.		Шульгина		

Т.П. 903-2-12 КЖИ-БС1а

Балка стальная БС1а

Лит.	Масса	Масштаб
Р	15,9кг	

Лист 1 | Листов 1

ВСт3кп2

Госстрой Латв. ССР ЛАТГИПРОПРОМ г. Рига

Копировал: Туке

16298-06 12

Формат 11

Типовой проект 903-2-12 Альбом II часть 2

Инв. № подл. | Подп. и дата

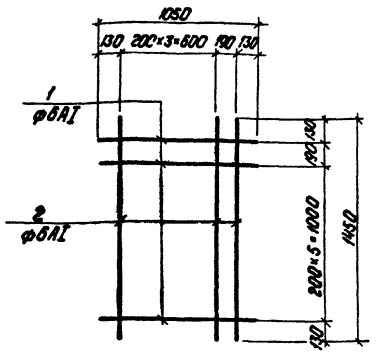

Технические условия на изготовление сетки см. лист КЖИ-ТТ раздел I.

Формат	Зона	Поз.	Обозначение	Наименование	Кол.	Примеч.
		1	ГОСТ 5781-75	Сталь арматурная ф6АI, ℓ=1050	7	1,63 кг
		2	ГОСТ 5781-75	Сталь арматурная ф6АI, ℓ=1450	5	1,60 кг
				Итого:		3,23 кг

Типовой проект

Изм.	Лист	№ докум.	Подп.	Дата
Гл. инж. пр.		Думан		
Нач. отд.		Колетов		
Гл. контр.		Андриевская		
Рук. гр.		Шульгина		
Инж.		Литвинова		
Н. контр.		Андриевская		
Пров.		Шульгина		

ТП 903-2-12 КЖИ С2

Сетка С2

Лит.	Масса	Масштаб
Р	3,23	1:20

Лист 1 Листов 1

В Ст3 пс2

Госстрой Латв. ССР ЛАТГИПРОПРОМ г. Рига

Копировал: Чубанова

Формат 11

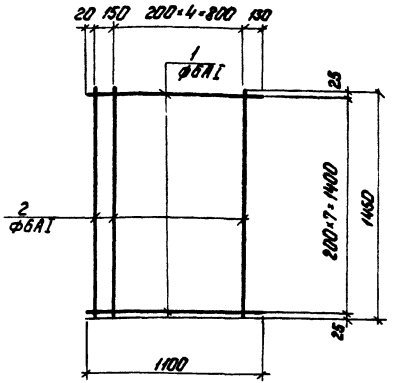

Технические условия на изготовление сетки см. лист КЖИ-ТТ раздел I

Формат	Зона	Поз.	Обозначение	Наименование	Кол.	Примеч.
		1	ГОСТ 5781-75	Сталь арматурн. ф6АI, ℓ=1100	8	1,95 кг
		2	ГОСТ 5781-75	—"— ф6АI, ℓ=1450	6	1,93 кг
				Итого		3,88 кг

Типовой проект 903-2-12 Альбом II часть 2

Изм.	Лист	№ докум.	Подп.	Дата
Гл. инж. пр.		Думан		
Нач. отд.		Колетов		
Гл. контр.		Андриевская		
Рук. гр.		Шульгина		
Инж.		Литвинова		
Н. контр.		Андриевская		
Пров.		Шульгина		

Инв. № подл. Подп. и дата

ТП 903-2-12 КЖИ С3

Сетка С3

Лит.	Масса	Масштаб
Р	3,88	

Лист 1 Листов 1

В Ст3 пс2

Госстрой Латв. ССР ЛАТГИПРОПРОМ г. Рига

Копировал: Чубанова

16298-06 13

Формат 11

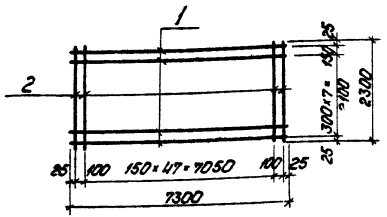

Технические условия на изготовление сетки см. лист КЖИ-ТТ раздел I

Формат	Зона	Поз.	Обозначение	Наименование	Кол.	Примеч.
		1	ГОСТ 5781-75	сталь арматурная ф6АI, ℓ=7300	9	14,6 кг
		2	ГОСТ 5781-75	— " — ф10АIII, ℓ=2300	50	71,0 кг
				Итого:		85,6 кг

Изм.	Лист	№ докум.	Подп.	Дата
Гл. инж. пр.		Думан		
Нач. отд.		Колетов		
Гл. констр.		Андриевская		
Рук. гр.		Шульгина		
Инж.		Литвинова		
Н. контр.		Андриевская		
Пров.		Шульгина		

ТП 903-2-12 КЖИ-С7

Сетка С7

Лит.	Масса	Масштаб
Р	85,6 кг	

Лист 1 Листов 1

АI - ВСт 3 пс 2
АIII - 25Г2С

Госстрой Латв. ССР
ЛАТГИПРОПРОМ
г. Рига

Копировал: Чубанова

Формат 11

Типовой проект 903-2-12 Альбом II часть 2

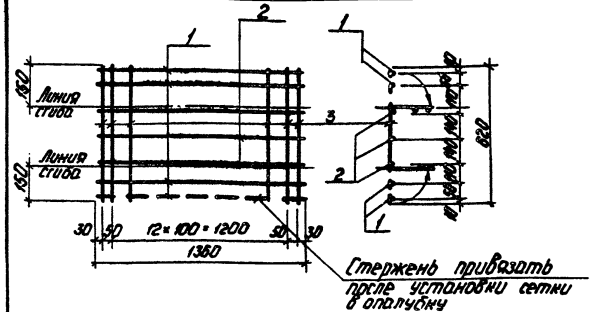

Технические условия на изготовление сетки см. лист КЖИ-ТТ раздел I

Формат	Зона	Поз.	Обозначение	Наименование	Кол.	Примеч.
				С9		
		1	ГОСТ 6727-53*	Проволока арматур. ф4ВI ℓ=1360	4	0,5 кг
		2	ГОСТ 5781-75	Сталь арматурн. ф8АIII ℓ=1360	3	1,6 кг
		3	ГОСТ 6727-53*	Проволока арматурн. ф4ВI ℓ=620	15	0,9 кг
				Итого:		3,0 кг

Изм.	Лист	№ докум.	Подп.	Дата
Гл. инж. пр.		Думан		
Нач. отд.		Колетов		
Гл. констр.		Андриевская		
Рук. гр.		Шульгина		
Инж.		Литвинова		
Н. контр.		Андриевская		
Пров.		Шульгина		

ТП 903-2-12 КЖИ-С9

Сетка С9

Лит.	Масса	Масштаб
Р	3,0 кг	

Лист 1 Листов 1

25Г2С

Госстрой Латв. ССР
ЛАТГИПРОПРОМ
г. Рига

Инв. № подл. | Подп. и дата

Копировал: Чубанова

16298-06 14

Формат 11

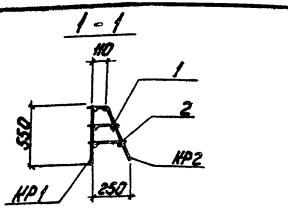

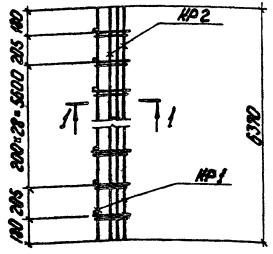

1 Элементы пакета сваривать между собой с помощью электродуговой сварки швами h_w = 4мм электродами типа Э-42.

Изм.	Лист	№ докум.	Подп.	Дата
Гл.инж.пр.		Думан		
Нач.отд.		Карепов		
Гл.констр.		Антроповский		
Рук.гр.		Шульгина		
Инж.		Литвинов		
Н.контр.		Антроповский		
Пров.		Шульгина		

ТП 903-2-12 КЖИ-ПК1

Арматурный пакет ПК1

Лит.	Масса	Масштаб
Р		

Лист / Листов 2

Гостроя Госстроя / Литер. ГПИ

ЛАТГИПРОПРОМ г. Рига

Копировал: Чубанова

Формат А4

Типовой проект 903-2-12 Альбом I часть 2

Позиция	Зона	Обозначение	Наименование	Кол.	Примеч.
			Документация		
		ТП 903-2-12 КЖИ-ПК1 лист 1	Сборочный чертеж		
			Сборочные единицы и детали		
		ТП 903-2-12 Ал.6ч.2 КЖИ-КР1	Каркас КР1	1	22,8 кг
		ТП 903-2-12 Ал.7ч.2 КЖИ-КР2	То же КР2	1	15,9 кг
1		ГОСТ 5781-75	Сталь арматурная ф8АI, ℓ=180	31	2,2 кг
2		ГОСТ 5781-75	То же ф8АI, ℓ=220	31	2,7 кг
			Итого:		43,6 кг

Изм.	Лист	№ докум.	Подп.	Дата
Гл.инж.пр.		Думан		
Нач.отд.		Карепов		
Гл.констр.		Антроповский		
Рук.гр.		Шульгина		
Инж.		Литвинов		
Н.контр.		Антроповский		
Пров.		Шульгина		

ТП 903-2-12 КЖИ-ПК1

Арматурный пакет ПК1

Лит.	Масса	Масштаб
Р	43,6кг	

Лист 2 Листов 2

Гостроя Госстроя / Литер. ГПИ

ВСт3кп2

ЛАТГИПРОПРОМ г. Рига

Копировал: Чубанова

Формат А4

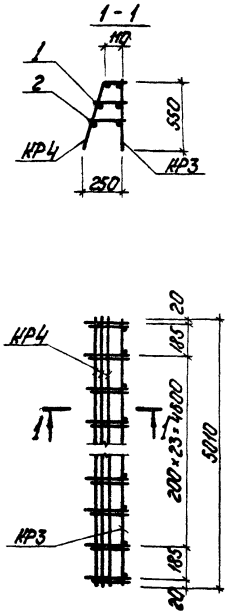

1 Элементы пакета сваривать между собой с помощью электродуговой сварки швами $h_ш$=4мм электродами типа Э-42.

Изм.	Лист	№ докум.	Подп.	Дата
Гл.инж.пр.		Аунан		
Нач.отд.		Колетов		
Гл.констр.		Андреевский		
Рук.гр.		Шульгина		
Инж.		Литвинова		
Н.контр.		Андреевский		
Пров.		Шульгина		

ТП 903-2-12 КЖИ-ПК2

Армотурный пакет ПК2

Лит.	Масса	Масштаб
Р		

Лист 1 Листов 2

Госстрой Латгипропром г. Рига

Копировал: Чубанова

Формат А4

Типовой проект 903-2-12 Альбом II часть 2

Изм.	Лист	№ докум.	Подп.	Дата
Инв.№подл.	Подп. и дата	Взам.инв.№		

Позиция	Обозначение	Наименование	Кол.	Примеч.
		Документация		
	ТП 903-2-12 КЖИ-ПК2 лист1	Сборочный чертеж		
		Сборочные единицы и детали		
	ТП 903-2-12 ал.II ч.2 КЖИ-КР3	Каркас КР3	1	28,6 кг
	ТП 903-2-12 ал.II ч.2 КЖИ-КР4	То же КР4	1	13,0 кг
1	ГОСТ 5781-75	Сталь арматурная ф8 AI l=180	26	1,9 кг
2	ГОСТ 5781-75	То же ф8 AI l=220	26	2,3 кг
		Итого:		45,8 кг

Изм.	Лист	№ докум.	Подп.	Дата
Гл.инж.пр.		Аунан		
Нач.отд.		Колетов		
Гл.констр.		Андреевский		
Рук.гр.		Шульгина		
Инж.		Литвинова		
Н.контр.		Андреевский		
Пров.		Шульгина		

ТП 903-2-12 КЖИ-ПК2

Армотурный пакет ПК2

Вст3кп2

Лит.	Масса	Масштаб
Р	45,8кг	

Лист 2 Листов 2

Госстрой Латгипропром г. Рига

Копировал: Чубанова

16298-06 16

Формат А4

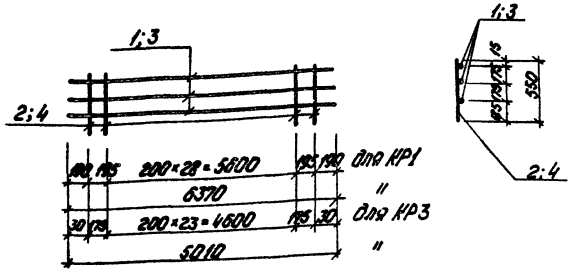

Технические условия на изготовление каркасов см. лист КЖИ-ТТ раздел I

Формат	Зона	Поз.	Обозначение	Наименование	Кол.	Примеч.
				КР1		
		1	ГОСТ 5781-75	сталь арматурная ф8АI ℓ=6370	3	7,6 кг
		2	ГОСТ 5781-75	" ф12АIII ℓ=550	31	15,2 кг
				Итого:		22,8 кг
				КР3		
		3	ГОСТ 5781-75	сталь арматурная ф8АI ℓ=5010	3	6,0 кг
		4	ГОСТ 5781-75	" ф16АIII ℓ=550	26	22,6 кг
				Итого:		28,6 кг

Изм.	Лист	№ докум.	Подп.	Дата
Гл. инж. пр.		Думан		
Нач. отд.		Калетов		
Гл. констр.		Андриевская		
Рук. гр.		Шульгина		
Инж.		Литвинова		
Н. контр.		Андриевская		
Пров.		Шульгина		

ТП 903-2-12 КЖИ-КР1; КР3

Каркасы КР1; КР3

Лит.	Масса	Масштаб
Р	22,8 кг 28,6 кг	

Лист 1 Листов 1

АI - В Ст3 пс2
АIII - 25Г2С

Госстрой Латв. ССР ЛАТГИПРОПРОМ г. Рига

Копировал: Чубанова

Формат 11

Альбом II, часть 2

Типовой проект 903-2-12

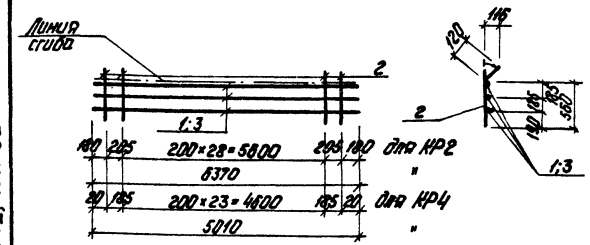

Технические условия на изготовление каркасов см. лист КЖИ-ТТ раздел I

Формат	Зона	Поз.	Обозначение	Наименование	Кол.	Примеч.
				КР2		
		1	ГОСТ 5781-75	сталь арматурная ф8АI ℓ=6370	3	7,6 кг
		2	ГОСТ 5781-75	" ф8АI ℓ=680	31	8,3 кг
				Итого:		15,9 кг
				КР4		
		2	ГОСТ 5781-75	сталь арматурная ф8АI ℓ=680	26	7,0 кг
		3	ГОСТ 5781-75	" ф8АI ℓ=5010	3	6,0 кг
				Итого:		13,0 кг

Изм.	Лист	№ докум.	Подп.	Дата
Гл. инж. пр.		Думан		
Нач. отд.		Калетов		
Гл. констр.		Андриевская		
Рук. гр.		Шульгина		
Инж.		Литвинова		
Н. контр.		Андриевская		
Пров.		Шульгина		

ТП 903-2-12 КЖИ-КР2; КР4

Каркасы КР2; КР4

Лит.	Масса	Масштаб
Р	15,9 кг 13,0 кг	

Лист 1 Листов 1

В Ст3 пс2

Госстрой Латв. ССР ЛАТГИПРОПРОМ г. Рига

Инв. № подл. | Подп. и дата

Копировал: Чубанова

16298-06 17

Формат 11

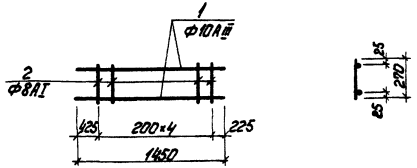

Технические условия на изготовление каркаса см. лист КЖИ-ТТ раздел I.

Позиция	Обозначение	Наименование	Кол.	Примечание
		КР5		
1	ГОСТ 5781-75	Сталь арматурная ф10АIII L=1450	2	1,8 кг
2	ГОСТ 5781-75	То же ф8АI L=270	5	0,5 кг
		Итого		2,3 кг

ГИП Шагина	ТП 903-2-12	КЖИ - КР5	
Нач.отд. Калетров	Каркас КР5	Лит.	Масса	Масштаб
Гл.констр. Антропенко		Р	2,3 кг	
Рук.гр. Шумилина		Лист 1	Листов 1
Пров. Литвинова		Госстрой СССР	ЦИТП Госстроя СССР
Н.контр. Антропенко	АI - Вст3пс2	ЛАТГИПРОПРОМ г. Рига	
Пров. Шумилина	АIII - 25Г2С		

Копировал: Чубанова

Формат 11

Типовой проект 903-2-12 Альбом III часть 2

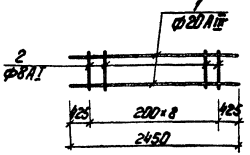

Технические условия на изготовление каркаса см. лист КЖИ-ТТ раздел I.

Позиция	Обозначение	Наименование	Кол.	Примеч.
		КР6		
1	ГОСТ 5781-75	Сталь арматурная ф20АIII L=2450	2	12,10 кг
2	ГОСТ 5781-75	То же ф8АI L=270	9	0,9 кг
		Итого		13,0 кг

ГИП Шагина	ТП 903-2-12	КЖИ - КР6	
Нач.отд. Калетров	Каркас КР6	Лит.	Масса	Масштаб
Гл.констр. Антропенко		Р	13,0 кг	
Рук.гр. Шумилина		Лист 1	Листов 1
Пров. Литвинова		Госстрой СССР	ЦИТП Госстроя СССР
Н.контр. Антропенко	АI - Вст3пс2	ЛАТГИПРОПРОМ г. Рига	
Пров. Шумилина	АIII - 25Г2С		

Копировал: Чубанова

Формат 11

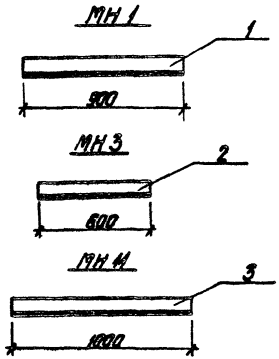

Технические требования по изготовлению изделия см. лист КЖИ-ТТ

Формат	Зона	Поз.	Обозначение	Наименование	Кол.	Примеч.
				МН 1		
		1	ГОСТ 8510-72	Сталь углов. неравнопол. L 100×63×6; l=900	1	6,78 кг
				МН 3		
		2	ГОСТ 8509-72*	Сталь углов. равнополочн. L 100×6,5 l=600	1	6,06 кг
				МН 11		
		3	ГОСТ 8509-72*	Сталь угл. равнополочн. L 63×6 l=1000	1	5,72 кг

Изм.	Лист	№ докум.	Подп.	Дата
Гл.инж.пр.		Думан		
Нач.отд.		Калетов		
Гл.констр.		Андриевская		
Рук.гр.		Шульгина		
Инж.		Литвинова		
Н.контр.		Андриевская		
Пров.		Шульгина		

ТП 903-2-12 КЖИ-МН1, МН3, МН11

Закладная деталь МН1, МН3, МН11

Лит.	Масса	Масштаб
	6,78 6,06 13,15	1:20

Лист 1 Листов 1

ВСт 3 кп 2

Госстрой Латв. ССР ЛАТГИПРОПРОМ г. Рига

Копир. В. Дугаев

Формат 11 В

Типовой проект 903-2-12 Альбом II часть 2

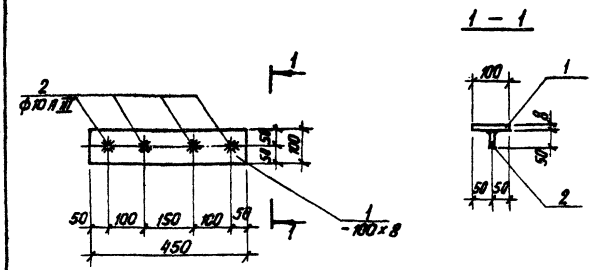

Технические условия на изготовление закладной детали см. лист КЖИ-ТТ раздел II

Формат	Зона	Поз.	Обозначение	Наименование	Кол.	Примеч.
				МН 2		
		1	ГОСТ 103-76	Сталь полосовая -100×8 l=450	1	2,83 кг
		2	ГОСТ 5781-75	Сталь арматурн. ф10 А III l=50	4	0,03 кг
				Итого		2,86 кг

Изм.	Лист	№ докум.	Подп.	Дата
Гл.инж.пр.		Думан		
Нач.отд.		Калетов		
Гл.констр.		Андриевская		
Рук.гр.		Шульгина		
Инж.		Литвинова		
Н.контр.		Андриевская		
Пров.		Шульгина		

ТП 903-2-12 КЖИ-МН2

Закладная деталь МН2

Лит.	Масса	Масштаб
Р	2,86 кг	1:20

Лист 1 Листов 1

Прокат ВСт 3 кп 2 арм. - 25 Г 2С

Госстрой Латв. ССР ЛАТГИПРОПРОМ г. Рига

Инв. № подл. Подп. и дата

Копир. В. Дугаев 16298-06 19 Формат 11 В

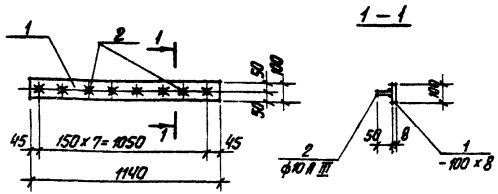

Технические условия на изготовление закладной детали см. лист КЖИ-ТТ раздел II

Формат	Зона	Поз.	Обозначение	Наименование	Кол.	Примеч.
				МН4		
		1	ГОСТ 103-76	Сталь полосовая – 100×8 ℓ=1140	1	7.16 кг
		2	ГОСТ 5781-75	Сталь арматурн. ф10А III ℓ=50	8	0,03 кг
				Итого		7.19 кг

Изм.	Лист	№ докум.	Подп.	Дата
Гл.инж.пр.		Думан		
Нач.отд.		Колетов		
Гл.констр.		Андриевская		
Рук.гр.		Шульгина		
Инж.		Литвинова		
Н.контр.		Андриевская		
Пров.		Шульгина		

ТП 903-2-12 КЖИ-МН4

Закладная деталь МН 4

Лит.	Масса	Масштаб
Р	7.19	1:20

Лист 1 Листов 1

Прокат ВСт3 КП2 арт. 25Г2С

Госстрой Латв. ССР ЛАТГИПРОПРОМ г. Рига

Копир. В. Оуг

Формат 11В

Типовой проект 903-2-12 Альбом II часть 2

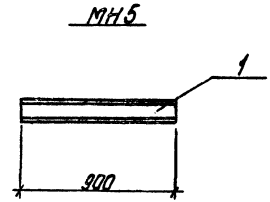

Технические требования по изготовлению изделия см. лист КЖИ-ТТ, раздел II.

Формат	Зона	Поз.	Обозначение	Наименование	Кол.	Примеч.
				МН5		
		1	ГОСТ 8240-72	Швеллер Е 10; ℓ=900	1	7,73 кг

Изм.	Лист	№ докум.	Подп.	Дата
Гл.инж.пр.		Думан		
Нач.отд.		Колетов		
Гл.констр.		Андриевская		
Рук.гр.		Шульгина		
Инж.		Литвинова		
Н.контр.		Андриевская		
Пров.		Шульгина		

ТП 903-2-12 КЖИ-МН5

Закладная деталь МН 5

Лит.	Масса	Масштаб
Р	7.73	1:10

Лист 1 Листов 1

ВСт3 КП2

Госстрой Латв. ССР ЛАТГИПРОПРОМ г. Рига

Инв. № подл. | Подп. и дата

Копир. В. Оуг – 16298-06 20

Формат 11В

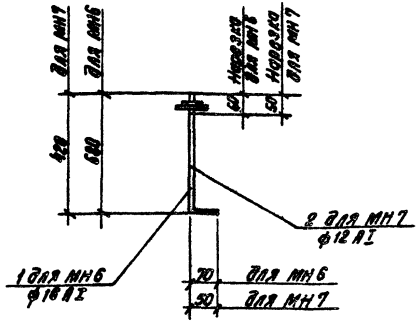

Технические требования по изготовлению изделия см. лист КЖИ-ТТ, раздел II

Формат	Зона	Поз.	Обозначение	Наименование	Кол.	Примеч.
				МН6		
		1	ГОСТ 5781-75	Сталь арматурная ф16 АI, l=750	1	1.2 кг
				МН7		
		2	ГОСТ 5781-75	Сталь арматурная ф12 АI, l=470	1	0.4 кг

Изм.	Лист	№ докум.	Подп.	Дата
Гл.инж.пр.		Думан		
Нач.отд.		Калетов		
Гл.констр.		Андриевская		
Рук.гр.		Шульгина		
Инж.		Литвинова		
Н.контр.		Андриевская		
Пров.		Шульгина		

ТП 903-2-12 КЖИ-МН6, МН7

Закладная деталь МН6, МН7

Лит.	Масса	Масштаб
Р	1.2 кг 0.4 кг	1:20

Лист 1 Листов 1

ВСт3 пс 2

Госстрой Латв. ССР ЛАТГИПРОПРОМ г. Рига

Копир. В.Гурей- Формат 11В

Типовой проект 903-2-12 Альбом II часть 2

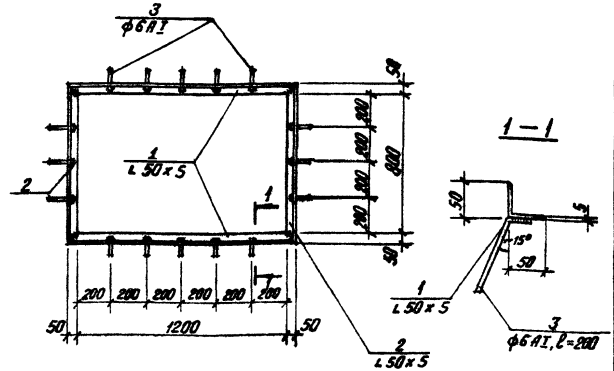

Технические условия на изготовление закладной детали см. лист КЖИ-ТТ, раздел II

Формат	Зона	Поз.	Обозначение	Наименование	Кол.	Примеч.
				МН8		
		1	ГОСТ 8509-72*	Сталь углов. равнопол. L 50x5; l=1300	2	9.6 кг
		2	ГОСТ 8509-72*	—"— L 50x5; l=900	2	6.8 кг
		3	ГОСТ 5781-75	Сталь арматурная ф8 АI	16	0.71 кг
				Итого		17.11 кг

Изм.	Лист	№ докум.	Подп.	Дата
Гл.инж.пр.		Думан		
Нач.отд.		Калетов		
Гл.констр.		Андриевская		
Рук.гр.		Шульгина		
Инж.		Литвинова		
Н.контр.		Андриевская		
Пров.		Шульгина		

ТП 903-2-12 КЖИ-МН8

Закладная деталь МН8

Лит.	Масса	Масштаб
Р	17.11 кг	М1:20

Лист 1 Листов 1

Прокат ВСт3 кп 2 арм. ВСт.3 пс 2

Госстрой Латв. ССР ЛАТГИПРОПРОМ г. Рига

Инв. № подл. Подп. и дата

Копир. В.Гурей- 16298-06 21 Формат 11В

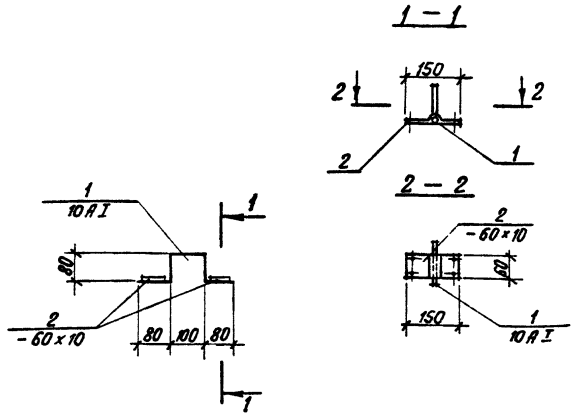

Технические требования по изготовлению изделия см. лист КЖИ-ТТ, раздел II

Формат	Зона	Поз.	Обозначение	Наименование	Кол.	Примеч.
				МН 9		
		1	ГОСТ 5781-75	Сталь арматурн. ф10АI, ℓ=420	1	0,3 кг
		2	ГОСТ 103-76	Сталь полосовая – 60×10, ℓ=150	2	1,4 кг
				Итого:		1,7 кг

Изм.	Лист	№ докум.	Подп.	Дата
Гл. инж. пр.		Думан		
Нач. отд.		Калетов		
Гл. констр.		Андриевская		
Рук. гр.		Шульгина		
Инж.		Литвинова		
Н. контр.		Андриевская		
Пров.		Шульгина		

ТП 903-2-12 КЖИ-МН 9

Закладная деталь МН 9

Лит.	Масса	Масштаб
Р	1,7 кг	
Лист 1	Листов 1	

Прокат ВСт3кп2 орм. ВСт3пс2

Госстрой Латв. ССР ЛАТГИПРОПРОМ г. Рига

Копир. В. Суслина Формат 11В

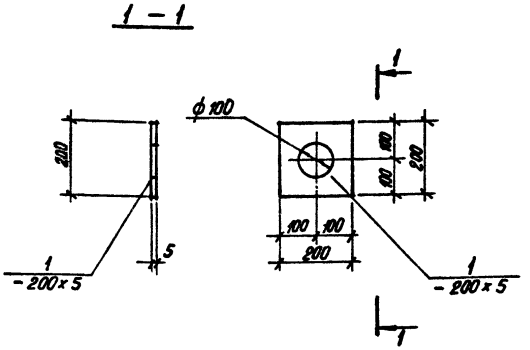

Технические требования по изготовлению изделия см. лист КЖИ-ТТ, раздел II.

Формат	Зона	Поз.	Обозначение	Наименование	Кол.	Примеч.
				МН 10		
		1	ГОСТ 103-76	Сталь полосовая –200×5, ℓ=200	1	1,57 кг

Изм.	Лист	№ докум.	Подп.	Дата
Гл. инж. пр.		Думан		
Нач. отд.		Калетов		
Гл. констр.		Андриевская		
Рук. гр.		Шульгина		
Инж.		Литвинова		
Н. контр.		Андриевская		
Пров.		Шульгина		

ТП 903-2-12 КЖИ-МН 10

Закладная деталь МН 10

Лит.	Масса	Масштаб
Р	1,57 кг	1:10
Лист 1	Листов 1	

ВСт3кп2

Госстрой Латв. ССР ЛАТГИПРОПРОМ г. Рига

Инв. № подл. | Подп. и дата

Копир. В. Суслина 16298-06 22 Формат 11В

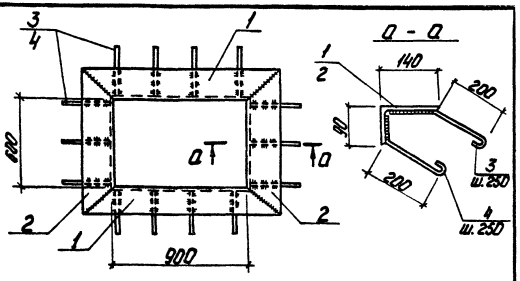

Формат	Зона	Поз.	Обозначение	Наименование	Кол.	Примеч.
				МН 12		
		1	ГОСТ 8510-72	Сталь угловая неравнополочная ∟140×90×8 ρ=1180	2	33,3
		2	ГОСТ 8510-72	Сталь угловая неравнополочная ∟140×90×8 ρ=880	2	24,8
		3	ГОСТ 5781-75	Сталь арматурн. Ф10 А I ρ=390	14	3,3
		4	ГОСТ 5781-75	Сталь арматурн. Ф10 А I ρ=340	14	2,9
				Итого		64,3 кг

Технические условия на изготовление закладной детали см. лист КЖИ-ТТ раздел II

Изм.	Лист	№ докум.	Подп.	Дата
Гл. инж. пр.		Думан		
Нач. отд.		Калетов		
Гл. конст.		Андриевская		
Рук. гр.		Шульгина		
Инж.		Литвинова		
Н. контр.		Андриевская		
Пров.		Шульгина		

ТП 903-2-12 КЖИ-МН12

Закладная деталь МН12

Лит.	Масса	Масштаб
Р	64,3 кг	

Лист 1 Листов 1

Прокат ВСт3 КП2
арм. ВСт.3 ПС2

Госстрой Латв. ССР
ЛАТГИПРОПРОМ
г. Рига

Копировал: Чубанова

Формат 11В

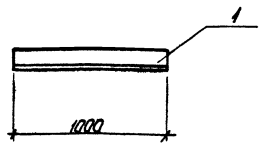

1 Технические требования по изготовлению изделия см. лист КЖИ-ТТ раздел II

Формат	Зона	Поз.	Обозначение	Наименование	Кол.	Примеч.
				МН 13		
		1	ГОСТ 8510-72	Сталь угловая неравнополочная ∟110×70×8 ρ=1000	1	10,9 кг

Типовой проект 903-2-12 Альбом II часть 2

Изм.	Лист	№ докум.	Подп.	Дата
Гл. инж. пр.		Думан		
Нач. отд.		Калетов		
Гл. конст.		Андриевская		
Рук. гр.		Шульгина		
Инж.		Литвинова		
Н. контр.		Андриевская		
Пров.		Шульгина		

ТП 903-2-12 КЖИ - МН13

Закладная деталь МН13

Лит.	Масса	Масштаб
Р	10,9 кг	

Лист 1 Листов 1

ВСт3 КП2

Госстрой Латв. ССР
ЛАТГИПРОПРОМ
г. Рига

Инв. № подл. | Подп. и дата

Копировал: Чубанова

16298-06 23

Формат 11В

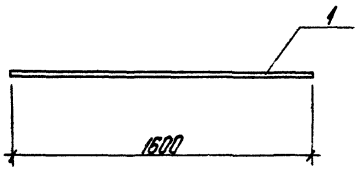

Позиция	Кол.	Обозначение	Наименование	Кол.	Примеч.
			МН 14		
	1	ГОСТ 5781-75	сталь арматурная Ф16 АI L=1600	1	2,53 кг

ТП 903-2-12 КЖИ-МН14

Изм.	Лист	№ докум.	Подп.	Дата
Гл.инж.пр.		Аумана		
Нач.отд.		Капетров		
Гл.констр.		Андреевич		
Рук.гр.		Шульгина		
Инж.		Литвинова		
Н.контр.		Андреевич		
Пров.		Шульгина		

Заклодное изделие МН 14

Лит.	Масса	Масштаб
Р	2,53 кг	

Лист 1 Листов 1

Вст3 пс2

Госстрой Латв. ССР ЛАТГИПРОПРОМ г. Рига

Копировал: Чубанова

Формат А1В

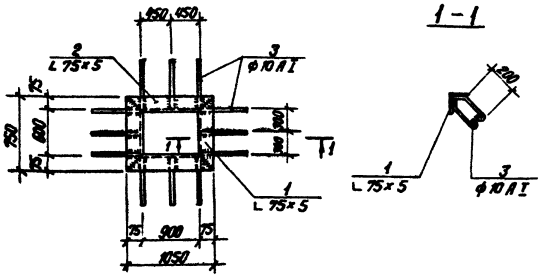

Технические условия на изготовление закладной детали см. лист КЖИ-ТТ раздел II

Формат	Зона	Поз.	Обозначение	Наименование	Кол.	Примеч.
				МН 15		
		1	ГОСТ 8509-72*	Сталь угловая равнополочная L 75×5	2	8,7 кг
		2	ГОСТ 8509-72*	—"— L 75×5	2	12,1 кг
		3	ГОСТ 5781-75	Сталь арматурная ф10АI, ℓ=700	12	5,2 кг
				Итого		26,0 кг

Изм.	Лист	№ докум.	Подп.	Дата
Гл.инж.пр.		Думан		
Нач.отд.		Калетов		
Гл.конст.		Андриевская		
Рук.гр.		Шульгина		
Инж.		Литвинова		
Н.контр.		Андриевская		
Пров.		Шульгина		

ТП 903-2-12 КЖИ-МН15

Закладная деталь МН 15

Лит.	Масса	Масштаб
Р	26,0	1:50

Лист 1 Листов 1

Прокат ВСт3 кп 2 арм. ВСт3 пс 2

Госстрой Латв. ССР ЛАТГИПРОПРОМ г.Рига

Копир. В.Гуч-

Формат 11В

Типовой проект 903-2-12 Альбом II часть 2

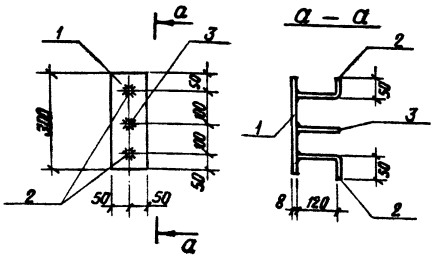

Формат	Зона	Поз.	Обозначение	Наименование	Кол.	Прим.
				МН 16		
		1	ГОСТ 103-76	Сталь полосовая -100×8 ℓ=300	1	1,9 кг
		2	ГОСТ 5781-75	Сталь арматурн. ф8АIII ℓ=170	2	0,13 кг
		3	ГОСТ 5781-75	Сталь арматурн. ф8АIII ℓ=120	1	0,05 кг
				Итого		2,08 кг

Технические условия на изготовление закладной детали см. лист КЖИ-ТТ, раздел II

Изм.	Лист	№ докум.	Подп.	Дата
Гл.инж.пр.		Думан		
Нач.отд.		Калетов		
Гл.конст.		Андриевская		
Рук.гр.		Шульгина		
Инж.		Литвинова		
Н.контр.		Андриевская		
Пров.		Шульгина		

Подп. и дата

Инв. № подл.

ТП 903-2-12 КЖИ-МН16

Закладная деталь МН16

Лит.	Масса	Масштаб
Р	2,08 кг	

Лист 1 Листов 1

Прокат ВСт3 кп 2 арм. 25Т2С

Госстрой Латв. ССР ЛАТГИПРОПРОМ г.Рига

Копир. В.Гуч- 16298-06 25 Формат 11В

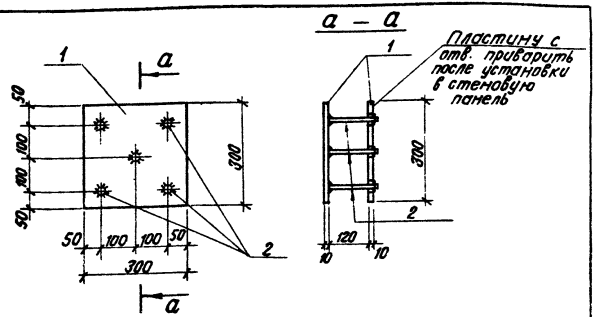

Формат	Зона	Поз.	Обозначение	Наименование	Кол.	Прим.
				МН 17		
		1	ГОСТ 19903-74	Сталь толстолистов. -300×10 ℓ=300	2	20,1
		2	ГОСТ 5781-75	Сталь арматурн. ф 10 А III ℓ=140	5	0,43
				Итого		20,53

Технические условия на изготовление закладной детали см. лист КЖИ-ТТ раздел II

Изм.	Лист	№ докум.	Подп.	Дата
Гл.инж.пр.		Думан		
Нач.отд.		Калетов		
Гл.констр.		Андриевская		
Рук.гр.		Шульгина		
Инж.		Литвинова		
Н.контр.		Андриевская		
Пров.		Шульгина		

ТП 903-2-12 КЖИ-МН 17

Закладная деталь МН 17

Лит.	Масса	Масштаб
Р	20,53кг	

Лист 1 Листов 1

Прокат ВСт3 кп2 арм. 25Г2С

Госстрой Латв. ССР ЛАТГИПРОПРОМ г. Рига

Копир. В.Бугай- Формат 11 В

Типовой проект 903-2-12 Альбом II часть 2

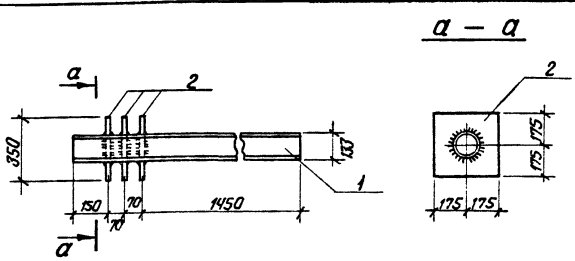

Формат	Зона	Поз.	Обозначение	Наименование	Кол.	Прим.
				МН 18		
		1	ГОСТ 10704-76	Труба 133×3; ℓ=1740	1	16,7
		2	ГОСТ 19903-74	Сталь листовая -350×10 ℓ=350	3	28,8
				Итого		45,5кг

Технические условия на изготовление закладной детали см. лист КЖИ-ТТ раздел II.

Изм.	Лист	№ докум.	Подп.	Дата
Гл.инж.пр.		Думан		
Нач.отд.		Калетов		
Гл.констр.		Андриевская		
Рук.гр.		Шульгина		
Инж.		Литвинова		
Н.контр.		Андриевская		
Пров.		Шульгина		

ТП 903-2-12 КЖИ-МН 18

Закладная деталь МН 18

Лит.	Масса	Масштаб
Р	45,5кг	

Лист 1 Листов 1

ВСт3 кп2

Госстрой Латв. ССР ЛАТГИПРОПРОМ г. Рига

Инв.№ подл. Подп. и дата

Копир. В.Бугай- 16298-06 26 Формат 11 В

Типовой проект 903-2-12 Альбом II часть 2

Альбом II часть 2

Типовой проект 903-2-12

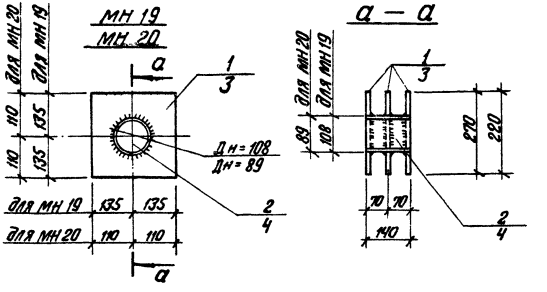

Формат	Зона	Поз.	Обозначение	Наименование	Кол.	Примеч.
				МН 19		
		1	ГОСТ 19903-74	Сталь листовая -270×10 $l=270$	3	17,1 кг
		2	ГОСТ 10704-76	Труба ф108×3; $l=140$	1	1,1 кг
				Итого:		18,2 кг
				МН 20		
		3	ГОСТ 19903-74	Сталь листовая 220×10 $l=220$	3	11,4 кг
		4	ГОСТ 10704-76	Труба ф89×2,5; $l=140$	1	0,7 кг
				Итого:		12,1 кг

Технические условия на изготовление закладной детали см. лист КЖИ-ТТ, раздел II.

Изм.	Лист	№ докум.	Подп.	Дата
Гл.инж.пр.		Думан		
Нач.отд.		Калетов		
Гл.констр.		Андриевская		
Рук. гр.		Шульгина		
Инж.		Литвинова		
Н.контр.		Андриевская		
Пров.		Шульгина		

ТП 903-2-12 КЖИ-МН19, МН20

Закладные детали МН19, МН20

Лист	Масса	Масштаб
Р	18,2 кг 12,1 кг	

Лист 1 Листов 1

ВСт3 кп2

Госстрой Латв. ССР ЛАТГИПРОПРОМ г. Рига

Копир. В. Бунг-

Формат 11В

Альбом II часть 2

Типовой проект 903-2-12

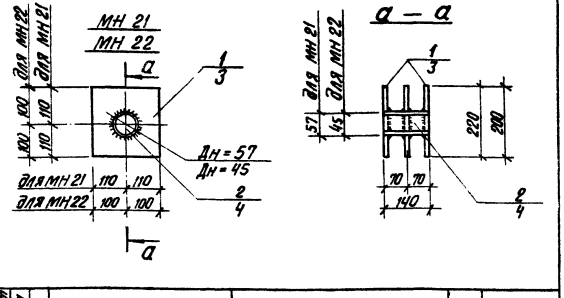

Формат	Зона	Поз.	Обозначение	Наименование	Кол.	Примеч.
				МН 21		
		1	ГОСТ 19903-74	Сталь листовая 220×10 $l=220$	3	11,4 кг
		2	ГОСТ 10704-76	Труба ф57×1,6; $l=140$	1	0,3 кг
				Итого:		11,7 кг
				МН 22		
		3	ГОСТ 19903-74	Сталь листовая 200×10 $l=200$	3	9,3 кг
		4	ГОСТ 10704-76	Труба ф45×1,4; $l=140$	1	0,2 кг
				Итого:		9,5 кг

Технические условия на изготовление закладной детали см. лист КЖИ-ТТ раздел II.

Изм.	Лист	№ докум.	Подп.	Дата
Гл.инж.пр.		Думан		
Нач.отд.		Калетов		
Гл.констр.		Андриевская		
Рук. гр.		Шульгина		
Инж.		Литвинова		
Н.контр.		Андриевская		
Пров.		Шульгина		

ТП 903-2-12 КЖИ-МН21, МН22

Закладные детали МН21, МН22

Лит.	Масса	Масштаб
Р	11,7 кг 9,5 кг	

Лист 1 Листов 1

ВСт3 кп2

Госстрой Латв. ССР ЛАТГИПРОПРОМ г. Рига

Инв. № подл. Подп. и дата

Копир. В. Бунг- 16298-06 27

Формат 11В

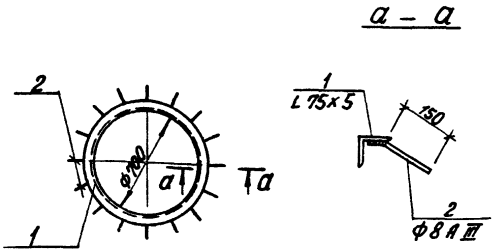

Формат	Зона	Поз.	Обозначение	Наименование	Кол.	Примечание
				МН 23		
		1	ГОСТ 8509-72*	Сталь угловая равнополочн. L 75х5; ℓ=2200	1	12,8 кг
		2	ГОСТ 5781-75	Сталь арматурная ф8 А III, ℓ=200	16	1,2 кг
				Итого:		14,0 кг

Технические условия на изготовление закладной детали см. лист КЖИ-ТТ раздел II.

Изм.	Лист	№ докум.	Подп.	Дата	ТП 903-2-12 КЖИ-МН 23			
Гл.инж.пр.		Думан			Закладная деталь МН 23	Лит.	Масса	Масштаб
Нач.отд.		Колетов				Р	14,0 кг	
Гл.констр.		Андриевская				Лист 1	Листов 1	
Рук. гр.		Шульгина			Прокат Вст3 кп 2 арм. 25 Г 2С	Госстрой Латв. ССР ЛАТГИПРОПРОМ г. Рига		
Инж.		Литвинова						
Н.контр.		Андриевская						
Пров.		Шульгина						

Копир. В. Бурч. Формат 11В

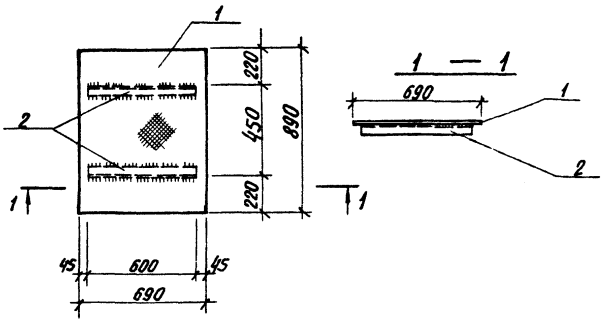

Технические условия на изготовление изделия см. лист КЖИ-ТТ, раздел II.

Формат	Зона	Поз.	Обозначение	Наименование	Кол.	Примечание
		1	ГОСТ 8568-77	Сталь рифленая δ=5мм; S=0,61м²	1	25,8 кг
		2	ГОСТ 8509-72*	Сталь угловая равнополочная L 45х4 ℓ=600	2	3,3 кг
				Итого:		29,1 кг

Изм.	Лист	№ докум.	Подп.	Дата	ТП 903-2-12 КЖИ-МН 24			
Гл.инж.пр.		Думан			Закладное изделие МН 24	Лит.	Масса	Масштаб
Нач.отд.		Колетов				Р	29,1 кг	
Гл.констр.		Андриевская				Лист 1	Листов 1	
Рук. гр.		Шульгина			Вст3 кп 2	Госстрой Латв. ССР ЛАТГИПРОПРОМ г. Рига		
Инж.		Литвинова						
Н.контр.		Андриевская						
Пров.		Шульгина						

Инв.№ подл. | Подп. и дата

Копир. В. Бурч. Формат 11Б

Альбом II часть 2

Типовой проект 903-2-12

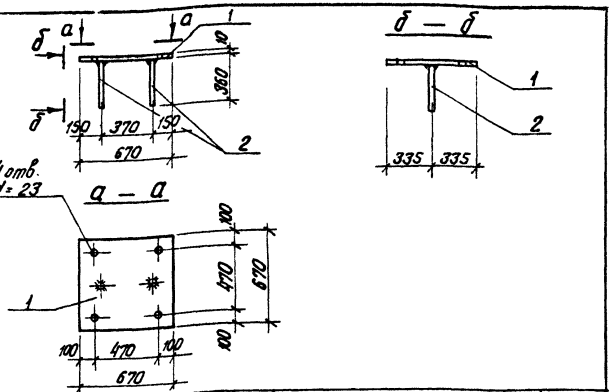

Формат	Зона	Поз.	Обозначение	Наименование	К-во	Примеч.
				МН 30		
		1	ГОСТ 19903-74	Сталь толстолист. δ=10	1	35,4 кг
		2	ГОСТ 5781-75	Армат. сталь ф14 А III, l=360	2	0,88 кг
				Итого:		36,28 кг

Технические условия на изготовление закладной детали см. лист КЖИ-ТТ раздел II

Изм.	Лист	№ докум.	Подп.	Дата
Гл.инж.пр.		Думан		
Нач.отд.		Калетов		
Гл.констр.		Андриевская		
Рук. гр.		Шульгина		
Инж.		Литвинова		
Н.контр.		Андриевская		
Пров.		Шульгина		

ТП 903-2-12 КЖИ-МН25

Закладная деталь МН 25

Лит.	Масса	Масштаб
Р	36,28 кг	

Лист 1 Листов 1

Прокат ВСт3 кп2 арм. 25 Г2С

Госстрой Латв. ССР ЛАТГИПРОПРОМ г. Рига

Инв. № подл. | Подп. и дата

Копир. В. Гурей

Формат 11В

Альбом II часть 2

Типовой проект 903-2-12

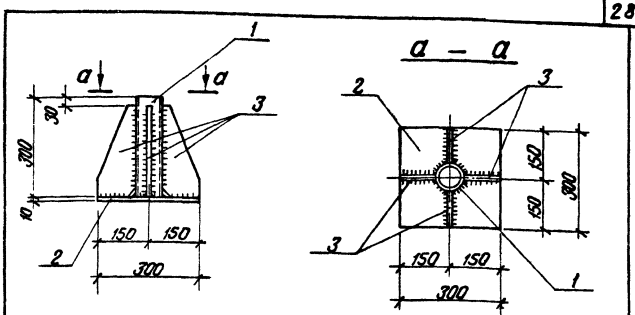

Формат	Зона	Поз.	Обозначение	Наименование	К-во	Примеч.
				МН 31		
		1	ГОСТ 8732-78	Труба ф68×5,0 l=300	1	2,3 кг
		2	ГОСТ 19903-74	Сталь толстолист. δ=10 S=0,09 м²	1	7,0 кг
		3	—"—	—"— δ=10 S=0,03 м²	4	9,2 кг
				Итого:		18,5 кг

Технические условия на изготовление закладной детали см. лист КЖИ-ТТ, раздел II.

Изм.	Лист	№ докум.	Подп.	Дата
Гл.инж.пр.		Думан		
Нач.отд.		Калетов		
Гл.констр.		Андриевская		
Рук. гр.		Шульгина		
Инж.		Литвинова		
Н.контр.		Андриевская		
Пров.		Шульгина		

ТП 903-2-12 КЖИ-МН26

Закладная деталь МН 26

Лит.	Масса	Масштаб
Р	18,5 кг	

Лист 1 Листов 1

ВСт3 кп2

Госстрой Латв. ССР ЛАТГИПРОПРОМ г. Рига

Инв. № подл. | Подп. и дата

Копир. В. Гурей

16298-06 29

Формат 11В

Альбом II часть 2

Типовой проект 903-2-12

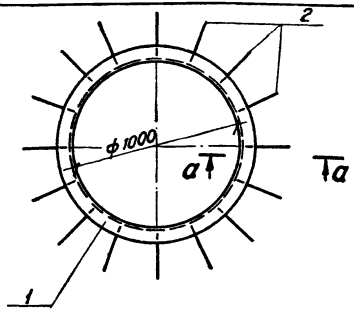

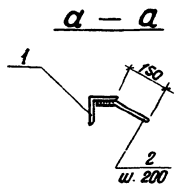

Формат	Зона	Поз.	Обозначение	Наименование	Кол.	Примеч.
				МН 27		
		1	ГОСТ 8509-72*	Сталь угловая равнопол. L75×5; l=3140	1	18,2 кг
		2	ГОСТ 5781-75	Сталь арматурн. ф8 А III; l=200	16	1,2 кг
				Итого:		19,4 кг

Технические условия на изготовление закладной детали см. лист КЖИ-ТТ, раздел II.

Изм.	Лист	№ докум.	Подп.	Дата
Гл. инж. пр.		Думан		
Нач. отд.		Калетов		
Гл. констр.		Андриевская		
Рук. гр.		Шульгина		
Инж.		Литвинова		
Н. контр.		Андриевская		
Пров.		Шульгина		

ТП 903-2-12 КЖИ-МН 27

Закладная деталь МН 27

Лит.	Масса	Масштаб
Р	19,4 кг	1:10 1:20

Лист 1 Листов 1

Прокат ВСт3 кп 2 арм. 25 Г2С

Госстрой Латв. ССР ЛАТГИПРОПРОМ г. Рига

Копир. В. Бугаев Формат 11 В

Альбом II часть 2

Типовой проект 903-2-12

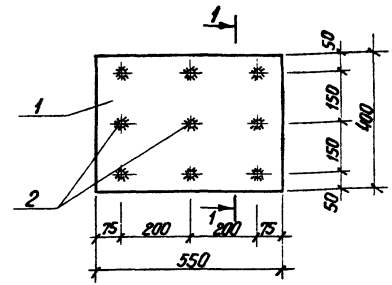

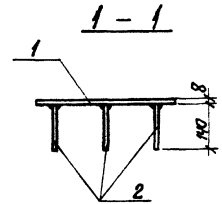

Технические условия на изготовление закладной детали см. лист КЖИ-ТТ, раздел II

Формат	Зона	Поз.	Обозначение	Наименование	Кол.	Примеч.
		1	ГОСТ 103-76	-400×8 l=550	1	13,8 кг
		2	ГОСТ 5781-75	ф8 А III l=140	9	0,5 кг
				Итого:		14,3 кг

Изм.	Лист	№ докум.	Подп.	Дата
Гл. инж. пр.		Думан		
Нач. отд.		Калетов		
Гл. констр.		Андриевская		
Рук. гр.		Шульгина		
Инж.		Литвинова		
Н. контр.		Андриевская		
Пров.		Шульгина		

Подп. и дата

Инв. № подл.

ТП 903-2-12 КЖИ-МН 28

Закладная деталь МН 28

Лит.	Масса	Масштаб
Р	14,3 кг	1:10

Лист 1 Листов 1

Прокат ВСт3 кп 2 арм. 25 Г2С

Госстрой Латв. ССР ЛАТГИПРОПРОМ г. Рига

Копир. В. Бугаев 16298-06 30 Формат 11 В

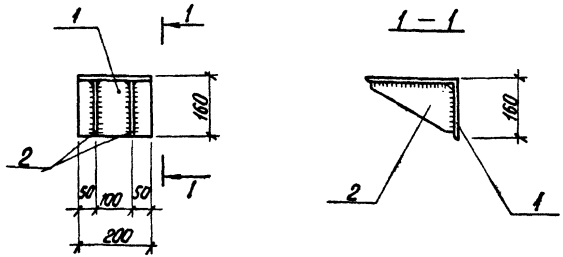

Технические условия на изготовление столика см. лист КЖИ-ТТ раздел II

Формат	Зона	Поз.	Обозначение	Наименование	Кол.	Примечание
				МН 29		
		1	ГОСТ 8510 - 72	Сталь угловая неравнополочн. L 250×160×16	1	10,0 кг
		2	ГОСТ 103 - 76	Сталь полосовая - 140×8, l = 230	2	3,76 кг
				Итого:		13,76 кг

Изм.	Лист	№ докум.	Подп.	Дата
Гл. инж. пр.		Думан		
Нач. отд.		Калетов		
Гл. констр.		Андриевская		
Рук. гр.		Шульгина		
Инж.		Литвинова		
Н. контр.		Андриевская		
Пров.		Шульгина		

ТП 903-2-12 КЖИ-МН 29

Столик МН 29

Лит.	Масса	Масштаб
Р	13,76 кг	1:10

Лист 1 Листов 1

ВСт 3 кп 2

Госстрой Латв. ССР ЛАТГИПРОПРОМ г. Рига

Копир. В. Гурл. Формат 11В

Альбом II часть 2

Типовой проект 903-2-12

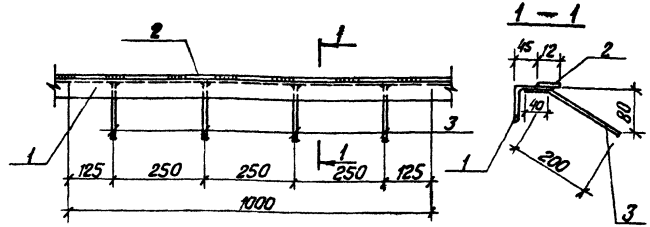

Технические условия на изготовление детали см. лист КЖИ-ТТ раздел II

Формат	Зона	Поз.	Обозначение	Наименование	Кол.	Примечание
		1	ГОСТ 8509 - 72 *	Сталь угловая равнополочн. L 50×5	1п.м	3,77 кг
		2	ГОСТ 103 - 76	Сталь полосовая - 12×6	1п.м	0,6 кг
		3	ГОСТ 5781 - 75	Сталь арматурная ф8 А III, l=240	4	0,38 кг
				Итого:		4,75 кг

Изм.	Лист	№ докум.	Подп.	Дата
Гл. инж. пр.		Думан		
Нач. отд.		Калетов		
Гл. констр.		Андриевская		
Рук. гр.		Шульгина		
Инж.		Литвинова		
Н. контр.		Андриевская		
Пров.		Шульгина		

ТП 903-2-12 КЖИ-МН 30

Закладная деталь МН 30

Лит.	Масса	Масштаб
Р	4,75 кг	

Лист 1 Листов 1

Прокат ВСт 3 кп 2
Армат. 25 Г 2 С

Госстрой Латв. ССР ЛАТГИПРОПРОМ г. Рига

Подп. и дата

Инв. № подл.

Копир. В. Гурл. 16298-06 31 Формат 11В

Типовой проект 903-2-12 Альбом II часть 2

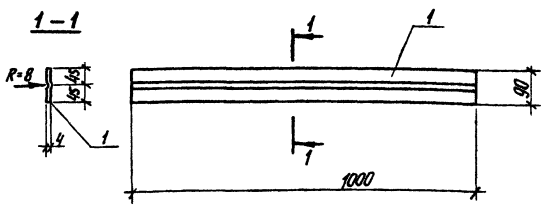

1. Технические требования по изготовлению изделия см. лист КЖИ-ТТ, раздел II

Формат	Зона	Поз.	Обозначение	Наименование	Кол.	Примеч.
				МС1		
		1	ГОСТ 103-76	Сталь полосовая -100×4	1	3.2 кг

Изм.	Лист	№ докум.	Подп.	Дата
Гл.инж.пр.		Думан		
Нач.отд.		Калетов		
Гл.констр.		Андриевская		
Рук.гр.		Шульгина		
Ст.инж.		Литвинова		
Н.контр.		Андриевская		
Пров.		Шульгина		

ТП 903-2-12 КЖИ-МС1

Закладная деталь МС1

Лит.	Масса	Масштаб
Р	3.2 кг	1:10

Лист 1 Листов 1

ВСт3кп2

Госстрой Латв ССР ЛАТГИПРОПРОМ г. Рига

Копир. В. Гуга

Формат 11В

Типовой проект 903-2-12 Альбом II часть 2

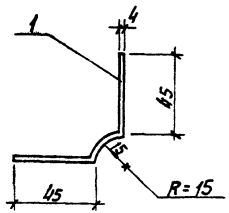

1. Технические требования по изготовлению изделия см. лист КЖИ-ТТ, раздел II.

Формат	Зона	Поз.	Обозначение	Наименование	Кол.	Примеч.
				МС2		
		1	ГОСТ 103-76	Сталь полосовая -115×4 l=1000	1	3.6 кг

Изм.	Лист	№ докум.	Подп.	Дата
Гл.инж.пр.		Думан		
Нач.отд.		Калетов		
Гл.констр.		Андриевская		
Рук.гр.		Шульгина		
Инж.		Литвинова		
Н.контр.		Андриевская		
Пров.		Шульгина		

ТП 903-2-12 КЖИ-МС2

Соединительный элемент МС2

Лит.	Масса	Масштаб
Р	3.6 кг	

Лист 1 Листов 1

ВСт3кп2

Госстрой Латв ССР ЛАТГИПРОПРОМ г. Рига

Инв. № подл. Подп. и дата

Копир. В. Гуга 16298-06 32

Формат 11

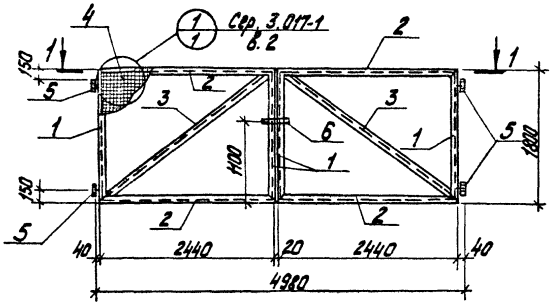

1 — 1

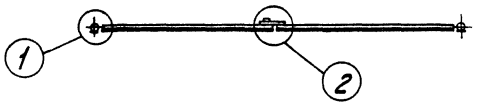

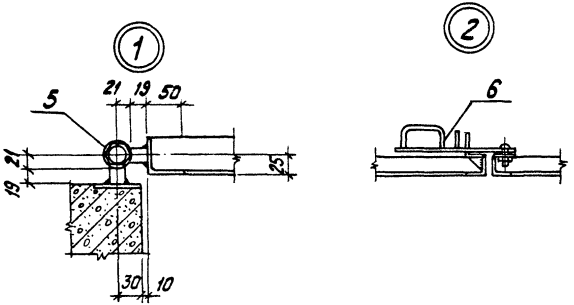

Формат	Зона	Поз.	Обозначение	Наименование	Кол.	Примечание
		1	ГОСТ 8509-72*	Сталь угловая равнополочная L 50х5 ℓ=1800	4	27,2 кг
		2	——— " ———	——— " ——— L 50х5 ℓ=2440	4	36,8 кг
		3	——— " ———	——— " ——— L 50х5 ℓ=3020	2	22,8 кг
		4	ГОСТ 5336-67	Сетка № 50-2,5	8,6 м²	19,4 кг
		5	Сер. 3.017-1 в.3 3.017-1.05.110.100 СБ	Петля	4	8,0 кг
		6	Сер. 3.017-1 в.5 3.017-1.05.110.200 СВ	Защелка	1	2,6 кг
				Итого:		116,8 кг

Указания по изготовлению см. сер. 3.017-1 в.5 лист 3.017-1.05.100.000.ТО.

Изм.	Лист	№ докум.	Подп.	Дата	ТП 903-2-12 КЖИ-В-1			
Гл. инж. пр.		Дымов			Ворота металлические В-1	Лит.	Масса	Масштаб
Нач. отд.		Калетов				Р	116,8 кг	1:50
Гл. констр.		Андриевская				Лист 1	Листов 1	
Рук. гр.		Шульгина				Госстрой Латв. ССР		
Инж.		Литвинов			В Ст 3 кп 2	ЛАТГИПРОПРОМ г. Рига		
Н. контр.		Андриевская						
Пров.		Шульгина						

Копир. Тук

ЦЕНТРАЛЬНЫЙ ИНСТИТУТ ТИПОВОГО ПРОЕКТИРОВАНИЯ
ГОССТРОЯ СССР
Москва, А-445, Смольная ул., 22

Сдано в печать 197 г.
Заказ № 10696 Тираж 512 экз.

gost.e-ecolog.ru