ТИПОВОЙ ПРОЕКТ 903-2-12

УСТАНОВКА МАЗУТОСНАБЖЕНИЯ Q=11 м³/ч, P=25(10) кгс/см² С НАЗЕМНЫМИ МЕТАЛЛИЧЕСКИМИ РЕЗЕРВУАРАМИ 2×1000 м³

АЛЬБОМ I ЧАСТЬ 3

МАЗУТОНАСОСНАЯ. НЕТИПОВЫЕ ИЗДЕЛИЯ АРХИТЕКТУРНО-СТРОИТЕЛЬНОЙ ЧАСТИ.

16298-03
ЦЕНА 0-99

gost.e-ecolog.ru

ТИПОВОЙ ПРОЕКТ 903-2-12

УСТАНОВКА МАЗУТОСНАБЖЕНИЯ Q=11 м³/ч, P=25(10) кгс/см² С НАЗЕМНЫМИ МЕТАЛЛИЧЕСКИМИ РЕЗЕРВУАРАМИ 2×1000 м³

АЛЬБОМ I ЧАСТЬ 3

СОСТАВ ПРОЕКТА

АЛЬБОМ I	ЧАСТЬ 1	Мазутонасосная. Части: тепломеханическая, автоматизация, электротехническая, санитарно-техническая, тепловые сети.
АЛЬБОМ I	ЧАСТЬ 2	Мазутонасосная. Архитектурно-строительная часть.
АЛЬБОМ I	ЧАСТЬ 3	Мазутонасосная. Нетиповые изделия архитектурна-строительная части.
АЛЬБОМ I	ЧАСТЬ 4	Мазутонасосная. Блоки тепломеханического оборудования.
АЛЬБОМ II	ЧАСТЬ 1	Сооружения слива и приема мазута и жидких присадок. Части: тепломеханическая, архитектурно-строительная, автоматизация, электротехническая.
АЛЬБОМ II	ЧАСТЬ 2	Сооружения слива и приема мазута и жидких присадок. Нетиповые изделия архитектурно-строительной части.
АЛЬБОМ III		Резервуарный парк. Части: тепломеханическая, архитектурно-строительная, автоматизация, электротехническая, отопление и вентиляция.
АЛЬБОМ IV		Генеральный план, инженерные сети. Части: тепломеханическая, архитектурно-строительная, автоматизация, электротехническая, водопровод и канализация, тепловые сети.
АЛЬБОМ V	ЧАСТИ 1,2	Задания заводам-изготовителям: на щиты автоматики и КИП, на щиты управления комплектные.
АЛЬБОМ VI		Металлоконструкции вспомогательного оборудования и устройств.
АЛЬБОМ VII	ЧАСТЬ 1	Сметы. Общая часть.
АЛЬБОМ VII	ЧАСТЬ 2	Сметы. Мазутонасосная.
АЛЬБОМ VII	ЧАСТЬ 3	Сметы. Сооружения слива и приема мазута и жидких присадок.
АЛЬБОМ VII	ЧАСТЬ 4	Сметы. Резервуарный парк.
АЛЬБОМ VII	ЧАСТЬ 5	Сметы. Генеральный план, инженерные сети.
АЛЬБОМ VIII	ЧАСТЬ 1	Заказные спецификации. Мазутонасосная.
АЛЬБОМ VIII	ЧАСТЬ 2	Заказные спецификации. Сооружения слива и приема мазута и жидких присадок.
АЛЬБОМ VIII	ЧАСТЬ 3	Заказные спецификации. Резервуарный парк.
АЛЬБОМ VIII	ЧАСТЬ 4	Заказные спецификации. Инженерные сети.
Типовой проект 903-2-10 Альбом VI		Нестандартизированное оборудование. Теплмеханическая часть - вспомогательное оборудование и устройства.

ПРИМЕНЕННЫЕ ТИПОВЫЕ ПРОЕКТЫ

Типовой проект 704-1-66 Альбом I, III	Стальной вертикальный цилиндрический резервуар для нефти и нефтепродуктов емкостью 1000 м³ (распространяет Казахский филиал ЦИТП).
Типовой проект 704-1-103 Альбом I, III	Резервуар стальной горизонтальный для нефтепродуктов емкостью 25 м³ (распространяет Казахский филиал ЦИТП).
Типовой проект 4-18-841 Альбом I, III, IV	Резервуар для воды емкостью 250 м³ железобетонный прямоугольный заглубленный (распространяет Свердловский филиал ЦИТП).
Типовой проект 902-2-157	Нефтеловушки из сборных железобетонных панелей на расход воды 5 л/с (распространяет ЦИТП г. Москва).

Разработан проектным институтом
ЛАТГИПРОПРОМ
Госстрой Латвийской ССР

Главный инженер института В. Фомичонов
Главный инженер проекта А. Думан

Технический проект утвержден Главпромстройпроектом Госстроя СССР протокол №35 от 7-8 июня 1977 г.
Рабочие чертежи введены в действие Латгипропромом Приказ №: 128 от 8 мая 1979 г.

Содержание альбома

Обозначение	Наименование	Стр.
	Содержание альбома	2
КЖИ-ТТ	Технические требования	3
КЖИ-БЭ9-4-$А_т$ V в; -БЭ9-4$А_т$ V г; БЭ9-5-$А_т$ V в; -БЭ9-5-$А_т$ V г	Балки БЭ9-4-$А_т$ V в; -БЭ9-4-$А_т$ V г БЭ9-5-$А_т$ V в; -БЭ9-5-$А_т$ V г	4
КЖИ-БЭ9-4-$А_т$ V а; -БЭ9-4-$А_т$ V б; БЭ9-5$А_т$ V а; -БЭ9-5-$А_т$ V б	Балки БЭ9-4-$А_т$ V а; -БЭ9-4-$А_т$ V б; БЭ9-5$А_т$ V а; -БЭ9-5-$А_т$ V б	5
КЖИ-К36-2г; К36-3г; К36-4г	Колонны К36-2г; К36-3г; К36-4г	6
КЖИ-К36-2в; К36-3в; К36-4в; К36-2д; К36-3д; К36-4д	Колонны К36-2в; К36-3в; К36-4в; К36-2д; К36-3д; К36-4д	7
КЖИ-К36-2б; К36-3б; К36-4б К36-2е; К36-3е; К36-4е	Колонны К36-2б; К36-3б; К36-4б К36-2е; К36-3е; К36-4е	8
КЖИ-К36-2а; К36-3а; К36-4а	Колонны К36-2а; К36-3а; К36-4а	9
КЖИ-КФ5-1А; КФ5-2А	Колонны КФ5-1А; КФ5-2А	10
КЖИ-ПВ7-2$А_т$ V $Т^б$; ПВ7-3$А_т$ V $Т^б$	Плиты покрытия ПВ7-2$А_т$ V $Т^б$; ПВ7-3$А_т$ V $Т^б$	11
КЖИ-ПГ-2$А_т$ V $Т^а$; ПГ-2$А_т$-V $Т^б$; ПГ-3$А_т$ V $Т^а$; ПГ-3$А_т$ V $Т^б$; ПГ-4$А_т$ V $Т^а$	Плиты покрытия ПГ-2$А_т$ V $Т^а$; ПГ-2$А_т$ V $Т^б$; ПГ-3$А_т$ V $Т^а$; ПГ-3$А_т$ V $Т^б$; ПГ-4$А_т$ V $Т^а$	12
КЖИ-ПВ4-2$А_т$ V $Т^а$ ПВ4-3$А_т$ V $Т^а$	Плиты покрытия ПВ4-2$А_т$ V $Т^а$; ПВ4-3$А_т$ V $Т^а$	13
КЖИ-ПВ7-2$А_т$ V $Т^а$ ПВ7-3$А_т$ V $Т^а$	Плиты покрытия ПВ7-2$А_т$ V $Т^а$; ПВ7-3$А_т$ V $Т^а$	14
КЖИ-Кр1	Пространственный каркас КР1	15
КЖИ-Кр2	Пространственный каркас КР2	
КЖИ-МС1	Соединительный элемент МС1	
КЖИ-СФ-1а	Стойка СФ-1а	16
КЖИ-С1	Сетка С1	17
КЖИ-С2	Сетка С2	
КЖИ-С3	Сетка С3	18
КЖИ-С4	Сетка С4	
КЖИ-С5; С7	Сетки С5; С7	19
КЖИ-С6; С8	Сетки С6; С8	
КЖИ-С9	Сетка С9	20
КЖИ-С10	Сетка С10	
КЖИ-С11	Сетка С11	21
КЖИ-С12	Сетка С12	
КЖИ-С13	Сетка С13	22
КЖИ-С14	Сетка С14	
КЖИ-С15; С16	Сетка С15; 16	23
КЖИ-С17	Сетка С17	
КЖИ-МН1	Закладное изделие МН1	24
КЖИ-МН2	Закладное изделие МН2	
КЖИ-МН3	Закладное изделие МН3	25
КЖИ-МН4	Закладное изделие МН4	
КЖИ-МН5	Закладное изделие МН5	26
КЖИ-МН6	Закладное изделие МН6	
КЖИ-МН7	Закладное изделие МН7	27
КЖИ-МН8	Закладное изделие МН8	
КЖИ-МН9	Закладное изделие МН9	28
КЖИ-МН10	Закладное изделие МН10	
КЖИ-МН11	Закладное изделие МН11	29
КЖИ-МН12	Закладное изделие МН12	
КЖИ-МН13	Закладное изделие МН13	30
КЖИ-МН14	Закладное изделие МН14	
КЖИ-МН15	Закладное изделие МН15	31

Изм.	Лист	№ докум.	Подп.	Дата
Гл.инж.пр.		Думан		
Нач.отд.		Калетов		
Гл.констр.		Андриевская		
Рук.гр.		Шульгина		
Ст.инж.		Логинов		
Инж.		Ремизова		
Н.контр.		Андриевская		
Пров.		Шульгина		

ТП 903-2-12 КЖИ

Содержание альбома

Лист	Масса	Масштаб
Р		

Лист 1 Листов 1

Госстрой Латв. ССР

ЛАТГИПРОПРОМ г. Рига

Копир. Чубанова 16298-03 3 Формат 2/12

Технические требования

I.1 Плоские сетки и пространственные каркасы изготовлять с помощью контактной точечной сварки.
Точечную сварку производить во всех местах пересечения стержней сеток и каркасов.

I.2. Сварку следует производить в соответствии с ГОСТ 19292-73 „Соединения сварные элементов закладных деталей сборных железобетонных конструкций. Контактная и автоматическая сварка плавлением. Основные типы и конструктивные элементы" и с „Указаниями по сварке соединений арматуры и закладных деталей железобетонных конструкций" СН 393-69.

I.3. Арматурные изделия должны отвечать требованиям ГОСТ 10922-75 „Арматурные изделия и закладные детали сварные для железобетонных конструкций, Технические требования и методы испытаний".

II.1. Анкеры закладных изделий приваривать к пластинам и прокату „втавр" дуговой сваркой под слоем флюса на автоматах и полуавтоматах.
Отогнутые анкеры рекомендуется приваривать дуговой ручной или рельефно-точечной контактной сваркой.
Сварку пластин и проката между собой выполнять дуговой ручной электросваркой электродами типа Э42 по ГОСТ 9467-75.

II.2 Материал пластин и проката - сталь марки ВСт3КП2 по ГОСТ 380-71*.
Материал анкеров - арматурная сталь классов АI; АII; АIII по ГОСТ 5781-75.

II.3. Закладные и соединительные элементы, кроме специально оговоренных, должны быть защищены цинковым покрытием согласно требованиям СН и ПII-28-73.
Толщина цинкового металлизационного покрытия -120-150 мкм, покрытия, наносимого горячим цинкованием -50-60 мкм.

Изм.	Лист	№ докум.	Подп.	Дата	ТП 903-2-12	КЖИ-ТТ
Гл.инж.пр.		Думан			Технические требования	Лит. / Масса / Масштаб
Нач.отд.		Колетов				Р
Гл.констр.		Андриевская				
Рук.гр.		Шульгина				Лист 1 / Листов 1
Ст.инж.		Логинов				Госстрой Латв.ССР ЛАТГИПРОПРОМ г. Рига
Н.контр.		Андриевская				
Пров.		Шульгина				

Копир. В. Бугл. 16298-03 4 Формат 12

Балки БЭ9-4-Ат V в; БЭ9-4-Ат V г
БЭ9-5-Ат V в; БЭ9-5-Ат V г

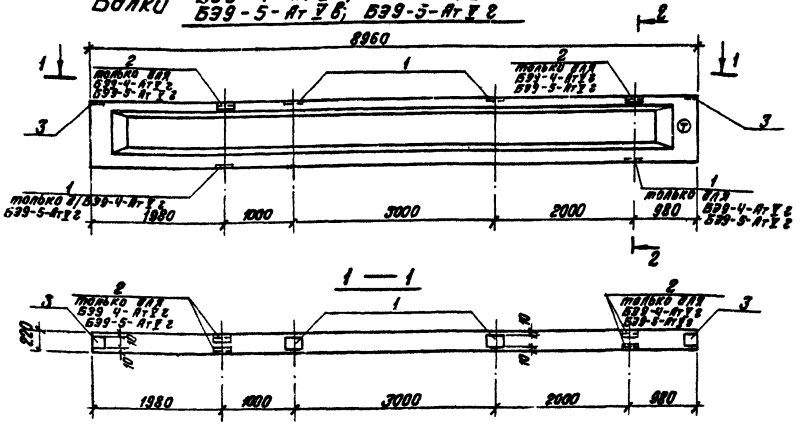

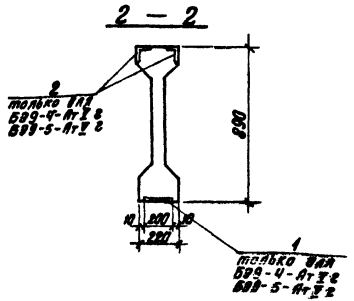

Формат	Зона	Поз.	Обозначение	Наименование	Колич.		Примеч.
			Дополнительные закладные детали				
		1	1.462-10 в. 2	Закладная деталь М8	2	4	
		2	—"—	—"— М10	—	2	
		3	—"—	—"— М7	2	2	
				Лит.			
				Марка	БЭ9-4-Ат V в БЭ9-5-Ат V в	БЭ9-4-Ат V г БЭ9-5-Ат V г	

Выборка дополнительных закладных деталей на один элемент, кг

Марка элемента	Закладные детали										Всего
	Профильная сталь				Итого	Армат. сталь ГОСТ 5781-75 класс А III				Итого	
	δ=6	δ=8	L 50×56×8			6	8				
БЭ9-4-Ат V в БЭ9-5-Ат V в	—	7,6	—		7,6	—	1,2			1,2	8,8
БЭ9-4-Ат V г БЭ9-5-Ат V г		15,6	4,8		20,4	—	3,4			3,4	23,8

1. Балки БЭ9-4-Ат V в, БЭ9-4-Ат V г, БЭ9-5-Ат V в; БЭ9-5-Ат V г изготовить по чертежам балок БЭ9-4-Ат V и БЭ9-5-Ат V сер. 1.462-10 в. 1, 2 с дополнительными закладными элементами по данному чертежу.
2. Указания по изготовлению балок см. пояснительную записку серии 1.462-10.
3. Поз. 2 покрыть слоем грунтовки ГФ-020, остальные - цинковать (см. лист КЖИ-ТТ, раздел II).
4. Знак (Т) нанести в указанном месте несмываемой краской.

Изм.	Лист	№ докум.	Подп.	Дата
Гл.инж.пр.		Думан		
Нач.отд.		Колетов		
Гл.констр.		Андриевская		
Рук. гр.		Шульгина		
Ст.инж.		Логинов		
Н.контр.		Андриевская		
Пров.		Шульгина		

Т.П. 903-2-12
КЖИ-БЭ9-4-Ат V в; - БЭ9-4-Ат V г;
БЭ9-5-Ат V в; - БЭ9-5-Ат V г

Балки БЭ9-4-Ат V в,
БЭ9-4-Ат V г,
БЭ9-5-Ат V в,
БЭ9-5-Ат V г

Лит.	Масса	Масштаб
р		1:50

Лист 1 | Листов 1

Госстрой Латв. ССР
ЛАТГИПРОПРОМ
г. Рига

Копир. В. Гусев - 16298-03 5

Формат

Балки БЭ9-4-Ат V а; БЭ9-4-Ат V б / БЭ9-5-Ат V а; БЭ9-5-Ат V б

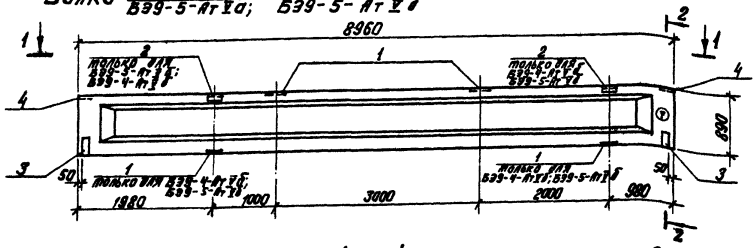

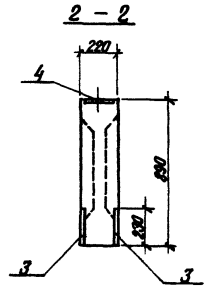

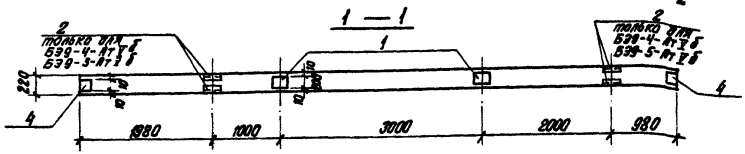

Выборка дополнительных закладных деталей на один элемент, кг

Марка эл-та	Закладные детали									Всего
	Профильная сталь				Итого	Арматур. ст. ГОСТ 5781-75			Итого	
	δ=6	δ=8	L 90 × 56×8			Класс А III				
						8	10			
БЭ9-4-Ат V а; БЭ9-5-Ат V а	4,4	9,6	—		14,0	0,4	1,2		1,6	15,6
БЭ9-4-Ат V б; БЭ9-5-Ат V б	4,4	15,6	4,8		24,8	0,4	3,4		3,8	28,0

1. Балки БЭ9-4-Ат V а; БЭ9-5-Ат V а; БЭ9-4-Ат V б; БЭ9-5-Ат V б изготовить по чертежам балок БЭ9-4-Ат V и БЭ9-5-Ат V сер. 1.462-10 в. 1, 2 с дополнительными закладными элементами по данному чертежу.
2. Указания по изготовлению балок см. пояснительную записку серии 1.462-10.
3. Поз. 2 и 1 по нижней плоскости балки покрыть одним слоем грунтовки ГФ-020, остальное – цинковать (см. лист КЖИ-ТТ, раздел II.)
4. Знак (Т) нанести в указанном месте несмываемой краской.

Формат	Зона	Поз.	Обозначение	Наименование	Колич.		Примеч.
			Дополнительные закладные детали				
		1	1.462-10 в. 2	Закладн. дет. М8	2	4	
		2	—"—	—"— —"— М10	—	2	
		3	3.400-6	—"— —"— МИЧ-1	4	4	
		4	1.462-10 в. 2	—"— —"— М7	2	2	

Марка	Лит.	
БЭ9-4-Ат V а	р	р
БЭ9-5-Ат V а		
БЭ9-4-Ат V б		
БЭ9-5-Ат V б		

Изм.	Лист	№ докум.	Подп.	Дата
Гл. инж. пр.		Думан		
Нач. отд.		Колетов		
Гл. констр.		Андриевская		
Рук. гр.		Шульгина		
Ст. инж.		Логинов		
Н. контр.		Андриевская		
Пров.		Шульгина		

ТП 903-2-12 КЖИ- БЭ9-4-Ат V а; БЭ9-4-Ат V б; БЭ9-5-Ат V а; БЭ9-5-Ат V б

Балки БЭ9-4-Ат V а.
БЭ9-4-Ат V б.
БЭ9-5-Ат V а.
БЭ9-5-Ат V б.

Лит.	Масса	Масштаб
р		1:50

Лист 1 Листов 1

Госстрой Латв. ССР
ЛАТГИПРОПРОМ
г. Рига

копир. в бумаг- 16298-03 6 Формат 12

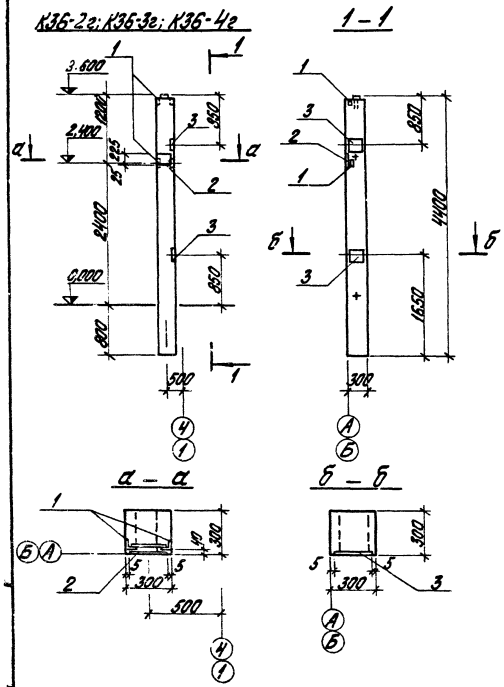

Формат	Зона	Поз.	Обозначение	Наименование	Кол.	Примеч.
			Дополнительные закладные детали			
		1	Серия 1.423-3 в.2	Закладн. деталь М1-13	2	
		2	—— " ——	—— " —— " —— НМ1-2	1	
		3	—— " ——	—— " —— " —— М1-12	2	
				Марка	Лит.	
				К36-2г К36-3г К36-4г	р	

Выборка стали на дополнительные закладные детали на один элемент, кг

Марка элемента	Закладные детали										Всего
	Профильная сталь				Итого	Арматурн. сталь ГОСТ 5781-75				Итого	
	δ=10	L63x5				Кл. А I	Класс А III				
						6	12	14	22		
К36-2г К36-3г К36-4г	14,9	2,9			17,8	0,2	3,3	2,0	1,4	6,9	24,7

1. Колонны К36-2г, К36-3г, К36-4г изготовить по чертежам колонн К36-2, К36-3, К36-4 сер. 1.423-3 в.0, 1, 2 с дополнительными закладными элементами по данному чертежу.
2. Указания по изготовлению колонн см. пояснительную записку серии 1.423-3.
3. Дополнительно см. лист КЖИ-ТТ, раздел II.

Изм.	Лист	№ докум.	Подп.	Дата	ТП 903-2-12	КЖИ-К36-2г, К36-3г, К36-4г			
Гл. инж. пр.		Думан			Колонны К36-2г; К36-3г; К36-4г.	Лит	Масса	Масштаб	
Нач. отд.		Калетов				р	1,0т	1:50	
Гл. констр.		Андреевская				Лист 1	Листов 4		
Рук. гр.		Шульгина				Госстрой Латв. ССР ЛАТГИПРОПРОМ г. Рига			
Ст. инж.		Логинов							
Н. контр.		Андр. Зенин							
Пров.		Шульгина							

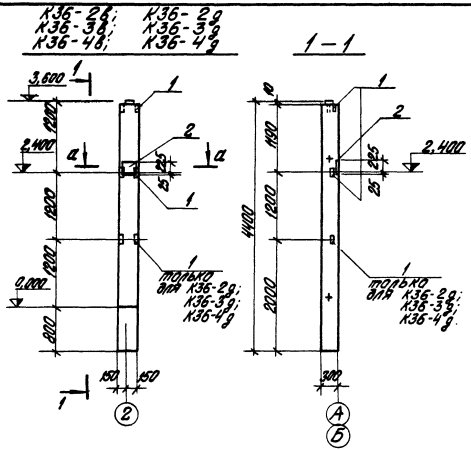

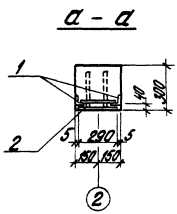

Формат	Зона	Поз.	Обозначение	Наименование	Колич.		Примечание
			Дополнительные закладные детали				
		1	Серия 1.423-3 в.2	Закладная деталь М1-13	2	3	
		2	—"—	—"— —"— НМ1-2	1	1	

Марка	Лит.	
К36-2в; К36-3в; К36-4в	0	0
К36-2д; К36-3д; К36-4д	0	0

Выборка стали на дополнительные закладные детали на один элемент, кг

Марка элемента	Закладные детали										Всего
	Профильн. сталь			Итого	Арматурн. сталь ГОСТ 5781-75					Итого	
	δ=10	L63x5			Кл. Ах	Класс А III					
					6	12	14	22			
К36-2в; К36-3в; К36-4в	5,7	2,9		8,6	0,2	0,5	2,0	1,4		4,1	12,7
К36-2д; К36-3д; К36-4д	5,7	4,3		10,0	0,2	0,75	2,0	1,4		4,35	14,35

1. Колонны К36-2в; К36-3в; К36-4в; К36-2д; К36-3д; К36-4д изготовить по чертежам колонн К36-2; К36-3; К36-4 сер. 1.423-3 в.0,1,2 с дополнительными закладными элементами по данному чертежу.
2. Указания по изготовлению колонн см. пояснительную записку сер. 1.423-3.
3. Дополнительно см. лист КЖИ-ТТ раздел II.

Изм.	Лист	№ докум.	Подп.	Дата	ТП903-2-12	КЖИ-К36-2в; К36-3в; К36-4в; К36-2д; К36-3д; К36-4д			
Гл. инж. пр.		Диман			Колонны К36-2в; К36-в; К36-4в К36-2д; К36-3д; К36-4д.	Лит.		Масса	Масштаб
Нач. отд.		Калетов				Р		1,0т	1:50
Гл. констр.		Андреевская				Лист 1		Листов 1	
Рук. гр.		Шульгина				Госстрой Латв. ССР			
Ст. инж.		Погинов				ЛАТГИПРОПРОМ г. Рига			
Н. контр.		Андреевская							
Пров.		Шульгина							

К36-2б, К36-3б, К36-4б
К36-2г, К36-3г, К36-4г

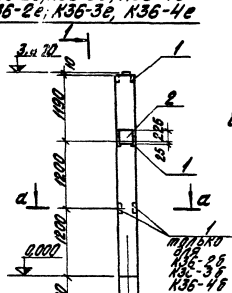

1 — 1

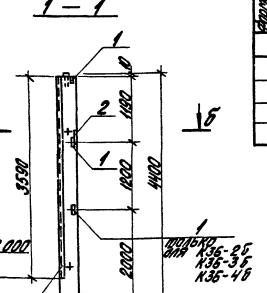

б — б

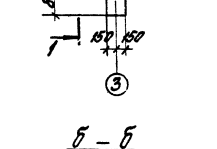

а — а

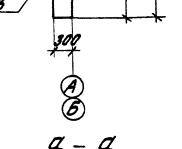

Формат	Поз.	Обозначение	Наименование	Кол.		Примечание
			Дополнительные закладные детали			
	1	Серия 1.423-3 в. 2	Закладная деталь МТ-13	3	2	
	2	"	" " МН1-2	1	1	
	3	Серия 3.400-6	" " МНН-13	7,2	7,2	п.м.

Изм.	Кол. уч.	Лист	№ докум.	Подп.	Дата
Гип			Пантелеев		
Нач. отд.			Ильина		

Выборка
стали на дополнительные закладные детали на один элемент, кг

Марка элемента	Закладные детали										Всего
	Профильная сталь			Итого	Арматурн. сталь ГОСТ 5781-75 Класс А II					Итого	
	δ=10	∟63×5	∟50×5		Кл. АТ-С 6	8	12	14	22		
К36-2б, К36-2г	5,7	4,3	27,4	37,4	0,2	2,9	0,15	2,0	1,4	7,25	44,65
К36-3б, К36-3г	5,7	2,9	27,4	36,0	0,2	2,9	0,5	2,0	1,4	7,0	43,0

1. Колонны К36-2б, К36-3б, К36-4б, К36-2г, К36-3г, К36-4г изготовить по чертежам колонн К36-2, К36-3, К36-4 сер. 1.423-3 вып. 0, 1, 2 с дополнительными элементами по данному чертежу.
2. Указания по изготовлению колонн см. пояснительную записку сер. 1.423-3.
3. Поз. 3 покрыть одним слоем грунтовки ГФ-020, остальные - цинковать (см. лист КЖИ-ТТ, раздел II).

Изм.	Лист	№ докум.	Подп.	Дата
Гип		Пантелеев		
Нач. отд.		Ильина		
Н. контр.		Пантелеев		
Н. контр.		Ильина		
Проб.		Ильина		

ТТП 903-2-12 КЖИ-К36-2б; К36-3б; К36-4б К36-2г; К36-3г; К36-4г

Колонны К36-2б; К36-3б; К36-4б; К36-2г; К36-3г; К36-4г

Лит.	Масса	Масштаб
Р	1,0 т	1:50

Лист 1 Листов 1

Госстрой Латв. ССР ЛАТГИПРОПРОМ г. Рига

Копировал Брадинца 16298-03 9 Формат А2

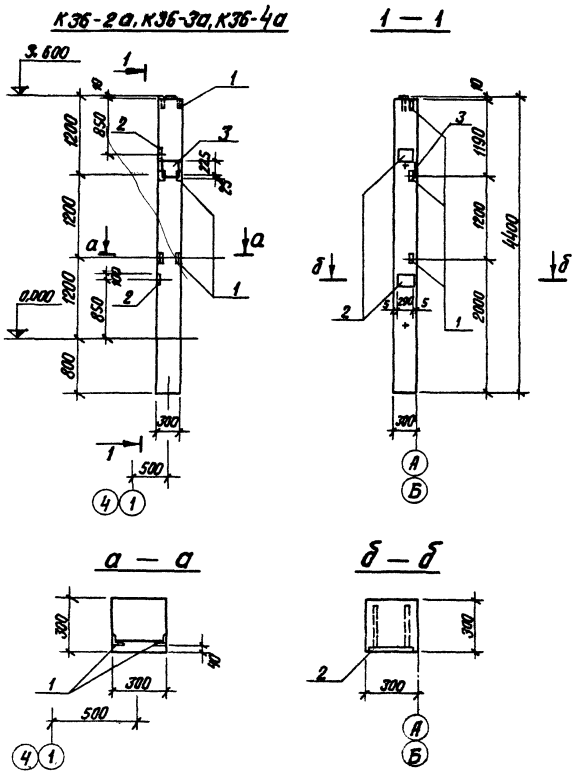

Формат	Зона	Поз.	Обозначение	Наименование	Кол.	Примеч.
			Дополнительные закладные детали			
		1	Серия 1.423-3 в. 2	Закладн. деталь М1-13	3	
		2	—"—	—"— М1-12	2	
		3	—"—	—"— НМ1-2	1	
				Лит.	р	
				Марка К36-2а К36-3а К36-4а		

Выборка стали на дополнительные закладные детали на один элемент, кг

Марка элемента	Закладные детали										Всего
	Профильн. сталь			Итого	Арматурная сталь ГОСТ 5781-75					Итого	
					Кл. А I	класса А III					
	δ=10	∠63×5			6	12	14	22			
К36-2а К36-3а К36-4а	14,9	4,3		19.2	0,2	3,55	2,0	1,4		7.15	26,35

1. Колонны К36-2а; К36-3а; К36-4а изготовить по чертежам колонн К36-2, К36-3, К36-4 сер. 1.423-3 в. 0, 1, 2 с дополнительными закладными элементами по данному чертежу.
2. Указания по изготовлению колонн см. пояснительную записку сер. 1.423-3.
3. Дополнительно см. лист КЖИ-ТТ раздел II

Изм.	Лист	№ докум.	Подп.	Дата
Гл.инж.пр.		Думан		
Нач.отд.		Калетов		
Гл.констр.		Андриевская		
Рук. гр.		Шульгина		
Ст.инж.		Логинов		
Н.контр.		Андриевская		
Пров.		Шульгина		

ТП 903-2-12

КЖИ-К36-2а, К36-3а, К36-4а

Колонны К36-2а; К36-3а, К36-4а

Лит.	Масса	Масштаб
р	1,0т	1:50

Лист 1 | Листов 1

Госстрой латв. ССР ЛАТГИПРОПРОМ г. Рига

Копир. В. Удин

16298-03 10

Формат 12

КФ5-1А, КФ5-2А

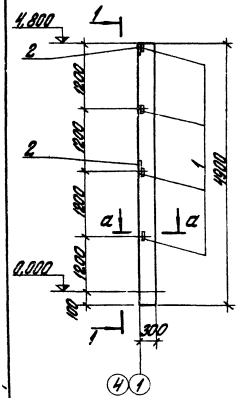

1 – 1

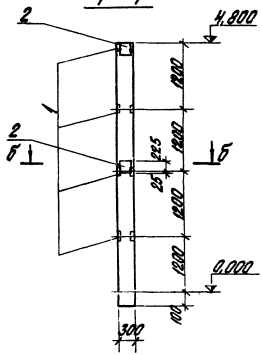

а – а

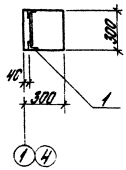

б – б

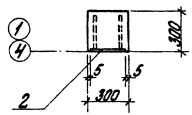

Формат	Зона	Поз.	Обозначение	Наименование		К-во	Примечан.
			Дополнительные закладные детали				
		1	Серия 1.423-3 в.2	Закладн. деталь	М1-13	4	
		2	—"—	—"—	НМ1-2	2	
					Лит.		
					Марка	КФ5-1А КФ5-2А	

Марка эл-та	Закладные детали									Всего
	Профильная сталь			Арматурная сталь ГОСТ 5781-75						
				Класса А-I		Класса А-III				
				ф мм		ф мм				
	δ=10			6		12	14	22		
КФ5-1А КФ5-2А	29,8			0,4		5,6	4,0	2,8		42,6

1. Колонны КФ5-1А, КФ5-2А изготовить по чертежам колонн КФ5-1 и КФ5-2 шифра 460-75 вып. 1-1 с дополнительными закладными элементами по данному чертежу.
2. Указания по изготовлению колонн см. пояснительную записку шифра 460-75.
3. Дополнительно см. лист КЖИ-ТТ раздел II.

Изм.	Лист	№ докум.	Подп.	Дата	ТП 903-2-12	КЖИ-КФ5-1А, КФ5-2А		
Гл. инж. пр.		Думан			Колонны КФ5-1А, КФ5-2А.	Лит.	Масса	Масштаб
Нач. отд.		Калетов				Р		
Гл. констр.		Андриевская						
Рук. гр.		Шульгина						
Ст. инж.		Логинова				Лист 1	Листов 1	
Ст. техн.		Левенко				Госстрой Латв. ССР		
Н. контр.		Андриевская				ЛАТГИПРОПРОМ		
Пров.		Шульгина				г. Рига		

Копировал Бралиша 16298-03 11 Формат 12 г

ПВ7-2АтV̄Тб; ПВ7-3АтV̄Тб

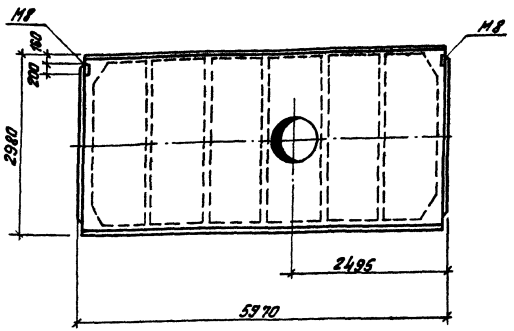

Формат	Зона	Поз.	Обозначение	Наименование	Кол. на исп.				
			Дополнительные закладные детали						
			ГОСТ 22701.0-77 – 22701.5-77	Закладная деталь М8	2	2			

Марка	Лит.
ПВ7-2АтV̄Тб	Р
ПВ7-3АтV̄Тб	Р

Выборка стали на дополнительные закладные детали на один элемент кг.

Марка эл-та	Закладные детали								Всего
	Профильная сталь			Итого	Арматурная сталь ГОСТ 6781-75 Класс А III				
					Ф мм			Итого	
	в=8				10				
ПВ7-2АтV̄Тб	2,6			2,6	0,8			0,8	3,4
ПВ7-3АтV̄Тб	2,6			2,6	0,8			0,8	3,4

1. Плиты покрытия ПВ7-2АтV̄Тб и ПВ7-3АтV̄Тб изготовить по чертежам плит покрытия ПВ7-2АтV̄Т и ПВ7-3АтV̄Т ГОСТ 22701.0-77 ÷ ГОСТ 22701.5-77 с дополнительными закладными деталями согласно данному чертежу.
2. Деталь установки закладных деталей см. ГОСТ 22701.0-77 ÷ ГОСТ 22701.5-77 прилож. 3.
3. Закладные детали цинковать (см. л. КЖИ-ТТ, раздел II).

Изм.	Лист	№ докум.	Подп.	Дата	ТП 903-2-12	КЖИ-ПВ7-2АтV̄Тб; ПВ7-3АтV̄Тб.
Гл. инж. пр.		Думан			Плиты покрытия ПВ7-2АтV̄Тб; ПВ7-3АтV̄Тб.	Лит. / Масса / Масштаб: Р
Нач. отд.		Калетов				
Гл. конструктор		Андриевская				Лист 1 / Листов 1
Рук. гр.		Шильгина				Госстрой Латв. ССР ЛАТГИПРОПРОМ г. Рига
Ст. инж.		Логинова				
Ст. техн.		Леонова				
Н. контр.		Андриевская				
Пров.		Шильгина				

Катир. Тук

10298-03 12 формат 12

ПГ-2АтV̄Тᵃ; ПГ-2АтV̄Тᵇ; ПГ-3АтV̄Тᵃ; ПГ-3АтV̄Тᵇ; ПГ-4АтV̄Тᵃ

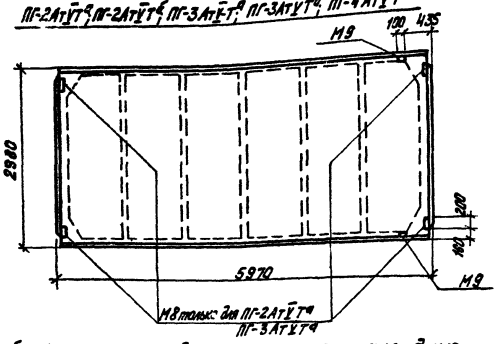

Формат	Зона	Поз.	Обозначение	Наименование		Количество на исп.					Примеч.
			Дополнительные закладные детали								
			ГОСТ 22701.0-77 - 22701.5-77	Закладная деталь	М8	4		4			
			ГОСТ 22701.0-77 - 22701.5-77	—"—	М9	2	2	2	2	2	
					Лит.	р	р	р	р	р	
					Марка	ПГ-2АтV̄Тᵃ	ПГ-2АтV̄Тᵇ	ПГ-3АтV̄Тᵃ	ПГ-3АтV̄Тᵇ	ПГ-4АтV̄Тᵃ	

Выборка стали на дополнительные закладные детали на один элемент, кг

Марка эл-та	Закладные изделия: Профильная сталь			Итого	Арматурная сталь ГОСТ 5781-75 Класса А III, ФММ			Итого	Всего
	б=8	L 70×8			10	14			
ПГ-2АтV̄Тᵃ	5,2	1,7		6,9	2,22	0,2		2,22	9,12
ПГ-2АтV̄Тᵇ		1,7		1,7	0,62	0,2		0,82	2,52
ПГ-3АтV̄Тᵃ	5,2	1,7		6,9	2,22	0,2		2,22	9,12
ПГ-3АтV̄Тᵇ		1,7		1,7	0,62	0,2		0,82	2,52
ПГ-4АтV̄Тᵃ		1,7		1,7	0,62	0,2		0,82	2,52

1. Плиты покрытия ПГ-2АтV̄Тᵃ, ПГ-2АтV̄Тᵇ, ПГ-3АтV̄Тᵃ, ПГ-3АтV̄Тᵇ; ПГ-4АтV̄Тᵃ изготовить по чертежам плит покрытий ПГ-2АтV̄Т, ПГ-3АтV̄Т и ПГ-4АтV̄Т, ГОСТ 22701.0-77 - ГОСТ 22701.5-77 с дополнительными закладными деталями по данному чертежу
2. Детали установки закладных деталей смотри ГОСТ 22701.0-77 - ГОСТ 22701.5-77 стр. 22 прилож.-3
3. Закладные детали цинковать (см. лист КЖИ-ТТ, раздел II).

Изм.	Лист	№ докум.	Подп.	Дата
Гл. инж. пр.		Думан		
Нач. отд.		Кадетов		
Гл. констр.		Андриевская		
Рук. гр.		Шульгина		
Ст. инж.		Погуляев		
Н. контр.		Андриевская		
Пров.		Шульгина		

ТП 903-2-12 КЖИ-ПГ-2АтV̄Тᵃ; ПГ-2АтV̄Тᵇ; ПГ-3АтV̄Тᵃ; ПГ-3АтV̄Тᵇ ПГ-4АтV̄Тᵃ.

Плиты покрытия ПГ-2АтV̄Тᵃ; ПГ-2АтV̄Тᵇ ПГ-3АтV̄Тᵃ ПГ-3АтV̄Тᵇ ПГ-4АтV̄Тᵃ

Лит.	Масса	Масштаб
р		

Лист 1 Листов 1

Госстрой Латв. С.Р. ЛАТГИПРОПРОМ г. Рига

Копир. Тук

16298-03 13 Формат 12

ПВ4-2АтVТ^а, ПВ4-3АтVТ^а

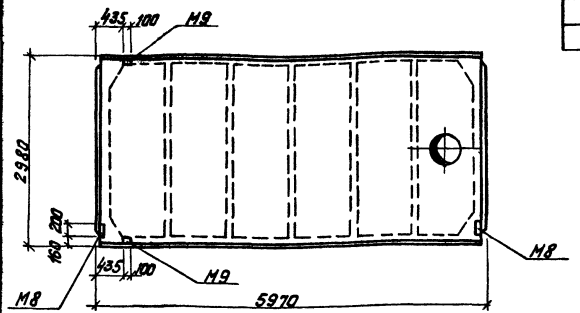

Позиция	Зона	Поз.	Обозначение	Наименование		Кол. на исп.				Примеч.
				Дополнительные закладные детали						
			ГОСТ 22701.0-77-22701.5-77	Закладная деталь	М8	2	2			
			ГОСТ 22701.0-77-22701.5-77	—"—	М9	2	2			

Марка	Метр
ПВ4-2АтVТ^а	Р
ПВ4-3АтVТ^а	Р

Выборка стали на дополнительные закладные детали на один элемент, кг

Марка эл-та	Закладные детали: Профильная сталь			Итого	Арматурная сталь ГОСТ 5781-75 класса А-III			Всего
	δ=8	L 70х8			ф мм 10	ф мм 14	Итого	
ПВ4-2АтVТ^а	2,6	1,68		4,28	1,42	0,2	1,62	5,90
ПВ4-3АтVТ^а	2,6	1,68		4,28	1,42	0,2	1,62	5,90

1. Плиты покрытия ПВ4-2АтVТ^а и ПВ4-3АтVТ^а изготовить по чертежам плит покрытия ПВ4-2АтVТ и ПВ-3АтVТ ГОСТ 22701.0-77- ГОСТ 22701.5-77 с дополнительными закладными деталями по данному чертежу.
2. Детали установки закладных деталей смотри ГОСТ 22701.0-77- ГОСТ 22701.5-77 лист 22 приложение 3.
3. Закладные детали цинковать (см. лист КЖН-77, раздел VI).

Изм.	Лист	№ докум.	Подп. Дата
Гл. инж. пр.		Аиман	
Нач. отд.		Калетов	
Гл. констр.		Андреевская	
Рук. гр.		Шульгина	
Ст. инж.		Логинов	
Ст. техн.		Леонова	
М. контр.		Андреевская	
Прав.		Шульгина	

ТП 903-2-12 КЖН-ПВ4-2АтVТ^а, ПВ4-3АтVТ^а

Плиты покрытия ПВ4-2АтVТ^а ПВ4-3АтVТ^а

Лит.	Масса	Масштаб
Р		

Лист 1 Листов 1

Госстрой Латв. ССР ЛАТГИПРОПРОМ г. Рига

Копировал: Гуркина

Форм.	Зона	Поз.	Обозначение	Наименование	К-во на исполн.				Примечан.
			Дополнительные закладные детали						
			ГОСТ 22701.0-77 ÷ 22701.5-77	закладная деталь М8	2	2			
				Литер					
					р	р			
				Марка	ПВ7-2Ат V Т^а	ПВ7-3Ат V Т^а			

ПВ7-2Ат V Т^а, ПВ7-3Ат V Т^а

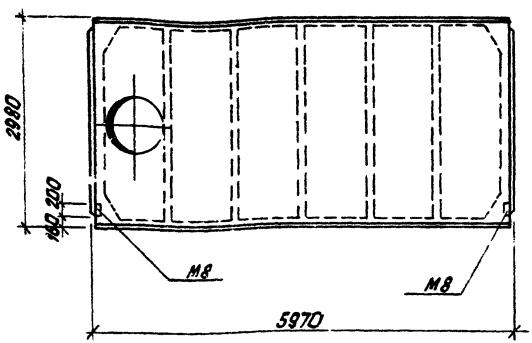

Выборка стали на дополнительные закладные детали на один элемент, кг

Марка эл-та	Закладные детали								Всего
	Профильная сталь			Итого	Арматурная сталь ГОСТ 5781-75				
					Класса А III				
					Ф мм			Итого	
	δ=8				10				
ПВ7-2Ат V Т^а	2,6			2,6	0,8			0,8	3,4
ПВ7-3Ат V Т^а	2,6			2,6	0,8			0,8	3,4

1. Плиты покрытия ПВ7-2Ат V Т^а и ПВ7-3Ат V Т^а изготовить по чертежам плит покрытия ПВ7-2Ат V Т и ПВ7-3Ат V Т ГОСТ 22701.0-77- ГОСТ 22701.5-77 с дополнительными закладными деталями по данному чертежу.
2. Деталь установки закладных деталей смотри ГОСТ 22701.0-77- ГОСТ 22701.5-77 прилож. 3
3. Закладные детали - цинковать (см. лист КЖИ-ТТ, раздел II)

Изм. Лист	№ докум.	Подп.	Дата
Гл. инж. пр.	Думан		
Нач. отд.	Калетов		
Гл. констр.	Андриевич		
Рук. гр.	Шульгина		
Ст. инж.	Логинов		
Ст. техн.	Леонова		
Н. контр.	Андриевич		
Пров.	Шульгина		

ТП 903-2-12 КЖИ-ПВ7-2Ат V Т^а, ПВ7-3Ат V Т^а

Плиты покрытия ПВ7-2Ат V Т^а и ПВ7-3Ат V Т^а

Лит	Масса	Масштаб
р		

Лист 1 Листов 1

Госстрой Латв. ССР ЛАТГИПРОПРОМ

Копировал: Белоконь 16298-03 15 Формат 12

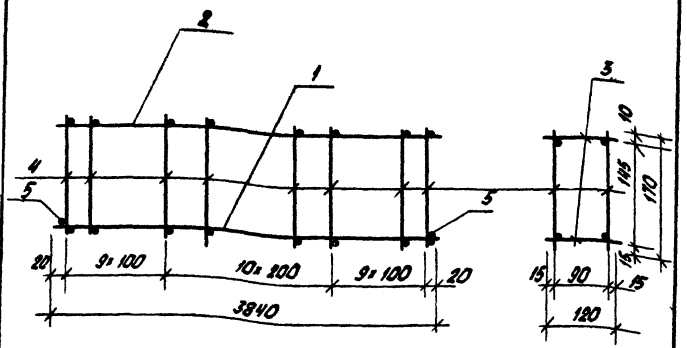

Формат	Зона	Поз.	Обозначение	Наименование	Кол.	Примеч.
		1	ГОСТ 5781-75	Сталь арматурная ф 12 А III, ℓ = 3840	2	6,8 кг
		2	ГОСТ 6727-53*	— " — ф 4 В I, ℓ = 3840	2	0,8 кг
		3	ГОСТ 6727-53*	— " — ф 4 В I, ℓ = 120	56	0,6 кг
		4	ГОСТ 6727-53*	— " — ф 4 В I, ℓ = 170	58	0,9 кг
		5	ГОСТ 5781-75	— " — ф 12 А III, ℓ = 120	2	0,2 кг
				Итого		9,3 кг

1. Технические требования по изготовлению изделия см. лист КЖИ-ТТ, раздел I.

Инв. № подл.	Подп. и дата	Взам. инв. №			

Изм.	Лист	№ докум.	Подп.	Дата	ТП 903-2-12 КЖИ-Кр 1			
ГИП		Думан			Пространственный каркас Кр 1	Лит.	Масса	Масштаб
Нач. отд.		Колотов				Р	9,3 кг	
Гл. конст.		Андреевская				Лист 1	Листов 1	
Рук. гр.		Шульгина			А-I - В ст 3 кп 2 А III - 25Г2С	Госстрой СССР ЛАТГИПРОПРОМ г. Рига		
Ст. инж.		Логинов						
Инж.		Ремизова						
Н. контр.		Андреевская						
Пров.		Шульгина						

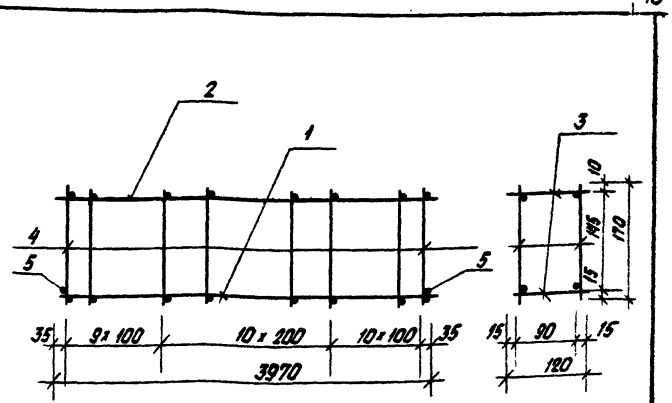

Формат	Зона	Поз.	Обозначение	Наименование	Кол.	Примеч.
		1	ГОСТ 5781-75	Сталь арматурная ф 12 А III, ℓ = 3970	2	7,1 кг
		2	ГОСТ 6727-53*	— " — ф 4 В I, ℓ = 3970	2	0,8 кг
		3	ГОСТ 6727-53*	— " — ф 4 В I, ℓ = 120	60	0,7 кг
		4	ГОСТ 6727-53*	— " — ф 4 В I, ℓ = 170	60	1,0 кг
		5	ГОСТ 5781-75	— " — ф 12 А III, ℓ = 120	2	0,2 кг
				Итого:		9,8 кг

1. Технические требования по изготовлению изделия см. лист КЖИ-ТТ, раздел I

Инв. № подл.	Подп. и дата	Взам. инв. №			

Изм.	Лист	№ докум.	Подп.	Дата	ТП 903-2-12 КЖИ-Кр 2			
ГИП		Думан			Пространственный каркас Кр 2	Лит.	Масса	Масштаб
Нач. отд.		Колотов				Р	9,8	
Гл. конст.		Андреевская				Лист 1	Листов 1	
Рук. гр.		Шульгина			А-I - В ст 3 кп 2 А III - 25Г2С	Госстрой СССР ЛАТГИПРОПРОМ г. Рига		
Ст. инж.		Логинов						
Инж.		Ремизова						
Н. контр.		Андреевская						
Пров.		Шульгина						

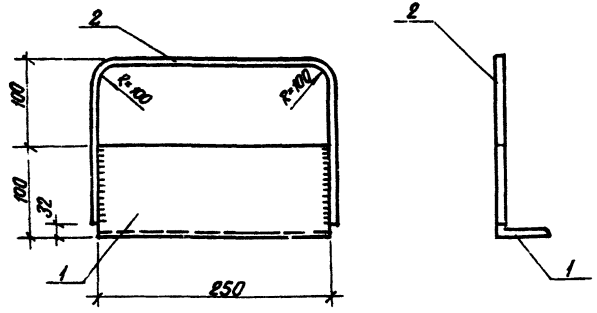

Форм.	Зона	Поз.	Обозначение	Наименование	Кол.	Прим.
				МС 1		
		1	ГОСТ 8509-72*	Сталь угловая равнополочная L100×10, ℓ=250	1	3,8 кг
		2	ГОСТ 5781-75	Сталь арматурная ф10 А I, ℓ=430	1	0,3 кг
				Итого:		4,1 кг

1. Технические требования по изготовлению изделия см. лист КЖИ-ТТ, раздел II.
2. Изделие покрыть одним слоем грунтовки ГФ-020.

Изм.	Лист	№ докум.	Подп.	Дата
Гл. инж. пр.		Думан		
Нач. отд.		Калетов		
Гл. констр.		Андриевская		
Рук. гр.		Шульгина		
Ст. инж.		Логинов		
Инж.		Ремизова		
Н. контр.		Андриевская		
Пров.		Шульгина		

ТП 903-2-12 КЖИ МС1

Соединительный элемент МС1

В Ст3 кп 2

Лит.	Масса	Масштаб
Р	4,1	

Лист 1 Листов 1

Госстрой Латв. ССР ЛАТГИПРОПРОМ г. Рига

Копир. В. Гуриц- Формат 11

Типовой проект 903-2-12 Альбом I часть 3

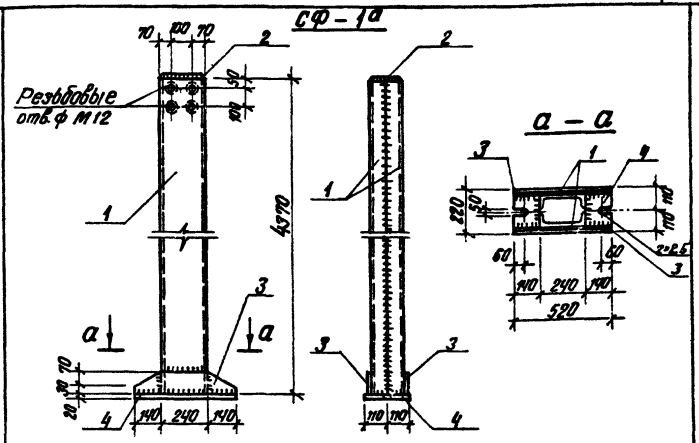

Формат	Зона	Поз.	Обозначение	Наименование	К-во	Прим.
				СФ-1а		
		1	ГОСТ 8240-72	Швеллер С 24; ℓ=4370	2	209,8
		2	ГОСТ 103-76	Сталь полосовая $\frac{-170\times8}{230}$	1	2,4
		3	ГОСТ 103-76	Сталь полосовая $\frac{-100\times8}{520}$	2	6,6
		4	ГОСТ 19903-74	Сталь толстолистов $\frac{-220\times20}{520}$	1	18,0
						236,8 кг

1. Материал конструкций – Вст3 кп2 по ГОСТ 380-71*
2. Сварку производить электродами типа Э-42 по ГОСТ 9467-75.
3. Сварные швы $h_{шв}$ = 6 мм.
4. Изделие окрасить двумя слоями эмали ПФ-115 по грунтовке ГФ-020, общая толщина покрытия – 55 мкм.

Изм.	Лист	№ докум.	Подп.	Дата
Гл. инж. пр.		Думан		
Нач. отд.		Калетов		
Гл. констр.		Андриевская		
Рук. гр.		Шульгина		
Ст. инж.		Логинов		
Н. контр.		Андриевская		
Пров.		Шульгина		

ТП 903-2-12 КЖИ-СФ-1а

Стойка СФ-1а.

В Ст3 кп 2

Лит.	Масса	Масштаб
Р	236,8 кг	1:20

Лист 1 Листов 1

Госстрой Латв. ССР ЛАТГИПРОПРОМ г. Рига

Инв. № подл. | Подп. и дата

Копир. В. Гуриц- 16298-03 17 Формат 11

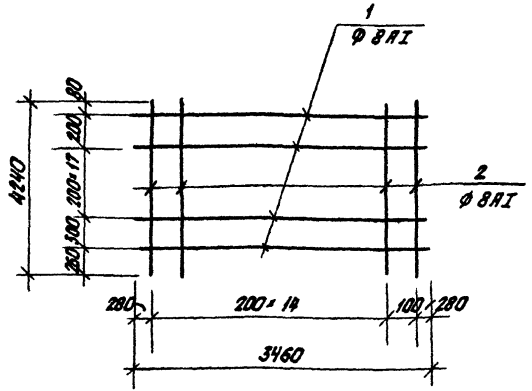

Формат	Зона	Поз.	Обозначение	Наименование	Кол.	Примечание
		1	ГОСТ 5781-75	Сталь арматурная Ф 8 AI ℓ = 3460	20	27,3 кг
		2	ГОСТ 5781-75	То же Ф 8 AI, ℓ = 4240	16	26,8 кг
				Итого:		54,1 кг

1. Технические требования по изготовлению изделия см. лист КЖИ-ТТ, раздел I.

Инв. № подл.	Подп. и дата	Изм.	Лист	№ докум.	Подп.	Дата
		ГИП		Думан		
		Нач. отд.		Колетов		
		Гл. констр.		Андриевская		
		Рук. гр.		Шульгина		
		Ст. инж.		Логинов		
		Инж.		Ренизова		
		Н. контр.		Андриевская		
		Пров.		Шульгина		

ТП 903-2-12 КЖИ-С1

Сетка С1

Лит.	Масса	Масштаб
Р	54,1	

Лист 1 Листов 1

АI Вст 3 кп 2

Госстрой Латв. ССР ЛАТГИПРОПРОМ г. Рига

Копировал: Белоконь Формат А4

Типовой проект 903-2-12 Альбом I ч. 3

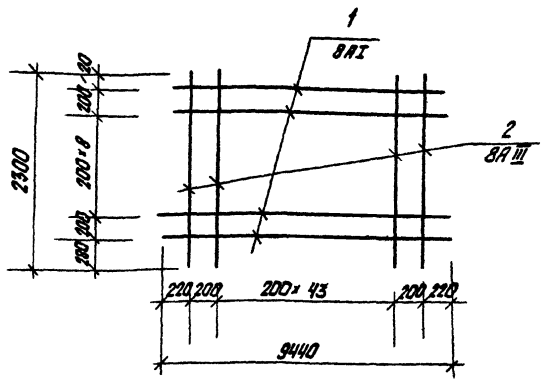

Формат	Зона	Поз.	Обозначение	Наименование	Кол.	Примеч.
		1	ГОСТ 5781-75	Сталь арматурная Ф 8 AI ℓ = 9440	11	41,0
		2	ГОСТ 5781-75	То же Ф 8 AIII ℓ = 2300	46	41,8
				Итого:		82,8

1. Технические требования по изготовлению изделия см. лист КЖИ-ТТ, раздел I

Инв. № подл.	Подп. и дата	Изм.	Лист	№ докум.	Подп.	Дата
		ГИП		Думан		
		Нач. отд.		Колетов		
		Гл. констр.		Андриевская		
		Рук. гр.		Шульгина		
		Ст. инж.		Логинов		
		Инж.		Ренизова		
		Н. контр.		Андриевская		
		Пров.		Шульгина		

ТП 903-2-12 КЖИ С2

Сетка С2

Лит.	Масса	Масштаб
Р	82,8	

Лист 1 Листов 1

АI - Вст 3 кп 2
АIII - 35ГС

Госстрой Латв. ССР ЛАТГИПРОПРОМ г. Рига

Копировал: Белоконь 16298-03 18 Формат А1

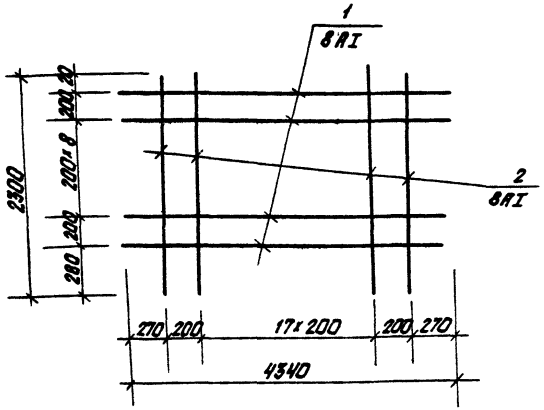

Формат	Зона	Поз.	Обозначение	Наименование	Кол.	Примеч.
		1	ГОСТ 5781-75	Сталь армат. ф8AI ℓ=4340	11	18,9кг
		2	ГОСТ 5781-75	То же ф8AI ℓ=2300	20	18,2кг
				Итого:		37,1

1. Технические требования по изготовлению изделия см. лист КЖИ-ТТ, раздел I.

Изм.	Лист	№ докум.	Подп.	Дата	ТП 903-2-12 КЖИ-С3
ГИП		Думан			Сетка С-3
Нач. отд.		Колетов			
Гл. констр.		Андреевская			
Рук. гр.		Шульгина			
Ст. инж.		Логинов			
Инж.		Ермизова			
Н. контр.		Андреевская			
Пров.		Шульгина			АI - Вст 3 кп 2

Лит.	Масса	Масштаб
Р	37,1	
Лист 1	Листов 1	

Госстрой Латв. ССР ЛАТГИПРОПРОМ г. Рига

Копировал: Белоконь Формат 12

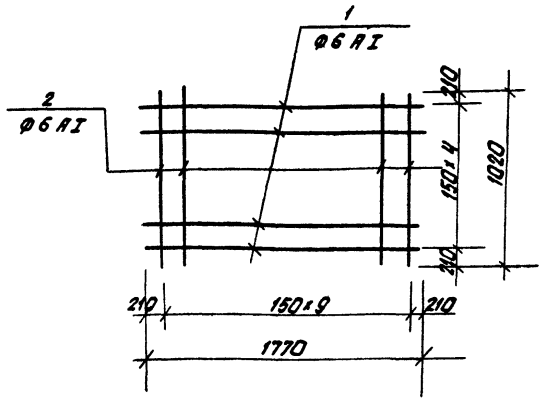

Формат	Зона	Поз.	Обозначение	Наименование	Кол.	Прим.
				С4		
		1	ГОСТ 5781-75	Сталь арматурная ф6 AI, ℓ=1770	5	1,9кг
		2	ГОСТ 5781-75	То же ф6 AI, ℓ=1020	10	2,2кг
				Итого:		4,1кг

1. Технические требования по изготовлению изделия см. лист КЖИ-П, раздел I

Изм.	Лист	№ докум.	Подп.	Дата	ТП 903-2-12 КЖИ-С4
ГИП		Думан			Сетка С4
Нач. отд.		Колетов			
Гл. конс.		Андреевская			
Рук. гр.		Шульгина			
Ст. инж.		Логинов			
Инж.		Ермизова			
Н. контр.		Андреевская			В Ст 3 кп 2
Пров.		Шульгина			

Лит.	Масса	Масштаб
Р	4,1кг	
Лист 1	Листов 1	

Госстрой Латв. ССР ЛАТГИПРОПРОМ г. Рига

Инв. № подл. | Подп. и дата

Копировал: Белоконь 16298-03 19 Формат 12

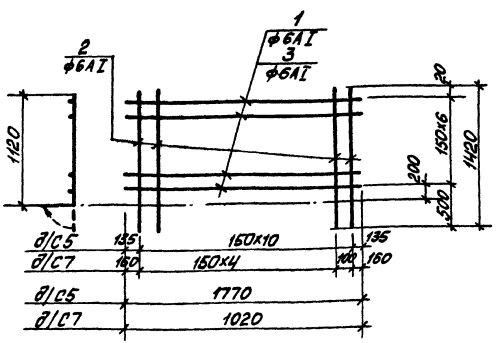

Формат	Зона	Поз.	Обозначение	Наименование	Кол.	Примечание
				С5		
		1	ГОСТ 5781-75	Сталь арматурная ф6АI l=1770	7	2,7кг
		2	ГОСТ 5781-75	То же ф6АI l=1420	11	3,5кг
				Итого:		6,2кг
				С7		
		3	ГОСТ 5781-75	То же ф6АI l=1020	7	1,6кг
		2	ГОСТ 5781-75	То же ф6АI l=1420	6	1,9кг
				Итого:		3,5кг

1. Технические требования по изготовлению изделия см. лист КЖИ-ТТ, раздел I.

Изм.	Лист	№ докум.	Подп.	Дата
ГИП		Думан		
Нач.отд.		Калетов		
Гл.констр.		Андриевская		
Рук.гр.		Шульгина		
Ст.инж.		Логинов		
Инж.		Ремизова		
Н.контр.		Андриевская		
Пров.		Шульгина		

ТП 903-2-12 КЖИ-С5,С7

Сетки С5,С7

Лит	Масса	Масшт.
Р	6,2 3,5	

Лист 1 Листов 1

В ст3 кп2

Госстрой Латв.ССР ЛАТГИПРОПРОМ г. Рига

Формат 11В

Типовой проект 903-2-12 Альбом I часть 3

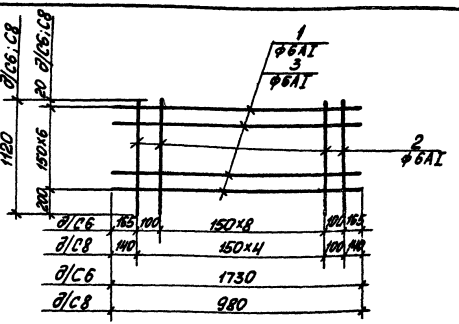

Формат	Зона	Поз.	Обозначение	Наименование	Кол.	Примечание
				С-6		
		1	ГОСТ 5781-75	Сталь арматурная ф6АI l=1730	7	2,6кг
		2	ГОСТ 5781-75	То же ф6АI l=1120	11	2,7кг
				С-8 Итого:		5,3кг
		3	ГОСТ 5781-75	То же ф6АI l=980	7	1,5кг
		2	ГОСТ 5781-75	То же ф6АI l=1120	6	1,5кг
				Итого		3,0кг

Технические требования по изготовлению изделия см. лист КЖИ-ТТ, раздел I.

Изм.	Лист	№ докум.	Подп.	Дата
ГИП		Думан		
Нач.отд.		Калетов		
Гл.констр.		Андриевская		
Рук.гр.		Шульгина		
Ст.инж.		Логинов		
Инж.		Ремизова		
Н.контр.		Андриевская		
Пров.		Шульгина		

ТП 903-2-12 КЖИ-С6,С8

Сетки С6,С8

Лит	Масса	Масшт.
Р	5,3 3,0	

Лист 1 Листов 1

В ст3 кп2

Госстрой Латв.ССР ЛАТГИПРОПРОМ г. Рига

Подп. и дата

Инв. № подл.

Копировал: Мак 16298-03 20 Формат 11В

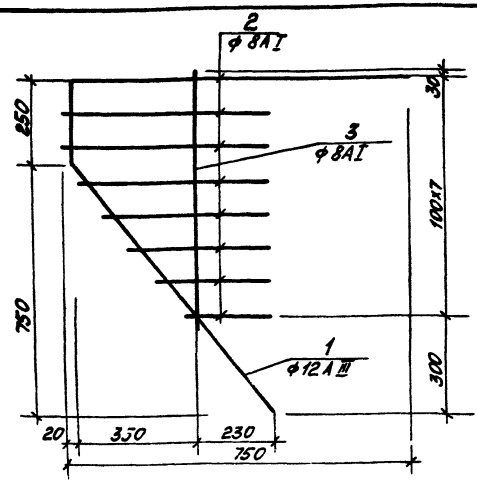

Формат	Зона	Поз.	Обозначение	Наименование	Кол.	Примечание
				С 9		
		1	ГОСТ 5781-75	сталь арматурная ф12 А III ℓ=2210	1	2,0 кг
		2	ГОСТ 5781-75	То же ф8АI ℓ=250÷600	3,2 п.м	1,3 кг
		3	ГОСТ 5781-75	То же ф8АI ℓ=760	1	0,3 кг
				Итого:		3,6 кг

1. Технические требования по изготовлению изделия см. лист КЖИ-ТТ, раздел I.

Изм.	Лист	№ докум.	Подп.	Дата
ГИП		Думан		
Нач. отд.		Калетов		
Гл. конст.		Андриевская		
Рук. гр.		Шульгина		
Ст. инж.		Логинов		
Инж.		Ремизова		
Н. кон. тр.		Андриевская		
Пров.		Шульгина		

ТП 903-2-12 КЖИ-С9

Сетка С9

Лит.	Масса	Масшт.
р	3,6 кг	

Лист 1 Листов 1

А III - 35 ГС
А I - В ст 3 кп 2

Госстрой Латв. ССР
ЛАТГИПРОПРОМ
г. Рига

Формат 11В

Типовой проект 903-2-12 Альбом I часть 3

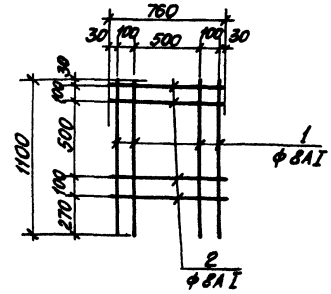

Формат	Зона	Поз.	Обозначение	Наименовани	Кол.	Примечание
				С-10		
		1	ГОСТ 5781-75	сталь арматурная ф8АI ℓ=1100	4	1,7 кг
		2	ГОСТ 5781-75	То же ф8АI ℓ=760	4	1,2 кг
				Итого:		2,9 кг

1 Технические требования по изготовлению изделия см. лист КЖИ-ТТ, раздел I

Изм.	Лист	№ докум.	Подп.	Дата
ГИП		Думан		
Нач. отд.		Калетов		
Гл. конст.		Андриевская		
Рук. гр.		Шульгина		
Ст. инж.		Логинов		
Инж.		Ремизова		
Н. контр.		Андриевская		
Пров.		Шульгина		

ТП 903-2-12 КЖИ-С10

Сетка С10

Лит.	Масса	Масшт.
р	2,9 кг	

Лист 1 Листов 1

В ст 3 кп 2

Госстрой Латв. ССР
ЛАТГИПРОПРОМ
г. Рига

Инв. № подл. Подп. и дата

Копировал: [illegible]

16298-03 21

Формат 11В

Типовой проект 903-2-12 Альбом I часть 3

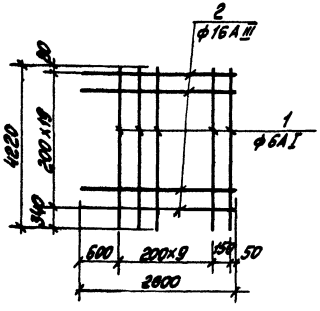

Формат	Зона	Поз.	Обозначение	Наименование	Кол.	Примечание
				С 11		
		1	ГОСТ 5781-75	Сталь арматурная ф6А I ℓ=4220	11	10,2
		2	ГОСТ 5781-75	То же ф16А III ℓ=2600	20	82,2
				Итого:		92,4

1. Технические требования по изготовлению изделия см. лист КЖИ-ТТ, раздел I.

Изм.	Лист	№ докум.	Подп.	Дата
ГИП		Думан		
Нач. отд.		Калетов		
Гл. конст.		Андриевская		
Рук. гр.		Шульгина		
Ст. инж.		Логинов		
Инж.		Ремизова		
Н. контр.		Андриевская		
Пров.		Шульгина		

ТП 903-2-12 КЖИ-С11

Сетка С11

Лит	Масса	Масшт.
Р	92,4кг	

Лист 1 Листов 1

АI-Вст3 кп2
АIII-35 ГС

Госстрой Латв. ССР
ЛАТГИПРОПРОМ
г. Рига

Копировал: Мак

Формат 11В

Типовой проект 903-2-12 Альбом I часть 3

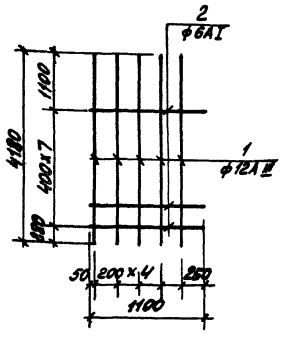

Формат	Зона	Поз.	Обозначение	Наименование	Кол.	Примечание
				С 12		
		1	ГОСТ 5781-75	Сталь арматурная ф12А III ℓ=4180	5	18,6кг
		2	ГОСТ 5781-75	То же ф6А I ℓ=1100	8	1,9кг
				Итого		20,5кг

1. Технические требования по изготовлению изделия см. лист КЖИ-ТТ, раздел I.

Изм.	Лист	№ докум.	Подп.	Дата
ГИП		Думан		
Нач. отд.		Калетов		
Гл. конст.		Андриевская		
Рук. гр.		Шульгина		
Ст. инж.		Логинов		
Инж.		Ремизова		
Н. контр.		Андриевская		
Пров.		Шульгина		

ТП 903-2-12 КЖИ-С12

Сетка С12

Лит	Масса	Масшт.
Р	20,5кг	

Лист 1 Листов 1

АIII-35 ГС
АI-Вст3 кп2

Госстрой Латв. ССР
ЛАТГИПРОПРОМ
г. Рига

Инв. № подл. | Подп. и дата

Копировал: Мак 16298-03 22

Формат 11В

Типовой проект 903-2-12 Альбом I часть 3

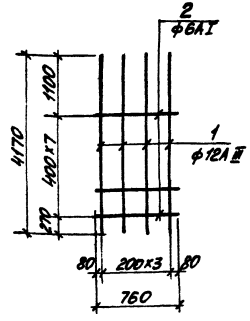

Формат	Зона	Поз	Обозначение	Наименование	Кол.	Примечание
				С 13		
		1	ГОСТ 5781-75	сталь арматурная ф12АIII ℓ=4170	4	14,8 кг
		2	ГОСТ 5781-75	То же ф6АI ℓ=760	8	1,3 кг
				Итого		16,1 кг

Технические требования по изготовлению изделия см. лист КЖИ-ТТ, раздел I.

Изм.	Лист	№ докум.	Подп.	Дата
ГИП		Думан		
Нач.отд.		Калетов		
Гл.конст.		Андриевская		
Рук.гр.		Шульгина		
Ст.инж.		Логинов		
Инж.		Ремизова		
Инж.пр.		Андриевская		
Пров.		Шульгина		

ТП 903-2-12 КЖИ-С13

Сетка С 13

Лит.	Масса	Масшт.
Р	16,1 кг	

Лист 1 Листов 1

АIII - 35 гс
АI - Вст 3 кп2

Госстроилатв. ЦЭР
ЛАТГИПРОПРОМ
г. Рига

Копировал: Мак Формат 118

Типовой проект 903-2-12 Альбом I часть 3

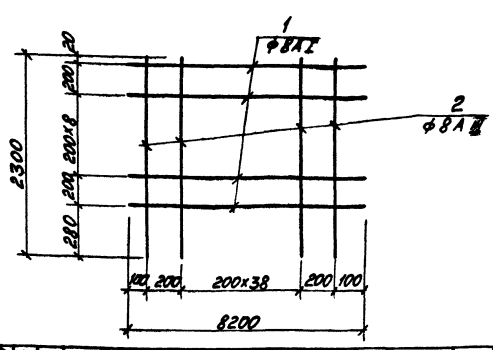

Формат	Зона	Поз.	Обозначение	Наименование	Кол.	Примечание
		1	ГОСТ 5781-75	сталь арматурная ф8АI ℓ=8200	11	35,6 кг
		2	ГОСТ 5781-75	То же ф8АIII ℓ=2300	41	37,2 кг
				Итого:		72,8 кг

1. Технические требования по изготовлению изделия см. лист КЖИ-ТТ, раздел I.

Изм.	Лист	№ докум.	Подп.	Дата
ГИП		Думан		
Нач.отд.		Калетов		
Гл.конст.		Андриевская		
Рук.гр.		Шульгина		
Ст.инж.		Логинов		
Инж.		Ремизова		
Н.контр.		Андриевская		
Пров.		Шульгина		

ТП 903-2-12 КЖИ-С14

Сетка С 14

Лит.	Масса	Масшт.
Р	72,2	

Листов 1

АI - Вст 3 кп 2
АIII - 35 гс

ЛАТГИПРОПРОМ
г. Рига

Копировал: Мак 16298-03 23 Формат 116

С15 ; С16

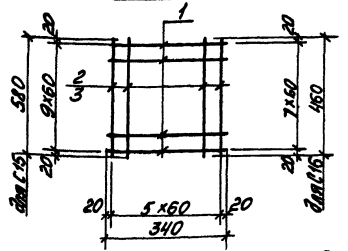

1. Технические требования по изготовлению изделия см. лист КЖИ-ТТ, раздел I.

Формат	Зона	Поз.	Обозначение	Наименование	Кол.	Примечание
				С15		
		1	ГОСТ 6727-53*	Проволока армат. $\frac{\Phi 4 В I}{\ell = 340}$	10	0,34кг
		2	ГОСТ 6727-53*	Проволока армат. $\frac{\Phi 4 В I}{\ell = 380}$	6	0,34кг
						0,68кг
				С16		
		1	ГОСТ 6727-53*	Проволока армат. $\frac{\Phi 4 В I}{\ell = 340}$	8	0,27
		3	ГОСТ 6727-53*	Проволока армат. $\frac{\Phi 4 В I}{\ell = 460}$	6	0,27
						0,54кг

Изм.	Лист	№ докум.	Подп.	Дата
Гл.инж.пр.		Луман		
Нач.отд.		Кадетов		
Гл.констр.		Андриевский		
Рук.гр.		Шульгина		
Ст.инж.		Логинов		
Ст.техн.		Леонова		
Н.контр.		Андриевский		
Пров.		Шульгина		

ТП 903-2-12 КЖИ-С15,-С16

Сетки С15, С16

Лит.	Масса	Масштаб
Р	0,68кг 0,54кг	

Лист 1 Листов 1

Госстрой Латв ССР ЛАТГИПРОПРОМ г. Рига

Копировал: Маш

Формат 11В

Альбом I часть 3

Типовой проект 903-2-12

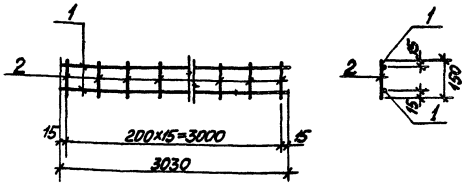

Формат	Зона	Поз.	Обозначение	Наименование	Кол.	Примечание
				С17		
		1	ГОСТ 5781-75	Сталь арматурн. $\frac{\Phi 6 A I}{3030}$	2	1,3кг
		2	ГОСТ 5781-75	Сталь арматурн. $\frac{\Phi 6 A I}{150}$	16	0,5кг
						1,8кг

1. Технические требования по изготовлению изделия см. лист КЖИ-ТТ, раздел I.

Изм.	Лист	№ докум.	Подп.	Дата
Гл.инж.пр.		Луман		
Нач.отд.		Колетов		
Гл.констр.		Андриевский		
Рук.гр.		Шульгина		
Ст.инж.		Логинов		
Ст.техн.		Леонова		
Н.контр.		Андриевский		
Пров.		Шульгина		

ТП 903-2-12 КЖИ-С17

Сетка С17

Всп3 кп2

Лит.	Масса	Масштаб
Р	1,8кг	

Лист 1 Листов 1

Госстрой Латв ССР ЛАТГИПРОПРОМ г. Рига

Копировал: Маш

Формат 11В

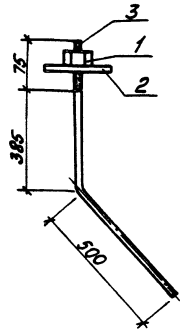

Формат	Зона	Поз	Обозначение	Наименование	Кол.	Примечание
		1	ГОСТ 5915-62	Гайка М24	1	
		2	ГОСТ 11371-68*	Шайба М24	1	
		3	ГОСТ 2590-71	Сталь горячекатанная ф24 круглая l = 960	1	3,4кг

1. Технические требования по изготовлению изделия см. лист КЖИ-ТТ, раздел II.

Изм	Лист	№ докум.	Подп.	Дата
ГИП		Думан		
Нач.отд.		Калетов		
Гл.констр.		Андриевский		
Рук.гр.		Шульгина		
Ст.инж.		Логинов		
Инж.		Ремизова		
Н.контр.		Андриевский		
Пров.		Шульгина		

ТП 903-2-12 КЖИ-МН1

Закладное изделие МН1

Лит.	Масса	Масшт
Р	3,4	

Лист 1 Листов 1

В Ст3 кп2

Госстрой Латв.ССР ЛАТГИПРОПРОМ г. Рига

Копировал: Мак

Формат 11В

Типовой проект 903-2-12 Альбом I часть 3

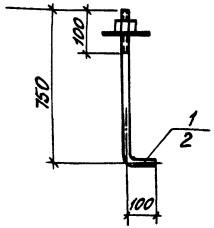

Формат	Зона	Поз.	Обозначение	Наименование	Кол.	Примечание
				МН 2		
		1	ГОСТ 2590-71	Сталь круглая ф20 l=850	1	2,1кг

1. Технические требования по изготовлению изделия см. лист КЖИ-ТТ, раздел II.

Изм	Лист	№ докум.	Подп.	Дата
ГИП		Думан		
Нач.отд.		Калетов		
Гл.констр.		Андриевский		
Рук.гр.		Шульгина		
Ст.инж.		Логинов		
Инж.		Ремизова		
Н.контр.		Андриевский		
Пров.		Шульгина		

ТП 903-2-12 КЖИ-МН2

Закладное изделие МН2

Лит.	Масса	Масшт
Р	2,1кг	

Лист 1 Листов 1

В ст3 кп2

Госстрой Латв.ССР ЛАТГИПРОПРОМ г. Рига

Инв. № подл. Подп. и дата

Копировал: Мак

16298-03 25

Формат 11В

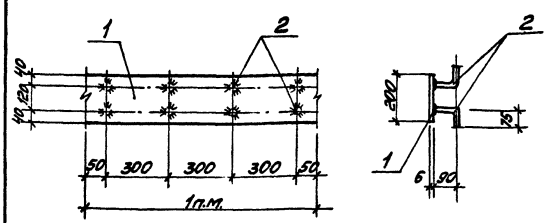

1. Технические требования по изготовлению изделия см. лист КЖИ-ТТ, раздел II.
2. Изделие покрыть одним слоем грунтовки ГФ-020.

Формат	Зона	Поз.	Обозначение	Наименование	Кол.	Примечание
				МН 3		
		1	ГОСТ 103-76	Сталь полосовая -200×6 ℓ=1п.м.	1	9,4кг
		2	ГОСТ 5781-75	Сталь арматурная Ф8АIII ℓ=165	8	0,6кг
				Всего:		10,0кг

Изм.	Лист	№ докум.	Подп.	Дата
Гл.инж.пр.		Думан		
Нач.отд.		Калетов		
Гл.конст.		Андриевская		
Рук.гр.		Шульгина		
Ст.инж.		Логинов		
Инж.		Ремизова		
Н.контр.		Шульгина		
Пров.		Логинов		

ТП 903-2-12 КЖИ-МН3

Закладное изделие МН3

Лит.	Масса	Масшт.
Р	10,0кг	

Лист 1 Листов 1

АI - В ст3 кп2
АII - 35ГС

Госстрой Латв. ССР ЛАТГИПРОПРОМ г. Рига

Копировал: Макс Формат 11В

Альбом I часть 3

Типовой проект 903-2-12

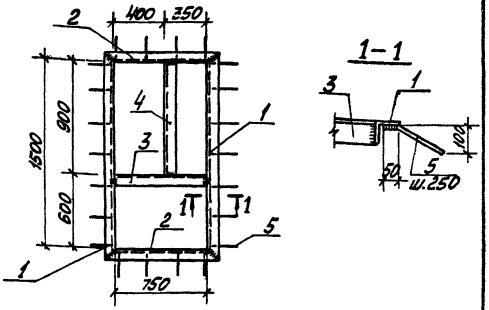

Формат	Зона	Поз.	Обозначение	Наименование	Кол.	Примечание
		1	ГОСТ 8509-72*	Сталь угловая равнополочная L75×8 ℓ=1650	2	14,9кг
		2	ГОСТ 8509-72*	То же L75×8 ℓ=900	2	8,1кг
		3	ГОСТ 8509-72*	То же L75×8 ℓ=750	1	6,8кг
		4	ГОСТ 8509-72*	То же L75×8 ℓ=900	1	8,1кг
		5	ГОСТ 5781-75	Сталь арматурная Ф8АI, ℓ=150	22	1,3кг
				Итого:		39,2кг

1. Технические требования по изготовлению изделия см. лист КЖИ-ТТ раздел II.
2. Изделие покрыть одним слоем грунтовки ГФ-020.

Изм.	Лист	№ докум.	Подп.	Дата
ГИП		Думан		
Нач.отд.		Калетов		
Гл.конст.		Андриевская		
Рук.гр.		Шульгина		
Ст.инж.		Логинов		
Инж.		Ремизова		
Н.контр.		Андриевская		
Пров.		Шульгина		

ТП 903-2-12 КЖИ-МН4

Закладное изделие МН4

Лит.	Масса	Масшт.
Р	39,2кг	

Лист 1 Листов 1

В ст3 кп2

Госстрой Латв. ССР ЛАТГИПРОПРОМ г. Рига

Инв. № подл. Подп. и дата

Копировал: Макс 16298-03 26 Формат 11В

Альбом I часть 3

Типовой проект 903-2-12

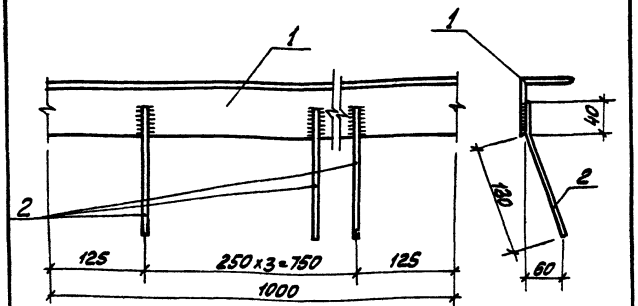

Формат	Зона	Поз	Обозначение	Наименование	Кол.	Примечан.
		1	ГОСТ 8509-72*	сталь угловая равнополочная L 75×6 ℓ=100	1	6,9кг
		2	ГОСТ 5781-75	сталь арматурная ф8А III ℓ=170	4	0,5кг
				Всего:		7,4кг

1. Технические требования по изготовлению изделия см. лист КЖИ-ТТ, раздел II
2. Изделие покрыть одним слоем грунтовки ГФ-020.

Изм.	Лист	№ докум.	Подп.	Дата
ГИП		Думан		
Нач.отд.		Калетов		
Гл.конст.		Андриевская		
Рук.гр.		Шульгина		
Ст.инж.		Логинов		
Инж.		Ремизова		
Н.контр.		Андриевская		
Пров.		Шульгина		

ТП 903-2-12 КЖИ-МН5

Закладное изделие МН 5

Лит	Масса	Масшт.
Р	7,4кг	

Лист 1 Листов 1

В ст3 кп2

Госстрой Латв.ССР ЛАТГИПРОПРОМ г. Рига

Копировал: Формат 11В

Альбом I часть 3

Типовой проект 903-2-12

МН6 Рама для МН6

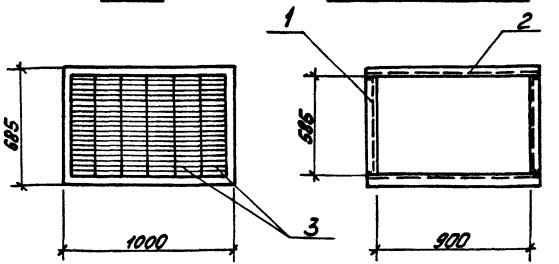

Формат	Зона	Поз.	Обозначение	Наименование	Кол.	Примечание
				МН6		
		1	ГОСТ 8278-75	Гнутый профиль С60×50×3 ℓ=585	2	4,18кг
		2	ГОСТ 8278-75	То же С60×50×3 ℓ=1000	2	7,08кг
		3	сер. 1.494-27	Жалюзийные решетки ТУ 36-1517-71 №2	6	7,2 кг
			ГОСТ 1491-72*	Винт М3×6	26	шт.
				Всего:		18,46кг

1. Технические требования по изготовлению изделия см. лист КЖИ-ТТ, раздел II.
2. Монтаж жалюзей в раму выполнить на винтах.
3. Изделие покрыть одним слоем грунтовки ГФ-020.

Изм.	Лист	№ докум.	Подп.	Дата
ГИП		Думан		
Нач.СО-1		Калетов		
Гл.конст.		Андриевская		
Рук.гр.		Шульгина		
Архит.		Ашмане		
Техник		Кирштук		
Н.контр.		Андриевская		
Пров.		Логинов		

ТП 903-2-12 КЖИ-МН6

Закладное изделие МН 6

Лит	Масса	Масшт.
Р	18,46кг	

Лист 1 Листов 1

Б ст3 кп2

Госстрой Латв.ССР ЛАТГИПРОПРОМ г. Рига

Инв. № подл. Подп. и дата

Копировал: 16298-03 27 Формат 11В

Альбом I часть 3

Типовой проект 903-2-12

МН7 Рама для МН7

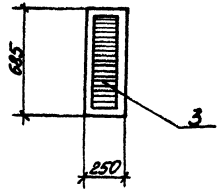

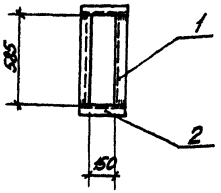

Формат	Зона	Поз.	Обозначение	Наименование	Кол.	Примечание
				МН7		
		1	ГОСТ 8278-75	Гнутый профиль [60×50×3 ℓ=585	2	4,18 кг
		2	ГОСТ 8278-75	То же [60×50×3 ℓ=250	2	1,77 кг
		3	сер. 1.494-27	Жалюзийные решетки ТУ36-1517-71 N2	1	1,2 кг
			ГОСТ 1491-72*	Винт М3×6	6	шт.
				Всего:		7,15 кг

1. Технические требования по изготовлению изделия см. лист КЖИ-ТТ, раздел II.
2. Монтаж жалюзей в раму выполнить на винтах М3×6 по месту.
3. Изделие покрыть одним слоем грунтовки ГФ-020.

Изм.	Лист	№ докум.	Подп.	Дата
ГИП		Думан		
Нач. отд.		Калетов		
Гл. конст.		Андреевская		
Рук. гр.		Шульгино		
Арх.		Ашмане		
Техник		Кирштук		
Н. контр.		Андреевская		
Пров.		Лозинов		

ТП 903-2-12 КЖИ-МН7

Закладное изделие МН7

Лит.	Масса	Масшт.
Р	7,15 кг	

Лист 1 Листов 1

В ст 3 кп2

Госстрой Латв. ССР ЛАТГИПРОПРОМ г. Рига

Копировал: Мак

Формат 11В

Альбом I часть 3

Типовой проект 903-2-12

МН8

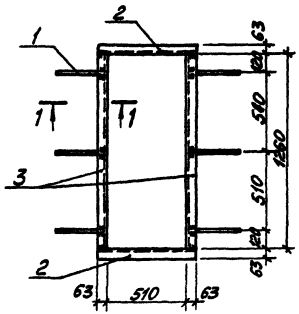

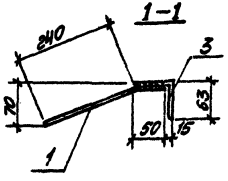

1. Технические требования по изготовлению изделия см. лист КЖИ-ТТ, раздел II.
2. Изделие покрыть одним слоем грунтовки ГФ-020.

Формат	Зона	Поз.	Обозначение	Наименование	Кол.	Примечание
				МН8		
		1	ГОСТ 5781-75	Сталь арматурная ф8А III ℓ=290	6	0,70 кг
		2	ГОСТ 8509-72*	Сталь угловая равнополочная L63×5 ℓ=636	2	6,12 кг
		3	ГОСТ 8509-72*	То же ℓ=1260	2	12,12 кг
				Всего:		18,94 кг

Изм.	Лист	№ докум.	Подп.	Дата
ГИП		Думан		
Нач. отд.		Калетов		
Гл. конст.		Андреевская		
Рук. гр.		Шульгино		
Арх.		Ашмане		
Техник		Кирштук		
Н. контр.		Андреевская		
Пров.		Лозинов		

ТП 903-2-12 КЖИ-МН8

Закладное изделие МН8

Лит.	Масса	Масшт.
Р	18,94 кг	

Лист 1 Листов 1

В ст 3 кп2

Госстрой Латв. ССР ЛАТГИПРОПРОМ г. Рига

Инв. № подл. | Подп. и дата

Копировал: Мак

16298-03 28

Формат 11В

МН9

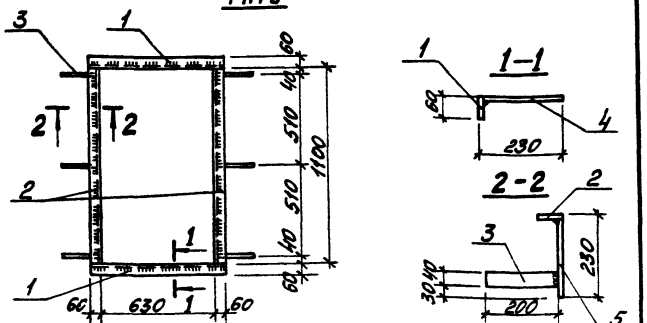

1. Технические требования по изготовлению изделия см. лист КЖ-ТТ, раздел II.
2. Изделие покрыть одним слоем грунтовки ГФ-020.

Формат	Зона	Поз.	Обозначение	Наименование	Кол.	Примечание
				МН9		
		1	ГОСТ 103-76	Сталь полосовая $\frac{-60\times4}{750}$	2	2,76кг
		2	То же	То же $\frac{-60\times4}{1100}$	2	4,05кг
		3	"	" $\frac{-40\times4}{200}$	6	1,51кг
		4	ГОСТ 19903-74	Сталь листовая 226×750×4	2	10,65кг
		5	То же	То же 226×1100×4	2	15,62кг
				Всего		34,59кг

Изм.	Лист	№ докум.	Подп.	Дата
ГИП		Думан		
Нач.отд.		Калетов		
Гл.констр.		Андриевская		
Рук.гр.		Шульгина		
Арх.		Ашмане		
Техник		Кирштук		
Н.контр.		Андриевская		
Пров.		Гринов		

ТП 903-2-12 КЖИ-МН9

Закладное изделие МН9

Лит.	Масса	Масштаб
Р	32,56кг	

Лист 1 Листов 1

Вст3 кп2

Госстрой Латв. ССР ЛАТГИПРОПРОМ г. Рига

Копировал: Мак

Формат 11В

Типовой проект 903-2-12 Альбом I часть 3

МН10

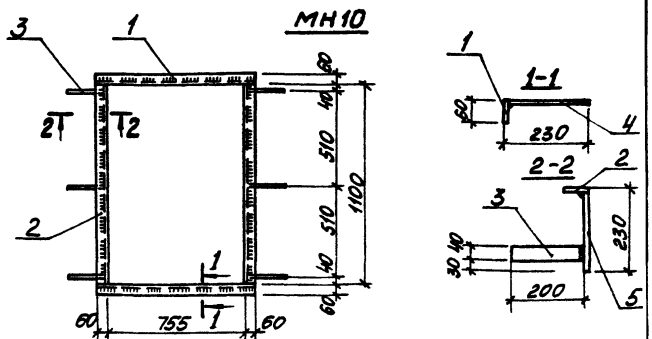

1. Технические требования по изготовлению изделия см. лист КЖ-ТТ, раздел II.
2. Изделие покрыть одним слоем грунтовки ГФ-020.

Формат	Зона	Поз.	Обозначение	Наименование	Кол.	Примечание
				МН10		
		1	ГОСТ 103-76	Сталь полосовая $\frac{-60\times4}{875}$	2	3,22кг
		2	То же	То же $\frac{-60\times4}{1100}$	2	4,05кг
		3	"	" $\frac{-40\times4}{200}$	6	1,51кг
		4	ГОСТ 19903-74	Сталь листовая 226×875×4	2	12,43кг
		5	То же	То же 226×1100×4	2	15,62кг
				Всего:		36,83кг

Изм.	Лист	№ докум.	Подп.	Дата
ГИП		Думан		
Нач.отд.		Калетов		
Гл.констр.		Андриевская		
Рук.гр.		Шульгина		
Архит.		Ашмане		
Техник		Кирштук		
Н.контр.		Андриевская		
Пров.		Гринов		

ТП 903-2-12 КЖИ-МН10

Закладное изделие МН10

Лит.	Масса	Масшт.
Р	36,83кг	

Лист 1 Листов 1

Вст3 кп2

Госстрой Латв. ССР ЛАТГИПРОПРОМ г. Рига

Инв.№ подл. Подп. и дата

Копировал: Мак 16298-03 25

Формат 11В

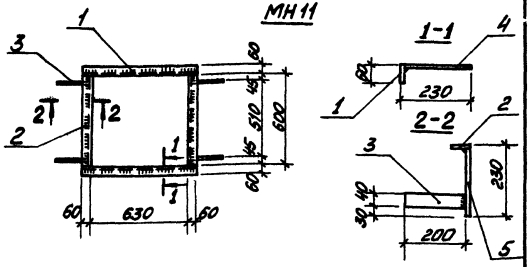

1. Технические условия по изготовлению изделия см. лист КЖ-ТТ, раздел II.
2. Изделие покрыть одним слоем грунтовки ГФ-020.

Формат	Зона	Поз.	Обозначение	Наименование	Кол.	Примечание
				МН 11		
		1	ГОСТ 103-76	Сталь полосовая $\frac{-60\times4}{750}$	2	2,76кг
		2	То же	То же $\frac{-60\times4}{600}$	2	2,21кг
		3	"	" $\frac{-40\times4}{200}$	4	1,01кг
		4	ГОСТ 19903-74	Сталь листовая 226×750×4	2	10,65кг
		5	То же	То же 226×600×4	2	8,52кг
				Всего		25,15кг

Изм.	Лист	№ докум.	Подп.	Дата
ГИП		Думан		
Нач.отд.		Калетов		
Гл.конст.		Андриевская		
Рук.гр.		Шульгина		
Арх.		Ашмане		
Техник		Кирштук		
Н.контр.		Андриевская		
Пров.		Логинов		

ТП 903-2-12 КЖИ-МН11

Закладное изделие МН 11

Лит.	Масса	Масшт.
р	25,15кг	

Лист 1 Листов 1

В ст.3 кп2

Госстрой Латв.ССР ЛАТГИПРОПРОМ г.Рига

Копировал: Мак

Формат 118

Альбом I часть 3

Типовой проект 903-2-12

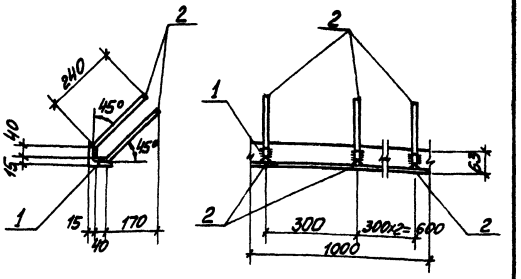

Формат	Зона	Позиц.	Обозначение	Наименование	Кол.	Примечание
				МН 12		
		1	ГОСТ 5781-75	Сталь арматурная Ф8А III $l=280$	8	0,9кг
		2	ГОСТ 8509-72	Сталь угловая равнополочная L63×6 $l=1000$	1	5,7кг
						6,6кг

1. Технические требования по изготовлению изделия см. лист КЖИ-ТТ, раздел II.
2. Изделие покрывать одним слоем грунтовки ГФ-020 (поверхности, не закладываемые в бетон).

Изм.	Лист	№ докум.	Подп.	Дата
ГИП		Думан		
Нач.СО-1		Калетов		
Гл.конст.		Андриевская		
Рук.гр.		Шульгина		
Архит.		Ашмане		
Техник		Кирштук		
Н.контр.		Шульгина		
Пров.		Логинов		

ТП 903-2-12 КЖИ-МН12

Закладное изделие МН 12

Лит.	Масса	Масшт.
р	6,6кг	

Лист 1 Листов 1

армат. - 35ГС
прокат - Вст3 кп2

Госстрой Латв.ССР ЛАТГИПРОПРОМ г.Рига

Инв.№ подл. | Подп. и дата

Копировал: Мак 16298-03 30

Формат 118

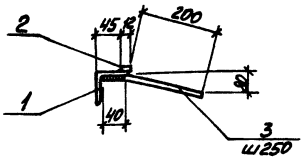

Формат	Зона	Поз.	Обозначение	Наименование	Кол.	Примеч.
				МН 13		
		1	ГОСТ 8509-72	Сталь углов. равноб. ∟ 50×5	1п.м.	3,8 кг
		2	ГОСТ 103-76	Сталь полосовая - 6×12	1п.м.	0,6 кг
		3	ГОСТ 5781-75	Сталь арматурн. Ф8 А III ℓ=240	4	0,4 кг
						4,8 кг

1. Технические требования по изготовлению изделия см. лист КЖИ-ТТ, раздел II.
2. Изделие покрыть одним слоем грунтовки ГФ-020.

Изм.	Лист	№ докум.	Подп.	Дата
Гл. инж. пр.		Думан		
Нач. отд.		Калетов		
Гл. констр.		Андриевская		
Рук. гр.		Шульгина		
Ст. инж.		Логинов		
Ст. техн.		Леонова		
Н. контр.		Андриевская		
Пров.		Шульгина		

ТП 903-2-12 КЖИ-МН13

Закладное изделие МН 13

Лит.	Масса	Масшт.
Р	4,8 кг	1:10

Лист 1 Листов 1

армат. - 35ГС
прокат - В ст3 кп2

Госстрой Латв. ССР ЛАТГИПРОПРОМ г. Рига

Копировал: Мака

Формат 11В

Альбом I часть 3

Типовой проект 903-2-12

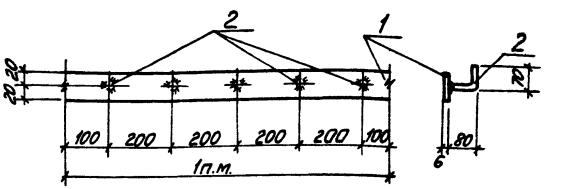

Формат	Зона	Поз.	Обозначение	Наименование	Кол.	Примеч.
				МН 14		
		1	ГОСТ 103-76*	Сталь полосовая -40×4/1000	1п.м.	1,25 кг
		2	ГОСТ 5781-76	Сталь арматурн. Ф8 А III/150	5	0,3 кг
						1,55 кг

1. Технические требования по изготовлению изделия см. лист КЖИ-ТТ, раздел II.
2. Изделие покрыть одним слоем грунтовки ГФ-020.

Изм.	Лист	№ докум.	Подп.	Дата
Гл. инж. пр.		Думан		
Нач. отд.		Калетов		
Гл. констр.		Андриевская		
Рук. гр.		Шульгина		
Ст. инж.		Логинов		
Ст. техн.		Леонова		
Н. контр.		Андриевская		
Пров.		Шульгина		

ТП 903-2-12 КЖИ-МН14

Закладное изделие МН 14

Лит.	Масса	Масшт.
Р	1,55 кг	1:10

Лист 1 Листов 1

Прокат - В ст3 кп2
армат - 35ГС

Госстрой Латв. ССР ЛАТГИПРОПРОМ г. Рига

Инв. № подл. Подп. и дата

Копировал: Мака

16298-03 31

Формат 11В

Альбом I часть 3

Типовой проект 903-2-12

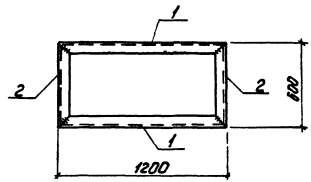

Формат	Зона	Поз.	Обозначение	Наименование	Кол.	Примеч.
				МН15		
		1	ГОСТ 8240-72	Швеллер [18; ℓ=1200	2	39,1 кг
		2	ГОСТ 8240-72	— " — [18; ℓ=600	2	19,5 кг
						58,6 кг

1 Технические требования по изготовлению изделия см. лист КЖИ-ТТ, раздел II.
2 Изделие покрыть одним слоем грунтовки ГФ-020.

Изм.	Лист	№ докум.	Подп.	Дата
Гл. инж. пр.		Думан		
Нач. отд.		Колетов		
Гл. констр.		Андриевский		
Рук. гр.		Шульгина		
Ст. инж.		Логинов		
Ст. техн.		Леонова		
Н. контр.		Андриевский		
Пров.		Шульгина		

ТП 903-2-12 КЖИ-МН15

Закладное изделие МН15

В ст 3 кп 2

Лит.	Масса	Масштаб
Р	58,6 кг	1:20

Лист 1 Листов 1

Госстрой Латв. ССР ЛАТГИПРОПРОМ г. Рига

Инв. № подл. | Подп. и дата

Копировал: Чуванова

16298-03 (32) Формат 11

ЦЕНТРАЛЬНЫЙ ИНСТИТУТ ТИПОВОГО ПРОЕКТИРОВАНИЯ
ГОССТРОЯ СССР

Москва, А-445, Смольная ул., 22

Сдано в печать 197 г.
Заказ № 10756 Тираж 517 экз.

gost.e-ecolog.ru