ТИПОВОЙ ПРОЕКТ

903-2-12

УСТАНОВКА МАЗУТОСНАБЖЕНИЯ Q=11 м³/ч, P=25(10) кгс/см² С НАЗЕМНЫМИ МЕТАЛЛИЧЕСКИМИ РЕЗЕРВУАРАМИ 2 × 1000 м³

Альбом I
часть 2

16298-02
цена 3-00

gost.e-ecolog.ru

ЦЕНТРАЛЬНЫЙ ИНСТИТУТ ТИПОВОГО ПРОЕКТИРОВАНИЯ
ГОССТРОЯ СССР

Москва, А-445, Смольная ул., 22

Сдано в печать 197[illegible]г.

Заказ №10688 Тираж 517 экз.

ТИПОВОЙ ПРОЕКТ 903-2-12

УСТАНОВКА МАЗУТОСНАБЖЕНИЯ Q = 11 м³/ч, P = 25 (10) кгс/см² С НАЗЕМНЫМИ МЕТАЛЛИЧЕСКИМИ РЕЗЕРВУАРАМИ 2 × 1000 м³

АЛЬБОМ I ЧАСТЬ 2

СОСТАВ ПРОЕКТА

Альбом I	часть 1	Мазутонасосная. Части: тепломеханическая, автоматизация, электротехническая, санитарно-техническая, тепловые сети.
Альбом I	часть 2	Мазутонасосная. Архитектурно-строительная часть.
Альбом I	часть 3	Мазутонасосная. Нетиповые изделия архитектурно-строительной части.
Альбом I	часть 4	Мазутонасосная. Блоки тепломеханического оборудования.
Альбом II	часть 1	Сооружения слива и приема мазута и жидких присадок. Части: тепломеханическая, архитектурно-строительная, автоматизация, электротехническая.
Альбом II	часть 2	Сооружения слива и приема мазута и жидких присадок. Нетиповые изделия архитектурно-строительной части.
Альбом III		Резервуарный парк. Части: тепломеханическая, архитектурно-строительная, автоматизация, электротехническая, отопление и вентиляция.
Альбом IV		Генеральный план, инженерные сети. Части: тепломеханическая, архитектурно-строительная, автоматизация, электротехническая, водопровод и канализация, тепловые сети.
Альбом V	части 1, 2	Задания заводам-изготовителям: на щиты автоматики и КИП, на щиты управления крупноблочные.
Альбом VI		Металлоконструкции вспомогательного оборудования и устройств.
Альбом VII	часть 1	Сметы. Общая часть.
Альбом VII	часть 2	Сметы. Мазутонасосная.
Альбом VII	часть 3	Сметы. Сооружения слива и приема мазута и жидких присадок.
Альбом VII	часть 4	Сметы. Резервуарный парк.
Альбом VII	часть 5	Сметы. Генеральный план, инженерные сети.
Альбом VIII	часть 1	Заказные спецификации. Мазутонасосная.
Альбом VIII	часть 2	Заказные спецификации. Сооружения слива и приема мазута и жидких присадок.
Альбом VIII	часть 3	Заказные спецификации. Резервуарный парк.
Альбом VIII	часть 4	Заказные спецификации. Инженерные сети.
Типовой проект 903-2-10 Альбом VI		Нестандартизированное оборудование. Тепломеханическая часть - вспомогательное оборудование и устройства.

ПРИМЕНЕННЫЕ ТИПОВЫЕ ПРОЕКТЫ

Типовой проект 704-1-66.Ал.I, III	Стальной вертикальный цилиндрический резервуар для нефти и нефтепродуктов емкостью 1000 м³ (распространяет Казахский филиал ЦИТП).
Типовой проект 704-1-109 Альбом I, III	Резервуар стальной горизонтальный для нефтепродуктов емкостью 25 м³ (распространяет Казахский филиал ЦИТП).
Типовой проект 4-18-841 Альбом I, II, IV	Резервуар для воды емкостью 250 м³ железобетонный прямоугольный заглубленный (распространяет Свердловский филиал ЦИТП).
Типовой проект 902-2-157	Нефтеловушки из сборных железобетонных панелей на расход воды 5 л/с (распространяет ЦИТП г. Москва).

Разработан
проектным институтом
ЛАТГИПРОПРОМ
Госстроя Латвийской ССР

Главный инженер института В. Фалитонов
Главный инженер проекта А. Думан

Технический проект
утвержден Главпроектстройпроектом
Госстроя СССР
протокол № 33 от 7-8 июня 1977 г.
Рабочие чертежи введены в действие
Латгипропромом
Приказ № 128 от 8 мая 1979 г.

Содержание альбома

Марка	Наименование	Стр.
	Архитектурно – строительная часть	
	Содержание альбома	2
	Пояснительная записка	3
АР-1	Общие данные (начало)	4
АР-2	Общие данные (продолжение)	5
АР-3	Общие данные (окончание)	6
АР-4	План на отм. 0.000. Разрезы 1-1, 2-2. Фасады. Фрагмент плана 1. (вариант с кирпичными стенами)	7
АР-5	План на отм. 0.000. Разрезы 1-1, 2-2. Фасады. Фрагмент плана 1 (каркасный вариант)	8
АР-6	Планы на отм. -4.000. Разрезы 3-3÷8-8. Схема расположения молниеотвода на кровле	9
АР-7	Схема расположения закладных деталей в стенах	10
АР-8	Пристройка для хранения пожарного инвентаря. Планы на отм. 0.000. Разрезы 1-1, 2-2, 3-3. Фасады.	11
	Конструкции железобетонные	
КЖ-1	Общие данные (начало)	12
КЖ-2	Общие данные (продолжение 1)	13
КЖ-3	Общие данные (продолжение 2)	14
КЖ-4	Общие данные (окончание)	15
КЖ-5	Маркировочная схема фундаментов (вариант с кирпичными стенами)	16
КЖ-6	Маркировочная схема фундаментов (каркасный вариант)	17
КЖ-7	Маркировочная схема фундаментов и фундаментных балок. Узел „б" Сечение 1-1. (каркасный вариант) Фундамент Фам1	18
КЖ-8	Монолитные фундаменты ФА1-1а ÷ ФА1-1д (каркасный вариант)	19
КЖ-9	Монолитные фундаменты ФА1-1б; ФА1-5а; ФА1-5б (каркасный вариант)	20
КЖ-10	Маркировочная схема фундаментов под пристройку для хранения пожарного инвентаря	21
КЖ-11	Маркировочный план подземных конструкций (вариант с кирпичными стенами)	22
КЖ-12	Маркировочный план подземных конструкций. (каркасный вариант)	23
КЖ-13	Подземные конструкции. Разрезы, узлы. Сечения	24
КЖ-14	Монолитный приямок ПРм1. Опалубка (вариант с кирпичными стенами). Узлы 1, 2, 3.	25
КЖ-15	Монолитный приямок ПРм1. Армирование (вариант с кирпичными стенами)	26
КЖ-16	Монолитный приямок ПРм1. Сечение 7-7. Таблицы (вариант с кирпичными стенами). Узлы 4, 5, 6, 7.	27
КЖ-17	Монолитный приямок ПРм1. Опалубка. (каркасный вариант)	28
КЖ-18	Монолитный приямок ПРм1. Армирование (каркасный вариант)	29
КЖ-19	Монолитный приямок ПРм1. Сечение 8-8; 9-9; 10-10. Таблицы (каркасный вариант)	30
КЖ-20	Маркировочные схемы балок, плит покрытия. ОП1, ОП2 (вариант с кирпичными стенами)	31
КЖ-21	Маркировочные схемы колонн, балок и плит покрытия (каркасный вариант)	32
КЖ-22	Маркировочные схемы стоек фахверка, насадок и опорных столиков (каркасный вариант)	33
КЖ-23	Маркировочная схема стеновых панелей (каркасный вариант)	34
КЖ-24	Фрагменты 5÷12. (каркасный вариант)	35
КЖ-25	Маркировочная схема монолитных конструкций в осях „А-Б" и „3-4" ПЛм1. Опалубка и армирование	36
КЖ-26	Сечение 1-1, 3-3. ПЛм1. Опалубка и армирование.	37
	Конструкции металлические	
КМ-1	Общие данные (начало)	38
КМ-2	Общие данные (продолжение 1)	39
КМ-3	Общие данные (продолжение 2)	40
КМ-4	Общие данные (окончание)	41
КМ-5	Техническая спецификация металла для специализированных заводов	42
КМ-6	Маркировочные схемы путей подвесного транспорта. Опора под кабели	43
КМ-7	Маркировочный план ограждений и лестницы в осях „А-Б" и „4". План опор. Опоры ОП1, ОП2	44
КМ-8	Рамы Р1, Р2	45
КМ-9	Рамы Р3, Р4, Р5	46
КМ-10	Рама Р6	47
КМ-11	Маркировочная схема опор под трубопроводы на кровле. ОП1 – ОП5.	48

Альбом 1 часть 2

Типовой проект 903-2-12

Инв. № подл. | Подп. и дата | Взам. инв. №

Гл. инж. пр.	Ачкан			
Нач. отд.	Капетов			
Гл. конструктор	Мирошниченко			
Рук. гр.	Тульпина			
Гл. инж.	Логинов			
Гл. техн.	Леонова			
Н. контр.	Мирошниченко			
Разраб.	Шульгина			

ТП 903-2-12

Установка мазутонасосная с 4 насосами типа 2СМ 250-37/2 и 2 резервуарами по 1000 м³ с наземными металлическими резервуарами

Мазутонасосная	Лит.	Лист	Листов
	Р		

Содержание альбома

Госстрой Литва СССР ЛАТГИПРОПРОМ г. Рига

Копир: Чубанова

15298-02 3

Формат А2

Типовой проект 903-2-12 Альбом I, часть 2

Архитектурно-строительные решения.

Общая часть.

Проект здания мазутонасосной разработан для строительства в районах со следующими природными условиями:

а) расчетная зимняя температура наружного воздуха (средняя наиболее холодной пятидневки) −20°С; −30°С; −40°С.

б) скоростной напор ветра для I, II, III и IV географических районов.

в) вес снегового покрова для I, II, III и IV районов. Сочетания IV ветрового и IV снегового районов не рассматриваются.

г) Рельеф территории спокойный, грунтовые воды отсутствуют, сейсмичность не выше 6 баллов.

д) грунты непучинистые, непросадочные со следующими нормативными характеристиками:
$\varphi^H = 28°$; $C^H = 0{,}02\ кг/см^2$; $E = 150\ кг/см^2$; $\gamma_0 = 1{,}8\ т/м^3$
грунтовые воды отсутствуют.

в) тип местности „А" по СНиП II-6-74г.

Объемно-планировочные решения.

Здание мазутонасосной относится по капитальности к II классу сооружений, по долговечности ко II степени. По взрыво-пожарной опасности производства помещение насосной-категории „Б" остальные помещения-категории „Д".

Здание одноэтажное с размерами в плане 18,0 × 9,0 м и высотой 3,6 м до низа строительных конструкций.

Конструктивные решения

Здание мазутонасосной разработано в 2-х вариантах:
с кирпичными несущими стенами со сборным железобетонным покрытием и каркасное с навесными панельными стенами.

Продольная и поперечная жесткость каркасного здания с навесными панельными стенами обеспечивается жесткой заделкой колонн в стаканы фундаментов и диском покрытия.

I вариант - здание с кирпичными несущими стенами.

Фундаменты ленточные из сборных бетонных блоков по ГОСТ 13579-78.

Стены из одинарного кирпича М75 на цементно-известковом растворе М25 под расшивку швов с наружной стороны.

II вариант - каркасное здание с навесными панельными стенами.

Фундаменты под колонны монолитные, железобетонные столбчатые в инвентарной опалубке по серии 1.412-1/77 вып. 1, 2, 3 и из сборных блоков по ГОСТ 13579-78.

Фундаментные балки - сборные по серии 1.415-1 вып. 1.

Колонны каркаса - сборные железобетонные по серии 1.423-3 в. 1.

Стены из навесных керамзитобетонных панелей с объемным весом $\gamma = 1100\ кг/м^3$ по серии 1.432-5 вып. 1.

Для обоих вариантов:

Балки покрытия - сборные железобетонные по серии 1.462-10 вып. 1, 2.

Плиты покрытия - сборные железобетонные по ГОСТ 22701.0-77÷22705.5-77, комплексные по сер. 1.465-10, вып. 1, утеплитель ячеистый бетон с $\gamma = 500\ кг/м^3$.

Кровля - рулонная с наружным водостоком.

Каналы, приямки, фундаменты под оборудование - бетонные и железобетонные монолитные.

Перегородки - кирпичные.

Вокруг здания устраивается асфальтовая отмостка по щебеночному основанию шириной 750 мм.

Помещение для хранения пожарного инвентаря запроектировано с кирпичными несущими стенами, плиты покрытия - сборные железобетонные комплексные по серии 1.465-10 в. 1 и ГОСТ 22701.0÷22701.5-77.

Антикоррозионная защита.

Боковые поверхности каналов и приямков, соприкасающиеся с грунтом, покрываются битумной мастикой за 2 раза по холодной битумной огрунтовке.

Закладные детали и соединительные элементы для крепления стеновых панелей и элементов покрытия покрываются цинковым покрытием способом металлизации толщиной 150 мкм согласно СНиП II-28-73. Остальные закладные детали и металлоконструкции покрываются двумя слоями эмали ПФ-115 по грунтовке ГФ-020 общей толщиной 55 мкм, кроме особо оговоренных.

Противопожарные мероприятия.

Принятые в проекте конструкции имеют предел огнестойкости требуемый СНиП для зданий II степени огнестойкости.

В здании предусмотрен хозяйственно-противопожарный водопровод

Необходимость пристройки для хранения пожарного инвентаря (передвижных средств пожаротушения) согласуется при привязке типового проекта с органами Госпожнадзора, исходя из отдаленности профессиональной пожарной части.

Указания по применению проекта.

Проект разработан для 2-х вариантов здания: с кирпичными стенами и каркасного с навесными панельными стенами, и для различных климатических условий.

При привязке проекта на заглавных листах и листах монтажных схем выбираются соответствующие применяемому варианту и конкретным климатическим условиям таблицы и переменные данные, а остальные вычеркиваются. Неиспользуемые листы изымаются.

Фундаменты обоих вариантов разработаны для III снегового района, I ветрового района и для расчетной температуры наружного воздуха −30°С и дорабатываются в каждом конкретном случае отдельно согласно главе СНиП II-15-74 с учетом реальных климатических и грунтовых условий.

Указания по подготовке основания и меры по уплотнению грунтов при обратной засыпке также разрабатываются при привязке проекта с учетом фактических характеристик грунта.

Проект разработан для летних условий производства работ.

Конкретные указания по ведению работ в зимних условиях разрабатываются при привязке типового проекта.

Изм.	Лист	№ докум.	Подп.	Дата	ТП 903-2-12			
Гл. инж. пр.		Думан			Установка мазутоснабжения $Q = 1\ м^3/ч$; $P = 25(10)\ кг/см^2$ с наземными металлическими резервуарами 2×1000 м³			
Нач. отд.		Калетов						
Гл. констр.		Андриевская			Мазутонасосная	Лит.	Лист	Листов
Рук. гр.		Шульгина				Р		
Ст. инж.		Логинов						
Инж.		Ремизова			Пояснительная записка.	Госстрой Латв. ССР ЛАТГИПРОПРОМ г. Рига		
Н. контр.		Андриевская						
Пров.		Шульгина						

Инв. № подл. | Подп. и дата

Копир. В. Сурин 16298-02 4 Формат 22

Ведомость основных комплектов

Обозначение			Наименование	Примечание
ТП	903-2-12	АР	Архитектурно-строительные решения	Ал.I ч. 2
ТП	903-2-12	КЖ	Конструкции железобетонные	Ал.I ч. 2
ТП	903-2-12	КМ	Конструкции металлические	Ал.I ч. 2
ТП	903-2-12	ВК	Внутренние водопровод и канализация	Ал.I ч.1
ТП	903-2-12	ОВ	Отопление и вентиляция	Ал.I ч.1
ТП	903-2-12	ТС	Тепловые сети	Ал.I ч.1
ТП	903-2-12	КИП	Автоматизация	Ал.I ч.1 Ал.I
ТП	903-2-12	Э	Электротехническая часть	Ал.I ч.1, Ал.I
ТП	903-2-12	ТМ	Тепломеханическая часть	Ал.I ч.1, 4

Ведомость чертежей основного комплекта 903-2-12 АР

Формат	Лист	Наименование	Примечание (стр.)
Ф1	1	Общие данные (начало)	4
"	2	Общие данные (продолжение)	5
"	3	Общие данные (окончание)	6
"	4	План на отм. 0.000. Разрезы 1-1; 2-2. Фасады. Фрагмент плана 1. (Вариант с кирпичными стенами)	7
"	5	План на отм. 0.000. Разрезы 1-1; 2-2. Фасады. Фрагмент плана 1. (каркасный вариант)	8
"	6	Планы на отм. -4.000. Разрезы 3-3 ÷ 8-8. Схема расположения молниеотвода на кровле.	9
"	7	Схема расположения закладных деталей в стенах.	10
"	8	Пристройка для хранения пожарного инвентаря. Планы на отм. 0.000. Разрезы 1-1; 2-2, 3-3. Фасады.	11

Ведомость применённых и ссылочных документов (Вариант с кирпичными стенами)

Обозначение	Наименование	Примечание
ГОСТ 14624-69	Двери деревянные для зданий промышленных предприятий	
Сер. 1.136-10	Двери деревянные внутренние для жилых и общественных зданий по ГОСТ 6629-74	
ГОСТ 12506-67	Окна деревянные для зданий промышленных предприятий	
Сер. 2.435-6 в.2	Противопожарные двери и ворота промышленных предприятий	
Сер. 1.139-1 в.1	Перемычки для стен из одинарного кирпича.	

Типовой проект разработан в соответствии с действующими нормами и правилами и предусматривает мероприятия, обеспечивающие взрывную, взрывопожарную и пожарную безопасность при эксплуатации здания.

Главный инженер проекта: (Думан)

Инв. № подл. | Подп. и дата

(продолжение)

Обозначение	Наименование	Примечание
Сер. 2.430-3 в.1,2,3	Типовые архитектурно-строительные детали промышленных зданий с кирпичными стенами	
Сер. 2.460-15 в.1	Типовые узлы покрытий промышленных зданий в местах установки крышных вентиляторов	
Сер. 1.431-6	Кирпичные перегородки для одноэтажных и многоэтажных производственных зданий	
Сер. 2.236-2 в.1	Детали примыкания оконных и дверных блоков в общественных зданиях	
Сер. 1.494-27 в.2	Воздухоприемные устройства с подвесными утепленными клапанами	
ТП 903-2-12 Альбом I часть 3	Мазутонасосная. Нетиповые изделия архитектурно-строительной части.	

Ведомость применённых и ссылочных документов (каркасный вариант)

Обозначение	Наименование	Примечание
ГОСТ 14624-69	Двери деревянные для зданий промышленных предприятий	
Сер. 1.136-10	Двери деревянные внутренние для жилых и общественных зданий по ГОСТ 6629-74	
ГОСТ 12506-67	Окна деревянные для зданий промышленных предприятий	
Сер. 2.435-6 в.2	Противопожарные двери и ворота промышленных предприятий	
Сер. 1.436-4 в.1,2	Стальные переплеты с повышенным уплотнением и механизмами открывания для отапливаемых зданий промышленных предприятий	
Сер. 2.436-2 в.1,2	Типовые архитектурно-строительные детали оконных проемов со стальными переплетами по сер. 1.436-4 для зданий промышленных предприятий	
Сер. 2.460-5 в.1	Архитектурные детали утепленных покрытий одноэтажных промышленных зданий	
Сер. 2.430-3 в.3	Типовые архитектурно-строительные детали промышленных зданий с кирпичными стенами	
Сер. 1.431-6	Кирпичные перегородки для одноэтажных и многоэтажных производственных зданий	
Сер. 1.139-1 в.1	Перемычки для стен из одинарного кирпича	
Сер. 2.460-15 в.1	Типовые узлы покрытий промышленных зданий в местах установки крышных вентиляторов	
Сер. 2.236-2 в.1	Детали примыкания оконных и дверных блоков в общественных зданиях	
Сер. 1.494-27 в.2	Воздухоприемные устройства с подвесными утепленными клапанами	
ТП 903-2-12 Альбом I часть 3	Мазутонасосная. Нетиповые изделия архитектурно-строительной части	

Основные строительные показатели

№ п/п	Наименование	Ед. изм.	Количество		Примечание
			Мазутонасосная	Пристройка для хранения пож. инв.	
1	Площадь застройки	м²	180,6	21.6	
2	Строительный объем	м³	1055,7	73,7	
3	Общая площадь	м²	167,6	16.4	

Ведомость проемов дверей

Тип по проекту	Проемы: Размер в кладке b×h мм	Кол. мест: Мазутонасосная	Кол. мест: Пристройка кл²	Элементы заполнения проемов: Марка	Обозначение	Кол.
1	1060 × 2100	3		Д 56	ГОСТ 14624-69	1
2	2350 × 2400		1	Д 50	То же	1
3	1020 × 2080	2		Д 37	"	1
4	1020 × 2080	1		Д 37 г	"	1
5	960 × 2050	3		ПДИ-6	Сер. 2.435-6 в.2	1
6	960 × 2050	1		ПДИ-6 л	То же	1
7	720 × 2100	2		ДГ21-7	Сер. 1.136-10	1

Спецификация заполнения оконных проемов (вариант с кирпичными стенами)

Марка	Обозначение	Наименование	Кол.	Примечание
		Проем ОК-1		
НС1-94	ГОСТ 12506-67	Оконный блок	1	
		Проем ОК-2		
НС2-94	ГОСТ 12506-67	Оконный блок	1	

Спецификация заполнения оконных проемов (каркасный вариант)

Марка	Обозначение	Наименование	Кол.	Примечание
		Проем ОК-1		
НС1-94	ГОСТ 12506-67	Оконный блок	1	
		Проем ОК-2		
ПРС-6,0-1,2	Сер. 1.436-4, в.1,2	Оконный блок	1	Монтажную схему металлических переплетов см. лист АР-5
К1	Сер. 1.436-4, в.1	Стальной слив	2	
НЗ1	То же	Нащельник	1	на здание
		Проем ОК-3		
ПРС-3,0-1,2	Сер. 1.436-4, в.1,2	Оконный блок	1	
К2	Сер. 1.436-4, в.1	Стальной слив	2	
		Проем ОК-4		
ПРС-1,5-1,2	Сер. 1.436-4, в.1,2	Оконный блок	1	
К4	Сер. 1.436-4, в.1	Стальной слив	2	

* имеется в виду пристройка для хранения пожарного инвентаря.

Гл. инж. пр.	Думан	ТП 903-2-12	АР
Нач. СО-Т	Колетов	Установка мазутонасосная В=11м³; Р=25 (10) кгс/см² с наземными металлическими резервуарами 2×100 м³	
Гл. спец. отд.	Бублите	Мазутонасосная	Стадия: Р; Лист: 1; Листов: 8
Гл. конструктор	Ананьева		
Рук. гр.	Шумилина		
Арх.	Жирнова	Общие данные (начало)	Госстрой Латв. ССР ЛАТГИПРОПРОМ г. Рига
Н. контр.	Бублите		
Пров.	Демешкова		

Копир. В. Сухов - 16298-02 5 Формат А2

Типовой проект 903-2-12 Альбом I часть 2

Ведомость перемычек /Вариант с кирпичными стенами/

Марка по проекту	Схема сечения	Кол. мест: газоту-носимая	Кол. мест: пристройка *	Элементы перемычки: Марка	Элементы перемычки: Обозначение	Кол. при толщине наружных стен 380	Кол. при толщине наружных стен 250
ПР-1	380 (250)	9	1	Б18	Сер. 1.139-1 В.1	3	2
ПР-2	380 (250)	3		Б13	То же	3	2
ПР-3	380 (250)	1	1	Б27	"	2	1
				БУ27в	"	1	1
ПР-4	380 (250)	1		Б15	"	2	1
				БУ15	"	1	1
ПР-5	250	1		Б15	"	2	2
ПР-6	250	4		Б13	"	2	2
ПР-7	120	6		Б13	"	1	1
ПР-8	120	2		БУ15	"	1	1

Ведомость перемычек /каркасный вариант/

Марка по проекту	Схема сечения	Кол. мест: газоту-носимая	Кол. мест: пристройка *	Элементы перемычки: Марка	Элементы перемычки: Обозначение	Кол. при толщине наружных стен 380	Кол. при толщине наружных стен 250
ПР-1	380 (250)		1	Б18	Сер. 1.139-1 В.1	3	2
ПР-2	380 (250)	2		Б13	То же	3	2
ПР-3	380 (250)	1	1	Б27	"	2	1
				БУ27в	"	1	1
ПР-4	380 (250)	1		Б31	"	3	2
ПР-5	250	1		Б15	"	2	2
ПР-6	250	5		Б13	"	2	2
ПР-7	120	6		Б13	"	1	1
ПР-8	120	2		БУ15	"	1	1

Сводная спецификация к чертежам архитектурно-строительных решений /Вариант с кирпичными стенами/

Марка	Обозначение	Наименование	Кол.: газоту-носимая	Кол.: пристройка *	Примечание
		Изделия дере-вянные			
		Деревянные блоки			См. ведомость на листе АР-1
НС1-94	ГОСТ 12506-67	Оконный блок	2	1	
НС2-94	То же	То же	6		
		Изделия бетонные			
		и железобетонные			см. КЖ-2:4
		Изделия металлические			
МН3	Сер. 2.236-2 В.1 лист 50	Костыль	8		0,8 кг
МН6	ТП 903-2-12 Альбом I ч.3 КЖИ-МН6	Закладное изделие	1		18,46 кг
МН7	ТП 903-2-12 Альбом I ч.3 КЖИ-МН7	То же	1		7,15 кг
МН8	ТП 903-2-12 Альбом I ч.3 КЖИ-МН8	"	2		37,88 кг
МН9	ТП 903-2-12 Альбом I ч.3 КЖИ-МН9	"	1		32,56 кг
МН10	ТП 903-2-12 Альбом I ч.3 КЖИ-МН10	"	1		36,83 кг
МН11	ТП 903-2-12 Альбом I ч.3 КЖИ-МН11	"	1		25,15 кг
МН3	ТП 903-2-12 Альбом I ч.3 КЖИ-МН3	"	27,1 м		269,6 кг
МН12	ТП 903-2-12 Альбом I ч.3 КЖИ-МН12	"	14,4 м		95,04 кг
МН1-2	Сер. 3.400-6 МН1-2	"	24,0 м		90,3 кг

Сводная спецификация к чертежам архитектурно-строительных решений /каркасный вариант/

Марка	Обозначение	Наименование	Кол.: газоту-носимая	Кол.: пристройка *	Примечание
		Изделия дере-вянные			
		Деревянные блоки			См. ведомость на листе АР-1
НС1-94	ГОСТ 12506-67	Оконный блок	2	1	
		Изделия бетонные			
		и железобетонные			см. КЖ-2:4
		Изделия металлические			
ПРС-6,0-12	Сер. 1.436-4 В.1,2	Оконный блок	2		
ПРС-3,0-12	То же	То же	1		
ПРС-1,5-12	"	"	1		
К1	Сер. 1.436-4 В.1	Стальной слив	4		
К2	То же	То же	2		
К4	"	"	2		
НС1	"	Нащельник	1		
МП4	Сер. 2.436-2 В.2	Крепежный элемент	15		

Сводная спецификация к чертежам архитектурно-строительных решений /каркасный вариант/ /окончание/

Марка	Обозначение	Наименование	Кол.: газоту-носимая	Кол.: пристройка *	Примечание
МП15	Сер. 2.436-2 В.2	Крепежный элемент	4		
МП19	То же	То же	6		
МП20	"	"	10		
МП21	"	"	5		
МН3	Сер. 2.236-2 В.1 лист 50	Костыль	8		0,8 кг
МН6	ТП 903-2-12 Альбом I ч.3 КЖИ-МН6	Закладное изделие	1		18,46 кг
МН7	ТП 903-2-12 Альбом I ч.3 КЖИ-МН7	То же	1		7,15 кг
МН8	ТП 903-2-12 Альбом I ч.3 КЖИ-МН8	"	2		37,88 кг
МН9	ТП 903-2-12 Альбом I ч.3 КЖИ-МН9	"	1		32,56 кг
МН10	ТП 903-2-12 Альбом I ч.3 КЖИ-МН10	"	1		36,83 кг
МН11	ТП 903-2-12 Альбом I ч.3 КЖИ-МН11	"	1		25,15 кг
МН3	ТП 903-2-12 Альбом I ч.3 КЖИ-МН3	"	29,1 м		269,6 кг

Таблица №1

Расчетная наружная t° (для массивных конструкций)	Толщина стен (мм): Кирпичных а	Кирпичных б	Панельных	Толщина утеплителя кровли (мм)
-20°С	250	120	200	60
-30°С	380	250	200	70
-40°С	380	250	200	100

Таблица №2

Районы строительства	Марка мастик для устройства: Кровли	Мест примыкания
Северное географической широты 50° для европейской и 53° для азиатской частей СССР	МБК-Г-55 МБК-Х-65	МБК-Г-85
Южнее этих районов	МБК-Г-65 МБК-Х-75	МБК-Г-100

* имеется в виду пристройка для хранения пожарного инвентаря

Гл. инж. инст.	Фомичов	ТП 903-2-12 АР	
Гл. инж. пр.	Дунин	Установка мазутоснасосная для $t_{н.р.}$ = -20 (-30) °С; $\gamma_{гр}$ = 25 (10) кгс/см² с наземными металлическими резервуарами 2×1000 м³	
Нач. СО-1	Халетов		
Гл. арх. отд.	Буовите	Мазутоснасосная	Лит. р; Лист 2; Листов
Гл. констр.	Антиевская		
Рук. гр.	Цульгина	Общие данные /продолжение/	Госстрой Латв. ССР ЛАТГИПРОПРОМ г. Рига
Арх.	Ашпате		
Н. контр.	Буовите		
Пров.	Детюдова		

Копировал Бронина 16298-02 6 Формат А2г

Инв. № подл. | Подп. и дата | Взам. инв. №

Типовой проект 903-2-12 Альбом I часть 2

Экспликация полов и состав кровли

Тип по проекту	Конструкция пола	Материал слоя	Тип сб. изд. по ГОСТ 8-11	Толщ. слоя мм	Дополнительные указания
1		1. Керамические (терракотовые) плитки 2. Прослойка и заполнение швов из цементно-песчаного раствора М 150 3. Подстилающий слой из бетона М 100 (с уклоном) 4. Грунт основания с втрамбованным щебнем	П-41	20 15 100-150	Для помещений, где возможно попадание воды и песок исключающий использование при уборке статически или истирающимися предметами (известняковый и др.)
2		1. Керамические (терракотовые) плитки 2. Прослойка и заполнение швов из цементно-песчаного раствора М 150 3. Цементно-песчаный раствор М 150 4. Жел. бет. днище 5. Щебеночная подготовка 6. Грунт основания с втрамбованным щебнем	П-41	20 15 220-320 300	То же
3		1. Бетон М 200 2. Подстилающий слой из бетона М 200 3. Грунт основания с втрамбованным щебнем	П-9	20 100	Шлифование, пропитка флюатами или уплотняющими составами
4		1. Цементно-песчаный раствор М 200 2. Подстилающий слой из бетона М 200 (с уклоном) 3. Грунт основания с втрамбованным щебнем	П-10	20 100-150	
5		1. Керамическая плитка (ГОСТ 6787-69) 2. Прослойка и заполнение швов из цементно-песчаного раствора М 150. 3. Подстилающий слой из бетона М 100 4. Грунт основания с втрамбованным щебнем	П-43	13 15 100	
6	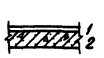	1. Бетон М 200 2. Плита перекрытия	П-9	20	
7		1. Слой гравия, размером зерен 5-10 мм, втопленный в антисептированную битумно мастичную (МБК-Г-100) 2. 3 слоя рубероида РКМ-350Б на битумной мастике (МБК-Г-) 3. Комплексная ж. б. плита	Кровля		см. совместно с листом № 1 и № 2

Ведомость отделки помещений

Наименование помещения	Потолок		Стены и перегородки		Отделка низа стен и перегородок	
	Штукатурка или затирка	Окраска	Штукатурка или затирка	Окраска или облицовка	Окраска или облицовка	Высота мм
Мазутная	Затирка	Известковая	Затирка	Известковая		
Электрощитовая и КИП	Затирка	Эмульсионная	Штукатурка Затирка	Эмульсионная	Масляная	2100
Вентпомещение теплового узла	Затирка	Известковая	Затирка, штукатурка по сет 2/3	Известковая		
Курительная	Затирка	Эмульсионная	Штукатурка Затирка	Эмульсионная		
Санузел	Затирка	Эмульсионная	Штукатурка	Эмульсионная	Глазурованная плитка	2100
Коридор	Затирка	Эмульсионная	Штукатурка	Эмульсионная		
Помещение электрощитового дежурного инженера	Затирка	Известковая	Затирка	Известковая		

План кровли м 1:200

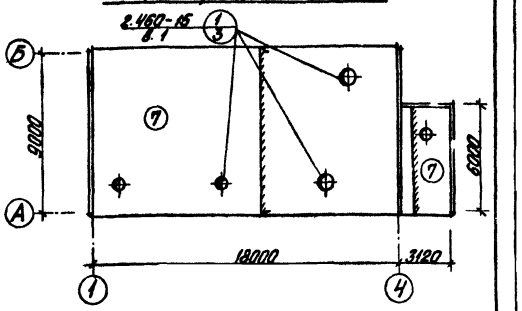

Спецификация элементов крепления и армирования перегородок и стен /вариант с кирпичными стенами/

Марка	Обозначение	Наименование	Кол.	Примеч.
МК-13	Сер. 2.430-3 в.3	Изделие закладное МК-13	12	шт.
МС-11	Сер. 1.431-6	То же МС-11	23	шт.
МС-12	То же	" МС-12	14	шт.
ДГ-XII	"	Дюбели ДГ-XII (4,5х60)	28	шт.
ф4 ВI	ГОСТ 6727-53*	Сталь арматурная	65,9	кг
ф16 АI	ГОСТ 5781-75	Арматура	30,1	кг

Спецификация элементов крепления и армирования перегородок и стен /каркасный вариант/

Марка	Обозначение	Наименование	Кол.	Примеч.
МК-2	Сер. 2.430-3 в.3	Изделие закладное МК-2	6	шт.
МК-5	То же	То же МК-5	17	шт.
МК-6	"	" МК-6	10	шт.
МС-10	Сер. 1.431-6	" МС-10	16	шт.
МС-11	То же	" МС-11	31	шт.
МС-12	"	" МС-12	27	шт.
ДГ-XII	"	Дюбели ДГ-XII (4,5х60)	54	шт.
ф4 ВI	ГОСТ 6727-53*	Сталь арматурная	65,9	кг
ф16 АI	ГОСТ 5781-75	Арматура	53,6	кг

1. За уровень 0,000 принята отметка чистого пола насосной соответствующая абсолютной отметке
2. Отметка уровня земли - на отм. -0,150.
3. Гидроизоляция стен на отм. -0,030; 0,800; 1,100 из цементного раствора состава 1:2 толщиной 30 мм.
4. Кирпичные стены и перегородки выполнить из обыкновенного обычного кирпича М 75 (ГОСТ 530-71*) на растворе М 25 (стены) и М 50 (перегородки толщ. 120 мм и пилястры).
5. Фасадную сторону наружных кирпичных стен выполнить из отборного кирпича с расшивкой вогнутым швом.
6. В пределах засыпки грунтом, кирпичную кладку выполнить из кирпича не ниже МРЗ 35 обмазать горячим битумом за 2 раза по сорбентовке и предварительно затертым швам кладки.
7. Над всеми технологическими отверстиями, шириной 800 мм и менее в наружных стенах и в перегородках положить сварные сетки из арматуры ф4 ВI с ячейками 50х50 мм с опиранием на кладку не менее 250 мм.
8. Кирпичные перегородки толщиной 120 мм армировать каркасами из 2ф4 ВI в продольном направлении и ф4 ВI с шагом 100 мм в поперечном направлении через 6 рядов кладки согласно деталей армирования на листе 33 серии 1.431г-6.
9. При кладке стен и перегородок в откосах оконных и дверных проемов для крепления коробок заложить деревянные антисептированные пробки не менее двух с каждой стороны.
10. Откосы оконных и дверных проемов оштукатурить цементным раствором.
11. Двери вентиляторы в электрощитовой с внутренней стороны обшить кровельной сталью по асбестовому картону.
12. Деревянные изделия окрасить масляной краской (отделка улучшенная).
13. Работы по устройству полов производить с соблюдением правил, приведенных в СНиП III В-14-72. Полы выполнить после укладки электропроводки.
14. В местах примыкания кровли к парапетам и вентиляционным стаканам усилить гидроизоляционный ковер наклейкой дополнительных 3х слоев рубероида.

План полов м 1:200

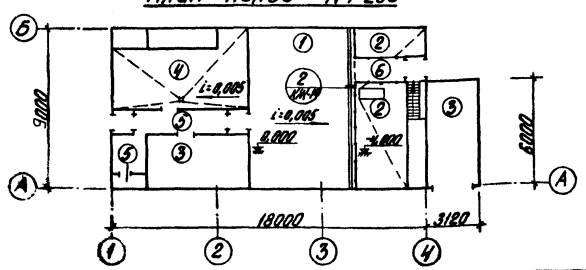

Гл. инж. отд.	Фалимонов		ТП 903-2-12 АР	
Гл. инж. пр.	Думан		Установка мазутонасосная Q=Нм³/ч; P=2,5 (10) кгс/см² с наземными металлическими резервуарами 2х1000 м³	
Нач. СП-1	Хапетов			
Гл. спец. отд.	Бувайте		Мазутонасосная	Лит. Р; Лист 3; Листов
Гл. конструктор	Андриевский			
Рук. гр.	Шильдина			
Арх.	Ашкенов		Общие данные /окончание/.	Госстрой Латв. ССР ЛАТГИПРОПРОМ г. Рига
Гл. констр.	Бувайте			
Проф.	Лемешов			

Копировал Бранина №293-12 7 Формат 22Г

Фасад 1-4

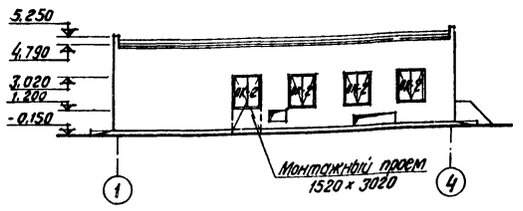

Фасад А-Б

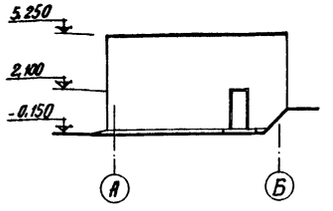

Фасад 4-1

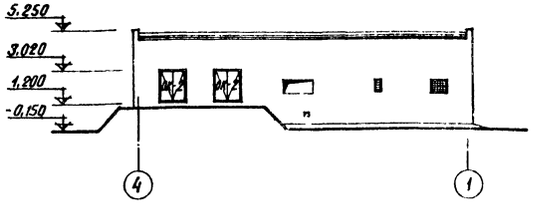

Фасад Б-А

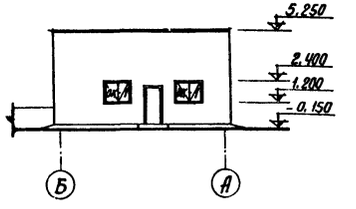

Разрез 1-1

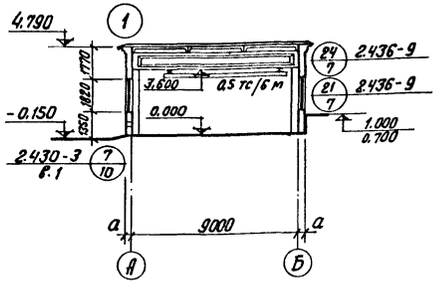

Разрез 2-2

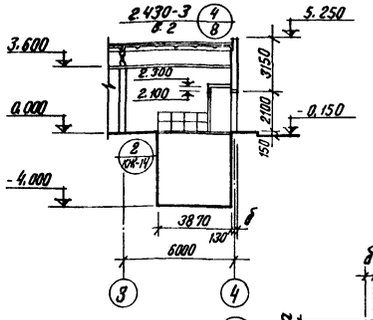

План на отм. 0.000

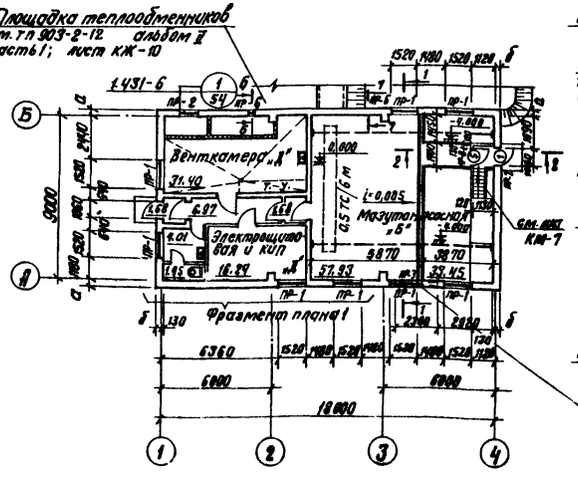

Фрагмент плана 1

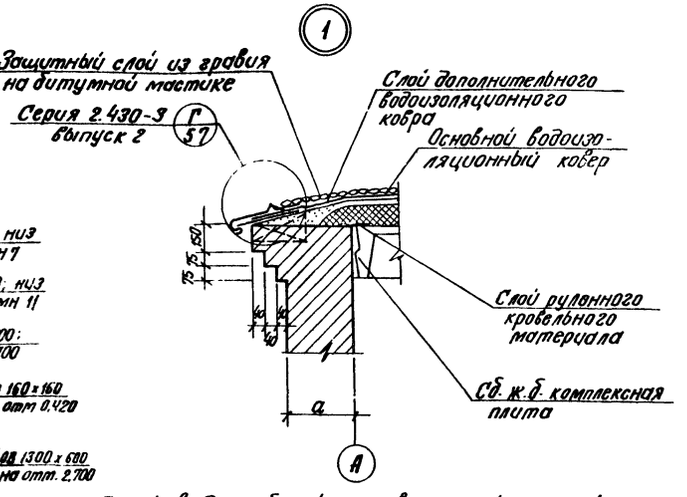

1. Стены воздухозаборной части венткамеры приняты из ячеистых бетонных стеновых камней (МРТУ 7-20-69) на цементном растворе М50 с армированием горизонтальных швов кладки каркасами из 2 ф 4 В1 в продольном направлении и ф 4 В1 с шагом 100 мм в поперечном направлении согласно детали армирования на листе 33 сер. 1.431-6.
2. Армирование пилястр под опорные подушки балок см. лист КЖ-20.

Согласовано:
Отд. ТС Кузнин
Гл. спец. по ВиК Безлепкин
Гл. конструктор Тарас
Отд. ТМ Кучин
Отд. ОВ Кресс
Отд. ЭМ Кудрявцев
Отд. ГП Брайский

Техник-инж.	Фоминов	
Техник-тех.	Думан	
Нач. отд.	Колетов	
Гл. арх.	Бубите	
Гл. констр.	Андриевский	
Рук. гр.	Шульвино	
Арх.	Ашмане	
Техник	Куриту	
Н. контр.	Бубите	
Гравер	Демидова	

ТП 903-2-12 АР

Установка мазутонасосная емк. 11 м³/ч; Р=25(10) кгс/см² с наземными металлическими резервуарами 2х1000 м³

Мазутонасосная

Лит.	Лист	Листов
Р	4	

План на отм. 0.000. Разрезы 1-1, 2-2. Фасады. Фрагмент плана 1 (Вариант с кирпичными стенами)

Госстрой Латв. ССР ЛАТГИПРОПРОМ г. Рига

Инв. № подл. | Подп. и дата | Взам. инв. №

Альбом I часть 2

Типовой проект 903-2-12

Фасад 1-4

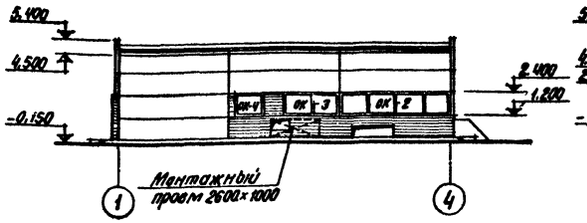

Фасад А-Б

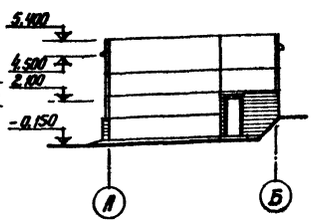

Фасад 4-1

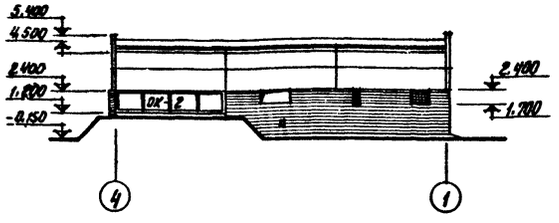

Фасад Б-А

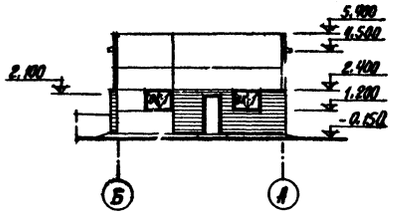

Разрез 1-1

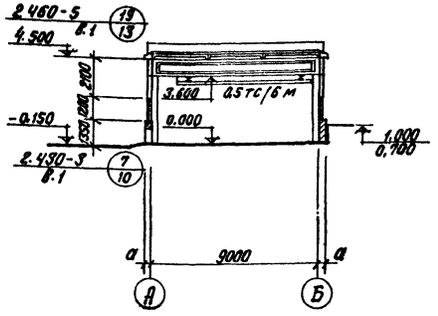

Разрез 2-2

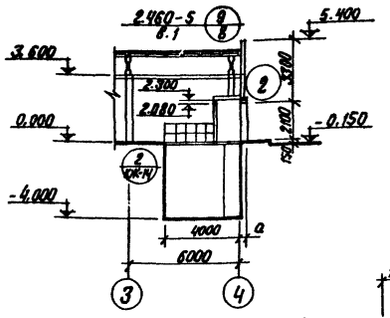

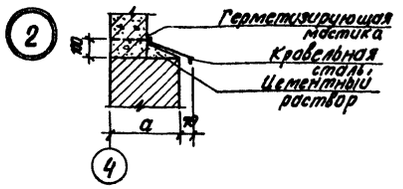

Схемы заполнения оконных проемов стальными переплетами по сер. 1.436-4

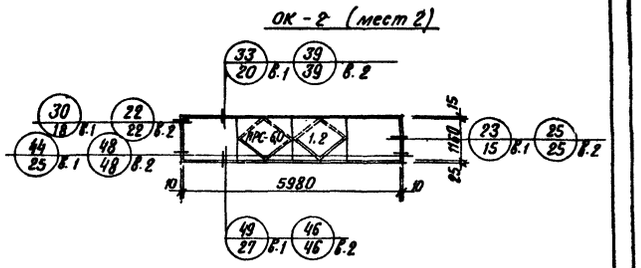

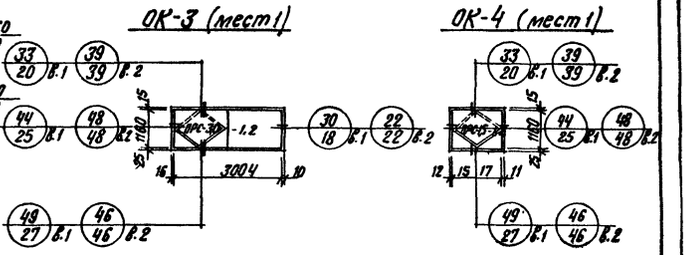

План на отм. 0,000

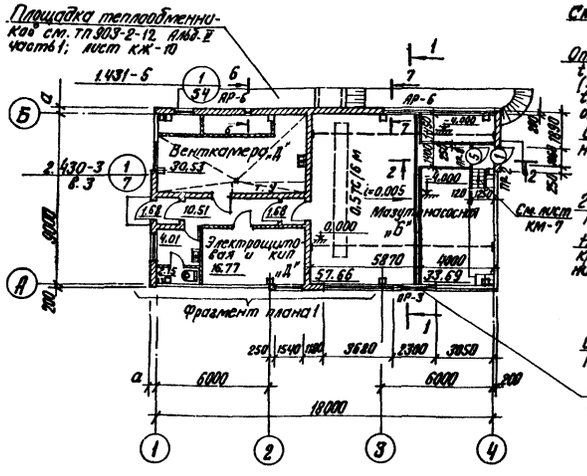

Фрагмент плана 1

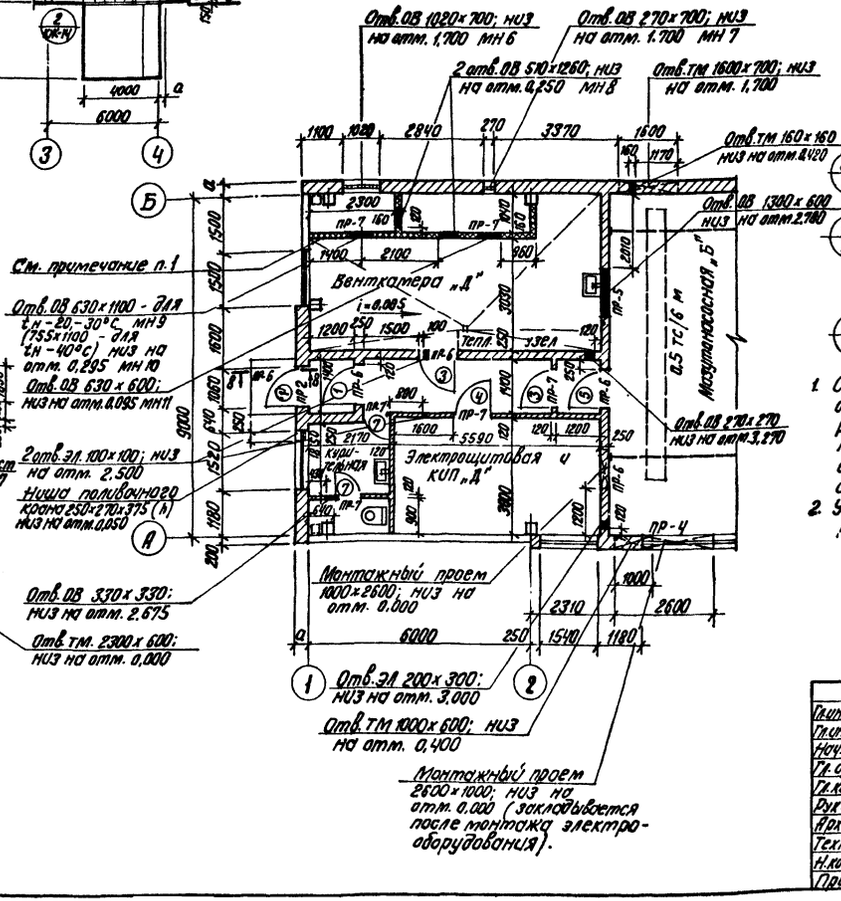

1. Стены воздухозаборной части венткамеры приняты из ячеистых бетонных стеновых камней (МРТУ 7-20-69) на цементном растворе М50 с армированием горизонтальных швов кладки каркасами из 2ф4ВI В продольном направлении и ф4ВI с шагом 100 мм в поперечном направлении согласно детали армирования на листе 33 сер. 1.431-6.
2. Узлы, замаркированные на схеме заполнения оконных проемов приняты по сер. 2.436-2 в. 1.2

Гл. инж. ин.	Фолимонов		ТП 903-2-12	АР
Гл. инж. пр.	Думан			
Нач. отд.	Колетов		Установка мазутоснабжения Q=11м³/ч; P=25(10) кгс/см² с наземными металлическими резервуарами 2×1000 м³	
Гл. арх.	Буйвите			
Гл. констр.	Андриевская		Мазутонасосная	Лит. Р; Лист 5; Листов
Рук. гр.	Шульгина			
Арх.	Ашмане			
Техник	Киршук		План на отм. 0,000. Разрезы 1-1; 2-2; Фасады; Фрагмент плана 1 (каркасный вариант)	Госстрой Латв. ССР ЛАТГИПРОПРОМ г. Рига
Н. контр.	Буйвите			
Пров.	Демидова			

Согласовано:

Гл. арх. ТО	Бергмыш		Отд. ТС	Аузиня	
Гл. констр. ТО	Трейс		Отд. Э	Викманис	2.04
Отд. ТМ	Якушин		Отд. КИП	Павул	
Отд. ОВ	Кресрс		Отд. ВК	Моргун	
			Отд. ГП	Бродский	

Инв. № подл. | Подп. и дата

Копир. В. Бугер

16298-02 9

Формат 22

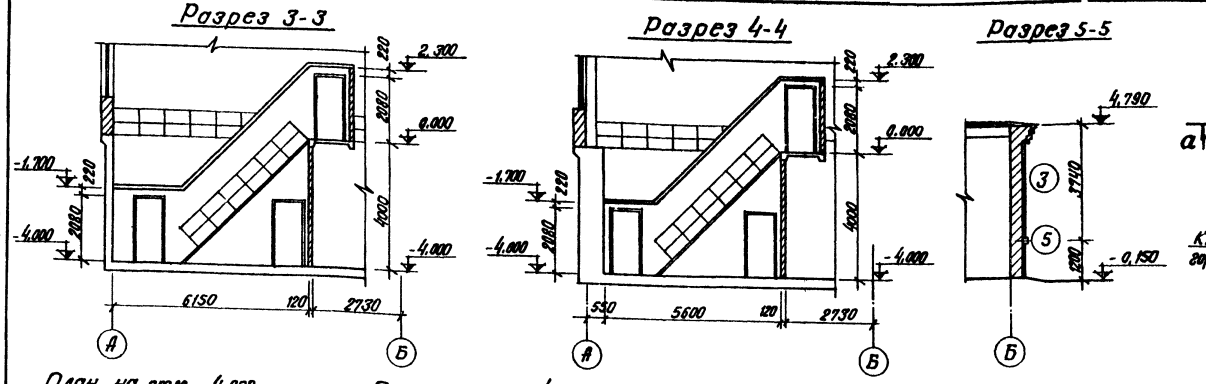

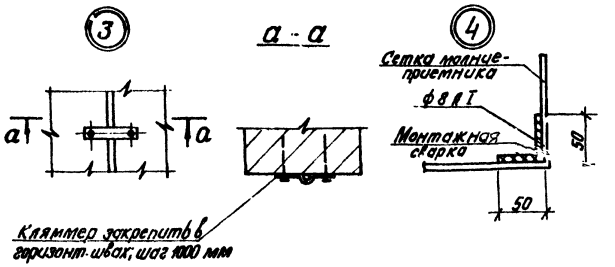

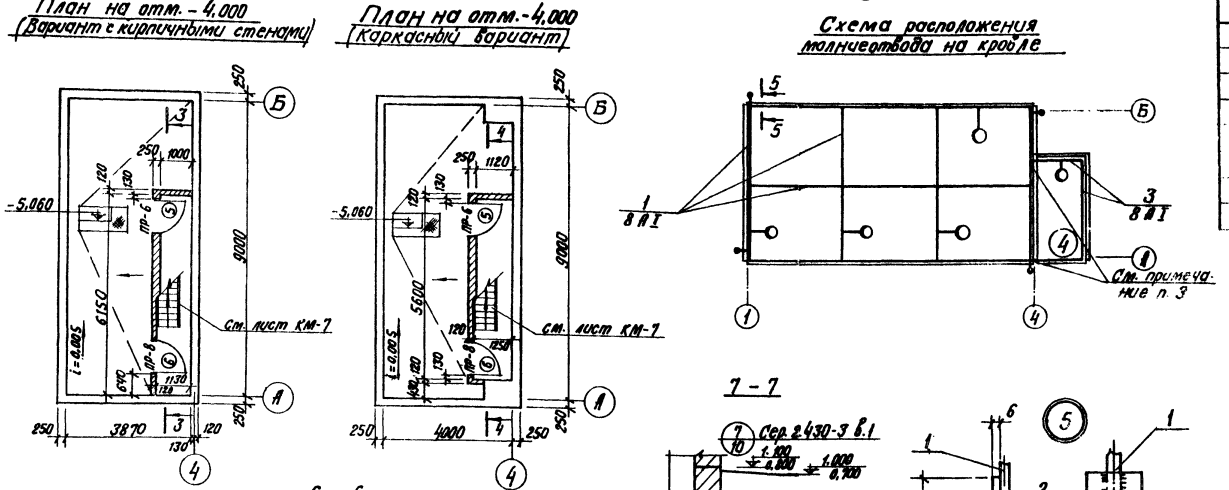

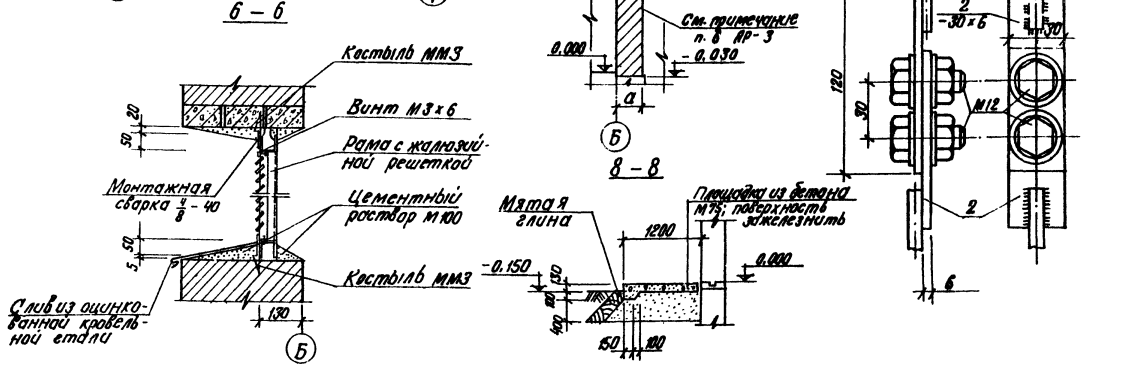

Спецификация металла для молниеотвода

Формат	Зона	Поз.	Обозначение	Наименование	Кол.	Примечание
			Сетка молниеприемника для мазутонасосной			
		1	ГОСТ 5781-75	8АI l=117200	-	46.9 кг
		2	ГОСТ 103-76	-30х6 l=120	8	1,36 кг
			ГОСТ 5915-70	Болт М12 l=35	8	0.4 кг
				Всего:		48,66 кг
			Сетка молниеприемника для пристройки пожарного инвентаря			
		3	ГОСТ 5781-75	8АI l=13000	-	5.2 кг

1. На кровле молниеприемную сетку уложить в слое стяжки.
2. Открытые поверхности закладных деталей покрыть двумя слоями эмали ПФ-115 по грунтовке ГФ-020 общей толщиной слоя 55 мкм.
3. Ответвление молниеприемной сетки выполнить только для варианта с пристройкой для пожарного инвентаря.

Изм.	Лист	№ докум.	Подп.	Дата	ТП 903-2-12 АР		
Гл.инж.пр.		Думан			Установка мазутоснабжения Q=11м³/ч; P=25(10) кгс/см² с наземными металлическими резервуарами 2×1000 м³		
Нач.отд.		Калетов					
Гл.арх.		Буйвите			Мазутонасосная	Лит.	Листов
Гл.констр.		Андриевская				Р	6
Рук.гр.		Шульгина					
Арх.		Ашмане					
Техник		Киритук			Планы на отм.-4.000. Разрезы 3-3÷8-8. Схема расположения молниеотвода на кровле.	Госстрой Латв. ССР ЛАТГИПРОПРОМ г. Рига	
Н.контр.		Буйвите					
Пров.		Демидова					

Копир. В. Гурс - 15298-02 10 Формат 22

Альбом I часть 2

Типовой проект 903-2-12

Инв. № подл. | Подп. и дата | Отд. 3 | Взамен инв. № | Подп. | Дата

Альбом I часть 2

Типовой проект 903-2-12

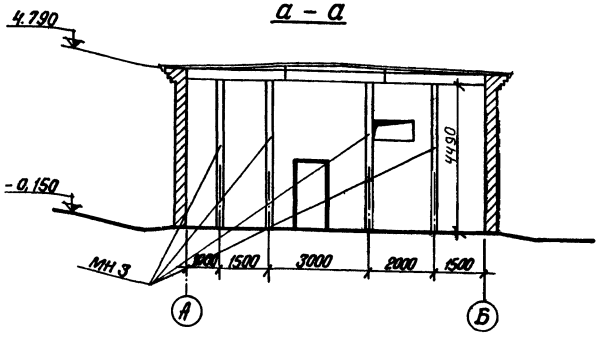

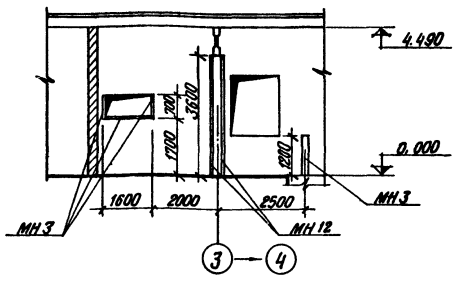

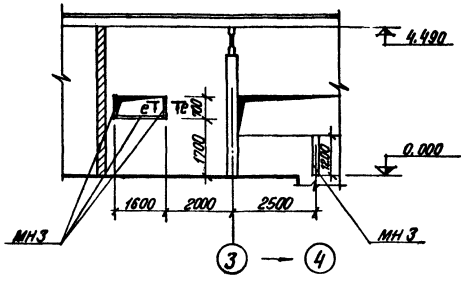

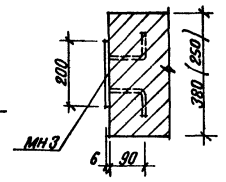

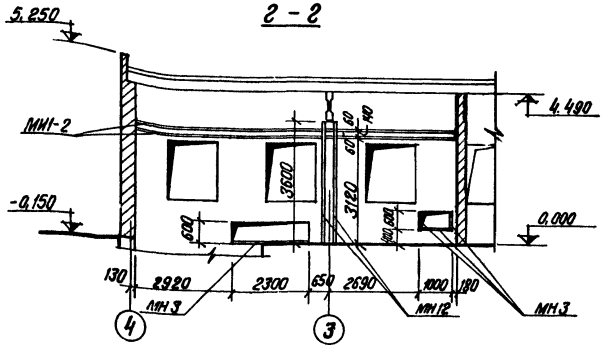

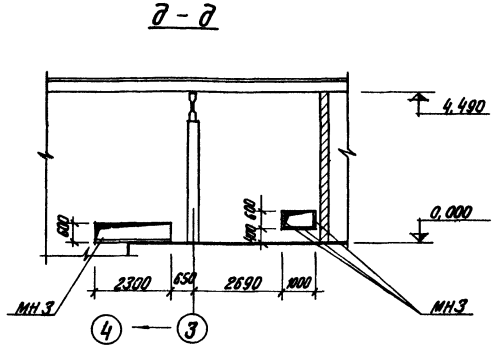

Маркировочная схема закладных деталей (вариант с кирпичными стенами)

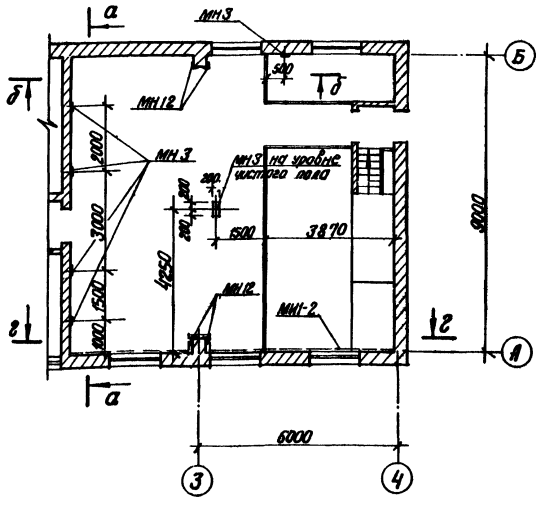

Маркировочная схема закладных деталей (каркасный вариант)

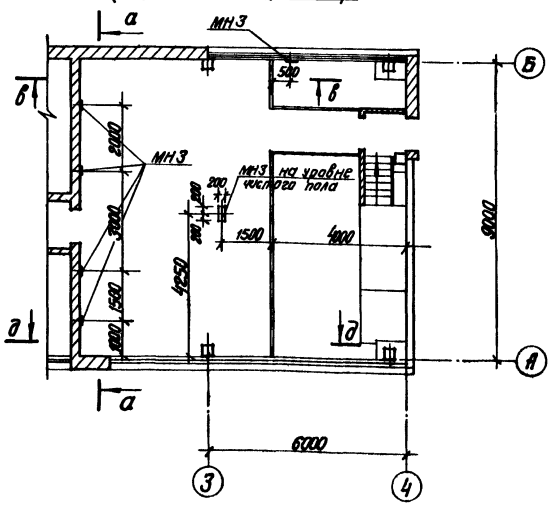

Спецификация элементов к маркировочным схемам закладных деталей

Марка	Обозначение	Наименование	Кол.	Примечание
	Маркировочная схема закладных деталей (вариант с кирпичными стенами)			
МН 3	ТП 903-2-12 Альбом I ч.3 КЖИ-МН 3	Закладное изделие	271 м	269.6 кг
МН 12	ТП 903-2-12 Альбом I ч.3 КЖИ-МН 12	То же	144 м	95.04 кг
МИ1-2	Сер. 3.400-6 МИ1-2	"	240 м	90.3 кг
	Маркировочная схема закладных деталей (каркасный вариант)			
МН 3	ТП 903-2-12 Альбом I ч.3 КЖИ-МН 3	Закладное изделие	271 м	269.6 кг

Закладные изделия, указанные на данном листе, заложить при кладке стен.

				ТП 903-2-12	АР
Гл.инж.пр.	Думан			Установка мазутонасосная 8=11м-Ч; Р=25(10) кгс/см² с наземными металлическими резервуарами V=1000 м³	
Нач.отд.	Колетов				
Гл.спец.	Буйвите				
Гл.констр.	Антиевская			Мазутонасосная	Дит. Р; Лист 7; Листов
Рук.гр.	Шульгина				
Арх.	Ашмане				
Техник	Куприте			Схема расположения закладных деталей в стенах.	Госстрой Латв. ССР ЛАТГИПРОПРОМ г. Рига
Н.контр.	Шульгина				
Сдал	Левинов				

Копир. В.Фуч - 16298-02 Формат 22

Инв.№ подл. | Подп. и дата | Взам.инв.№ | Инв.№ дубл. | Подп. и дата

Отд. ТМ Кожин 2.84
Отд. 2 Витинс

Альбом I часть 2

Типовой проект 903-2-18

Согласовано:

Отд. ГП	Бродский		
Гл. арх. ТО	Сорокинский		
Гл. констр. ТО	Трейс		
Отд. ВК	Мирзаев		

Инв. № подл. | Подп. и дата

Фасад А-Б

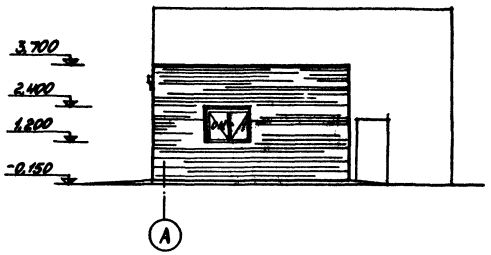

Фасад по оси А

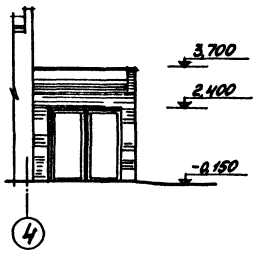

Фасад по оси Б

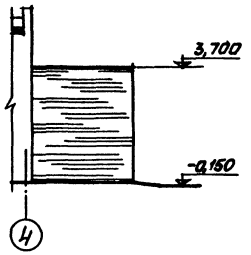

Разрез 1-1

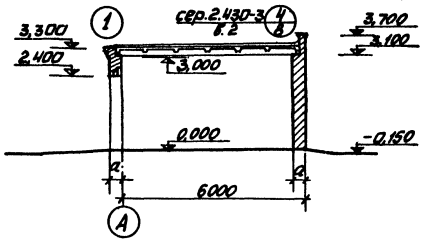

План на отм. 0,000
(вариант с кирпичными стенами)

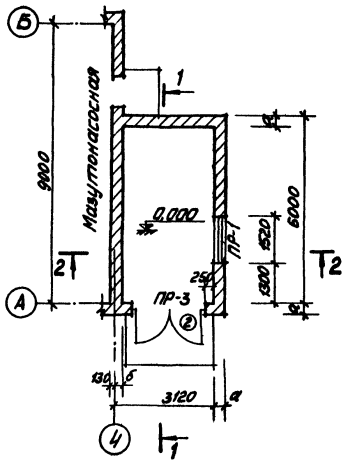

План на отм. 0,000
(каркасный вариант)

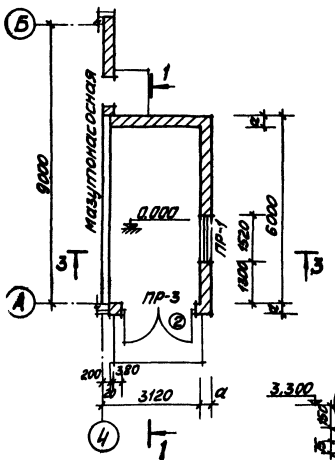

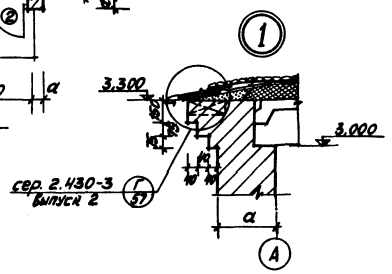

Разрез 2-2

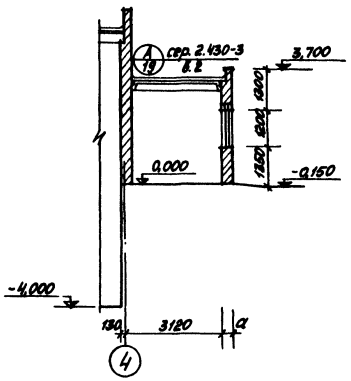

Разрез 3-3

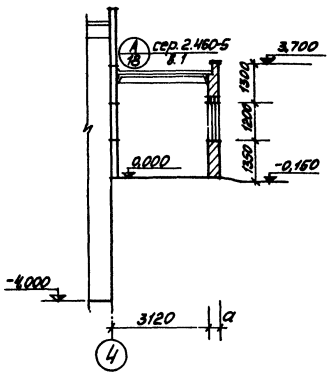

Изм.	Лист	№ докум.	Подп.	Дата	ТП 903-2-12 АР
Гл. инж. пр.		Думан			Установка мазутоснабжения Q=11м³/ч; P=25(10) кгс/см² с наземными металлическими резервуарами 2×1000м³
Нач. СО-1		Калетов			
Гл. арх. отд.		Буйвите			Мазутонасосная
Гл. констр.		Андриевская			Лит. Р; Лист 8; Листов
Рук. гр.		Шульгина			
Арх.		Ашмане			Пристройка для хранения пожарного инвентаря. Планы, разрезы, фасады
Я. контр.		Буйвите			Госстрой Латв. ССР ЛАТГИПРОПРОМ г. Рига
Пров.		Демидова			

Копировал: Мак

16298-02 12

Формат 22Г

Альбом I часть 2

Типовой проект 903-2-12

Ведомость основных комплектов

Обозначение		Наименование	Примеч.
ТП 903-2-12	АР	Архитектурно-строительные решения	
ТП 903-2-12	КЖ	Конструкции железобетонные	
ТП 903-2-12	КМ	Конструкции металлические	
ТП 903-2-12	ВК	Внутренние водопровод и канализация	
ТП 903-2-12	ОВ	Отопление и вентиляция	
ТП 903-2-12	ТС	Тепловые сети	
ТП 903-2-12	КИП	Автоматизация	
ТП 903-2-12	Э	Электротехническая часть	
ТП 903-2-12	ТМ	Тепломеханическая часть	

Ведомость чертежей основного комплекта 903-2-12 „КЖ"

Формат	Лист	Наименование	Примеч.
22г	1	Общие данные (начало)	12
"	2	Общие данные (продолжение 1)	13
"	3	Общие данные (продолжение 2)	14
"	4	Общие данные (окончание)	15
"	5	Маркировочная схема фундаментов (вариант с кирпичными стенами)	16
"	6	Маркировочная схема фундаментов (каркасный вариант)	17
"	7	Маркировочная схема фундаментов и фундаментных балок. Узел „6" Сечение 1-1. (каркасный вариант) Фундамент ФПм1.	18
"	8	Монолитные фундаменты ФА1-1г ÷ ФА1-12г (каркасный вариант)	19
"	9	Монолитные фундаменты ФА1-1д, ФА1-5г; ФА1-5д (каркасный вариант)	20
"	10	Маркировочная схема фундаментов под пристройку для хранения пожарного инвентаря	21
"	11	Маркировочный план подземных конструкций (вариант с кирпичными стенами)	22
"	12	Маркировочный план подземных конструкций (каркасный вариант)	23
"	13	Подземные конструкции. Разрезы, узлы, сечения	24

Типовой проект разработан в соответствии с действующими нормами и правилами и предусматривает мероприятия, обеспечивающие взрывную, взрывопожарную и пожарную безопасность при эксплуатации здания.

Главный инженер проекта (Думан)

Инв. № подл. | Подп. и дата

Ведомость чертежей основного комплекта 903-2-12 „КЖ"

Формат	Лист	Наименование	Примеч.
22г	14	Монолитный приямок ПРм1. Опалубка. (вариант с кирпичными стенами). Узлы „1", „2", „3".	25
"	15	Монолитный приямок ПРм1. Армирование. (вариант с кирпичными стенами).	26
"	16	Монолитный приямок ПРм1. Сеч. 7-7. Таблицы (вариант с кирпичными стенами). Узлы 4, 5, 6, 7.	27
"	17	Монолитный приямок ПРм1. Опалубка. (каркасный вариант).	28
"	18	Монолитный приямок ПРм1. Армирование. (каркасный вариант).	29
"	19	Монолитный приямок ПРм1. Сечение 8-8; 9-9; 10-10. Таблицы (каркасный вариант).	30
"	20	Маркировочные схемы балок, плит покрытия. ОП1, ОП2. (вариант с кирпичными стенами).	31
"	21	Маркировочные схемы колонн, балок и плит покрытия (каркасный вариант)	32
"	22	Маркировочные схемы стоек фахверка, насадок и опорных столиков (каркасный вариант)	33
"	23	Маркировочные схемы, стеновых панелей (каркасный вариант)	34
"	24	Фрагменты „5-12" (каркасный вариант)	35
"	25	Маркировочная схема монолитных конструкций в осях „А-Б" и „3-4" ПЛм1. Опалубка и армирование.	36
"	26	Сечение 1-1; 3-3. Пм1. Опалубка и армирование.	37

Ведомость примененных и ссылочных документов (вариант с кирпичными стенами)

Обозначение	Наименование	Примеч.
ГОСТ 13579-78	Блоки бетонные для стен подвалов	
Серия 1.112-5 в.0;2.	Плиты железобетонные для ленточных фундаментов	
Серия 1.462-10 вып. 1, 2	Железобетонные балки пролетами 6 и 9 м для покрытий зданий с плоской кровлей	
Серия 1.494-24 вып. 1	Стаканы для крепления крышных вентиляторов, дефлекторов и зонтов.	
Серия 1.139-1 вып. 1	Перемычки для стен из одинарного кирпича.	

Ведомость примененных и ссылочных документов (вариант с кирпичными стенами)

Обозначение	Наименование	Примеч.
Серия 1.465-10 вып. 1	Комплексные железобетонные плиты покрытий одноэтажных промышленных зданий	
ГОСТ 22701.0-77 - ГОСТ 22701.5-77	Плиты железобетонные ребристые предварительно напряженные размерами 6×3 м для покрытий производственных зданий	
ТДМ серия 2.460-2 вып. 2	Монтажные детали сборных железобетонных конструкций покрытий одноэтажных промышленных зданий	
ГОСТ 8478-66	Сетки сварные для армирования железобетонных конструкций.	
ТДА Серия 2.430-3 вып. 3	Типовые архитектурно-строительные детали промышленных зданий с кирпичными стенами	
Серия 3.400-6	Унифицированные закладные детали сборных железобетонных конструкций инженерных сооружений промышленных предприятий	
Серия 2.460-14 вып. 0	Типовые узлы покрытий промышленных зданий в местах пропуска вентиляционных шахт. Указания по применению типовых узлов	
Серия 1.423-3 вып. 2	Железобетонные колонны прямоугольного сечения для одноэтажных производственных зданий. Арматурные и закладные изделия	
Серия 1.139-1 вып. 2	Перемычки железобетонные сборные для стен из модульного кирпича	
т.п. 903-2-12 Альбом I часть 3	Мазутонасосная. Нетиповые изделия архитектурно-строительной части	

Гл. инж. пр.	Фежимханов		ТП 903-2-12 КЖ.
Гл. инж. пр.	Думан		Установка мазутосжигания Q=11 м³/ч, P=25(10) кгс/см², с наземными металлическими резервуарами 2×1000 м³
Нач. отд.	Кадетов		
Гл. констр.	Андрейсаар		Мазутонасосная. Лит. Р; Лист 1; Листов 26
Рук. гр.	Шульгина		
Ст. инж.	Лагинов		Общие данные (начало) Госстрой Латв.ССР ЛАТГИПРОПРОМ г. Рига
Ст. техн.	Леонова		
Н. контр.	Андрейсаар		
Пров.	Шульгина		

Копир. 16298-02 13 Формат 22

Типовой проект 903-2-12 Альбом I часть 2

Ведомость примененных и ссылочных документов (каркасный вариант)

Обозначение	Наименование	Примеч.
ГОСТ 13579-78	Блоки бетонные для стен подвалов	
серия 1.412-1/77 Вып. 1,2,3	Монолитные железобетонные фундаменты под типовые колонны прямоугольного сечения одноэтажных промышленных зданий	
серия 1.410-2 В. 1	Унифицированные арматурные изделия для монолитных железобетонных конструкций	
серия 1.139-1 Вып. 1	Перемычки для стен из одинарного кирпича	
серия 1.139-1 Вып. 2	Перемычки железобетонные сборные для стен из модульного кирпича	
серия 1.415-1 Вып. 1	Железобетонные фундаментные балки для стен производственных зданий с шагом колонн 6м	
серия 1.423-3 Вып. 0-1; 1; 2	Железобетонные колонны прямоугольного сечения для одноэтажных производственных зданий без мостовых кранов высотой до 9,6м	
Шифр 460-75 Вып. 0, 1-1; 1-2	Железобетонные фахверковые колонны прямоугольного сечения для одноэтажных производственных зданий	
серия 1.462-10 Вып. 1,2	Железобетонные балки пролетами 6 и 6м для покрытий зданий с плоской кровлей	
серия 1.494-24 Вып. 1	Стаканы для крепления крышных вентиляторов, дефлекторов и зданий	
серия 1.465-10 Вып. 1	Комплексные железобетонные плиты покрытий одноэтажных промышленных зданий	
ГОСТ 22701.0-77 - ГОСТ 22701.5-77	Плиты железобетонные ребристые предварительно напряженные напряженные размерами 6х3 м для покрытий производственных зданий	
серия 3.400-6	Унифицированные закладные детали сборных железобетонных конструкций инженерных сооружений промышленных предприятий	
ТДМ серия 2.430-4 Вып. 1	Монтажные детали панельных стен одноэтажных производственных зданий с железобетонным каркасом.	

Инв. № подл. | Подп. и дата | Взам. инв. №

Ведомость примененных и ссылочных документов (каркасный вариант)

Обозначение	Наименование	Примеч.
ТДМ серия 2.420-1 Вып. 1	Монтажные детали сборных железобетонных колонн и подкрановых балок одноэтажных промышленных зданий	
ГОСТ 8478-66	Сетки сварные для армирования железобетонных конструкций	
серия 2.460-14 Вып. 0	Типовые узлы покрытий промышленных зданий в местах пропуска вентиляционных шахт. Указания по применению типовых проектов	
серия 1.432-5 Вып. 0; Вып. 1	Стеновые панели для производственных зданий с шагом колонн 6м. Материалы для проектирования. Панели для стен отапливаемых зданий	
серия 1.439-1	Стальные изделия крепления панельных стен одноэтажных производственных зданий с железобетонным каркасом	
серия 1.400-7	Стальные изделия для сопряжений сборных железобетонных конструкций одноэтажных промышленных зданий	
серия КЭ-01-58 Вып. 2	Сборные железобетонные перемычки	
903-2-12 Альбом I часть 3	Мазутонасосная нетиповые изделия архитектурно-строительной части	

Сводная спецификация к чертежам железобетонных конструкций (вариант с кирпичными стенами)

Марка	Обозначение	Наименование	Кол.	Примеч.
		Мазутонасосная		
		Сборные железобетонные и бетонные конструкции		
а	ГОСТ 13579-78	Блоки для стен подвала ФБС 24.6.6-Т	70	0,42 т
б	ГОСТ 13579-78	то же ФБС 24.4.6-Т	51	1,30 т
в	серия 1.112-5 В.2	Плиты для ленточн. фундам. ФЛ 12.12-2	2	0,9 т
г	то же	то же ФЛ 8.12-2	2	0,7 т

Сводная спецификация к чертежам железобетонных конструкций (вариант с кирпичными стенами)

Марка	Обозначение	Наименование	Кол.	Примеч.
БУ13м	серия 1.139-1 В.2	Перемычка БУ13м	3	0,074 т
		Снеговые районы I II III IV		
П1	1.465-10 В.1 ГОСТ 22701.1-77	плита ПГ-2Ат-IIт-ив / плита ПГ-2Ат-IIт-7в / плита ПГ-3Ат-IIт-8в	4	3,8 т
П2	1.465-10 В.1 ГОСТ 22701.2-77	ПГ87-2Ат-IIт-6в / ПГ87-2Ат-IIт-7в / ПГ87-3Ат-IIт-8в	1	4,3 т
П3	1.465-10 В.1 ГОСТ 22701.2-77	ПГ84-2Ат-IIт-6в / ПГ84-2Ат-IIт-7в / ПГ84-3Ат-IIт-8в	2	4,4 т
П4	ГОСТ 22701.1-77	ПГ-2Ат-Vт / ПГ-3Ат-Vт / ПГ-4Ат-Vт	1	2,65 т
П5	1.465-10 В.1 ТП 903-5-8 Вып. 4 Альбом IV: -ПГ87-2Ат-Vт / -ПГ87-3Ат-Vт	ПГ87-2Ат-IIт-6в / ПГ87-2Ат-IIт-7в / ПГ87-3Ат-IIт-8в	1	4,3 т
Б1	1.462-10 В.12 ТП 903-2-12 ал.I ч.3 КЖИ-Б39-4-Ат8 : -Б39-4-Ат8	балка Б39-4-Ат8 / балка Б39-5-Ат8	1	2,75 т
Б2		Б39-4-Ат3 / Б39-5-Ат3	1	2,75 т
СБ4А-1	1.494-24 В.1	Стакан СБ4А-1	2	0,15
СБ7А-1	то же	то же СБ7А-1	2	0,29
		Переменные данные		
		для t° -20°С		
Б13	1.139-1 В.1	Перемычка Б13	20	0,025 т
Б15	то же	то же Б15	3	0,065 т
БУ15	"	" БУ15	3	0,105 т
Б18	"	" Б18	18	0,075 т
Б27	"	" Б27	1	0,115 т
БУ27в	"	" БУ27в	1	0,370 т
		для t° -30°С, -40°С		
Б13	1.139-1 В.1	Перемычка Б13	23	0,025 т
Б15	то же	то же Б15	4	0,065 т
БУ15	"	" БУ15	3	0,105 т
Б18	"	" Б18	27	0,075 т
Б27	"	" Б27	2	0,115 т
БУ27в	"	" БУ27в	1	0,370 т

Продолжение см. лист КЖ-3

Гл.инж.пр.	Фалимонов		ТП 903-2-12	КЖ
Гл.инж.пр.	Думан		Установка мазутонасосная Q=4м³/ч; P=25кг/см²; 2 стальными металлическими резервуарами 2×100м³	
Нач.отд.	Калетин			
Гл.конст.	Андриевский		Мазутонасосная	Лит. Р; Лист 2; Листов 26
Рук.гр.	Шульгина			
Ст.инж.	Логинов		Общие данные (продолжение 1)	Госстрой Латв.ССР ЛАТГИПРОПРОМ г. Рига
Ст.техн.	Дронаев			
Конструктор	Андриевский			
Пров.	Шуплина			

Копировал: Чубанова

Типовой проект 903-2-12 Альбом I часть 2

Сводная спецификация к чертежам железобетонных конструкций (вариант с кирпичными стенами) (продолжение)

Марка	Обозначение	Наименование	Кол.	Примеч.
	Монолитные железобетонные и бетонные конструкции			
Кн1	КЖ-11, КЖ-13	Канал Кн1	1	
Кн2	КЖ-11, КЖ-13	То же Кн2	1	
ФОм1	КЖ-7	Фундамент под оборуд. ФОм1	1	
ПРм1	КЖ-14 ÷ 16	Приямок ПРм1	1	
Пм1	КЖ-26	Плита монол. Пм1	1	
ПЛм1	КЖ-25	То же ПЛм1	1	
		Переменные данные		
		для t° – 20°С		
ОП1	КЖ-20	Опорная подушка ОП1	4	
		для t° – 30°С, – 40°С		
ОП2	КЖ-20	Опорная подушка ОП2	4	
	Стальные элементы			
		Переменные данные		
		для t° – 20°С		
С4	ТП 903-2-12 ал.I ч.3 КЖИ-С4	Сетка С4	40	
		для t° – 30°С, – 40°С		
С7	ТП 903-2-12 ал.I ч.3 КЖИ-С7	Сетка С7	40	
МК-22	ТДА сер. 2.430-3	Соединит. эл-т МК-22	4	

Сводная спецификация к чертежам железобетонных конструкций (каркасный вариант)

Марка	Обозначение	Наименование	Кол.	Примеч.
	Мазутонасосная			
	Сборные железобетонные и бетонные конструкции			
а	ГОСТ 13579-78	Блоки стен подвала ФБС24.4.6-т	5	1,3 т
б	ГОСТ 13579-78	То же ФБС9.4.6-т	7	0,47 т

Сводная спецификация к чертежам железобетонных конструкций (каркасный вариант)

Марка	Обозначение	Наименование	Кол.	Примеч.
д	ГОСТ 13579 78	Блоки стен подвала ФБС 12.4.3-т	3	0,31 т
БФ1	1.415-1 в.1	Фундаментн. балка ФБ6-14	1	1,3 т
БФ2	То же	То же ФБ6-12	2	1,5 т
БФ4	"	" ФБ6-43	1	0,6 т
БФ5	"	" ФБ6-13	1	1,4 т
БФ3	1.139-1 в.2	Перемычка БУ-15 м		0,088 т
БФ6	То же	То же БУ-19 м	1	0,125 т
		Снеговые районы I II / III / IV		
П1	1.465-10 в.1 ТП 903-2-12 ал.I ч.3 КЖИ-ПГ-2Ат$\overline{V}$^{а}, -ПГ-2Ат$\overline{V}$^{б}, ПГ-3Ат$\overline{V}$^{а}.	Плита ПГ-2Ат$\overline{V}$^{а}-6Я / Плита ПГ-2Ат$\overline{V}$^{а}-7Я / Плита ПГ-3Ат$\overline{V}$^{а}-10Я	2	3,8 т
П2	ПГ-3Ат$\overline{V}$^{б}, ПГ-4Ат$\overline{V}$^{а}	ПГ-2Ат$\overline{V}$^{б} / ПГ-3Ат$\overline{V}$^{б} / ПГ-4Ат$\overline{V}$^{а}	1	2,65 т
П3	1.465-10 в.1 ГОСТ 22701.0-77-22701.5-77	ПГ-2Ат$\overline{V}$^{б}-6Я / ПГ-2Ат$\overline{V}$^{б}-7Я / ПГ-3Ат$\overline{V}$^{б}-10Я	1	3,8 т
П4	1.465-10 в.1 ТП 903-2-12 ал.I ч.3 КЖИ-ПГ-2Ат$\overline{V}$^{а}, ПГ-2Ат$\overline{V}$^{б}, ПГ-3Ат$\overline{V}$^{а}, ПГ-3Ат$\overline{V}$^{б}, ПГ-4Ат$\overline{V}$^{а}	ПГ-2Ат$\overline{V}$^{б}-6Я / ПГ-2Ат$\overline{V}$^{б}-7Я / ПГ-3Ат$\overline{V}$^{б}-10Я	1	3,8 т
П5	1.465-10 в.1 ТП 903-2-12 ал.I ч.3 КЖИ-ПВ4-2Ат$\overline{V}$^{а}; ПВ4-3Ат$\overline{V}$^{а}	ПВ4-2Ат$\overline{V}$^{а}-6Я / ПВ4-2Ат$\overline{V}$^{а}-7Я / ПВ4-3Ат$\overline{V}$^{а}-10Я	2	4,4 т
П6	1.465-10 в.1 ТП 903-2-12 ал.I ч.3. КЖИ-ПВ7-2Ат$\overline{V}$^{а}; ПВ7-3Ат$\overline{V}$^{а}	ПВ7-2Ат$\overline{V}$^{а}-6Я / ПВ7-2Ат$\overline{V}$^{а}-7Я / ПВ7-3Ат$\overline{V}$^{а}-10Я	1	4,3 т
П7	1.465-10 в.1 ТП 903-2-12 ал.I ч.3 КЖИ-ПВ7-2Ат$\overline{V}$^{б}, ПВ7-3Ат$\overline{V}$^{б}	ПВ7-2Ат$\overline{V}$^{б}-6Я / ПВ7-2Ат$\overline{V}$^{б}-7Я / ПВ7-3Ат$\overline{V}$^{б}-10Я	1	4,3 т
Б1	1.462-10 в.1, 2 ТП 903-2-12 ал.I ч.3 КЖИ-Б39-4-Ат$\overline{V}$^{а}-Б39-5-Ат$\overline{V}$^{а}; -Б39-4-Ат$\overline{V}$^{б}, -Б39-5Ат$\overline{V}$^{б}	Балка Б39-4-Ат$\overline{V}$^{а} / Балка Б39-5-Ат$\overline{V}$^{а}	2	2,75 т
Б2		Б39-4-Ат$\overline{V}$^{б} / Б39-5-Ат$\overline{V}$^{б}	2	2,75 т
СБ4А-1	1.494-24 в.1	Стакан СБ4А-1	2	0,15 т
СБ7А-1	То же	То же СБ7А-1	2	0,29 т
		Переменные данные		
		для t – 20°С		
Б13	1.139-1 в.1	Перемычка Б13	20	0,025 т
Б15	То же	То же Б15	2	0,065 т
БУ15	"	" БУ15	2	0,105 т
Б27	"	" Б27	1	0,115 т
БУ27^{б}	"	" БУ27^{б}	1	0,370 т
Б31	"	" Б31	2	0,205 т
		для t° – 30°С; – 40°С		
Б13	1.139-1 в.1	Перемычка Б13	22	0,025 т
Б15	То же	То же Б15	2	0,065 т
БУ15	"	" БУ15	2	0,105 т
Б27	"	" Б27	2	0,115 т

Марка	Обозначение	Наименование	Кол.	Примеч.
БУ27^{б}	1.139-1 в.1	Перемычка БУ27^{б}	1	0,370 т
Б31	То же	То же L 31	3	0,205 т
		Снеговые районы I II III IV		
		Ветровые районы I II / III / IV		
К1	1.423-3 в.1 ТП 903-2-12 ал.I ч.3 КЖИ-К36-2а; К36-3а; К36-4а	Колонна К36-2а / Колонна К36-3а / Колонна К36-4а	2	1,0 т
К2	1.423-3 в.1 ТП 903-2-12 ал.I ч.3 КЖИ-К36-2б; -К36-3б; К36-4б; К36-2е; К36-3е; К36-4е	К36-2б / К36-3б / К36-4б	1	1,0 т
К3	1.423-3 в.1 ТП 903-2-12 ал.I ч.3 КЖИ-К36-2в; К36-3в; К36-4в; К36-2д; К36-3д; К36-4д	К36-2в / К36-3в / К36-4в	1	1,0 т
К4	1.423-3 в.1 ТП 903-2-12 ал.I ч.3 КЖИ-К36-2г; К36-3г; К36-4г	К36-2г / К36-3г / К36-4г	2	1,0 т
К5	1.423-3 в.1 ТП 903-2-12 ал.I ч.3 КЖИ-К36-2в; К36-3в; К36-4в; К36-2д; К36-3д; К36-4д	К36-2д / К36-3д / К36-4д	1	1,0 т
К6	1.423-3 в.1 ТП 903-2-12 ал.I ч.3 КЖИ-К36-2е; К36-3е; К36-4е; К36-2е; К36-3е; К36-4е	К36-2е / К36-3е / К36-4е	1	1,0 т
К7	ТП 903-2-12 ал.I ч.2 КЖИ-КФ5-1А; КФ5-2А	КФ5-1А / КФ5-2А	2	1,1 т
ПС1	1.432-5 в.0,1	Стеновая панель ПСЛ 20 / 1,2×6,0 -112	3	1,9 т
ПС2	То же	То же ПСЛ 20 / 1,8×6,0 -112	2	2,8 т
ПС3	"	Блок БЛ42	4	0,09 т
ПС4	"	Стеновая панель ПСЛ 20 / 1,8×3,0 -122	2	1,4 т
ПС5	"	То же ПСЛ 20 / 1,2×6,0 -211	2	1,9 т
ПС6	"	" ПСЛ 20 / 1,2×6,0 -212	4	1,9 т
ПС7	"	" ПСЛ 20 / 1,2×3,0 -212	1	0,9 т
ПС8	"	" ПСЛ 20 / 0,9×6,0 -421	6	1,4 т
ПС9	"	" ПСЛ 20 / 1,2×1,5 -022	1	0,5 т
ПС10	"	" ПК1	6	1,2 т
ПС11	"	Стен. панель ПСЛ 20 / 1,2×3,0 -212 + Блок БЛ-24	2	0,9 т
			2	0,06 т
ПС12	"	Стен. панель ПСЛ 20 / 1,2×6,0 -212 + Блок БЛ-24	3	1,9 т
			3	0,06 т

Продолжение см. на листе КЖ-4

Гл.инж.ин.	Фолитонов	
Гл.инж.пр.	Думан	
Нач.отд.	Колетов	
Гл.констр.	Андриевская	
Рук.гр.	Шульгина	
Ст.инж.	Логинов	
Ст.техн.	Леонова	
Н.контр.	Андриевская	
Пров.	Шульгина	

ТП 903-2-12 КЖ

Установка мазутоснабжения Q=11м³/ч; P=25 (10) кгс/см² с наземными металлическими резервуарами 2×1000 м³

Мазутонасосная.

Лит.	Лист	Листов
Р	3	

Общие данные (продолжение 2)

Госстрой Латв. ССР ЛАТГИПРОПРОМ г. Рига

Инв. № подл. | Подп. и дата

Копир. В. Думан – 16298-02 15 Формат 22

Альбом I часть 2

Типовой проект 903-2-12

Инв. № подл. | Подп. и дата

Сводная спецификация к чертежам железобетонных конструкций (каркасный вариант) продолжение

Марка	Обозначение	Наименование		Кол.	Примеч.
		Монолитные железобетонные и бетонные конструкции			
Фм 1	КЖ-9	Фундамент	ФА1-1а	1	
Фм 2	КЖ-8	то же	ФА1-1а	1	
Фм 3	КЖ-9	"	ФА1-5а	1	
Фм 4	КЖ-8	"	ФА1-1б	1	
Фм 5	КЖ-8	"	ФА1-1г	1	
Фм 6	КЖ-8	"	ФА1-1в	1	
Фм 7	КЖ-9	"	ФА1-5а	1	
ФОм 1	КЖ-7	фундамент под оборуд.	ФОм 1	1	
ПРм 1	КЖ-17;-18;-19	Приямок	ПРм 1	1	
Кн 1	КЖ-12;-13	Канал.	Кн 1	1	
Кн 2	то же	то же	Кн 2	1	
Пм 1	КЖ-26	плита монолитная	Пм 1	1	
ПЛм 1	КЖ-25	то же	ПЛм 1	1	
		Стальные конструкции			
СФ-1а	ТП 903-2-12. Ал. I ч.3 КЖИ-СФ-1а	стойка фахверковая	СФ-1а	4	
НУ-2	1.439-1	Насадка	НУ-2		
НФ-3а	то же	то же	НФ-3а		
ТК	1.439-1	опорный столик	ТК-2	8	
РК	то же	то же	РК-2	6	
У-1	1.439-1	соединит. элемент	У-1	4	
МС-1	ТП 903-2-12. КЖИ-ал. I ч.3 -МС-1;1м;-2	то же	МС-1	16	
МС-2		"	МС-2	16	
Т1	1.439-1	"	Т1	14	
Т2	то же	"	Т2	13	
Т5	"	"	Т5	45	
Т9	"	"	Т9	8	
Т11	"	"	Т11	12	
Т14	"	"	Т14	4	
Т16	"	"	Т16	2	
Т18	"	"	Т18	14	
Т23	"	"	Т23	12	
Т26	"	"	Т26	18	

Сводная спецификация к чертежам железобетонных конструкций (каркасный вариант)

Марка	Обозначение	Наименование		Кол.	Примеч.
НМС1	КЖ-7	соединит. элемент	НМС1	2	
МС1	2.460-14 в.0	то же	МС1	20	
ММ8	1.400-7	"	ММ8	2	
ММ23	то же	"	ММ23	2	
ММ24	"	"	ММ24	2	
ММ48	"	"	ММ48	4	

Сводная спецификация к чертежам железобетонных конструкций

Марка	Обозначение	Наименование		Кол.	Примеч.
		Пристройка для хранения пожарного инвентаря			
		Сборные железобетонные и бетонные конструкции			
БФ7	1.415-1 в.1	фундаментная балка	ФБ6-12	1	1,5т
БФ8	КЭ-01-58 в.2	Перемычка	БП3-1	2	0,8т
СБ4А-1	1.494-24 в.2	Стакан	СБ4А-1	1	0,15т
ПЗ	1.488-10 в.1 ГОСТ 22701.2-77	световые рамки I II / III / IV	ПВ4-21,5т-к-в / ПВ4-21,5т-79 / ПВ4-31,5т-109	1	4,4т
ПВ кормова					
		Переменные данные для t° -20°С			
Б18	1.139-1 в.1	Перемычка	Б18	2	0,075т
Б27	то же	то же	Б27	1	0,115т
Б27б	"	"	Б27б	1	0,390т
		для t° -30°С; -40°С			
Б18	1.139-1 в.1	Перемычка	Б18	3	0,075т
Б27	то же	то же	Б27	2	0,115т
Б27б	"	"	Б27б	1	0,390т
		Монолитные бетонные конструкции			
Фм 8	КЖ-10	Фундамент	Фм 8	2	

Условные обозначения:

п.а. — по аналогии.

1 За относительную отметку 0,000 принята отметка чистого пола здания мазутонасосной, которая соответствует абсолютной отметке ____ по генплану.

2 Монтаж сборных железобетонных конструкций выполнить согласно указаниям пояснительных записок примененных серий, а также требованиям СНиП III-16-73, СНиП III-А.11-70.

3 Монолитные конструкции выполняются в соответствии с требованиями СНиП III-15-76.

Гл.инж.	Ордынский			ТП 903-2-12		КЖ	
Гл.инж.пр.	Иванов			Установка мазутоснабжения Q=1м³/ч; 2 агрегата с подземными металлическими резервуарами 2×200м³			
Гл.конст.	Ростов						
Рук.гр.	Шульгина				Лит.	Лист	Листов
Ст.инж.	Гусинов			Мазутонасосная	Р	4	26
Ст.техн.	Чернова						
Н.контр.	Андреевский			Общие данные (окончание)	Госстрой Латв.ССР ЛАТГИПРОПРОМ г. Рига		
Нач.гр.	Шульгина						
Констр.	Чабанова						

16298-02 16 Формат 22 г

Маркировочная схема фундаментов

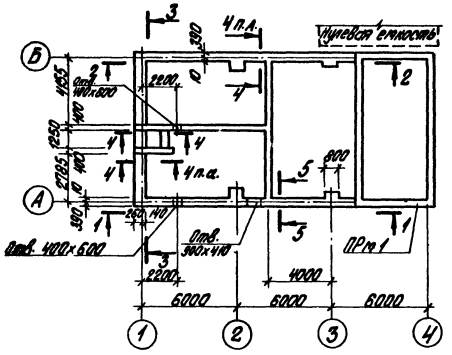

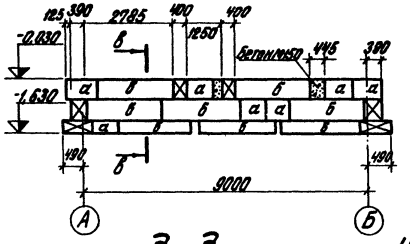

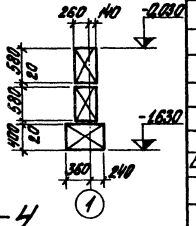

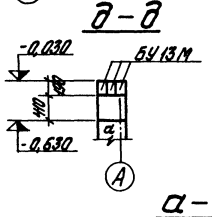

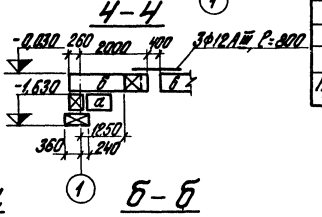

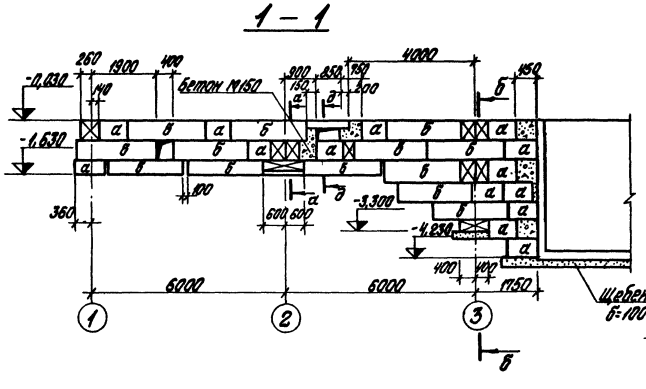

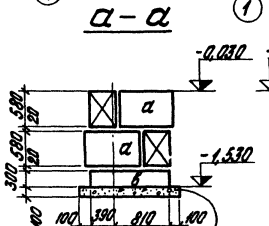

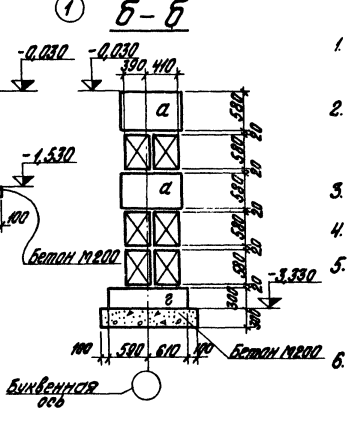

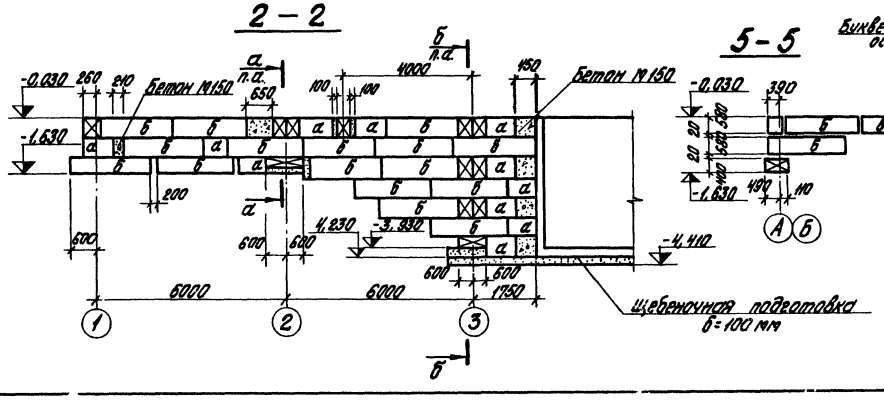

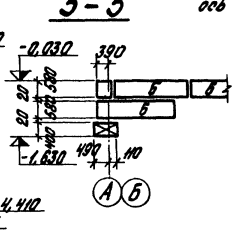

Спецификация элементов к маркировочным схемам расположенным на листах КЖ-5, 23

Марка	Обозначение	Наименование	К-во	Примеч.
		Мазутонасосная		
а	ГОСТ 13579-78	блоки для стен подвалов ФБС 9.4.6-т	64	0,47т
б	ГОСТ 13579-78	—"— ФБС 24.4.6-т	53	1,30т
в	Серия 1.112-5 в.2	плиты для ленточн. фунд. ФЛ2.12-2	2	0,9т
г	—"—	—"— ФЛ8.12-2	2	0,7т
БУ13М	Серия 1.139-1 в.2	Перемычка БУ13М	3	0,074т
		монолитн. заделки Бет. М-150	1,41	м³
		" Бет. М-200	1,66	м³
	ГОСТ 5781-75	Сталь арм.эт. Ф12 А III ℓ=800	3	2,1 кг
ПрМ 1	КЖ-14÷19	приямок монолитн. ПРм 1	1	

1. Под сборные фундаменты выполняется выравнивание дна котлована с поверхностным уплотнением основания.
2. Обратную засыпку фундаментов производить грунтом без включения строительного мусора и растительного грунта с уплотнением слоями не более 200 мм до $\gamma_{ск}=1,6$ т/м³.
3. Фундаментные блоки укладывать на цементном растворе М50.
4. Под монолитные фундаментные плиты выполнить щебеночную подготовку толщ. 100 мм.
5. Фундаменты рассчитаны для следующих климатологических условий: 1. Расчетная зимняя температура наружного воздуха -30° С. 2. III район по толщине снегового покрова. 3. I район по скоростному напору ветра.
6. Перемычки перед установкой обмазать горячей битумной мастикой за 2 раза по холодной огрунтовке.

Изм.	Лист	№ докум.	Подп.	Дата
Гл. инж. пр.		Думан		
Нач. СО-1		Калетов		
Гл. констр.		Андриевская		
Рук. гр.		Шульгина		
Ст. инж.		Логинов		
Н. контр.		Андриевская		
Пров.		Шульгина		

ТП 903-2-12 КЖ

Установка мазутоснабжения Q=11м³/ч; P=25(10) кгс/см² с наземными металлическими резервуарами 2×1000 м³

Мазутонасосная

Лит.	Лист	Листов
Р	5	

Маркировочная схема фундаментов (Вариант с кирпичными стенами)

Госстрой Латв. ССР ЛАТГИПРОПРОМ г. Рига

Копировал Бролина 16298-02 17 Формат 22 г

Типовой проект 903-2-12 Альбом I часть 2

Инв. № подл. | Подп. и дата | Отд. ТМ | Отд. ВК | Морзуль | Якушин

Маркировочная схема фундаментов и фундаментных балок

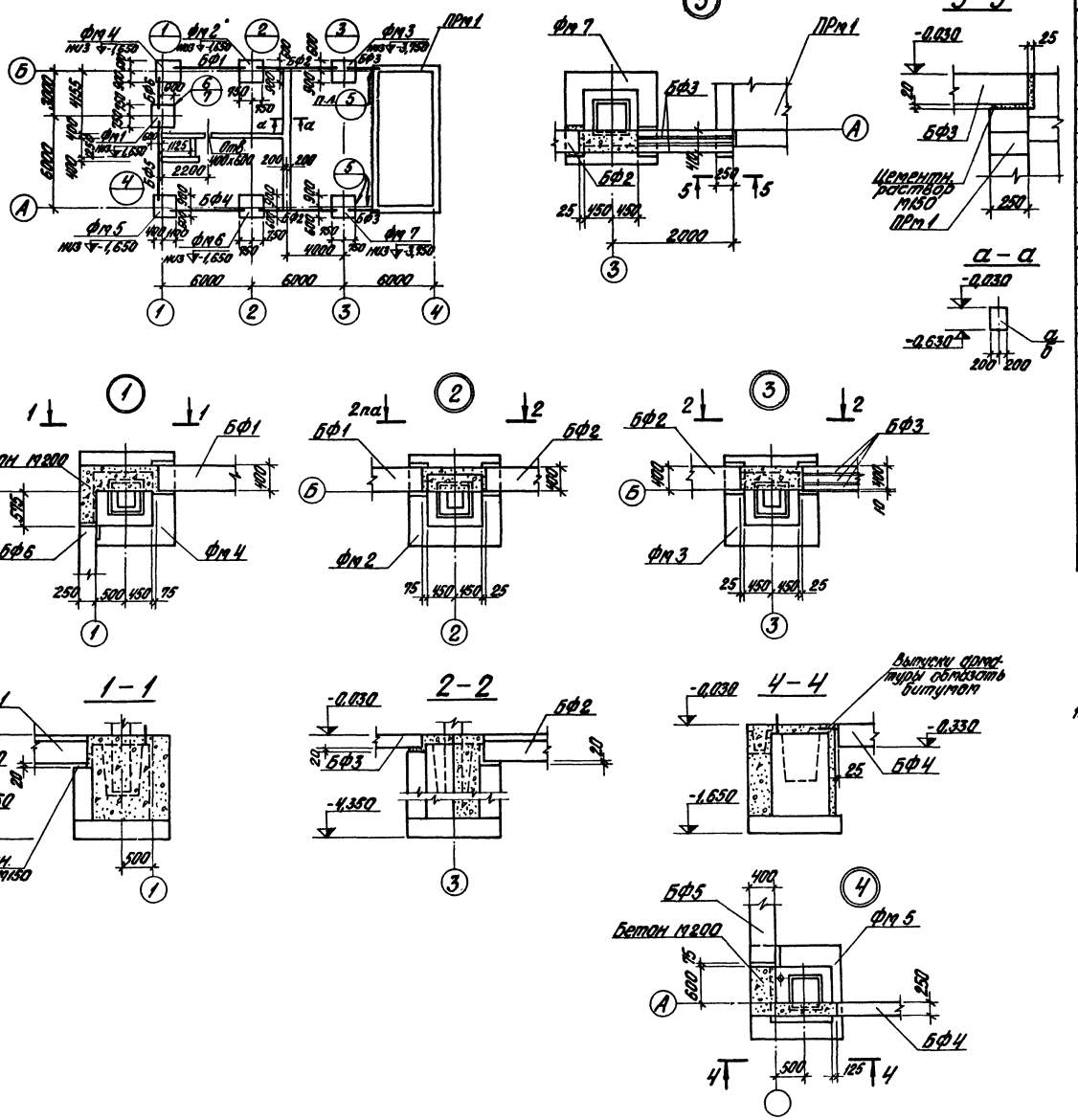

Спецификация элементов к маркировочным схемам, расположенным на листах КЖ-6, КЖ-23

Марка	Обозначение	Наименование	Кол.	Примеч.
		Мазутонасосная		
Фм 1	КЖ-9	Фундамент ФА1-1а	1	
Фм 2	КЖ-8	" ФА1-1б	1	
Фм 3	КЖ-9	" ФА1-5а	1	
Фм 4	КЖ-8	" ФА1-1б	1	
Фм 5	"	" ФА1-1в	1	
Фм 6	"	" ФА1-1в	1	
Фм 7	КЖ-9	" ФА1-5б	1	
		Монолитн. заделки бет. М150	1,86	м³
ПРм 1	КЖ-15÷17	Приямок ПРм 1	1	
БФ1	Сер. 1.415-1, в. 1	Фундаментн. балка ФБ6-14	1	1,3т
БФ2	То же	То же ФБ6-12	2	1,5т
БФ4	"	" ФБ6-43	1	0,6т
БФ5	"	" ФБ6-13	1	1,4т
БФ3	1.139-1 в. 2	Перемычка БУ-15м (3шт.)	2	0,088т
БФ6	"	То же БУ-19м	1	0,125т
а	ГОСТ 13579-78	Блоки стен подвала ФБС24.4.6-Т	5	1,3т
б	ГОСТ 13579-78	" ФБС9.4.6-Т	7	0,47т
в	ГОСТ 13579-78	" ФБС12.4.3-Т	3	0,31т

1. Примечания см. на листе КЖ-2.

Изм.	Лист	№ докум.	Подп.	Дата	ТП 903-2-12 КЖ
Гл. инж. пр.		Думан			Установка мазутоснабжения Q=11м³/ч; P=25(10) кгс/см² с наземными металлическими резервуарами 2х1000 м³
Нач. СО-1		Калетов			
Гл. констр.		Андриевский			Мазутонасосная
Рук. гр.		Шульгина			Лит. Р; Лист 6; Листов
Ст. инж.		Логинов			Маркировочная схема фундаментов (каркасный вариант)
Ст. техн.		Леонова			Госстрой Латв. ССР ЛАТГИПРОПРОМ г. Рига
Н. контр.		Андриевский			
Пров.		Шульгина			

Копировал Бролиша 16298-02 18 Формат 22г

Типовой проект 903-2-12 Альбом I часть 2

Согласовано: Отд. ТМ Якишин; Отд. ВК Моргуль

Инв. № подл. | Подп. и дата

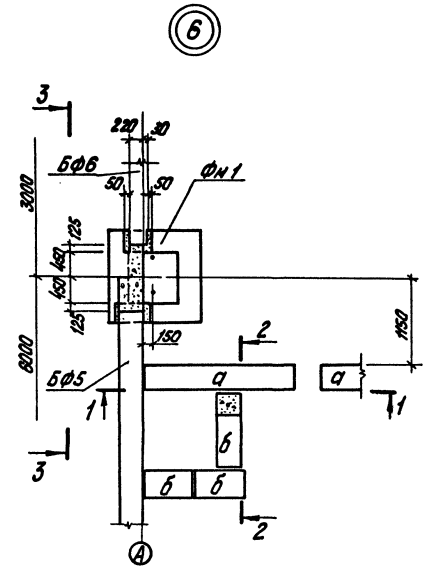

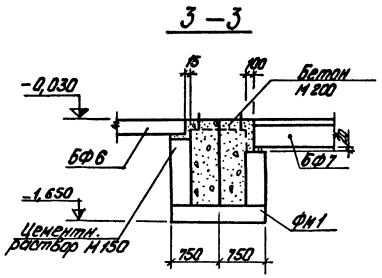

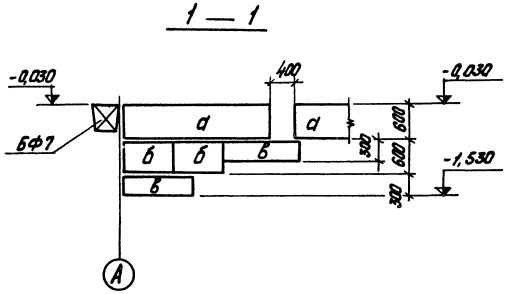

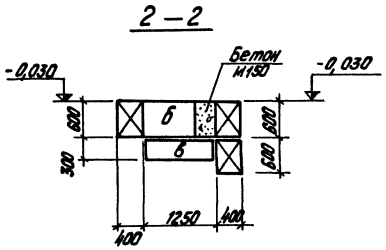

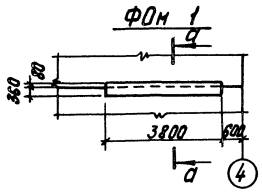

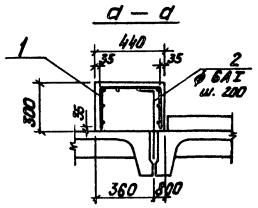

Расчётная схема фундаментов

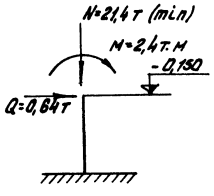

Ведомость стержней на 1 элемент

Марка	Поз.	Эскиз	Ф мм	Длина мм	Кол.
ФОм1	2	100 / 400	6АI	500	20

Формат	Зона	Поз.	Обозначение	Наименование	Кол.	Примеч.
				ФОм 1		
			Сборочные единицы и детали			
		1	ГОСТ 8478-66	Сетка арматурн. 150/250/3/4	3,8 л.м	согнуть
		2	КЖ-7	Стержни одиночные		
				Материалы		
				Бетон М-150	0,5	м³

Выборка стали на один конструктивный элемент кг

Марка эл-та	Арматурные изделия: Арматурная сталь ГОСТ 5781-75, Класс АI, Ф мм: 6			Итого	Сетки сварные ГОСТ 8478-66, Класс ВI: 150/250/3/4 900				Итого	Всего
ФОм 1	2,2			2,2	3,4				3,4	5,6

1. Под сборные фундаменты выполняется выравнивание дна котлована с поверхностным уплотнением основания.
   Под монолитные фундаменты выполнить щебеночную подготовку толщиной 100мм, превышающую габарит подошвы фундамента на 100 мм в каждую сторону.
2. Фундаментные балки укладывать на цементный раствор М150 толщиной 20 мм. Зазоры между торцами балок и фундаментами заделать бетоном М 150.
3. Обратную засыпку фундаментов производить грунтом без включения строительного мусора и растительного грунта с уплотнением слоями не более 200 мм до $\gamma_{ск} = 1,6$ т/м³.
4. Фундаментные блоки укладывать на цементном растворе М50.
5. Фундаменты расчитаны для следующих климатологических условий.
   а) расчетная зимняя температура наружного воздуха - 30°С.
   б) III район по толщине снегового покрова,
   в) I район по скоростному напору ветра.
6. Перемычки перед установкой обмазать горячей битумной мастикой за 2 раза по огрунтовке.

Изм.	Лист	№ докум.	Подп.	Дата	ТП 903-2-12 КЖ
Гл. инж. пр.		Думан			Установка мазутоснабжения Q=11м³/ч; P=25/10 кгс/см² с наземными металлическими резервуарами 2х1000 м³
Нач. отд.		Калетов			
Гл. констр.		Андриевская			Мазутонасосная — Лит. Р, Лист 7, Листов
Рук. гр.		Шульгина			
Ст. инж.		Логинов			
Ст. техн.		Леонова			Маркировочная схема фундаментов и фундаментных балок Узел „Б" Сечение 1-1 (каркасный вариант) Фундамент ФОм1
Н. контр.		Андриевская			Госстрой Латв. ССР ЛАТГИПРОПРОМ г. Рига
Пров.		Шульгина			

Копировал: Туш

16298-02 19

Формат 22

Типовой проект 903-2-12 Альбом I часть 2

Инв. № подл. | Подп. и дата

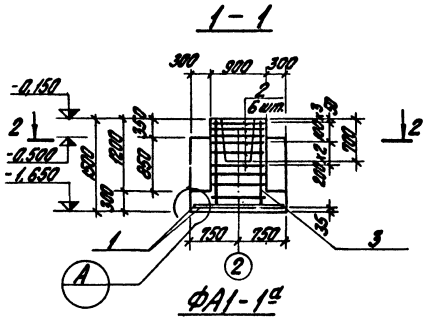

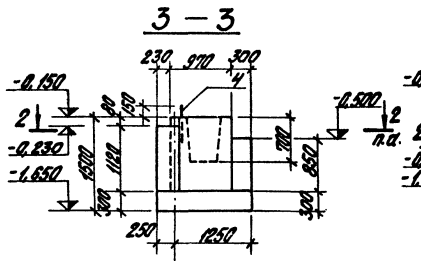

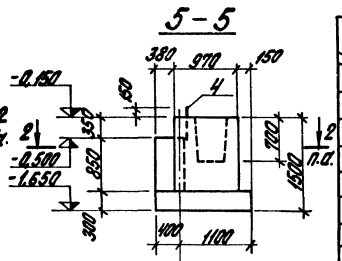

Формат	Зона	Поз.	Обозначение	Наименование	Кол. на испол.				Примеч.
				Сборочные единицы и детали					
		1	1.410-2 В.1	Сетка армат. С10-14х15	2	2	2	2	
		2	1.412-1/77-В.3-020	—"— СА-8 АI	6	6	6	6	
		3	1.412-1/77-В.3-100	—"— СН12 АIII-5х15	2	2	2	2	
		4	ТП 903-2-12 КЖИ-ММ2, МИ5	Закладной эл-т МН2	-	2	-	2	
				Материалы					
				Бетон М150	1,71	1,80	1,59	1,65	м³

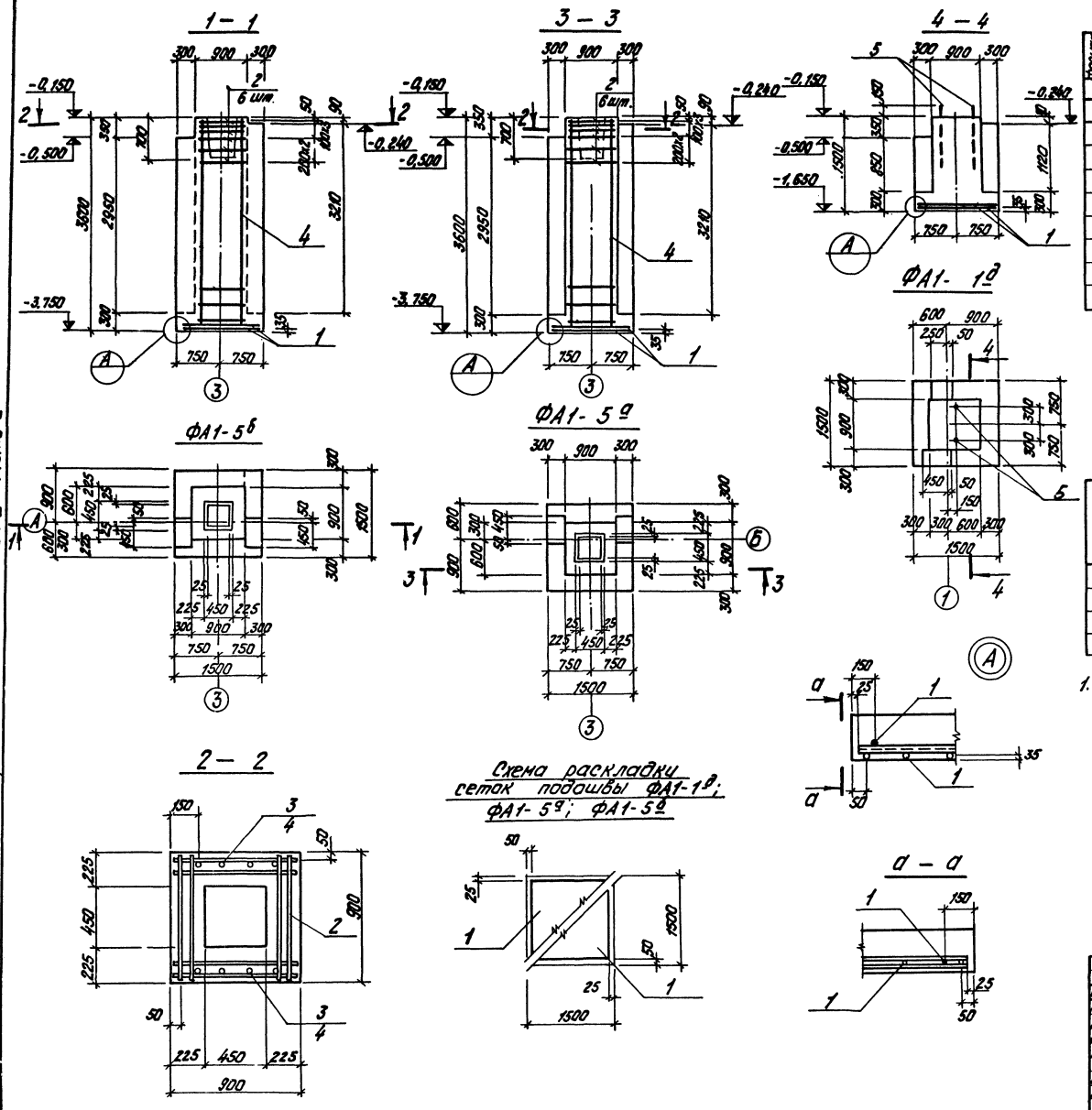

Формат	Зона	Поз.	Обозначение	Наименование	Кол. на испол.			Примеч.
				Сборочные единицы и детали				
		1	1.410-2 в.1	Сетка армат. С10-14х1	2	2	2	
		2	1.412-1/77 в.3	—"— СА-8АI	6	6	—	
		3	—"—	—"— 1С12АII-6х30	2	2	—	
		4	—"—	—"— 1С12АII-6х36	—		—	
		5	ТП 903-2-12 ал.I ч.3 КЖ1-МН2-МН5	Закладн. эл-т МН5	—	—	2	
				Материалы				
				Бетон М150	4,0	4,0	1,81	м³

Выборка стали на один элемент, кг

Марка эл-та	Арматурные изделия: Арматурная сталь ГОСТ 5781-75, Класс АI, ф мм				Класс АII, ф мм			Закладные изделия: Сталь круглая ГОСТ 2590-71, ф мм			Всего
	6	8		Итого	10	12	Итого	24			
ФА1-5а	2,0	19,0		21,0	14,3	25,5	39,8	—			60,8
ФА1-5б	2,0	19,0		21,0	14,3	25,5	39,8	—			60,8
ФА1-1д	2,0	—		2,0	14,3	—	14,3	8,2			24,5

1. См. примечание на листе КЖ-8.

Изм.	Лист	№ докум.	Подп.	Дата
Гл. инж. пр.		Думан		
Нач. отд.		Каретов		
Гл. конст.		Андреев		
Рук. эр.		Шульгина		
Ст. инж.		Логинов		
Ст. техн.		Леонова		
Н. контр.		Андреевская		
Пров.		Шульгина		

ТП 903-2-12 КЖ

Установка мазутонасосная Q=11м³/ч; P=25(10) кгс/см² с наземными металлическими резервуарами 2х1000 м³

Мазутонасосная

Лит.	Лист	Листов
Р	9	

Монолитные фундаменты ФА1-1д; ФА1-5а; ФА1-5б (каркасный вариант)

Госстрой Латв. ССР ЛАТГИПРОПРОМ г. Рига

Типовой проект 903-2-12 Альбом I часть 2

Инв. № подл. | Подп. и дата

Копировал: Тукин 16298-02 21 Формат 22г

Маркировочный план фундаментов (вариант с кирпичными стенами)

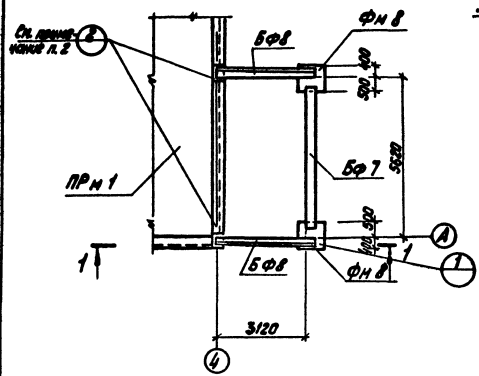

1 — 1

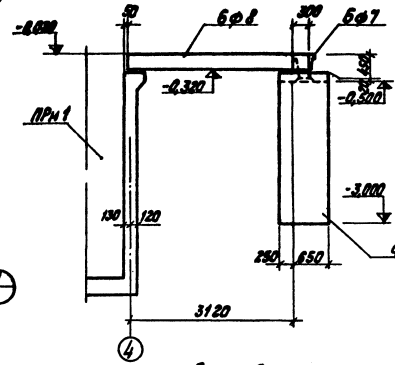

2

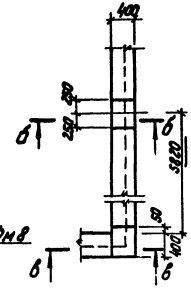

Спецификация элементов к маркировочной схеме расположенной на данном листе.

Марка	Обозначение	Наименование	Кол.	Примеч.
ФМ 8	КЖ-10	Фундамент ФМ 8	2	
			1	
БФ 7	1.415-1 в. 1	Фундамент. балка ФБ 6-12	1	1,5 т
БФ 8	КЭ-01-58 в. 2	Перемычка БП 3-1	2	0,8 т

Формат	Зона	Поз.	Обозначение	Наименование	Кол.	Примеч.
				ФМ 8		
				Материалы		
				Бетон М 150	2,08	м³

б — б

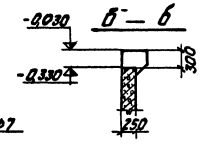

2 — 2

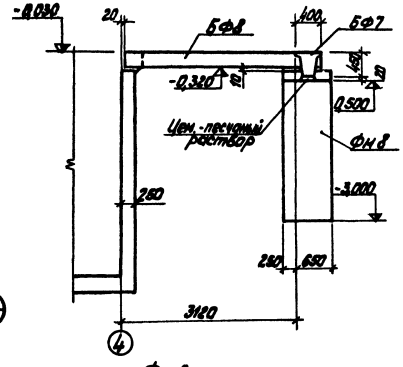

в — в

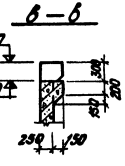

Маркировочный план фундаментов (вариант с панельными стенами)

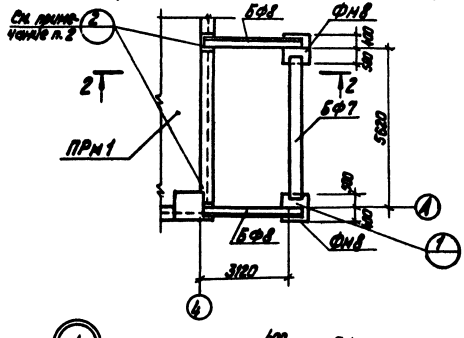

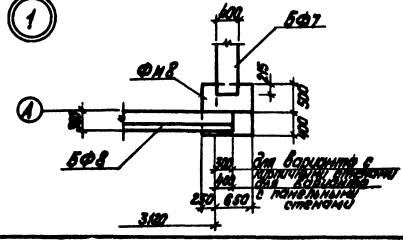

Для варианта с кирпичными стенами см. вариант с панельными стенами

а — а

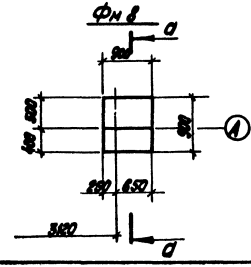

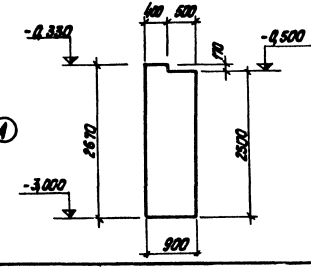

1. Перемычки перед установкой обмазать горячей битумной мастикой за 2 раза.
2. Уступы для опирания балок предусмотреть при возведении монолитного приямка ПРм 1.

Изм.	Лист	№ докум.	Подп.	Дата	ТП 903-2-12 КЖ				
Гл. инж. пр.		Аникин			Установка мазутонасосная 2×1М10-Р-2,5(К)-К60/15-I с наземными металлическими резервуарами 2×1000 м³				
Нач. отд.		Кобетов							
Гл. констр.		Андреевский			Мазутонасосная	Стадия	Лист	Листов	
Рук. гр.		Чельшина				Р	10		
Гл. инж.		Аронов			Маркировочная схема фундаментов под приборную для хранения пожарного инвентаря	Госстрой Мотв. СКР ЛАТГИПРОПРОМ г. Рига			
Гл. техн.		Леонова							
Н. контр.		Иванович							
Проб.		Шульгина							

Копировал: Гуй

Маркировочный план подземных конструкций

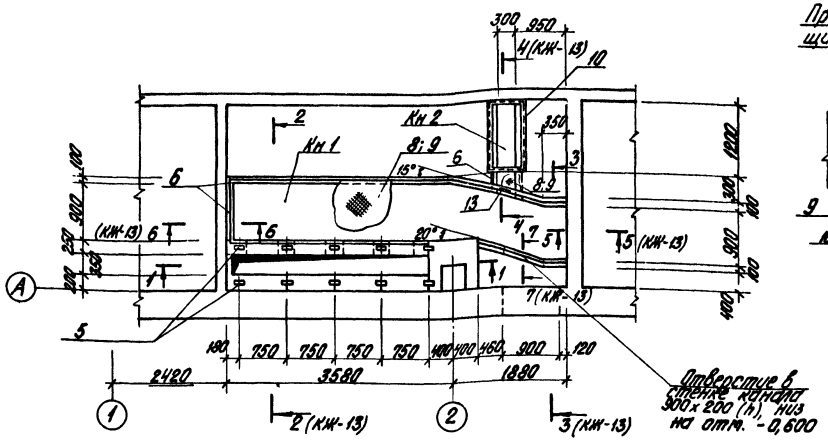

Пример устройства щита перекрытия

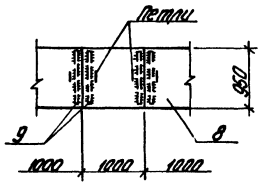

1 – 1

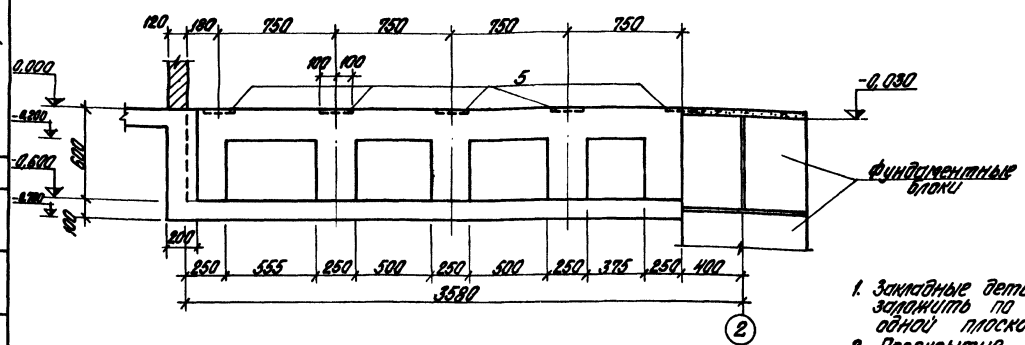

Спецификация элементов к маркировочной схеме расположенной на листе

Марка	Обозначение	Наименование	Кол.	Примеч.
Кн 1	КЖ-11,13	Канал Кн 1	1	
Кн 2	КЖ-11,13	Канал Кн 2	1	

Формат	Зона	Поз.	Обозначение	Наименование	Кол. на исп.		Примеч.
				Сборочные единицы и детали			
		1	ГОСТ 8478-66	сетка арматурная 250(150)3,14 / 600	7,0 п.м.		см. КЖ-13
		2	ГОСТ 8478-66	То же 250(150)3,14 / 1100	3,18 п.м.		
		3	ГОСТ 8478-66	" 250(150)3,14 / 300	2,3 п.м.		
		4	ГОСТ 8478-66	" 100(100)3,18 / 400	6,7 п.м.	2,9 п.м.	
		10	ТП 903-2-12 ал.I ч.3	КЖИ-С17 " С17	3		
		5	3.400-6	Закладной элемент МН3-2	10		
		6	ТП 903-2-12 ал.I ч.3	КЖИ-МН13 То же МН13	11,05 п.м.	0,5 п.м.	
		7	ТП 903-2-12 ал.I ч.3	КЖИ-МН14 " МН14	28,3 п.м.		
		10	ТП 903-2-12 ал.I ч.3	КЖИ-МН15 " МН15		1	
		8	ГОСТ 8568-77	Сталь рифлен. δ=5	5,3 м²	0,1 м²	
		9	ГОСТ 103-76	Сталь полосовая -60х6 / 380	12		
		13	ГОСТ 8509-72*	сталь угловая равнополочная L 50х3 l=300		0,3 п.м.	
			КЖ-13	Стержни одиночные			
				Материалы			
				Бетон М200	2,03	0,2	м³

Выборка стали на один элемент, кг

Марка элемента	Арматурные изделия: Арматурн. сталь ГОСТ 5781-75 Класс AI Ø мм 6	8	Итого	Сетки сварные ГОСТ 8478-66 Класс BI 300	400	1100	Итого	Класс AI 400	Итого	Закладные изделия: Профильная сталь ГОСТ 8509-72 L 18	L 50	Полосовая сталь δ=5	δ=4	δ=6	δ=10	δ=12	Итого	Сталь ГОСТ 5781-75 Ø мм 10	12	Итого	Все-го
Кн 1	7,1	3,3	10,4	8,3	5,0		21,4		34,7		42,0	22,4	25,4	31,2	15,0	6,6	3,0	10,5		404,0
Кн 2							9,3		9,3	58,6	3,0	4,2				0,3		0,2		75,6

1. Закладные детали поз. 5 заложить по уровню в одной плоскости.
2. Перекрытие каналов рассчитано на полезную нормативную нагрузку 600 кг/м² и выполняется в виде съемных щитов из рифленой стали весом до 50 кг.
3. Под каналы выполнить щебеночную подготовку толщиной 100 мм.

				ТП 903-2-12	КЖ
Гип	Кононов			Установка мазутонасосной с 4 мазутными металлическими резервуарами 2х1000 м³	
Нач. отд.	Капитов				
Гл. констр.	Литвинова			Мазутонасосная	Лит. Р / Лист 11 / Листов
Рук. гр.	Шульгина				
Гл. инж.	Терешина			Маркировочный план подземных конструкций. (Вариант с кирпичными стенами).	Госстрой Латв. ССР ЛАТГИПРОПРОМ г. Рига
Гл. техн.	Неделько				
Н. контр.	Атрошенко				
Испол.	Шульгина				

Копировал Бралина 16298-02 23 Формат 22 Г

Типовой проект 903-2-12 Альбом I выпуск 2

Инв. № подл. | Подп. и дата | Взам. инв. № | Инв. № дубл. | Подп. и дата

Составлен: Кн 1 Кн 2 Ал. 1 Ал. 2 Ал. 3 Ал. 4 Ал. 5 Ал. 6 Ал. 7 Ал. 8 Ал. 9 Ал. 10 Ал. 11 Ал. 12 Ал. 13 Ал. 14 Ал. 15 Ал. 16 Ал. 17 Ал. 18 Ал. 19 Ал. 20 Ал. 21 Ал. 22 Ал. 23 Ал. 24 Ал. 25 Ал. 26 Ал. 27 Ал. 28 Ал. 29 Ал. 30 Ал. 31 Ал. 32 Ал. 33 Ал. 34 Ал. 35 Ал. 36 Ал. 37 Ал. 38 Ал. 39 Ал. 40 Ал. 41 Ал. 42 Ал. 43 Ал. 44 Ал. 45 Ал. 46 Ал. 47 Ал. 48 Ал. 49 Ал. 50 Ал. 51 Ал. 52 Ал. 53 Ал. 54 Ал. 55 Ал. 56 Ал. 57 Ал. 58 Ал. 59 Ал. 60 Ал. 61 Ал. 62 Ал. 63 Ал. 64 Ал. 65 Ал. 66 Ал. 67 Ал. 68 Ал. 69 Ал. 70 Ал. 71 Ал. 72 Ал. 73 Ал. 74 Ал. 75 Ал. 76 Ал. 77 Ал. 78 Ал. 79 Ал. 80 Ал. 81 Ал. 82 Ал. 83 Ал. 84 Ал. 85 Ал. 86 Ал. 87 Ал. 88 Ал. 89 Ал. 90 Ал. 91 Ал. 92 Ал. 93 Ал. 94 Ал. 95 Ал. 96 Ал. 97 Ал. 98 Ал. 99 Ал. 100

Маркировочный план подземных конструкций

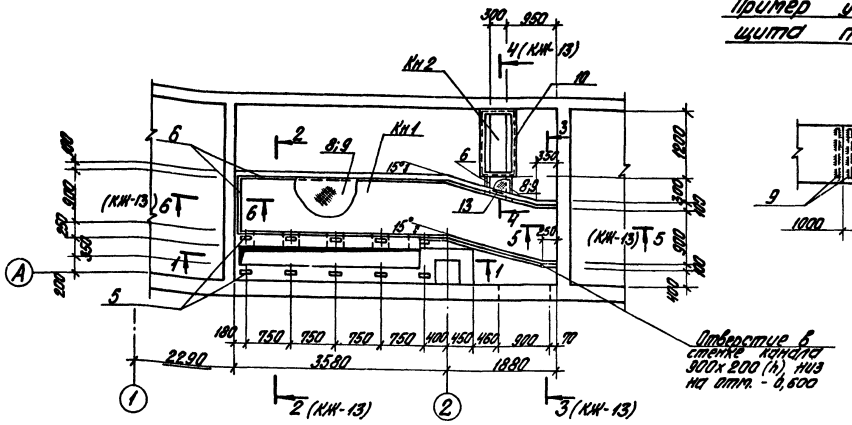

Пример устройства щита покрытия

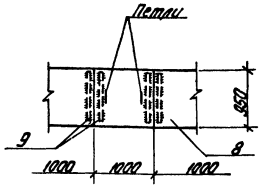

1 – 1

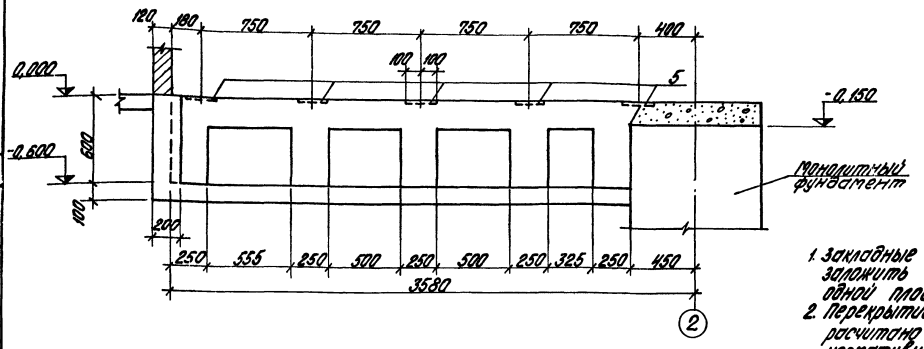

Спецификация элементов к маркировочной схеме расположенной на листе

Марка	Обозначение	Наименование	Кол.	Примеч.
Кн 1	КЖ-12, 13	Канал Кн 1	1	
Кн 2	КЖ-12, 13	Канал Кн 2	1	

Позиция	Обозначение	Наименование	Кол. на исп.		Примеч.
		Сборочные единицы и детали			
1	ГОСТ 8478-66	Сетка арматурная 230/150/3/12 900	8,0 п.м.		Сеткиупот. в изд. КЖ-13
2	ГОСТ 8478-66	То же 250/130/3/14 1400	3,13 п.м.		
3	ГОСТ 8478-66	" 250/130/3/14 8100	2,3 п.м.		
4	ГОСТ 8478-66	" 800/100/3/8 400	6,7 п.м.	2,9 п.м.	
12	ТП 903-2-12 Ал.Т ч.3 КЖИ-С17	" С17	3		
5	3.400-6	Закладной элемент МН3-2	10		
6	ТП 903-2-12 Ал.Т ч.3 КЖИ-МН13	То же МН13	12,0 п.м.	0,5 п.м.	
7	ТП 903-2-12 Ал.Т ч.3 КЖИ-МН14	" МН14	27,9 п.м.		
10	ТП 903-2-12 Ал.Т ч.3 КЖИ-М415	" МН15		1	
8	ГОСТ 8568-77	Сталь рифл. δ=5	3,3 м²	0,1 м²	
9	ГОСТ 103-76	Сталь полосовая 60×6 200	12		
13	ГОСТ 8509-72*	Сталь угловая равнополочная L 50×5 L=300		0,3 п.м.	
11, 14	КЖ-13	Стержни одиночн.			
		Материалы			
		Бетон М200	2,03	0,2	м³

Марка эл-та	КН 1	КН 2
Кн 1	1	1
Кн 2	1	1

1. Закладные детали поз. 5 заложить по уровню в одной плоскости.
2. Перекрытие каналов рассчитано на полезную нормативную нагрузку 600 кг/м² и выполняется в виде сборных щитов из рифленой стали весом до 50 кг.
3. Под каналы выполнить щебеночную подготовку толщиной 100 мм.

Выборка стали на один элемент, кг.

Марка эл-та	Арматурные изделия: Арматурн. сталь ГОСТ 5781-75 Класс AI, ф мм 6	8	Итого	Сетки сварные ГОСТ 8478-66 Класс BI 300	400	Класс AI 400	Итого	Закладные изделия: Профильная сталь ∠18	∠20-5	Рифл. сталь δ=5	δ=4	δ=6	δ=10	δ=12	Армат. сталь ГОСТ 5781-75 Ал.AI ф мм 12	Ал.AIII 8	Всего
Кн 1	7,1	3,3	10,4	9,1	4,9	21,4	35,4	45,6	224,2	27,3	31,2	16,0	7,2	3,0	11,4		411,7
Кн 2						9,3	9,3	58,6	3,0	4,2			0,3		0,2		75,6

				ТП 903-2-12 КЖ		
Изм.	Лист	№ докум.	Подп.	Дата		
Гл. инж. пр.		Дутан			Установка мазутонасосных Ц=11 м³, Р=25 (В) кгс/см² с наземными металлическими резервуарами 2×1000 м³	
Нач. отд.		Капелев			Мазутонасосная	Лит. Р; Лист 12; Листов
Рук. гр.		Шульгина				
Гл. инж.		Лошков				
Ст. техн.		Леонова			Маркировочный план подземных конструкций (каркасный вариант).	Госстрой СССР ЛАТГИПРОПРОМ г. Рига
Н. контр.		Зарецкая				
Пров.		Шульгина				

Копировал Брагинец 16298-02 24 Формат А2 Г

Типовой проект 903-2-12 Альбом I, часть 2

Инв. № подл. | Подп. и дата | Взам. инв. №

Использовано: Ал.Т ч.3 КЖИ-МН13 Ал.Т ч.3 КЖИ-МН14 Ал.Т ч.3 КЖИ-М415 2.04 0,5 0,1

Типовой проект 903-2-12 Альбом I часть 2

Согласовано:
Эл. отдел Викманис
Отд. КИП А Павул

Инв. № подл. | Подп. и дата

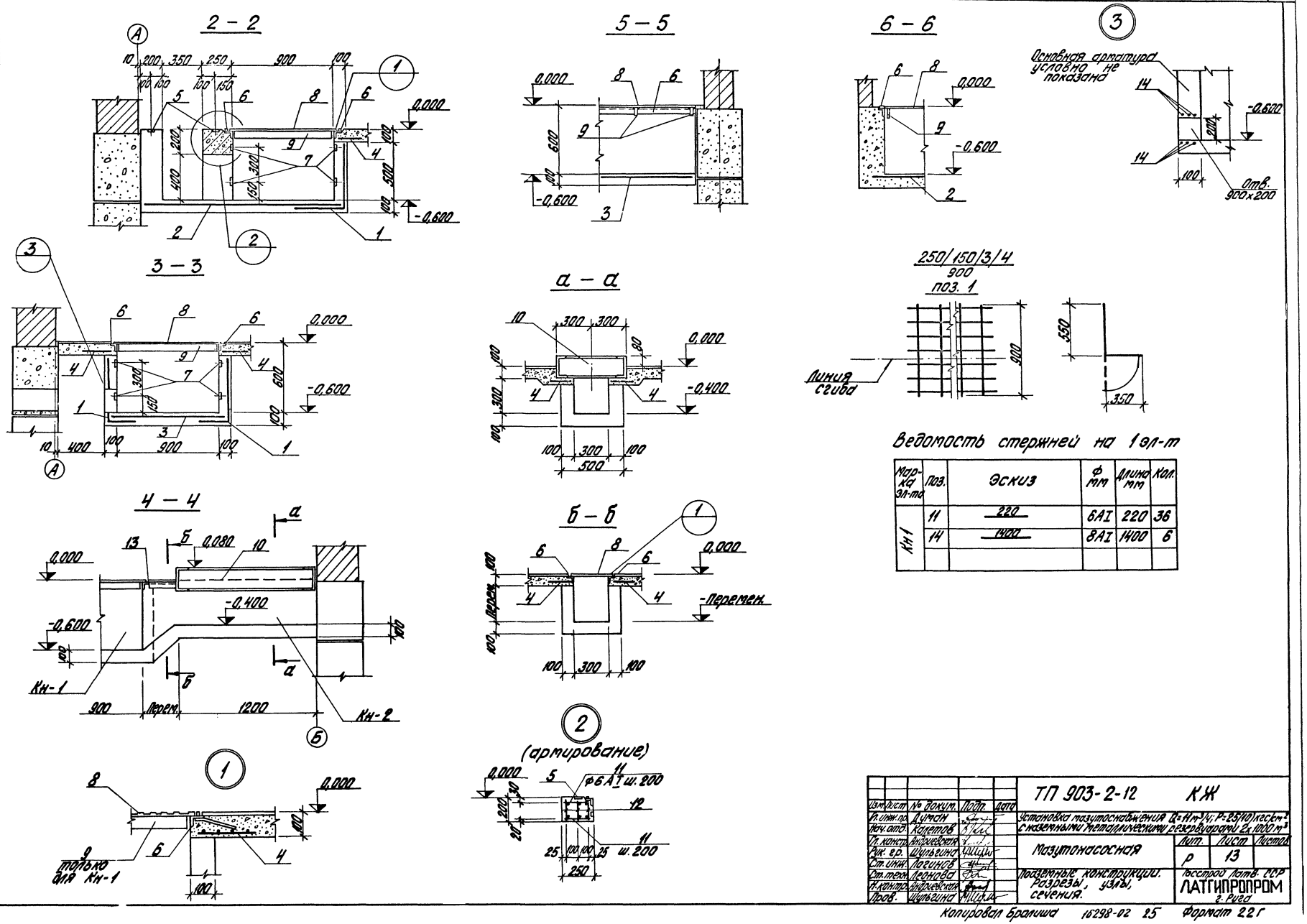

Ведомость стержней на 1 эл-т

Марка эл-та	Поз.	Эскиз	ф мм	Длина мм	Кол.
Кн1	11	220	6AI	220	36
	14	1400	8AI	1400	6

Изм.	Лист	№ докум.	Подп.	Дата
Гл. инж. пр.		Думан		
Нач. отд.		Калетов		
Гл. констр.		Андриевская		
Рук. гр.		Шульгина		
Ст. инж.		Логинов		
Ст. техн.		Леонова		
Н. контр.		Андриевская		
Пров.		Шульгина		

ТП 903-2-12 КЖ

Установка мазутоснабжения Q=11 м³/ч; P=25(10) кгс/см² с наземными металлическими резервуарами 2×1000 м³

Мазутонасосная

Лит.	Лист	Листов
Р	13	

Подземные конструкции. Разрезы, узлы, сечения.

Госстрой Латв. ССР
ЛАТГИПРОПРОМ
г. Рига

Копировал Бралиша 16298-02 25 Формат 22 г

ПРм 1 Опалубка

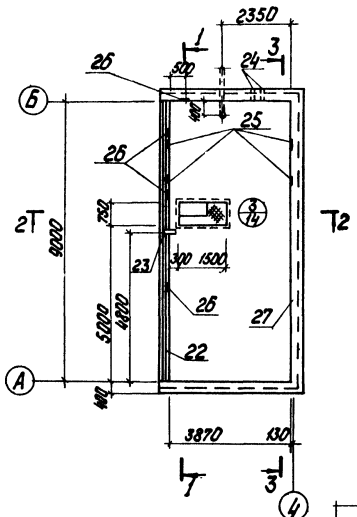

1 - 1

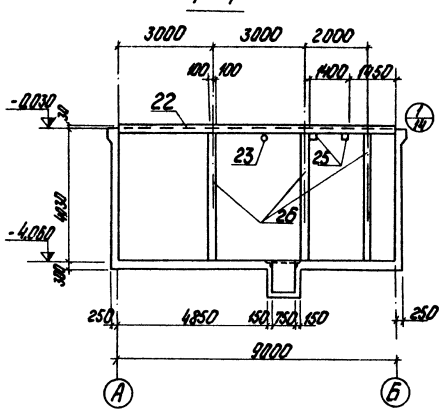

2 - 2

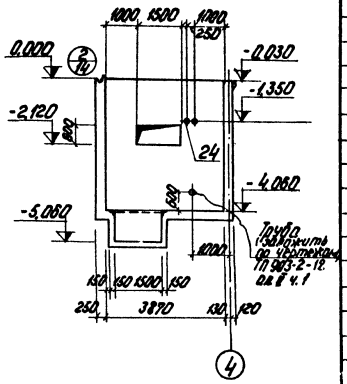

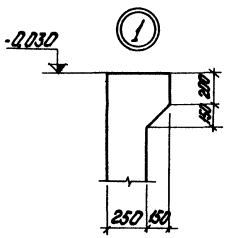

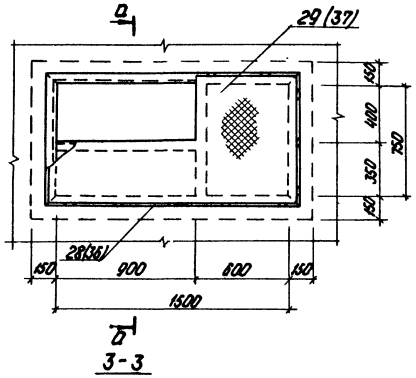

а - а

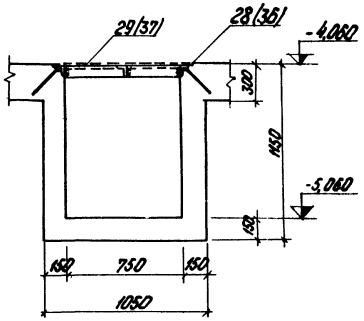

3 - 3

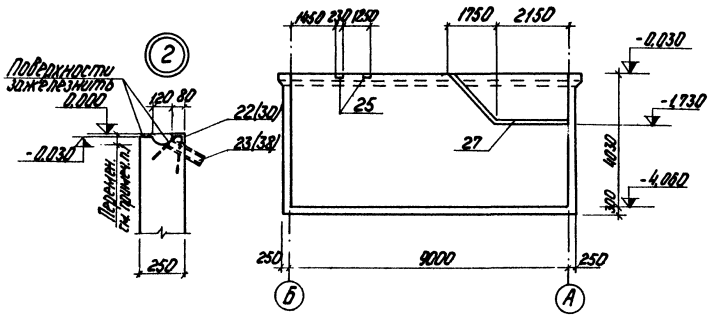

Отд.	Зона	Поз.	Обозначение	Наименование	Кол.	Приме-чание
		1	ГОСТ 8478-66	Сетка 2400/2000/1812 2300 × 9450	4	
		2	ТП 903-2-... ал.1 ч.3 КЖИ-С2	Сетка С-2	4	
		3	ГОСТ 8478-66	Сетка 2501/1501/1219 1100 × 4350	4	Гнуть по КЖ-16
		4	ГОСТ 8478-66	Сетка 2301/1501/1219 1100 × 1100	1	То же
		5	ГОСТ 8478-66	Сетка 1401/1501/1211/1211 2300 × 4300	1	
		6	ГОСТ 8478-66	Сетка 1301/1501/1211/1211 2300 × 4300	1	
		7	ГОСТ 8478-66	Сетка 2001/2001/1818 2300 × 4340	4	
		8	ТП 903-2-12 ал.1 ч.3 КЖИ-С3	Сетка С-3	4	
		9	ТП 903-2-12 ал.1 ч.3 КЖИ-С4	Сетка С-4	2	
		10	ТП 903-2-12 ал.1 ч.3 КЖИ-С5,С7	Сетка С-5	2	
		11	ТП 903-2-12 ал.1 ч.3 КЖИ-С6,С8	Сетка С-6	2	
		12	ТП 903-2-12 ал.1 ч.3 КЖИ-С5,С7	Сетка С-7	2	
		13	ТП 903-2-12 ал.1 ч.3 КЖИ-С6,С8	Сетка С-8	2	
		14-16	КЖ-16	Отдельные стержни	1	Комп.
		20	ГОСТ 8478-66	Сетка 1501/1501/1211/1211 3500 × 4300	2	
		21	ГОСТ 8478-66	Сетка 1301/1501/1211/1211 3500 × 4300	2	
		22	3.400-6	Издел. закладное МН4-21	9,0	м
		23	ГОСТ 8732-70*	Труба ф 76, ℓ=250	1	
		24	3.901-5	Колпник d=100, ℓ=200	2	
		25	1.400-6/78	Издел. закладное МН4-14	4	
		26	ТП 903-2-12 ал.1 ч.3 КЖИ-МН3	То же МН-3	16,1	м
		27	3.400-6	То же МН-8	4,0	м
		28	ТП 903-2-12 ал.1 ч.3 КЖИ-МН-4	То же МН-4	1	
		29	ГОСТ 8568-77*	Сталь рифленая δ=5	0,8	м²
				Материалы:		
				Бетон М200	34,4	м³

5. Поз. 29(37) и наружные поверхности поз. 28(36) покрыть 6-ю слоями эмали ВЛ-515 по грунту ВЛ-02 или ВЛ-08 общей толщиной 130 мкм (по подгр. II дополнения СНиП-28-73).

1. Желоб в стене по узлу „2" выполнить с уклоном i=0,01 в сторону поз. 23.
2. Под днище приямка выполнить щебеночную подготовку толщ. 100 мм по утрамбованному грунту.
3. Консоль согласно узлу „1" при толщине наружных стен 250 мм не выполняется.
4. В скобках указаны позиции для каркасного варианта.

Нач. отд.	Ковалев			ТП 903-2-12 КЖ	
Гл. инж.	Ульман			Установка мазутонасосов $Q_н = 4м^3/ч$; $P = 25(10)$ кгс/см² с наземными металлическими резервуарами 2×1000 м³	
Гл. констр.	Андреева			Мазутонасосная	Стадия Р; Лист 14; Листов
Рук. гр.	Шумилина				
Ст. инж.	Логинов			Монолитный приямок ПРм 1 Опалубка (вариант с кирпичными стенками) Узлы 1, 2, 3	Госстрой Латгипропром г. Рига
Инж.	Рязанова				
Н. контр.	Андреева				
Нач.	Шумилина				

Копировал: Чубанова

Типовой проект 903-2-12 Альбом I часть 2

Инв. № подл. | Подп. и дата

ПРм-1 Армирование

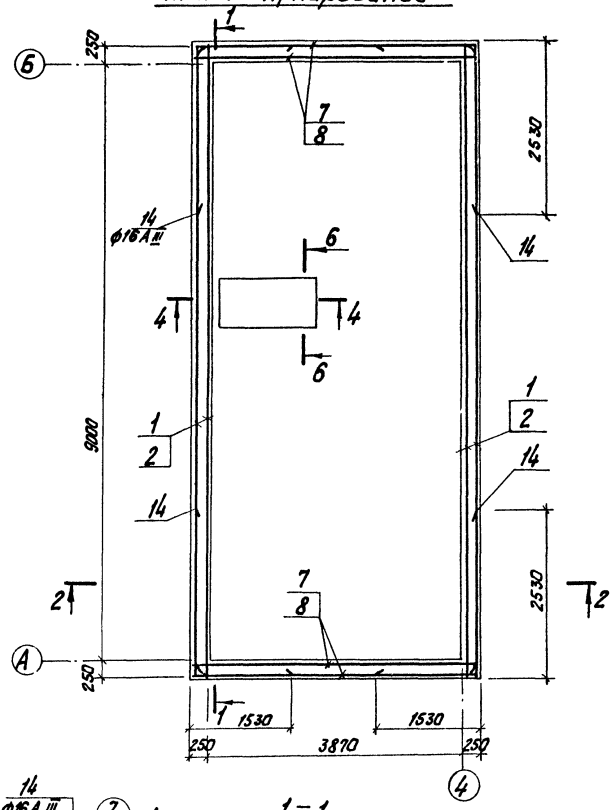

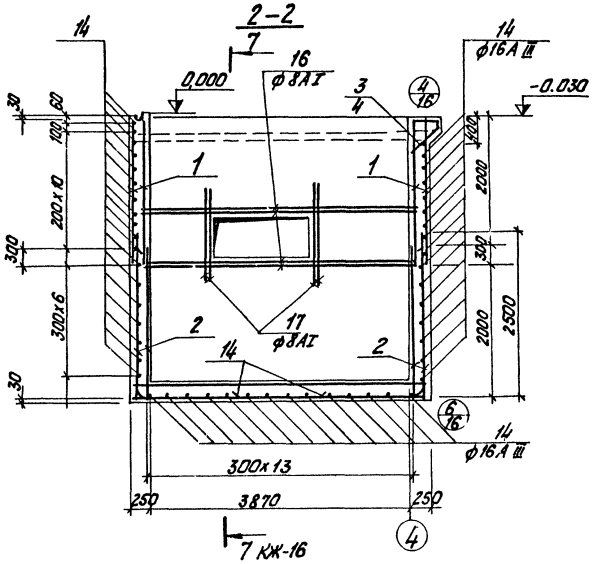

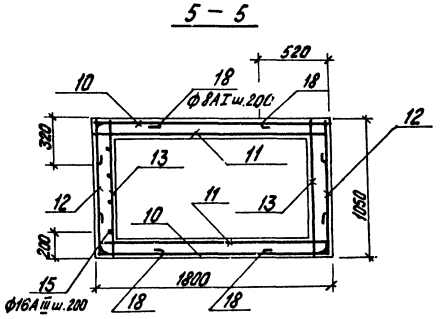

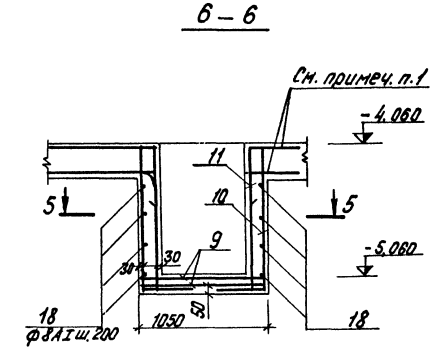

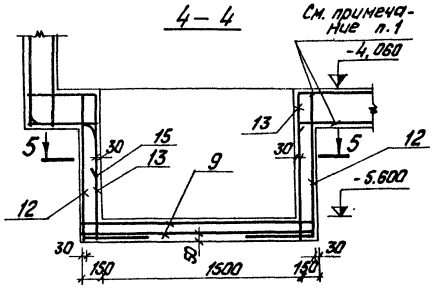

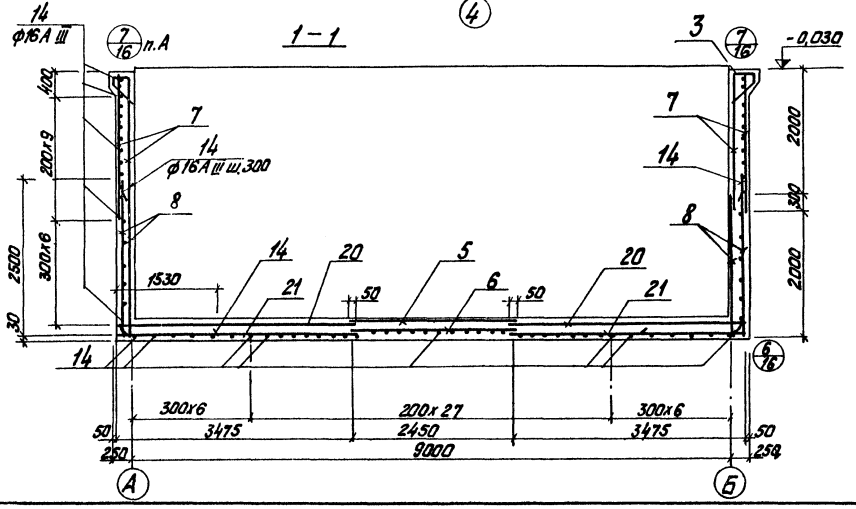

1. Арматуру анкера разрезать и завести в стенки приямка на 250 мм.
2. Выборку арматуры см. лист КЖ-16

					ТП 903-2-12 КЖ	
Изм.	Лист	№докум.	Подп.	Дата		
ГИП		Д.Умнов			Установка мазутоснабжения Q=11т/ч; P=25(10)кгс/см² с наземными металлическими резервуарами 2х1000 м³	
Нач. СО-1		Кадетов				
Гл. констр.		Андреевская				
Рук. гр.		Шульгина			Мазутонасосная	Лит. / Лист 15 / Листов
Ст. инж.		Логинов				
Инж.		Ремизова			Монолитный приямок ПРм 1 Армирование (вариант с кирпичными стенами)	Госстрой СССР ЛАТГИПРОПРОМ г. Рига
Н. контр.		Андреевская				
Пров.		Шульгина				
Копировал: Тук					16298-02 27	Формат А2

7-7

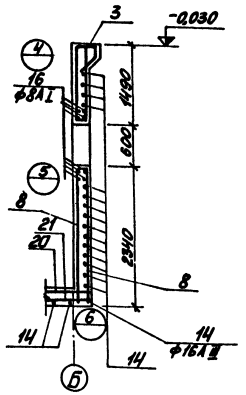

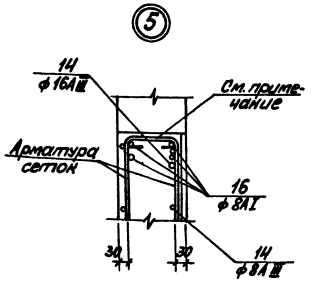

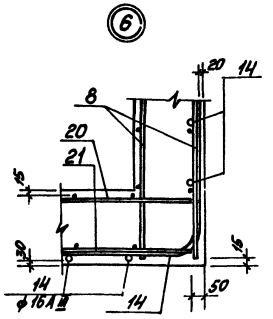

Ведомость стержней на один конструктивный элемент /вариант с кирпичными стенами/

Марка	Поз.	Эскиз	ф мм	l мм	Кол. шт.
ПРм-1	14	1500 R=105 2500	16АIII	4000	102
	15	2500 R=105 R=105 400 600	16АIII	3500	4
	16	4100	8АI	4100	8
	17	1300	8АI	1300	8
	18	300 500	8АI	900	16

Выборка стали на один элемент, кг /вариант с кирпичными стенами/

Марка элемента	Арматурные изделия													Закладные изделия											Всего
	Сетка ГОСТ 8478-66						Арматурная сталь ГОСТ 5781-75						Итого	Профильная сталь						Арм. сталь ГОСТ 8781-75				Итого	
							Класс АI			Класс АIII										Кл. АI		Кл. АIII			
	2300	1100	2500	2600	3600	3600	ф мм 6	8	Итого	ф мм 8	16	Итого		L 15х8	Прок. δ=5	Гр. ф76	Гр. ф168	δ=6	δ=8	δ=10	ф мм 6	8	ф мм 8			
ПРм-1	538,7	88,1	473	473	132,4	132,4	144,2	335,2	379,4	167,2	1117,6	1284,8	1654,2	118,9	33,8	1,77	4,0	158,3	25,2	1,7	0,42	1,3	24,7	26,4	3011,5

Схема сгиба поз. 3

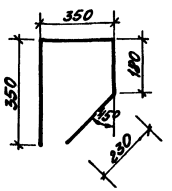

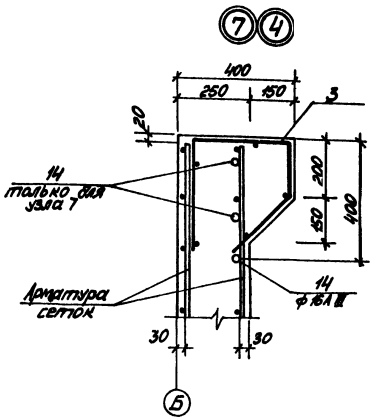

1 Арматуру сеток в пределах отверстий разрезать и загнуть

						ТП 903-2-12		КЖ
Изм.	Лист	№ докум.	Подп.	Дата				
Гл. инж. пр.		Думан			Установка мазутонасосная Q=11м³/ч, Ну=25(10) м, с 2 стальными металлическими резервуарами V=1000м³			
Нач. отд.		Калетина						
Гл. конст.		Андреевский			Мазутонасосная	Литер	Лист	Листов
Рук. гр.		Шульгина				Р	16	
Ст. инж.		Логинов						
Инж.		Ремизова			монолитный прямоугольный ПРм-1 см. 7-1 таблицы (вариант с кирпичными стенами). Масса 4,5 т.	Госстрой Латв. ССР ЛАТГИПРОПРОМ г. Рига		
Н. контр.		Андреевский						
Проб.		Шульгина						

Копировал: Маис

16298-02 28 Формат А2Г

ПРм-1 Опалубка (каркасный вариант)

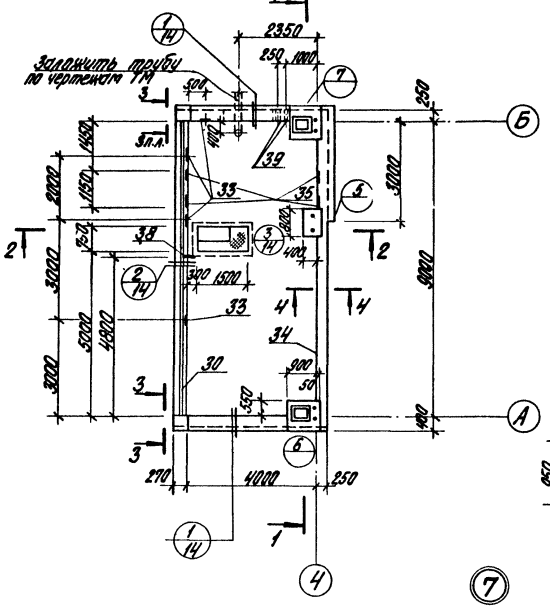
Заложить трубы по чертежам ТМ
2350
250
1000
500
3 пл.
400
39
33
35
38
300
1500
34
30
900
50
350
270
4000
250
3000
4800
1450
2000
1450
1450
1450

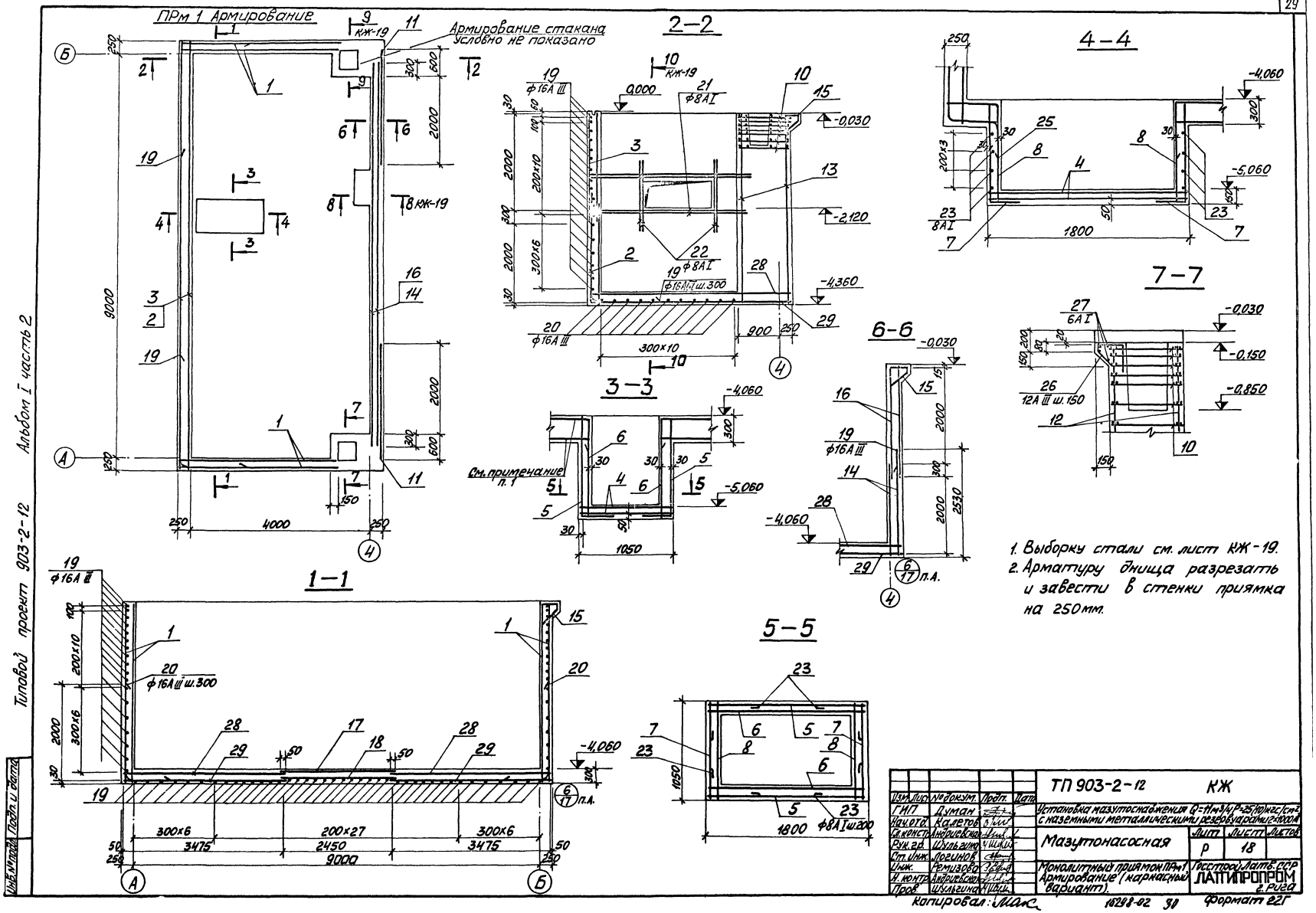

1. Выборку стали см. лист КЖ-19.
2. Арматуру днища разрезать и завести в стенки приямка на 250мм.

Типовой проект 903-2-12 Альбом I часть 2

9-9

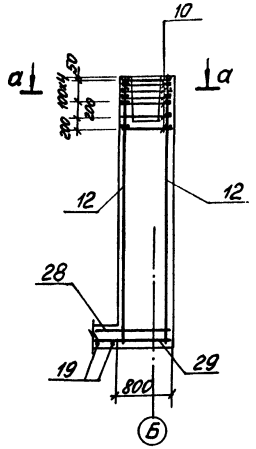

10-10

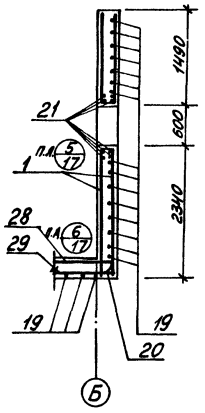

8-8

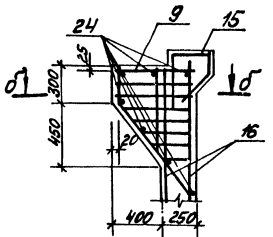

б-б

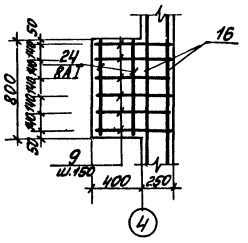

Ведомость стержней на один конструктивный элемент

Марка эл-та	Поз.	Эскиз или сечение	ф мм	l мм	Кол.
Прм 1	19	1500 R=105 2500	16A III	4000	72
	20	1000 R=105 2000	16A III	3000	22
	21	3500	8A I	3500	8
	22	1500	8A I	1500	8
	23	300 500	8A I	900	16
	24	780	8A I	780	7
	25	2500 R=105 600 R=105 400	16A III	3500	4
	26	300 200 60	12A III	790	6
	27	1000	6A I	1000	4

а-а

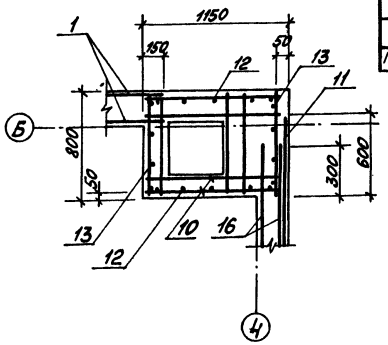

Выборка стали на один элемент, кг
(вариант с панельными стенами)

Марка элемента	Арматурные изделия: Сетки ГОСТ 8478-66						Арматурная сталь ГОСТ 5781-75: Класс А-I			Класс А-III						Закладные изделия: Профильная сталь									Арматурная сталь ГОСТ 5781-75: Кл. А-I		Кл. А-III				Итого	Всего
	5Ф5Ф/7Ш/7 3500	5Ф5Ф/7Ш/7 3500	5Ф5Ф/7Ш/7 2500	5Ф5Ф/7Ш/7 2500	5Ф5Ф/7Ш/7 2300	200/5Ф/5/9 1100	ф мм 6	ф мм 8	Итого	ф мм 8	ф мм 10	ф мм 12	ф мм 16	ф мм 18	Итого	Итого	L 75×8	Отдел. δ=5	Тр. ф76		Тр. ф168	δ=6	δ=8	δ=10			ф мм 6	ф мм 8	ф мм 8	ф мм 12	ф мм 20	ф мм 24		
Прм-1	129,4	129,4	47,3	47,3	344,6	45,9	78,3	450,3	528,6	158,0		149,8	742,6		1050,4	1579,0	118,9	33,8	1,8		4,0	151,3	25,2	1,7			0,4	1,3	24,7		8,4	6,8	41,6	2700,8

Схема сгиба поз. 15

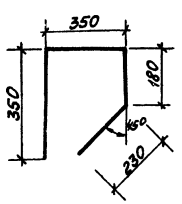

Изм.	Лист	№ докум.	Подп.	Дата
Гл. инж. пр.		Думан		
Нач. отд.		Калетов		
Гл. конс. пр.		Андриевская		
Рук. гр.		Шульгина		
Ст. инж.		Логинов		
Инж.		Ремизова		
Н. контр.		Андриевская		
Пров.		Шульгина		

ТП 903-2-12 КЖ

Установка мазутоснабжения Q=11м³/ч; P=25(10) кгс/см² с наземными металлическими резервуарами 2×1000м³

Мазутонасосная

Лист	Листов
Р	19

Монолитный приямок Прм-1. Сечение 8-8; 9-9; 10-10. Таблицы (каркасный вариант)

Госстрой Латв. ССР ЛАТГИПРОПРОМ г. Рига

Копировал: [illegible] 16298-02 31 Формат 22Г

Инв. № подл. | Подп. и дата

Маркировочная схема плит покрытия

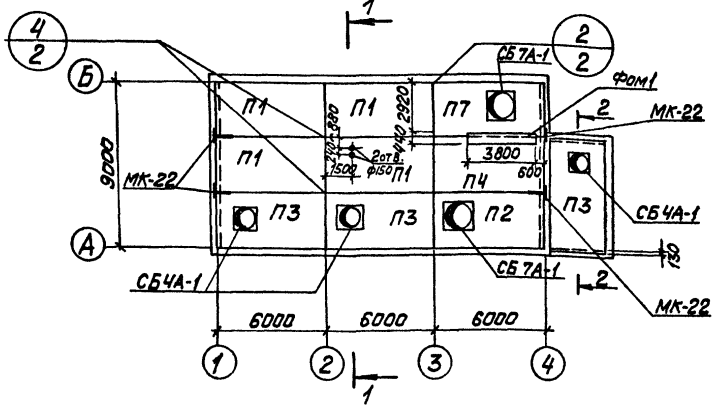

1 — 1

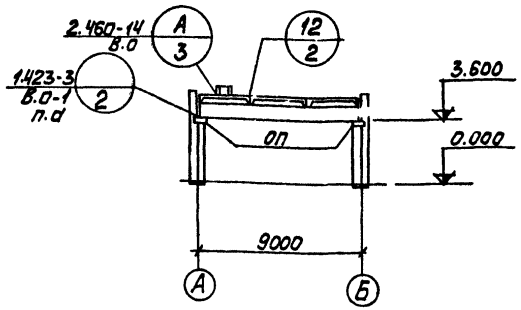

Маркировочная схема балок покрытия

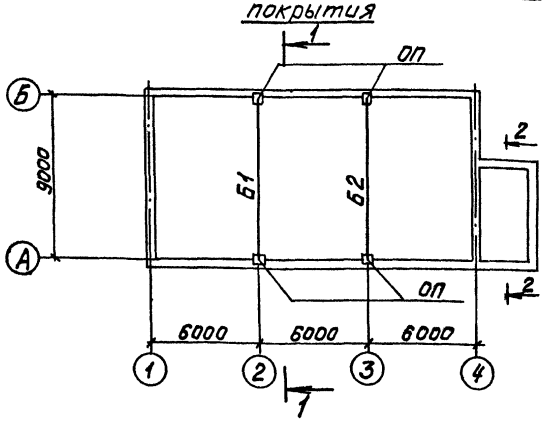

ОП 1 / ОП 2

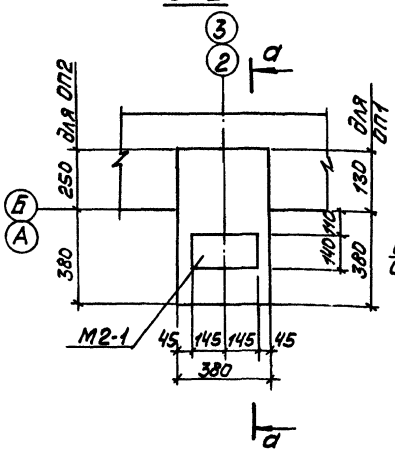

а — а

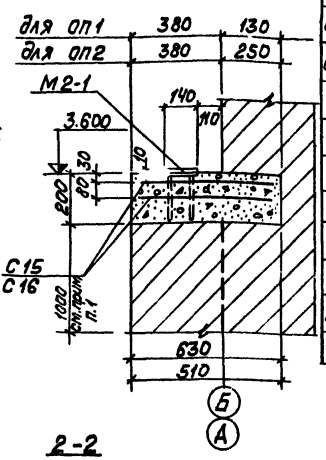

2-2

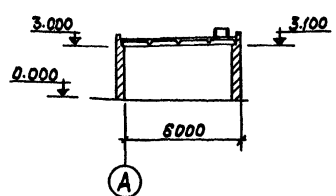

Выборка стали на один элемент, кг

Марка элемента	Арматурные изделия: Арматурная сталь ГОСТ 5781-75 Класс А I ф мм 6	8	Итого	Класс А III ф мм			Закладные изделия: Профильная сталь ф=20				Арматурная сталь Класс А III ф мм 14				Всего
ОП1	—	4,8	4,8	—	—	—	6,4				2,0				13,2
ОП2	—	5,2	5,2	—	—	—	6,4				2,0				13,6

1. В пределах 1м в швы кладки заложить сетки с 15 (с 16) с шагом 200мм. по высоте.
2. Отверстия ф 150 в плитах покрытия пробивать по месту, предварительно рассверлив по контуру.
3. Неоговоренные узлы приняты по серии 2.460-2 в.2.

Спецификация элементов к маркировочным схемам расположенным на листе

Марка	Обозначение	Наименование	Кол-во: масса 1 ед. кг	Кол-во: общ. масса кг	Примеч.
		Снеговые районы I, II / III / IV			
П1	1.465-10 в.1 ГОСТ 22701.1-77	Плита ПГ-2АтVТ-6Я / Плита ПГ-2АтVТ-7Я / Плита ПГ-3АтVТ-10Я	4		3,8т
П2	1.465-10 в.1 ГОСТ 22701.2-77	ПВГ-2АтVТ-6Я / ПВГ-2АтVТ-7Я / ПВГ-3АтVТ-10Я	1		4,3т
П3	1.465-10 в.1 ГОСТ 22701.2-77	ПВ4-2АтVТ-6Я / ПВ4-2АтVТ-7Я / ПВ4-3АтVТ-10Я	2	1	4,4т
П4	ГОСТ 22701.1-77	ПГ-2АтVТ / ПГ-3АтVТ / ПГ-4АтVТ	1		2,65т
П5	1.465-10 в.1 ТП 903-2-12 ал.Т ч.3 КЖИ-ПГ7-2АтVТ2 -ПВ7-3АтVТ2	ПВ7-2АтVТ-6Я / ПВ7-2АтVТ-7Я / ПВ7-3АтVТ-10Я	1		4,3т
Б1	1.462-10 в.1,2 ТП 903-2-12 ал.Т ч.3 КЖИ-Б39-4-АтVв, -Б39-5-АтVв; Б39-4-АтVв, Б39-5-АтVв	Балка Б39-4-АтVв / Балка Б39-5-АтVв	1		2,75т
Б2		Б39-4-АтVв / Б39-5-АтVв	1		2,75т
СБЧА-1	1.494-24 в.1	Стакан СБЧА-1	2	1	0,15т
СБ7А-1	то же	то же СБ7А-1	2		0,29т
		Расчетная t° наружного воздуха: -20° / -30° / -40°			
Фом1	КЖ-7	Фундамент под опору Фом1	1		
ОП	КЖ-20	Опорн. под ОП1 / Опорная подуш. ОП2	4		
		Сетка С15 / Сетка С16	40		
МК-22	2.430-3 ГДА	Соединит. эл-т МК-22	4		0,001т

Кадом.	Зона	Поз.	Обозначение	Наименование	Кол-во		Примеч.
				Сборочные единицы и детали			
			ТП 903-2-12 ал.Т ч.3 КЖИ-С15,С16	Сетка С15	2		
				Сетка С16		2	
			1.423-3 в.2	Закл. эл-т М2-1	1	1	
				Материалы			
				Бетон М200	0,04	0,05	м³

Марка эл.	ОП1	ОП2
Масса эл.	р	р

Изм.	Лист	№ докум.	Подп.	Дата	ТП 903-2-12 КЖ
Гл.инж.пр.		Думан			Установ.а мазутоснабжения Q=11м³/ч; P=2,5(10)кгс/см² с наземными металлическими резервуарами 2к1000м³.
Нач.отд.		Цветов			
Гл.констр.		Андриевская			Мазутонасосная. Лит. р; Лист 20; Листов
Рук.гр.		Шульгина			
Ст.инж.		Логинов			Маркировочные схемы балок, плит покрытия ОП1, ОП2 (вариант с кирпичными стенами).
Ст.техн.		Леонова			Госстрой Латв.ССР ЛАТГИПРОПРОМ г. Рига
Н.контр.		Андриевская			
Пров.		Шульгина			

Согласовано: Отд. 08 Миногора; Отд. 72 Аксинг

Инв.№подл. | Подп. и дата

Копировал: Волкова 16298-02 32 Формат А2

Маркировочная схема плит покрытия

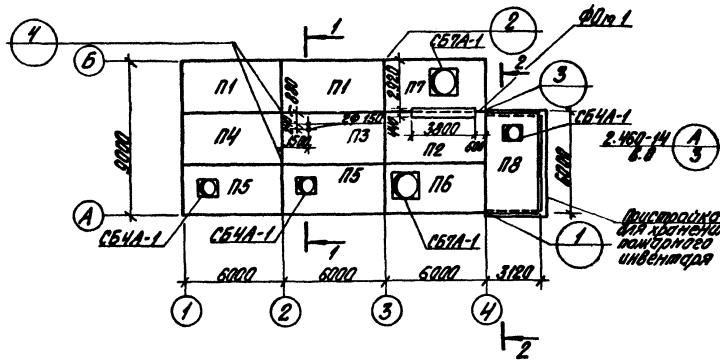

1 – 1

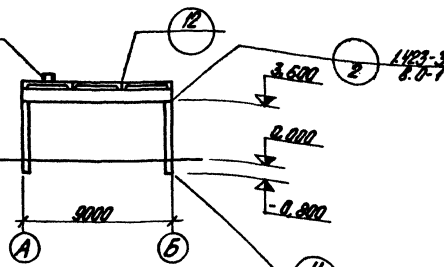

Маркировочная схема балок покрытия

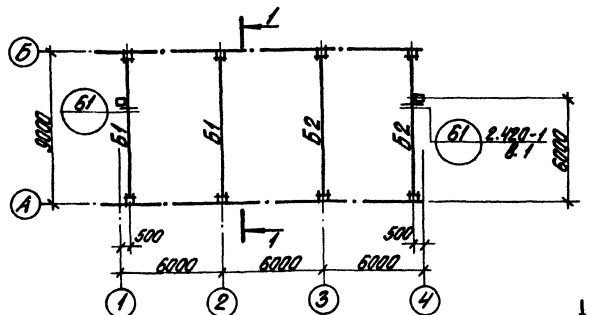

2 – 2

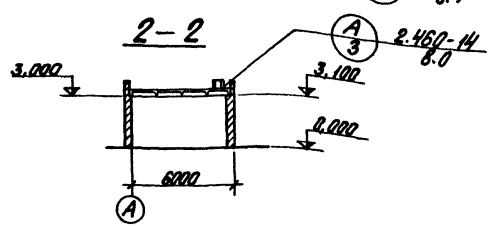

Маркировочная схема колонн

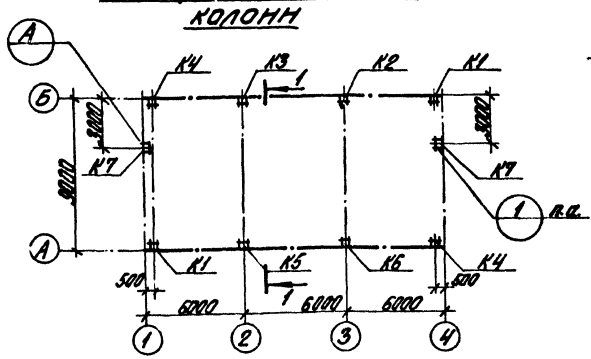

а – а

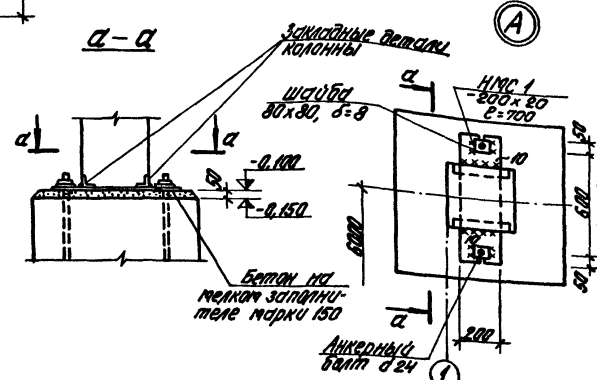

1. Отверстия ⌀150 в плитах покрытия пробивать по месту предварительно рассверлив по контуру.
2. Все балки, кроме оговоренных, приняты по серии 2.460-2 в.2.
3. Детали заполнения продольных и поперечных стыков между комплексными плитами и примыкания к парапетам см. лист 83 серии 1.465-10 вып. 1.
4. Балки Б2 устанавливать знаком (Т) к оси „Б".

Спецификация элементов к маркировочным схемам

Марка	Обозначение	Наименование			Кол-во: на эле-мент	на 100 кг	Примеч.
		Снеговые районы I, II	III	IV			
П1	1.465-10 в.1, ТП 903-2-12 ОИ 2 ч.3 КЖИ-ПГ-2Ат-Vт^в, ПГ-2Ат-Vт^б ПГ-3Ат-Vт^в	Плита ПГ-2Ат-Vт^в-6я	Плита ПГ-2Ат-Vт^в-7я	Плита ПГ-3Ат-Vт^в-10я	2		3,8т
П2	ПГ-3Ат-Vт^б, ПГ-4Ат-Vт^в	ПГ-2Ат-Vт^б	ПГ-3Ат-Vт^б	ПГ-4Ат-Vт^в	1		2,65т
П3	1.465-10 в.1 ГОСТ 22701.0-77-22701.5-77	ПГ-2Ат-Vт-6я	ПГ-2Ат-Vт-7я	ПГ-3Ат-Vт-10я	1		3,8т
П4	1.465-10 в.1, ТП 903-2-12 ОИ 2 ч.3 КЖИ-ПГ-2Ат-Vт^в, ПГ-2Ат-Vт^б, ПГ-3Ат-Vт^в, ПГ-4Ат-Vт^в	ПГ-2Ат-Vт^б-6я	ПГ-2Ат-Vт^б-7я	ПГ-3Ат-Vт^б-10я	1		3,8т
П5	1.465-10 в.1, ТП 903-2-12 ОИ 2 ч.3 КЖИ-ПВ4-2Ат-Vт^в, ПВ4-3Ат-Vт^в	ПВ4-2Ат-Vт^в-6я	ПВ4-2Ат-Vт^в-7я	ПВ4-3Ат-Vт^в-10я	2		4,4т
П6	1.465-10 в.1, ТП 903-2-12 ОИ 2 ч.3 КЖИ-ПВ7-2Ат-Vт^в, ПВ7-3Ат-Vт^в	ПВ7-2Ат-Vт^в-6я	ПВ7-2Ат-Vт^в-7я	ПВ7-3Ат-Vт^в-10я	1		4,3т
П7	1.465-10 в.1, ТП 903-2-12 ОИ 2 ч.3 КЖИ-ПВ7-2Ат-Vт^б -ПВ7-3Ат-Vт^б	ПВ7-2Ат-Vт^б-6я	ПВ7-2Ат-Vт^б-7я	ПВ7-3Ат-Vт^б-10я	1		4,3т
П8	1.465-10 в.1 ГОСТ 22701.2-77	ПВ4-2Ат-Vт-6я	ПВ4-2Ат-Vт-7я	ПВ4-3Ат-Vт-10я		1	4,4т
СБ7А-1	1.494-24 в.1	Стакан СБ7А-1			2		0,29т
СБ4А-1	1.494-24 в.1	То же СБ4А-1			2	1	0,15т
Б1	1.462-10 в.1.2 ТП 903-2-12 ОИ 1 ч.3 КЖИ-Б39-4-Ат-Vт^в, -Б39-4-Ат-Vт^б, -Б39-5-Ат-Vт^б	Балка Б39-4-Ат-Vт^в		Балка Б39-5-Ат-Vт^в	2		2,75т
Б2		Б39-4-Ат-Vт^б		Б39-5-Ат-Vт^б	2		2,75т
		Снеговые районы I, II, III IV					
		Ветровые районы I, II	III	IV			
К1	1.465-10 в.1, ТП 903-2-12 ОИ 1 ч.3 КЖИ-К36-1г, К36-4в	Колонна К36-2а	Колонна К36-3а	Колонна К36-4а	2		1,0т
К2	КЖИ-К36-2б, К36-3г, К36-4г	К36-2б	К36-3б	К36-4б	1		1,0т
К3	КЖИ-К36-2в, ТП 903-2-12 ОИ 1 ч.3 К36-2в, К36-3в, К36-4в	К36-2в	К36-3в	К36-4в	1		1,0т
К4	КЖИ-К36-2г, ТП 903-2-12 ОИ 1 ч.3 К36-2г	К36-2г	К36-3г	К36-4г	2		1,0т
К5	КЖИ-К36-2д, К36-3д, К36-4д, К36-2в, К36-3в, К36-4в, ТП 903-2-12 ОИ 1 ч.3 К36-2г, К36-3г, К36-4г	К36-2д	К36-3д	К36-4д	1		1,0т
К6	КЖИ-К36-2е, К36-3е, К36-4е, К36-2г, К36-3г, К36-4г, ТП 903-2-12 ОИ 1 ч.3	К36-2е	К36-3е	К36-4е	1		1,0т
К7	КЖИ-КФ5-1А, КФ5-2А	КФ5-1А	КФ5-2А		2		1,1т
Ф0т1	КЖ-7	Фундамент Ф0т1			1		
НМС1	КЖ-7	Соединит. эл-т НМС1			2		22,0 кг
МС1	2.460-14 в.0	То же МС1			20		0,4 кг
ММ3	1.400-7	— " — ММ3			2		3,8 кг
ММ23	То же	— " — ММ23			2		4,2 кг
ММ24	— " —	— " — ММ24			2		4,2 кг
ММ48	— " —	— " — ММ48			4		1,1 кг

Гип	Лист	Подп.	Дата	ТП 903-2-12 КЖ	
Нач. отд.	Колотов			Установка мазутонасосная (2 с Ж-Ж; Р=25(10) кгс/см² с наземными металлическими резервуарами 2×1000 м³	
Нач. сект.	Колотов			Мазутонасосная	Лит. Р; Лист 21; Листов
Рук. гр.	Шлегель				
Ст. инж.	Логинов			Маркировочные схемы колонн, балок и плит покрытия (каркасный вариант)	Госстрой СССР ЛАТГИПРОПРОМ г. Рига
Инж.	Леонова				
Н. контр.	Ермакова				
Гип.	Шлегель				

Копировал Бранина 16298-02 33 Формат А2Г

План стоек фахверка

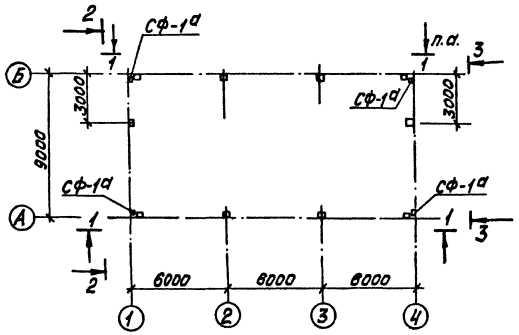

2 — 2

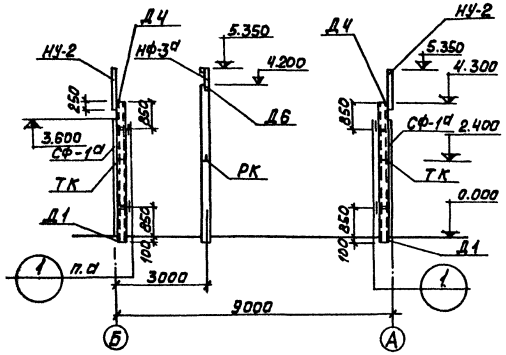

1 — 1

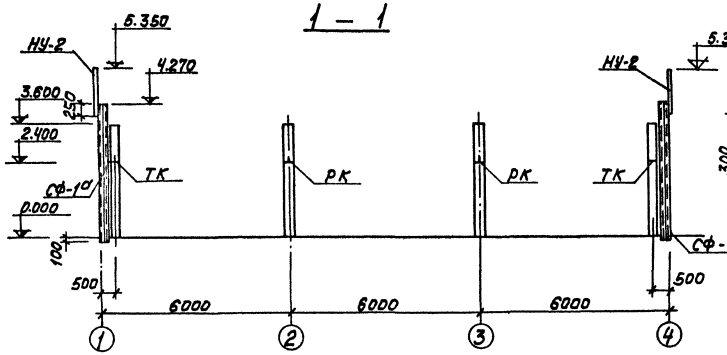

а — а

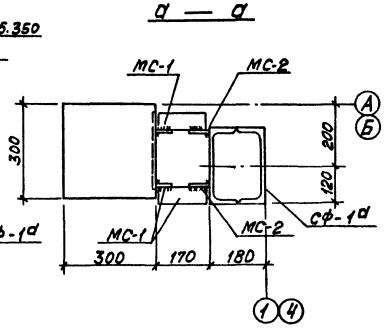

3 — 3

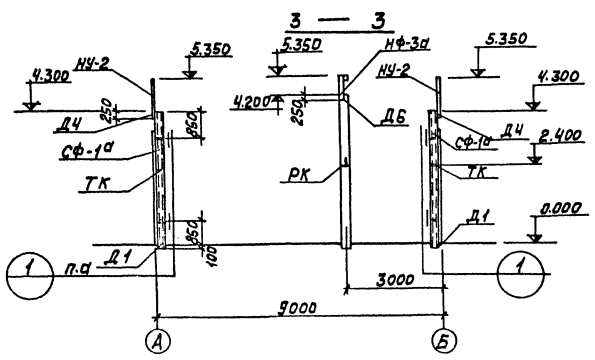

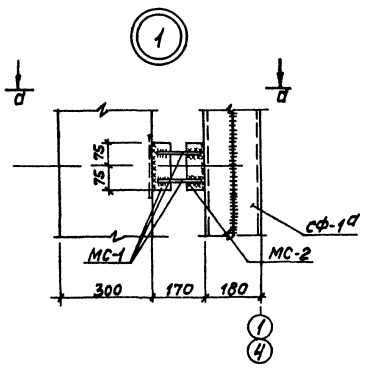

Спецификация элементов к маркировочным схемам расположенным на листе.

Марка	Обозначение	Наименование	Кол.	Примеч.
СФ-1а	ТП 903-2-12 Кжи-СФ-1а ал. I, ч. 3	Стойка фахверковая СФ-1а	4	
НУ-2	Серия 1.439-1	Насадка НУ-2	4	29,6 кг.
НФ-3а	——— " ———	——— " ——— НФ-3а	2	укрупнен. сб. чер. 28,0 кг
ТК	1.439-1	Опорный столик ТК2	8	
РК	——— " ———	То же РК2	6	
У-1	1.439-1	Соединительный эл-т У-1	4	2,9 кг
МС-1	ТП 903-2-12 Кжи-МС-1,2 ал. I, ч. 3	——— " ——— МС-1	16	
МС-2	——— " ———	——— " ——— МС-2	16	

1. Узлы крепления опорных столиков см. сер. 2.430-46.1, лист 4
2. Узлы крепления фахверковых стоек и насадок приняты по серии 2.430-4 в. 1,2.
3. Сварку на монтаже вести электродами типа Э-42А. Высоту шва принимать не более наименьшей толщины свариваемых деталей.
4. См. примечания п.п. 4,5 на листе КЖ-23.

Изм.	Лист	№ докум.	Подп.	Дата	ТП 903-2-12 КЖ
Гл. инж. пр.		Думан			Установка мазутоснабжения $Q=1(m^3/ч)$; $P=25(10)кгс/см^2$ с наземными металлическими резервуарами 2×1000 $м^3$
Нач. сл.		Капетов			
Гл. конст.		Андриевская			Лит. Лист Листов
Рук. гр.		Шульгина			Мазутонасосная. Р 22
Ст. инж.		Логинов			
Ст. техн.		Леонова			Маркировочные схемы стоек фахверка, насадок и опорных столиков сб. (каркасный вариант). Госстрой Латв. ССР ЛАТГИПРОПРОМ г. Рига
Н. контр.		Андриевская			
Пров.		Шульгина			

Инв. № подл. | Подп. и дата

Копировал: Волкова 16298-02 34 Формат 22

Маркировочные схемы стеновых панелей

По оси „А"

Фрагменты: 1 2 3 4

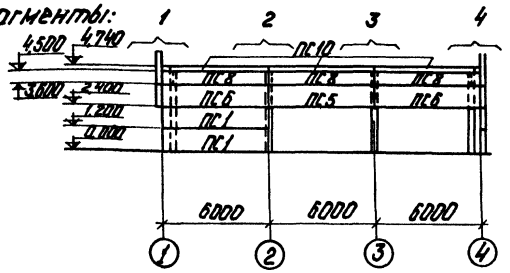

По оси „Б"

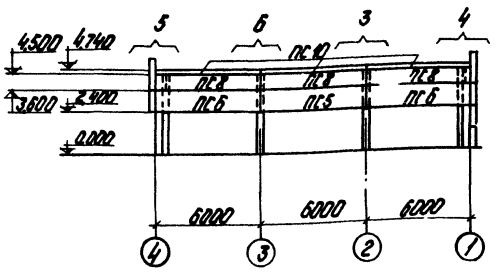

По оси „4"

Фрагменты: 7 8 9

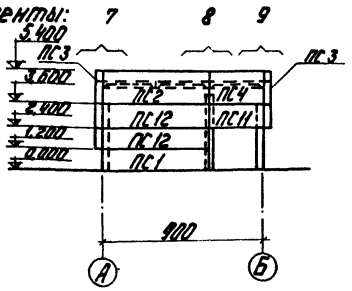

По оси „1"

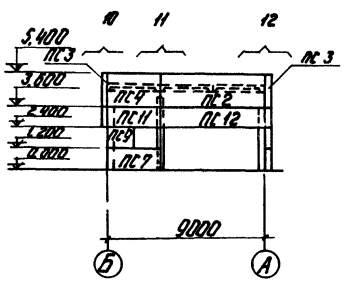

Фрагмент 1
Всего 1

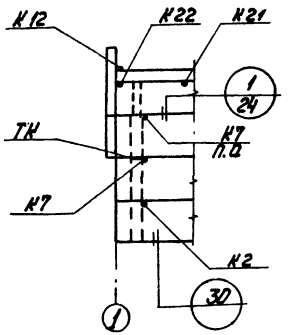

Фрагмент 2
Всего 1

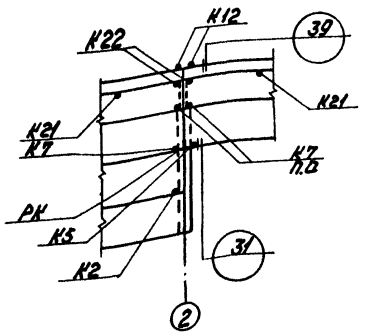

Фрагмент 3
Всего 2

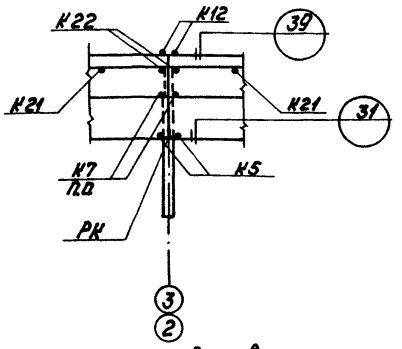

Фрагмент 4
Всего 2

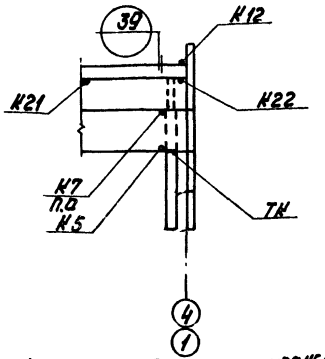

7 Стеновые панели приняты из легкого бетона $\gamma = 1100$ кг/м³.
8 Узлы крепления стеновых панелей замаркированы по серии 2.430-4 в.0.
9 Фрагменты „5÷12" см. на листе КЖ-24.

Спецификация элементов к маркировочным схемам расположенным на листе

Марка	Обозначение	Наименование		Кол.	Примеч.
ПС1	1.432-5 в.0.1	стеновая панель	ПСП 20-112 1,2×6,0	3	1,9т
ПС2	то же	то же	ПСП 20-112 1,8×6,0	2	2,8т
ПС3	"	Блок	БЛ 42	4	0,09т
ПС4	"	стеновая панель	ПСП 20-122 1,8×3,0	2	1,4т
ПС5	"	то же	ПСП 20-211 1,2×6,0	2	1,9т
ПС6	"	"	ПСП 20-212 1,2×6,0	4	1,9т
ПС7	"	"	ПСП 20-212 1,2×3,0	1	0,9т
ПС8	"	"	ПСП 20-421 0,9×6,0	6	1,4т
ПС9	"	"	ПСП 20-022 1,2×1,5	1	0,5т
ПС10	"	"	ПК1	6	1,2т
ПС11	"	Стенов. панель + Блок	ПСП 20-212 1,2×3,0 / БЛ24	2 / 2	0,9т / 0,06т
ПС12	"	Стенов. панель + Блок	ПСП 20-212 1,2×6,0 / БЛ24	3 / 3	1,9т / 0,06т

Продолжение см. на листе КЖ-24

1 Монтаж стеновых панелей производить в соответствии с указаниями серии 1.432-5 в.0 и серии 2.430-4 в.0
2 Швы заполнять: цементным раствором М50 и герметизирующей мастикой УМС-50 по детали на п. 19 серии 2.430-4 в.1.
3 Монтажную сварку производить электродами типа Э-42А по ГОСТ 9467-75.
4 Стальные соединительные элементы и опорные консоли стеновых панелей защищаются цинковым покрытием толщиной 150 мкм в соответствии с указаниями п. 3.18÷3.20 СНиП II-28-73.
5 Монтажные соединения после сварки и место с нарушением цинкового покрытия защищаются протекторным грунтом по тщательно очищенной и подготовленной поверхности.
6 Угловые блоки до отм. 3.000 и карнизные панели крепятся к стеновым панелям до подъема по деталям К20, К21, К22.

Гл. инж.		Кононенко			ТП 903-2-12 КЖ				
Гл. инж. пр.		Ильин			Установка мазутообогревания $V_r = 11 м^3/ч$; $P = 25(10) кг/см^2$ с наземными металлическими резервуарами $2 \times 700 м^3$				
Нач. отд.		Кедет							
Гл. конст.		Кирпичников			Мазутонасосная	Лит.	Лист	Листов	
Рук. гр.		Шульгина				Р	23		
Инж.		Логинов			Маркировочная схема стеновых панелей (Маркировочный вариант).	Госгражданстрой Латв. ССР ЛАТГИПРОПРОМ г. Рига			
Гл. техн.		Дерзкова							
Н. контр.		Кирпичников							
Пров.		Шульгина							

Копировал: Чубанова

Формат 22Г

Типовой проект 903-2-12 Альбом I часть 2

Инв. № подл. | Подп. и дата

Фрагмент 5
Всего 1

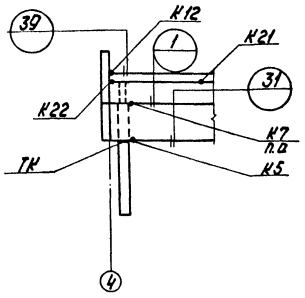

Фрагмент 6
Всего 1

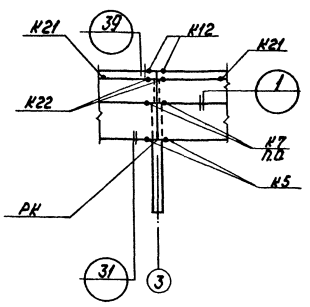

Фрагмент 7
Всего 1

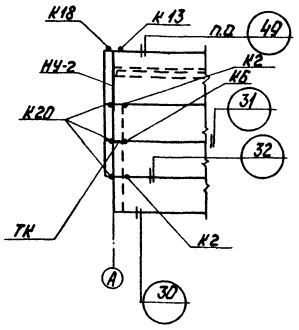

Фрагмент 8
Всего 1

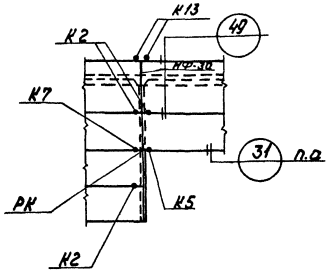

Фрагмент 9
Всего 1

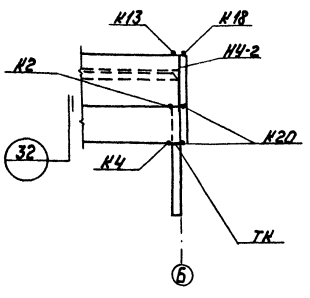

Фрагмент 10
Всего 1

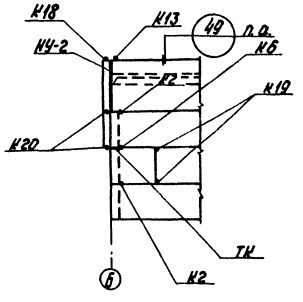

Фрагмент 11
Всего 1

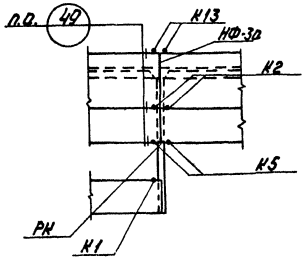

Фрагмент 12
Всего 1

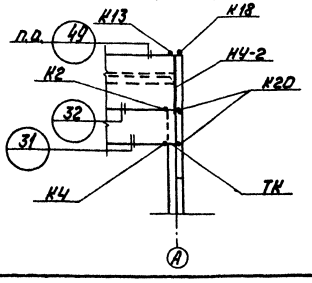

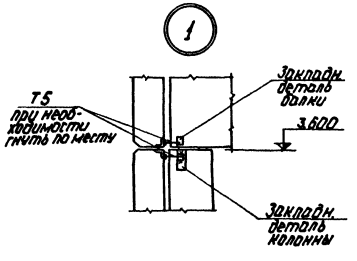

Спецификация элементов к маркировочным схемам расположенных на листах КЖ-23; КЖ-24

Марка	Обозначение	Наименование	Кол.	Примеч.
Т1	Серия 1.439-1	Соединит. деталь Т1	14	0,5 кг
Т2	— " —	— " — " — Т2	13	0,3 кг
Т5	— " —	— " — " — Т5	45	0,6 кг
Т9	— " —	— " — " — Т9	8	0,6 кг
Т11	— " —	— " — " — Т11	12	1,3 кг
Т14	— " —	— " — " — Т14	4	0,2 кг
Т16	— " —	— " — " — Т16	2	0,7 кг
Т18	— " —	Соедин. деталь Т18	14	0,5 кг
Т23	— " —	Соединит. деталь Т23	12	1,2 кг
Т26	— " —	— " — " — Т26	18	0,4 кг

1 Узлы крепления стеновых панелей замаркированы по серии 2.430-4 В.О.
2 Фрагменты „5÷12" замаркированы на листе КЖ-23.

Изм.	Лист	№ докум.	Подп.	Дата	ТП 903-2-12 КЖ			
Гл. инж. пр.		Думан			Установка мазутоснабжения $U=11 м^3/ч$; $P=25(10) кгс/см^2$ с наземными металлическими резервуарами $2\times1000 м^3$			
Нач. отд.		Колетов						
Гл. констр.		Андриевская			Мазутонасосная	Лит.	Лист	Листов
Рук. гр.		Шульгина				Р	24	
Ст. инж.		Лосинов			Фрагменты „5÷12" (каркасный вариант)	Госстрой Латв. ССР ЛАТГИПРОПРОМ г. Рига		
Ст. техн.		Леонова						
Н. контр.		Андриевская						
Пров.		Шульгина						

Копировал: Чубанова 16298-02 36 Формат 22Г

Альбом I часть 2

Типовой проект 903-2-12

Маркировочная схема монолитных конструкций в осях А-Б; 3-4 (вариант с кирпичными стенами)

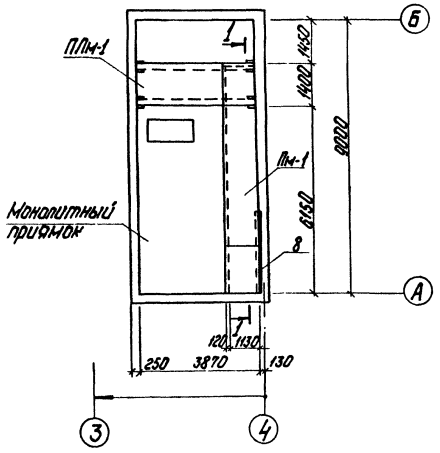

Маркировочная схема монолитных конструкций в осях А-Б; 3-4 (каркасный вариант)

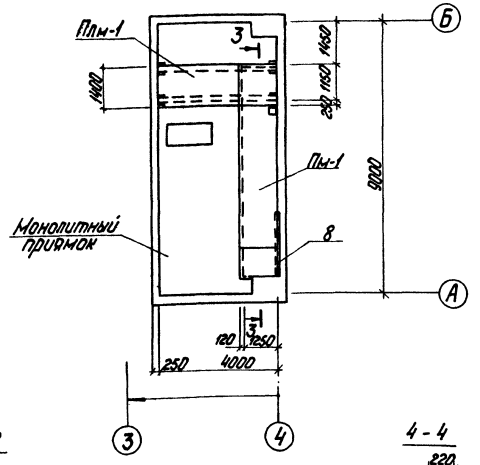

Спецификация элементов к маркировочной схеме (каркасный вариант)

Марка	Обозначение	Наименование	Кол.	Примеч.
ПЛм-1	КЖ-25	Монолитная площадка ПЛм-1	1	
ПМ-1	КЖ-26	Монолитная плита покрытия ПМ-1	1	
МС-1	ТП 903-2-12.Ал.ч.3 КЖИ-МС1	Соединительный элемент	1	

(каркасный вариант)

Поз.	Обозначение	Наименование	Кол.	Примеч.
	ПЛм-1	Сборочные единицы и детали		
1	ТП 903-2-12.Ал.ч.3 КЖИ-КР1	Каркас пространственный КР1	2	
2	ГОСТ 8478-66	Сетка 250/150/13/4 1300	3,9	м
3	ТП 903-2-12.Ал.ч.3 КЖИ-МН5	Изделие закладное МН5	6,8	м
4	1.400-6/76	То же МН-14	2	
5	8509-72*	Сталь угловая равнополочная ∠ 100×10	0,7	м
		Материалы		
		Бетон марки 200	0,6	м³
	ПМ-1	Сборочные единицы и детали		
6	ГОСТ 5781-75	Сталь арматурная ф8 А-I	15,3	м
7	ГОСТ 8478-66	Сетка 250/150/3/4 1300	8,3	м
8	ГОСТ 8509-72*	Сталь угловая неравнополочная ∠ 100×65×7	7,5	м
		Материалы		
		Бетон марки 150	0,9	м³

Выборка стали на один элемент, кг (каркасный вариант)

Марка элемента	Арматурные изделия: Сетки ГОСТ 8478-66		ГОСТ 6727-53 A I	Итого	Арматурные изделия: Итог. см. ГОСТ 5781-75 A I	A II	A III	Итого	Закладные изделия: Профильная сталь						Итог. см. 5781-75 A-III		Итого	Всего
	250/150/13/4 1300		Ø мм 4		Ø мм 8	10			L 100×65×7	L 75×8	L 100×10	L 50×5	Б-Б	Ø мм 8	10			
ПЛм-1	5,1		5,0		—	14,8	19,6		—	46,0	—	4,0		3,9	—	57,5	82,2	
ПМ-1	10,7		—	6,0	—	6,0	73,2		—	—	—	—		—	—	73,2	89,9	
МС1	—		—	—	—	—	—		—	—	—	3,8		—	—	0,3	4,1	4,1

ПЛм-1 (Вариант с кирпичными стенами)

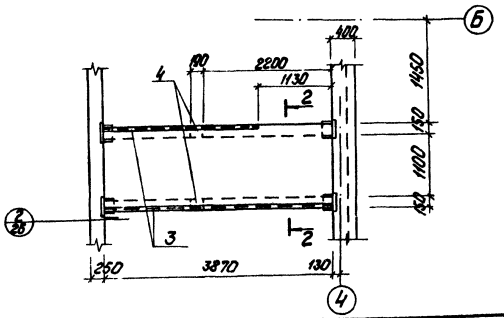

ПЛм-1 (каркасный вариант)

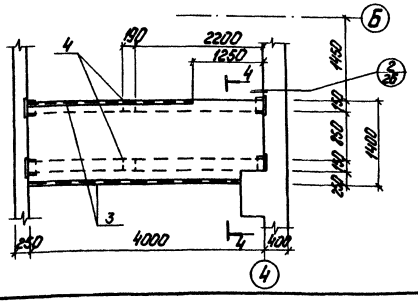

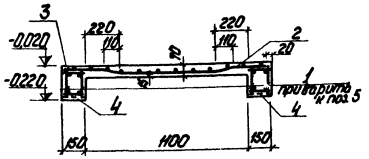

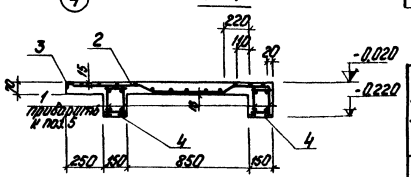

					ТП 903-2-12		КЖ	
Гл.инж.пр.	Лучкин				Архитектурно-конструктивные и планировочные решения с подземными металлическими резервуарами емкостью 2×100 м³			
Нач.отд.	Корнеева							
Гл.констр.	Андреенко							
Рук.гр.	Шадрина				Мазутонасосная		Лит.	Лист.	Листов
Ст.инж.	Латина						Р	25	
Инж.	Ренцова				Маркировочная схема монолитных конструкций в осях А-Б; 3-4. Пм-1. Опалубка. Армирование.		Госстрой Латв. ССР ЛАТГИПРОПРОМ г. Рига	
Н.контр.	Андреевский							
Проб.	Шадрина							

Копировал: Чубанова

16298-02 37

Формат А2Г

1—1

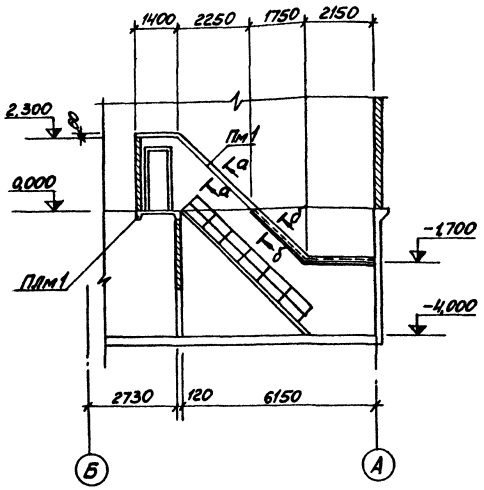

в—в

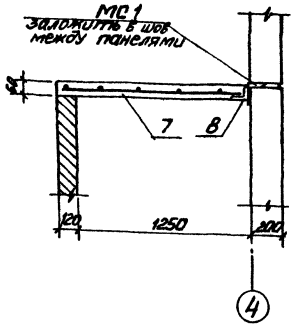

а—а

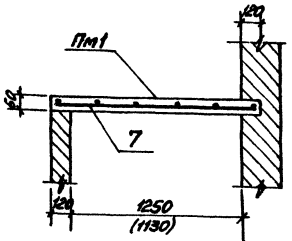

б—б

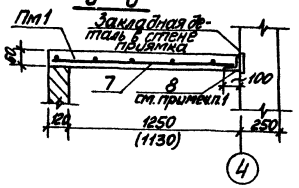

д—д

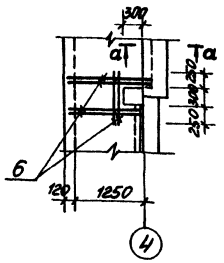

3—3

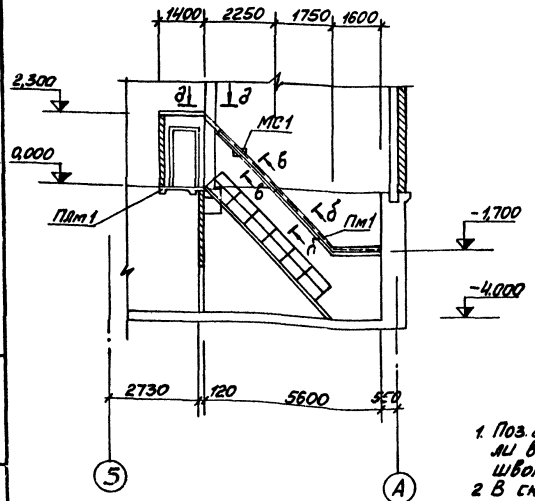

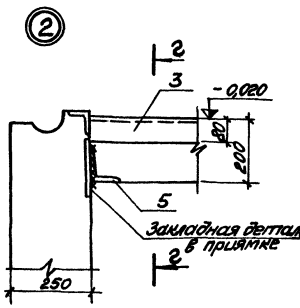

2—2

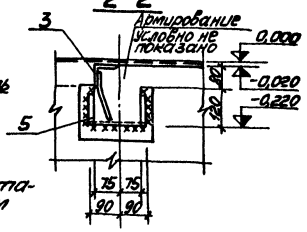

1. Поз. 8 приварить к закладной детали в стене приямка прерывистым швом h_w = 6мм.
2. В скобках даны размеры для кирпичного варианта.
3. Поз. 7 при необходимости обрезать по месту.

Спецификация элементов к маркировочной схеме

(Вариант с кирпичными стенами)

Марка	Обозначение	Наименование	Кол.	Примечание
ПЛм-1	КЖ-25	Монолитная площадка ПЛм1	1	
Пм-1	КЖ-26	Монолитная плита покрытия Пм1	1	

(Вариант с кирпичными стенами)

Формат	Зона	Поз.	Обозначение	Наименование	Кол.	Примечание
			ПЛМ-1	Сборочные единицы и детали		
		1	ТП903-2-12 Ал I ч.3 ИЖН-КР1	Каркас пространственный КР1	2	
		2	ГОСТ 8478-66	Сетка 250/150/13/14 1300	3,9	пм
		3	ТП903-2-12 Ал I ч.3 ИЖН-МН5	Изделие закладное МН5	6,8	п.м.
		4	1.400-6/76	То же МН-14	2	
		5	8509-72*	Сталь угловая равнополочная L 100×10	0,7	п.м.
				Материалы		
				Бетон марки 200	0,6	м³
			Пм-1	Сборочные единицы и детали		
		6	ГОСТ 5781-75	Сталь арматурная ф8 AI	15,3	п.м.
		7	ГОСТ 8478-66	Сетка 200/200/5/5 1500	9,3	п.м.
		8	ГОСТ 8509-72*	Сталь угловая неравнополочная L 100×63×7	4,6	п.м.
				Материалы		
				Бетон марки 150	0,9	м³

Выборка стали на один элемент, кг

(Вариант с кирпичными стенами)

Марка элемента	Арматурные изделия: Сетки ГОСТ 8478-66			Арматурные изделия: ГОСТ 6727-53	Арматурная сталь ГОСТ 5781-75				Закладные изделия: Профильная сталь				Арм.ст. 5781-75		Всего
					AI	AII							AIII		
	ф5 В1 с ш 150	ф5 В1 с ш 200	ф6 AI с ш 200	ф4 BI	ф 8 мм	ф 6 мм	ф 12 мм	Итого	L 75×6	L 100×7	L 90×7	δ=6	ф 8 мм	Итого	
ПЛм 1		5,1	4,6				14,0	18,6	46,9	10,9		4,0	3,9	65,7	89,4
Пм 1	24,5			6,1			6,1				46,1			46,1	76,7

				ТП 903-2-12	КЖ
Изм.	Лист	№ докум.	Подп.	Дата	
Гл.инж.пр.		Думан			Установка мазутоснабжения Q = 11т/час, P = 25/10 кгс/см² с наземными металлическими резервуарами 2×1000м³
Нач.отд.		Калетов			
Гл.констр.		Андриевский			Мазутонасосная
Рук.гр.		Шумилина			
Ст.инж.		Лозинов			Стадия: Р; Лист: 26; Листов:
Инж.		Ремизова			Сечение 1-1; 3-3. Пм1. Опалубка. Армирование.
Н.контр.		Мирлевский			Госстрой Латв.ССР ЛАТИПРОПРОМ г. Рига
Пров.		Шумилина			

Копировал: Маш 10298-02 38 Формат 22Г

Ведомость чертежей основного комплекта 903-2-12КМ"

Формат	Лист	Наименование	Примеч.
2Гл	1	Общие данные (начало)	38
"	2	Общие данные (продолжение 1)	39
"	3	Общие данные (продолжение 2)	40
"	4	Общие данные (окончание)	41
"	5	Техническая спецификация металла для специализированных заводов	42
"	6	Маркировочные схемы путей подвесного транспорта. Опора под кабели.	43
"	7	Маркировочный план ограждений и лестницы в осях "А-Б" и "4" План опор. Опоры ОП1, ОП2	44
"	8	Рамы Р1, Р2	45
"	9	Рамы Р3, Р4, Р5	46
"	10	Рама Р6	47
"	11	Маркировочная схема опор под трубопроводы на кровле. ОП1÷ОП5	48

Ведомость примененных и ссылочных документов

Обозначение	Наименование	Примеч.
серия 2.436-2 Вып. 2	Типовые архитектурно-строительные детали оконных проемов со стальными переплетами для зданий промышленных предприятий	(только для карьерного варианта)
серия 1.436-4 Вып. 1, 2	Стальные переплеты с повышенным уплотнением и механизмами открывания для отапливаемых зданий промышленных предприятий	(только для карьерного варианта)
серия 1.459-2 Вып. 1, 2	Стальные лестницы, переходные площадки и ограждения	
серия 1.426-1 Вып. 3	Балки путей подвесного транспорта пролетом 6м	

Настоящий проект разработан в соответствии с действующими нормами и правилами и предусматривает мероприятия, обеспечивающие взрывную, взрывопожарную и пожарную безопасность при эксплуатации здания.

Главный инженер проекта /Думан/

Техническая спецификация металла (вариант с кирпичными стенами)

Вид профиля и ГОСТ, ТУ	Марка металла и ГОСТ	Обозначение и размеры профиля, мм	N п/п	Код: марки металла	Код: вида профиля	Код: размера профиля	Количество, шт.	Длина, мм	Масса металла по элементам конструкций, т: подкрановой балки	опорные конструкции под балки	опорные конструкции под фермы	прочие мелкие элементы	Общая масса, т	Масса потребности в металле по кварталам, т (заполняется изготовителем): I	II	III	IV
									Над элемента конструкций 526121	526396	526395	526391					
Балки двутавровые ГОСТ 19425-74	Вст3сп5 ГОСТ 380-71*	I 24м	1						0,804				0,804				
		Итого	2	14460					0,804				0,804				
		Всего	профиля 3		53805				0,804				0,804				
Швеллеры ГОСТ 8240-72	Вст3кп2 ГОСТ 380-71*	[10	4							0,208	0,020		0,228				
		[12	5							0,088			0,088				
		[14	6							0,262	0,020		0,282				
		[16	7							0,380			0,380				
		[18	8							0,018			0,018				
		Итого:	9	11240						0,956	0,040		0,996				
		Всего	профиля 10		26108					0,956	0,040		0,996				
Сталь угловая равнополочная ГОСТ 8509-72*	Вст3пс-6 ГОСТ 380-71*	∟50×5	11						0,004				0,004				
		∟100×8	12						0,010		0,134		0,144				
		Итого	13	12300					0,014		0,134		0,148				
	Вст3кп2 ГОСТ 380-71*	∟63×5	14							0,045	0,009		0,054				
		∟90×8	15							0,006			0,006				
		Итого:	16	11240						0,051	0,009		0,060				
		Всего	профиля 17		21113				0,014	0,051	0,143		0,208				

Продолжение см. на л. КМ-2

Изм.	Лист	№ докум.	Подп.	Дата	ТП 903-2-12 КМ-
Гл. инж. пр.		Фалимонов			Установка мазутохозяйства 4×5(4×) т, 1×10(1×) т с наземными металлическими резервуарами по 1000 м³
Гл. инж.		Думан			
Нач. отд.		Капетов			Мазутонасосная
Гл. констр.		Андреевский			
Рук. гр.		Шульгина			Общие данные (начало)
Ст. инж.		Логинов			
Ст. техн.		Леонова			
Н. контр.		Андреевский			
Пров.		Шульгина			

Лит. Р; Лист 1; Листов 11

Госстрой УзССР ПАТГИПРОПРОМ г. Ургенч

Альбом I часть 2 — Типовой проект 903-2-12

Инв. № подл. | Подп. и дата | Взам. инв. №

Техническая спецификация металла (окончание)
(вариант с кирпичными стенами)

Вид профиля и ГОСТ, ТУ	Марка металла и ГОСТ	Обозначение и размеры профиля, мм	N п/п	Код: Марки металла	Код: Вида профиля	Код: Размера профиля	Количество, шт.	Длина, мм	Масса металла по элементам конструкций, т: Разборной проектной (отдельные конструкции, детали и части конструкций, отправляемые с завода отдельными элементами)	Код элемента конструкций 526121	526396	526395	526391		Общая масса, т	Масса потребности в металле по кварталам, т (заполняется изготовителем): I	II	III	IV
Сталь угловая неравнополочная ГОСТ 8510-72	Вст3пс6 ГОСТ 380-71*	L 140×90×8	18						0,017						0,017				
		Итого:	19	12300					0,017						0,017				
	Всего	Профиля	20		22004				0,017						0,017				
Гнутый профиль ГОСТ 8278-75	Вст3пс6 ГОСТ 380-71*	L 60×32×3	21						0,014						0,014				
		Итого:	22	12300					0,014						0,014				
	Всего:	Профиля:	23		73007				0,014						0,014				
Сталь горячекатаная круглая ГОСТ 2590-71	Вст3кп2 ГОСТ 380-71*	ф 12	24									0,003			0,003				
		Итого:	25	11240								0,003			0,003				
	Всего:	Профиля:	26									0,003			0,003				
Сталь листовая ГОСТ 19903-74; Сталь полосовая ГОСТ 103-76	Вст3пс6 ГОСТ 380-71*	δ = 8	27						0,019						0,019				
		δ = 10	28						0,027						0,027				
		Итого:	29	12300					0,046						0,046				
	Вст3кп2 ГОСТ 380-71*	δ = 6	30								0,009	0,006			0,015				
		δ = 8	31								0,009				0,009				
		δ = 10	32								0,027	0,006			0,033				
		Итого:	33	11240							0,045	0,012			0,057				
	Всего	Профиля:	34		71110				0,046		0,045	0,012			0,103				
Сталь рифленая ГОСТ 8568-77	Вст3кп2 ГОСТ 380-71*	δ = 4	35								0,015				0,015				
		δ = 6	36								0,038				0,038				
		Итого	37	11240							0,053				0,053				
	Всего	Профиля:	38		71129						0,053				0,053				
Итого масса металла:			39						0,895		1,105	0,198			2,198				
различные профили	КМ-5		40										0,392		0,392				
Всего масса металла			41						0,895		1,105	0,198	0,392		2,590				
В том числе по маркам:	Вст3пс5		42	14460					0,804						0,804				
	Вст3пс6		43	12300					0,091						0,091				
	Вст3кп2		44	11240							1,105	0,198	0,392		1,695				
Масса поставки элементов по кварталам, т		I																	
		II																	
		III																	
		IV																	

Альбом I часть 2

Типовой проект 903-2-12

Инв. № подл. | Подп. и дата

Изм.	Лист	№ докум.	Подп.	Дата	ТП 903-2-12 КМ
Гл. инж. пр.		Романов			Установка мазутонасоса Q=11м³/ч; P=25(10) кгс/см² с наземными металлическими резервуарами 2×1000м³
Гл. инж. пр.		Думан			
Нач. отд.		Колес. ов			Мазутонасосная — Лит. Р; Лист 2; Листов 11
Гл. констр.		Антоневская			
Рук. гр.		Шульгина			
Ст. инж.		Логинов			Общие данные (продолжение)
Ст. техн.		Перлова			Госстрой Латв. ССР ЛАТГИПРОПРОМ г. Рига
Н. контр.		Антоневская			
Пров.		Шульгина			

Копир. ВОУЧ 16298-02 40 Формат А2

Техническая спецификация металла (каркасный вариант)

Вид профиля и гост, ту	Марка металла и гост	Обозначение и размеры профиля, мм	N п/п	Код: Марки металла	Код: Вида профиля	Код: Размера профиля	Количество шт.	Длина, мм	Масса металла по элементам конструкций, т: Подвесной транспорт	Опорные конструкции покрытия	Опорные конструкции перекрытия	Листовые фундаментные плиты	Стеновое ограждение		Общая масса, т	Масса потребности в металле по кварталам, т (заполняется изготовителем): I	II	III	IV
									Код элемента конструкций: 526121	526396	526395	526391							
Балки двутавровые гост 19425-74	Вст3сп5 гост 380-71*	I 24м	1						0,785						0,785				
		Итого:	2	14460					0,785						0,785				
	Всего	Профиля:	3		53805				0,785						0,785				
Швеллеры гост 8240-72	Вст3кп2 гост 380-71*	[10	4							0,208	0,020				0,228				
		[12	5							0,088					0,088				
		[14	6							0,262	0,143				0,405				
		[16	7							0,380					0,380				
		[18	8							0,018					0,018				
		Итого:	9	11240						0,956	0,163				1,119				
	Всего	Профиля:	10		26108					0,956	0,163				1,119				
Сталь угловая равнополочная гост 8509-72*	Вст3пс6 гост 380-71*	L 50×5	11						0,007						0,007				
		L 63×5	12						0,022						0,022				
		L 100×8	13						0,010		0,134				0,144				
		Итого:	14	12300					0,039		0,134				0,173				
	Вст3кп3 гост 380-71*	L 63×5	15							0,048	0,009				0,057				
		L 90×8	16							0,006					0,006				
		Итого:	17	11240						0,054	0,009				0063				
	Всего	Профиля:	18		21113				0,039	0,054	0,143				0,236				
Сталь угловая неравнополочная гост 8510-72	Вст3пс6 гост 380-71*	L 100×90×8	19						0,008						0,008				
		Итого:	20	12300					0,008						0,008				
	Всего	Профиля:	21		22004				0,008						0,008				
Гнутый профиль гост 8278-75	Вст3пс6 гост 380-71*	[80×32×3	22						0,028						0,028				
		Итого:	23	12300					0,028						0,028				
		Профиля	24		73007				0,028						0,028				
Сталь горячекатаная круглая гост 2590-71	Вст3кп2 гост 380-71*	ф 12	25								0,003				0,003				
		Итого:	26	11240							0,003				0,003				
	Всего	Профиля:	27								0,003				0,003				

(продолжение см. на л. КМ-4)

Типовой проект 903-2-12 Альбом I часть 2

Инв. № подл. | Подп. и дата | Взам. инв. №

Изм.	Лист	№ докум.	Подп.	Дата	ТП 903-2-12 КМ
Гл. инж. пр.		Политов			Установка мазутоснабжения Q=11м³/ч; P=25(10) кгс/см²; с наземными металлическими резервуарами 2×1000 м³
Гл. инж.		Думан			
Нач. отд.		Колес.			Мазутонасосная
Гл. констр.		Андреевский			Общие данные (продолжение 2)
Рук. гр.		Шульгина			
Ст. инж.		Логинов			
Ст. техн.		Леонова			
Н. контр.		Андреевский			
Разраб.		Шульгина			

Лит. Р | Лист 3 | Листов 11

Госстрой Лат. ССР ЛАТГИПРОПРОМ г. Рига

Копир. В.Ф. ум.-

Техническая спецификация металла (окончание)
(каркасный вариант)

Вид профиля и ГОСТ, ТУ	Марка металла и ГОСТ	Обозначение и размеры профиля, мм	№ п/п	Код: Марки металла	Код: Вида профиля	Код: Размера профиля	Количество, шт.	Длина, мм	Масса металла по элементам конструкций, т: подвесной монорельс для блок-контейнера	подвесной монорельс для блок-контейнера	фланец для крепления подвесного монорельса	стойка		Общая масса, т	Масса потребности в металле по кварталам, т (заполняется изготовителем): I	II	III	IV
									Код элемента конструкций									
									526121	526396	526395	526391						
Сталь листовая ГОСТ 19903-74; Сталь полосовая ГОСТ 103-76	Вст3пс6 ГОСТ 380-71*	δ=6	28						0,015					0,015				
		δ=8	29						0,038					0,038				
		δ=10	30						0,054					0,054				
		Итого:	31	12300					0,107					0,107				
	Вст3кп2 ГОСТ 380-71*	δ=6	32							0,009	0,006			0,015				
		δ=8	33							0,009				0,009				
		δ=10	34							0,027	0,006			0,033				
		Итого:	35	11240						0,045	0,012			0,057				
	Всего	профиля:	36		71110				0,107	0,045	0,012			0,164				
Сталь рифленая ГОСТ 8568-77	Вст3кп2 ГОСТ 380-71*	δ=4	37							0,015				0,015				
		δ=6	38							0,038				0,038				
		Итого:	39	11240						0,053				0,053				
	Всего	профиля:	40		71129					0,053				0,053				
Итого масса металла:			41						0,967	1,108	0,321			2,396				
Различные профили:	КМ-5 Ар-5		42									0,392	0,618	1,010				
Всего масса металла			43						0,967	1,108	0,321	0,392	0,618	3,406				
В том числе по маркам:	Вст3сп5		44						0,785					0,785				
	Вст3пс6		45						0,182					0,182				
	Вст3кп2		46							1,108	0,321	0,392	0,618	2,439				
Масса поставки элементов по кварталам т		I																
		II																
		III																
		IV																

Условные обозначения:

п. а. — по аналогии

1. Стальные конструкции разработаны на основании главы СНиП II-В-3-72 на стадии КМ и являются исходным материалом для разработки чертежей на стадии КМД.
2. За относительную отметку 0.000 принята отметка чистого пола мазутонасосной, которая соответствует абсолютной отметке ☐ по генплану.
3. Заводские соединения приняты сварные.
4. Монтажные соединения выполняются на болтах нормальной точности и на монтажной сварке согласно ГОСТ 5264-63.
5. Сварку производить электродами типа Э-42 ГОСТ 9467-75.
6. Все стальные конструкции окрасить двумя слоями эмали ПФ-115 по слою грунта ГФ-020 (вне здания - ПФ-115 для наружных работ) общей толщиной 55 мкм.
7. Высота неоговоренных сварных швов принимается по наименьшей толщине свариваемых элементов.
8. Изготовление и монтаж конструкций подвесного транспорта производят согласно указаниям серии 1.426-1 в. 3.
9. Дополнительно см. п.п. 5.1, 5.2, 6.2 пояснительной записки серии 1.426-1 в. 3
10. Крепление путей подвесного транспорта выполнять на болтах d = 12.
11. Расход стали дан без учета массы наплавленного металла и без учета уточнения массы конструкций в деталировочных чертежах.

Гл.инж.ин.	Фомичев		ТП 903-2-12 КМ		
Гл.инж.пр.	Думан		Установка мазутоснабжения 8·11 м³/ч; р=25 кг/см²; с наземными металлическими резервуарами V=2000 м³		
Нач.отд.	Кадетов				
Гл.констр.	Андреевский		Мазутонасосная	Лит. Р	Лист 4	Листов 11
Рук.гр.	Шлягина				
Ст.инж.	Логинов				
Ст.техн.	Леонова		Общие данные (окончание)	Госстрой Латв.ССР ЛАТГИПРОПРОМ г. Рига	
Н.контр.	Андреевский				
Пров.	Шлягина				

Копир. В. Фуч- 16298-02 42 Формат А2

Типовой проект 903-2-12 Альбом I часть 2

Вид профиля и ГОСТ, ТУ	Марка металла и ГОСТ	Обозначение и размер профиля, мм	N п/п	Код: Марки металла	Код: Вида профиля	Код: Размера профиля	Количество, шт.	Длина, мм	Масса металла по элементам конструкций, т: Крышки	Перила	Обрешетка	Стальные перекрытия	Элементы каркасные, стяжки	Код эл-та конструкций 526391	Код эл-та конструкций 526221	Общая масса, т	Масса потребности в металле по кварталам (заполняется изготовителем), т: I	II	III	IV
Швеллеры ГОСТ 8240-72	Вст3кп2 ГОСТ 380-71*	[8	1										0,007		0,007				
		Итого:	2	11240									0,007		0,007				
	Всего	профиля:	3		26108								0,007		0,007				
Швеллер гнутый равнополочный ГОСТ 8278-75	Вст3кп2 ГОСТ 380-71*	[80х50х4	4						0,099						0,099				
		Итого:	5	11240					0,099						0,099				
	Всего	профиля:	6		73007				0,099						0,099				
Швеллер гнутый равнополочн. ГОСТ 7511-73	Вст3кп2 ГОСТ 380-71*	[15х9,2х1	7									0,026			0,026				
		Итого:	8	11240								0,026			0,026				
	Всего	профиля:	9		51217							0,026			0,026				
Швеллер гнутый неравнополочн. ГОСТ 8281-69*	Вст3кп2 ГОСТ 380-71*	[30х40х х18х2,5	10							0,022	0,064				0,086				
		Итого:	11	11240						0,022	0,064				0,086				
	Всего	профиля:	12		74002					0,022	0,064				0,086				
Гнутый профиль ч ТУ 8-130-70	Вст3кп2 ГОСТ 380-71*	[30х30х25 х3	13								0,056				0,056				
		Итого:	14	11240							0,056				0,056				
	Всего	профиля:	15		23116						0,056				0,056				
Сталь угловая гнутая неравнополк. ГОСТ 7511-73	Вст3кп2 ГОСТ 380-71*	L 24х11х2	16									0,065			0,065				
		Итого:	17	11240								0,065			0,065				
	Всего	профиля:	18		51217							0,065			0,065				
Сталь угловая равнополочн. ГОСТ 8509-72*	Вст3кп2 ГОСТ 380-71*	L 25х3	19							0,006	0,015				0,021				
		L 32х4	20										0,009		0,009				
		L 75х6	21						0,006						0,006				
		Итого:	22	11240					0,006	0,006	0,015		0,009		0,036				
	Всего	профиля:	23		21113				0,006	0,006	0,015		0,009		0,036				
Сталь угловая неравнополочн. ГОСТ 8510-72	Вст3кп2 ГОСТ 380-71*	L 56х36х4	24										0,020		0,020				
		Итого:	25	11240									0,020		0,020				
	Всего	профиля:	26		22004								0,020		0,020				
Сталь сварная прямоугольного сечен. ГОСТ 7511-73	Вст3кп2 ГОСТ 380-71*	□ 50х25х2	27									0,131			0,131				
		□ 60х30х2	28									0,260			0,260				
		Итого:	29	11240								0,391			0,391				
	Всего	профиля:	30									0,391			0,391				
Сталь полосовая ГОСТ 103-76	Вст3кп2 ГОСТ 380-71*	− 50х5	31										0,002		0,002				
		− 60х6	32						0,001						0,001				
		− 100х4	33						0,007						0,007				
		Итого	34	11240	13110				0,008				0,002		0,010				
Сталь листовая ГОСТ 19903-74		δ = 4	35									0,016			0,016				
		δ = 9	36									0,005			0,005				
		Итого	37	11240	72117							0,021			0,021				
Сталь листов. ГОСТ 7511-73		профили гнутые	38	11240	51217								0,056		0,056				
Всего профиля:			39						0,008			0,021	0,058		0,087				
Сталь рифленая ГОСТ 8568-77	Вст3кп2 ГОСТ 380-71*	− 250х4	40						0,116						0,116				
		Итого	41	11240					0,116						0,116				
	Всего	профиля:	42		71315				0,116						0,116				
Мелкие детали	Вст3кп2 ГОСТ 380-71*		43	11240								0,021			0,021				
Всего масса металла			44						0,229	0,028	0,135	0,524	0,094		1,010				
В том числе, поставка	Вст3кп2		45						0,229	0,028	0,135	0,524	0,094		1,010				
Масса поставки эл-тов по кварталам, т		I	46																
		II	47																
		III	48																
		IV	49																

Альбом I часть 2

Типовой проект 903-2-12

Инв. № подл. | Подп. и дата

Изм.	Лист	№ докум.	Подп.	Дата	ТП 903-2-12 КМ
Гл.инж.пр.		Думон			Установка мазутонасосная Q=11м³/ч; P=25(10)кгс/см² с наземными металлическими резервуарами V=100м³
Нач.отд.		Колеч. об			
Гл.констр.		Андреевский			Мазутонасосная — Лист 5
Рук.гр.		Шульгина			
Ст.инж.		Левинов			Техническая спецификация металла для сертифицированных заводов
Ст.техн.		Леонова			Госстрой Латв. ССР ЛАТГИПРОПРОМ г. Рига
Н.контр.		Андреевский			
Гл.ед.		Шульгина			

Копир. В.Бурга

16298-02 43

Формат А2

Типовой проект 903-2-12 Альбом I часть 2

Маркировочная схема путей подвесного транспорта (вариант с кирпичными стенами)

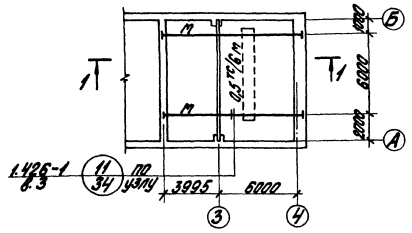

1 – 1

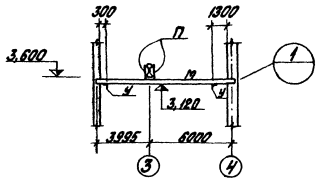

Опора под кабели (только для каркасного варианта)

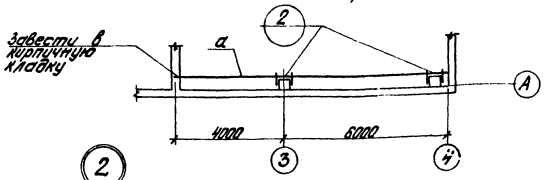

2 – 2

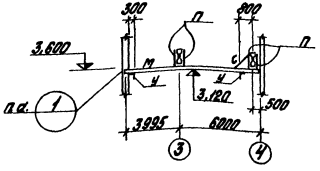

Маркировочная схема путей подвесного транспорта (каркасный вариант)

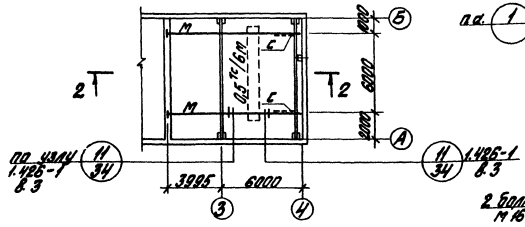

Б – Б

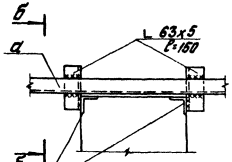

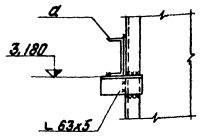

Ведомость элементов

Марка	Сечение: Эскиз	Поз.	Состав	Опорные усилия: М тс м	N тс	Q тс	Группа конструкции	Марка металла	Примеч.
М	I		I 24М				III	Вст3сп5	
С	см. серию 1.426-1 в.3						VII		
П							III	Вст3пс6	
У							VII		
а	С		С14	по прогибу			VII	Ст3кп2	

Примечания см. на л. КМ-4.

а – а

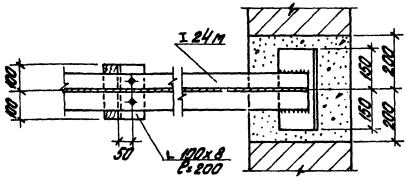

1

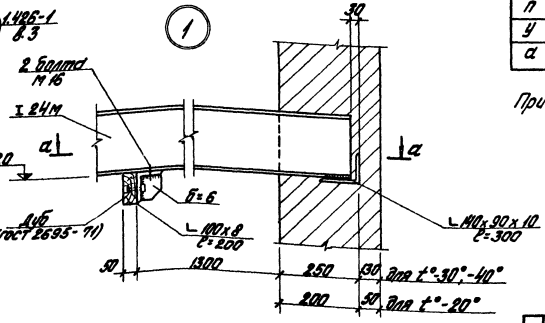

								ТП 903-2-12 КМ			
Нач. отд.	Чубакин							Установка мазутосливного устройства РВС-700 с понтоном и мазутонасосной с подземными резервуарами 2х1000 м³			
Гл. инж. пр.	Дупсин										
ГИП отд.	Кудетов							Мазутонасосная	Лит.	Лист	Листов
Гл. конст.	Аксенов								Р	6	
Рук. гр.	Шумилин							Маркировочные схемы подвесного транспорта. Опора под кабели.	Ростовский Литейный СКБ ЛАТГИПРОПРОМ г. Рига		
Ст. инж.	Дудина										
Ст. техн.	Громова										
Н. контр.	Антонова										
Проф.	Шульгина										

Копировал Брагина 16298-02 44 Формат 22 Г

Согласовано: Зд. отд. Кузнецов 4.84; Зд. ТМ Кудрявцев 4.84; Зд. ВК Шульгина 4.84; Зд. ЭМ Шульгина 4.84; Зд. ОВ Шульгина 4.84; Инв. № подл. | Подп. и дата | Взам. инв. №

Маркировочный план ограждений и лестницы в осях „А-Б" и „3-4"

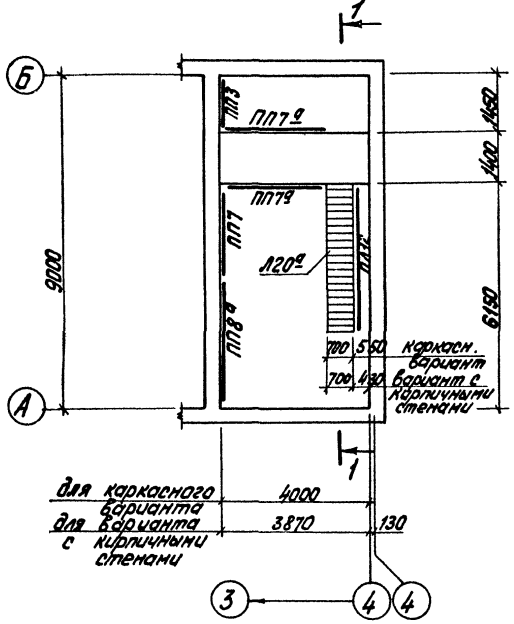

Маркировочный план опор под трубопроводы в осях „А" – „Б" и „3-4"

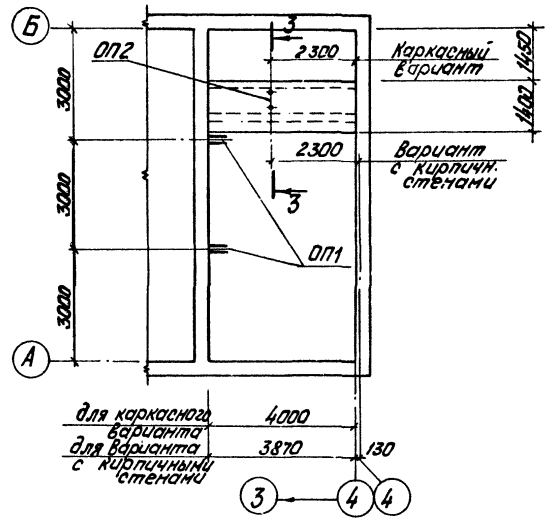

Ведомость элементов

Марка	Сечение эскиз	Поз.	Состав	Опорные усилия M тсм	N тс	Q тс	Группа конструкций	Марка металла	Примечание
Л20а							VI		1 шт. уголок L 4030
ПЛ12							VI		1 шт.
ПП3	Серия 1.459-2 в 1.2						VI		1 шт. уголок L 2850
ПП7							VI		1 шт.
ПП7а							VI		2 шт. уголок L 2850
ПП8а							VI		1 шт. уголок L 2850

1 — 1

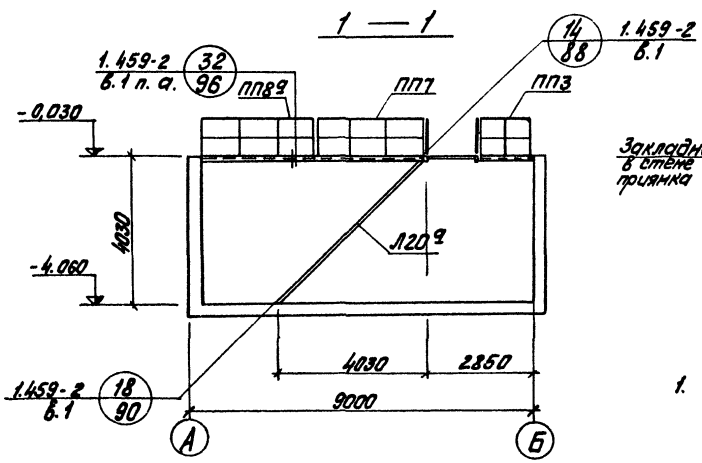

ОП 1

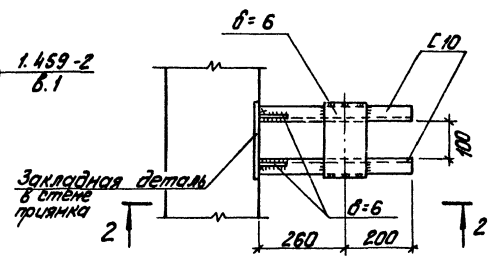

2 — 2

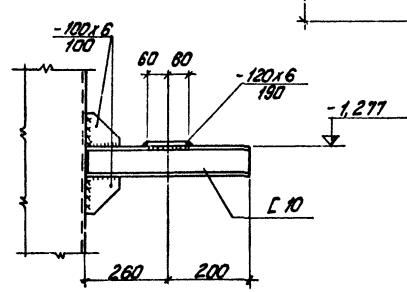

3 — 3 (ОП2)

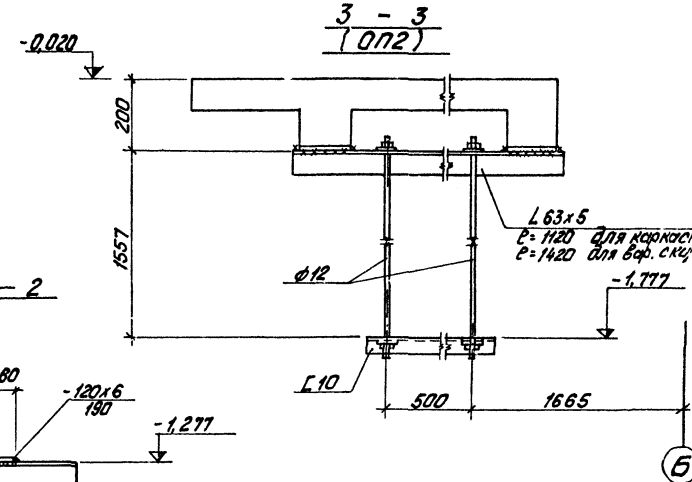

1. На маркировочных схемах кирпичные перегородки условно не показаны.

| | | | | | | |

Р1
(Рама под блок фильтров тонкой очистки мазута Б-МФт-2х30-25)
Вес - 211 кг

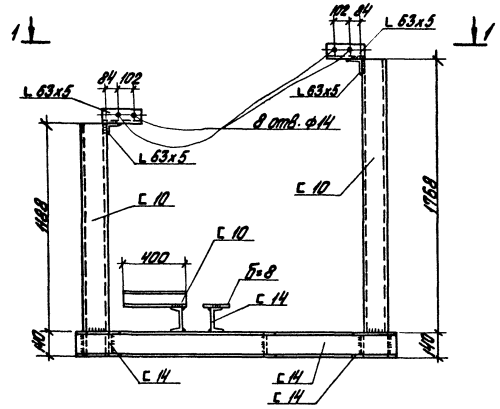

Р2
(Рама под блок установки для жидких присадок Б-УЖП-2х0,1-10)
Вес - 257 кг

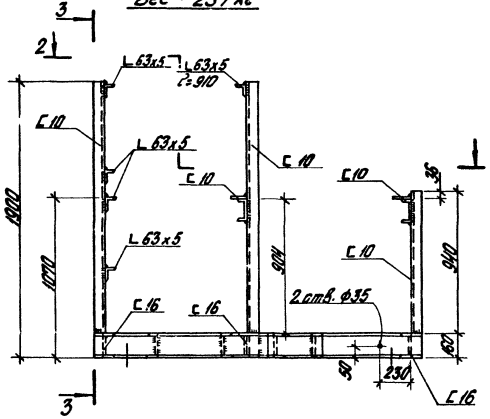

3 — 3

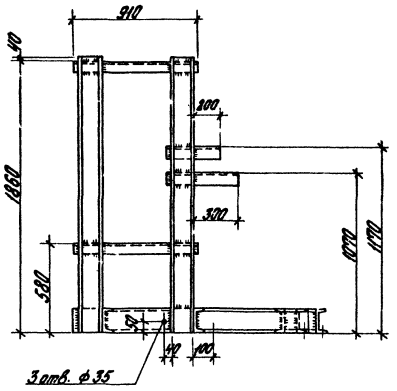

1 — 1

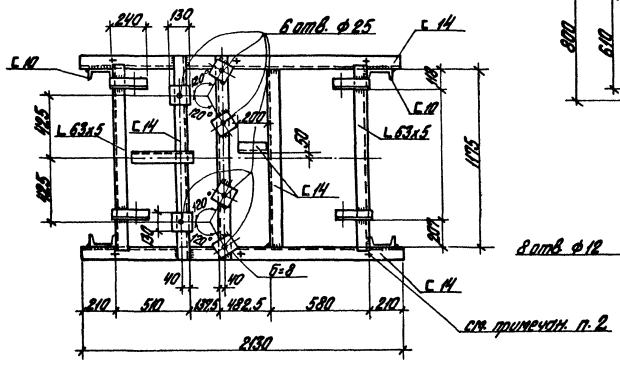

2 — 2

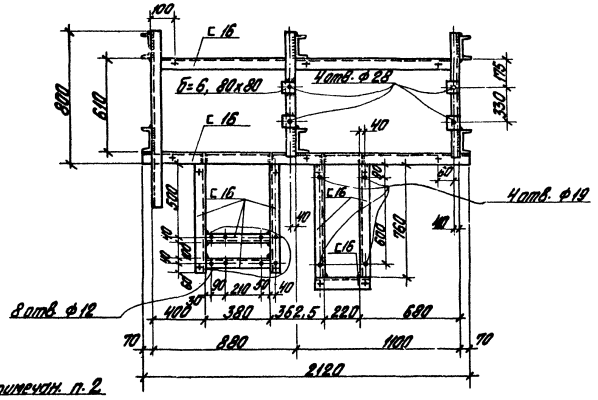

1. Все соединения - сварные, $h_ш$ = 4 мм.
2. Знаком „+" обозначены отверстия в полках швеллера ф 18 мм для крепления рам к полу.

				ТП 903-2-12	КМ	
Изм.	Лист	№ докум.	Подп.	Дата		
Гл. инж. пр.		Думан			Установка мазутосжигания ц.11г-1(4); Р=23(10) кгс/см² с мазутными механическими резервуарами 2х1000 м³	
Нач. отд.		Калеников				
Гл. проект.		Антрейская			Мазутонасосная	Лит. Р / Лист 8 / Листов
Рук. гр.		Шульгина				
Ст. инж.		Ленина				
Ст. техн.		Леонова			Рамы Р1, Р2	Госстрой Латв. ССР ЛАТГИПРОПРОМ г. Рига
Н. контр.		Антрейская				
ГИП		Шульгина				

Копировал Брошина 16298-02 46 Формат 22Г

Типовой проект 903-2-12 Альбом I часть 2

Инв. № подл. | Подп. и дата | Взам. инв. №

Р3
(Рама под блок насосов подачи мазута к котлам Б-МН-2х6,6-25)

Вес-133 кг

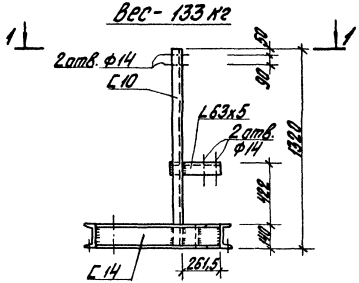

Р4
(Рама под блок фильтров грубой очистки мазута Б-МФг-2х50-6)

Вес-141 кг

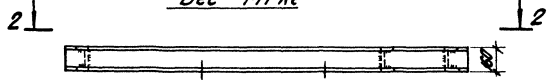

Р5
(Рама под блок насосов рециркуляции мазута Б-МНр-2х18-4)

Вес-133 кг

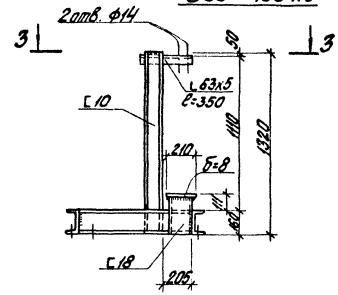

1 — 1

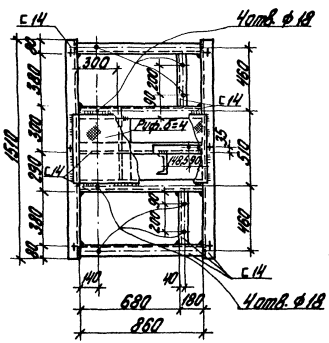

2 — 2

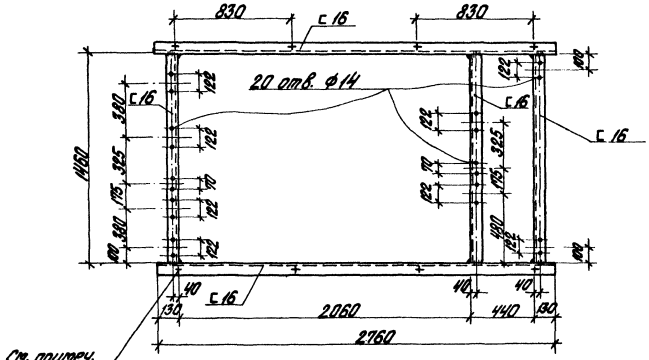

3 — 3

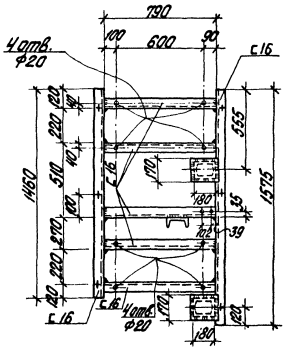

Примечания см. на листе КМ-8.

Изм.	Лист	№ докум.	Подп.	Дата	ТП 903-2-12 КМ		
Н. упр. пр.		Дунаев			Установка мазутонасосная ёмк. 1) м³ Р=25(10) гвс/см² с вертикальными металлическими резервуарами 2х1000 м³		
Нач. отд.		Клетнов			Мазутонасосная	Лит. Р	Лист 9	Листов
Гл. констр.		Андреевский						
Рук. гр.		Шульгина			Рамы Р3, Р4, Р5	Госстрой Латв. ССР ЛАТГИПРОПРОМ г. Рига		
Ст. инж.		Логинов						
Ст. техн.		Леонова						
Н. контр.		Андреевский						
Пров.		Шульгина						

Согласовано: Инв. № подл. | Подп. и дата | Взам. инв. №

Типовой проект 903-2-12 Альбом 7 часть 2

Копировал Бранина 16298-02 47 Формат 22Г

Р6

(Рама под блок перекачивающих насосов мазута Б-МНп-2х60-5)

Вес - 230 кг

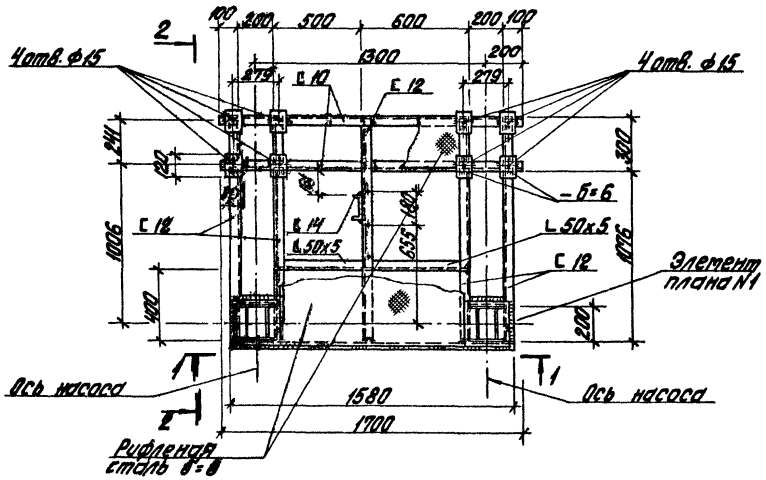

Элемент плана N1

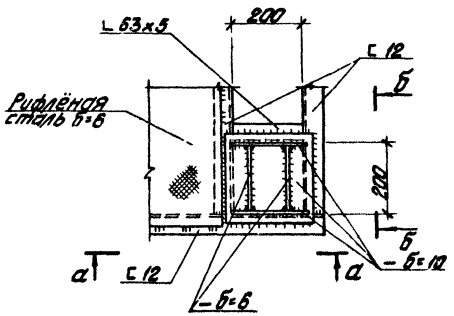

а – а

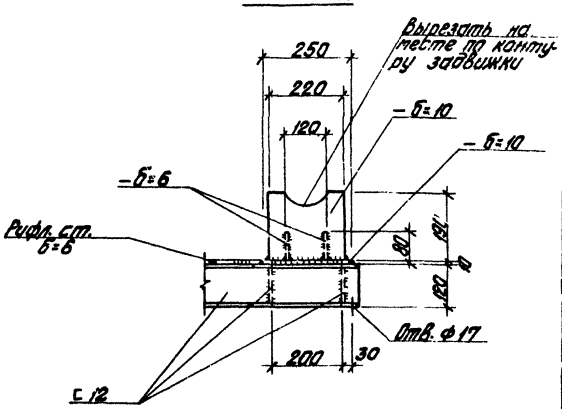

1 – 1

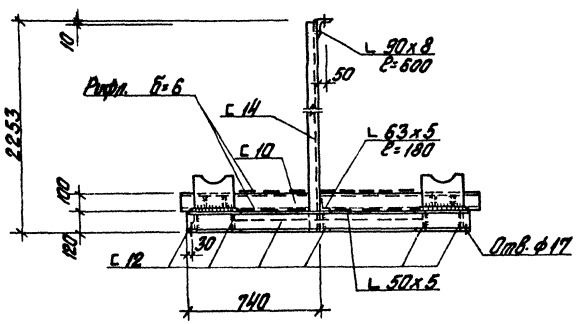

2 – 2

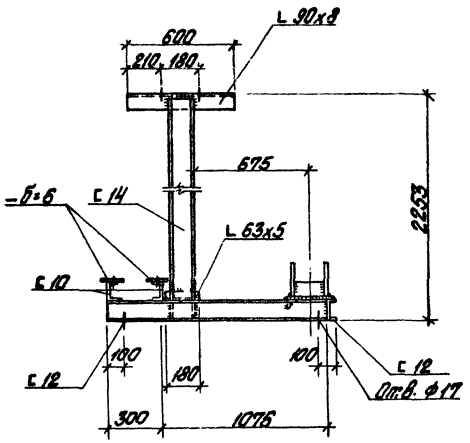

Б – Б

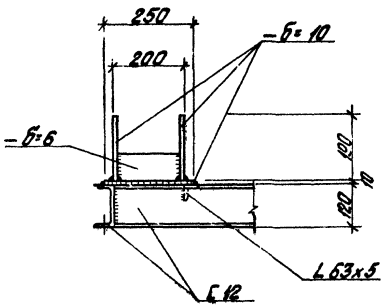

1. Примечания см. на листе КМ-8.

				ТП 903-2-12 КМ		
Изм.	Лист	№ докум.	Подп.	Дата		
Гл. инж. пр.		Дутан			Установка мазутонасосная Qт=1м³/ч, H=25(10) кгс/см², с наземными металлическими резервуарами 2х1000 м³	
Нач. отд.		Колегов				
Гл. констр.		Андреевский			Мазутонасосная	Лит. Р / Лист 10 / Листов
Рук. гр.		Шульгина				
Ст. инж.		Логинов			Рама Р6	Госстрой Латв. С.С.Р. ЛАТГИПРОПРОМ г. Рига
Ст. техн.		Леонов				
Н. контр.		Андреевский				
Пров.		Шульгина				

Копировал Брежнев 16298-02 48 Формат 22Г

Согласовано: Инв. № подл. | Подп. и дата | Взам. инв. №

Типовой проект 903-2-12 Альбом I часть 2

Маркировочная схема опор под трубопроводы на кровле

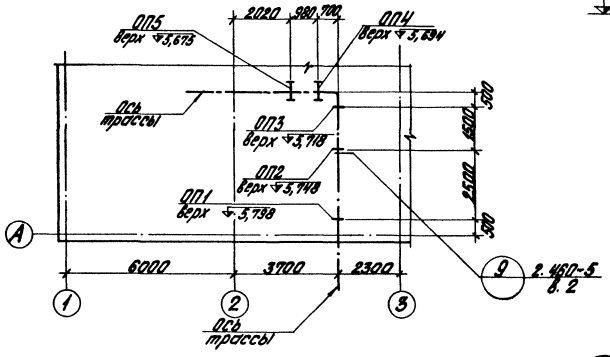

ОП4; ОП5

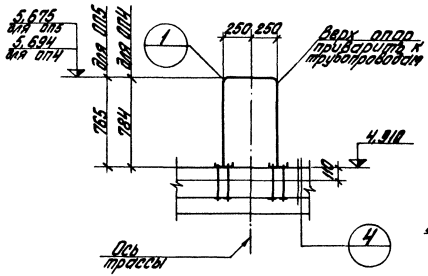

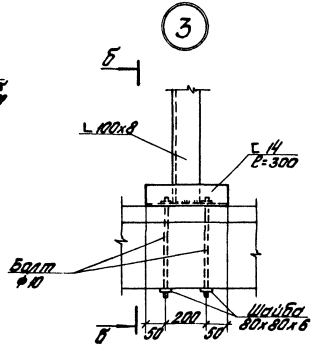

Б – Б

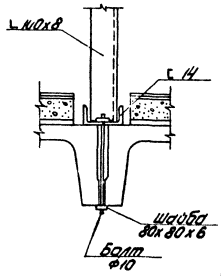

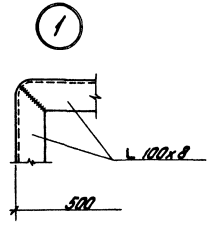

ОП1; ОП3

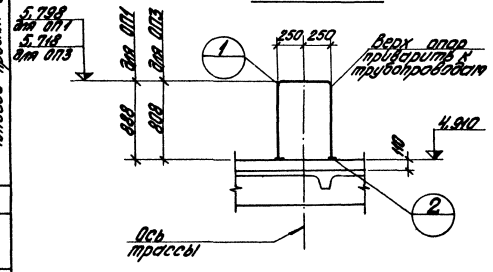

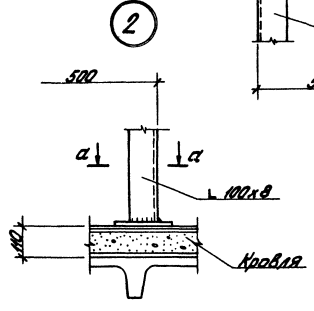

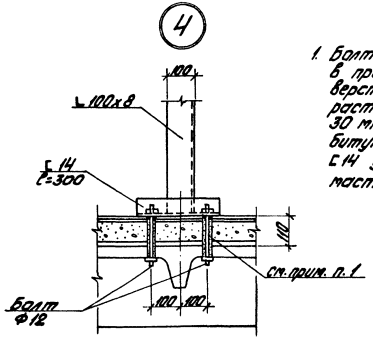

1. Болты устанавливать в просверленные отверстия на цементном растворе, на глубину 30 мм заполнить битумной мастикой, Г14 установить на мастике.

ОП2

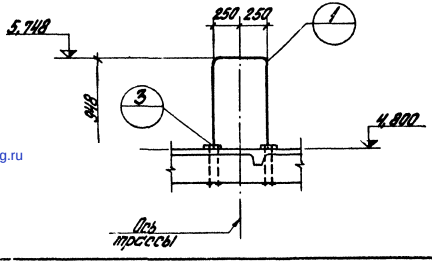

а – а

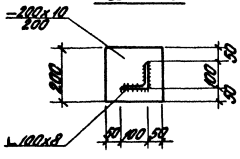

								ТП 903-2-12	КМ
Изм.	Кол.	№ докум.	Подп.	Дата					
Гл. инж. пр.		Цимбал						Установка насосных агрегатов Q=11м³/ч; Н=23; 10; 6,3 с электродвигателями разрядностью 2х1000 м³	
Нач. отд.		Хитрик							
Гл. констр.		Афанасьев							
Рук. гр.		Шил.-гинск						Мазутонасосная	Лит. Р / Лист 11 / Листов
Ст. инж.		Леонов							
Ст. техн.		Леонов						Маркировочная схема опор под трубопроводы на кровле ОП1 + ОП3.	Госстрой Латв. ССР ЛАТГИПРОПРОМ г. Рига
Н. контр.		Афанасьев							
Пров.		Шильгина							

Копировал Брагина 16298-02 48 Формат 22Г

gost.e-ecolog.ru