ТИПОВОЙ ПРОЕКТ 9041-48

КОМПРЕССОРНАЯ СТАНЦИЯ 4(3)К-500А АВТОМАТИЗИРОВАННАЯ ОТДЕЛЬНО СТОЯЩАЯ ПРОИЗВОДИТЕЛЬНОСТЬЮ 33,4 (25) м³/с [2000 (1500) м³/мин] ВОЗДУХА

АЛЬБОМ 13

СТРОИТЕЛЬНЫЕ КОНСТРУКЦИИ И ИЗДЕЛИЯ

Цена 2.93

gost.e-ecolog.ru

КФ ЦИТП инв. № 8066/13

ЦЕНТРАЛЬНЫЙ ИНСТИТУТ ТИПОВОГО ПРОЕКТИРОВАНИЯ
ГОССТРОЯ СССР
КИЕВСКИЙ ФИЛИАЛ
г. Киев-57 ул. Эжена Потье № 12
138/12
Заказ № 2922/Инв. № 8066/13 Тираж 80
Сдано в печать 29/3 1984 г. Цена 2-93

ТИПОВОЙ ПРОЕКТ 904-1-46

КОМПРЕССОРНАЯ СТАНЦИЯ 4(3)К-500А АВТОМАТИЗИРОВАННАЯ ОТДЕЛЬНО СТОЯЩАЯ ПРОИЗВОДИТЕЛЬНОСТЬЮ 33,4 (25) м³/с [2000 (1500) м³/мин] ВОЗДУХА

АЛЬБОМ 13

СТРОИТЕЛЬНЫЕ КОНСТРУКЦИИ И ИЗДЕЛИЯ

РАЗРАБОТАН ГОСУДАРСТВЕННЫМИ ПРОЕКТНЫМИ ИНСТИТУТАМИ:

ГИПРОСТРОЙДОРМАШ: АЛЬБОМЫ 1,2,3,6,7,8,10,12
РОСТОВСКИЙ ПРОМСТРОЙНИИПРОЕКТ: АЛЬБОМЫ 4,5,9,11,13

УТВЕРЖДЕН МИНСТРОЙДОРМАШЕМ

РЕШЕНИЕМ ОТ 19.11.1981г. №31/81
С ВВОДОМ В ДЕЙСТВИЕ С 1.01.1982

ГЛАВНЫЙ ИНЖЕНЕР ИНСТИТУТА В.Р. НИКИТЕНКО

ГЛАВНЫЙ ИНЖЕНЕР ПРОЕКТА Г.В. ОСТАШЕВСКИЙ

КФ ЦИТП инв. № 8066 1/13

Типовой проект 904-1-КЖИ Альбом XIII

Формат	Обозначение	Наименование	Стр.	Примечание
	ТП 904-1-КЖИ-ТТ1	Технические требования к изготовлению сборных железобетонных изделий	4	
	-ТТ2	Технические требования к изготовлению арматурных закладных и соединительных изделий	4	
12	-КН-61-1, КН-61-2	Колонна КН-61-1, КН-61-2	5	
12	-КН-61-3, КН61-4	" КН-61-3, КН61-4	6	
12	-КН-61-5	" КН-61-5	7	
12	-КН-61-6	" КН-61-6	8	
12	-КН-61-7	" КН-61-7	9	
12	-К12-1	" К12-1	10	
12	-К12-2	" К12-2	11	
12	-КВК-3У2-14-7	" КВК-3У2-14-7	12	
12	-КНР-333-14-7	КНР-333-14-7	13	
12	-ПГ1	Панель перегородок ПГ1	14	
12	-ПГ2	" ПГ2	15	
12	-ПГ3	" ПГ3	16	
12	-ПГ4	" ПГ4	17	
12	-ПГ5	" ПГ5	18	
12	-ПГ6	" ПГ6	19	
12	-ПГ7	" ПГ7	20	
12	-ПГ8	" ПГ8	21	
12	-ПГ9	" ПГ9	22	
12	-ПГ10	" ПГ10	23	
12	-ПГ11	" ПГ11	24	
12	-ПГ12	" ПГ12	25	
11	-ПЛБ-10 / 2,64х2,78 -1	" ПЛБ-10 / 2,64х2,78 -1	26	
11	-ПЛБ-14 / 2,64х3,34 -1	" ПЛБ-14 / 2,64х3,34 -1	26	
11	-ПЛБ-16 / 2,64х3,69 -1	" ПЛБ-16 / 2,64х3,69 -1	27	
11	-Р1	Ригель Р1	27	

Формат	Обозначение	Наименование	Стр.	Примечание
12	-Р1 СБ	Ригель Р1. Сборочный чертеж	28	
12	-2БДР18-3В-1, 3БДР18-4В-1	Балка 2БДР18-3В-1, 3БДР18-4В-1	29	
12	-ПС 600.12.20-Я-2-1	Панель стеновая ПС 600.12.20-Я-2-1	30	
12	-ПС 600.18.20-Я-2-1	" ПС 600.18.20-Я-2-1	31	
11	-ПС 145.18.20-Я-1	" ПС 145.18.20-Я-1	32	
11	-ПС 145.12.20-Я-1	" ПС 145.12.20-Я-1	32	
12	-ПС 600.18.20-Я-1-1	" ПС 600.18.20-Я-1-1	33	
12	-ПС 600.18.20-Я-1-2	" ПС 600.18.20-Я-1-2	34	
12	-ПС 600.18.20-Я-1-3	" ПС 600.18.20-Я-1-3	35	
12	-ПС 600.18.20-Я-1-4	" ПС 600.18.20-Я-1-4	36	
12	-ПС 600.18.20-Я-1-5	" ПС 600.18.20-Я-1-5	37	
11	-ПС 295.12.20-Я-1	" ПС 295.12.20-Я-1	38	
11	-ПРВ-58-15с-1	Плита перекрытия ПРВ-58-15с-1	38	
12	-200	Плиты покрытия ПГ-2БРIIТ-1; ПГ-3ВРIIТ-1; ПГ-4ВРIIТ-1, ПГ-2ВРIIТ-2; ПГ-3ВРIIТ-2, ПГ-2ВРIIТ-3; ПГ-3ВРIIТ-3	39	
12	-201	" ПВУ-2ВРIIТ-1, ПВ7-2ВРIIТ-1 ПВУ-3ВРIIТ-1, ПВ7-3ВРIIТ-1, ПВУ-2ВРIIТ-2 ПВУ-3ВРIIТ-2	40	
12	-ПК6.65-П-1	Карнизная панель ПК6.65-П-1	41	
12	-ЛМ-58-14-14-1	Лестничный марш ЛМ-58-14 14-1	42	
12	-ЛМ-29-14-9-1	" ЛМ-29-14-9-1	43	
11	-С1	Сетка С1	44	

Инв. № подл. | Подпись и дата | Взам. инв. №

Привязан

Инв. №

8066/13

ТП 904-1-[illegible]-КЖИ-ДО

Н. контр.	Моргунов	
Ст. техн.	Растеряева	
Рук. гр.	Моргунов	
Гл. констр.	Осташевский	
Нач. ОСП	Салсоян	

Содержание листов выпуска

Стадия	Лист	Листов
РП	1	2

Госстрой СССР Ростовский Промстройниипроект

Типовой проект 904-1- -КЖИ Альбом XIII

Формат	Обозначение	Наименование	Стр.	Примечание
II	ТП904-1-КЖИ-С2	Сетка С2	44	
II	-С3	" С3	45	
II	-С4	" С4	45	
II	-С5	" С5	46	
II	-С6	" С6	46	
II	-С7	" С7	47	
II	-С8	" С8	47	
II	-С9	" С9	48	
II	-С10	" С10	48	
II	-С11	" С11	49	
II	-С12	" С12	49	
II	-КР1	Каркас плоский КР1	50	
II	-КР2	" КР2	50	
II	-КР3	" КР3	51	
II	-КР4	" КР4	51	
II	-КР5	" КР5	52	
II	-КР6	" КР6	52	
II	-КР7	" КР7	53	
II	-КП1	Каркас пространственный КП1	53	
II	-КП2	" КП2	54	
II	-КП3	" КП3	54	
12	-КП5	" КП5	55	
II	-КП4	" КП4	56	
II	-МН4	Изделие закладное МН4	56	
12	-МН1	" МН1	57	
II	-МН2	" МН2	58	
II	-МН3	" МН3	58	
II	-МН5	" МН5	59	
II	-МН19	" МН19	59	
II	-МН6, МН7	" МН6, МН7	60	
II	-МН8, МН9	" МН8, МН9	60	
II	-МН10	" МН10	61	

Формат	Обозначение	Наименование	Стр.	Примечание
II	-МН11	" МН11	61	
II	-МН12, МН13	" МН12, МН13	62	
II	-МН14	" МН14	62	
II	-МН15	" МН15	63	
II	-МН16	" МН16	63	
12	-МН17	" МН17	64	
12	-МН18	МН18	65	
II	-МН20	" МН20	66	
II	-МН21, МН22	" МН21, МН22	66	
II	-МС1	Изделие соединительное МС1	67	
II	-МС2	" МС2	67	
II	-МС3, МС5	" МС3, МС5	68	
II	-МС4	" МС4	68	
II	-МС6	" МС6	69	
II	-МС7	" МС7	69	
II	-МС8	" МС8	70	
II	-МС9	" МС9	70	
II	-МС10, МС13-МС15	" МС10, МС13-МС15	71	
II	-МС11	" МС11	72	
II	-МС12	" МС12	72	
12	-Р1	Стальная решетка Р1	71	
12	-Ж1, Ж2	Стальные жалюзи Ж1, Ж2	73	
12	-ЩД1, ЩД2	Деревянные щиты ЩД1, ЩД2	74	
12	-ЩД3, ЩД4	ЩД3, ЩД4	75	

Инв. № подл. | Подпись и дата | Взам. инв. №

3

Привязан

Инв. №

8066/13

ТП904-1- -КЖИ-ДО

Лист 2

Формат

Типовой проект 904-1--КЖИ Альбом XIII

1. Изготовление и приемка сборных железобетонных изделий должны производиться в соответствии с ГОСТ 13015-75 „Изделия железобетонные и бетонные. Общие технические требования".

2. Контроль за качеством бетона выполнять в соответствии с ГОСТ 10180-78 „Бетоны. Методы определения прочности на сжатие и растяжение".

3. Величина отпускной прочности бетона должна быть равна проектной.

4. Указания по изготовлению, транспортировке и складированию панелей перегородок марки „ПГ" даны в пояснительной записке серии 1.У31-15 вып. 2.

Привязан

Инв.№ подл. | Подпись и дата | Взам.инв.№

8066/13

Инв.№

Н.контр.	Моргунов		ТП 904-1--КЖИ-ТТ1		
Гл.техн.	Буршина		Технические требования к изготовлению сборных железобетонных изделий	Стадия	Лист	Листов
Рук.гр.	Моргунов			РП		
Гл.конст.	Осташевский			Госстрой СССР Ростовский Промстройниипроект		
Нач.ОСП	Саакьянц					

Типовой проект 904-1--КЖИ Альбом XIII

1. Сварные швы выполнять электродами типа Э42 ГОСТ 9467-75.

2. Материал конструкций (прокат) по ГОСТ 380-71*.

3. Закладные и соединительные изделия, сетки, каркасы изготавливать в соответствии с ГОСТ 10922-75 „Арматура и закладные детали сварные для железобетонных конструкций и ГОСТ 14098-68 „Соединения сварные арматуры железобетонных изделий и конструкций."

4. Анкерные стержни к пластинам втавр приварить дуговой сваркой под слоем флюса в соответствии с СН 393-78 и ГОСТ 19292-73. При отсутствии оборудования для автоматической сварки втавр допускается применение сварки втавр под слоем флюса на оборудовании с ручным приводом или дуговой сварки швами в разделанных отверстиях. В этих случаях необходимо проверить толщину пластины с тем, чтобы соблюдалось условие $\delta_п \geq 0{,}75\, d_{ан}$. При несоблюдении этого условия толщину пластины следует увеличить. Приварка анкеров к пластинам втавр кольцевыми швами ручной дуговой сваркой не допускается.

5. Для увеличения срока службы закладных деталей необходимо выполнить защиту их антикоррозионными покрытиями. Антикоррозийную защиту закладных деталей производить горячим цинкованием толщина покрытия 50-60 мкм.

Привязан

Инв.№ подл. | Подпись и дата | Взам.инв.№

8066/13

Инв.№

Н.контр.	Моргунов		ТП 904-1-48-КЖИ-ТТ2		
Гл.техн.	Буршина		Технические требования к изготовлению арматурных закладных и соединительных изделий	Стадия	Лист	Листов
Рук.гр.	Моргунов			РП		
Гл.конст.	Осташевский			Госстрой СССР Ростовский Промстройниипроект		
Нач.ОСП	Саакьянц					

Типовой проект 904-1-КЖИ Альбом XIII

Ведомость расхода стали на закладные изделия

Марка	Изделия закладные																													
	Арматура класса								Прокат марки																					
	А-I		А-II		А-III				Вст 3кп 2																		Вст 3 пс 6			Всего
	ГОСТ 5781-75				ГОСТ 5.1459-72*				ГОСТ 103-76			ГОСТ 82-70*			ГОСТ 8240-72		ГОСТ 8509-75		ГОСТ 5915-70		ГОСТ 11371-78*		ГОСТ 3262-75		ГОСТ 103-76			
	20	Итого	12	Итого	10	12	14	Итого	δ=8	δ=20	Итого	δ=10	δ=30	Итого	С30	Итого	∠63×5	Итого	Гайка М36	Итого	Шайба С36	Итого	Труба 57×3,5	Итого	δ=8		Итого	
КН-61-1	5,6	5,6	1,4	1,4	1,5	2,6	9,0	13,1	3,8	6,4	10,2	13,6	26,6	40,2	9,6	9,6	9,0	9,0	0,3	0,3	0,1	0,1	2,5	2,5	7,6		7,6	99,6
КН-61-2	5,6	5,6	1,4	1,4	1,5	2,6	9,0	13,1	3,8	40,4	50,2	13,6	26,6	40,2	9,6	9,6	24,6	24,6	0,3	0,3	0,1	0,1	2,5	2,5	7,6		7,6	155,2

КН-61-1, КН-61-2

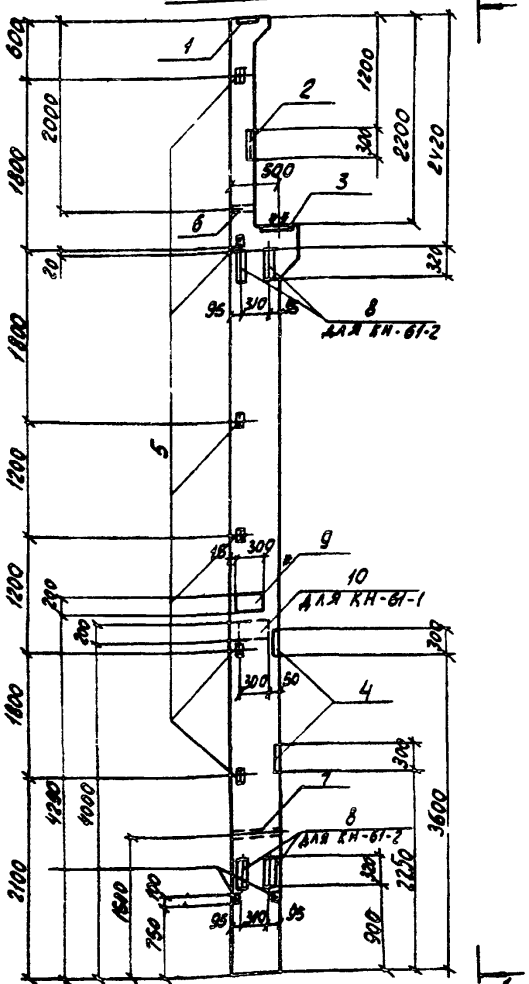

Формат	Зона	Поз.	Обозначение	Наименование	Кол. на испол. КН-61-1	Кол. на испол. КН-61-2	Примечание
				Сборочные единицы			
			1.423-2, вып. 1	Колонна КН-61	1	1	
		1	1.400-6/76, вып. 1	Изделие закладное М2-1	1	1	
		2	1.400-6/76, вып. 1	То же М7-6	1	1	
		3	1.400-6/76, вып. 1	" М7-5	1	1	
		4	1.400-6/76, вып. 1	" М1-7-1	2	2	
		5	1.400-6/76, вып. 1	" М1-13	6	6	
		6	1.423-2, вып. 1	" М-5	1	1	
		7	1.423-2, вып. 1	" М-6	1	1	
		8	1.423-2, вып. 1	" М-8		4	
		9	1.400-15, вып. 1	" МН208-4	1	1	
		10	1.400-15, вып. 1	" МН137-3	1		

1. Колонны КН-61-1 и КН-61-2 изготавливаются по чертежам колонны КН-61 серии 1.423-2, вып 2 с изменениями по данному чертежу.
2. Расход стали приведен только на закладные изделия и суммируется с расходом стали на арматурные изделия типовой колонны.

5

8066/13

ТП 904-1-48-КЖИ-КН-61-1, КН-61-2.

Н. контр.	Моргунов	
Проверил	Моргунов В.	
Инженер	Решетникова	
Ст. инж.	Макарова	
Рук. гр.	Моргунов	
Гл. констр.	Осташевский	
Нач. ОСП-1	Саллоянц	

Колонна (КН-61-1, КН-61-2)

Стадия	Масса	Масштаб
РП	3600кг	1:50

Лист 1 Листов 1

Госстрой СССР Ростовский Промстройниипроект

Привязан

Инв. №

Инв. № подл. | Подпись и дата | Взам. инв. №

Копировал

Формат А2

Типовой проект 904-1- -КЖИ Альбом XIII

Ведомость расхода стали на закладные изделия

Марка	Изделия закладные: Арматура класса AI ГОСТ 5781-75		AII ГОСТ 5781-75		AIII ГОСТ 5781-75					Прокат марки ВСт3кп2 ГОСТ 103-76			ГОСТ 82-70*			ГОСТ 8240-72		ГОСТ 8509-75			ГОСТ 5915-70		ГОСТ 11371-78*			ГОСТ 3262-75		ВСт3пс6 ГОСТ 103-76			Всего
	20	Итого	12	Итого	8	10	12	14	Итого	δ=6	δ=20	Итого	δ=10	δ=30	Итого	С30	Итого	∠63×5	Итого	∠45×28	Итого	Шайба М36	Итого	Труба 57×3,5	Итого	δ=6	Итого	
КН-61-3	5,6	5,6	1,4	1,4	0,2	2,2	1,0	5,5	8,9	2,2	6,4	8,6	6,8	26,6	33,4	9,6	9,6	7,5	7,5	0,3	0,3	0,1	0,1	2,5	2,5	15,2	15,2	93,1
КН-61-4	5,6	5,6	1,4	1,4	0,2	2,2	1,0	5,5	8,9	2,2	10,4	12,6	6,8	26,6	33,4	9,6	9,6	23,1	23,1	0,3	0,3	0,1	0,1	2,5	2,5	15,2	15,2	148,7

КН-61-3, КН-61-4

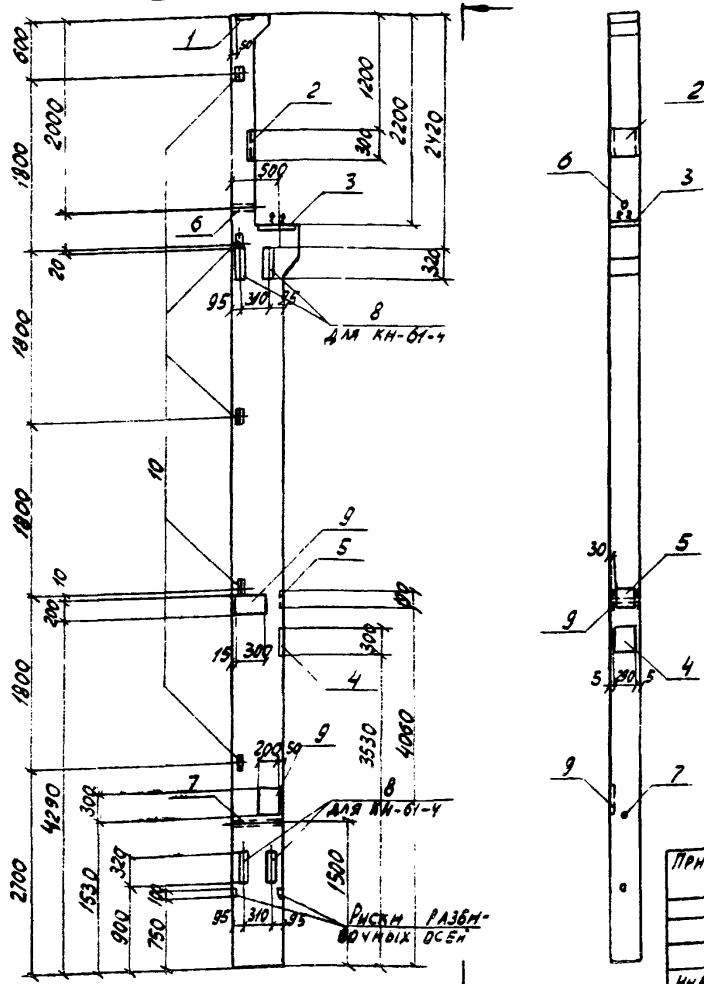

Формат	Зона	Поз	Обозначение	Наименование	Кол. на исполн. КН-61-3	Кол. на исполн. КН-61-4	Примечание
				Сборочные единицы			
			1.Y23-2, вып. 1	Колонна КН-61	1	1	
		1	1.400-6/76, вып. 1	Изделие закладное М2-1	1	1	
		2	1.400-6/76, вып. 1	То же М7-6	1	1	
		3	1.400-6/76, вып. 1	" М7-5	1	1	
		4	1.400-6/76, вып. 1	" М1-7-1	1	1	
		5	1.400-6/76, вып. 1	" М4-3	1	1	
		6	1.Y23-2, вып. 1	" М-5	1	1	
		7	1.Y23-2, вып. 1	" М-6	1	1	
		8	1.Y23-2, вып. 1	" М-8		4	
		9	1.400-15, вып. 1	" МН 206-4	2	2	
		10	1.400-6/76, вып. 1	" М1-13	5	5	

1. Колонны КН-61-3, КН-61-4 изготавливаются по чертежам колонны КН-61 серии 1.Y23-2, вып. 1 с изменениями по данному чертежу.
2. Расход стали приведен только на закладные изделия и суммируется с расходом стали на арматурные изделия типовой колонны.

6

8066/13

ТП 904-1-48-КЖИ-КН-61-3, КН-61-4

Колонна (КН-61-3, КН-61-4).

Стадия	Масса	Масштаб
РП	3600	1:50

Лист 1 Листов 1

Госстрой СССР Ростовский Промстройниипроект

Н.контр.	Моргунов	
Проверил	Моргунов	
Инженер	Решетникова	
Ст. инж.	Макарова	
Рук. гр.	Моргунов	
Гл. конст.	Сташевский	
Нач. отд.	Саакьянц	

Привязан

Инв. №

Инв. № подл. | Подпись и дата | Взам. инв. №

Копировал

Формат А2

Типовой проект 904-1- -КЖИ Альбом XIII

Инв. № подл. | Подпись и дата | Взам. инв. №

Ведомость расхода стали на закладные изделия

| Марка | Арматура класса | | | | | | | | Изделия закладные | | | | | | | |

Типовой проект 904-1- -КЖИ Альбом XIII

ВЕДОМОСТЬ РАСХОДА СТАЛИ НА ЗАКЛАДНЫЕ ИЗДЕЛИЯ

Марка	Изделия закладные																													Всего
	Арматура класса									Прокат марки																				
	А-I		А-II		А-III					Вст 3 кп 2																		Вст 3 пс 6		
	ГОСТ 5781-75				ГОСТ 5.1459-72*					ГОСТ 103-76				ГОСТ 82-70*				ГОСТ 8240-72	ГОСТ 8509-75		ГОСТ 9815-70		ГОСТ 11371-78*		ГОСТ 3262-75		ГОСТ 103-76		
	20	Итого	12	Итого	8	10	12	14	Итого	δ=6	δ=8	δ=20	Итого	δ=10	δ=30	Итого	23Б	Итого	63х5	Итого	Гайка М20	Итого	Шайба М20	Итого	Ø 25 х 40	Итого	δ=8	Итого	
КН-61-6	5,6	5,6	1,4	1,4	0,2	2,2	3,0	5,5	10,9	2,2	3,8	6,4	12,4	6,8	25,6	33,4	5,6	5,6	12,0	12,0	0,3	0,3	0,1	0,1	2,5	2,5	15,2	15,2	103,4

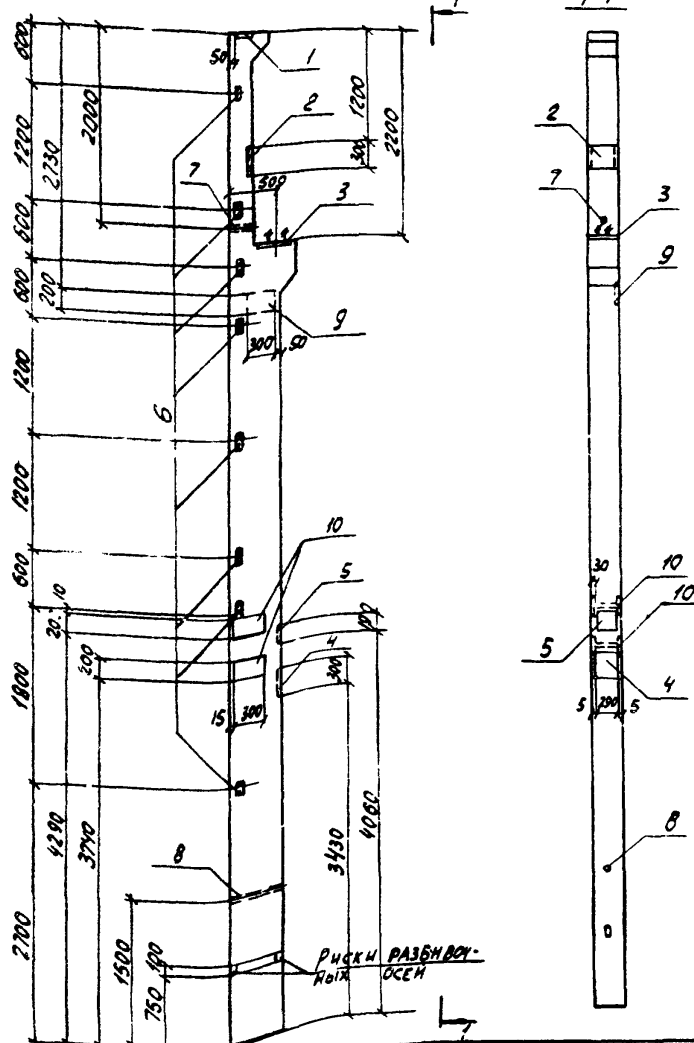

Формат	Зона	Поз.	Обозначение	Наименование	Кол.	Примечание
				Сборочные единицы		
			1.423-2, вып. 1	Колонна КН-61	1	
		1	1.400-6/76, вып. 1	Изделие закладное М2-1	1	
		2	1.400-6/76, вып. 1	То же М7-6	1	
		3	1.400-6/76, вып. 1	" М7-5	1	
		4	1.400-6/76, вып. 1	" М1-7-1	1	
		5	1.400-6/76, вып. 1	" М4-3	1	
		6	1.400-6/76, вып. 1	" М1-13	8	
		7	1.423-2, вып. 1	" М-5	1	
		8	1.423-2, вып. 1	" М-6	1	
		9	1.400-15, вып. 1	" МН 137-3	1	
		10	1.400-15, вып. 1	" МН 206-4	2	

1. Колонна КН-61-6 изготавливается по чертежам колонны КН-61 серии 1.423-2, вып. 1 с изменениями по данному чертежу.
2. Расход стали приведен только на закладные изделия и суммируется с расходом стали на арматурные изделия типовой колонны.

8066/13 8

Привязан

Инв. №

Н. контр.	Моргунов		
Проверил	Моргунов		
Инженер	Решетников		
Ст. инж.	Макарова		
Рук. гр.	Моргунов		
Гл. констр.	Осташевский		
Нач. ОСП-1	Салькынц		

ТП 904-1-48-КЖИ-КН-61-6

Колонна КН-61-6

Стадия	Масса	Масштаб
РП	3600	1:50

Лист 1 Листов 1

Госстрой СССР Ростовский Промстройниипроект

Инв. № подл. | Подпись и дата | Взам. инв. №

Сопирова

Типовой проект 904-1- -КЖИ Альбом XIII

Ведомость расхода стали на закладные изделия

Марка	Арматура класса								Изделия закладные																				Всего
	A-I		A-II		A-III				Прокат марки																Ст 3 пс 6				
	ГОСТ 5781-75				ГОСТ 5.1459-72*				Ст 3 кп 2																ГОСТ 103-76				
	20	Итого	12	Итого	10	12	14	Итого	ГОСТ 103-76				ГОСТ 82-70*		ГОСТ 8240-72		ГОСТ 5915-70			ГОСТ 11371-78*			ГОСТ 3262-75						
									δ=8	δ=10	δ=20	Итого	δ=30	Итого	С30	Итого	марка Ст20	Итого	Швеллер №26	Итого	труба 48	Итого	δ=8	δ=10	Итого				
КН-61-7	5,6	5,6	1,4	1,4	3,6	2,4	2,8	8,8	3,8	6,4	6,4	15,6	26,6	26,6	9,6	9,6	0,3	0,3	0,1	0,1	2,5	2,5	30,4	6,2	36,6	107,1			

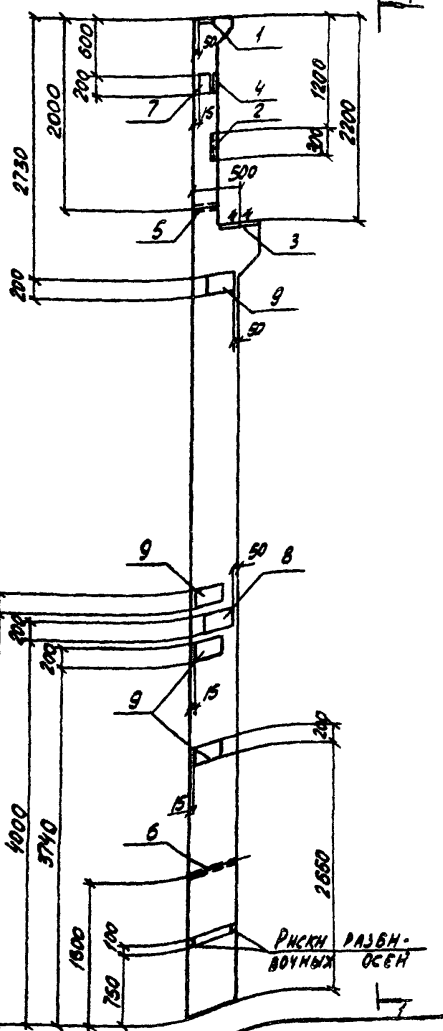

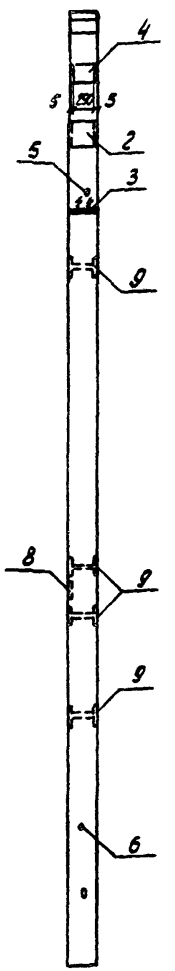

Формат	Зона	Поз	Обозначение	Наименование	Кол.	Примечание
				Сборочные единицы		
			1.423-2, вып. 1	Колонна КН-61	1	
		1	1.400-6/76, вып. 1	Изделие закладное М2-1	1	
		2	1.400-6/76, вып. 1	То же М7-6	1	
		3	1.400-6/76, вып. 1	" М7-5	1	
		4	1.400-6/76, вып. 1	" М1-11-5	1	
		5	1.423-2, вып. 1	" М-5	1	
		6	1.423-2, вып. 1	" М-6	1	
		7	1.400-15, вып. 1	" МН204-4	1	
		8	1.400-15, вып. 1	" МН137-3	1	
		9	1.400-15, вып. 1	" МН206-4	4	

1. Колонна КН-61-7 изготавливается по чертежам колонны КН-61 серии 1.423-2, вып. 1 с изменениями по данному чертежу.
2. Расход стали приведен только на закладные изделия и суммируется с расходом стали на арматурные изделия типовой колонны.

Привязан

Инв. №

8066/13

ТП 904-1-48-КЖИ-КН-61-7

Н. контр.	Моргунов	
Проверил	Моргунов	
Инженер	Решетников	
Ст. инж.	Макарова	
Рук. гр.	Моргунов	
Гл. конст.	Осташевский	
Нач. отд.	Сальянов	

Колонна КН-61-7

Стадия	Масса	Масштаб
РП	3600	1:50
Лист 1	Листов 1	

Госстрой СССР Ростовский Промстройниипроект

Копировал

Формат А2

Инв. № подл. | Подпись и дата | Взам. инв. №

Типовой проект 904-1-КЖИ Альбом XIII

Ведомость расхода стали на закладные изделия

Марка	Изделия закладные																								Всего
	Арматура класса A III						Прокат марки Вст3кп2															Вст3пс6			
	ГОСТ 5.1459-72*						ГОСТ 103-76			ГОСТ 82-70*			ГОСТ 8509-75			ГОСТ 11371-78*			ГОСТ 3262-75			ГОСТ 103-76		
	10	12	14	16	18	Итого	δ=8	δ=10	Итого	δ=10	δ=14	Итого	L63×5		Итого	Шайба 40 ГОСТ		Итого	Труба 42		Итого	δ=12		Итого	
К12-1	2,7	6,0	7,6	4,6	12,3	33,2	12,6	7,8	20,4	23,1	27,5	50,6	9,0		9,0	0,4		0,4	5,1		5,1	11,4		11,4	130,1

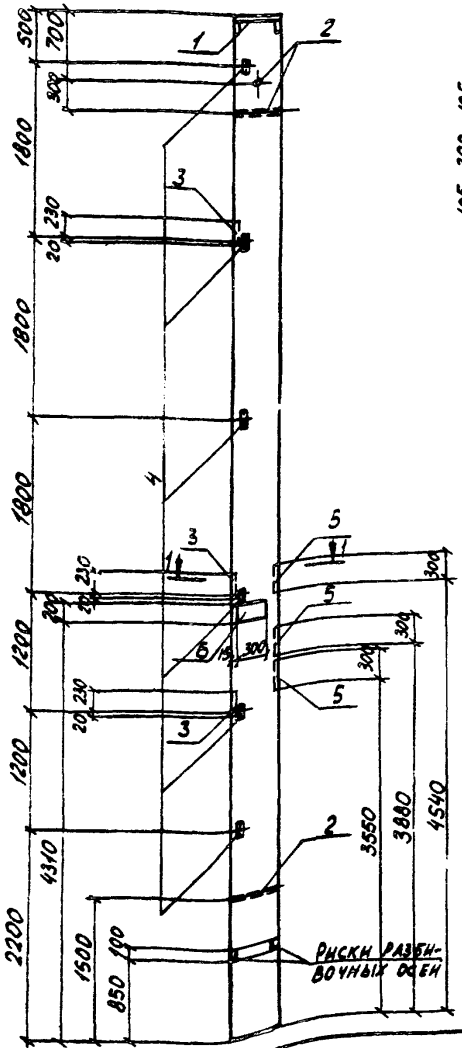

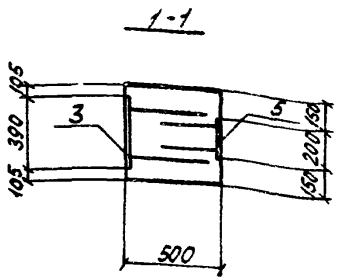

Формат	Зона	Поз	Обозначение	Наименование	Кол.	Примечание
				Сборочные единицы		
			КЭ-01-55, вып.2	Колонна К12	1	
		1	КЭ-01-55, вып.2	Изделие закладное М2	1	
		2	КЭ-01-55, вып.2	То же М12	3	
		3	1.400-6/76, вып.1	" М1-3-1	3	
		4	1.400-6/76, вып.1	" М1-15	6	
		5	1.400-15, вып.1	" МН121-4	3	
		6	1.400-15, вып.1	" МН211-6	1	

1. Колонна К12-1 изготавливается по чертежам колонны К12 серии КЭ-01-55, вып. 2 с изменениями по данному чертежу.
2. Расход стали приведен только на закладные изделия и суммируется с расходом стали на арматурные изделия типовой колонны.

Привязан 10

Инв. № 8066/13

Н. контр.	Моргунов		
Проверил	Моргунов		
Инженер	Решетников		
Ст. инж.	Макарова		
Рук. гр.	Моргунов		
Гл. конст.	Осташевский		
Нач. ОСП-1	Саакьянц		

ТП 904-1-48-КЖИ-К12-1

Колонна К12-1

Стадия	Масса	Масштаб
РП	6570	1:50

Лист 1 Листов 1

Госстрой СССР Ростовский Промстройниипроект

Копировал

Формат А2

Инв. № подл. | Подпись и дата | Взам. инв. №

Ведомость расхода стали на закладные изделия

Марка	Арматура класса А-III							Изделия закладные. Прокат марки Вст3кп2														Вст3пс6			Всего
	ГОСТ 5781-75			ГОСТ 5.1459-72*				ГОСТ 103-76				ГОСТ 82-70*				ГОСТ 8509-75	ГОСТ 11371-78*			ГОСТ 3262-75			ГОСТ 103-76		
	8			12	14	16	18	Итого	δ=6	δ=10	δ=12	Итого	δ=10	δ=12	δ=14	Итого	L63х5	Итого	Шайба М20	Итого	Труба 48	Итого	δ=12	Итого	
К12-2	Ст2			5,4	5,6	16,1	14,5	41,8	2,2	7,8	4,5	14,5	15,4	28,2	27,5	71,1	6,0	6,0	0,4	0,4	5,1	5,1	22,8	22,8	161,7

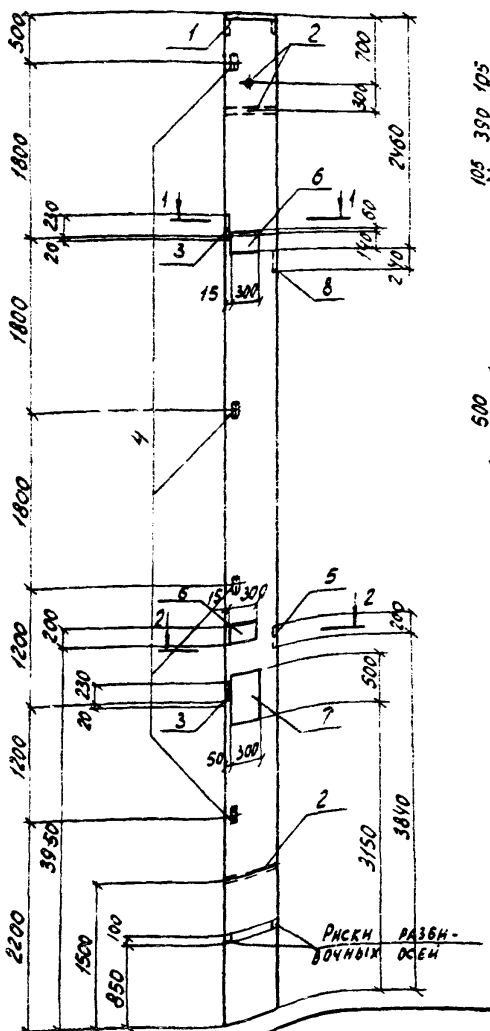

1-1

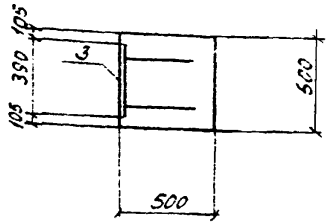

2-2

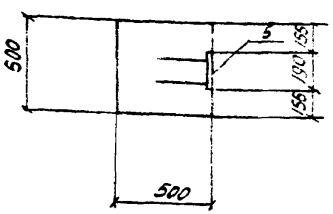

Формат	Зона	Поз.	Обозначение	Наименование	Кол.	Примечание
				Сборочные единицы		
			КЭ-01-55, вып.2	Колонна К12	1	
		1	КЭ-01-55, вып.2	Изделие закладное М2	1	
		2	КЭ-01-55, вып.2	То же М12	3	
		3	1.400-6/76, вып.1	" М1-3-1	2	
		4	1.400-6/76, вып.1	" М1-15	4	
		5	1.400-6/76, вып.1	" М4-3	1	
		6	1.400-15, вып.1	" МН211-6	2	
		7	1.400-15, вып.1	" МН224-6	1	
		8	НН-04-2, вып.10, ч.II	" М-13	1	

1. Колонна К12-2 изготавливается по чертежам колонны К12 серии КЭ-01-55, вып.1 с изменениями по данному чертежу.
2. Расход стали приведен только на закладные изделия и суммируется с расходом стали на арматурные изделия типовой колонны

Привязан

Инв. №

8066/13

Н. контр.	Моргунов	
Проверил	Моргунов	
Инженер	Решетникова	
Ст. инж.	Макарова	
Рук. гр.	Моргунов	
Гл. констр.	Оташевский	
Нач. ОКП-1	Саакьянц	

ТП 904-1-48-КЖИ-К12-2

Колонна К12-2

Стадия	Масса	Масштаб
РП	6570	1:50

Лист 1 Листов 1

Госстрой СССР Ростовский Промстройниипроект

Типовой проект 904-1- -КЖИ Альбом XIII

Инв.№ подл. | Подпись и дата | Взам. инв.№

Типовой проект 904-1- -КЖИ Альбом XIII

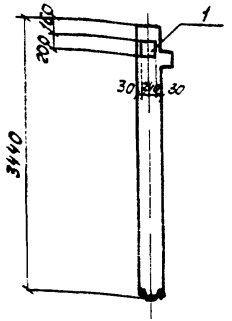

Формат	Зона	Поз	Обозначение	Наименование	Кол.	Примечание
				Сборочные единицы		
			ИИ-04-2, вып. 9	Колонна КВК-342-14	1	
		1	ИИ-04-2, вып. 10, часть V	Изделие закладное М-14	1	

Остальное – см. колонну КВК-342-14 серии ИИ-04-2, вып. 9

Ведомость расхода стали на дополнительные закладные изделия

Марка	Изделия закладные													Всего
	Арматура класса А-III ГОСТ 5.1459-72*							Прокат марки Вст 3 пс 6 ГОСТ 103-76						
	ф12	ф18					Итого	δ=12					Итого	
КВК-342-14-7	0,4	2,3					2,7	9,0					9,0	11,7

Инв. № подл. | Подпись и дата | Взам. инв. №

12

Привязан

Инв. №

8066/13

ТП 904-1-48-КЖИ-КВК-342-14-7

Н. контр.	Моргунов	
Проверил	Макарова	
Инженер	Решетникова	
Ст. инж.	Макарова	
Рук. гр.	Моргунов	
Гл. констр.	Осташевский	
Нач. ОСП-1	Салкьянц	

Колонна КВК-342-14-7

Стадия	Масса	Масштаб
РП	780	1:50

Лист 1 | Листов 1

Госстрой СССР
Ростовский
Промстройниипроект

Копировал

Формат 12

Типовой проект 904-1- -КЖИ Альбом XIII

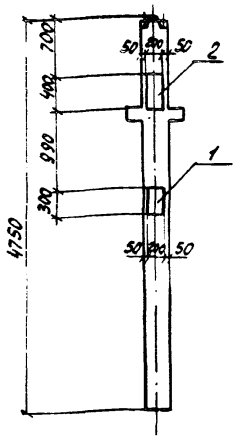

Формат	Зона	Поз.	Обозначение	Наименование	Кол.	Примечание
				Сборочные единицы		
			ИН-04-2, вып. 7	Колонна КНР-333-14	1	
		1	1.400-15, вып. 1	Изделие закладные МН206-4	1	
		2	1.400-15, вып. 1	То же МН213-4	1	

Остальное - см. колонну КНР-333-14 серии ИН-04-2, вып. 7

Ведомость расхода стали на дополнительные закладные изделия

Марка	Изделия закладные											Всего
	Арматура класса А-III ГОСТ 5.1459-72*					Прокат марки Вст 3 пс 6 ГОСТ 103-76						
	Ø10	Ø16			Итого	δ=8	δ=12				Итого	
КНР-333-14-7	0,7	2,8			3,5	7,6	7,5				15,1	18,6

Инв. № подл. | Подпись и дата | Взам. инв. №

13

Привязан

Инв. №

8066/13

ТП 904-1-18-КЖИ-КНР-333-14-7

Н. контр.	Моргунов	
Проверил	Макарова	
Инженер	Решетникова	
Ст. инж.	Макарова	
Рук. гр.	Моргунов	
Гл. констр.	Осташевский	
Нач. ОСП-1	Слаковяц	

Колонна КНР-333-14-7

Стадия	Масса	Масштаб
РП	1100	1:50

Лист 1 | Листов 1

Госстрой СССР
Ростовский
Промстройниипроект

Копировал: Ча-

Формат 12

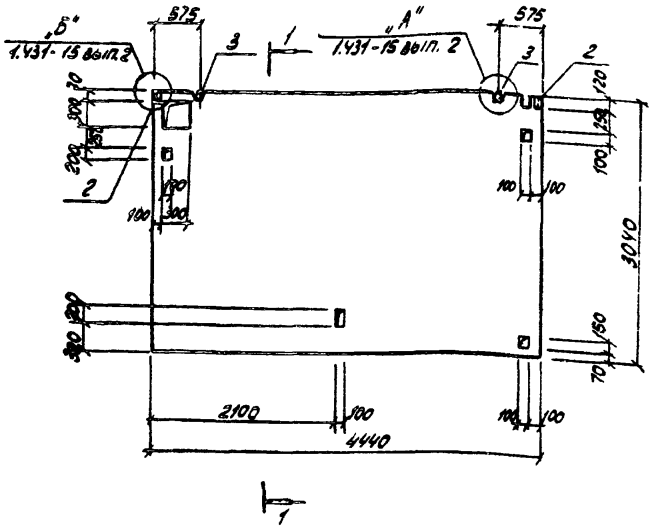

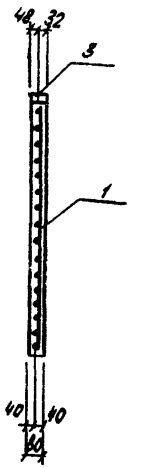

Формат	Зона	Поз.	Обозначение	Наименование	Кол.	Примечание
				Документация		
			ТП 904-1- -КЖИ-ТТ1	Технические требования к изготовлению сборных железобетонных изделий		
				Сборочные единицы		
11		1	ТП 904-1- -КЖН-С2	Сетка С2	1	
		2	1.431-15 вып.4	Изделие закладное М-1	2	
		3	1.431-15 вып.4	То же М-3	2	
				Материалы		
				Бетон марки 100	1,1	м³

1. Панель ПГ1 изготавливается в опалубке панели ППБ-2 5,54×3,04 серии 1.431-15 вып. 2 с изменениями по данному чертежу.
2. Арматуру в местах отверстий вырезать по месту.

Ведомость расхода стали на один элемент, кг.

Марка	Изделия арматурные							Изделия закладные							Общий расход
	Арматура класса Вр-I ТУ 14-4-830-75		Арматура класса А-II ГОСТ 5781-75			Всего		Арматура класса А-I ГОСТ 5781-75			Прокат марки Вст3кп2 ГОСТ 8278-75*			Всего	
	ф5	Итого	ф12	ф16	Итого			ф10	ф16	Итого	сборка ф4		Итого		
ПГ1	17,5	17,5	6,4	7,0	12,4	29,9		3,0	6,4	9,4	0,1		0,1	9,5	39,4

Н. контр.	Моргунов	
Проверил	Макарова	
Гл. техник	Бурцина	
Рук. гр.	Моргунов	
Рук. гр.	Бескоровайный	
Гл. констр.	Осташевский	
Нач. отд.	Саакьянц	

ТП 904-1-48 - КЖИ - ПГ1

Панель перегородок ПГ1.

Стадия	Масса	Масштаб
РП	2730	1:50
Лист 1	Листов 1	

ГОССТРОЙ СССР РОСТОВСКИЙ ПРОМСТРОЙНИИПРОЕКТ

Копировал

Формат А4

Привязан

Инв. №

8066/13

Типовой проект 904-1- -КЖИ Альбом XIII

Инв. № подл. | Подпись и дата | Взам. инв. №

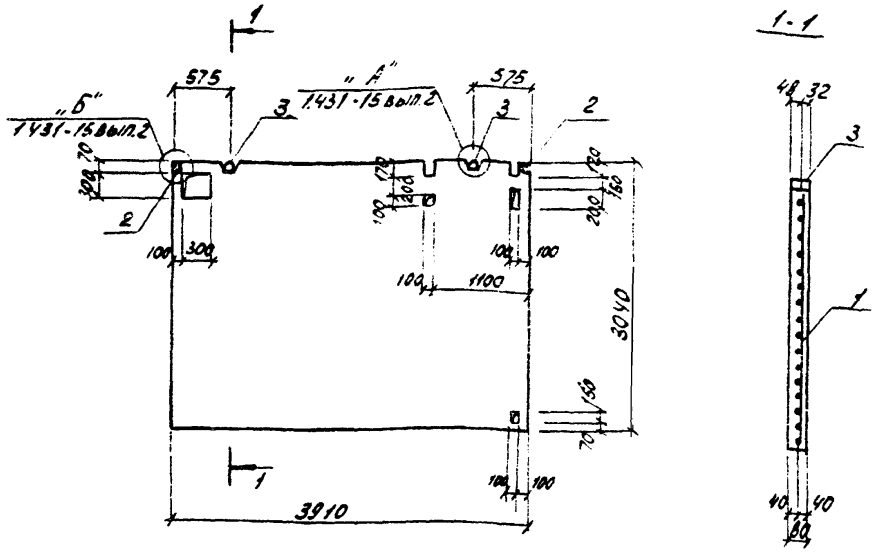

Формат	Зона	Поз.	Обозначение	Наименование	Кол.	Примечание
				Документация		
			ТП 904-1- -КЖИ-ТТ1	Технические требования к изготовлению арматурных и закладных изделий		
				Сборочные единицы		
11		1	ТП 904-1- -КЖИ-С3	Сетка С3	1	
		2	1.431-15 вып. 4	Изделие закладное М-1	2	
		3	1.431-15 вып. 4	то же М-3	2	
				Материалы		
				Бетон марки 100	1,0	м³

1. Панель ПГ2 изготавливается в опалубке панели $\frac{ППБ-2}{5,54 \times 3,04}$ серии 1.431-15 вып. 2 с изменениями по данному чертежу.
2. Арматуру в местах отверстий вырезать по месту.

Типовой проект 904-1- -КЖИ Альбом XIII

Инв. № подл. | Подпись и дата | Взам. инв. №

15

Ведомость расхода стали на один элемент, кг

Марка	Изделия арматурные								Изделия закладные								Общий расход
	Арматура класса							Всего	Арматура класса				Прокат марки			Всего	
	Вр-I			А-II					А-I				В ст3 кп2				
	ТУ14-4-659-75			ГОСТ 5781-75					ГОСТ 5781-75				ГОСТ 8278-75				
	ф5		Итого	ф12	ф16		Итого		ф10	ф16		Итого	Г5 ф10		Итого		
ПГ2	15,0		15,0	5,4	6,1		11,5	26,5	3,0	6,4		9,4	0,1		0,1	9,5	36,0

Н. контр.	Моргунов	[signature]
Проверил	Макарова	[signature]
Инженер	Цимбал ист	[signature]
Рук. гр.	Моргунов	[signature]
Рук. гр.	Бескоровайный	[signature]
Гл. констр.	Осташевский	[signature]
Нач. ОСП-1	Саакьянц	[signature]

8066/13

ПРИВЯЗАН

Инв. №

ТП 904-1-48 - КЖИ - ПГ2

Панель перегородки ПГ2

Стадия	Масса	Масштаб
РП	2500	1:50

Лист 1 | Листов 1

Госстрой СССР
Ростовский промстройниипроект

Копировал [signature]

Формат 12

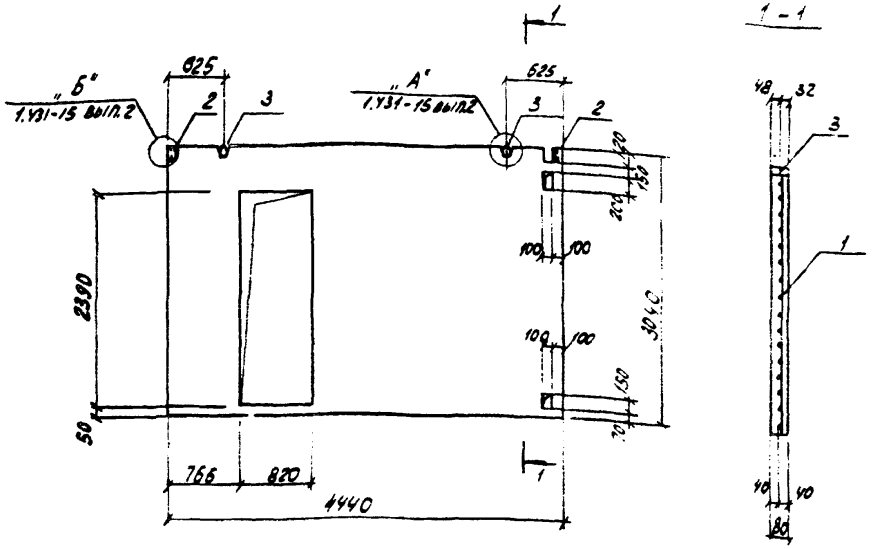

Формат	Зона	Поз.	Обозначение	Наименование	Кол.	Примечание
				Документация		
			ТП 904-1- -КЖИ-ТТ1	Технические требования к изготовлению сборных железобетонных изделий		
				Сборочные единицы		
11		1	ТП 904-1- -КЖИ-СУ	Сетка СУ	1	
		2	1.431-15 вып. 4	Изделие закладное М-1	2	
		3	1.431-15 вып. 4	То же М-3	2	
				Материалы		
				Бетон марки 100	0,92	$м^3$

1. Панель ПГ3 изготавливается в опалубке панели $\frac{ППВ-2-Д1}{5,54 \times 3,04}$ серии 1.431-15 вып.2 л.14 с изменениями по данному чертежу.
2. Арматуру в местах отверстий вырезать по месту.

Типовой проект 904-1- -КЖИ альбом XIII

Инв. № подл. | Подпись и дата | Взам. инв. №

Ведомость расхода стали на один элемент, кг

Марка	Изделия арматурные								Изделия закладные								Общий расход
	Арматура класса							Всего	Арматура класса				Прокат марки			Всего	
	Вр-I			А-II					А-I				Вст3 кп2				
	ТУ 14-4-659-75			ГОСТ 5781-75					ГОСТ 5781-75				ГОСТ 8278-75*				
	ф5		Итого	ф12	ф16		Итого		ф10	ф16		Итого	[illegible]		Итого		
ПГ3	12,3		12,3	11,0	21,0		32,0	44,3	3,0	6,4		9,4	0,1		0,1	9,5	53,8

Н.контр.	Моргунов	[signature]
Проверил	Макарова	[signature]
Ст. техник	Буршина	[signature]
Рук. гр.	Моргунов	[signature]
Рук. гр.	Бескоровайный	[signature]
Гл. констр.	Осташевский	[signature]
Нач. ОСП-1	Саакьянц	[signature]

8066/13

Привязан 16

Инв. №

ТП 904-1-48-КЖИ-ПГ3

Панель перегородок ПГ3

Стадия	Масса	Масштаб
РП	2300	1:50

Лист 1 | Листов 1

Госстрой СССР
Ростовский
Промстройниипроект

Копировал [signature]

Формат 12

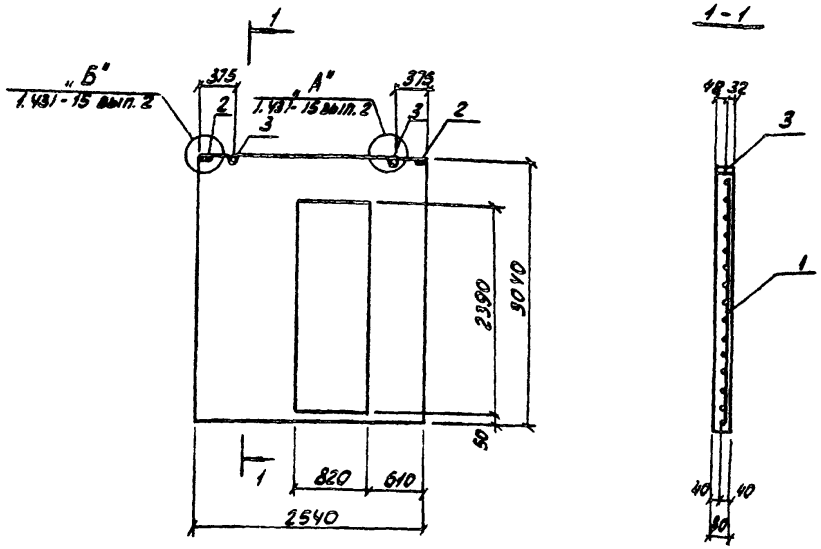

Формат	Зона	Поз.	Обозначение	Наименование	Кол.	Примечание
				Документация		
			ТП 904-1- -КЖИ-ТТ1	Технические требования к изготовлению сборных железобетонных изделий		
				Сборочные единицы		
И		1	ТП 904-1- -КЖИ-С5	Сетка С5	1	
		2	1.431-15 вып.4	Изделие закладное М-1	2	
		3	1.431-15 вып.4	То же М-4	2	
				Материалы		
				Бетон марки 100	0,46	м³

Панель ПГ4 изготавливается в опалубке панели $\frac{ППБ-13-А}{2,54 \times 3,04}$ серии 1.431-15 вып.2 с изменениями по данному чертежу.

17

Привязан

Инв. №

8066/13

Ведомость расхода стали на один элемент, кг

Марка	Изделия арматурные: Арматура класса Вр-I, ТУ 14-У-659-75, ф5	Итого	Арматура класса А-II, ГОСТ 5781-75, ф12	ф16	Итого	Всего	Изделия закладные: Арматура класса А-I, ГОСТ 5781-75, ф10	ф12	Итого	Прокат марки Ст3кп2, ГОСТ 8278-75*, Б=8-30 мм	Итого	Всего	Общий расход
ПГ4	6,5	6,5	11,0	12,0	23,0	29,5	3,0	2,8	5,8	0,1	0,1	5,9	35,4

Н. контр.	Моргунов	
Проверил	Макарова	
Ст. техник	Бурцина	
Рук. гр.	Моргунов	
Рук. гр.	Бескоровайный	
Гл. конструктор	Остшевский	
Нач. ОСП-1	Салкаянц	

ТП 904-1-48-КЖИ-ПГ4

Панель перегородок ПГ4

Стадия	Масса	Масштаб
РП	1150	1:50
Лист 1	Листов 1	

Госстрой СССР Ростовский Промстройниипроект

Инв. № подл. | Подпись и дата | Взам. инв. №

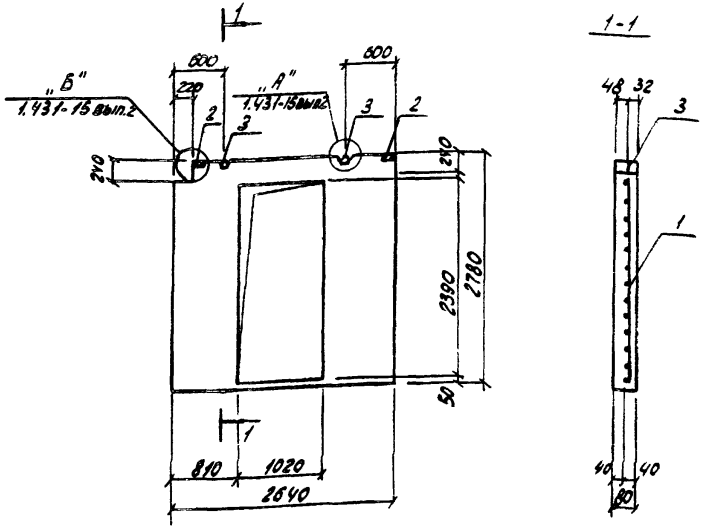

Формат	Зона	Поз.	Обозначение	Наименование	Кол.	Примечание
				Документация		
			ТП 904-1- -КЖН-ТТ1	Технические требования		
				к изготовлению сборных		
				железобетонных изделий		
				Сборочные единицы		
11		1	ТП 904-1- -КЖН-СБ	Сетка СБ	1	
		2	1.431-15 вып. 4	Изделие закладное М-1	2	
		3	1.431-15 вып. 4	То же М-4	2	
				Материалы		
				Бетон марки 100	0,39	$м^3$

Панель ПГ5 изготавливается в опалубке панели $\frac{ППБ-10-Д}{2,64 \times 2,78}$ серии 1.431-15 вып. 2 с изменениями по данному чертежу.

Типовой проект 904-1- -КЖН Альбом XIII

Ведомость расхода стали на один элемент, кг

Марка	Изделия арматурные							Всего	Изделия закладные							Всего	Общий расход
	Арматура класса								Арматура класса				Прокат марки				
	Вр-I			А-II					А-I				Вст3 кп2				
	ТУ 14-4-659-75			ГОСТ 5781-75					ГОСТ 5781-75				ГОСТ 8278-75*				
	ф5		Итого	ф12	ф16		Итого		ф10	ф12		Итого	ф10		Итого		
ПГ 5	4,7		4,7	10,0	12,3		22,3	27,0	3,0	2,8		5,8	0,1		0,1	5,9	32,9

Н. контр.	Моргунов	[signature]
Проверил	Макарова	[signature]
Инженер	Цимбалист	[signature]
Рук. гр.	Моргунов	[signature]
Рук. гр.	Бескоровайный	[signature]
Гл. констр.	Осташевский	[signature]
Нач. осп-1	Саакоянц	[signature]

ТП 904-1-48-КЖН-ПГ5

Панель перегородок ПГ5

Стадия	Масса	Масштаб
РП	975	1:50

Лист 1 | Листов 1

Госстрой СССР Ростовский Промстройниипроект

Привязан

Инв. №

8066/13

Инв. № подл. | Подпись и дата | Взам. инв. №

Копировал [signature]

Формат 12

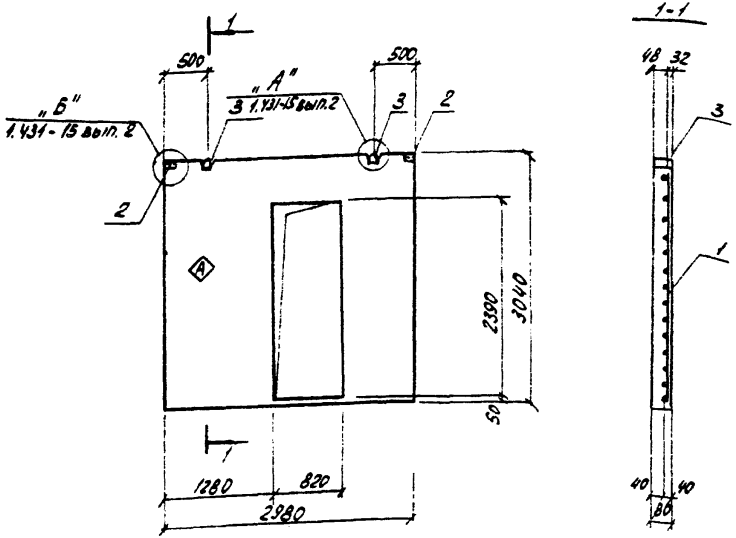

Формат	Зона	Поз.	Обозначение	Наименование	Кол.	Примечание
				Документация		
			ТП 904-1- -КЖИ-ТТ1	Технические требования к изготовлению сборных железобетонных изделий		
				Сборочные единицы		
11		1	ТП 904-1- -КЖИ-С7	Сетка С7	1	
		2	1.431-15 вып. 4	Изделие закладное М-1	2	
		3	1.431-15 вып. 4	То же М-4	2	
				Материалы		
				Бетон марки 100	0,57	м³

Панель ПГ6 изготавливается в опалубке панели $\frac{ППБ-20-Д}{2,98 \times 3,04}$ серии 1.431-15 вып. 2 с изменениями по данному чертежу.

Типовой проект 904-1- -КЖИ Альбом XIII

Ведомость расхода стали на один элемент, кг

Марка	Изделия арматурные							Всего	Изделия закладные							Всего	Общий расход
	Арматура класса								Арматура класса				Прокат марки				
	Вр-I			А-II					А-I				Вст3кп2				
	ТУ 14-4-659-75			ГОСТ 5781-75					ГОСТ 5781-75				ГОСТ 8278-75				
	Ф5		Итого	Ф12	Ф16		Итого		Ф10	Ф12		Итого	Г 50×50×5		Итого		
ПГ6	9,7		9,7	5,6	11,1		19,7	29,4	3,0	2,8		5,8	0,1		0,1	5,9	35,3

19

Привязан

Инв. №

8066/13

Н. контр.	Моргунов		
Проверил	Макарова		
Инженер	Цимбалист		
Рук. гр.	Моргунов		
Рук. гр.	Бескоровайный		
Гл. констр.	Осташевский		
Нач. ОСП-1	Саакьянц		

ТП 904-1-48 -КЖИ-ПГ6

Панель перегородок ПГ6

Стадия	Масса	Масштаб
РП	1425	1:50

Лист 1 / Листов 1

Госстрой СССР
Ростовский Промстройниипроект

Формат 12

Инв. № подл. | Подпись и дата | Взам. инв. №

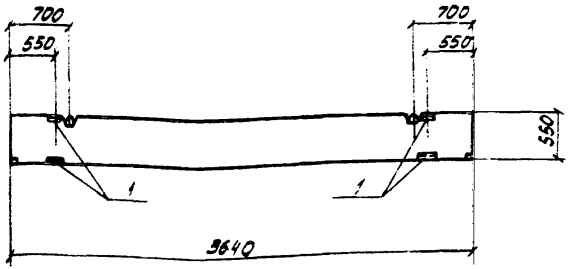

Формат	Зона	Поз.	Обозначение	Наименование	Кол.	Примечание
				Сборочные единицы		
			1.431-15 вып. 2	Панель ППБ-7 / 5,84х0,55		
		1	1.431-15 вып. 4	Изделие закладное М-1	4	

Остальное смотрите ППБ-7 / 5,84х0,55 серии 1.431-15 вып. 2.

Типовой проект 904-1- -КЖИ Альбом XIII

Ведомость расхода стали на дополнительные закладные изделия

Марка	Изделия закладные							Всего
	Арматура класса				Прокат марки			
	А-I				Вст3 кп 2			
	ГОСТ 5781-75				ГОСТ 8278-75*			
	ф10			Итого	<50х50		Итого	
ПГ 7	6,0			6,0	0,1		0,1	6,1

Привязан

Инв. №

8066/13

ТП 904-1-48 -КЖИ-ПГ7.			
Н. контр. Моргунов	Панель перегородок ПГ7	Стадия	Масса	Масшт.
Продерм Макарова		РП	625	1:50
Инженер Цимбалюк		Лист 1	Листов 1	
Рук. гр. Моргунов		Госстрой СССР Ростовский Промстроинипроект		
Рук. гр. Бескоровайный				
Гл. констр. Осташевская				
Нач. отд. Саакян				

Копировал

Формат А2

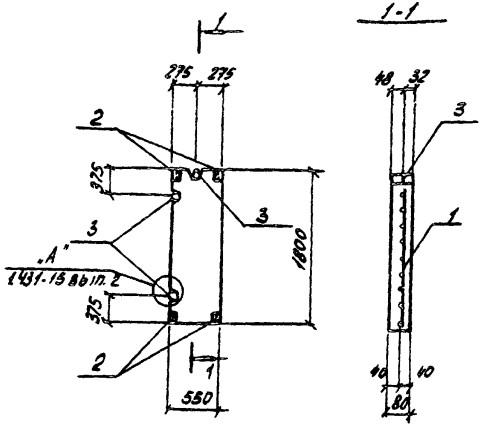

ФОРМАТ	ЗОНА	ПОЗ.	ОБОЗНАЧЕНИЕ	НАИМЕНОВАНИЕ	КОЛ.	ПРИМЕЧАНИЕ
				Документация		
			ТП 904-1 -КЖИ-ТТ1	Технические требования к изготовлению сборных железобетонных изделий		
				Сборочные единицы		
11		1	ТП 904-1- -КЖИ-С8	Сетка С8	1	
		2	1.431-15 вып. 4	Изделие закладное М-1	4	
		3	1.431-15 вып. 4	То же М-5	3	
				Материалы		
				Бетон марки 100	0,06	$м^3$

Панель ПГ8 изготавливается в опалубке панели $\frac{ППБ-7}{5,64 \times 0,55}$ серии 1.431-15 вып. 2 с изменениями по данному чертежу.

21

Ведомость расхода стали на один элемент, кг

Марка	Изделия арматурные							Изделия закладные								Общий расход
	Арматура класса Вр-I ТУ 14-4-659-75						Всего	Арматура класса А-I ГОСТ 5781-75			Прокат марки ВСТ3 КП2 ГОСТ 8278-75*				Всего	
	⌀5					Итого		⌀10		Итого	50×4			Итого		
ПГ8	1,9					1,9	1,9	8,5		8,5	0,1			0,1	8,6	10,5

Н. контр.	Моргунов	
Проверил	Макарова	
Ст. техник	Цимбалист	
Рук. гр.	Моргунов	
Рук. гр.	Бескоровайный	
Гл. конст.	Осташевский	
Нач. ОСП-1	Саакьянц	

ТП 904-1-48 -КЖИ-ПГ8

Панель перегородок ПГ8

Стадия	Масса	Масштаб
РП	200	1:50

Лист 1 Листов 1

Госстрой СССР Ростовский промстройниипроект

Копировал

Формат 12

Привязан

Инв. №

8066/13

Инв. № подл. | Подпись и дата | Взам. инв. №

Типовой проект 904-1- -КЖИ альбом XIII

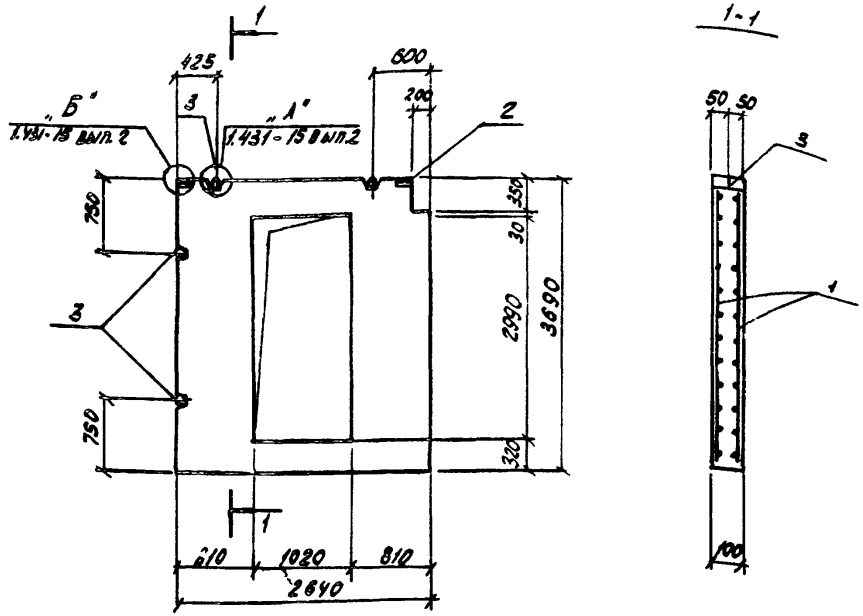

Формат	Зона	Поз.	Обозначение	Наименование	Кол.	Примечание
				Документация		
			ТП 904-1- -КЖИ-ТТ1	Технические требования к изготовлению сборных железобетонных изделий.		
				Сборочные единицы		
II		1	ТП 904-1- -КЖИ-С9	Сетка С9	2	
		2	1.431-15 вып. 4	Изделие закладное М-1	2	
		3	1.431-15 вып. 4	То же М-4	4	
				Материалы		
				Бетон марки 100	0,71	$м^3$

1. Панель ПГ9 изготавливается в опалубке панели $\frac{ППБ-16-Д}{2,64 \times 3,69}$ серии 1.431-15 вып. 2 с изменениями по данному чертежу
2. Арматуру сеток вырезать по месту.

Ведомость расхода стали на один элемент, кг

Марка	Изделия арматурные							Всего	Изделия закладные							Всего	Общий расход
	Арматура класса								Арматура класса				Прокат марки				
	Вр-I			А-II					А-I				Вст 3 кп2				
	ТУ 14-4-839-75			ГОСТ 5781-75					ГОСТ 5781-75				ГОСТ 8278-75*				
	ф5		Итого	ф12	ф16		Итого		ф10	ф12		Итого	Сборочн. ХУ		Итого		
ПГ9	14,4		14,4	26,4	32,8		59,2	73,6	3,0	5,6		8,6	0,1		0,1	8,7	82,3

Н. контр.	Моргунов	[signature]
Ст. техн.	Растеряева	[signature]
Ст. инж.	Макарова	[signature]
Рук. гр.	Моргунов	[signature]
Рук. гр.	Бескоровайный	[signature]
Гл. констр.	Осташевский	[signature]
Нач. ОСП-1	Саакоянц	[signature]

ТП 904-1-48 -КЖИ-ПГ9

Панель перегородок ПГ9

Стадия	Масса	Масштаб
РП	1780	1:50
Лист 1	Листов 1	

Госстрой СССР
РОСТОВСКИЙ ПРОМСТРОЙНИИПРОЕКТ

Типовой проект 904-1- -КЖИ Альбом XIII

Инв. № подл. | Подпись и дата | Взам. инв. №

Привязан

Инв. №

8066/13

Копировал [signature]

Формат 2

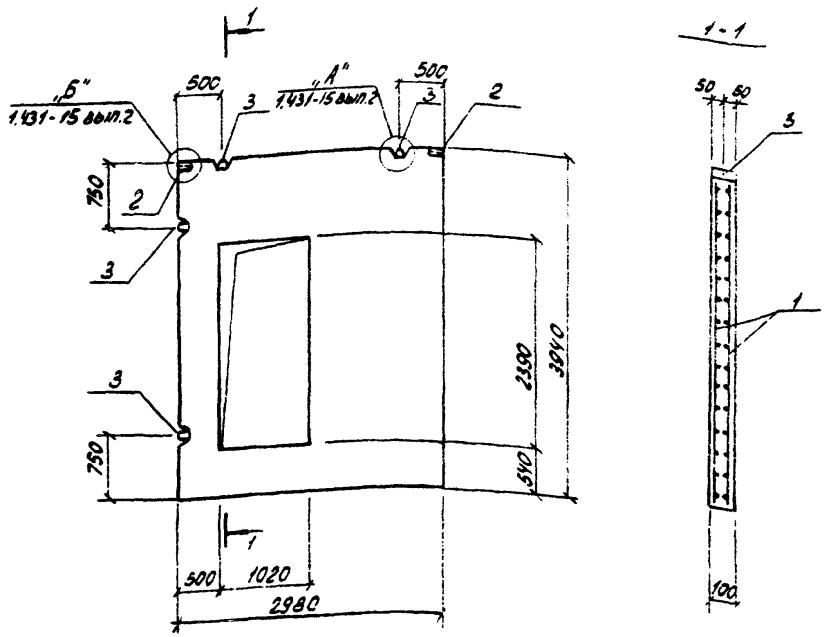

Формат	Зона	Поз.	Обозначение	Наименование	Кол.	Примечание
				Документация		
			ТП 904-1- -КЖИ-ТТ1	Технические требования к изготовлению сборочных железобетонных изделий		
				Сборочные единицы		
М		1	ТП 904-1- -КЖИ-С10	Сетка С10	2	
		2	1431-15 вып. 4	Изделие закладное М-1	2	
		3	1.431-15 вып. 4	То же М-4	4	
				Материалы		
				Бетон марки 100	0,93	м³

Панель ПГ10 изготавливается в опалубке панели ППБ-22-А 2,98 х 3,94 серии 1.431-15 вып.2 с изменениями по данному чертежу.

Ведомость расхода стали на один элемент, кг

Марка	Изделия арматурные							Изделия закладные							Общий расход
	Арматура класса						Всего	Арматура класса			Прокат марки			Всего	
	Вр I			А-II				А-I			Вст3кп2				
	ТУ 14-4-659-75			ГОСТ 5781-75				ГОСТ 5781-75			ГОСТ 8278-75*				
	ф5		Итого	ф12	ф16	Итого		ф10	ф12	Итого	Δ5х55 ГОСТ 82-70		Итого		
ПГ 10	23,2		23,2	44,0	37,6	51,6	74,8	3,0	5,6	8,6	0,1		0,1	8,7	83,5

Н.контр.	Моргунов		
Проверил	Макарова		
Инженер	Цимбалист		
Рук. гр.	Моргунов		
Рук. гр.	Бескоровайный		
Гл. констр.	Осташевский		
Нач. отд.	Саакянц		

Привязан

Инв. № 8066/13

ТП 904-1-48 -КЖИ-ПГ 10

Панель перегородок ПГ 10

Стадия	Масса	Масшт.
РП	2330	1:50
Лист 1	Листов 1	

Госстрой СССР
Ростовский Промстройниипроект

Копировал

Формат А2

Инв. № подл. | Подпись и дата | Взам. инв. №

Типовой проект 904-1- -КЖИ Альбом XIII

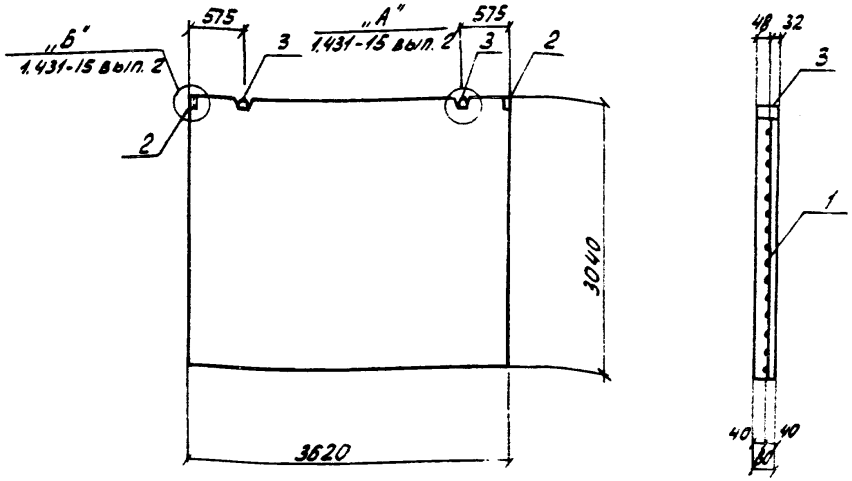

Формат	Зона	Поз	Обозначение	Наименование	Кол.	Примечание
				Документация		
			ТП 904-1- -КЖН-ТТ1	Технические требования к изготовлению арматурных и закладных изделий		
				Сборочные единицы		
11		1	ТП 904-1- -КЖН-С11	Сетка С.11	1	
		2	1.431-15 вып. 4	Изделие закладное М-1	2	
		3	1.431-15 вып. 4	То же М-3	2	
				Материалы		
				Бетон марки 100	0,88	м³

Панель ПГ11 изготавливается в опалубке панели ППБ-2 5,54х3,04 серии 1.431-15 вып. 2 с изменениями по данному чертежу.

Ведомость расхода стали на один элемент, кг

Марка	Изделия арматурные								Изделия закладные								Общий расход
	Арматура класса							Всего	Арматура класса				Прокат марки			Всего	
	Вр-I			А-II					А-I				Вст3кп2				
	ТУ14-4-659-75			ГОСТ 5781-75					ГОСТ 5781-75				ГОСТ 8278-75* (ГОСТ 535-79*)				
	ф5		Итого	ф12	ф16		Итого		ф10	ф16		Итого			Итого		
ПГ11	14,5		14,5	5,4	5,7		11,1	25,6	3,0	6,4		9,4	0,1		0,1	9,5	35,1

Н. контр.	Моргунов	
Проверил	Макарова	
Инженер	Цимбалист	
Рук. гр.	Моргунов	
Рук. гр.	Бесхлебданный	
Гл. конст.	Осташевский	
Нач. ОСП-1	Саакьянц	

ТП 904-1-48-КЖН-ПГ11

Панель перегородок ПГ11

Стадия	Масса	Масштаб
РП	2200	1:50
Лист 1	Листов 1	

Госстрой СССР
Ростовский Промстройниипроект

8066/13

Привязан

Инв. № подл. | Подпись и дата | Взам. инв. №

Копировал

Формат А2

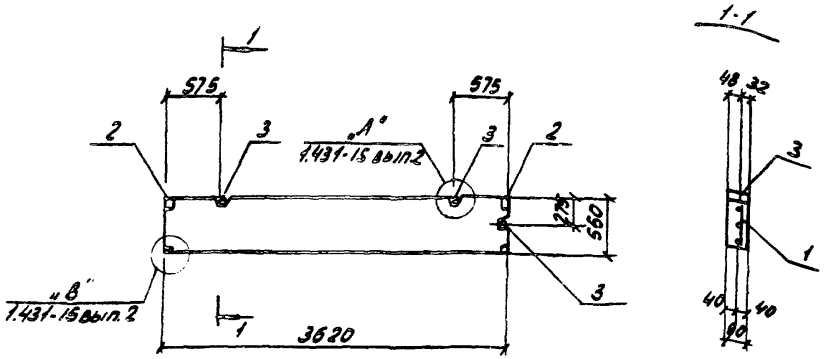

Формат	Зона	Поз.	Обозначение	Наименование	Кол.	Примечание
				Документация		
			ТП 904-1 -КЖИ-ТТ1	Технические требования к изготовлению сборных железобетонных изделий		
				Сборочные единицы		
		1	ТП 904-1- -КЖИ-С12	Сетка С12	1	
		2	1.431-15 вып.4	Изделие закладное М-1	2	
		3	1.431-15 вып.4	То же " 5	3	
				Материалы		
				Бетон марки 100	0,16	м³

Панель ПГ12 изготавливается в опалубке панели ППБ-8 / 5,54×0,55 серии 1.431-15 вып.2 с изменениями по данному чертежу

Ведомость расхода стали на один элемент, кг

Марка	Изделия арматурные						Изделия закладные								Общий расход
	Арматура класса Вр-I ГУ 14-У-6659-75					Всего	Арматура класса А-I ГОСТ 5781-75					Прокат марки Вст3кп2 ГОСТ 8278-75			Всего	
	⌀6				Итого		⌀10			Итого	⌀5 (5,5)			Итого		
ПГ 12	3,7				3,7	3,7	5,5			5,5	0,1			0,1	5,6	9,3

Н. контр.	Моргунов		
Провери.	Макарова		
Ст. техник	Цимбалист		
Рук. гр.	Моргунов		
Рук. гр.	Бескоровайный		
Гл. констр.	Осташевский		
Нач. ОСП	Сааакьянц		

ТП 904-1-43-КЖИ-ПГ12

Панель перегородок ПГ12

Стадия	Масса	Масштаб
РП	400	1:50

Лист 1 Листов 1

Госстрой СССР Ростовский Промстройниипроект

Копировал

Формат А2

Привязан

Инв. № подл.

8066/13

Инв. № подл. | Подпись и дата | Взам. инв. №

Типовой проект 904-1- -КЖИ Альбом XIII

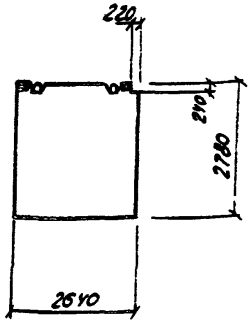

Формат	Зона	Поз.	Обозначение	Наименование	Кол.	Примечание
				Сборочные единицы		
			1.431-15 вып. 2	Панель ППБ-10 / 2,64×2,78	1	

Остальное - см. ППБ-10 / 2,64×2,78 серии 1.431-15 вып. 2

Привязан

Инв. № подл. | Подпись и дата | Взам. инв. №

8066/13

Инв. №

ТП 904-1- -КЖН- ППБ-10 / 2,64×2,78 -1

Н. контр.	Моргунов		
Провер.	Макарова		
Инженер	Цимбалист		
Рук. гр.	Моргунов		
Рук. гр.	Бескородайный		
Ул. техн.	Остащевский		
Нач. ОТиПА	Садыкин		

Панель перегородок ППБ-10 / 2,64×2,78 -1

Стадия	Масса	Масштаб
РП	1480	1:100
Лист 1	Листов 1	

Госстрой СССР
РОСТОВСКИЙ ПРОМСТРОЙНИИПРОЕКТ

Копировал

Формат II

Типовой проект 904-1- -КЖИ Альбом XIII

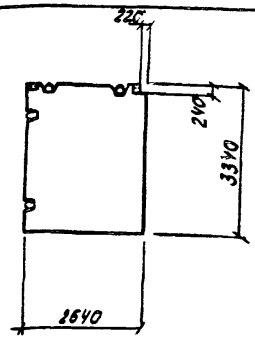

Формат	Зона	Поз.	Обозначение	Наименование	Кол.	Примечание
				Сборочные единицы		
			1.431-15 вып. 2	Панель ППБ-14 / 2,64×3,37	1	

Остальное - см. панель ППБ-14 / 2,64×3,37 серии 1.431-15 вып. 2

26

Привязан

Инв. № подл. | Подпись и дата | Взам. инв. №

8066/13

Инв. №

ТП 904-1-48 -КЖИ- ППБ-14 / 2,64×3,37 -1

Н. контр.	Моргунов		
Провер.	Макарова		
Инженер	Цимбалист		
Рук. гр.	Моргунов		
Рук. гр.	Бескородайный		
Ул. техн.	Остащевский		
Нач. ОТиПА	Садыкин		

Панель перегородок ППБ-14 / 2,64×3,37 -1

Стадия	Масса	Масштаб
РП	2230	1:100
Лист 1	Листов 1	

Госстрой СССР
РОСТОВСКИЙ ПРОМСТРОЙНИИПРОЕКТ

Копировал

Формат II

Типовой проект 90У-1- -КЖИ Альбом XIII

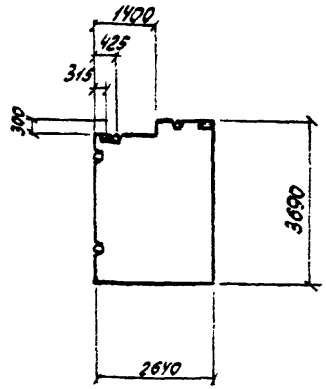

Формат	Зона	Поз.	Обозначение	Наименование	Кол.	Примечание
				Сборочные единицы		
			1.431-15 вып.2	Панель ППБ-16 / 2,64×3,69	1	

Остальное - см. панель ППБ-16 / 2,64×3,69 серии 1.431-15 вып.2

Привязан

Инв. № 8066/13

Взам. инв. № | Подпись и дата | Инв. № подл.

Н. контр.	Моргунов		
Проверил	Макарова		
Гл. инж.	Цимбалист		
Рук. гр.	Моргунов		
Гл. констр.	Осташевский		
Нач. ОСП	Саакьянц		

ТП 90У-1- -КЖИ - ППБ-16 / 2,64×3,69 -1

Панель перегородок ППБ-16 / 2,64×3,69 -1

Стадия	Масса	Масштаб
РП	2330	

Лист 1 Листов 1

Госстрой СССР
РОСТОВСКИЙ ПРОМСТРОЙНИИПРОЕКТ

Копировал Формат А4

Типовой проект 90У-1- -КЖИ Альбом XIII

Формат	Зона	Поз.	Обозначение	Наименование	Кол.	Примечание
				Документация		
			ТП 90У-1- -КЖИ-ТТ1	Технические требования к изготовлению сборных железобетонных изделий		
12			ТП 90У-1- -КЖИ-Р1СБ	Сборочный чертеж		
				Сборочные единицы		
12		1	ТП 90У-1- -КЖИ-КП5	Каркас пространственный КП5	1	
		2	НН-ОУ-3 вып. У часть II	Изделие закладное П-1	2	
		3	1.400-6/76 вып. 1	То же МУ-12	1	
		4	НН-ОУ-8 вып. 3	Изделие соединительное МР-2	1	
				Материалы		
				Бетон марки 400	0,7	м³

27

Привязан

Инв. № 8066/13

Взам. инв. № | Подпись и дата | Инв. № подл.

Н. контр.	Моргунов		
Проверил	Макарова		
Ст. техн.	Буршина		
Ст. инж.	Макарова		
Рук. гр.	Моргунов		
Гл. конст.	Осташевский		
Нач. ОСП	Саакьянц		

ТП 90У-1-48 - КЖИ - Р1

Ригель Р1

Стадия	Лист	Листов
РП	1	1

Госстрой СССР
РОСТОВСКИЙ ПРОМСТРОЙНИИПРОЕКТ

Копировал Формат А4

Типовой проект 90Ч-1- -КЖИ Альбом XIII

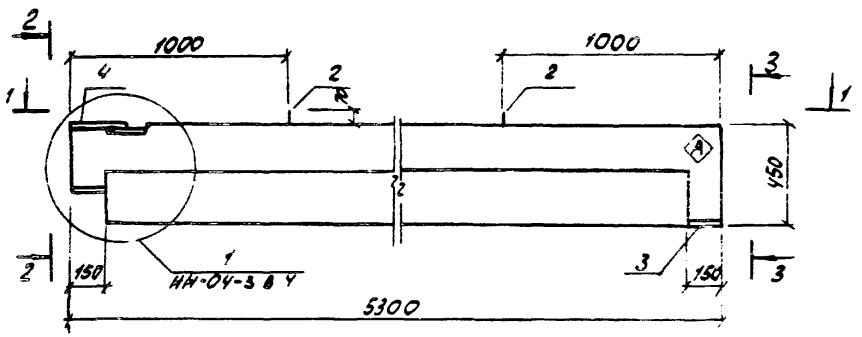

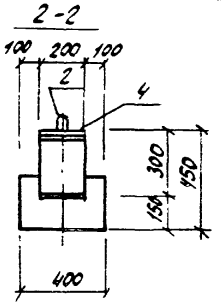

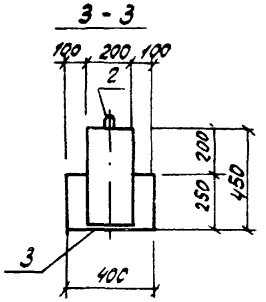

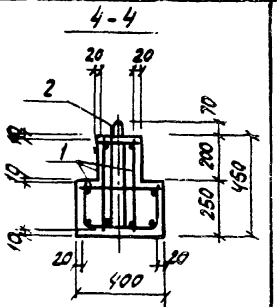

1-1

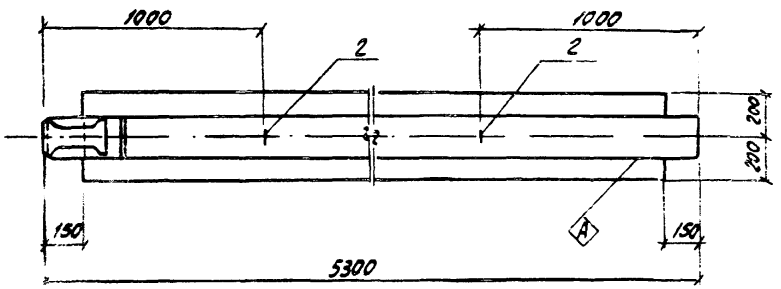

Схема армирования

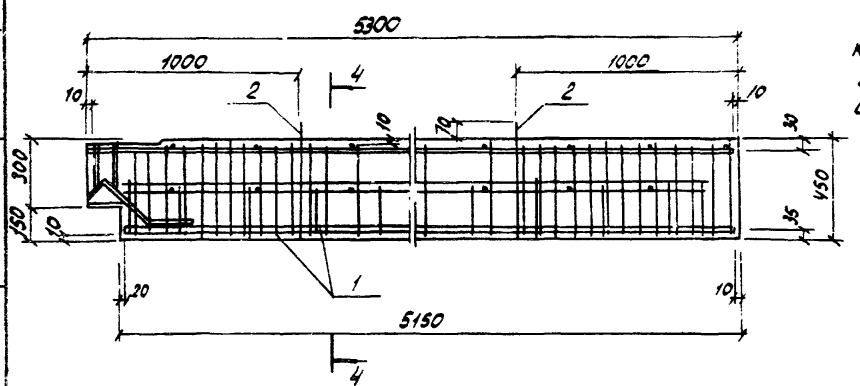

Ведомость расхода стали на один элемент, кг

Марка	Изделия арматурные									
	Арматура класса									Всего
	AI				AIII					
	ГОСТ 5781-75				ГОСТ 5.1459-72*					
	ф6			Итого	ф10	ф20	ф32		Итого	
Р1	11,5			11,5	25,6	5,0	64,6		95,2	106,7

Продолжение

Марка	Изделия закладные									
	Арматура класса							Прокат марки		Всего
	AI		AII		AIII			Вст3кп2		
	ГОСТ 5781-75				ГОСТ 5.1459-72*			ГОСТ 19903-74		
	ф12	Итого	ф10	ф20	Итого	ф12	Итого	δ:8	δ:10	Итого
Р1	2,2	2,2	0,7	2,3	3,0	1,9	1,9	4,2	6,6	10,8	17,9

1. Индекс Ⓐ нанести несмываемой краской.
2. Ригель выполнить в опалубке ригелей серии НН-04-3 вып. 4.

8066/13

Привязан

Инв. №

Н. контр.	Моргунов		
Провер.	Макарова		
Ст. техн.	Буршина		
Ст. инж.	Макарова		
Рук. гр.	Моргунов		
Гл. конст.	Скашевский		
Нач. отд.	Садакьянц		

ТП 90Ч-1-48-КЖИ-Р1СБ

Ригель Р1.

Стадия	Масса	Масшт.
РП	1750	
Лист	Листов 1	

Госстрой СССР
Ростовский Промстройниипроект

Копировал

Форма 12

Инв. № подл. | Подпись и дата | Взам. инв. №

Типовой проект 904-1-КЖИ Альбом XIII

Инв. № подл. | Подпись и дата | Взам. инв. №

2БДР18-3В-1, 3БДР18-4В-1

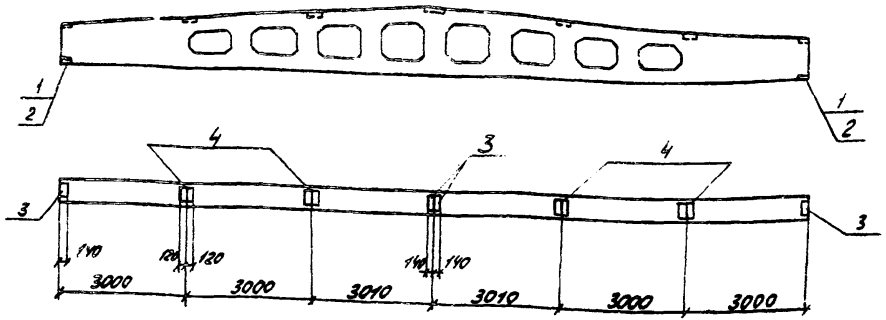

1. Балки 2БДР18-3В-1 и 3БДР18-4В-1 изготавливаются по чертежам балок 2БДР18-3В и 3БДР18-4В серии 1.462-3 вып. 1 с изменениями по данному чертежу.
2. Расход стали приведен только на закладные изделия и суммируется с расходом стали на арматурные изделия типовой балки.

Формат	Зона	Поз.	Обозначение	Наименование	Кол на испол.				Примечание
				Сборочные единицы					
			1.462-3 вып. 1	Балка 2БДР18-3В	1				
			1.462-3 вып. 1	" 3БДР18-4В		1			
		1	1.400-6/76 вып. 1	Изделие закладное М3-12	2				
		2	1.400-6/76 вып. 1	То же М3-13		2			
		3	1.400-6/76 вып. 1	" М4-1-3	4	4			
		4	1.400-6/76 вып. 1	" М4-3-4	4	4			
					2БДР18-3В-1	3БДР18-4В-1			

29

Ведомость расхода стали на закладные изделия

Марка	Изделия закладные									Всего
	Арматура класса					Прокат марки				
	А-III					Вст 3 кп 2				
	ГОСТ 5781-75			ГОСТ 5.459-72*		ГОСТ 19903-74				
	ф 8		Итого	ф 16	ф 18	Итого	δ=6	δ=12	Итого	
2БДР18-3В-1	1,2		1,2	15,8		15,8	14,0	12,8	26,8	41,8
3БДР18-4В-1	1,2		1,2		20,0	20,0	14,0	13,8	27,8	49,0

Привязан

Инв. №

Н. контр.	Моргунов	
Проверил	Макарова	
Ст. техник	Растеряева	
Ст. инж.	Макарова	
Рук. гр.	Моргунов	
Гл. констр.	Осташевский	
ГАУ ОСП-1	Саакьянц	

8066/13

ТП 904-1-48-КЖИ-100

Балка (2БДР18-3В-1, 3БДР18-4В-1).

Стадия	Масса	Масштаб
РП	12100	1:100
Лист 1	Листов	

Госстрой СССР
Ростовский Промстройниипроект

Копировал

Формат 12

Типовой проект 904-1- -КЖИ Альбом XIII

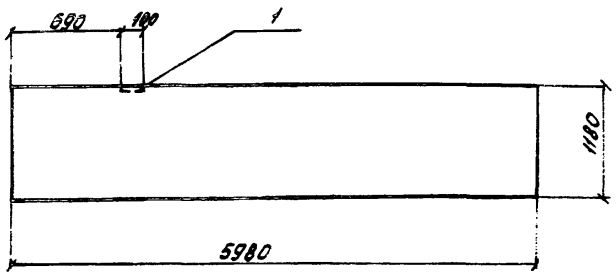

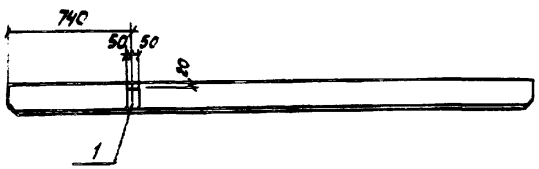

Формат	Зона	Поз	Обозначение	Наименование		Примечание
				Сборочные единицы		
			1.432-14. Вып. 1	Панель ПС 600.12.20-А-2	1	
		1	1.432-14. Вып. 3	Изделие закладное М7	1	

Остальное - см. ПС 600.12.20-А-2 серии 1.432-14, Вып. 1

Ведомость расхода стали на дополнительные закладные изделия

Марка	Изделия закладные										Всего
	Арматура класса А-II ГОСТ 5781-75				Прокат марки Вст3кп2 ГОСТ 19903-74						
	ф10			Итого	δ=6					Итого	
ПС 600.12.20-А-2-1	0,4			0,4	1,0					1,0	1,4

30

Привязан

8066/13 Инв. №

ТП 904-1-48 «КЖИ» ПС 600.12.20-А-2-1

Н. контр.	Моргунов	
Проверил	Макарова	
Ст. техн.	Растеряева	
Ст. инж.	Макарова	
Рук. гр.	Моргунов	
Гл. констр.	Осташевский	
Нач. ОСП-1	Саакьянц	

Панель стеновая ПС 600.12.20-А-2-1

Стадия	Масса	Масштаб
РП	1200	1:60
Лист 1	Листов 1	

Госстрой СССР Ростовский Промстройниипроект

Копировал: Формат А2

Инв. № подл. | Подпись и дата | Взам. инв. №

Типовой проект 904-1-48-КЖИ Альбом XIII

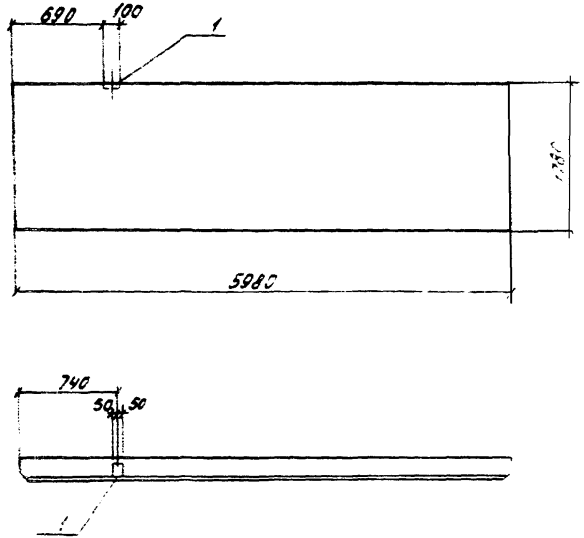

Формат	Зона	Поз.	Обозначение	Наименование	Кол.	Примечание
				Сборочные единицы		
			1.432-14 вып.1	Панель ПС600.18.20-Я-2	1	
		1	1.432-14 вып.3	Изделие закладное М7	1	

Остальное - см ПС 600.18.20-Я-2 серии 1.432-14 вып.1

Ведомость расхода стали на дополнительные закладные изделия

Марка	Изделия закладные										Всего
	Арматура класса А-II				Прокат марки Вст3кп2						
	ГОСТ 5781-75				ГОСТ 19903-74						
	ф10			Итого	Б-8					Итого	
ПС600.18.20-Я-2-1	0,4			0,4	1,0					1,0	1,4

Инв. № подл. | Подпись и дата | Взам. инв. №

31

Привязан

8066/13

Инв. №

				ТП 904-1-48-КЖИ - ПС 600.18.20-Я-2-1			
Н. контр.	Моргунов			Панель стеновая ПС 600.18.20-Я-2-1	Стадия	Масса	Масштаб
Проверил	Макарова				РП	1800	1:50
Ст. техн.	Растеряева				Лист 1	Листов 1	
Ст. инж.	Макарова				Госстрой СССР Ростовский Промстройниипроект		
Рук. гр.	Моргунов						
Гл. конст.	Осташевский						
Нач. ОКП-1	Саакьянц						

Копировал

Формат А3

Типовой проект 904-1- -КЖИ Альбом VIII

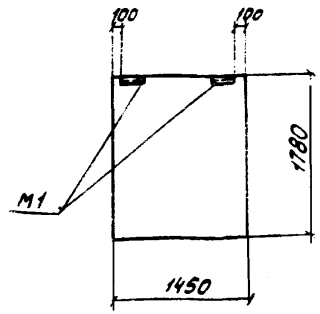

Формат	Зона	Поз.	Обозначение	Наименование	Кол.	Примечание
				Сборочные единицы		
			1.432-14 вып.1	Панель ПС145.18.20-Я	1	

Разбивка М1 по данному чертежу, остальное см. панель для простенков при ширине проема 4,5м ПС145.18.20-Я серии 1.432-14 вып.1

Привязан

Инв. № подл. | Подпись и дата | Взам. инв. №

8066/13

Инв. №

Н. контр.	Моргунов		
Проверил	Макарова		
Ст. техн.	Растеряева		
Инженер	Решетников		
Ст. инж.	Макарова		
Рук. гр.	Моргунов		
Гл. конст.	Осташевский		
Нач. ОСП-1	Саакьянц		

ТП 904-1- -КЖИ-ПС145.18.20-Я-1

Панель стеновая ПС145.18.20-Я-1

Стадия	Масса	Масштаб
РП	400	1:50
Лист 1	Листов 1	

Госстрой СССР
Ростовский Промстройниипроект

Типовой проект 904-1-48 -КЖИ Альбом VIII

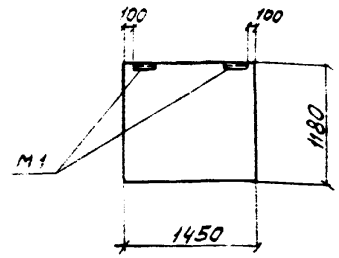

Формат	Зона	Поз.	Обозначение	Наименование	Кол.	Примечание
				Сборочные единицы		
			1.432-14 вып.1	Панель ПС145.12.20-Я	1	

Разбивка М1 по данному чертежу, остальное см. панель для простенков при ширине проема 4,5м ПС145.12.20-Я серии 1.432-14 вып.1.

32

Привязан

Инв. № подл. | Подпись и дата | Взам. инв. №

8066/13

Инв. №

Н. контр.	Моргунов		
Проверил	Макарова		
Ст. техн.	Растеряева		
Ст. инж.	Макарова		
Рук. гр.	Моргунов		
Гл. конст.	Осташевский		
Нач. ОСП-1	Саакьянц		

ТП 904-1-48 -КЖИ-ПС145.12.20-Я-1

Панель стеновая ПС145.12.20-Я-1

Стадия	Масса	Масштаб
РП	300	1:50
Лист 1	Листов 1	

Госстрой СССР
Ростовский Промстройниипроект

Копировал Формат А4

Типовой проект 904-1- -КЖИ Альбом XIII

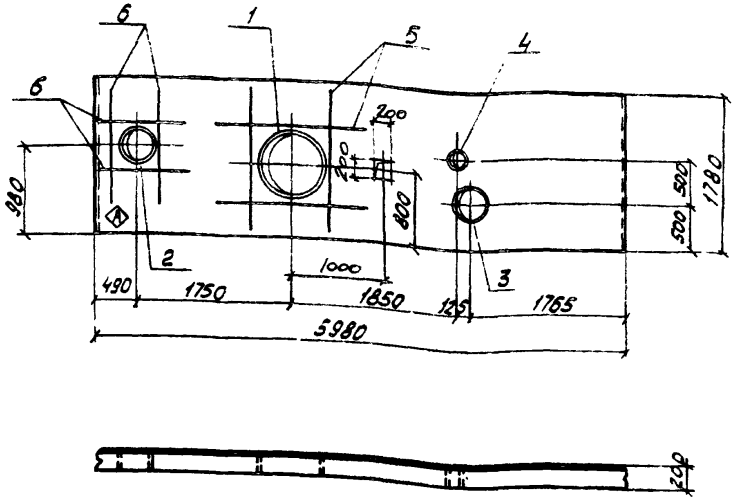

Формат	Зона	Поз.	Обозначение	Наименование	Кол.	Примечание
				Сборочные единицы		
			1.432-14 вып.1	ПС 600.18.20-Я-1	1	
		1	3.901-5	Сальник Ду 700 ℓ=200	1	
		2	3.901-5	" Ду 350 ℓ=200	1	
		3	3.901-5	" Ду 300 ℓ=200	1	
		4	3.901-5	" Ду 100 ℓ=200	1	
				Детали		
Б.4		5		Ø12А-III ГОСТ 5.1459-72* ℓ=1750	4	1,6 кг
Б.4		6		Ø12А-III ГОСТ 5.1459-72* ℓ=1100	4	1,0 кг

Остальное – см. панель ПС600.18.20-Я-1 серии 1.432-14 вып.1.

1. Арматуру пространственных каркасов в местах отверстий вырезать по месту
2. Стержни обрамляющие отверстие, приварить к каркасам при их установке

33

Привязан

Инв. №

8066/13

Ведомость расхода стали на дополнительные арматурные и закладные изделия.

Марка	Изделия арматурные: Арматура класса А-III ГОСТ 5.1459-72* Ø12		Итого	Всего	Изделия закладные: Прокат марки Вст3 кп2 ГОСТ 8732-78 Ø168×8	Ø426×7	Ø478×8	Ø820×9	Итого	ГОСТ 2590-71 Ø6	Ø16		Итого	ГОСТ 19903-74 δ=10		Итого	Всего
ПС600.18.20-Я-1-1	10,4		10,4	10,4	4,0	14,5	18,5	36,0	73,0	0,4	21,2		21,6	20,1		20,1	114,7

Н.контр.	Моргунов	
Проверил	Моргунов	
Ст.техник	Буршина	
Ст. инж.	Макарова	
Рук. гр.	Моргунов	
Гл. констр.	Осташевский	
Нач. ОСП-1	Саакьянц	

ТП 904-1-48-КЖИ-ПС600.18.20-Я-1-1

Панель стеновая ПС600.18.20-Я-1-1

Стадия	Масса	Масштаб
РП	1800	1:50
Лист 1	Листов 1	

Госстрой СССР Ростовский Промстройниипроект

Инв. № подл. | Подпись и дата | Взам. инв. №

Копировал

Формат 12

Типовой проект 904-1-48 -КЖИ Альбом XIII

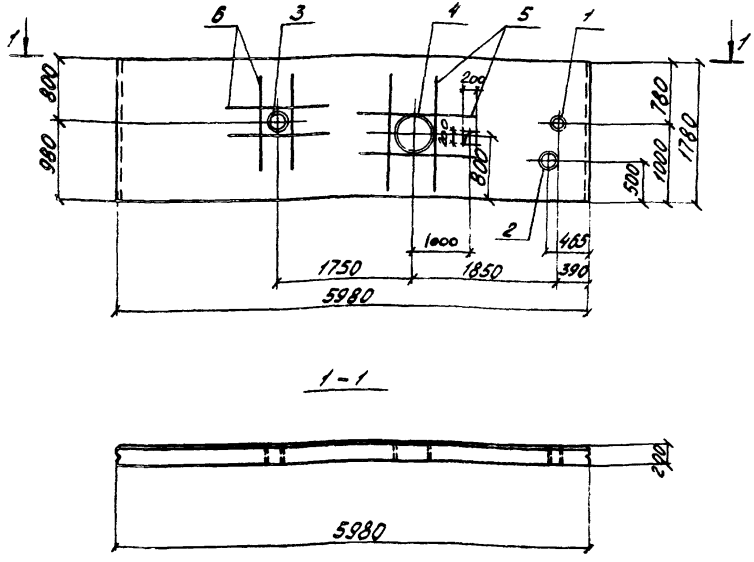

1-1

Формат	Зона	Поз.	Обозначение	Наименование	Кол.	Примечание
				Сборочные единицы		
			1.432-14 вып.1	Панель ПС600.18.20-А-1-1		
		1.	3.901-5	Сальник Ду 100 l=200	1	
		2.	3.901-5	" Ду 300 l=200	1	
		3.	3.901-5	" Ду 350 l=200	1	
		4.	3.901-5	" Ду 700 l=200	1	
				Детали		
		5		⌀12 AIII ГОСТ 5.1459-72 l=1600	4	1,4 кг
		6.		⌀12 AIII ГОСТ 5.1459-72 l=1250	4	1,1 кг

Остальное - см. панель ПС 600.18.20-А-1 серии 1.432-14 вып.1

1. Арматуру пространственных каркасов в местах отверстий вырезать по месту
2. Стержни, обрамляющие отверстие, приварить к каркасам при их установке.

34

Привязан

Инв. №

8066/13

Ведомость расхода стали на дополнительные арматурные и закладные изделия

Марка	Изделия арматурные				Изделия закладные										Всего
	Арматура класса				Прокат марки										
	A-III				Вст3кп2										
	ГОСТ 5.1459-72*				ГОСТ 2590-71			ГОСТ 19903-74		ГОСТ 8732-78					
	⌀12			Итого	⌀6	⌀16	Итого	δ=10	Итого	⌀14-⌀20	⌀14-⌀20	⌀14-⌀20	⌀20-⌀32	Итого	
ПС600.18.20-А-1-2	10,0			10,0	10,0	0,4	21,2	21,6	20,1	20,1	4,8	14,5	18,5	36,0	73,8	116,5

Н. контр.	Моргунов	
Проверил	Моргунов	
Инж. констр.	Чимбалист	
Ст. инж.	Макарова	
Рук. гр.	Моргунов	
Гл. конструктор	Стащевский	
Нач. ОСП-А	Сяканен	

ТП 904-1-48 -КЖИ-ПС600.18.20-А-1-2

Панель стеновая ПС 600.18.20-А-1-2

Стадия	Масса	Масштаб
РП	1800	1:50
Лист 1	Листов 1	

Госстрой СССР Ростовский Промстройниипроект

Копировал

Формат 12

Типовой проект 904-1- -КЖИ Альбом XIII

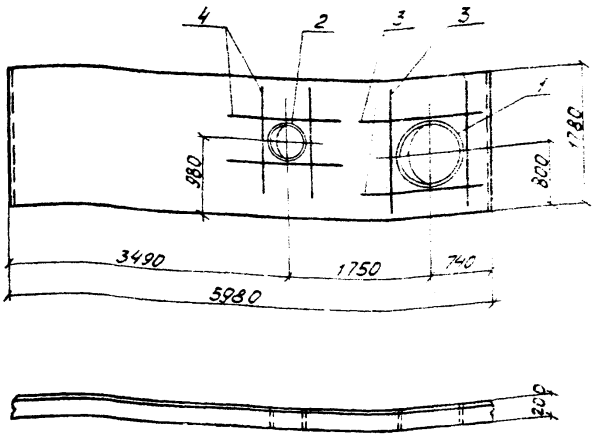

1. Арматуру пространственных каркасов в местах отверстий вырезать по месту
2. Стержни, обрамляющие отверстие, приварить к каркасам при их установке.

Формат	Зона	Поз.	Обозначение	Наименование	Кол.	Примечание
				Сборочные единицы		
			1.432-14 вып.1	Панель ПС600.18.20-Я-1	1	
		1	3.901-5	Сальник Ду700 l=200	1	
		2	3.901-5	Ду350 l=200	1	
				Детали		
Б.ч.		3		ф12А III ГОСТ 5.1459-72* l=1750	4	1,6кг
Б.ч.		4		ф12А III ГОСТ 5.1459-72* l=1250	4	1,1кг

Остальное — см. панель ПС600.18.20-Я-1 серии 1.432-14 вып.1

Ведомость расхода стали на дополнительные арматурные и закладные изделия

Марка	Изделия арматурные: Арматура класса А-III ГОСТ 5.1459-72* ф12		Итого	Всего	Изделия закладные: Прокат марки Вст3кп2 ГОСТ 8732-78 ф16	ф16		Итого	ГОСТ 2590-71 ф16		Итого	ГОСТ 19903-74 δ=10		Итого	Всего
ПС600.18.20-Я-1-3	11,0		11,0	11,0	18,5	36,0		54,5	16,0		16,0	14,8		14,8	85,3

Инв. № подл. | Подпись и дата | Взам. инв. №

Привязан

Инв. №

8066/13

ТП 904-1-48-КЖИ-ПС600.18.20-Я-1-3

Н. контр.	Моргунов	
Проверил	Моргунов	
Ст. техник	Буршина	
Ст. инж.	Макарова	
Рук. гр.	Моргунов	
Гл. констр.	Осташевский	
Нач. ОСП-1	Саакьянц	

Панель стеновая ПС600.18.20-Я-1-3

Стадия	Масса	Масштаб
РП	1800	1:50

Лист 1 | Листов 1

Госстрой СССР
РОСТОВСКИЙ ПРОМСТРОЙНИИПРОЕКТ

Копировал

Формат 12

Типовой проект 904-1- -КЖИ Альбом XIII

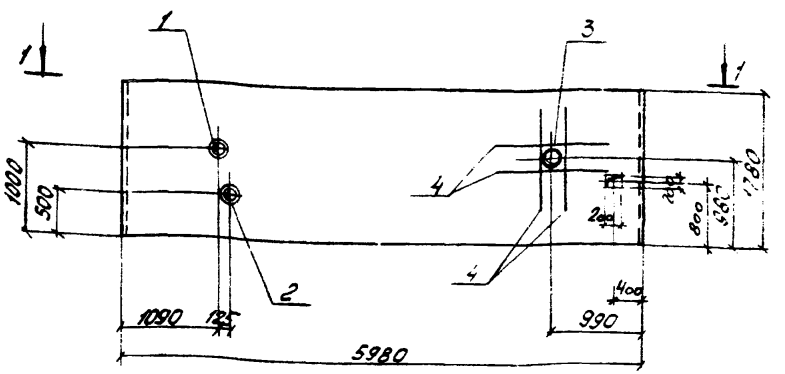

1-1

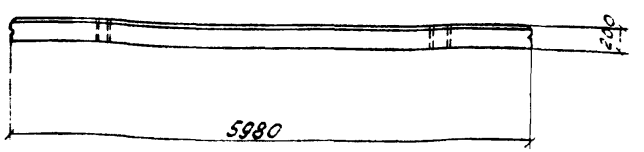

Формат	Зона	Поз	Обозначение	Наименование	Кол.	Примечание
				Сборочные единицы		
			1.432-14 вып. 1	Панель ПС 600.18.20-Я-1		
		1	3.901-5	Сальник Ду 100 ℓ=200	1	
		2	3.901-5	" Ду 300 ℓ=200	1	
		3	3.901-5	" Ду 350 ℓ=200	1	
				Детали		
Б4		4		⌀12 А III ГОСТ 5.1459-72* ℓ=1250	4	1,1 кг

Остальное - см. панель ПС 600.18.20-Я-1 серии 1.432-14 вып. 1

1. Арматуру пространственных каркасов в местах отверстий вырезать по месту
2. Стержни, обрамляющие отверстие, приварить к каркасам при их установке

36

Ведомость расхода стали на дополнительные арматурные и закладные изделия

Марка	Изделия арматурн.				Изделия закладные												
	Арматура класса А-III			Всего	Прокат марки ВСТ3 кп2												Всего
	ГОСТ 5.1459-72*				ГОСТ 2590-71				ГОСТ 19903-74			ГОСТ 8732-78					
	⌀12		Итого		⌀8	⌀16		Итого	δ=10		Итого	[illegible]	[illegible]	[illegible]		Итого	
ПС600.18.20-Я-1-4	4,4		4,4	4,4	7,4	11,0		11,4	9,7		9,7	4,8	14,5	18,5		37,8	58,9

Инв. № подл. | Подпись и дата | Взам. инв. №

8066/13

Привязан

Инв. №

Н. контр.	Моргунов	
Проверил	Моргунов	
Инженер	Цимбалист	
Ст. инж.	Макарова	
Рук. гр.	Моргунов	
Гл. конст.	Осташевский	
Нач. ОСП-1	Саакянц	

ТП 904-1-48-КЖИ-ПС600.18.20-Я-1-4

Панель стеновая ПС 600.18.20-Я-1-4

Стадия	Масса	Масштаб
РП	1800	1:50

Лист 1 | Листов 1

Госстрой СССР РОСТОВСКИЙ ПРОМСТРОЙНИИПРОЕКТ

Копировал

Формат 12

Типовой проект 904-1- -КЖИ Альбом XIII

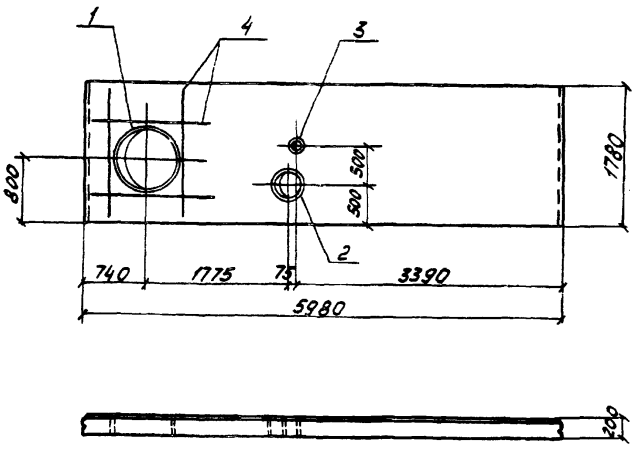

Формат	Зона	Поз.	Обозначение	Наименование	Кол.	Примечание
				Сборочные единицы		
			1.432-14 вып. 1	Панель ПС600.18.20-Я-1	1	
		1	3.901-5	Сальник Ду 700 ℓ=200	1	
		2	3.901-5	" Ду 300 ℓ=200	1	
		3	3.901-5	" Ду 100 ℓ=200	1	
				Детали		
Б4		4		ф12 AIII ГОСТ 5.1459-72 ℓ=1750	4	1,6 кг

Остальное — см. панель ПС600.18.20-Я-1 серии 1.432-14 вып. 1.

1. Арматуру пространственных каркасов в местах отверстий вырезать по месту.
2. Стержни, обрамляющие отверстие, приварить к каркасам при их установке.

Ведомость расхода стали на дополнительные арматурные и закладные изделия

Марка	Изделия арматурные			Изделия закладные											Всего
	Арматура класса А-III ГОСТ 5.1459-72			Прокат марки ВСт3кп2											
				ГОСТ 8732-78				ГОСТ 2590-71				ГОСТ 19903-74			
	ф12		Итого	ф14	ф16	ф36	Итого	ф6	ф16	Итого	δ=10		Итого		
ПС600.18.20-Я-1-5	6,4		6,4	6,4	4,0	14,5	36,0	54,5	0,4	15,4	15,8	15,7		15,7	86,0

Привязан

Инв. №

8066/13

Н. контр.	Моргунов	
Проверил	Моргунов	
Гл. техник	Бурцина	
Гл. инж.	Макарова	
Рук. гр.	Моргунов	
Гл. констр.	Станкевский	
Нач. ОСП-1	Салкбэнц	

ТП 904-1-КЖИ-48-ПС600.18.20-Я-1-5

Панель стеновая ПС600.18.20-Я-1-5

Стадия	Масса	Масштаб
РП	1800	1:50
Лист 1	Листов 1	

Госстрой СССР Ростовский Промстройниипроект

Копировал

Инв. № подл. | Подпись и дата | Взам. инв. №

Типовой проект 904-1- -КЖИ альбом XIII

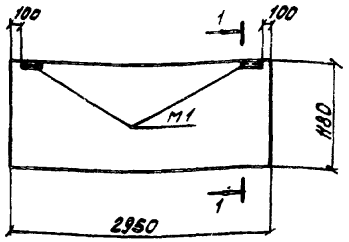

1-1



Формат	Зона	Поз	Обозначение	Наименование	Кол.	Примечание
				Сборочные единицы		
			1.432-14 вып.1	Панель ПС295.12.20-Я	1	

Разбивка М1 по данному чертежу, остальное см. панель для простенков при ширине проема 3м ПС 295.12.20-Я серии 1.432-14 вып. 1.

8066/13

ТП 904-1- -КЖИ - ПС 295.12.20-Я-1

Н.контр.	Моргунов		Панель стеновая ПС 295.12.20-Я-1	Стадия	Масса	Масштаб
Проверил	Макарова			РП	900	1:50
Ст. техник	Растеряева			Лист 1	Листов 1	
Ст. инж.	Макарова			Госстрой СССР РОСТОВСКИЙ ПРОМСТРОЙНИИПРОЕКТ		
Рук. гр.	Моргунов					
Гл. конст.	Осташевский					
Нач. ОСП-1	Саакьянц					

Копировал Формат А1

Типовой проект 904-1- -КЖИ альбом XIII

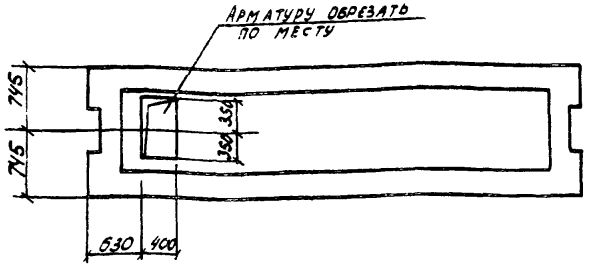

Формат	Зона	Поз	Обозначение	Наименование	Кол.	Примечание
				Сборочные единицы		
			НИ-04-4 вып.19	Плита ПРВ-58-15с	1	

Плита ПРВ-58-15с-1 отличается от плиты ПРВ-58-15с наличием отверстия.

38

Привязан

Инв. №

8066/13

ТП 904-1-48- КЖИ - ПРВ-58-15с-1

Н.контр.	Моргунов		Плита перекрытия ПРВ-58-15с-1	Стадия	Масса	Масштаб
Проверил	Макарова			РП	2600	1:50
Ст. техник	Растеряева			Лист 1	Листов 1	
Ст. инж.	Макарова			Госстрой СССР РОСТОВСКИЙ ПРОМСТРОЙНИИПРОЕКТ		
Рук. гр.	Моргунова					
Гл. конст.	Осташевский					
Нач. ОСП-1	Саакьянц					

Копировал Формат А1

Типовой проект 904-1- -КЖИ Альбом XIII

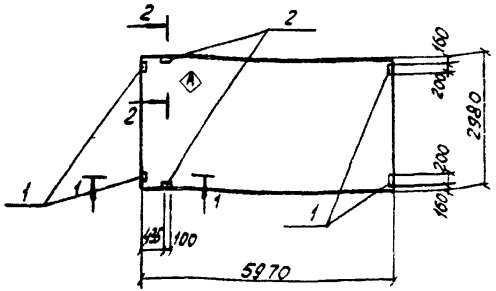

Формат	Зона	Поз.	Обозначение	Наименование	Кол. на сборочн.						Примечание
				Сборочные единицы							
			ГОСТ 22701.1-77	ПЛИТА ПГ-2ВРIIIт	1			1		1	
			ГОСТ 22701.1-77	" ПГ-3ВРIIIт		1			1		1
			ГОСТ 22701.1-77	" ПГ-4ВРIIIт			1				
		1	ГОСТ 22701.5-77 стр. 13	Изделие закладное М8	4	4	4	4	4		
		2	ГОСТ 22701.5-77 стр. 13	То же М9				2	2	2	2
					ПГ-2ВРIIIт-1	ПГ-3ВРIIIт-1	ПГ-4ВРIIIт-1	ПГ-2ВРIIIт-2	ПГ-3ВРIIIт-2	ПГ-2ВРIIIт-3	ПГ-3ВРIIIт-3

Остальное - см. ПГ-2ВРIIIт, ПГ-3ВРIIIт, ПГ-4ВРIIIт ГОСТ 22701.1-77

Индекс А наносить несмываемой краской

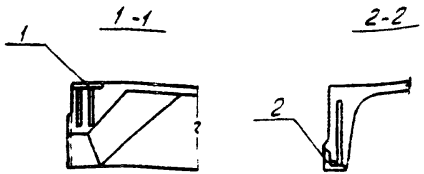

Ведомость расхода стали на дополнительные закладные изделия

Марка	Изделия закладные: Арматура класса A-III ГОСТ 5.1459-72* Ø10	Ø14		Итого	Прокат марки Вст3кп2 ГОСТ 19903-74 б=8	Итого	ГОСТ 8509-72 ∠70х8		Итого	Всего
ПГ-2ВРIIIт-1	1,6			1,6	5,2	5,2				6,8
ПГ-3ВРIIIт-1	1,6			1,6	5,2	5,2				6,8
ПГ-4ВРIIIт-1	1,6			1,6	5,2	5,2				6,8
ПГ-2ВРIIIт-2	2,2	0,2		2,4	5,2	5,2	1,7		1,7	9,3
ПГ-3ВРIIIт-2	2,2	0,2		2,4	5,2	5,2	1,7		1,7	9,3
ПГ-2ВРIIIт-3	0,6	0,2		0,8			1,7		1,7	2,5
ПГ-3ВРIIIт-3	0,6	0,2		0,8			1,7		1,7	2,5

Инв. № подл. | Подпись и дата | Взам. инв. №

Привязан

Инв. №

8066/13

ТП 904-1-48 -КЖИ - 200

Н. контр.	Моргунов		
Проверил	Макарова		
Ст. техн.	Растеряева		
Гл. инж.	Макарова		
Рук. гр.	Моргунов		
Гл. конст.	Осташевский		
Нач. ОСП-К	Саакянц		

Плиты покрытия (ПГ-2ВРIIIт-1, ПГ-3ВРIIIт-1, ПГ-4ВРIIIт-1, ПГ-2ВРIIIт-2, ПГ-3ВРIIIт-2, ПГ-2ВРIIIт-3, ПГ-3ВРIIIт-3)

Стадия	Масса	Масштаб
РП	2650	1:100
Лист 1	Листов 1	

Госстрой СССР РОСТОВСКИЙ ПРОМСТРОЙНИИПРОЕКТ

Копировал

Форма 2-72

Типовой проект 904-1-КЖИ Альбом XIII

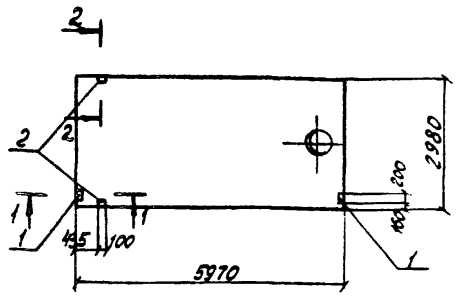

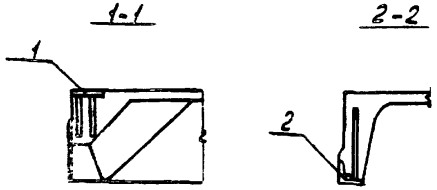

Формат	Зона	Поз.	Обозначение	Наименование	Кол на испол						Примечание
				Сборочные единицы							
			ГОСТ 22701.2-77	Плита ПВУ-2ВРIIIт	1				1		
			ГОСТ 22701.2-77	" ПВ7-2ВРIIIт		1					
			ГОСТ 22701.2-77	" ПВУ-3ВРIIIт			1			1	
			ГОСТ 22701.2-77	" ПВ7-3ВРIIIт				1			
		1	ГОСТ 22701.5-77	Изделие закладное М8					2	2	
		2	ГОСТ 22701.5-77	То же М9	2	2	2	2	2	2	
					ПВУ-2ВРIIIт-1	ПВ7-2ВРIIIт-1	ПВУ-3ВРIIIт-1	ПВ7-3ВРIIIт-1	ПВУ-2ВРIIIт-2	ПВУ-3ВРIIIт-2	

Остальное - см. ПВУ-2ВРIIIт, ПВ7-2ВРIIIт, ПВУ-3ВРIIIт, ПВ7-3ВРIIIт ГОСТ 22701.2-77

Ведомость расхода стали на дополнительные закладные изделия

Марка	Изделия закладные										
	Арматура класса A-III					Прокат марки Вст 3 кп 2					
	ГОСТ 5.1459-72*					ГОСТ 19903-74		ГОСТ 8509-72			
	ф10	ф14			Итого	δ=8	Итого	∠70×8		Итого	Всего
ПВУ-2ВРIIIт-1	0,6	0,2			0,8			1,7		1,7	2,5
ПВ7-2ВРIIIт-1	0,6	0,2			0,8			1,7		1,7	2,5
ПВУ-3ВРIIIт-1	0,6	0,2			0,8			1,7		1,7	2,5
ПВ7-3ВРIIIт-1	0,6	0,2			0,8			1,7		1,7	2,5
ПВУ-2ВРIIIт-2	1,4	0,2			1,6	2,6	2,6	1,7		1,7	5,9
ПВУ-3ВРIIIт-2	1,4	0,2			1,6	2,6	2,6	1,7		1,7	5,9

Инв. № подл. | Подпись и дата | Взам. инв. №

40

Привязан

8066/13

Инв. №

ТП 904-1-48-КЖН-201

Н. контр.	Моргунов			
Проверил	Макарова			
Ст. техник	Растеряева			
Ст. инж.	Макарова			
Рук. гр.	Моргунов			
Гл. конструктор	Остащевский			
Нач. ОКП-1	Славьянц			

Плиты покрытия (ПВУ-2ВРIIIт-1, ПВ7-2ВРIIIт-1, ПВУ-3ВРIIIт-1, ПВ7-3ВРIIIт-1, ПВУ-2ВРIIIт-2, ПВУ-3ВРIIIт-2)

Стадия	Масса	Масштаб
РП	3300	1:100
Лист 1	Листов 1	

Госстрой СССР
Ростовский Промстройниипроект

Копировал

Формат 12

Типовой проект 904-1- -КЖИ альбом XIII

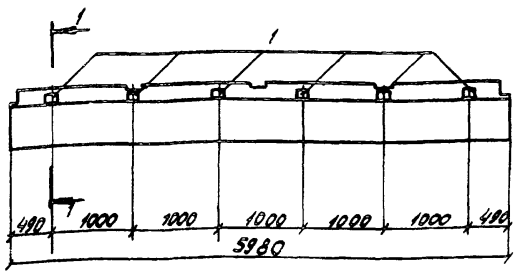

1-1

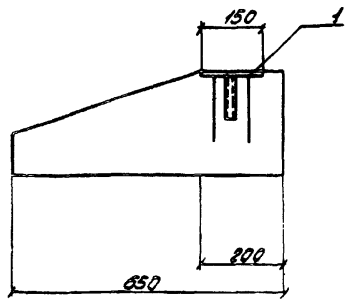

Формат	Зона	Поз.	Обозначение	Наименование	Кол.	Примечание
				Сборочные единицы		
			1.432-14, вып. 2	Карнизная панель ПК 6.65-П	1	
		1	ТП 904-1- -КЖИ-МН3	Изделие закладное МН3	6	

Остальное - см. панель ПК 6.65-П серии 1.423-14 вып. 2.

Ведомость расхода стали на дополнительные закладные изделия, кг.

Марка	Изделия закладные										
	Арматура класса А-III				Прокат марки Вст3 кп2						Всего
	ГОСТ 5.1459-72*				ГОСТ 103-76			ГОСТ 3262-75			
	12			Итого	150×10		Итого	Газ. тр. d=25		Итого	
ПК6.65-П-1	2,4			2,4	12,0		12,0	1,2		1,2	15,6

Инв. № подл. | Подпись и дата | Взам. инв. №

41

Привязан

Инв. №

8066/13

ТП 904-1-48 КЖИ-ПК 6.65-П-1

Н. контр.	Моргунов	
Проверил	Моргунов	
Инженер	Решетников	
Ст. инж.	Макарова	
Рук. гр.	Моргунов	
Гл. констр.	Осташевский	
Нач. ОСП-1	Слакьянц	

Карнизная панель ПК 6.65-П-1

Стадия	Масса	Масштаб
РП	1200	1:50

Лист 1 | Листов 1

Госстрой СССР
Ростовский
Промстройниипроект

Копировал

Формат 12

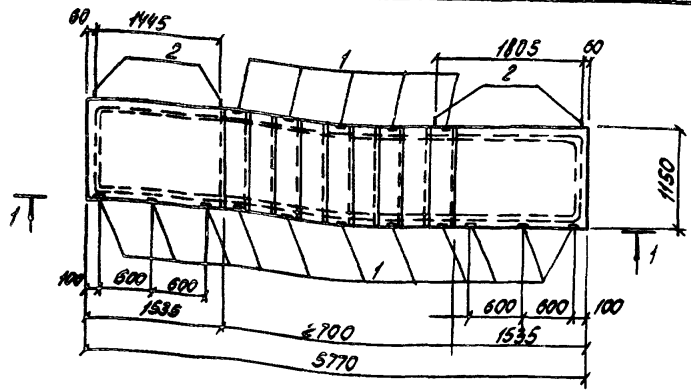

1-1

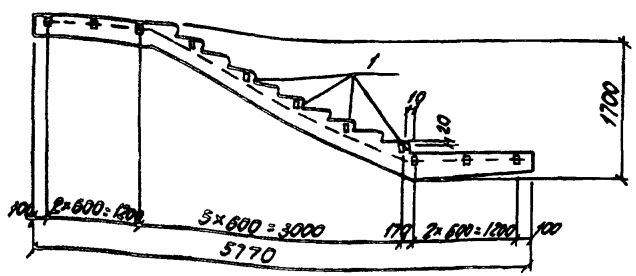

Формат	Зона	Поз.	Обозначение	Наименование	Кол.	Примечание
				Сборочные единицы		
			НН-04-7 вып.1	Лестн. марш ЛМ-58-14-14	1	
		1	НН-04-7 вып.1	Изделие закладное М1-1	16	
		2	НН-04-7 вып.1	То же П-1	4	

1. Лестничный марш ЛМ-58-14-14-1 изготавливается по чертежам лестничного марша ЛМ-58-14-14 серии НН-04-7 вып.1 с изменениями по данному чертежу.
2. Расход стали приведен только на закладные изделия и суммируется с расходом стали на арматурные изделия типового лестничного марша.

Ведомость расхода стали на закладные изделия, кг

Марка	Изделия закладное											Всего
	Арматура класса				Прокат марки							
	А-I		А-II		Ст3кп2							
	ГОСТ 5781-75				ГОСТ 103-76							
	ф10	Итого	ф10	Итого	50×4						Итого	
ЛМ-58-14-14-1	2,5	2,5	5,9	5,9	5,0						5,0	13,4

Привязан

Инв. № подл. | Подпись и дата | Взам. инв. №

8066/13

Инв. №

Н. контр.	Моргунов		
Проверил	Макарова		
Инженер	Цимбалист		
Рук. гр.	Моргунов		
Гл. констр.	Осташевский		
Нач. отд.	Саакьянц		

ТП 904-1-48 -КЖИ-ЛМ-58-14-14-1

Лестничный марш ЛМ-58-14-14-1

Стадия	Масса	Масштаб
РП	2190	1:50
Лист 1	Листов 1	

Госстрой СССР
Ростовский Промстройниипроект

Копировал

Формат А2

Типовой проект 904-1- -КЖИ Альбом XIII

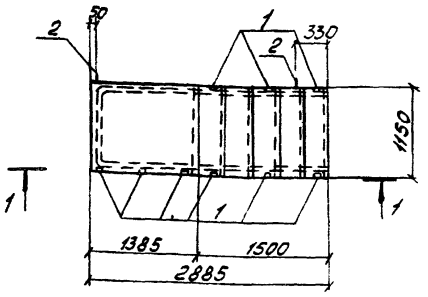

1-1

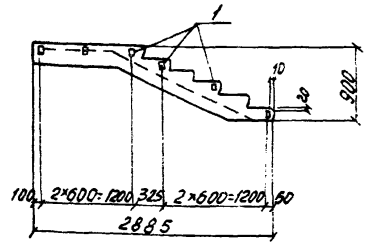

Формат	Зона	Поз.	Обозначение	Наименование	Кол.	Примечание
				Сборочные единицы		
			ШИ-04-7 вып. 1	Лестн. марш ЛМ-29-14-9	1	
		1	ШИ-04-7 вып. 1	Изделие закладное МЛ-1	9	
		2	ШИ-04-7 вып. 1	То же П-1	2	

1. Лестничный марш ЛМ-29-14-9-1 изготавливается по чертежам лестничного марша ЛМ-29-14-9 серии ШИ-04-7 вып. 1 с изменениями по данному чертежу.
2. Расход стали приведен только на закладные изделия и суммируется с расходом стали на арматурные изделия типового лестничного марша.

Ведомость расхода стали на закладные изделия

Марка	Изделия закладные								Всего
	Арматура класса				Прокат марки				
	А-I		А-II		Вст3кп2				
	ГОСТ 5781-75				ГОСТ 103-76				
	⌀10	Итого	⌀10	Итого	50×8			Итого	
ЛМ-29-14-9-1	1,2	1,2	3,3	3,3	2,8			2,8	7,3

Привязан

8066/13

Инв. №

ТП 904-1-48-КЖИ-ЛМ-29-14-9-1

Н. контр.	Моргунов	
Проверил	Макарова	
Инженер	Цимбалист	
Рук. гр.	Моргунов	
Гл. констр.	Осташевский	
Нач. ОСП-1	Саакьянц	

Лестничный марш ЛМ-29-14-9-1

Стадия	Масса	Масштаб
РП	1020	1:50
Лист 1	Листов 1	

Госстрой СССР
Ростовский Промстройниипроект

Копировал

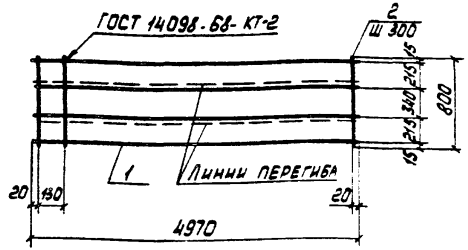

Формат	Зона	Поз.	Обозначение	Наименование	Кол.	Примечание
				Документация		
			ТП 904-1- -КЖИ-ТТ2	Технические требования		
				к изготовлению армату-		
				рных и закладных изделий		
				Детали		
Б.Ч.		1		ф 6А I ГОСТ 5781-75 ℓ=4870	4	1,1 кг
Б.Ч.		2		ф 6А I ГОСТ 5781-75 ℓ=800	18	0,2 кг

Привязан

Инв. № 8066/13

ТП 904-1- -КЖИ-С1

Н. контр.	Моргунов		
Проверил	Макарова		
Ст. техник	Буршина		
Ст. инж.	Макарова		
Рук. гр.	Моргунов		
Гл. констр.	Остащевский		
Нач. ОСП	Саакьянц		

Сетка арматурная С1

Стадия	Масса	Масштаб
РП	8,0	
Лист	Листов 1	

Госстрой СССР РОСТОВСКИЙ ПРОМСТРОЙНИИПРОЕКТ

Копировал Формат А4

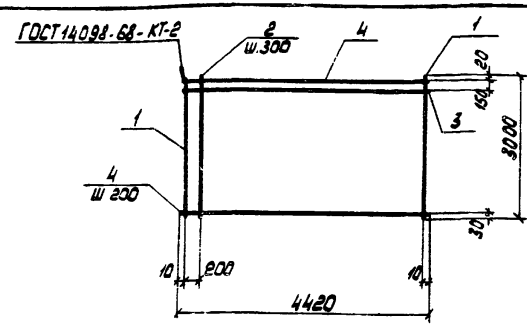

Формат	Зона	Поз.	Обозначение	Наименование	Кол.	Примечание
				Документация		
			ТП 904-1- -КЖИ-ТТ2	Технические требования		
				к изготовлению армату-		
				рных и закладных изделий		
				Детали		
Б.Ч.		1		ф 12А II ГОСТ 5781-75 ℓ=3000	2	2,7 кг
Б.Ч.		2		ф 5Вр I ТУ 14-4-659-75 ℓ=3000	14	0,5 кг
Б.Ч.		3		ф 16А II ГОСТ 5781-75 ℓ=4420	1	7,0 кг
Б.Ч.		4		ф 5Вр I ТУ 14-4-659-75 ℓ=4420	15	0,7 кг

44

Привязан

Инв. № 8066/13

ТП 904-1-48-КЖИ-С2

Н. контр.	Моргунов		
Проверил	Макарова		
Ст. техник	Буршина		
Рук. гр.	Моргунов		
Рук. гр.	Бескоровайный		
Гл. констр.	Остащевский		
Нач. ОСП	Саакьянц		

Сетка арматурная С2

Стадия	Масса	Масштаб
РП	29,9	1:100
Лист 1	Листов 1	

Госстрой СССР РОСТОВСКИЙ ПРОМСТРОЙНИИПРОЕКТ

Копировал Формат А4

Типовой проект 904-1- -КЖИ Альбом XIII

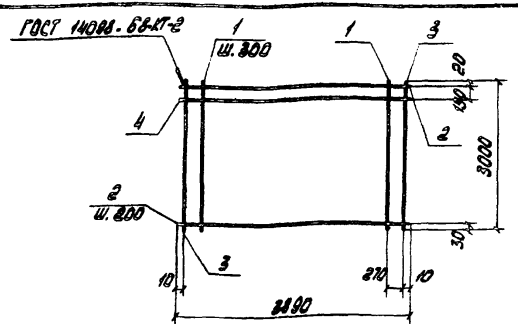

Формат	Зона	Поз.	Обозначение	Наименование	Кол.	Приме чание
				Документация		
			ТП 904-1- -КЖИ-ТТ2	Технические требования		
				к изготовлению армату-		
				рных и закладных изделий		
				Детали		
Б.Ч.		1		⌀ 5 Вр I ТУ 14-4-659-75 ℓ=3000	12	0,5 кг
Б.Ч.		2		⌀ 5 Вр I ТУ 14-4-659-75 ℓ=3490	15	0,6 кг
Б.Ч.		3		⌀ 12 А II ГОСТ 5781-75 ℓ=3000	2	2,7 кг
Б.Ч.		4		⌀ 16 А II ГОСТ 5781-75 ℓ=3490	1	6,1 кг

Привязан

Инв. № 8066/13

ТП 904-1- -КЖИ-С3			
Сетка арматурная С3	Стадия	Масса	Масштаб
	РП	26,5	
	Лист 1	Листов 1	
	Госстрой СССР РОСТОВСКИЙ ПРОМСТРОЙНИИПРОЕКТ		

Н. контр.	Моргунов	
Проверил	Макарова	
Инженер	Шимбалист	
Рук. гр.	Моргунов	
Рук. гр.	Бескоровайный	
Гл. констр.	Осташевский	
Нач. отд.	Саакьянц	

Инв. № подл. | Подп. и дата | Взам. инв. №

Копировал

Типовой проект 904-1- -КЖИ Альбом XIII

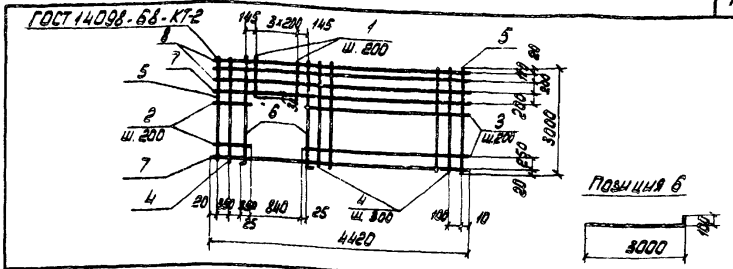

Формат	Зона	Поз.	Обозначение	Наименование	Кол.	Приме чание
				Документация		
			ТП 904-1- -КЖИ-ТТ2	Технические требования		
				к изготовлению армату-		
				рных и закладных изделий		
				Ав		
Б.Ч.		1		⌀ 5 Вр I ТУ 14-4-659-75 ℓ=3300	4	0,4 кг
Б.Ч.		2		⌀ 5 Вр I ТУ 14-4-659-75 ℓ=7450	4	0,1 кг
Б.Ч.		3		⌀ 5 Вр I ТУ 14-4-659-75 ℓ=2835	1	0,4 кг
Б.Ч.		4		⌀ 5 Вр I ТУ 14-4-659-75 ℓ=3000	10	0,5 кг
Б.Ч.		5		⌀ 12 А II ГОСТ 5781-75 ℓ=3000	2	2,7 кг
		6		⌀ 12 А II ГОСТ 5781-75 ℓ=3100	2	2,8 кг
Б.Ч.		7		⌀ 16 А II ГОСТ 5781-75 ℓ=4420	3	7,0 кг
Б.Ч.		8		⌀ 5 Вр I ТУ 14-4-659-75 ℓ=4420	2	0,7 кг

Привязан 45

Инв. № 8066/13

ТП 904-1-48-КЖИ-С4			
Сетка арматурная С4	Стадия	Масса	Масштаб
	РП	44,3	1:100
	Лист 1	Листов 1	
	Госстрой СССР РОСТОВСКИЙ ПРОМСТРОЙНИИПРОЕКТ		

Н. контр.	Моргунов	
Проверил	Макарова	
Инженер	Шимбалист	
Рук. гр.	Моргунов	
Рук. гр.	Бескоровайный	
Гл. констр.	Осташевский	
Нач. отд.	Саакьянц	

Инв. № подл. | Подп. и дата | Взам. инв. №

Копировал

Формат А4

Типовой проект 904-1- -КЖИ Альбом XIII

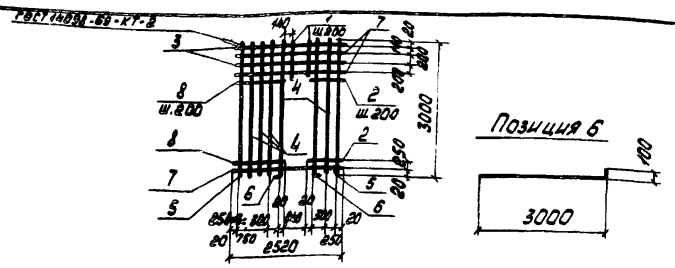

Формат	Зона	Поз.	Обозначение	Наименование	Кол.	Примечание
				Документация		
			ТП 904-1- -КЖИ-ТТ2	Технические требования		
				к изготовлению арматур-		
				ных и закладных изделий		
				Детали		
Б.Ч.		1		ф5Вр I ТУ14-4-659-75 ℓ=560	4	0,1кг
Б.Ч.		2		ф5Вр I ТУ14-4-659-75 ℓ=590	11	0,1кг
Б.Ч.		3		ф5Вр I ТУ14-4-659-75 ℓ=2520	2	0,4кг
Б.Ч.		4		ф5Вр I ТУ14-4-659-75 ℓ=3000	4	0,5кг
Б.Ч.		5		ф12А II ГОСТ 5781-75 ℓ=3000	2	2,7кг
		6		ф12А II ГОСТ 5781-75 ℓ=3100	2	2,8кг
Б.Ч.		7		ф16А II ГОСТ 5781-75 ℓ=2520	3	4,0кг
Б.Ч.		8		ф5Вр I ТУ14-4-659-75 ℓ=1090	11	0,2кг

Привязан

8066/13

Инв. №

ТП 904-1- -КЖИ-С5

Н.контр.	Моргунов	
Проверил	Макарова	
Инженер	Цимбалист	
Рук. гр.	Моргунов	
Рук. гр.	Бескоровайный	
Гл. констр.	Осташевский	
Нач. ОСП-1	Саакьянц	

Сетка арматурная С5

Стадия	Масса	Масштаб
РП	29,5	1:100

Лист 1 Листов 1

ГОССТРОЙ СССР РОСТОВСКИЙ ПРОМСТРОЙНИИПРОЕКТ

Копировал Иванова Формат 11

Взам. инв. № | Подп. и дата | Инв. № подл.

46

Типовой проект 904-1- -КЖИ Альбом XIII

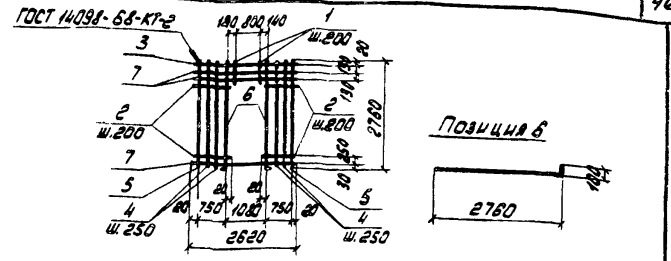

Формат	Зона	Поз.	Обозначение	Наименование	Кол.	Примечание
				Документация		
			ТП 904-1- -КЖИ-ТТ2	Технические требования		
				к изготовлению арматур-		
				ных и закладных изделий		
				Детали		
Б.Ч.		1		ф5Вр I ТУ14-4-659-75 ℓ=310	5	0,1кг
Б.Ч.		2		ф5Вр I ТУ14-4-659-75 ℓ=790	22	0,1кг
Б.Ч.		3		ф5Вр I ТУ14-4-659-75 ℓ=2620	1	0,4кг
Б.Ч.		4		ф5Вр I ТУ14-4-659-75 ℓ=2760	4	0,4кг
Б.Ч.		5		ф12А II ГОСТ 5781-75 ℓ=2760	2	2,5кг
		6		ф12А II ГОСТ 5781-75 ℓ=2860	2	2,5кг
Б.Ч.		7		ф16А II ГОСТ 5781-75 ℓ=2620	3	4,1кг

Привязан 46

8066/13

Инв. №

ТП 904-1-48 КЖИ-С6

Н.контр.	Моргунов	
Проверил	Макарова	
Инженер	Цимбалист	
Рук. гр.	Моргунов	
Рук. гр.	Бескоровайный	
Гл. констр.	Осташевский	
Нач. ОСП-1	Саакьянц	

Сетка арматурная С6

Стадия	Масса	Масштаб
РП	27,0	1:100

Лист 1 Листов 1

ГОССТРОЙ СССР РОСТОВСКИЙ ПРОМСТРОЙНИИПРОЕКТ

Копировал [illegible] Формат 11

Взам. инв. № | Подпись и дата | Инв. № подл.

Типовой проект 904-1- -КЖИ Альбом XIII

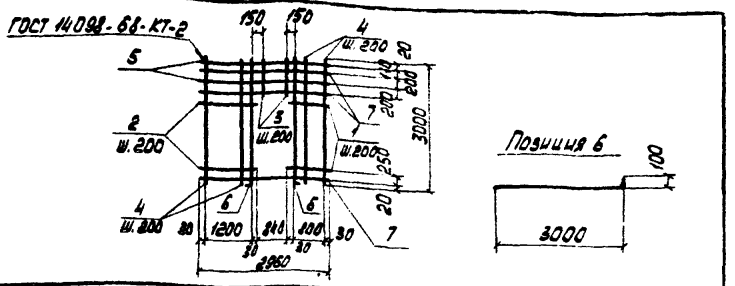

Позиция 6

Формат	Зона	Поз.	Обозначение	Наименование	Кол.	Примечание
				Документация		
			ТП 904-1- -КЖИ-ТТ2	Технические требования		
				к изготовлению арматурных и закладных изделий		
				Детали		
Б.Ч.		1		ф5ВрI ТУ14-4-659-75 ℓ=850	11	0,1кг
Б.Ч.		2		ф5ВрI ТУ14-4-659-75 ℓ=1260	11	0,2кг
Б.Ч.		3		ф5ВрI ТУ14-4-659-75 ℓ=560	4	0,1кг
Б.Ч.		4		ф5ВрI ТУ-14-4-659-75 ℓ=3000	10	0,5кг
Б.Ч.		5		ф5ВрI ТУ-14-4-659-75 ℓ=2960	2	0,5кг
		6		ф12АII ГОСТ 5781-75 ℓ=3100	2	2,8кг
Б.Ч.		7		ф16АII ГОСТ 5781-75 ℓ=2960	3	4,7кг

Привязан

Инв. № 8066/13

Взам. инв. № | Подп. и дата | Инв. № подл.

ТП 904-1- -КЖИ-С7

				Стадия	Масса	Масштаб
Н.контр.	Моргунов		Сетка арматурная С7	РП	29,4	1:100
Проверил	Макарова			Лист 1	Листов 1	
Инженер	Шимбалист			ГОССТРОЙ СССР РОСТОВСКИЙ ПРОМСТРОЙНИИПРОЕКТ		
Рук. гр.	Моргунов					
Рук. гр.	Бескоровайный					
Гл. констр.	Осташевский					
Нач. ОСП-1	Салкаянц					

Копировал Формат А1

Типовой проект 904-1- -КЖИ Альбом XIII

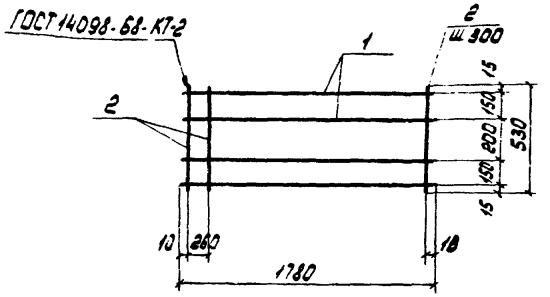

Формат	Зона	Поз.	Обозначение	Наименование	Кол.	Примечание
				Документация		
			ТП 904-1- -КЖИ-ТТ2	Технические требования		
				к изготовлению арматурных и закладных изделий		
				Детали		
Б.Ч.		1		ф5ВрI ТУ-14-4-659-75 ℓ=1780	4	0,3кг
Б.Ч.		1		ф5ВрI ТУ14-4-659-75 ℓ=530	7	0,1кг

Привязан 47

Инв. № 8066/13

Взам. инв. № | Подп. и дата | Инв. № подл.

ТП 904-1-48 -КЖИ-С8

				Стадия	Масса	Масштаб
Н.контр.	Моргунов		Сетка арматурная С8	РП	1,9	
Проверил	Макарова			Лист 1	Листов 1	
Инженер	Шимбалист			ГОССТРОЙ СССР РОСТОВСКИЙ ПРОМСТРОЙНИИПРОЕКТ		
Рук. гр.	Моргунов					
Рук. гр.	Бескоровайный					
Гл. констр.	Осташевский					
Нач. ОСП-1	Салкаянц					

Копировал Формат А1

Типовой проект 904.1- -КЖИ Альбом XIII

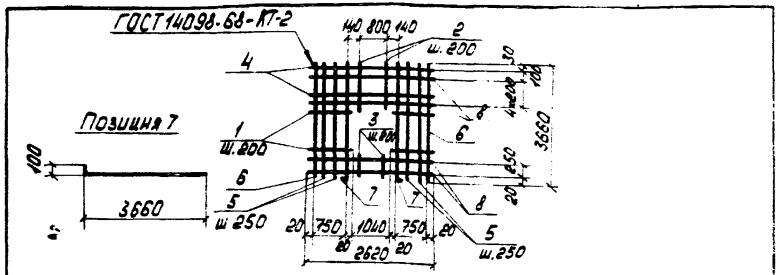

Формат	Зона	Поз.	Обозначение	Наименование	Кол.	Примечание
				Документация		
			ТП 904.1- -КЖИ-ТТ2	Технические требования к изготовлению арматурных и закладных изделий		
				Детали		
Б.Ч.		1		⌀5 Вр-I ТУ 14-4-659-75 ℓ=790	22	0,1 кг
Б.Ч.		2		⌀5 Вр-I ТУ 14-4-659-75 ℓ=960	5	0,1 кг
Б.Ч.		3		⌀5 Вр-I ТУ 14-4-659-75 ℓ=300	5	0,1 кг
Б.Ч.		4		⌀5 Вр-I ТУ 14-4-659-75 ℓ=2620	4	0,4 кг
Б.Ч.		5		⌀5 Вр-I ТУ 14-4-659-75 ℓ=3660	4	0,6 кг
Б.Ч.		6		⌀12 А-II ГОСТ 5781-75 ℓ=3660	2	3,3 кг
11		7		⌀12 А-II ГОСТ 5781-75 ℓ=3760	2	3,3 кг
Б.Ч.		8		⌀16 А-II ГОСТ 5781-75 ℓ=2620	4	4,1 кг

Привязан

8066/13

Инв. №

Взам. инв. №

Подп. и дата

Инв. № подл.

		ТП 904-1- -КЖИ-С9	
Н. контр.	Моргунов	Сетка арматурная С9	Стадия: РП; Масса: 36,8; Масштаб: 1:100
Проверил	Макарова		Лист 1; Листов 1
Инженер	Цимбалист		Госстрой СССР Ростовский Промстройниипроект
Рук. гр.	Моргунов		
Рук. гр.	Бескоровайный		
Гл. констр.	Осташевский		
Нач. ОСП-1	Слакьянц		

Копировал

Формат А4

Типовой проект 904.1- -КЖИ Альбом XIII

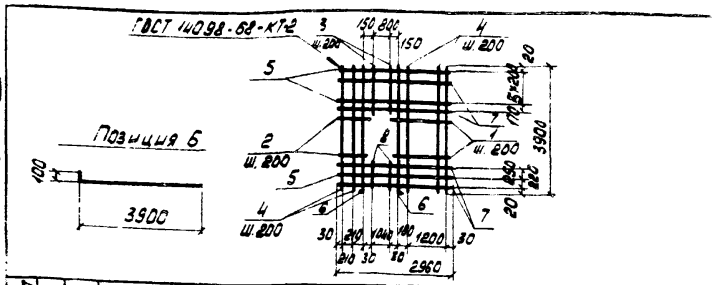

Формат	Зона	Поз.	Обозначение	Наименование	Кол.	Примечание
				Документация		
			ТП 904.1- -КЖИ-ТТ2	Технические требования к изготовлению арматурных и закладных изделий		
				Детали		
Б.Ч.		1		⌀5 Вр-I ТУ 14-4-659-75 ℓ=1440	11	0,2 кг
Б.Ч.		2		⌀5 Вр-I ТУ 14-4-659-75 ℓ=480	11	0,1 кг
Б.Ч.		3		⌀5 Вр-I ТУ 14-4-659-75 ℓ=1450	5	0,2 кг
Б.Ч.		4		⌀5 Вр-I ТУ 14-4-659-75 ℓ=3900	8	0,6 кг
Б.Ч.		5		⌀5 Вр-I ТУ 14-4-659-75 ℓ=2960	4	0,5 кг
11		6		⌀12 А-II ГОСТ 5781-75 ℓ=4000	2	3,5 кг
Б.Ч.		7		⌀16 А-II ГОСТ 5781-75 ℓ=2960	4	4,7 кг
Б.Ч.		8		⌀5 Вр-I ТУ 14-4-659-75 ℓ=520	5	0,1 кг

Привязан 48

8066/13

Инв. №

Взам. инв. №

Подп. и дата

Инв. № подл.

		ТП 904-1-48 -КЖИ-С10	
Н. контр.	Моргунов	Сетка арматурная С10	Стадия: РП; Масса: 37,4; Масштаб: 1:100
Проверил	Макарова		Лист 1; Листов 1
Инженер	Цимбалист		Госстрой СССР Ростовский Промстройниипроект
Рук. гр.	Моргунов		
Рук. гр.	Бескоровайный		
Гл. констр.	Осташевский		
Нач. ОСП-1	Слакьянц		

Формат А4

Типовой проект 904-1- -КЖИ Альбом XIII

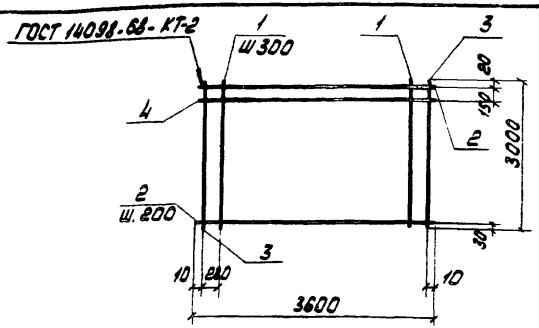

Формат	Зона	Поз.	Обозначение	Наименование	Кол.	Примечание
				Документация		
			ТП 904-1- -КЖИ-ТТ2	Технические требования к изготовлению арматурных и закладных изделий		
				Детали		
Б.Ч.		1		ф5Вр I ТУ14-4-659-75 l=3000	11	0,5кг
Б.Ч.		2		ф5Вр I ТУ 14-4-659-75 l=3600	15	0,6кг
Б.Ч.		3		ф12А II ГОСТ 5781-75 l=3000	2	2,7кг
Б.Ч.		4		ф16А II ГОСТ 5781-75 l=3600	1	5,7кг

Привязан

8066/13

Инв. №

Взам. инв. №

Подп. и дата

Инв. № подл.

ТП 904-1- -КЖИ-С11

Сетка арматурная С11

Н. контр.	Моргунов	
Проверил	Макарова	
Инженер	Цимбалист	
Рук. гр.	Моргунов	
Рук. гр.	Бескоровайный	
Гл. констр.	Осташевский	
Нач. ОСП-1	Саакьянц	

Стадия	Масса	Масштаб
РП	25,6	

Лист 1 Листов 1

ГОССТРОЙ СССР
РОСТОВСКИЙ
ПРОМСТРОЙНИИПРОЕКТ

Копировал

Формат 11

Типовой проект 904-1- -КЖИ Альбом XIII

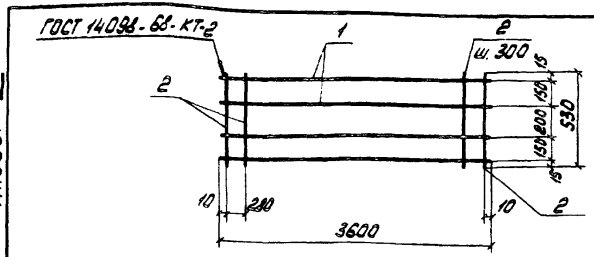

Формат	Зона	Поз.	Обозначен	Наименование	Кол.	Примечание
				Документация		
			ТП 904-1- -КЖИ-ТТ2	Технические требования к изготовлению арматурных и закладных изделий		
				Детали		
Б.Ч.		1		ф5Вр I ТУ14-4-659-75 l=3600	4	0,6кг
Б.Ч.		2		ф5Вр I ТУ14-4-659-75 l=530	13	0,1кг

Привязан 49

8066/13

Инв. №

Взам. инв. №

Подп. и дата

Инв. № подл.

ТП 904-1-48 -КЖИ-С12

Сетка арматурная С12

Н. контр.	Моргунов	
Проверил	Макарова	
Инженер	Цимбалист	
Рук. гр.	Моргунов	
Рук. гр.	Бескоровайный	
Гл. констр.	Осташевский	
Нач. ОСП-1	Саакьянц	

Стадия	Масса	Масштаб
РП	3,7	

Лист 1 Листов 1

ГОССТРОЙ СССР
РОСТОВСКИЙ
ПРОМСТРОЙНИИПРОЕКТ

Копировал

Формат 11

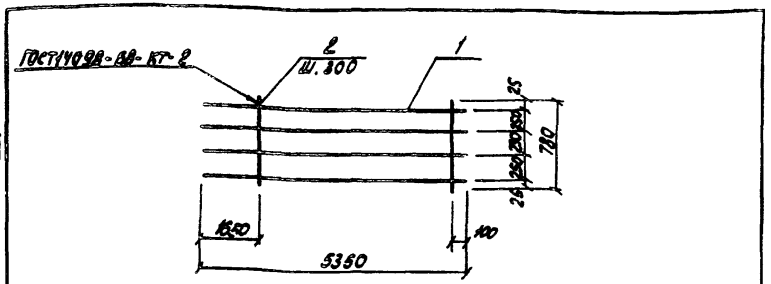

Формат	Зона	Поз.	Обозначение	Наименование	Кол.	Примечание
				Документация		
			ТП 904-1-КЖИ-ТТ2	Технические требования		
				к изготовлению арматурных и закладных изделий		
				Деталь		
БУ		1		⌀16 А II ГОСТ 5781-75 ℓ=5350	4	8,4 кг
БУ		2		⌀8 А I ГОСТ 5781-75 ℓ=780	13	0,3 кг

Типовой проект 904-1-КЖИ Альбом XIII

Привязан

Инв. № подл. | Подпись и дата | Взам. инв. №

8066/13

Инв. №

Н. контр.	Моргунов		ТП 904-1-КЖИ-КР1
Проверил	Макарова		Каркас плоский КР1
Ст. техник	Растеряева		Стадия: РП; Масса: 37,5; Масштаб:
Инженер	Толмачева		Лист 1; Листов 1
Ст. инж.	Макарова		Госстрой СССР Ростовский Промстройниипроект
Рук. гр.	Моргунов		
Гл. констр.	Оташевский		
Нач. ОСП-1	Саакьянц		

Копировал

Формат А1

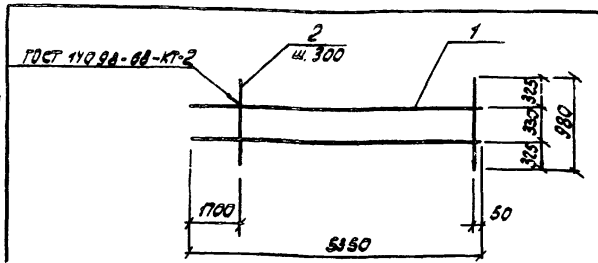

Формат	Зона	Поз.	Обозначение	Наименование	Кол.	Примечание
				Документация		
			ТП 904-1-КЖИ-ТТ2	Технические требования		
				к изготовлению арматурных и закладных изделий		
				Деталь		
БУ		1		⌀16 А II ГОСТ 5781-75 ℓ=5350	2	8,4 кг
БУ		2		⌀8 А I ГОСТ 5781-75 ℓ=980	13	0,4 кг

Типовой проект 904-1-КЖИ Альбом XIII

50

Привязан

Инв. № подл. | Подпись и дата | Взам. инв. №

8066/13

Инв. №

Н. контр.	Моргунов		ТП 904-1-48-КЖИ-КР2
Проверил	Макарова		Каркас плоский КР2
Ст. техн.	Растеряева		Стадия: РП; Масса: 22,0; Масштаб:
Инженер	Толмачева		Лист 1; Листов 1
Ст. инж.	Макарова		Госстрой СССР Ростовский Промстройниипроект
Рук. гр.	Моргунов		
Гл. констр.	Оташевский		
Нач. ОСП-1	Саакьянц		

Копировал

Формат А1

Типовой проект 904-1- -КЖИ Альбом XIII

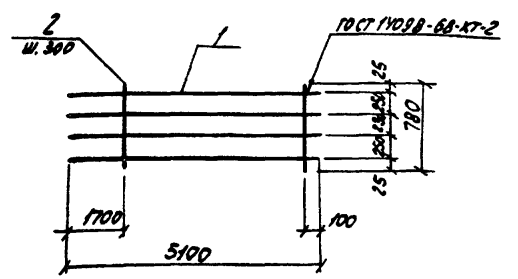

Формат	Зона	Поз.	Обозначение	Наименование	Кол.	Примечание
				Документация		
			ТП 904-1- -КЖИ-ТТ2	Технические требования		
				к изготовлению армату-		
				рных и закладных изделий		
				Детали		
Б.Ч		1		⌀16 AII ГОСТ 5781-75 ℓ=5100	4	8,1 кг
Б.Ч		2		⌀8 AI ГОСТ 5781-75 ℓ=780	12	0,3 кг

Привязан

Инв. № подл. | Подпись и дата | Взам. инв. №

8066/13

Инв. №

Н. контр.	Моргунов	
Проверил	Макарова	
Ст. техн.	Растеряева	
Инженер	Толмачева	
Ст. инж.	Макарова	
Рук. гр.	Моргунов	
Гл. констр.	Осташевский	
Нач. ОСП-1	Салькянц	

ТП 904-1- -КЖИ-КР3

Каркас плоский КР3

Стадия	Масса	Масштаб
РП	36,0	

Лист 1 Листов 1

Госстрой СССР
Ростовский Промстройниипроект

Копировал

Формат А2

Типовой проект 904-1- -КЖИ Альбом XIII

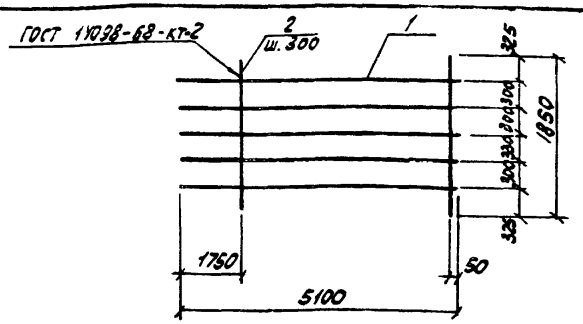

Формат	Зона	Поз.	Обозначение	Наименование	Кол.	Примечание
				Документация		
			ТП 904-1- -КЖИ-ТТ2	Технические требования		
				к изготовлению армату-		
				рных и закладных изделий		
				Детали		
Б.Ч		1		⌀16 AII ГОСТ 5781-75 ℓ=5100	5	8,1 кг
Б.Ч		2		⌀8 AI ГОСТ 5781-75 ℓ=1850	12	0,7 кг

51

Привязан

Инв. № подл. | Подпись и дата | Взам. инв. №

8066/13

Инв. №

Н. контр.	Моргунов	
Проверил	Макарова	
Ст. техн.	Растеряева	
Инженер	Толмачева	
Ст. инж.	Макарова	
Рук. гр.	Моргунов	
Гл. констр.	Осташевский	
Нач. ОСП-1	Салькянц	

ТП-904-1-48-КЖИ-КР4

Каркас плоский КР4

Стадия	Масса	Масштаб
РП	48,3	

Лист 1 Листов 1

Госстрой СССР
Ростовский Промстройниипроект

Копировал

Формат А2

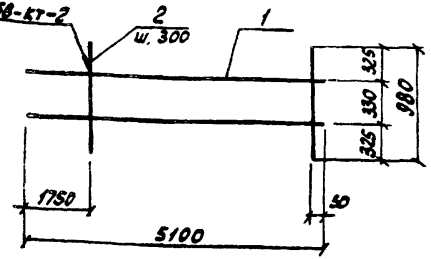

Формат	Зона	Поз.	Обозначение	Наименование	Кол.	Примечание
				Документация		
			ТП 904-1- -КЖИ-ТТ2	Технические требования		
				к изготовлению армату-		
				рных и закладных изделий		
				Детали		
БУ		1		ф16 AII ГОСТ 5781-75 ℓ=5100	2	8,1 кг
БУ		2		ф8 AI ГОСТ 5781-75 ℓ=980	12	0,4 кг

Привязан

Инв. №

8066/13

ТП 904-1- -КЖИ-КР5

Н. контр.	Моргунов	
Проверил	Макарова	
Ст. техн.	Растеряева	
Инженер	Толмачева	
Ст. инж.	Макарова	
Рук. гр.	Моргунов	
Гл. констр.	Осташевский	
Нач. ОКП	Саакьянц	

Каркас плоский КР5

Стадия	Масса	Масштаб
РП	21,0	
Лист 1	Листов 1	

Госстрой СССР РОСТОВСКИЙ ПРОМСТРОЙНИИПРОЕКТ

Копировал Формат А4

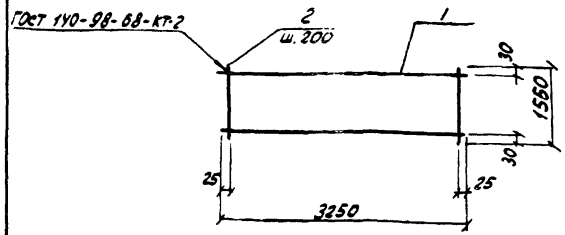

Формат	Зона	Поз.	Обозначение	Наименование	Кол.	Примечание
				Документация		
			ТП 904-1- -КЖИ-ТТ2	Технические требования		
				к изготовлению армату-		
				рных и закладных изделий		
				Детали		
БУ		1		ф12 AI ГОСТ 5781-75 ℓ=3250	2	2,9 кг
БУ		2		ф12 AI ГОСТ 5781-75 ℓ=1550	17	1,4 кг

52

Привязан

Инв. №

8066/13

ТП 904-1-48 -КЖИ-КР6

Н. контр.	Моргунов	
Проверил	Макарова	
Ст. техн.	Растеряева	
Инженер	Толмачева	
Ст. инж.	Макарова	
Рук. гр.	Моргунов	
Гл. констр.	Осташевский	
Нач. ОКП	Саакьянц	

Каркас плоский КР6

Стадия	Масса	Масштаб
РП	29,6	
Лист 1	Листов 1	

Госстрой СССР РОСТОВСКИЙ ПРОМСТРОЙНИИПРОЕКТ

Копировал Формат А4

Типовой проект 904-1- -КЖИ Альбом XIII

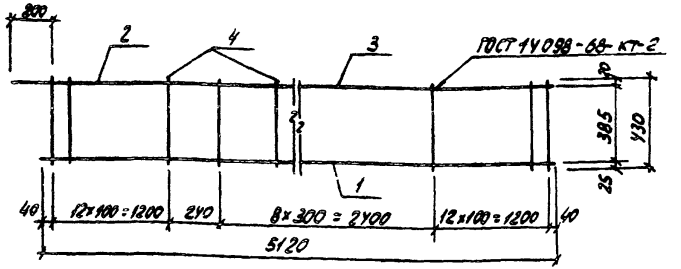

Формат	Зона	Поз.	Обозначение	Наименование	Кол.	Примечание
				Документация		
			ТП 904-1- -КЖИ-ТТ 2	Технические требования		
				к изготовлению армату-		
				рных и закладных изделий		
				Деталь		
Б.Ч		1		⌀32 А III ГОСТ 5.1459-72* ℓ=5120	1	32,3 кг
Б.Ч		2		⌀20 А III ГОСТ 5.1459-72* ℓ=1000	1	2,5 кг
Б.Ч		3		⌀10 А III ГОСТ 5.1459-72* ℓ=4280	1	2,6 кг
Б.Ч		4		⌀10 А III ГОСТ 5.1459-72* ℓ=430	34	0,3 кг

Привязан

Инв. №

8066/13

Н. контр.	Моргунов		ТП 904-1- -КЖИ-КР 7
Проверил	Макарова		Каркас плоский КР 7
Ст. техник	Бурцина		Стадия: РП; Масса: 47,6; Масштаб:
Ст. инж.	Макарова		Лист 1; Листов 1
Рук. гр.	Моргунов		Госстрой СССР Ростовский Промстройниипроект
Гл. констр.	Осташевский		
Нач. ОСП-1	Саакьянц		

Копировал

Формат II

Типовой проект 904-1- -КЖИ Альбом XIII

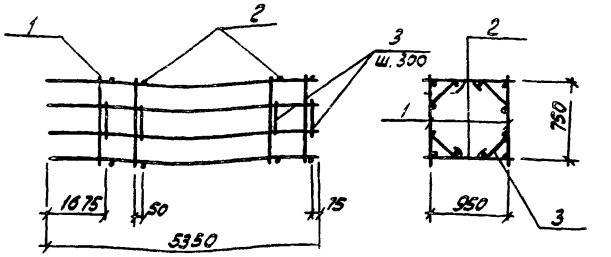

Формат	Зона	Поз.	Обозначение	Наименование	Кол.	Примечание
				Документация		
			ТП 904-1- -КЖИ-ТТ 2	Технические требования		
				к изготовлению армату-		
				рных и закладных изделий		
				Сборочные единицы		
11		1		Каркас плоский КР1	1	
11		2		То же КР2	2	
				Деталь		
Б.Ч		3		⌀8 А I ГОСТ 5781-75 ℓ=1150	26	0,5 кг

53

Привязан

Инв. №

8066/13

Н. контр.	Моргунов		ТП 904-1-48 -КЖИ-КП 1
Проверил	Макарова		Каркас пространственный КП1
Ст. техн.	Растеряева		Стадия: РП; Масса: 132,0; Масштаб:
Инженер	Толмачева		Лист 1; Листов 1
Ст. инж.	Макарова		Госстрой СССР Ростовский Промстройниипроект
Рук. гр.	Моргунов		
Гл. констр.	Осташевский		
Нач. ОСП-1	Саакьянц		

Копировал

Формат II

Инв. № подл. | Подпись и дата | Взам. инв. №

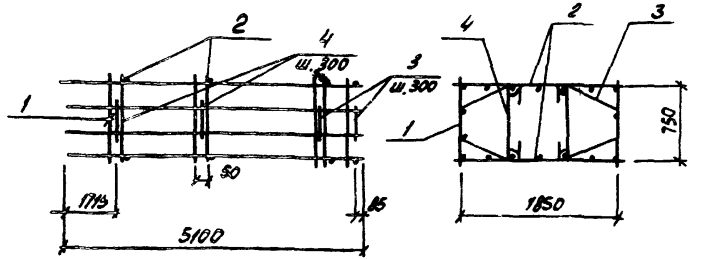

Формат	Зона	Поз.	Обозначение	Наименование	Кол.	Примечание
				Документация		
			ТП 90У-1- -КЖИ-ТТ2	Технические требования		
				к изготовлению армату-		
				рных и закладных изделий		
				Сборочные единицы		
Н		1		Каркас плоский КР3	2	
Н		2		То же КР4	2	
				Детали		
Б.У		3		⌀8AI ГОСТ 5781-75 ℓ=1700	2У	0,7 кг
Б.У		4		⌀8AI ГОСТ 5781-75 ℓ=850	2У	0,3 кг

Инв. № подл. | Подпись и дата | Взам. инв. №

Привязан

Инв. №

8066/13

ТП 90У-1- -КЖИ-КП2

Н. контр.	Моргунов		
Проверил	Макарова		
Гл. техн.	Растеряева		
Инженер	Толмачева		
Ст. инж.	Макарова		
Рук. гр.	Моргунов		
Гл. конст.	Осташевский		
Нач. ОСП	Саакьянц		

Каркас пространственный КП2

Стадия	Масса	Масштаб
РП	193,8	

Лист 1 Листов 1

Госстрой СССР РОСТОВСКИЙ ПРОМСТРОЙНИИПРОЕКТ

Копировал

Формат 11

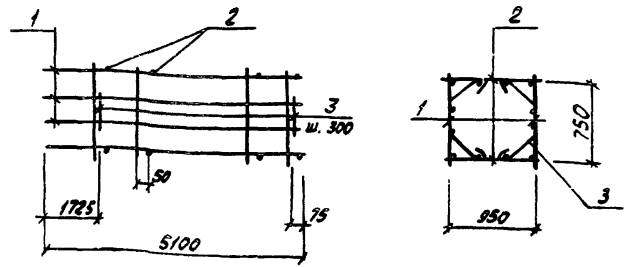

Формат	Зона	Поз.	Обозначение	Наименование	Кол.	Примечание
				Документация		
			ТП 90У-1- -КЖИ-ТТ2	Технические требования		
				к изготовлению армату-		
				рных и закладных изделий		
				Сборочные единицы		
11		1		Каркас плоский КР3	2	
11		2		То же КР5	2	
				Детали		
Б.У		3		⌀8AI ГОСТ 5781-75 ℓ=1150	2У	0,5 кг

Инв. № подл. | Подпись и дата | Взам. инв. №

54

Привязан

Инв. №

8066/13

ТП 90У-1-48-КЖИ-КП3

Н. контр.	Моргунов		
Проверил	Макарова		
Ст. техн.	Растеряева		
Инженер	Толмачева		
Ст. инж.	Макарова		
Рук. гр.	Моргунов		
Гл. конст.	Осташевский		
Нач. ОСП	Саакьянц		

Каркас пространственный КП3

Стадия	Масса	Масштаб
РП	126,0	

Лист 1 Листов 1

Госстрой СССР РОСТОВСКИЙ ПРОМСТРОЙНИИПРОЕКТ

Копировал

Формат 11

Типовой проект 904-1- -КЖИ Альбом XIII

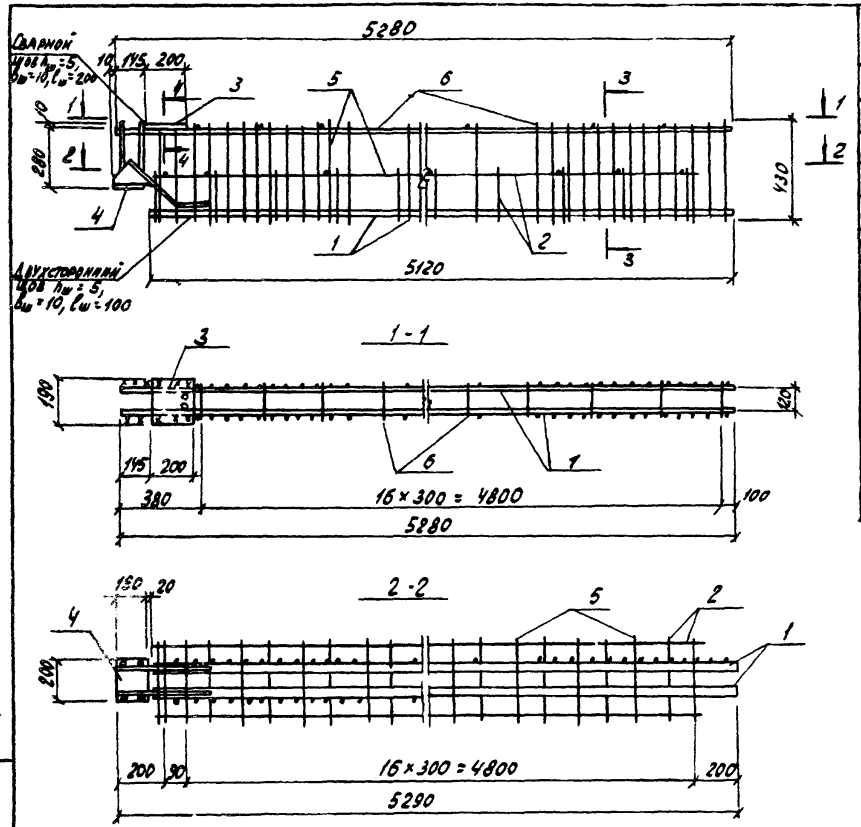

Формат	Зона	Поз.	Обозначение	Наименование	Кол.	Примечание
				Документация		
			ТП 904-1- -КЖИ-ТТ 2	Технические требования к изготовлению арматурных и закладных изделий		
				Сборочные единицы		
11		1	ТП 904-1- -КЖИ-КР 7	Каркас плоский КР 7	2	
11		2	-С1	Сетка С1	1	
		3	ИИ-04-8 вып.3	Изделие закладное МР-3	1	
		4	ИИ-04-8 вып.3	То же МР-5	1	
				Детали		
Б.У.		5		⌀6АI ГОСТ 5781-75 $l=370$	18	0,1 кг
Б.У.		6		⌀6АI ГОСТ 5781-75 $l=180$	17	0,1 кг

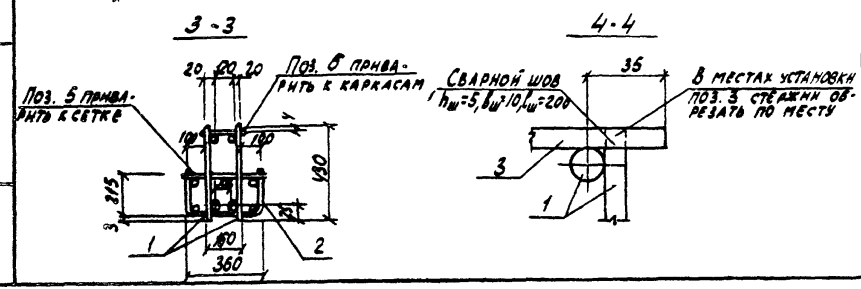

55

Привязан

Инв. №

8066/13

Н. контр.	Моргунов	
Проверил	Макарова	
Ст. техн.	Буршина	
Ст. инж.	Макарова	
Рук. гр.	Моргунов	
Гл. констр.	Окташевский	
Нач. ОСП-1	Саакьянц	

ТП 904-1-48 -КЖИ-КП5

Каркас пространственный КП5

Стадия	Масса	Масштаб
РП	117,0	

Лист | Листов 1

Госстрой СССР
Ростовский
Промстройниипроект

Инв. № подл. | Подпись и дата | Взам. инв. №

Копировал

Типовой проект 904-1- -КЖИ Альбом XIII

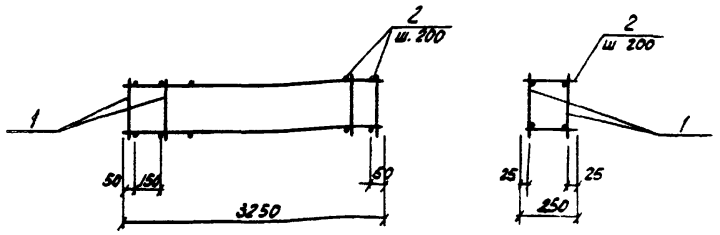

Формат	Зона	Поз.	Обозначение	Наименование	Кол.	Примечание
				Документация		
			ТП 904-1- -КЖИ-ТТ2	Технические требования		
				к изготовлению арматур-		
				ных и закладных изделий		
				Сборочные единицы		
II		1		Каркас плоский КПБ	2	
				Деталь		
Б.У		2		ф8AI ГОСТ 5781-75 ℓ=250	34	0,1 кг

Привязан

Инв. № 8066/13

Инв. №

Н. контр.	Моргунов		
Проверил	Макарова		
Ст. техн.	Астердеева		
Инженер	Толмачева		
Ст. инж.	Макарова		
Рук. гр.	Моргунов		
Гл. констр.	Осташевский		
Нач. ОСП	Саакьянц		

ТП 904-1- -КЖИ-КПЧ

Каркас пространственный КПЧ

Стадия	Масса	Масштаб
РП	62,6	
Лист 1	Листов 1	

Госстрой СССР Ростовский Промстройниипроект

Копировал

Формат А4

Типовой проект 904-1- -КЖИ Альбом XIII

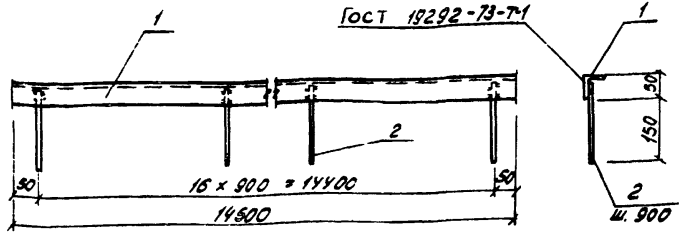

Формат	Зона	Поз.	Обозначение	Наименование	Кол.	Примечание
				Документация		
			ТП 904-1- -КЖИ-ТТ2	Технические требования		
				к изготовлению арматурных		
				и закладных изделий		
				Деталь		
Б.У		1		∟50х5 ГОСТ 8509-72 ℓ=14500	1	54,67
Б.У		2		ф8AIII ГОСТ 5781-75 ℓ=190	17	0,08 кг

Профильная сталь марки Вст3кп2 по ГОСТ 380-71*

56

Привязан

Инв. № 8066/13

Инв. №

Н. контр.	Моргунов		
Провер.	Горская		
Исполн.	Суман		
Рук. гр.	Бескоровайный		
Гл. констр.	Осташевский		
Нач. ОСП	Саакьянц		

ТП 904-1-48 -КЖИ-МН4

Изделие закладное МН4

Стадия	Масса	Масштаб
Р1	56,1	1:10
Лист	Листов 1	

Госстрой СССР Ростовский Промстройниипроект

Копировал

Формат А4

Типовой проект 904-1- -КЖИ Альбом XIII

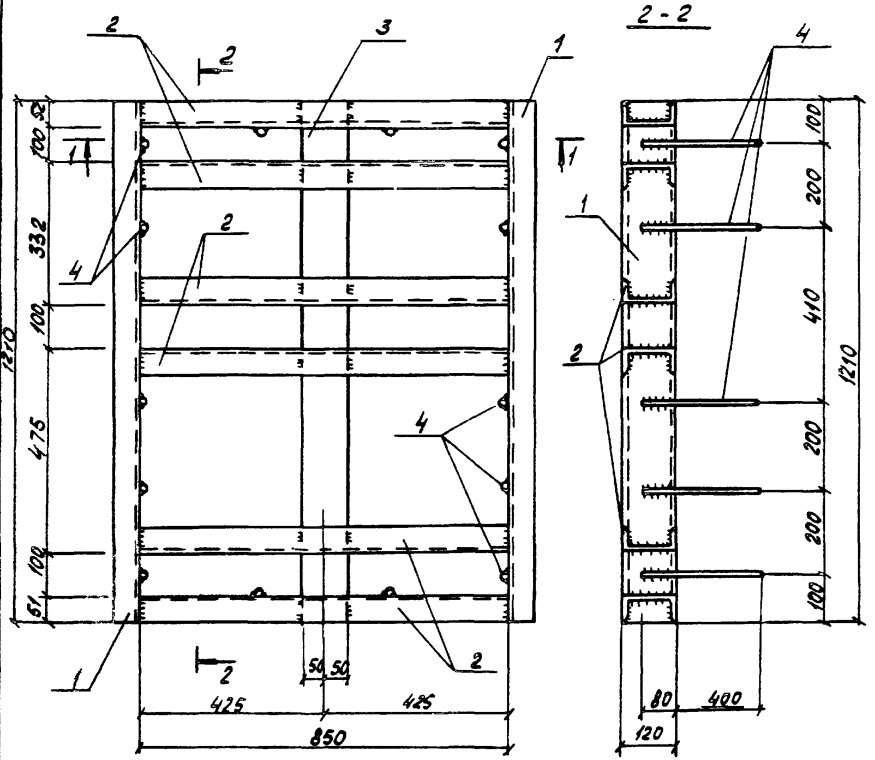

Формат	Зона	Поз.	Обозначение	Наименование	Кол.	Примечание
				Документация		
			ТП 904-1- -КЖИ-ТТ2	Технические требования к изготовлению арматурных и закладных изделий		
				Детали		
Б.Ч		1		С12 ГОСТ 8240-72 ℓ=1210	2	12,6 кг
Б.Ч		2		С12 ГОСТ 8240-72 ℓ=850	6	8,8 кг
Б.Ч		3		-100×8 ГОСТ 103-76 ℓ=1210	1	7,5
Б.Ч		4		ф16А III ГОСТ 5.1459-72* ℓ=480	14	0,8 кг

Профильная сталь марки Вст3пс6.

57

Привязан

Инв. №

8066/13

Н. контр.	Моргунов		ТП 904-1-48 -КЖИ-МН1
Проверил	Макарова		Изделие закладное МН1
Ст. техник	Растеряева		
Инженер	Толмачева		
Ст. инж.	Макарова		
Рук. гр.	Моргунов		
Гл. конс.	Осташевский		
Нач. ОСП-1	Салькынц		

Стадия	Масса	Масштаб
РП	95,8	1:10
Лист 1	Листов 1	

Госстрой СССР Ростовский Промстройниипроект

Копировал

Формат 12

Инв. № подл. | Подпись и дата | Взам. инв. №

Типовой проект 904-1- -КЖИ Альбом XIII

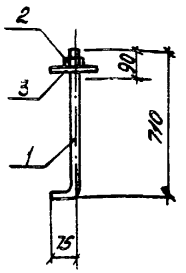

Формат	Зона	Поз.	Обозначение	Наименование	Кол.	Примечание
				Документация		
			ТП 904-1- -КЖИ-ТТ2	Технические требования		
				к изготовлению арматурных и закладных изделий		
				Деталь		
Б.Ч.		1		⌀24 ГОСТ 2590-71 ℓ=785	1	2,8 кг
Б.Ч.		2		Гайка М24 ГОСТ 5915-70	1	0,11 кг
Б.Ч.		3		Шайба М24 ГОСТ 11371-68	1	0,03 кг

Привязан

8066/13 Инв. №

		ТП 904-1- -КЖИ-МН2	
Н. контр.	Моргунов	Изделие закладное МН2	Стадия: РП; Масса: 2,9; Масштаб: 1:10
Проверил	Макарова		Лист 1; Листов 1
Ст. техн.	Растеряева		Госстрой СССР Ростовский Промстройниипроект
Ст. инж.	Макарова		
Рук. гр.	Моргунов		
Гл. конст.	Осташевский		
Нач. ОКП	Салкьянц		

Инв. № подл. | Подпись и дата | Взам. инв. №

Копировал — Формат А4

Типовой проект 904-1- -КЖИ Альбом XIII

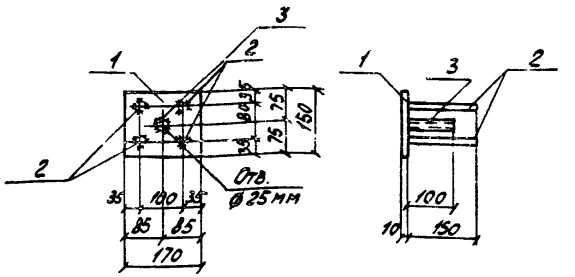

Формат	Зона	Поз.	Обозначение	Наименование	Кол.	Примечание
				Документация		
			ТП 904-1- -КЖИ-МН3	Технические требования		
				к изготовлению арматурных и закладных изделий.		
				Деталь		
Б.Ч.		1		-150×10 ГОСТ 103-76 ℓ=170	1	2,0 кг
Б.Ч.		2		⌀12 AIII ГОСТ 5.1459-72* ℓ=150	4	0,1 кг
Б.Ч.		3		Газ. тр. d=25 ГОСТ 3262-75* ℓ=100	1	0,2 кг

Профильная сталь марки Ст 3 кп2. 58

Привязан

8066/13 Инв. №

		ТП 904-1-48-КЖИ-МН3	
Н. контр.	Моргунов	Изделие закладное МН3	Стадия: РП; Масса: 2,6 кг; Масштаб: 1:10
Проверил	Моргунов		Лист 1; Листов 1
Инженер	Решетникова		Госстрой СССР Ростовский Промстройниипроект
Ст. инж.	Макарова		
Рук. гр.	Моргунов		
Гл. конст.	Осташевский		
Нач. ОКП	Салкьянц		

Инв. № подл. | Подпись и дата | Взам. инв. №

Копировал — Формат А4

Типовой проект 904-1- -КЖИ Альбом XIII

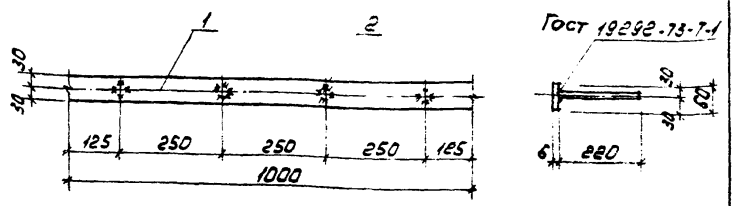

Формат	Зона	Поз.	Обозначение	Наименование	Кол.	Примечание
				Документация		
			ТП 904-1- -КЖИ-ТТ2	Технические требования к изготовлению арматурных и закладных изделий		
				Детали		
Б.Ч.		1		-60×6 ГОСТ 103-76; ℓ=1000	1	2,8 кг
Б.Ч.		2		⌀8 AIII ГОСТ 5781-75 ℓ=200	4	0,1 кг

Профильная сталь марки Вст3кп2 по ГОСТ 380-71*.

Привязан

Инв. № подл. | Подп. и дата | Взам. инв. №

8066/13 Инв. №

Нач. отд.	Бескоровайный		ТП 904-1- -КЖИ-МН5		
Провер.	Горская		Изделие закладное МН5	Стадия: РП; Масса: 3,2; Масштаб: 1:10	
Исполн.	Суман			Лист 1; Листов 1	
Рук. гр.	Бескоровайный			ГОССТРОЙ СССР РОСТОВСКИЙ ПРОМСТРОЙНИИПРОЕКТ	
Гл. констр.	Осташевский				
Нач. ОСПА	Саакьянц				

Копировал Формат А4

Типовой проект 904-1- -КЖИ Альбом XIII

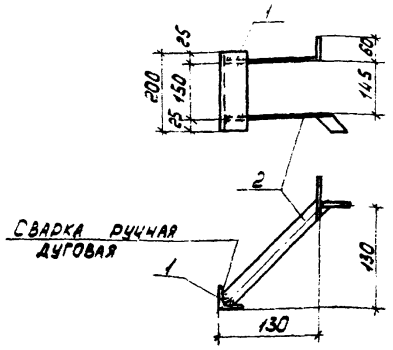

Формат	Зона	Поз.	Обозначение	Наименование	Кол.	Примечание
				Документация		
			ТП 904-1- -КЖИ-ТТ2	Технические требования к изготовлению арматурных и закладных изделий		
				Детали		
Б.Ч.		1		L 63×6 ГОСТ 8509-72 ℓ=200	1	1,2 кг
Б.Ч.		2		-40×5 ГОСТ 103-76 ℓ=184	2	0,3 кг

59

Привязан

Инв. № подл. | Подп. и дата | Взам. инв. №

8066/13 Инв. №

Нач. отд.	Бескоровайный		ТП 904-1-48 -КЖИ-МН19		
Провер.	Горская		Изделие закладное МН19	Стадия: РП; Масса: 1,6; Масштаб:	
Исполн.	Суман			Лист 1; Листов 1	
Рук. гр.	Бескоровайный			ГОССТРОЙ СССР РОСТОВСКИЙ ПРОМСТРОЙНИИПРОЕКТ	
Гл. констр.	Осташевский		Вст3кп2		
Нач. ОСПА	Саакьянц				

Копировал Формат А4

Типовой проект 904-1- -КЖИ альбом XIII

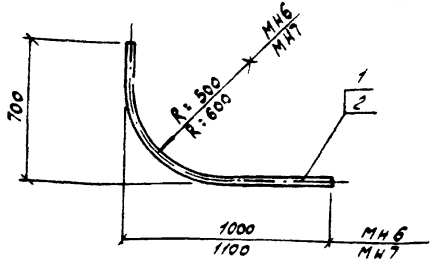

Формат	Зона	Поз.	Обозначение	Наименование	Кол.	Примечание
				МН6		
				Детали		
А11		1	ТП 904-1- -КЖИ-МН6, МН7	Тр. Ду 50 ГОСТ 3262-75, ℓ=1170	1	7,3 кг
				МН7		
				Детали		
А11		2	ТП 904-1- -КЖИ-МН6; МН7	Тр. Ду 50 ГОСТ 3262-75 ℓ=1540	1	7,5 кг

Обозначение	Марка	Масса кг
ТП 904-1- -КЖИ-МН6; МН7	МН6	7,3
	МН7	7,5

Привязан

Инв. №

8066/13

Т.П. 904 -1- -КЖИ-МН6; МН7

Изделия закладные МН6; МН7

Стадия	Масса	Масштаб
РП	См. таблицу	1:20
Лист	Листов 1	

Госстрой СССР Ростовский Промстройниипроект

Норм. контр. Бескоровайный
Провер. Горская
Исполн. Суман
Рук. гр. Бескоровайный
Гл. конст. Осташевский
Нач. отд. Салкьянц

Копировал

Формат А4

Типовой проект 904-1- -КЖИ альбом XIII

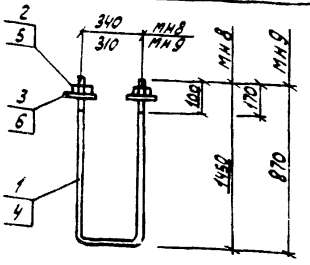

Формат	Зона	Поз.	Обозначение	Наименование	Кол.	Примечание
				МН8		
				Детали		
Б.У.		1		ф 30 ГОСТ 2590-71, ℓ=3240	1	17,98 кг
Б.У.		2		Гайка М30 ГОСТ 5915-70	2	0,23 кг
Б.У.		3		Шайба М30 ГОСТ 11371-78	2	0,07 кг
				МН9		
				Детали		
Б.У.		4		ф 24 ГОСТ 2590-71, ℓ=2050	1	7,28 кг
Б.У.		5		Гайка М24 ГОСТ 5915-70	2	0,11 кг
Б.У.		6		Шайба М24 ГОСТ 11371-78	2	0,03 кг

60

Обозначение	Марка	Масса кг
ТП 904-1- -КЖИ-МН8; МН9	МН8	18,6
	МН9	7,6

Привязан

Инв. №

8066/13

ТП 904-1-48 -КЖИ-МН8; МН9

Изделия закладные МН8; МН9.

Стадия	Масса	Масштаб
РП	См. таблицу	1:20
Лист	Листов 1	

Госстрой СССР Ростовский Промстройниипроект

Норм. контр. Бескоровайный
Провер. Бескоровайный
Ст. инж. Горская
Рук. гр. Бескоровайный
Гл. конст. Осташевский
Нач. отд. Салкьянц

Копировал

Формат А4

Типовой проект 904-1- -КЖИ Альбом XIII

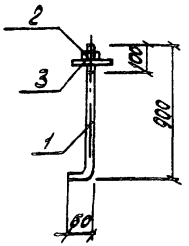

Формат	Зона	Поз.	Обозначение	Наименование	Кол.	Примечание
				Детали		
Б.Ч		1		ф 20 ГОСТ 2590-71, ℓ: 960	1	2,37 кг
Б.Ч		2		Гайка М20 ГОСТ 5915-70	1	0,06 кг
Б.Ч		3		Шайба М20 ГОСТ 11371-78	1	0,02 кг

Привязан

Инв. № подл. | Подпись и дата | Взам. инв. №

8066/13

Инв. №

ТП 904-1- - КЖИ - МН 10

Норм. конт.	Бескоровайный		
Провер.	Горская		
Исполн.	Суман		
Ст. инж.	Горская		
Рук. гр.	Бескоровайный		
Гл. конст.	Осташевский		
Нач. отд.	Калькянц		

Изделие закладное МН 10

Стадия	Масса	Масшт.
РП	2,45	-
Лист	Листов 1	

Госстрой СССР Ростовский Промстройниипроект

Копировал

Формат А4

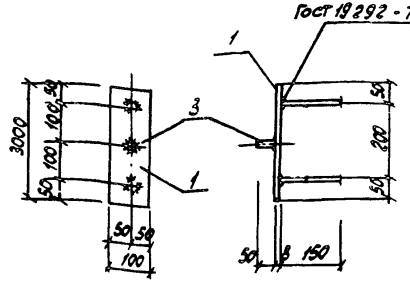

Формат	Зона	Поз.	Обозначение	Наименование	Кол.	Примечание
				Документация		
			ТП 904-1- -КЖИ-ТТ2	Технические требования		
				Материалы и [illegible]		
				изделия		
				Детали		
Б.Ч		1		-100х8 ГОСТ 103-76, ℓ: 300	1	1,9 кг
Б.Ч		2		ф8 А III ГОСТ 5781-75, ℓ: 150	2	0,06 кг
Б.Ч		3		ф12 АI ГОСТ 5781-75, ℓ: 50	1	0,04 кг

Профильная сталь марки Вст3 кп2 по ГОСТ 380-71*

61

Привязан

Инв. № подл. | Подпись и дата | Взам. инв. №

8066/13

Инв. №

ТП 904-1-48 - КЖИ - МН 11

Норм. конт.	Бескоровайный		
Провер.	Горская		
Исполн.	Суман		
Ст. инж.	Горская		
Рук. гр.	Бескоровайный		
Гл. конст.	Осташевский		
Нач. отд.	Калькянц		

Изделие закладное МН 11

Стадия	Масса	Масшт
РП	2,1	1:10
Лист	Листов 1	

Госстрой СССР Ростовский Промстройниипроект

Копировал

Формат А4

Типовой проект 904-1- -КЖИ Альбом XIII

Формат	Зона	Поз.	Обозначение	Наименование	Кол.	Примечание
				МН 12		
Б.У.				Детали		
				Тр. ДУ 100 ГОСТ 3262-75; ℓ=5200	1	63,2 кг
				МН 13		
Б.У.				Детали		
				∠50×5 ГОСТ 8509-72	п.м.	3,77 кг

Взам. инв. №

Подпись и дата

Инв. № подл.

Привязан

Инв. №

8066/13

ТП 904-1- -КЖИ-МН 12; МН 13

Изделия закладные МН 12; МН 13

Стадия	Масса	Масштаб
РП	См. спецификацию	—

Лист | Листов 1

Госстрой СССР Ростовский Промстройниипроект

Н. контр.	Бескоровайный
Провер.	Горская
Исполн.	Суман
Рук. гр.	Бескоровайный
Гл. конст.	Осташевский
Нач. отд.	Салакьянц

Копировал

Формат 11

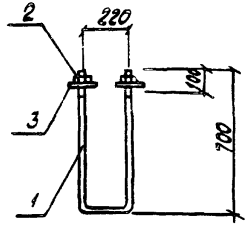

Формат	Зона	Поз.	Обозначение	Наименование	Кол.	Примечание
				Детали		
Б.У.		1		⌀16 ГОСТ 2590-71; ℓ=1620	1	2,56 кг
Б.У.		2		Гайка М16 ГОСТ 5915-70	2	0,03 кг
Б.У.		3		Шайба М16 ГОСТ 11371-78	2	0,01 кг

62

Привязан

Инв. №

8066/13

ТП 904-1-118 -КЖИ-МН 14

Изделие закладное МН 14

Стадия	Масса	Масшт.
РП	2,64	1:20

Лист | Листов 1

Госстрой СССР Ростовский Промстройниипроект

Н. контр.	Бескоровайный
Провер.	Горская
Исполн.	Суман
Рук. гр.	Бескоровайный
Гл. конст.	Осташевский
Нач. отд.	Салакьянц

Взам. инв. №

Подпись и дата

Инв. № подл.

Копировал

Формат 11

Типовой проект 904-1- -КЖИ Альбом XIII

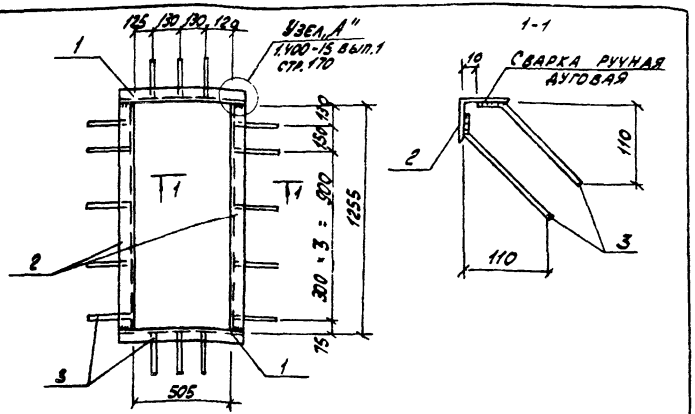

Формат	Зона	Поз.	Обозначение	Наименование	Кол.	Примечание
				Документация		
			ТП 904-1- -КЖИ-ТТ2	Технические требования		
				к изготовлению арматур-		
				ных и закладных изделий		
				Деталь		
Б.Ч		1		∠63×6 ГОСТ 8509-72 ℓ=630	2	3,6 кг
Б.Ч		2		∠63×6 ГОСТ 8509-72 ℓ=1255	2	7,2 кг
Б.Ч		3		⌀8 AIII ГОСТ 5781-75 ℓ=200	32	0,08 кг

Профильная сталь марки Вст3кп2 по ГОСТ 380-71*

Привязан

8066/13

Инв.№

Инв.№ подл. | Подпись и дата | Взам.инв.№

ТП 904-1- -КЖИ-МН 15

Изделие закладное МН 15

Стадия	Масса	Масшт.
РП	24,2	1:20
Лист	Листов 1	

Н.контр. Бескоровайный
Провер. Горская
Инжен. Горелова
Рук.гр. Бескоровайный
Гл.конст. Осташевский
Нач.ОТА Саакьянц

Госстрой СССР Ростовский Промстройниипроект

Копировал

Формат II

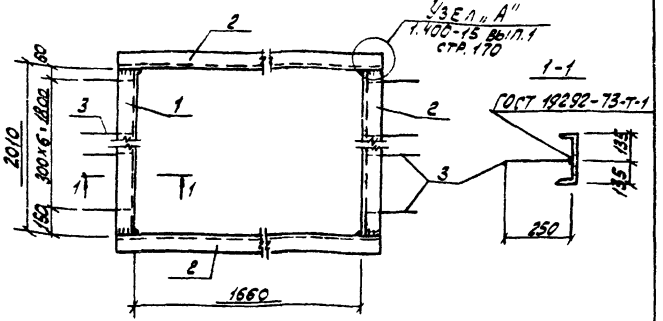

Формат	Зона	Поз.	Обозначение	Наименование	Кол.	Примечание
				Документация		
			ТП 904-1- -КЖИ-ТТ2	Технические требования		
				к изготовлению арматур-		
				ных и закладных изделий		
				Деталь		
Б.Ч		1		С27 ГОСТ 8240-72 ℓ=2010	2	55,7 кг
Б.Ч		2		С27 ГОСТ 8240-72 ℓ=1850	2	51,2 кг
Б.Ч		3		⌀8 AII ГОСТ 5781-75 ℓ=250	14	0,1 кг

Профильная сталь марки Вст3кп2 по ГОСТ 380-71*

Привязан

8066/13

Инв.№

Инв.№ подл. | Подпись и дата | Взам.инв.№

ТП 904-1-48 -КЖИ-МН 16

Изделие закладное МН 16

Стадия	Масса	Масшт.
РП	21С,2	1:20
Лист	Листов 1	

Н.контр. Бескоровайный
Провер. Горская
Нач.отд. Суман
Рук.гр. Бескоровайный
Гл.конст. Осташевский
Нач.ОТА Саакьянц

Госстрой СССР Ростовский Промстройниипроект

Копировал

Формат II

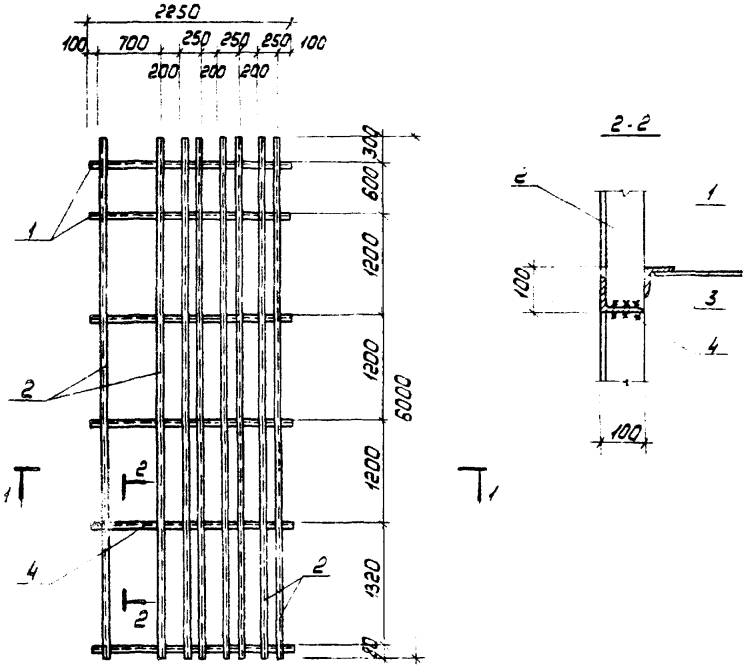

Формат	Зона	Поз	Обозначение	Наименование	Кол.	Примечание
				Документация		
			ТП 904-1- - КЖИ - ТТ2	Технические требования к изготовлению арматурных и закладных изделий		
				Детали		
Б4		1		∠ 63×5 ГОСТ 8509-72; ℓ=2250	6	10,8 кг
Б4		2		∠ 100×63×6 ГОСТ 8510-72; ℓ=600	8	45,2 кг
Б4		3		⌀ 8 AI ГОСТ 5781-75; ℓ=200	30	0,08 кг
Б4		4		∠ 100×63×6 ГОСТ 8510-72; ℓ=700	1	5,3 кг

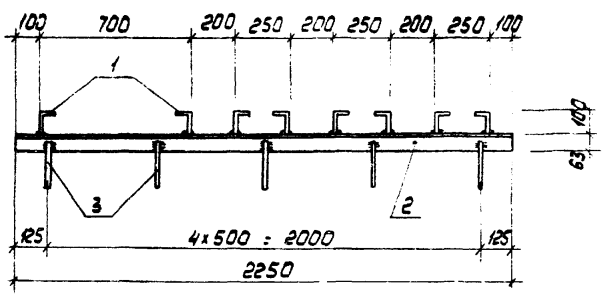

64

Привязан

Инв. №

8066/13

Норм. Кон.	Бескоровайный		
Провер.	Гоцкая		
Исполн.	Воеводина		
Рук. гр.	Бескоровайный		
Гл. констр.	Осташевский		
Нач. ОСП-1	Саакьянц		

ТП 904-1-48 - КЖИ - МН17

Изделие закладное МН17

Стадия	Масса	Масштаб
РП	434,1	
Лист	Листов 1	

Госстрой СССР РОСТОВСКИЙ ПРОМСТРОЙНИИПРОЕКТ

Копировал

Формат А3

Инв. № подл. | Подп. и дата | Взам. инв. №

Типовой проект 904-1- -КЖИ Альбом XIII

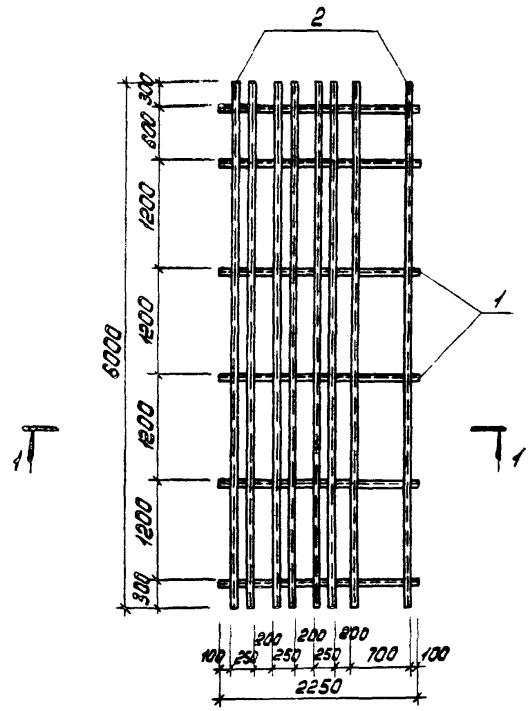

1-1

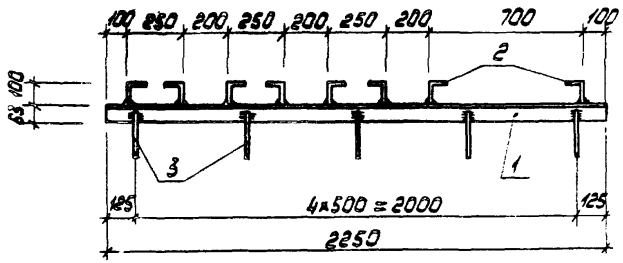

Формат	Зона	Поз.	Обозначение	Наименование	Кол.	Примечание
			ТП 904-1- -КЖИ-ТТ2	Документация		
				технические требования		
				к изготовлению арматур-		
				ных и закладных изделий		
				Детали:		
Б.Ч.		1		∠63×5 ГОСТ 8509-72; ℓ=2250	6	10,8 кг
Б.Ч.		2		∠100×63×6 ГОСТ 8509-72; ℓ=6000	8	45,2 кг
Б.Ч.		3		⌀8 А I ГОСТ 5781-75; ℓ=200	30	0,08 кг

Профильная сталь марки Вст 3 кп 2 по ГОСТ 380-71*

65

Привязан

Инв. №

8066/13

Норм. кон.	Бескоровайный		
Проверил	Горская		
Исполн.	Воеводина		
Рук. гр.	Бескоровайный		
Гл. констр.	Остащевский		
Нач. ОСП-1	Слакобин		

ТП 904-1-48 -КЖИ- МН18

Изделие закладное МН18

Стадия	Масса	Масштаб
РП	428,8	

Лист | Листов 1

ГОССТРОЙ СССР РОСТОВСКИЙ ПРОМСТРОЙНИИПРОЕКТ

Инв. № подл. | Подп. и дата | Взам. инв. №

Копировал [illegible]

Формат 12

Типовой проект 904-1- -КЖИ Альбом XIII

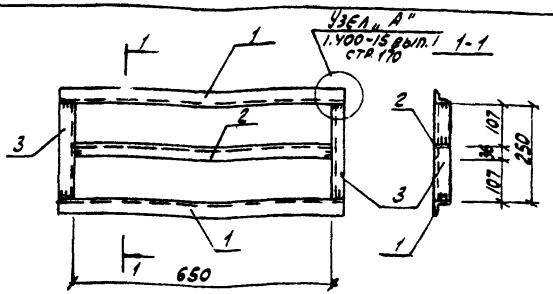

Формат	Зона	Поз.	Обозначение	Наименование	Кол.	Примечание
				Документация		
11Б			ТП 904-1- -КЖИ-ТТ2	Технические требования к изготовлению арматурных и закладных изделий.		
				Детали		
Б.Ч		1		∠36×3 ГОСТ 8509-72; ℓ=722	2	1,2 кг
Б.Ч		2		∠36×3 ГОСТ 8509-72; ℓ=650	1	1,1 кг
Б.Ч		3		∠36×3 ГОСТ 8509-72; ℓ=250	2	0,4 кг

Привязан

Инв. №

8066/13

Взам. инв. №

Подпись и дата

Инв. № подл.

Норм. кон.	Горская	
Провер.	Бескоровайный	
Ст. инж.	Горская	
Рук. гр.	Бескоровайный	
Гл. конст.	Оташевский	
Нач. отд.	Савкович	

ТП 904-1- -КЖИ-МН20

Изделие закладное МН 20

Стадия	Масса	Масштаб
РП	4,3 кг	1:10
Лист	Листов 1	

В ст 3 кп 2

Госстрой СССР Ростовский Промстройниипроект

Копировал

Формат А1

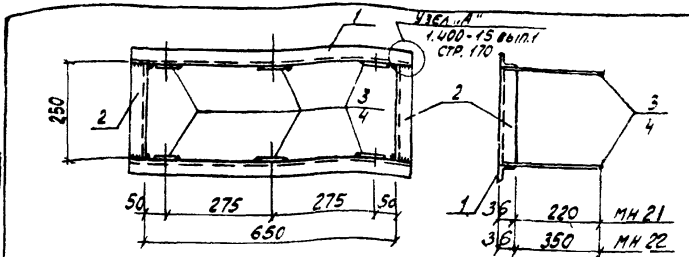

Формат	Зона	Поз.	Обозначение	Наименование	Кол.	Примечание
				Документация		
11Б			ТП 904-1- -КЖИ-ТТ2	Технические требования		
				МН 21		
				Детали		
Б.Ч		1		∠36×3 ГОСТ 8509-72; ℓ=722	2	1,2 кг
Б.Ч		2		∠36×3 ГОСТ 8509-72; ℓ=250	2	0,4 кг
Б.Ч		3		-60×4 ГОСТ 103-76; ℓ=250	6	0,5 кг
				МН 22		
				Детали		
Б.Ч		1		∠36×3 ГОСТ 8509-72; ℓ=722	2	1,2 кг
Б.Ч		2		∠36×3 ГОСТ 8509-72; ℓ=250	2	0,4 кг
Б.Ч		4		-60×4 ГОСТ 103-76; ℓ=380	6	0,7 кг

66

Обозначение	Марка	Масса кг
ТП 904-1- -КЖИ-МН2; МН2	МН 21	6,2 кг
	МН 22	7,4 кг

Привязан

Инв. №

8066/13

Взам. инв. №

Подпись и дата

Инв. № подл.

Норм. кон.	Бескоровайный	
Проверил	Бескоровайный	
Ст. инж.	Горская	
Рук. гр.	Бескоровайный	
Гл. конст.	Оташевский	
Нач. отд.	Савкович	

ТП 904-1-48 -КЖИ-МН21; МН22

Изделие закладное МН 21; МН 22.

Стадия	Масса	Масштаб
РП	См. ведомость	1:10
Лист	Листов 1	

В ст 3 кп 2

Госстрой СССР Ростовский Промстройниипроект

Копировал

Формат А1

Типовой проект 904-1- -КЖИ Альбом XIII

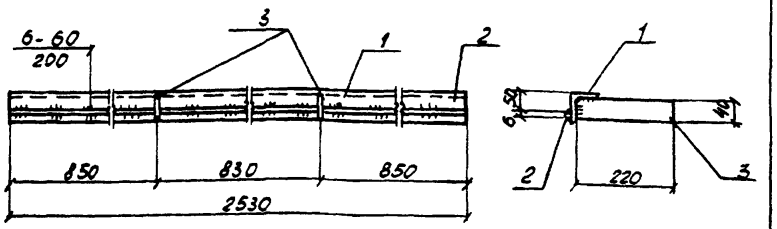

Формат	Зона	Поз.	Обозначение	Наименование	Кол.	Примечание
			ТП 904-1- -КЖИ-ТТ2	Технические требования		
				к изготовленню арматурных и закладных изделий		
				Деталн		
Б.4		1		∠63×5 ГОСТ 8509-72 ℓ=2530	1	12,2кг
Б.4		2		⌀6 AI ГОСТ 5781-75 ℓ=2530	1	0,6 кг
Б.4		3		-40×8 ГОСТ 103-76 ℓ=220	2	0,6 кг

Профильная сталь марки Вст 3 кп2.

Привязан

8066/13

Инв. №

Н. контр.	Моргунов		
Проверил	Макарова		
Ст. техник	Растеряева		
Инженер	Толмачева		
Ст. инж.	Макарова		
Рук. гр.	Моргунов		
Гл. констр.	Осташевский		
Нач. ОСП-1	Саакьянц		

ТП 904-1- -КЖИ-МС1

Изделие соединительное МС1

Стадия	Масса	Масштаб
РП	14,0	1:10
Лист 1	Листов 1	

Госстрой СССР
Ростовский Промстройниипроект

Копировал

Формат А1

Инв. № подл. | Подпись и дата | Взам. инв. №

Типовой проект 904-1- КЖИ Альбом XIII

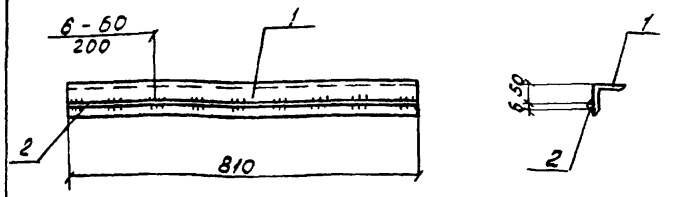

Формат	Зона	Поз.	Обозначение	Наименование	Кол.	Примечание
				Документацня		
			ТП 904-1- -КЖИ-ТТ2	Технические требования		
				к изготовленню арматурных и закладных изделий		
				Деталн		
Б4		1		∠63×5 ГОСТ 8509-72 ℓ=810	1	3,9 кг
Б4		2		⌀6 AI ГОСТ 5781-75 ℓ=810	1	0,2 кг

Профильная сталь марки Вст 3 кп2

67

Привязан

8066/13

Инв. №

Н. контр.	Моргунов		
Проверил	Макарова		
Ст. техн.	Растеряева		
Инженер	Толмачева		
Ст. инж.	Макарова		
Рук. гр.	Моргунов		
Гл. констр.	Осташевский		
Нач. ОСП-1	Саакьянц		

ТП 904-1-48-КЖИ-МС2

Изделие соединительное МС2

Стадия	Масса	Масштаб
РП	4,1	
Лист 1	Листов 1	

Госстрой СССР
Ростовский Промстройниипроект

Копировал

Инв. № подл. | Подпись и дата | Взам. инв. №

Типовой проект 904-1- -КЖИ Альбом XIII

Формат	Зона	Поз.	Обозначение	Наименование	Кол.	Примечание
				МС 3		
				Деталн.		
Б.Ч		1		∠50×5 ГОСТ 8509-72 ℓ=1000	1	3,8 кг
				МС 5		
				Деталн		
Б.Ч		2		[22 ГОСТ 8240-72 ℓ=900	1	18,9 кг
				МС 16		
				Деталн		
Б.Ч		3		I22 ГОСТ 8239-72 ℓ=1000	1	24,0 кг

8066/13

Н. контр.	Моргунов		ТП 904-1- -КЖИ - МС3, МС5 МС16.
Инженер	Решетникова		Изделия соединительные МС3, МС5. МС16
Ст. инж.	Макарова		Стадия: РП; Масса: см. таблицу; Масштаб:
Рук. гр.	Моргунов		Лист 1; Листов 1
Гл. констр.	Осташевский		Вст 3 кп2
Нач. ОСП-1	Саакьянц		Госстрой СССР РОСТОВСКИЙ ПРОМСТРОЙНИИПРОЕКТ

Копировал Формат А4

1-1

ГОСТ 5264-69

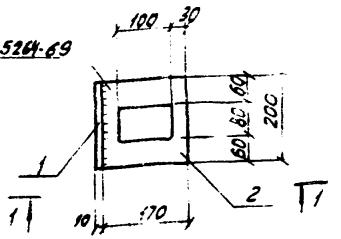

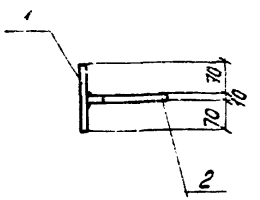

Типовой проект 904-1- -КЖИ Альбом XIII

Формат	Зона	Поз.	Обозначение	Наименование	Кол.	Примечание
				Документация		
			ТП 904-1- -КЖИ-ТТ2	Технические требования		
				к изготовлению армату-		
				рных и закладных изделий		
				Детали		
Б.Ч		1		-150×10 ГОСТ 103-76 ℓ=200	1	2,4 кг
Б.Ч		2		-170×10 ГОСТ 103-76 ℓ=200	1	2,7 кг

68

Привязан

Инв. №

8066/13

Н. контр.	Моргунов		ТП 904-1-48- КЖИ- МС 4
Проверил	Макарова		Изделие соединительное МС4
Ст. техн.	Растеряева		Стадия: РП; Масса: 5,1; Масштаб: 1:10
Ст. инж.	Макарова		Лист 1; Листов 1
Рук. гр.	Моргунов		Вст 3 кп 2
Гл. конст.	Осташевский		Госстрой СССР РОСТОВСКИЙ ПРОМСТРОЙНИИПРОЕКТ
Нач. ОСП-1	Саакьянц		

Взам. инв. № | Подпись и дата | Инв. № подл.

Копировал Формат А4

Типовой проект 904-1- -КЖИ Альбом XIII

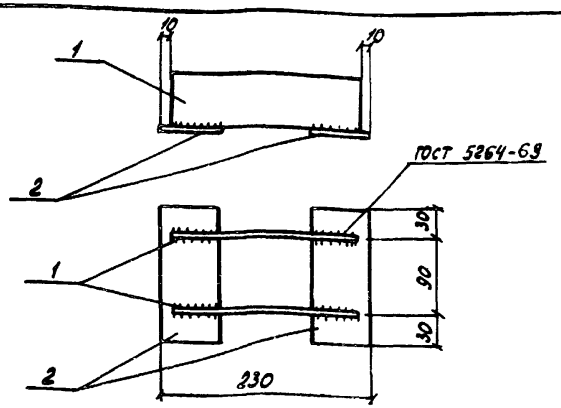

Формат	Зона	Поз.	Обозначение	Наименование	Кол.	Примечание
				Документация		
			ТП 904-1- -КЖИ-ТТ2	Технические требования		
				к изготовлению арматурных		
				и закладных изделий		
				Деталь		
Б.Ч		1		-40×8 ГОСТ 103-76 ℓ=210	2	0,5 кг
Б.Ч		2		-60×8 ГОСТ 103-76 ℓ=150	2	0,6 кг

Привязан

Инв. № 8066/13

Взам. инв. № | Подпись и дата | Инв. № подл.

Н. контр.	Моргунов		ТП 904-1- -КЖИ-МС6
Проверил	Макарова		Изделие соединительное МС6
Ст. техн.	Растеряева		Стадия: РП; Масса: 2,2; Масштаб:
Ст. инж.	Макарова		Лист 1; Листов 1
Рук. гр.	Моргунов		Ст 3 кп 2
Гл. конст.	Осташевский		Госстрой СССР Ростовский Промстройниипроект
Нач. ОСП-1	Саакьянц		

Копировал Формат А1

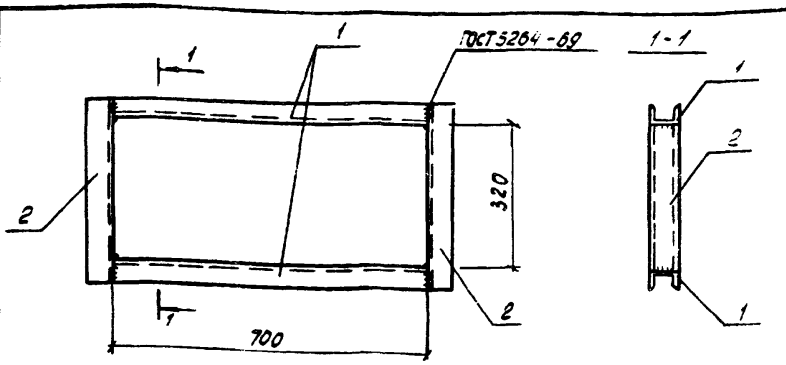

Формат	Зона	Поз.	Обозначение	Наименование	Кол.	Примечание
				Документация		
			ТП 904-1- -КЖИ-ТТ2	Технические требования		
				к изготовлению арматур-		
				ных и закладных изделий		
				Деталь		
Б.Ч		1		С6,5 ГОСТ 8240-72 ℓ=390	2	2,3 кг
Б.Ч		2		С6,5 ГОСТ 8240-72 ℓ=700	2	4,1 кг

69

Привязан

Инв. № 8066/13

Взам. инв. № | Подпись и дата | Инв. № подл.

Н. контр.	Моргунов		ТП 904-1-48 -КЖИ-МС7
Проверил	Макарова		Изделие закладное МС7
Гл. техн.	Растеряева		Стадия: РП; Масса: 12,8; Масштаб:
Инженер	Толмачева		Лист 1; Листов 1
Ст. инж.	Макарова		Ст 3 кп 2
Рук. гр.	Моргунов		Госстрой СССР Ростовский Промстройниипроект
Гл. конст.	Осташевский		
Нач. ОСП-1	Саакьянц		

Копировал Формат А1

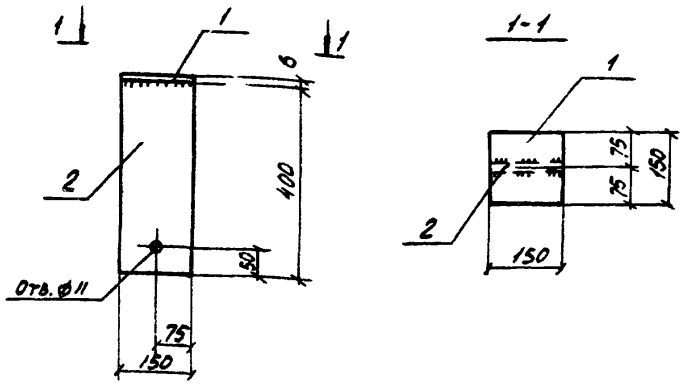

Формат	Зона	Поз.	Обозначение	Наименование	Кол.	Примечание
				Документация		
			ТП 904-1- -КЖИ-ТТ2	Технические требования		
				к изготовлению арматур-		
				ных и закладных изделий		
				Детали		
Б4		1		-150×6 ГОСТ 103-76 ℓ=150	1	1,1 кг
Б4		2		-150×6 ГОСТ 103-76 ℓ=400	1	2,8 кг

8066/13

			ТП 904-1- -КЖИ-МС8			
Н. контр.	Моргунов			Стадия	Масса	Масштаб
Проверил	Макарова		Изделие соединительное МС8	РП	3,9	
Ст. техник	Растеряева			Лист 1	Листов 1	
Инженер	Толмачева			Госстрой СССР		
Ст. инж.	Макарова		Вст 3 кп2	Ростовский Промстройниипроект		
Рук. гр.	Моргунов					
Гл. констр.	Осташевский					
Нач. ОСП-1	Саакьянц					

Копировал

Формат А4

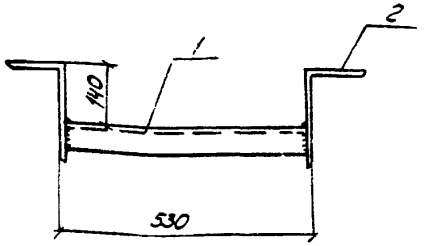

Формат	Зона	Поз.	Обозначение	Наименование	Кол.	Примечание
				Документация		
			ТП 904-1- -КЖИ-ТТ2	Технические требования		
				к изготовлению арматур-		
				ных и закладных изделий		
				Детали		
Б4		1		С16 ГОСТ 8240-72 ℓ=506	1	7,1 кг
Б4		2		∠200×125×12 ГОСТ 8510-72 ℓ=200	2	5,94 кг

70

8066/13

			ТП 904-1-48 -КЖИ-МС9			
Н. контр.	Моргунов			Стадия	Масса	Масштаб
Ст. техник	Растеряева		Изделие соединительное МС9	РП	19,0	1:10
Инженер	Толмачева			Лист 1	Листов 1	
Ст. инж.	Макарова			Госстрой СССР		
Рук. гр.	Моргунов		Вст 3 кп2	Ростовский Промстройниипроект		
Гл. констр.	Осташевский					
Нач. ОСП-1	Саакьянц					

Копировал

Формат А4

Альбом XIII

Типовой проект 904-1

МС 10; МС 13; МС 14; МС 15

Формат	Зона	Поз.	Обозначение	Наименование	Кол.	Примечание
				МС 10		
				Детали		
Б.Ч.		1		-120×6 ГОСТ 103-76; ℓ=160	1	0,9 кг
				МС 13		
				Детали		
Б.Ч.		2		⊂ 12 ГОСТ 8240-72	п.м	10,4 кг
				МС 14		
				Детали		
Б.Ч.		3		Уголок из алюм. сплава 1100Т1 ГОСТ 13737-80	п.м	0,33 кг
				МС 15		
				Детали		
Б.Ч.		4		L 75×50×5 ГОСТ 8510-72	п.м	4,79 кг

Привязан

Инв. №

8066/13

Инв. № подл. | Подп. и дата | Взам. инв. №

Норм. сн.	Бескоровайный		
Провер.	Горская		
Исполн.	Сумай		
Ст. инж.	Горская		
Рук. гр.	Бескоровайный		
Гл. констр.	Осташевский		
Нач. отд.	Саакьянц		

ТП 904-1- - КЖИ-МС10; МС13 - МС15

Изделия соединительные МС10; МС13 - МС15

Стадия	Масса	Масштаб
РП	См. спецификацию	-

Лист | Листов 1

Госстрой СССР РОСТОВСКИЙ ПРОМСТРОЙНИИПРОЕКТ

Копировал

Формат А4

Альбом XIII

Типовой проект 904-1

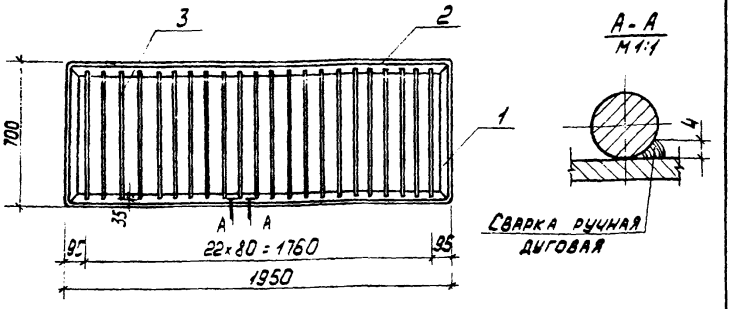

Формат	Зона	Поз.	Обозначение	Наименование	Кол.	Примечание
				Детали		
Б.Ч.		1		L 50×5 ГОСТ 8509-72; ℓ=700	2	2,64 кг
Б.Ч.		2		L 50×5 ГОСТ 8509-72; ℓ=1950	2	7,35 кг
Б.Ч.		3		⌀ 16 AI ГОСТ 2590-71; ℓ=670	22	1,06 кг

Профильную сталь применять марки В ст3 кп2 по ГОСТ 380-71*

71

Привязан

Инв. №

8066/13

Инв. № подл. | Подп. и дата | Взам. инв. №

Норм. Кон.	Бескоровайный		
Провер.	Горская		
Исполн.	Сумай		
Ст. инж.	Горская		
Рук. гр.	Бескоровайный		
Гл. констр.	Осташевский		
Нач. отд.	Саакьянц		

ТП 904-1-48 - КЖИ - Р1

Стальная решетка Р1

Стадия	Масса	Масштаб
РП	433 кг	1:20

Лист | Листов 1

Госстрой СССР РОСТОВСКИЙ ПРОМСТРОЙНИИПРОЕКТ

Копировал

Альбом XIII

Типовой проект 904-1-КЖИ

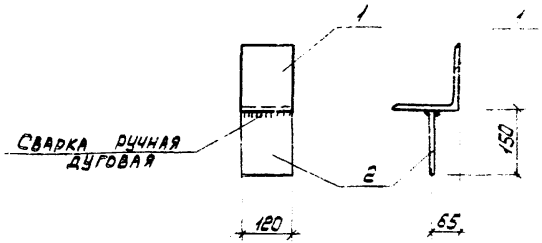

Формат	Зона	Поз.	Обозначение	Наименование	Кол.	Примечание
				Документация		
			ТП 904-1- -КЖИ-ТТ2	Технические требования		
				к изготовлению арматурных		
				и закладных изделий		
				Детали		
Б.Ч.		1		L160х10 ГОСТ 8509-72 ℓ=120	1	3.0кг
Б.Ч.		2		-120х6 ГОСТ 103-76 ℓ=150	1	0.9кг

Привязан

Инв. №

8066/13

ТП 904-1- -КЖИ-МС11

Изделие соединительное МС11	Стадия	Масса	Масштаб
	РП	3.9	1:10
	Лист	Листов 1	
Вст3 кп2	ГОССТРОЙ СССР РОСТОВСКИЙ ПРОМСТРОЙНИИПРОЕКТ		

Провер.	Горская	
Исполн.	Сучан	
Рук. гр.	Бескоровайный	
Гл. констр.	Осташевский	
Нач. ОСП	Саакьянц	

Инв. № подл. | Подп. и дата | Взам. инв. №

Копировал

Формат А1

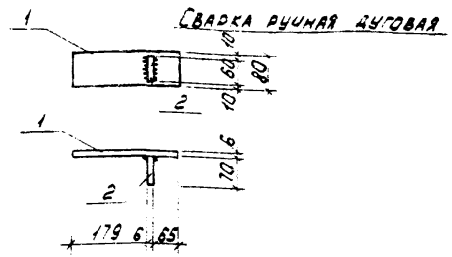

Формат	Зона	Поз	Обозначение	Наименование	Кол.	Примечание
				Документация		
			ТП 904-1- -КЖИ-ТТ2	Технические требования		
				к изготовлению арматурных		
				и закладных изделий		
				Детали		
Б.Ч.		1		-60х6 ГОСТ 103-76 ℓ=250	1	0.9кг
Б.Ч.		2		-60х6 ГОСТ 103-76 ℓ=70	1	0.2кг

72

Привязан

Инв. №

8066/13

ТП 904-1-48 -КЖИ-МС12

Изделие соединительное МС12	Стадия	Масса	Масштаб
	РП	1.1кг	1:10
	Лист	Листов 1	
Вст3 кп2	ГОССТРОЙ СССР РОСТОВСКИЙ ПРОМСТРОЙНИИПРОЕКТ		

Норм. Конт.	Бескоровайный	
Провер.	Горская	
Исполн.	Сучан	
Рук. гр.	Бескоровайный	
Гл. констр.	Осташевский	
Нач. ОСП	Саакьянц	

Инв. № подл. | Подп. и дата | Взам. инв. №

Копировал

Формат А1

Альбом XIII

Типовой проект 904-1-

Инв. № подл. | Подп. и дата | Взам. инв. №

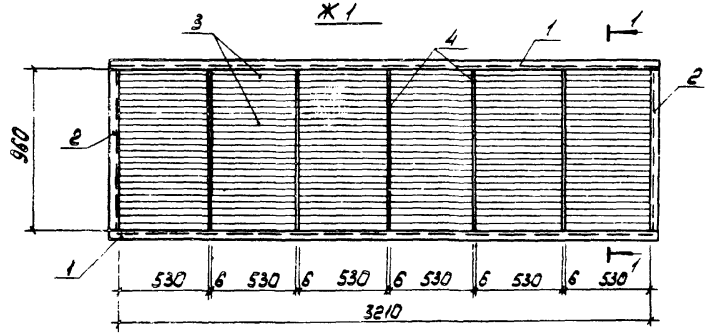

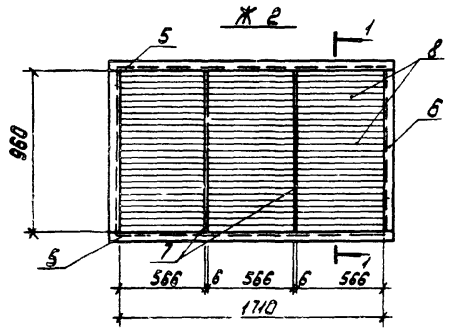

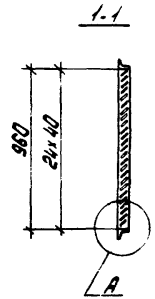

Развертка пера



Узел А

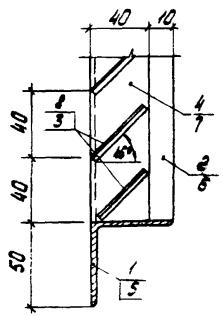

Формат	Зона	Поз.	Обозначение	Наименование	Кол.	Примечание
				Документация		
			ТП 904-1- -КЖИ-ТТ2	Технические требования к изготовлению арматурных и закладных изделий.		
				Ж1		
				Детали		
Б4		1		L50×5 ГОСТ 8509-72; ℓ=3310	2	12,5 кг
Б4		2		L50×5 ГОСТ 8509-72; ℓ=960	2	3,6 кг
А2г		3	ТП 904-1- -КЖИ-Ж1; Ж2	-45×1,5 ГОСТ 19903-74*; ℓ=540	144	0,28 кг
Б4		4		-40×6 ГОСТ 103-76; ℓ=960	5	1,8 кг
				Ж2		
				Детали		
Б4		5		L50×5 ГОСТ 8509-72; ℓ=1810	2	5,8 кг
Б4		6		L50×5 ГОСТ 8509-72; ℓ=960	2	3,6 кг
Б4		7		-40×6 ГОСТ 103-76; ℓ=960	2	1,8 кг
А2г		8	ТП 904-1- -КЖИ-Ж1; Ж2	-45×1,5 ГОСТ 19903-74*; ℓ=576	72	0,31 кг

Обозначение	Марка	Масса
ТП 904-1- -КЖИ-Ж1; Ж2	Ж1	81,5 кг
	Ж2	46,8

Привязан 73

Инв. № 8066/13

Норм. контр.	Бескоровайный		
Провер.	Горская		
Архитект.	Горшунина		
Ст. инж.	Горская		
Рук. гр.	Бескоровайный		
ГАП	Петровский		
Нач. отд.	Саакьянц		
ГИП	Осташевский		

ТП 904-1-48 - КЖИ

Стальные жалюзи Ж1; Ж2

Стадия	Масса	Масштаб
РП	См. таблицы	1:25
Лист	Листов 1	

8 ст 3 кп 2

Госстрой СССР Ростовский промстройниипроект

Копировал

Формат А2

Типовой проект 904-1-1-КЖИ Альбом XIII

ЩА1; ЩА2

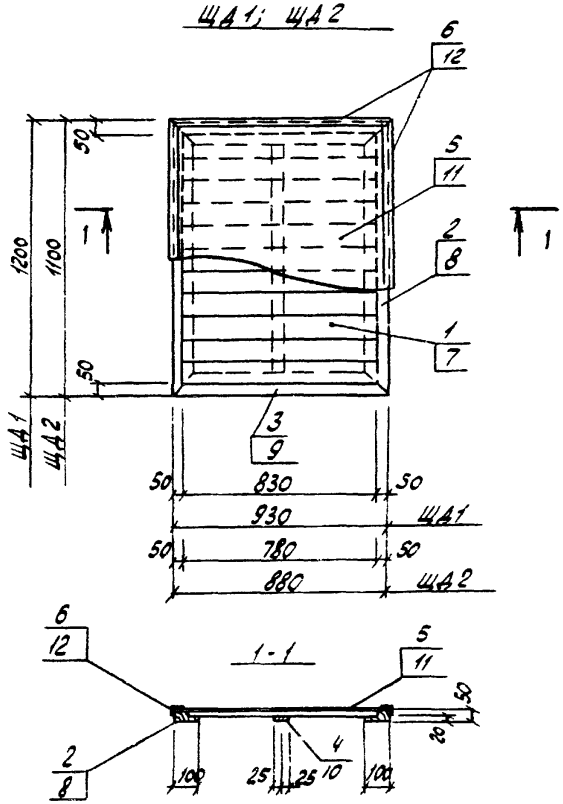

1. Щиты выполнить из древесины лиственных пород с влажностью не более 12% с антисептированием, обеспечивающим предел огнестойкости 0,5 часа.

Формат	Зона	Поз.	Обозначение	Наименование	Кол.	Примечание
				ЩА1		
				Детали		
Б.Ч		1		Доска 100×29 ГОСТ 2695-71 l=830	11	
Б.Ч		2		Брус 100×50 ГОСТ 2695-71 l=1200	2	
Б.Ч		3		Брус 100×50 ГОСТ 2695-71 l=930	2	
Б.Ч		4		Рейка 50×20 ГОСТ 2695-71 l=1000	1	
Б.Ч		5		Линолеум ГОСТ 7251-77	1,12	м²
Б.Ч		6		Уголок прессованный из алюминия 410078(30×2) ГОСТ 13737-80	4,3	м
				ЩА2		
				Детали		
Б.Ч		7		Доска 100×29 ГОСТ 2695-71 l=780	10	
Б.Ч		8		Брус 100×50 ГОСТ 2695-71 l=1100	2	
Б.Ч		9		Брус 100×50 ГОСТ 2695-71 l=880	2	
Б.Ч		10		Рейка 50×20 ГОСТ 2695-71 l=900	1	
Б.Ч		11		Линолеум ГОСТ 7251-77	0,97	м²
Б.Ч		12		Уголок прессованный из алюминия 410078(30×2) ГОСТ 13737-80	4	м

74

Привязан

Инв. № подл. | Подпись и дата | Взам. инв. №

Инв. №

8066/13

Норм. контр.	Бескоровайный		
Провер.	Горская		
Архитект.	Горчинина		
Ст. инж.	Горская		
Рук. гр.	Бескоровайный		
ГАП	Петровский		
Н. контр.	Саакьянц		

ТП 904-1-48 -КЖИ-ЩА1; ЩА2

Щиты деревянные ЩА1; ЩА2

Стадия	Масса	Масштаб
РП	–	1:20
Лист	Листов 1	

Госстрой СССР Ростовский Промстройниипроект

Формат 12

Типовой проект 904-1- · КЖИ Альбом XIII

ЩД3; ЩД4

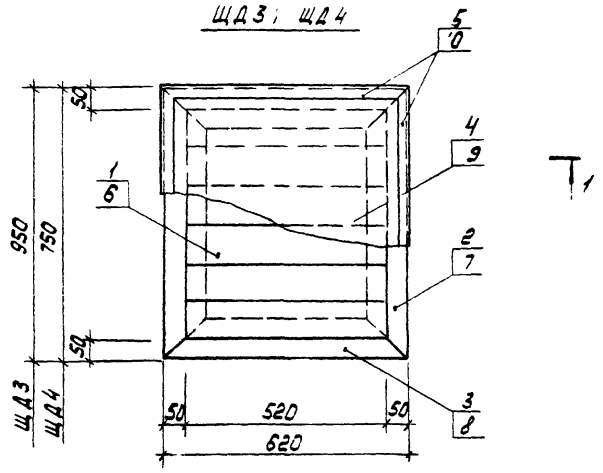

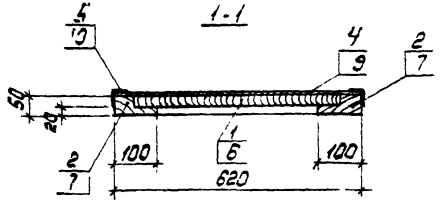

1. Щиты выполнить из древесины лиственных пород с влажностью не более 12% с антисептированием, обеспечивающим предел огнестойкости 0,5 часа.

Формат	Зона	Поз.	Обозначение	Наименование			
				ЩД3			
				Детали			
Б.Ч.		1		Доска 100×29 ГОСТ 2695-71	ℓ = 520	6	
Б.Ч.		2		Брус 100×50 ГОСТ 2695-71	ℓ = 950	2	
Б.Ч.		3		Брус 100×50 ГОСТ 2695-71	ℓ = 620	2	
Б.Ч.		4		Линолеум ГОСТ 7251-77		0,59	м²
Б.Ч.		5		Уголок прессованный из алюминия 410078(30м) ГОСТ 13737-80		3,14	м
				ЩД4			
				Детали			
Б.Ч.		6		Доска 100×29 ГОСТ 2695-71	ℓ = 520	6	
Б.Ч.		7		Брус 100×50 ГОСТ 2695-71	ℓ = 750	2	
Б.Ч.		8		Брус 100×50 ГОСТ 2695-71	ℓ = 620	2	
Б.Ч.		9		Линолеум ГОСТ 7251-77		0,47	м²
Б.Ч.		10		Уголок прессованный из алюминия 410078(30м)		2,74	м

75

Привязан

Инв. №

806Г/13

ТП 904-1-48 -КЖИ-ЩД3; ЩД4

Норм. конт.	Бескоровайный	
Провер.	Горская	
Исполн.	Горская	
Ст. инж.	Горская	
Рук. гр.	Бескоровайный	
ГАП	Петровский	
Нач. отд.	Саакьянц	

Щиты деревянные ЩД3; ЩД4

Стадия	Масса	Масштаб
РП	-	1:10
Лист	Листов 1	

ГОССТРОЙ СССР РОСТОВСКИЙ ПРОМСТРОЙНИИПРОЕКТ

Инв. № подл. | Подп. и дата | Взам. инв. №

gost.e-ecolog.ru