ЦЕНТРАЛЬНЫЙ ИНСТИТУТ ТИПОВОГО ПРОЕКТИРОВАНИЯ
ГОССТРОЯ СССР
КИЕВСКИЙ ФИЛИАЛ
г.Киев-57, ул.Змиева Погье № 12
221
Заказ N 4851 N 8066/4 тираж 2
Сдано в печать 5.4 1975 цена 5-78

ТИПОВОЙ ПРОЕКТ

904-1-48

КОМПРЕССОРНАЯ СТАНЦИЯ АВТОМАТИЗИРОВАННАЯ ОТДЕЛЬНО СТОЯЩАЯ 4(3)К-500А ПРОИЗВОДИТЕЛЬНОСТЬЮ 33,4(25) м³/с [2000(1500) м³/мин] ВОЗДУХА

АЛЬБОМ 4

АРХИТЕКТУРНО-СТРОИТЕЛЬНАЯ И САНТЕХНИЧЕСКАЯ ЧАСТИ ДЛЯ 4 КОМПРЕССОРОВ

КФ ЦИТП инв. N 8066/4

ч. 5-78

gost.e-ecolog.ru

ТИПОВОЙ ПРОЕКТ 904-1-48

КОМПРЕССОРНАЯ СТАНЦИЯ АВТОМАТИЗИРОВАННАЯ ОТДЕЛЬНО СТОЯЩАЯ 4(3)К-500А ПРОИЗВОДИТЕЛЬНОСТЬЮ 33,4(25) м³/с [2000(1500) м³/мин] ВОЗДУХА

АЛЬБОМ 4

СОСТАВ ПРОЕКТА:

АЛЬБОМ 1	ТЕХНОЛОГИЧЕСКАЯ ЧАСТЬ
АЛЬБОМ 2	ЭЛЕКТРОТЕХНИЧЕСКАЯ ЧАСТЬ
АЛЬБОМ 3	АВТОМАТИЗАЦИЯ И КИП
АЛЬБОМ 4	АРХИТЕКТУРНО-СТРОИТЕЛЬНАЯ И САНТЕХНИЧЕСКАЯ ЧАСТИ ДЛЯ 4 КОМПРЕССОРОВ
АЛЬБОМ 5	АРХИТЕКТУРНО-СТРОИТЕЛЬНАЯ И САНТЕХНИЧЕСКАЯ ЧАСТИ ДЛЯ 3 КОМПРЕССОРОВ
АЛЬБОМ 6	ЗАКАЗНЫЕ СПЕЦИФИКАЦИИ ДЛЯ 4 КОМПРЕССОРОВ
АЛЬБОМ 7	ЗАКАЗНЫЕ СПЕЦИФИКАЦИИ ДЛЯ 3 КОМПРЕССОРОВ
АЛЬБОМ 8	СМЕТЫ НА ТЕХНОЛОГИЧЕСКУЮ ЭЛЕКТРОТЕХНИЧЕСКУЮ ЧАСТИ АВТОМАТИВАЦИЮ И КИП ДЛЯ 4 КОМПРЕССОРОВ
АЛЬБОМ 9	СМЕТЫ НА АРХИТЕКТУРНО-СТРОИТЕЛЬНУЮ И САНТЕХНИЧЕСКУЮ ЧАСТИ ДЛЯ 4 КОМПРЕССОРОВ
АЛЬБОМ 10	СМЕТЫ НА ТЕХНОЛОГИЧЕСКУЮ ЭЛЕКТРОТЕХНИЧЕСКУЮ ЧАСТИ АВТОМАТИЗАЦИЮ И КИП ДЛЯ 3 КОМПРЕССОРОВ
АЛЬБОМ 11	СМЕТЫ НА АРХИТЕКТУРНО-СТРОИТЕЛЬНУЮ И САНТЕХНИЧЕСКУЮ ЧАСТИ ДЛЯ 3 КОМПРЕССОРОВ
АЛЬБОМ 12	НЕСТАНДАРТИЗИРОВАННОЕ ОБОРУДОВАНИЕ. ТЕХНОЛОГИЧЕСКАЯ ЧАСТЬ
АЛЬБОМ 13	СТРОИТЕЛЬНЫЕ КОНСТРУКЦИИ И ИЗДЕЛИЯ

ПРИМЕНЕННЫЕ МАТЕРИАЛЫ: ТИПОВОЙ ПРОЕКТ „ШУМОГЛУШИТЕЛИ КОМПРЕССОРНЫХ СТАНЦИЙ" АЛЬБОМЫ 3, 6.

РАЗРАБОТАН ГОСУДАРСТВЕННЫМИ ПРОЕКТНЫМИ ИНСТИТУТАМИ:

ГИПРОСТРОЙДОРМАШ: АЛЬБОМЫ 1,2,3,6,7,8,10,12
РОСТОВСКИЙ ПРОМСТРОЙНИИПРОЕКТ: АЛЬБОМЫ 4,5,9,11,13

ГЛАВНЫЙ ИНЖЕНЕР ИНСТИТУТА В.Р. НИКИТЕНКО

ГЛАВНЫЙ ИНЖЕНЕР ПРОЕКТА Г.В. ОСТАШЕВСКИЙ

УТВЕРЖДЕН МИНСТРОЙДОРМАШЕМ

РЕШЕНИЕМ ОТ 19.11.1981г. № 31/81
С ВВОДОМ В ДЕЙСТВИЕ С 1.01.1982.

КФ ЦИТП инв № 8066/4

привязан

Инв. №

Содержание альбома

Лист	Наименование	Страница
	Содержание альбома	2
	Пояснительная записка	3
	Архитектурные решения	
1	Общие данные (начало)	4
2	Общие данные (окончание)	5
3	План подземного хозяйства	6
4	Фрагменты плана 1, 2. Фундамент Ф02. Спецификация.	7
5	Фундаменты под оборудование Ф03-Ф014. Сечения 1-1 — 15-15.	8
6	Сечения 16-16 — 27-27. Узлы 1-5	9
7	Планы на отм. 0.000 и 3.800. Спецификация элементов заполнения проёмов и перемычек.	10
8	Фрагменты плана 1-3. Спецификация	11
9	Разрезы 1-1 — 8-8	12
10	Фасады. Схемы заполнения оконных проемов	13
11	Маркировочные схемы панелей перегородок Спецификация панелей.	14
12	Маркировочные схемы панелей перегородок Спецификация соединительных изделий.	15
13	Схема расположения опор двойного пола. Схема раскладки проступей.	16
14	Сечения 1-1 — 3-3. Узлы 13-20	17
15	Ведомость отделки помещений. Экспликация полов. План кровли.	18
16	Узлы 21-32.	19
	Конструкции железобетонные	
1	Общие данные. (начало)	20
2	Общие данные (продолжение)	21
3	Общие данные (окончание)	22
4	Схема расположения элементов фундаментов	23
5	Узлы I-VII, VIII н. Разрезы 3-3 - 9-9	24
6	Фундаменты Фм1 - Фм3; Фм9	25
7	Фундаменты Фм4 - Фм6	26
8	Фундаменты Фм7, Фм8, Фм10	27
9	Схемы расположения плит перекрытия канала и элементов колодца К1.	28
10	Схемы расположения элементов каркаса	29
11	Схема расположения элементов лестниц.	30
12	Схемы расположения балок покрытия, плит покрытия и перекрытия, карнизных панелей.	31
13	Узлы I-III. Разрезы 2-2 - 6-6.	32
14	Монолитные участки Ум1 - Ум6	33
15	Схемы расположения стеновых панелей по осям А, Г, 1, 9.	34
16	Фрагменты 1-9	35
17	Фрагменты 10-15	36
18	Фундамент Ф01 План. Общий вид.	37
19	Фундамент Ф01 Разрезы 1-1 - 3-3. Узлы VI-VIII Общий вид	38
20	Фундамент Ф01 Разрезы 4-4 - 5-5. План подливки и соединительных элементов. Узлы I-V. Общий вид.	39
21	Фундамент Ф01 Разрезы 6-6 - 10-10. Общий вид.	40
22	Фундамент Ф01 Спецификация и ведомость расхода стали на ф-т Ф01.	41
23	Фундамент Ф01 Схема сеток подошвы. Разрезы 4-4, 8-8, 2-2. Схема армирования	42
24	Фундамент Ф01 Разрезы 7-7, 8-8, 10-10, 12-12 13-13. Схема армирования.	43
25	Фундамент Ф01 Схема сеток плиты. Узлы IX-XIII. Разрезы 14-14, 15-15. Схема армирования.	44
	Конструкции металлические	
1	Общие данные	45
2	Техническая спецификация стали (начало).	46
3	Техническая спецификация стали (продолжение).	47
4	Техническая спецификация стали (окончание).	48
5	Техническая спецификация стали на лестницы (начало)	49
6	Техническая спецификация стали на лестницы (окончание) и крановые рельсы.	50
7	Схема расположения подкрановых балок рельсов, упоров.	51
8	Схема расположения балок перекрытия на отм. 3.800.	52
9	Схема расположения щитов перекрытия на отм. 3.800.	53
10	Разрезы 10-10 ÷ 21-21.	54
11	Узлы 1÷8.	55
12	Элементы МЭ1 ÷ МЭ6, МЭ3а	56
13	Элементы МЭ3б ÷ МЭ3г. Ригель МР1.	57
14	Короба электрокабелей.	58
15	Схема расположения щитов на отм. 0.000, 3.800. Щиты Схема расположения балок на отм. 1.200, 2.700, 3.800	59
16	Схема расположения балок на отм. 3.220, 7.400, кронштейнов. Деталь ограждения кровли.	60
17	Шахта для электрокабелей. Схема расположения стоек.	61
18	Схема расположения лестниц и ограждений.	62
19	Схема расположения опоры под трубопровод.	63
	Внутренние водопровод и канализация	
1	Общие данные (начало)	64
2	Общие данные (окончание). План на отм. 0.000	65
3	Фрагмент 1. Схемы	66
	Отопление и вентиляция	
1	Общие данные (начало)	67
2	Общие данные (продолжение)	68
3	Общие данные (окончание)	69
4	План отопления и вентиляции на отм. 0.000	70
5	План отопления и вентиляции на отм. 3.800	71
6	Схема системы отопления. Разрез 4-4.	72
7	Схема систем П1, В3, ВЕ1. Разрезы 1-1, 2-2, 3-3	73
8	Установка систем П1, В3.	74

Типовой проект 904-1- -АР Альбом 4

Инв. № подл. | Подпись и дата | Взам. инв. №

2

ПРИВЯЗАН

8066/4

ИНВ. №

Норм. кон.	Бескоровайный	
Провер.	Горская	
Исполн.	Анапалян	
Ст. инж.	Горская	
Рук. гр.	Бескоровайный	
ГАП	Петровский	
Нач. осп.	Саакьянц	
ГИП	Осташевский	

Компрессорная станция 4К-500А

Содержание альбома

Стадия	Лист	Листов
РП		1

Госстрой СССР РОСТОВСКИЙ ПРОМСТРОЙНИЙ ПРОЕКТ

Копировал

Формат 12

Типовой проект 904-1- Альбом 4 -АР

Пояснительная записка

Общая часть

Типовой проект ТП 904-1- выполнен взамен типового проекта ТП 904-1-36.

Рабочие чертежи архитектурно-строительной части типового проекта 904-1- автоматизированной отдельно стоящей компрессорной станции 4(3) К-500 А производительностью 33,4 (25) м³/с [2000 (1500) м³/мин] воздуха разработаны в соответствии с планом типового проектирования на 1981 год на основании заданий на архитектурно-строительную и сантехническую части проекта, выданных институтом „Гипростройдормаш" в 1981г.

При разработке рабочих чертежей приняты типовые конструкции и учтены требования нормативных документов, действующих на 1.01.81г. применительно к площадке строительства, со следующей характеристикой природных условий:

А). рельеф спокойный с минимальным уклоном, обеспечивающим отвод поверхностных вод;

Б). грунты в основаниях не пучинистые, не просадочные с условными расчетными характеристиками: $\varphi = 28°$; $C = 0.02$ кг/см², $e = 150$ кг/см², $\gamma_0 = 1.8$ т/м³ (при коэффициенте безопасности по грунту $K_r = 1.00$). Грунтовые воды отсутствуют.

В). расчетная зимняя температура наружного воздуха для проектирования отопления -20°; -30°; -40°С;

Г). скоростной напор ветра — для III района по СНиП II-6-74 (тип местности „А")

Д). вес снегового покрова - по СНиП II-6-74 — для II района при расчетной зимней температуре наружного воздуха для проектирования отопления -20°С;

— для III района при температуре -30°С

— для IV района при температуре -40°С

е). расчетная глубина промерзания грунта — до 1.5 м.

Здание не рассчитано на строительство в районах с сейсмичностью более 6 баллов, на территориях с подработкой горными выработками и в районах вечной мерзлоты.

Не допускается строительство компрессорных станций в местах, где в забираемый (всасываемый) воздух могут попадать газы, ядовитые или взрывоопасные смеси, пыль и влага. Наличие газов, пыли, взрывоопасной смеси и т.п. должно определяться путем контрольных замеров в месте расположения компрессорной станции.

Привязка компрессорной станции на генплане должна осуществляться таким образом, чтобы проникающий наружу шум от работы оборудования, распространяясь на рабочие места соседних зданий и территории предприятий, был в пределах допустимых уровней согласно „Санитарным нормам проектирования промышленных предприятий" СН 245-71.

К территории компрессорной станции должны быть устроены подъезды с дорожными покрытиями шириной не менее 3.5м.

Архитектурно-планировочные решения.

Здание компрессорной станции запроектировано в соответствии с основными положениями по унификации объемно-планировочных и конструктивных решений с учетом „Правил устройства и безопасной эксплуатации стационарных компрессорных установок, воздуховодов и газопроводов", утвержденных Госгортехнадзором СССР 7 декабря 1971г. и действующих СНиП.

По санитарной характеристике производственный процесс относится к группе I в

Списочный состав - 8 человек, в наибольшую смену - 2 человека.

Бытовые помещения, за исключением санузла, запроектированы раздельными для мужчин и женщин. Гардеробные предусмотрены общие, для хранения всех видов одежды.

Конструктивные решения

Основные несущие конструкции здания приняты по строительным каталогам унифицированных железобетонных конструкций одноэтажных производственных зданий.

Фундаменты под колонны — монолитные железобетонные стаканного типа. Под наружные стены здания предусмотрены сборные железобетонные балки. Под стены пристройки - ленточные фундаменты из бетонных блоков и сборные железобетонные балки.

Фундаменты под компрессоры — монолитные железобетонные.

Фундаменты под прочее оборудование - монолитные из бетона марки „100"

Каналы - монолитные из бетона марки „100".

Колонны, балки, плиты покрытия — сборные железобетонные.

Стены наружные — однослойные панели из ячеистого бетона. Стены пристройки — сборные железобетонные индивидуального изготовления с применением типовой опалубки. Стеновые панели приняты толщиной 200 мм для всех расчетных температур. Кирпичные участки наружных стен приняты толщиной 380 мм для всех расчетных температур с последующей штукатуркой.

При этом принят:

А) для расчетной температуры -40° — кирпич пустотелый пластического прессования объемным весом не более 1300 кг/м³.

Б) для расчетной температуры -20° и -30° — кирпич глиняный обыкновенный.

В случае отсутствия в районе строительства пустотелого кирпича может быть применен кирпич обыкновенный с нанесением штукатурки из легкого раствора объемным весом 1500 кг/м³ с внутренней и наружной сторон, толщиной слоя по 20мм.

Указания по привязке проекта

При привязке проекта к конкретной площадке должен быть выполнен заглавный лист привязки и при необходимости, дополнительные чертежи. На заглавных листах всех марок должна быть дана характеристика условий привязки данной части проекта.

Проектной организации, привязывающей проект в соответствии с выбранным вариантом, необходимо:

1). проверить размеры фундаментов в соответствии со СНиП II-15-74 по усилиям, приведенным на расчетных схемах, с учетом фактических расчетных характеристик грунта и принятого при привязке заглубления фундаментов.

2). произвести выбор вида наружной отделки стеновых панелей по таблице N 7 серии 1.432-5 вып. 0.

3). в пояснительной записке и чертежах вычеркнуть не относящиеся к выбранному варианту данные.

Инв. № подл. | Подпись и дата | Взам. инв. №

3

Привязан

8066/4 Инв. №

Норм. контр.	Бескоровайный		Компрессорная станция 4К-500А
Провер.	Горская		
Исполн.	Анапалян		Пояснительная записка
Гл. инж.	Горская		Стадия: РП; Лист; Листов: 1
Рук. гр.	Бескоровайный		Госстрой СССР Ростовский Промстройниипроект
ГАП	Петровский		
Нач. сект.	Сакьянц		
ГИП	Осташевский		

Типовой проект 904-1- -АР Альбом 4

Ведомость основных комплектов рабочих чертежей

Обозначение	Наименование	Примечание
ТП 904-1- -ТХ	Технология производства	
ТП 904-1- -ЭС	Электроснабжение	
ТП 904-1- -ЭМ	Силовое электрооборудование	
ТП 904-1- -ЭО	Электрическое освещение	
ТП 904-1- -СС	Связь и сигнализация	
ТП 904-1- -А	Автоматизация	
ТП 904-1- -АР	Архитектурн решения	
ТП 904-1- -КЖ	Конструкции железобетонные	
ТП 904-1- -КМ	Конструкции металлические	
ТП 904-1- -ВК	Внутренние водопровод и канализация.	
ТП 904-1- -ОВ	Отопление и вентиляция.	

Ведомость рабочих чертежей основного комплекта ТП 904-1- -АР

Лист	Наименование	Примечание
1	Общие данные (начало)	
2	Общие данные (окончание)	
3	План подземного хозяйства	
4	Фрагменты плана 1, 2. Фундаменты ФФ2 Спецификация	
5	Фундаменты под оборудование ФФ3–ФФ4 и сечения 1-1 – 15-15	
6	Сечения 16-16 – 27-27. Узлы 1-5	
7	Планы на отм. 0.000 и 3.800. Спецификация элементов заполнения проемов и перемычек.	
8	Фрагменты плана 1-3.	
9	Разрезы 1-1 – 8-8.	
10	Фасады. Схемы заполнения оконных проемов	
11	Маркировочные схемы панелей перегородок Спецификация панелей.	
12	Маркировочные схемы панелей перегородок Спецификация соединительных изделий.	
13	Схема расположения опор двойного пола. Схема раскладки проступей.	
14	Сечения 1-1 – 3-3. Узлы 13-20.	
15	Ведомость отделки помещений Экспликация полов План кровли.	
16	Узлы 21–32	

Данный проект выполнен в соответствии с действующими строительными нормами и правилами проектирования, которые предусматривают мероприятия, обеспечивающие взрывную, взрывопожарную и пожарную безопасность при соблюдении правил безопасности в эксплуатации здания (сооружения). Мероприятия выполнены на основании технологических заданий и указанных в них категорий производств.

Главный инженер проекта
Главный специалист
Дата

Инв. № подл. | Подпись и дата | Взам. инв. №

Ведомость прилагаемых и ссылочных документов

Обозначение	Наименование	Примечание
ГОСТ 948-76	Перемычки железобетонные для зданий с кирпичными стенами	
ГОСТ 12506-67	Окна деревянные для зданий промышленных предприятий.	
ГОСТ 14624-69	Двери деревянные для зданий промышленных предприятий.	
Шифр 41-74 вып. 1	Ворота распашные В 3,6×3.0; В 3,6×3,6; В 3,6×4,2; В 4,9×5,4м с ручными приборами открывания Техническое описание.	
Шифр 41-74 вып. 2	То же Рабочие чертежи. Технические условия.	
ИИ-04-7 вып. 1	Железобетонные лестницы для зданий с высотой этажей 3,3 и 4,2 м.	
5.904-4	Двери и люки для вентКамер	
3.901-5	Типовые конструкции и детали зданий и сооружений. Сальники набивные Ду-50-1900 мм для пропуска труб через стены. Рабочие чертежи	
1.400-15 вып. 1	Унифицированные закладные изделия железобетонных конструкций для крепления технологических коммуникаций и устройств. Рабочие чертежи унифицированных закладных изделий.	
1.431-10 вып. 0	Перегородки консольные сетчатые стальные. Материалы для проектирования.	
1.431-10 вып. 1	То же Монтажные узлы. Рабочие чертежи.	
1.431-15 вып. 2	Перегородки многоэтажных зданий с каркасом по серии ИИ-04. Монтажные узлы.	
1.431-15 вып. 4	То же Стальные изделия. Рабочие чертежи.	
2.430-3 вып. 1	Типовые архитектурно-строительные детали пром зданий с кирпичными стенами. Детали цоколя и устройство температурных швов в стенах.	
2.430-3 вып. 3	То же Детали сопряжения кирпичных стен с конструкциями зданий.	
2.436-9	Типовые архитектурно-строительные детали окон с применением деревянных оконных блоков по ГОСТ 12506-67.	
2.460-5 вып. 1	Архитектурные детали утепленных покрытий одноэтажных пром. зданий. Рабочие чертежи типовых деталей парапетов, карнизов и ендов.	
2.460-14 вып. 1	Типовые узлы покрытий промышленных зданий в местах пропуска вентиляционных шахт. Рабочие чертежи типовых узлов.	
2.460-15 вып 1	Типовые узлы покрытий промышленных зданий в местах установки крышных вентиляторов Рабочие чертежи типовых узлов.	
т.п. 904-1- Альбом 13	Строительные конструкции и изделия	Прилагаемые документы

Ведомость спецификаций

Лист	Наименование	Примечания
4	Спецификация к чертежам подземного хозяйства	
7	Спецификация элементов заполнения проемов и перемычек.	
10	Спецификация заполнения оконных проемов.	
11	Спецификация панелей к маркировочным схемам перегородок.	
12	Спецификация соединительных изделий к схемам перегородок.	
13	Спецификация к схемам расположения опор двойного пола, деревянных щитов и накладных проступей.	

4

8066/4

Привязан

Инв. №

Нач. кол.	Бескоровайный	
Провер.	Горская	
Исполн.	Суман	
Исполн.	Анапалян	
Ст. инж.	Горская	
Рук. гр.	Бескоровайный	
ГАП	Петровский	
Нач. отд.	Саакьянц	
Гип	Осташевский	

ТП 904-1-48-АР

Компрессорная станция 4К-500А

Стадия	Лист	Листов
РП	1	16

Общие данные (начало)

Госстрой СССР Ростовский Промстройниипроект

Копировал

Формат А2

Общие указания

1. Рабочие чертежи архитектурно-строительной части автоматизированной отдельно стоящей компрессорной станции 4К-500А производительностью 33,4 м³/с (2000 м³/мин) воздуха разработаны на основании заданий на архитектурно-строительную и сантехническую части проекта, выданных институтом „Гипростройдормаш" в 1981 г.

2. Посадку здания компрессорной станции на строительной площадке производить по чертежу генплана.

3. За условную отметку 0000 принята отметка чистого пола первого этажа помещения машинного зала, соответствующая по чертежам генерального плана абсолютной отметке ...

4. Степень огнестойкости здания – II.

5. Категория производства по взрывной, взрыво-пожарной и пожарной опасности „Д".

6. Указания по выполнению обратной засыпки и антикоррозийной защите фундаментов от агрессивного воздействия грунтовых вод приведены в основном комплекте чертежей железобетонных конструкций марки „КЖ".

7. Горизонтальная гидроизоляция стен на отм -0030 выполняется из цементного раствора состава 1:2 толщиной 30 мм.

8. Наружные стены компрессорной станции - однослойные панели из ячеистого бетона марки „35" объемным весом в сухом состоянии $\gamma_{сух}$ = 700 кг/м³. Стены пристройки камер глушения, фильтров и чистого воздуха выполнять из обыкновенного кирпича марки „100" на растворе марки „25". Кладку вести с расшивкой швов с фасадной стороны. Швы между панелями заполнять упругими прокладками (пороизол, гернит, и др.) и герметизирующими мастиками (УМ-40; УМС-50) или цементным раствором. При этом следует руководствоваться СН 420-71 „Указания по герметизации стыков при монтаже строительных конструкций".

9. Кирпичные участки наружных стен выполнить из кирпича марки „100" на растворе марки „25" с последующей штукатуркой цементно-песчаным раствором марки „50" толщиной 20 мм и расшивкой швов под панели.

10. Стеновые панели с фасадной стороны должны отделываться в заводских условиях лицевым слоем с применением цветных смесей.

11. Внутренние перегородки здания компрессорной станции и пристройки камер глушения, фильтров и чистого воздуха выполнять из сборных железобетонных панелей. Кирпичные перегородки выполнять из кирпича марки „100" на растворе марки „25".
Внутреннюю отделку выполнять согласно таблице внутренних отделочных работ (см. лист АР-15).

12. В целях снижения производственного шума, в помещении оператора предусмотреть звукопоглощающую штукатурку со стороны машинного зала. Для звукопоглощающей штукатурки должны применяться в качестве вяжущего портландцемент или шлакопортландцемент. В качестве заполнителя – однофракционные пески крупностью от 3 до 5 мм из легких пористых материалов: пемзы перлита, шлаков, керамзита и др. Количество вяжущего и зерновой состав заполнителя должны обеспечивать открытую незамкнутую поверхность. Приготовленный раствор для звукопоглощающей штукатурки слоем 25 мм укладывают на свеженанесенный грунт, выполненный из цементного раствора, толщиной 10 мм.

13. При кладке кирпичных участков стен и перегородок в откосы дверных проемов заложить антисептированные деревянные пробки 250×120×65 через 10 рядов кладки по высоте, но не менее 2х с каждой стороны проема.

14. Все деревянные конструкции антисептировать, а соприкасающиеся с кирпичной кладкой или бетоном обернуть толем.

15. Жалюзийные решетки и стальные щиты из рифленой стали окрасить двумя слоями эмали ХВ-124 по грунтовке ФЛ-03-К. Стальные щиты перегородок и прочей стальные конструкции окрасить краской БТ-177. В соответствии с требованиями СНиП II-28-73 по антикоррозийной защите стальных закладных деталей и сварных соединений в крупнопанельных зданиях, стальные опорные консоли, элементы крепления, а также закладные детали железобетонных конструкций должны быть защищены цинковым покрытием.

16. Столярные изделия окрасить поливинилацетатными красками в два слоя.

17. Фундаменты под компрессоры окрасить полимерцементным раствором по предварительно затертой поверхности

18. Бетонные фундаменты под мелкое оборудование окрасить поливинилацетатными красками за 2 раза.

19. Отвод воды с кровли – наружный неорганизованный

20. Конструкция кровли состоит из следующих элементов:

а) защитного слоя из гравия (ГОСТ 8268-74*) крупностью 5-10 мм на горячей битумной мастике марки МБК-Г- .... Битумную мастику для кровли тип 2 антисептировать добавками порошковых гербицидов: монурона (ТУ6-И-18-67) или симазина (ГОСТ 15123-69) в количестве 0,3–0,5% или аминной, натриевой соли 2,4Д (ТУ 6-01-893-73) в количестве 1-1,5% веса битума.

б) водоизоляционного ковра из 3х слоев (для кровли тип 1) и 4х слоев (для кровли тип 2) рубероида с эластичным покровным слоем марки РэМ-350 (ТУ 21-27-30-72) на горячей битумной мастике марки МБК-Г- .... Битумную мастику антисептировать добавками кремнефтористого (ГОСТ 87-66*) или фтористого (ГОСТ 2871-75) натрия в количестве 4-5% от веса битума; в качестве наполнителя должен применяться низкосортный асбест.

в) теплоизоляционного слоя из гидрофобизированных минераловатных плит повышенной жесткости, производимых из гидромассы (ГОСТ 22950-78) γ = 200 кг/м³ по сборным железобетонным плитам. Толщину утеплителя принять по таблице 1 в зависимости от расчетной зимней температуры наружного воздуха.

Таблица 1.

Расчетная зимняя температура наружного воздуха	Теплопроводность при температуре 25°С не более ккал/ч. м °С	Толщина утеплителя в мм на участках	
		в осях 8-9; Б-Г	на основной площади
-20°	0045	60	40
-30°		80	50
-40°		90	60

21. Конек кровли усилить слоем рубероида марки РэМ-350 на горячей битумной мастике.

22. В местах примыканий к вертикальным поверхностям выполнить усиление из 3х слоев рубероида: 1 слой (верхний) из рубероида с эластичным покровным слоем и крупнозернистой посыпкой марки РэК-420 (ТУ 21-27-30-72), 2 слоя (нижних) из рубероида марки РэМ-350 на горячей битумной мастике марки МБК-Г...

23. До начала работ по устройству кровли необходимо разработать мероприятия по противопожарной защите и контролю за выполнением правил техники безопасности при производстве строительно-монтажных работ.

24. Схемы расположения фундаментов под каркас здания и фундаментных балок и указания к ним даны на чертежах КЖ.

25. Днища каналов и подошвы фундаментов под оборудование выполнить по тщательно спланированному и уплотненному щебнем основанию. Уплотнение производить слоями толщиной 200 мм с доведением плотности скелета грунта до 1,6 т/м³

26. Бетонные фундаменты под оборудование и каналы выполнить из бетона марки „100".

27. Наружные поверхности стенок каналов, находящиеся в грунте, обмазать за 2 раза горячим битумом марки БН-V ГОСТ 6617-76 по холодной битумной грунтовке.

28. Обратную засыпку фундаментов и пазух у стенок каналов и тоннелей производить непучинистым грунтом с послойным трамбованием через 150-200 мм с обеих сторон.

29. Прокладку кабельных труб вести под наблюдением электриков.

30. Грунт основания под полы уплотнить с доведением плотности скелета грунта до 1,6 т/м³.

31. Покрытия полов выполнять после устройства фундаментов под оборудование, каналов, сантехнических, энергетических и технологических разводок, а также после окончания монтажа технологического оборудования.

32. По периметру здания устроить асфальтовую отмостку шириной 1 м по щебеночному основанию h = 100 мм

5

8066/4

Норм. конт.	Бескоровайный		ТП 904-1-48-АР
Провер.	Горская		Компрессорная станция 4К-500А
Исполн.	Анапалян		
Ст. инж.	Горская		Стадия: РП; Лист: 2; Листов:
Рук. гр.	Бескоровайный		
ГАП	Петровский		Общие данные (окончание)
Нач. отд.	Саакьянц		ГОССТРОЙ СССР РОСТОВСКИЙ ПРОМСТРОЙНИЙПРОЕКТ
ГИП	Осташевский		

Копировал

Формат 22

Инв. № подл. | Подпись и дата | Взам. инв. № | Согласовано

Типовой проект 904-1- -АР Альбом 4

Типовой проект 904-1- -АР Альбом 4

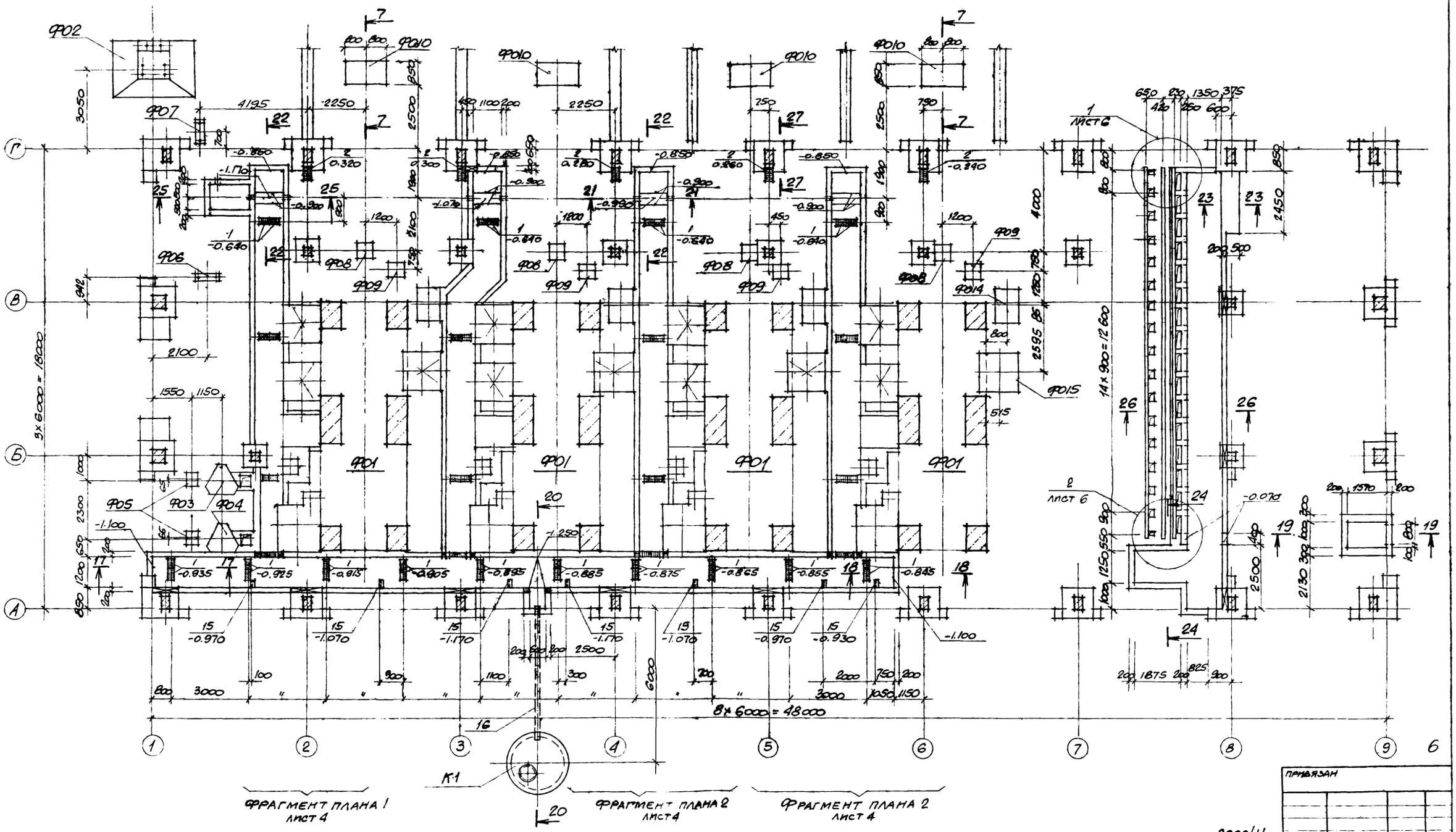

Согласовано

Инв.№ подл. | Подпись и дата | Взам. инв.№

привязан

8066/4

инв.№

Норм.кон.	Бескоровайный		
Проверил	Горская		
Исполн.	Анапалян		
Рук.гр.	Бескоровайный		
ГАП	Петровский		
Нач.отд.	Саакьянц		
ГИП	Осташевский		

Компрессорная станция 4К-500А

План подземного хозяйства

стадия	лист	листов
РП	3	

Госстрой СССР РОСТОВСКИЙ ПРОМСТРОЙНИИПРОЕКТ

Копировал

Формат А2

Типовой проект 904-1- -АР Альбом 4

Фрагмент плана 1

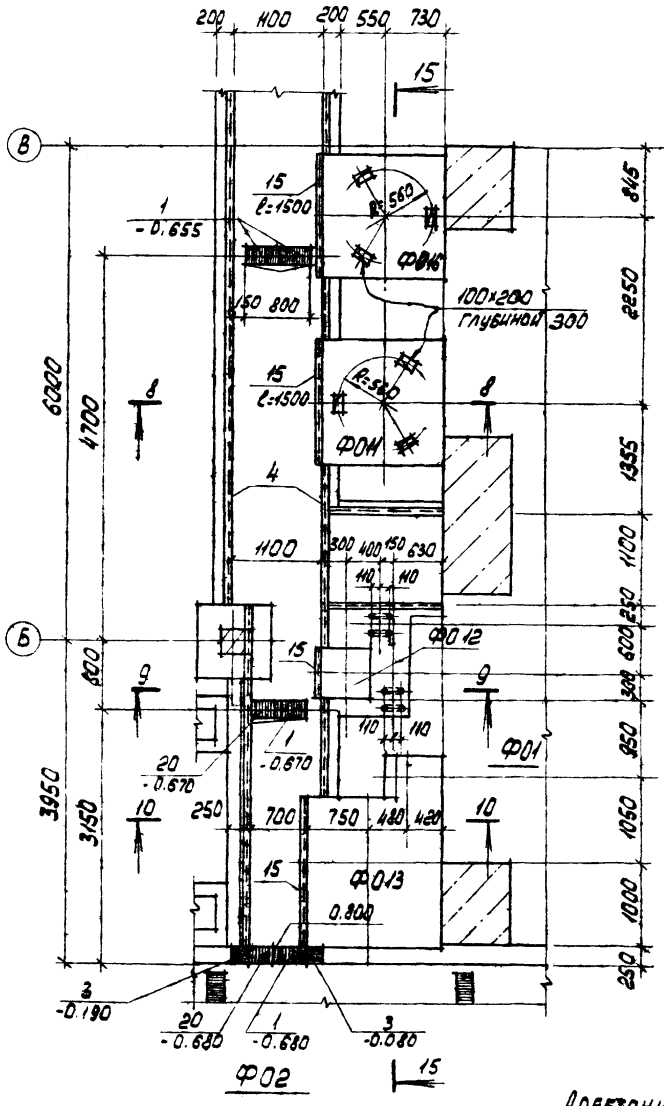

Фрагмент плана 2

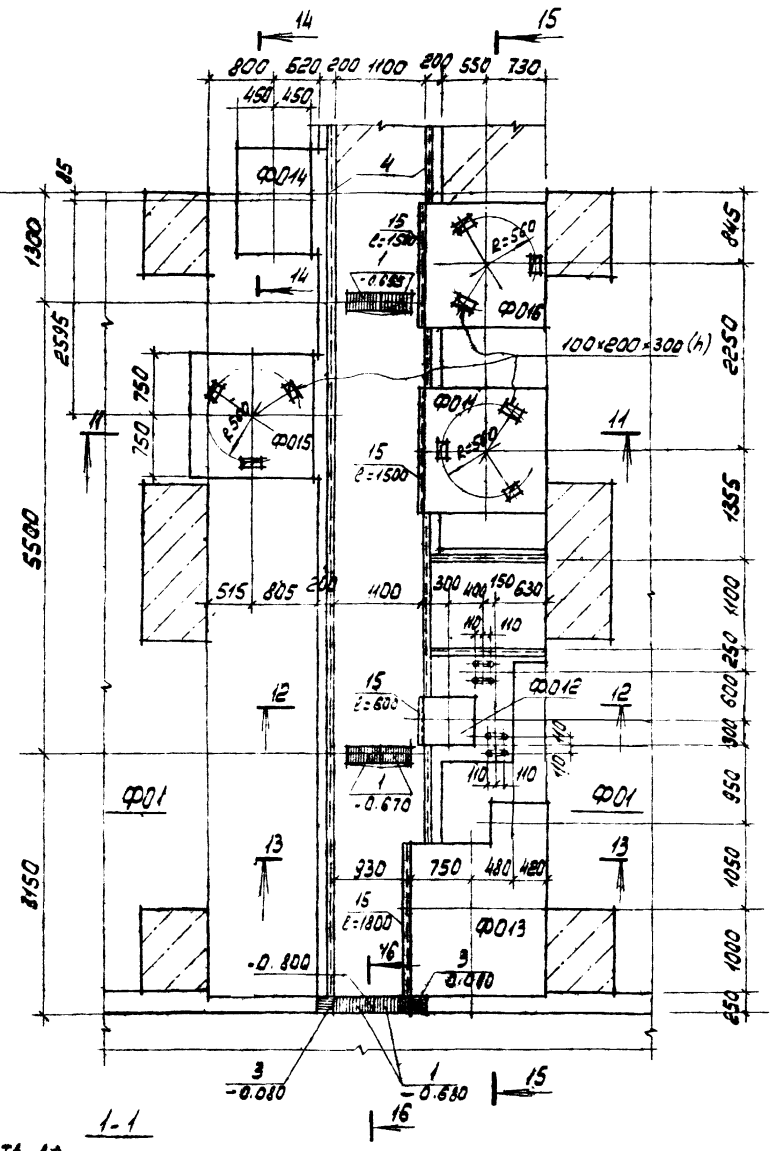

Ф02

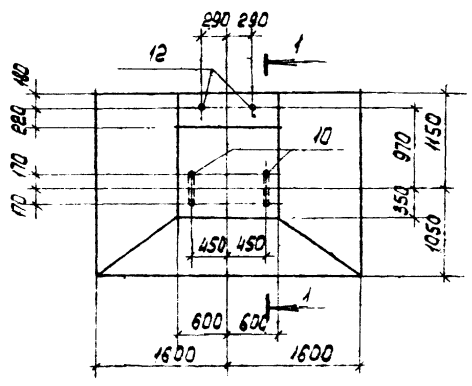

1-1

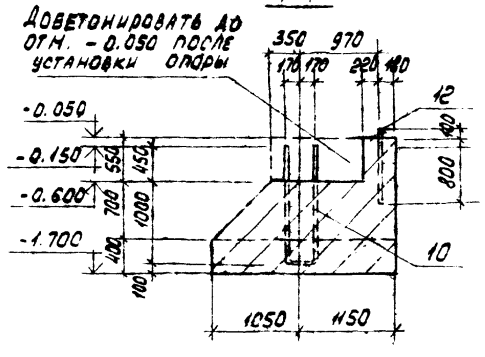

Спецификация к чертежам подземного хозяйства

Марка поз.	Обозначение	Наименование	Кол.	Масса ед. кг.	Примечание
		Колодец			
К1	ТП904-1- -КЖ лист	К1	1		
		Фундаменты под оборудование			
Ф01	ТП904-1- -КЖ лист	Ф01	4		
Ф02	ТП904-1- -АР лист 4	Ф02	1		
Ф03	лист 3,5	Ф03	1		
Ф04	лист 3,5	Ф04	1		
Ф05	лист 3,5	Ф05	2		
Ф06	лист 3,5	Ф06	1		
Ф07	лист 3,5	Ф07	1		
Ф08	лист 3,5	Ф08	4		
Ф09	лист 3,5	Ф09	4		
Ф010	лист 3,5	Ф010	4		
Ф011	лист 4,5	Ф011	4		
Ф012	лист 4,5	Ф012	4		
Ф013	лист 4,5	Ф013	4		
Ф014	лист 4,5	Ф014	4		
Ф015	лист 4,5	Ф015	4		
Ф016	лист 4,5	Ф016	4		
		Закладные изделия			
1	1.400-15 Вып.1. 150-38	МН139-3	50	4,3	
2	150-74	МН145-3	5	10,8	
3	130-02	МН117-3	10	2,2	
4	550-06	МН555	136	5,3	м
5	560-07	МН565	43,5	9,2	м
6	ТП904-1- -КЖИ- МН4	МН4	1	56,1	
7	-МН5	МН5	46	3,2	м
8	-МН6	МН6	32	7,3	
9	-МН7	МН7	32	7,5	
10	-МН8	МН8	2	18,6	
11	-МН9	МН9	8	7,6	
12	-МН10	МН10	2	2,45	
13	1.400-15. Вып.1. 550-04	МН553	1,3	4,1	м
14	ТП904-1- -КЖИ- МН11	МН11	4	2,1	
15	1.400-15 Вып.1. 005-20	У-21	25	3,77	м
16	ТП904-1- -КЖИ- МН12	МН12	1	63,2	
17	1.400-15. Вып.1. 003-43	СТ44	17	0,22	м
18	ТП904-1- -КЖИ- МН13	МН13	44	0,9	м
19	-МН14	МН14	16	2,64	
20	1.400-15. Вып.1. 150-29	МН137-6	2	5,9	

Привязан

7

8066/4

Инв. №

Норм. кон.	Бескоровайный	
Провер.	Горская	
Архитект.	Быстрова	
Рук. гр.	Бескоровайный	
ГАП	Петровский	
Нач. осп.	Салькьянц	
ГИП	Остащевский	

ТП 904-1- 48 - АР

Компрессорная станция 4К-500А

Стадия	Лист	Листов
РП	4	

Фрагменты плана 1, 2
Фундамент Ф02
Спецификация

Госстрой СССР
Ростовский промстройниипроект

Копировал

Формат 22

Инв. № подл. | Подп. и дата | Взам. инв. №

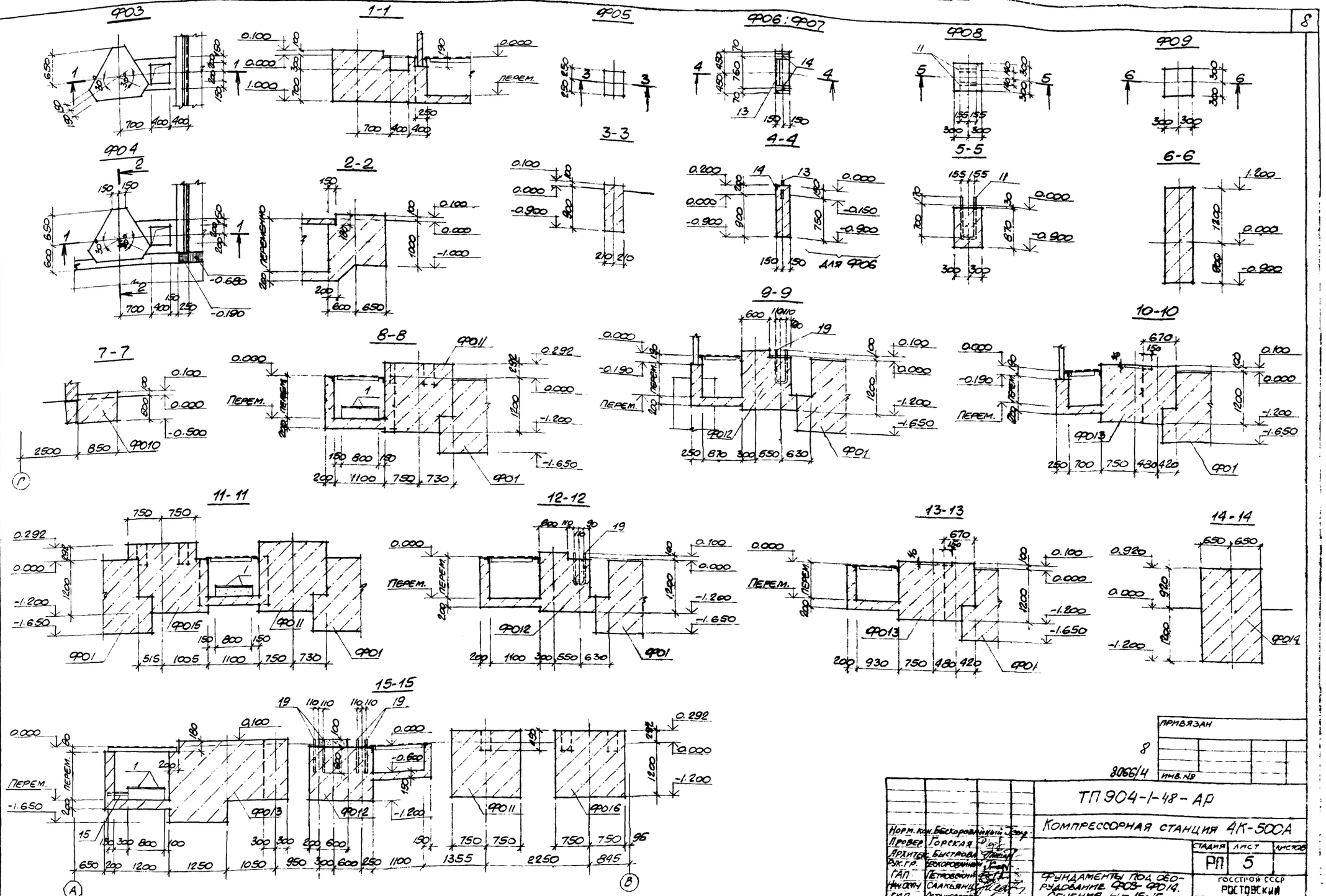

Типовой проект 904-1- -АР Альбом 4

Согласовано

Инв. № подл. | Подпись и дата | Взамен инв. №

Норм. кон.	Бескоровайный
Провер.	Горская
Архитек.	Быстрова
Рук. гр.	Бескоровайный
ГАП	Петровский
Нач. отд.	Саакьянц
ГИП	Осташевский

ПРИВЯЗАН

8

8066/4

ИНВ. №

ТП 904-1-48-АР

Компрессорная станция 4К-500А

Стадия	Лист	Листов
РП	5	

Фундаменты под оборудование Ф03-Ф014. Сечения 1-1-15-15.

Госстрой СССР
Ростовский Промстройниипроект

Копировал

Формат 22

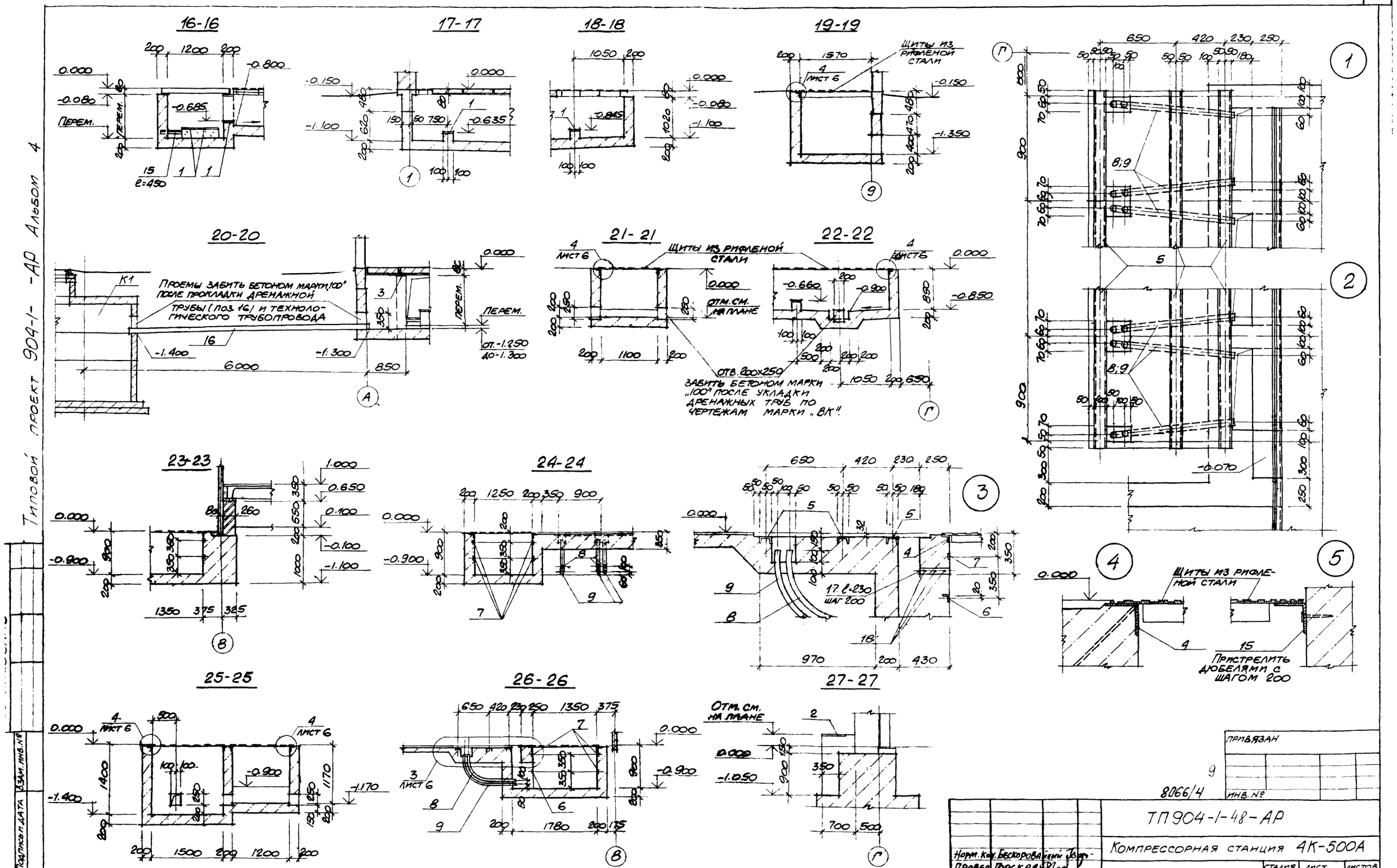
16-16
17-17
18-18
19-19
20-20
21-21
22-22
23-23
24-24
25-25
26-26
27-27
Щиты из рифленой стали
Проемы забить бетоном марки „100" после прокладки дренажной трубы (поз. 16) и технологического трубопровода
Отв. 200×250
Забить бетоном марки „100" после укладки дренажных труб по чертежам марки „ВК".
Отм. см. на плане
Пристрелить дюбелями с шагом 200
Перем.
Лист 6
Привязан
Инв. №
8066/4
ТП904-1-48-АР
Компрессорная станция 4К-500А
Сечения 16-16-27-27
Узлы 1-5.
Стадия РП
Лист 6
Листов
Норм. кон. Бескоровайный
Провер. Горская
Архитек. Быстрова
Рук. гр. Бескоровайный
ГАП Петровский
Нач. ОСП-1 Оалкьянц
ГИП Осташевский
Госстрой СССР
Ростовский промстройниипроект
Копировал
Формат 22
Типовой проект 904-1-АР Альбом 4
Инв. № подл. | Подпись и дата | Взам. инв. №

Типовой проект 904-1- -АР Альбом 4

План на отм. 3.800

Фрагмент плана 2 лист 8

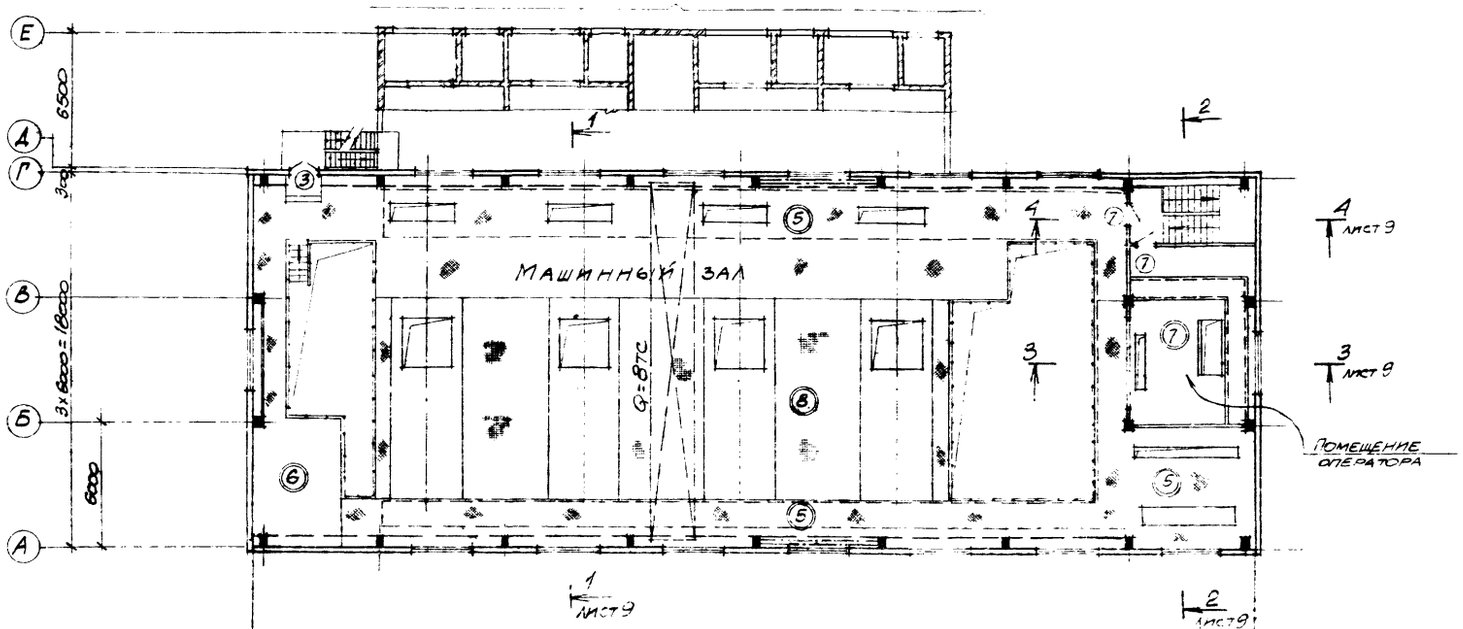

План на отм. 0.000

Фрагмент плана 3 лист 8

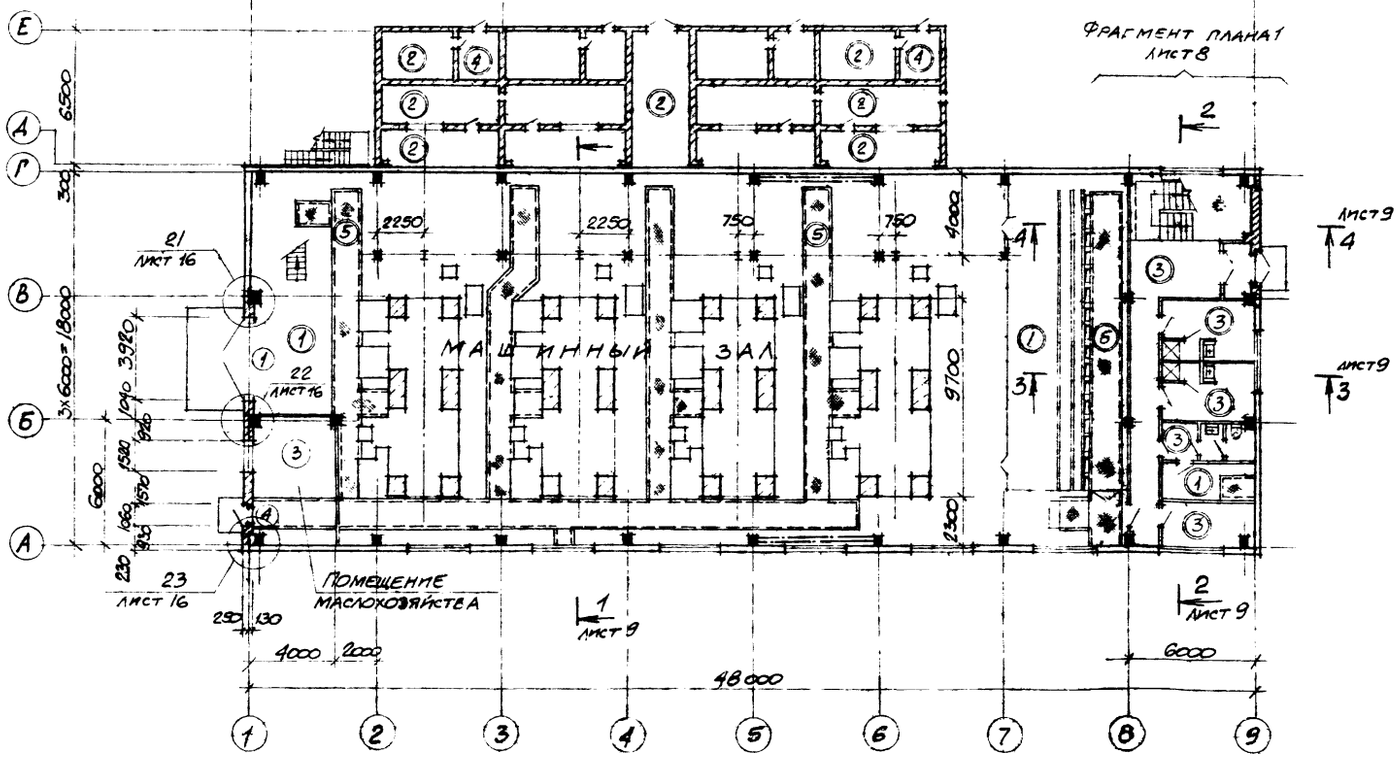

Ведомость проемов ворот и дверей

Марка поз.	Размер проема в кладке
1	3920×3600
2	1550×2400
4	1060×2400
5	1520×2380
9	820×2380
12, 13	515×1265

Ведомость перемычек

Тип	Схема сечения
ПР1	4.570 — 1ПР4-36.12.22
ПР2	4.570 — 1ПР3-19.12.14
ПР3	2.380 — 1ПР3-19.12.14
ПР4	2.380 — 1ПР1-10.12.6

Спецификация элементов заполнения проемов и перемычек

Марка поз.	Обозначение	Наименование	Кол.	Масса ед.кг	Примечание
	Элементы	заполнения проемов			
1	Шифр 41-74 вып.1.1.2	Ворота В 3,6×3,6	1		
2	ГОСТ 14624-69	Дверной блок Д59ПП	2		
3		Д52ПП	1		
4		Д53ПП	1		
5		Д32П	1		
6		Д33Л	1		
7		Д33П	2		
8		Д34П	5		
9		Д34ПП	2		
10		Д34ПП8	1		
11		Д34ЛП8	1		
12	Серия 5.904-4	Дверь неутепленная Дс 1.25×0.5	10		
13		Дверь утепленная Ду с 1.25×0.5	6		
		Перемычки			
ПР1	ГОСТ 948-76	1ПР4-36.12.22	8		
ПР2 ПР3		1ПР3-19.12.14	11		
ПР4		1ПР1-10.12.6	2		

Согласовано

Инв. № подл. | Подпись и дата | Взам. инв. №

10

Привязан

Инв. №

8066/4

ТП 904-1-48 -АР

Компрессорная станция 4К-500А

				Стадия	Лист	Листов
Норм. кон.	Горская			РП	7	
Проверил	Бескоровайный					
Исполн.	Суман					
Ст. инж.	Горская					
Рук. гр.	Бескоровайный					
ГАП	Петровский					
Нач. отд.	Саакьянц					
ГИП	Старшевская					

Планы на отм. 0.000 и 3.800. Спецификация элементов заполнения проемов и перемычек

Госстрой СССР Ростовский Промстройниипроект

Копировал

Формат А2

Типовой проект 904-1- - АР Альбом 4

Фрагмент плана 1

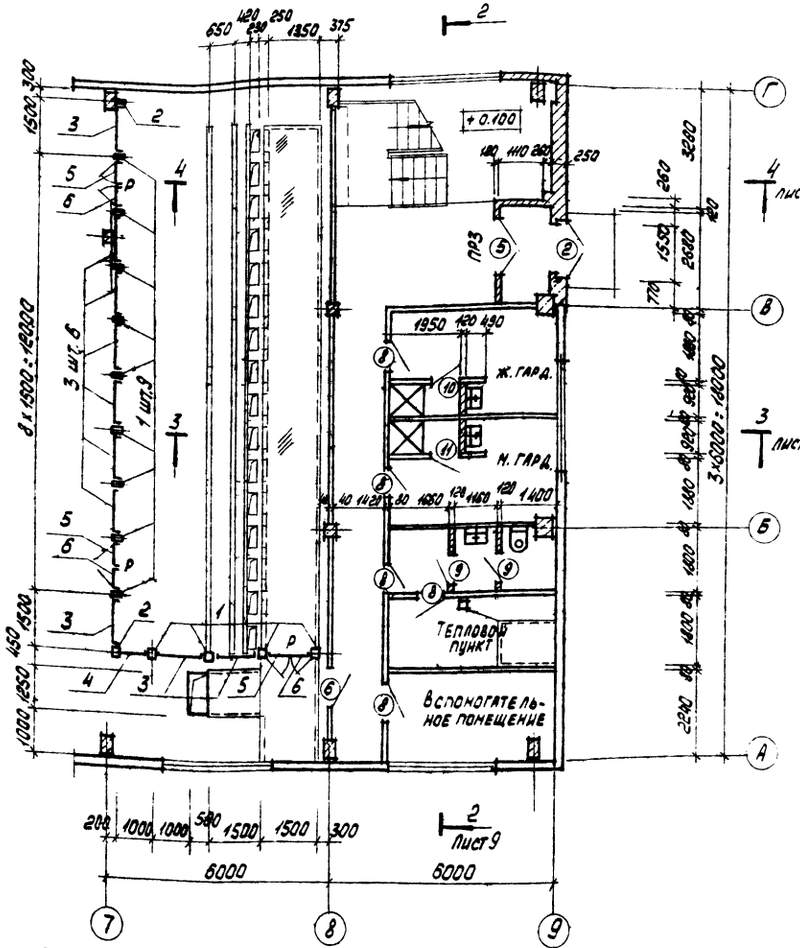

Фрагмент плана 2

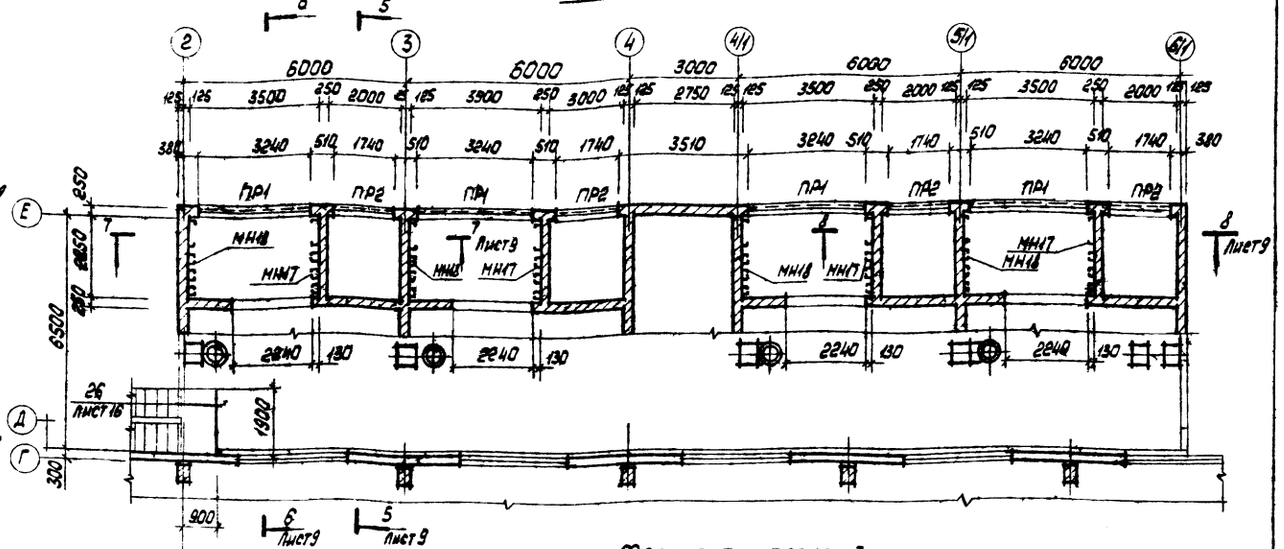

Фрагмент плана 3

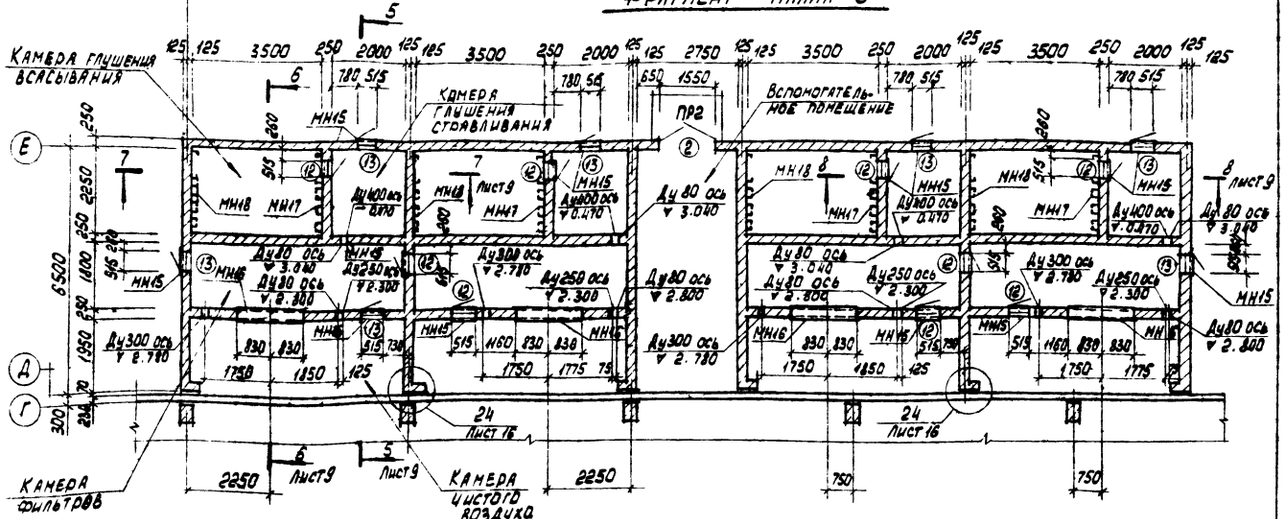

Спецификация закладных изделий, стальных решеток, сальников и элементов перегородки.

Марка, поз.	Обозначение	Наименование	Кол.	Масса, ед. кг.	Примечание
1	2	3	4	5	6
МН15	Т.П. 904-1- - КЖИ - МН15	Изделие закладное МН15	16	24.2	
МН16	- МН16	МН16	1	212.2	
МН17	- МН17	МН17	4	434.1	
МН18	- МН18	МН18	4	428.8	
Р1	- Р1	Стальная решетка Р1	24	43.3	
Ду80	3.901-5	Сальник Ду80 ℓ=200	8	5.1	
Ду250		Ду250 ℓ=200	4	20.3	
Ду300		Ду300 ℓ=200	4	23.2	
Ду400		Ду400 ℓ=200	4	29.3	
1	1.431-10 вып. 0:1	Стойка 2.4с	13	13.1	
2		2.4с-Б	2	13.1	

1	2	3	4	5	6
3	1.431-10 вып. 0:1	Щит 1.5 х 2.4 Ш	10	36.1	
4		1.0 х 2.4 Ш	1	28.1	
5		0.75 х 2.4 Щд-Л	3	25.9	
6		0.75 х 2.4 Щд-П	3	26.9	
Р		Ригель Р	3	7.5	

Инв. № подл. | Подп. и дата | Взам. инв. №

Привязан

Инв. №

11

8066/4

Норм. кон.	Бескоровайный	
Проверил	Горская	
Архитек.	Быстрова	
Ст. инж.	Горская	
Рук. гр.	Бескоровайный	
ГАП	Петровский	
Нач. ОСП	Саакьянц	
ГИП	Остапенко	

ТП 904-1-48 - АР

Компрессорная станция 4К-500А

Стадия	Лист	Листов
РП	8	

Фрагменты планов 1-3 Спецификация

Госстрой СССР Ростовский Промстройниипроект

Копировал

Формат 22

Типовой проект 904-1-АР Альбом 4

Разрез 1-1

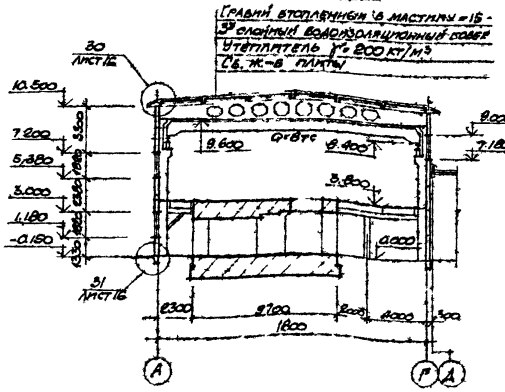

Разрез 2-2

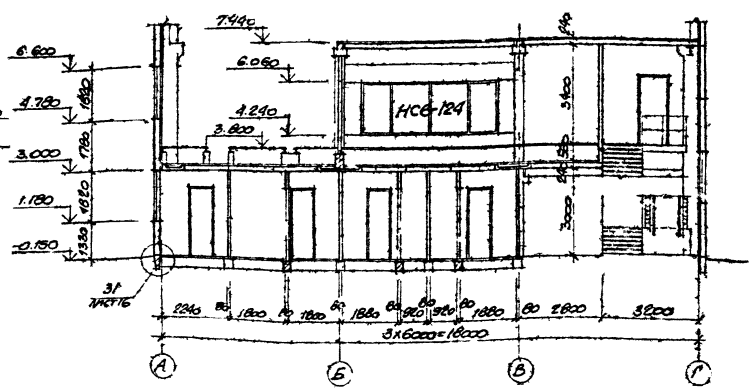

Разрез 3-3

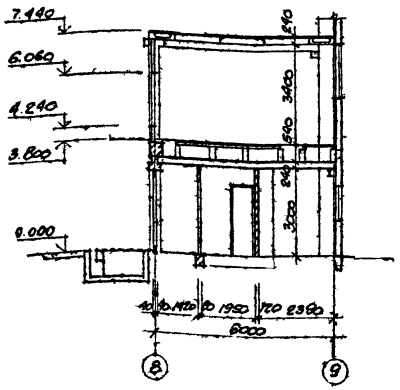

Разрез 5-5

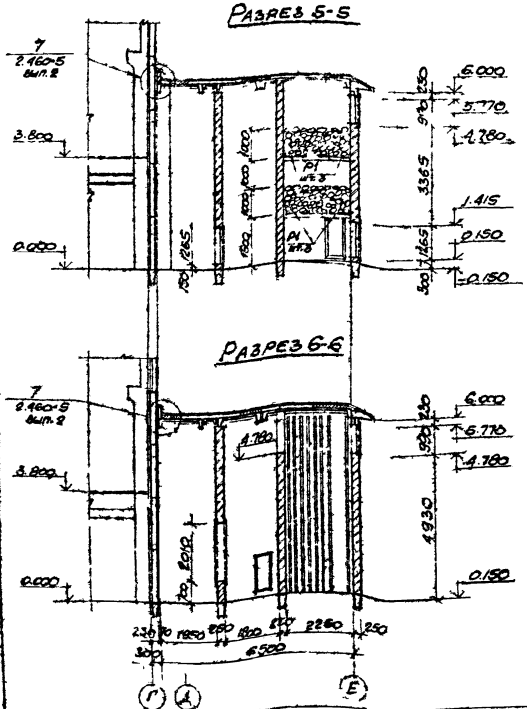

Разрез 6-6

Разрез 7-7

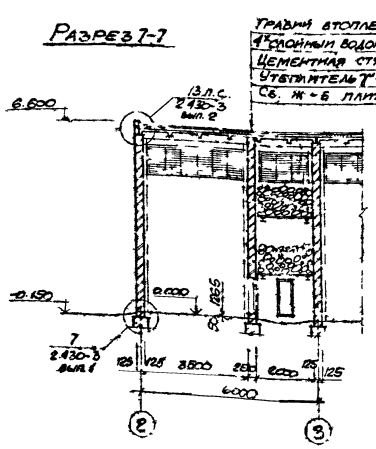

Разрез 8-8

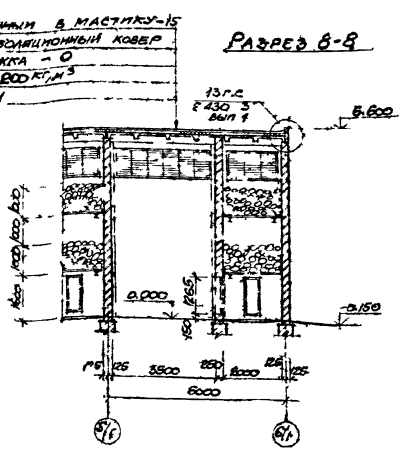

Разрез 4-4

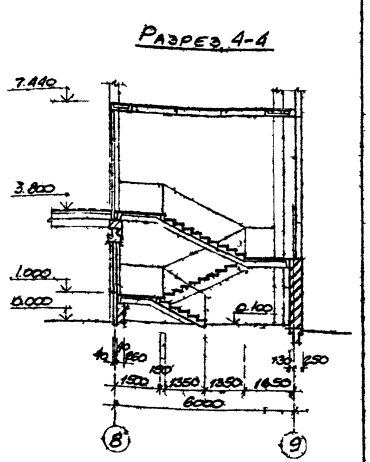

Привязан

8065/4

		ТП.904-1-48-АР	
		Компрессорная станция 4К-500А	
		Стадия	Лист	Листов
		РП	9	
		Разрезы 1-1 – 8-8	Госстрой СССР Ростовский Промстройниипроект	

Копировал

Формат А2

Типовой проект 904-1- - АР Альбом 4

Фасад 1-9

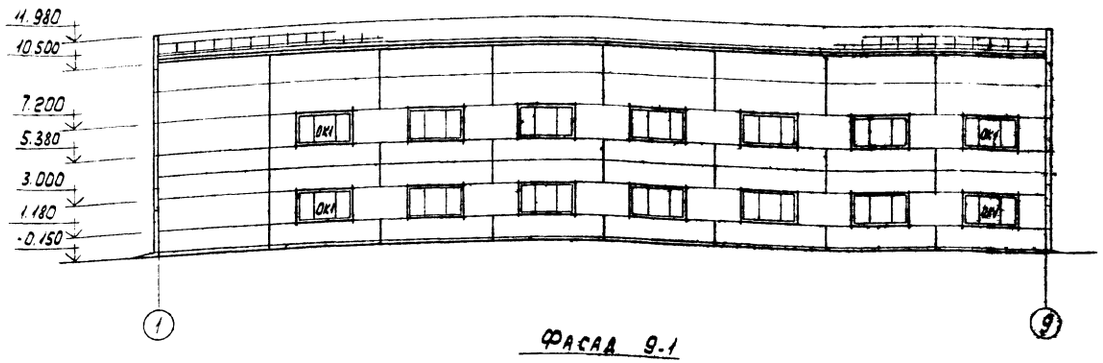

Фасад А-Е

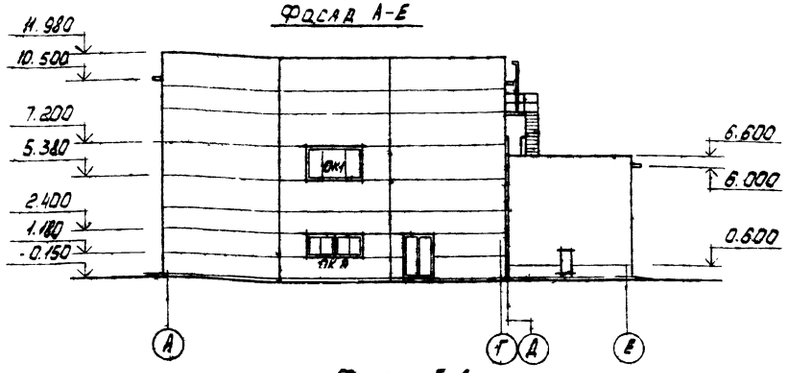

Фасад 9-1

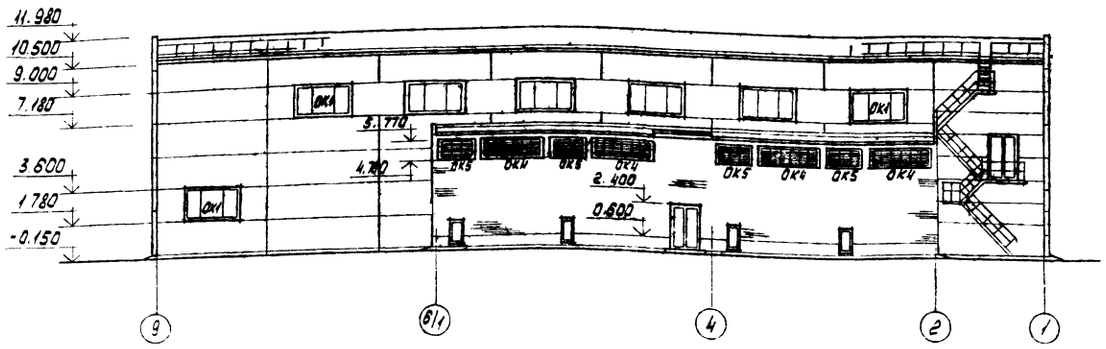

Фасад Е-А

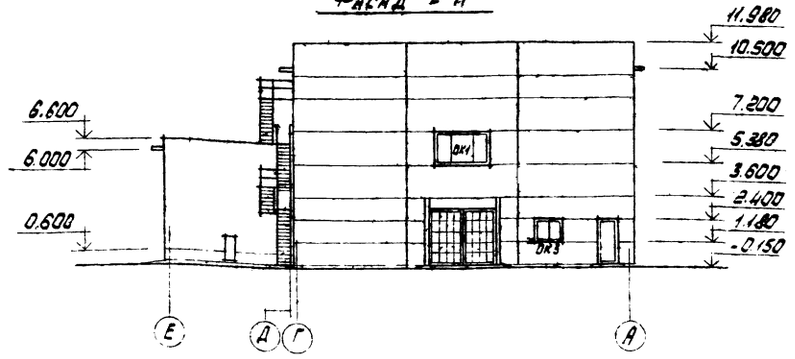

Схемы заполнения оконных проемов

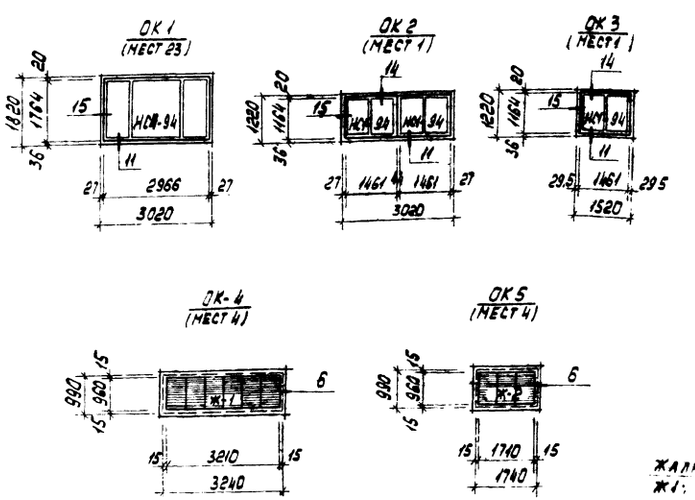

Спецификация заполнения оконных проемов

Марка	Обозначение	Наименование	Кол.	Примечание
		Проем ОК1		
НС4-94	ГОСТ 12506-67	Оконный блок НС4-94	1	
		Проем ОК2		
НС1-94		Оконный блок Ж1-94	2	
		Проем ОК3		
НС1-94		Оконный блок НС1-94	1	
		Проем ОК4:		
Ж1	ТП 904-1- - КЖИ-Ж1; Ж2	Стальные жалюзи Ж1	1	
МН19	ТП 904-1- - КЖИ- МН18	Изделие закладное МН18	4	
		Проем ОК6		
Ж2	ТП 904-1- - КЖИ-Ж1; Ж2	Стальные жалюзи Ж2	1	
МН19	ТП 904-1- - КЖИ- МН15	Изделие закладное МН19	4	

1. Указания по отделке фасадов даны на АР-2.
2. Узлы, замаркированные на схемах заполнения оконных проемов ОК1- ОК3, приняты по серии 2 436-9.
3. Ограждение на кровле выполнить по черт. марки КМ лист 16

Схема установки закладных элементов для крепления жалюзи

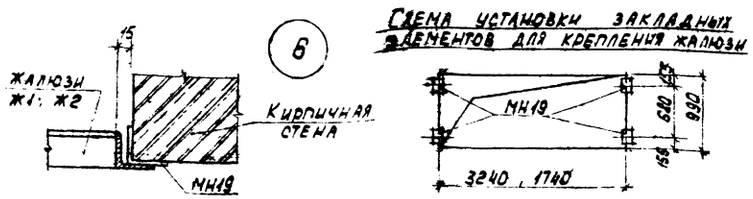

Привязан

13

8066/4

Инв. N.

Нач. отд.	Бескоровайный		
Провер.	Горская		
Архитект.	Торицына		
Ст. инж.	Горская		
Рук. гр.	Бескоровайный		
ГАП	Петровский		
Нач. отд.	Садкович		
ТИП	Остапчевский		

ТП 904-1- -АР 48

Компрессорная станция 4К-500А

Стадия	Лист	Листов
РП	10	

Фасады. Схемы заполнения оконных проемов

Госстрой СССР
Ростовский Промстройпроект

Копировал ЛВИ

Формат 2Е

Инв. N подл. | Подп. и дата | Взам. инв. N

Типовой проект 904-1- -АР Альбом 4

Схема между осями А-Б и Б-В

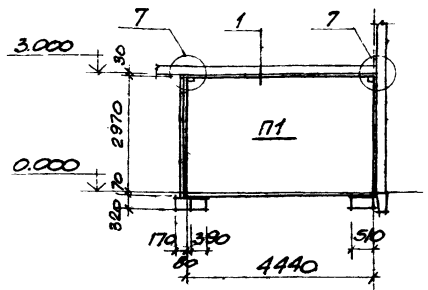

Схема по осям Б и В

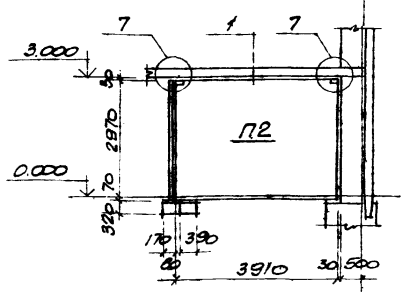

Схема между осями А-Б

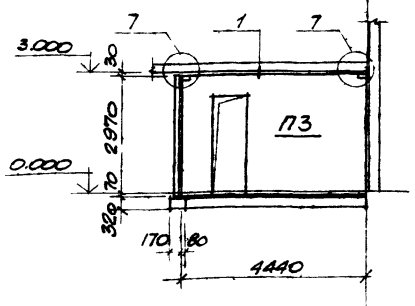

Схема между осями Б-В

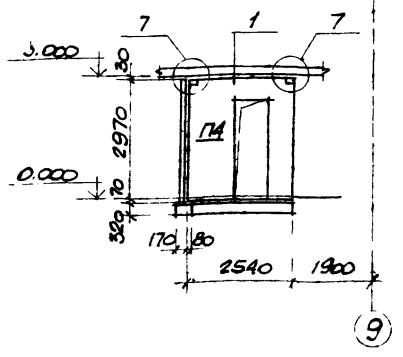

Схема между осями 1-2

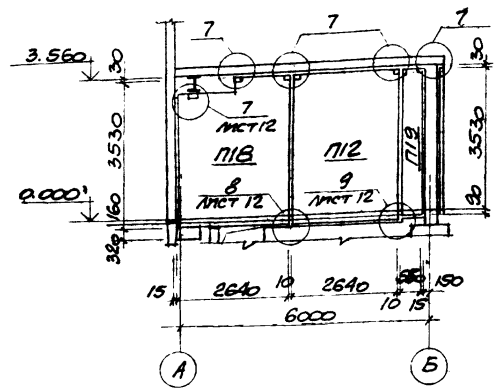

Схема по оси Б

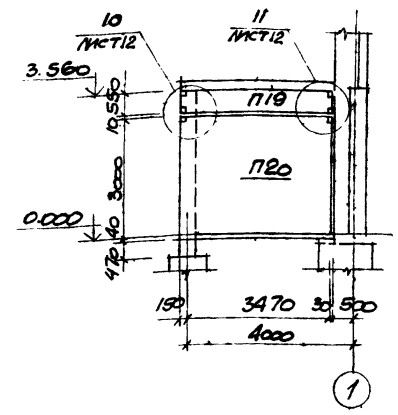

Схема по оси 8

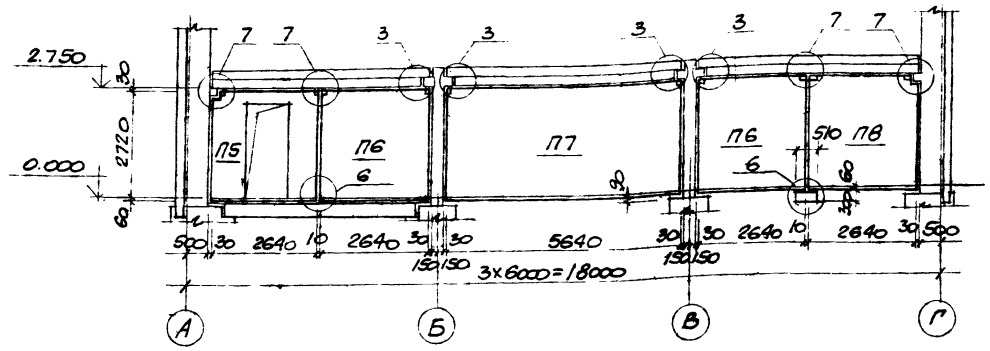

Схема между осями 8-9

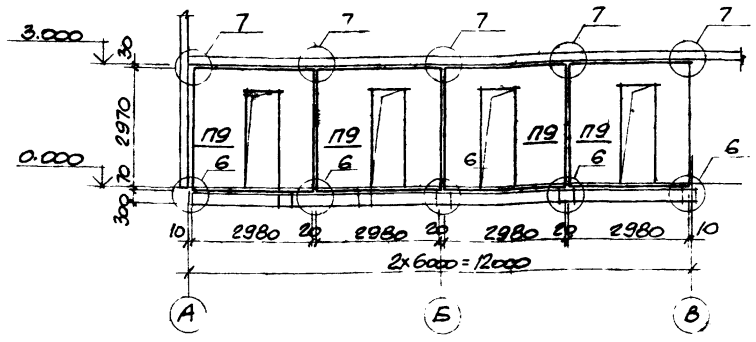

Спецификация панелей к маркировочным схемам перегородок

Марка поз	Обозначение	Наименование	Кол.	Масса ед. кг.	Примечание
		Панели перегородок			
П1	ТП904-1- -КЖИ-ПГ1	ПГ1	2		
П2	-ПГ2	ПГ2	2		
П3	-ПГ3	ПГ3	1		
П4	-ПГ4	ПГ4	2		
П5	-ПГ5	ПГ5	1		
П6	1.431-15 вып.2	ППБ-10 / 2.64×2.78	2		
П7		ППБ-3 / 5.64×2.78	1		
П8	ТП904-1- -КЖИ- ППБ-10 / 2.64×2.78 -1	ППБ-10 / 2.64×2.78 -1	1		
П9	ТП904-1- -КЖИ-ПГ6	ПГ6	4		
П10	1.431-15 вып.2	ППБ-7 / 5.64×0.55	1		
П10А	ТП904-1- -КЖИ-ПГ7	ПГ7	2		
П11	-ПГ8	ПГ8	2		
П12	1.431-15 вып.2	ППБ-16 / 2.64×3.94	2		
П13	ТП904-1- -КЖИ-ПГ9	ПГ9	1		
П14	-ПГ10	ПГ10	1		
П15	1.431-15 вып.2	ППБ-22 / 2.98×3.94	1		
П16		ППБ-14 / 2.64×3.34	1		
П17	ТП904-1- -КЖИ- ППБ-14 / 2.64×3.34 -1	ППБ-14 / 2.64×3.34 -1	1		
П18	- ППБ-16 / 2.64×3.69 -1	ППБ-16 / 2.64×3.69 -1	1		
П19	-ПГ12	ПГ12	2		
П20	-ПГ11	ПГ11	1		

На маркировочных схемах перегородок, замаркированные узлы без ссылок на листы, приняты по серии 1 431-15. вып.1.

Спецификацию соединительных изделий смотрите на листе АР-12.

Согласовано

Инв. № подл. | Подпись и дата | Взам. инв. №

ПРИВЯЗАН

14

8066/4

ИНВ. №

ТП 904-1-48-АР

Компрессорная станция 4К-500А

Норм. кон.	Бескоровайный		
Провер.	Горская		
Исполн.	Суман		
Рук. гр.	Бескоровайный		
ГАП	Петровский		
Нач. осн. 1	Саакьянц		
ГИП	Осташевский		

Стадия	Лист	Листов
РП	11	

Маркировочные схемы панелей перегородок. Спецификация панелей.

Госстрой СССР Ростовский Промстройниипроект

Копировал

Формат 22

Типовой проект 904-1- - АР Альбом 4

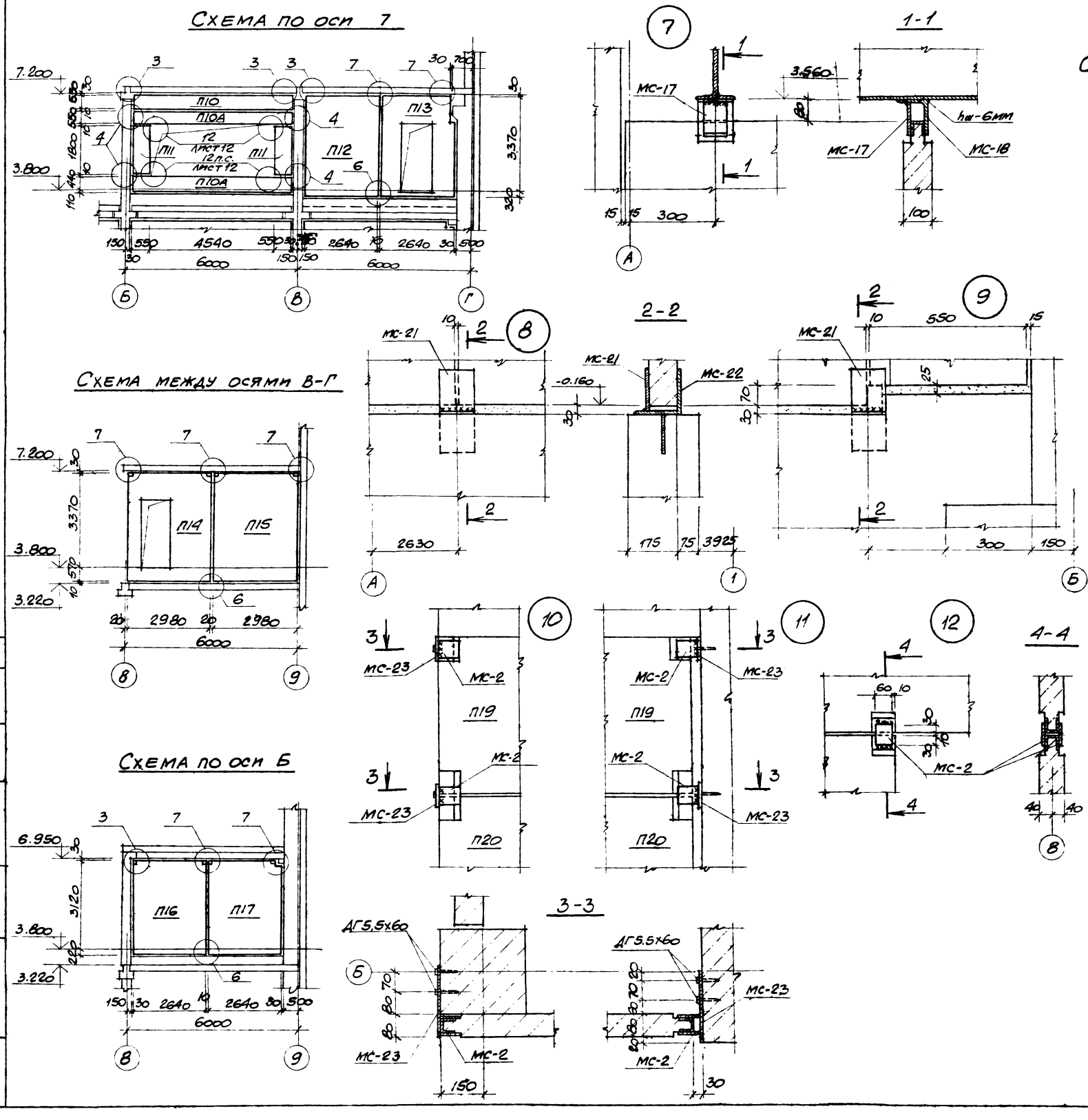

Спецификация соединительных изделий к схемам перегородок

Марка поз.	Обозначение	Наименование	Кол.	Масса ед. кг.	Примечание
		Изделие соединительное			
МС-1	1.431-15 вып. 4	МС-1	14	0.6	
МС-2		МС-2	26	0.2	
МС-6		МС-6	32	0.4	
МС-10		МС-10	32	1.3	
МС-12		МС-12 Шуруп А8х50,091 Гост 1145-70	152	0.015	
МС-14		МС-14	152	0.01	
МС-17		МС-17	10	0.45	
МС-18		МС-18	3	1.5	
МС-19		МС-19	7	1.3	
МС-21	ТП904-1- -КЖИ- МС21	МС-21	2		
МС-22	-МС22	МС-22	2		
МС-23	-МС23	МС-23	4		
ДГ5,5х60		Дюбель ДГ5.5х60	36		

1. На маркировочных схемах перегородок, замаркированные узлы без ссылок на листы, приняты по серии 1.431-15 вып. 1.
2. Основанием для опирания панелей перегородок являются: фундаментная балка, подколонники и кирпичная кладка из кирпича марки 100 на растворе марки 50.
Подливку на опорах панелей выполнить из цементно-песчаного раствора марки 50. Заполнение швов осуществить по деталям и казаниям П.13 серии 1.431-15 вып. 1

Привязан

15

8066/4

Инв. №

Норм. кон.	Бескоровайный		
Провер.	Горская		
Исполн.	Суман		
Рук. гр.	Бескоровайный		
ГАП	Петровский		
Нач. ОСП-1	Слакьянц		
ГИП	Осташевский		

ТП904-1-48 -АР

Компрессорная станция 4К-500А

Стадия	Лист	Листов
РП	12	

Маркировочные схемы панелей перегородок. Спецификация соединительных изделий.

Госстрой СССР
Ростовский Промстройниипроект

Копировал

Формат 22

Типовой проект 904-1- -АР Альбом 4

Схема расположения опор двойного пола

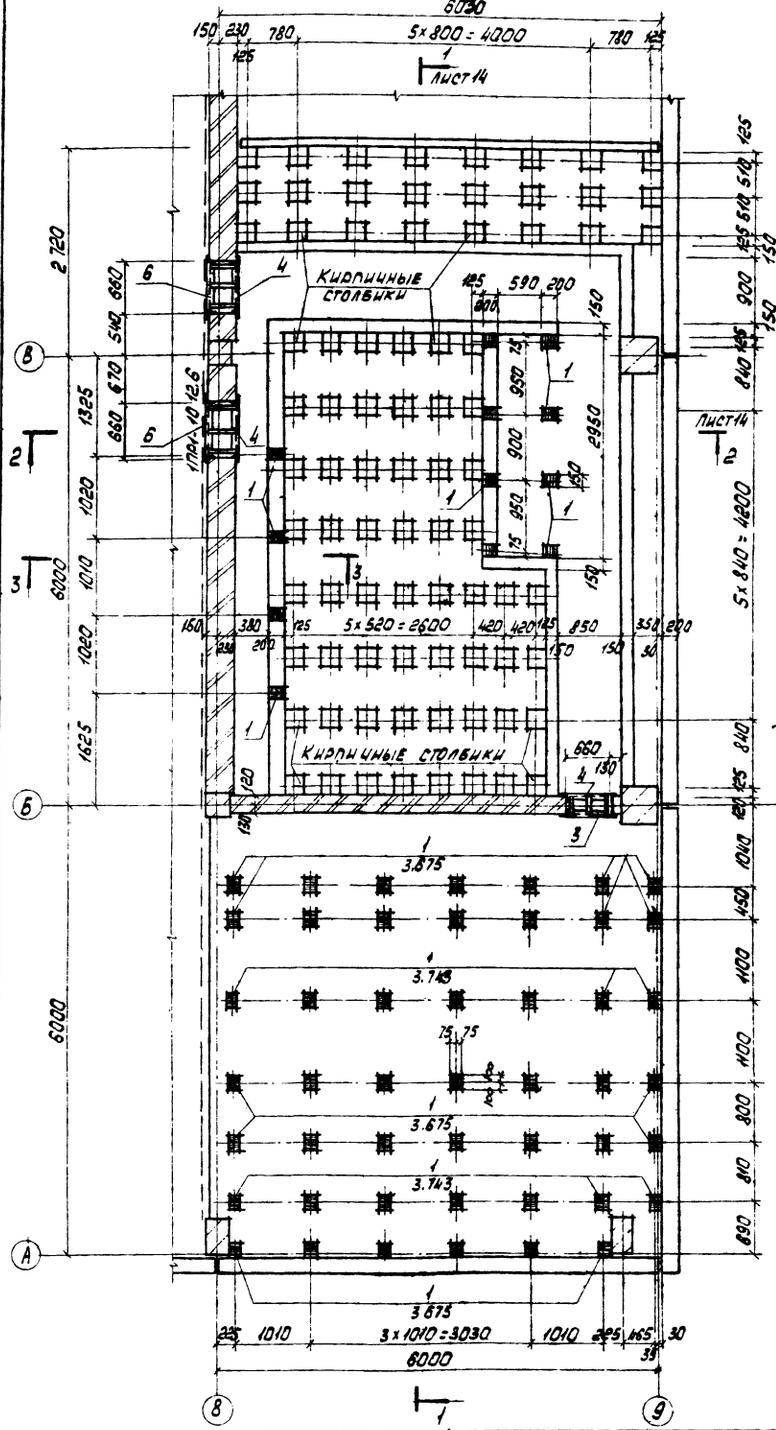
6030
5×800=4000
780
150
230
125
Лист 14
Кирпичные столбики
5×520=2600
5×840=4200
6000
3.875
3.748
3.675
3.743
3.675
3×1010=3030
1010
1010
1020
1020
1325
1625
2720
2950
Лист 14
Лист 14
Лист 14

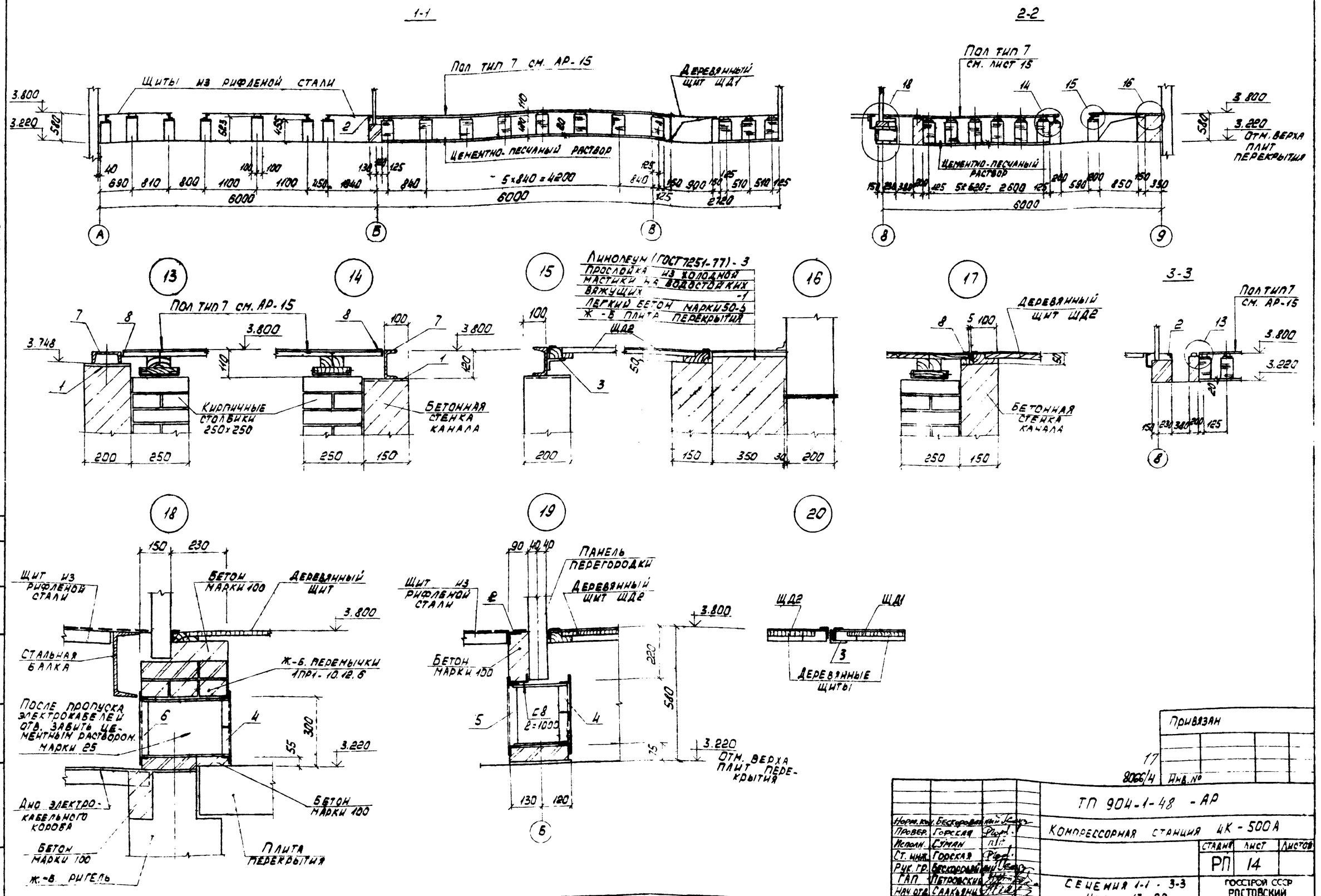

Типовой проект 904-1- - АР Альбом 4

Норм. кон.	Бескоровайный		
Провер.	Горская		
Исполн.	Суман		
Ст. инж.	Горская		
Рук. гр.	Бескоровайный		
ГАП	Петровский		
Нач. отд.	Саакьянц		
ГИП	Осташевский		

Привязан

17

8066/4

Инв. №

ТП 904-1-48 - АР

Компрессорная станция 4К-500А

Стадия	Лист	Листов
РП	14	

Сечения 1-1 - 3-3
Узлы 13-20

Госстрой СССР
РОСТОВСКИЙ ПРОМСТРОЙНИИПРОЕКТ

Копировал

Формат 22

Типовой проект 904-1 - АР Альбом 4

Ведомость отделки помещений

Наименование или экспликация помещения	Потолок: Штукатурка или затирка	Потолок: Окраска	Стены и перегородки: Штукатурка или затирка	Стены и перегородки: Окраска или облицовка		Отделка нижн. стен и перегородок (панели): Окраска или облицовка	Отделка нижн. стен и перегородок (панели): Высота мм	Примечания
Машинный зал на отм. 0.000 и 3.800 Помещение теплопункта Помещение маслохозяйства	Затирка	Полимерцементная	Затирка	Полимерцементная		—	—	
Душевые	Затирка	Силикатная	Затирка, штукатурка	Керамическая плитка				
Гардеробные	Затирка	Водоэмульсионная ВА	Затирка	Водоэмульсионная ВА		—	—	
Санузел, шлюз	Затирка	Силикатная	Затирка, штукатурка	Силикатная		Керамическая плитка	2.1	
Коридор, тамбур Вспомогательное помещение	Затирка	Меловая	Затирка	Водоэмульсионная ВА		—	—	
Помещение оператора	Звукоизоляционная штукатурка	Водоэмульсионная ВА	Звукоизоляционная штукатурка	Водоэмульсионная ВА				
Лестничная клетка	Затирка	Меловая	Затирка	Водоэмульсионная ВА		—		
Камеры глушения, фильтров и чистого воздуха	Затирка	—	Затирка	—		—	—	

План кровли

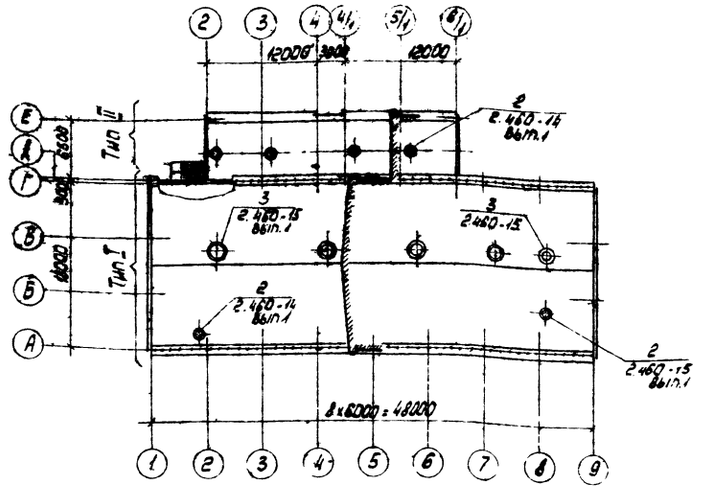

Спецификация элементов к узлам заделки кровли

Марка поз.	Обозначение	Наименование	Кол.	Масса ед. кг	Примечание
КР1	2.460-15, вып.1	Стальной козырек КР1	1	5.35	
КР5		КР5	4	6.5	
ПП2		Прижимная полоса ПП2	1	1.69	
ПП5		ПП5	4	2.54	
ФЭ4		Фасонный элемент ФЭ4	1	9.5	
ФЭ12		ФЭ12	4	28.2	
КЛ1	2.460-14, вып.1	Стальной колпак КЛ1	6	5.67	
КС6		Стяжное кольцо КС6	6	0.5	
ПП1		Прижимная полоса ПП1	6	1.08	
ФЭ3		Фасонный элемент ФЭ3	6	6.3	
КФ1		Кольцо-фланец КФ1	6	1.36	

На плане кровли места выхода сантехнических устройств показаны схематично. Подробные указания см. на чертежах марки КЖ и ОВ.

Экспликация полов

Тип по проекту	Конструкция пола	Материал слоя	Тип слоя	Толщ. слоя мм	Дополнительные указания
1		Бетон марки „300" Подготовка из бетона марки „100" Грунт уплотненный щебнем (или гравием)	П9	25 120	
2		Цементно-песчаный раствор марки „200" Подготовка из бетона марки „100" Грунт уплотненный щебнем (или гравием)	П10	20 80	
3		Керамическая плитка на цементно-песчаном растворе марки „100" Подготовка из бетона марки „100" Грунт уплотненный щебнем (или гравием)	П43	13 15 80	Подготовки из бетона в душевых кабинах выполнить с уклоном к трапам
4		Бетон марки „100" по уклону от 100 до 150 Грунт уплотненный щебнем (или гравием)	П8		
5		Сборные щиты из рифленой стали δ = 5 мм	–	5	Раскладка щитов дана на чертежах марки „КМ"
6		Цементно-песчаный раствор марки „150" Сборные жел. бет. плиты	П10	20	
7		Линолеум по ГОСТ 7251-77 Прослойка из холодной мастики на водостойких вяжущих Доски по ГОСТ 8242-75 Лаги деревянные, шаг 500 Прокладка деревянная антисептированная, ℓ = 200 2 слоя толя Кирпичный столбик Жел. бет. перекрытие	П71	2 1 29 25 470	
8		Стальные решетки типа „Батайск"			Раскладка решеток дана на чертежах марки „КМ"

18

8066/4

Норм. кон.	Бескоровайный		
Пробер.	Горская		
Архитек.	Торицына		
Ст. инж.	Горская		
Рук. гр.	Бескоровайный		
ГАП	Петровский		
Нач. ОСП	Слаховский		
ГИП	Осташевский		

ТП 904-1-48 - АР

Компрессорная станция 4К-500А

Стадия	Лист	Листов
РП	15	

Ведомость отделки помещений. Спецификация полов. План кровли

ТОССТРОЙ СССР РОСТОВСКИЙ ПРОМСТРОЙНИЙПРОЕКТ

Копировал [illegible]

Формат 22

Типовой проект 904-1- -АР Альбом 4

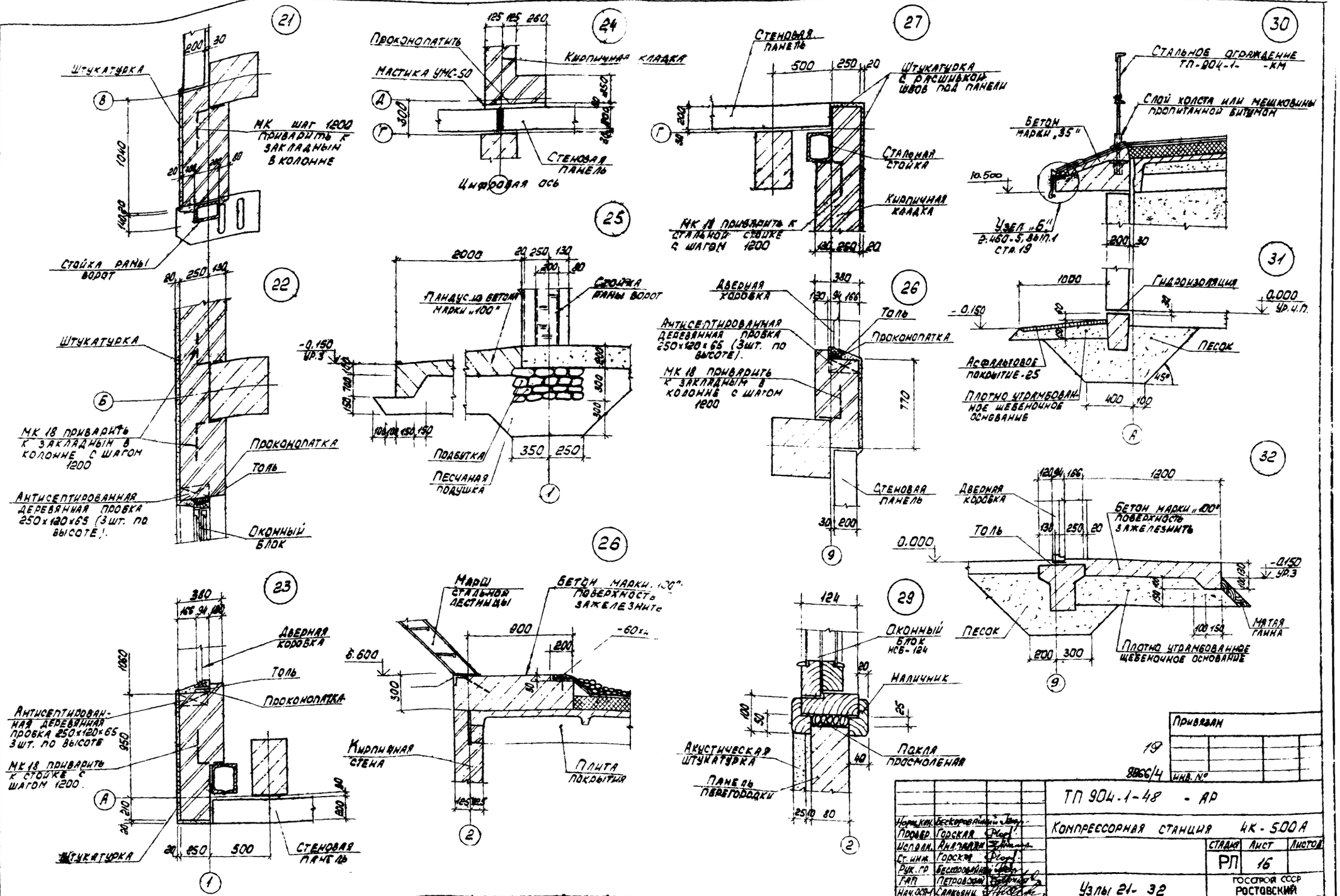

Нач. кон.	Бескоровайный		
Провер.	Горская		
Исполн.	Анапалян		
Ст. инж.	Горская		
Рук. гр.	Бескоровайный		
ГАП	Петровский		
Нач. ОСП	Саакьянц		
ГИП.	Осташевский		

Привязан

19

8866/4

Инв. №

ТП 904-1-48 - АР

Компрессорная станция 4К-500А

Стадия	Лист	Листов
РП	16	

Узлы 21- 32

Госстрой СССР
РОСТОВСКИЙ ПРОМСТРОЙНИЙ ПРОЕКТ

Копировал

Формат 22

Типовой проект 904-1- -КЖ Альбом IV

Ведомость рабочих чертежей основного комплекта ТП904-1- -КЖ

Лист	Наименование	Примечание
1	Общие данные (Начало)	
2	Общие данные (Продолжение)	
3	Общие данные (Окончание)	
4	Схема расположения элементов фундаментов	
5	Узлы I-VII, VIIн. Разрезы 3-3- 9-9	
6	Фундаменты ФМ1-ФМ3; ФМ9	
7	Фундаменты ФМ4-ФМ6	
8	Фундаменты ФМ7, ФМ8, ФМ10	
9	Схемы расположения плит перекрытия канала и элементов колодца К1	
10	Схемы расположения элементов каркаса	
11	Схема расположения элементов лестниц	
12	Схемы расположения балок покрытия, плит покрытия и перекрытия, карнизных панелей	
13	Узлы I-III. Разрезы 2-2- 6-6	
14	Монолитные участки УМ1-УМ6	
15	Схемы расположения стеновых панелей по осям А; Г; 1; 9	
16	Фрагменты 1-9	
17	Фрагменты 10-15	
18	Фундамент ФО1 План. Общий вид	
19	Фундамент ФО1 Разрезы 1-1 3-3. Узлы VI-VIII. Общий вид	
20	Фундамент ФО1 Разрезы 4-4, 5-5. План подливки и соединит. эл-тов. Узлы I-V. Общий вид	
21	Фундамент ФО1 Разрезы 6-6 - 10-10. Общий вид	
22	Фундамент ФО1 Спецификация и ведомость расхода стали на ф-нт ФО1	
23	Фундамент ФО1 Схема сеток подошвы. Разрезы 4-4, В-В, 2-2. Схема армирования	
24	Фундамент ФО1 Разрезы 7-7, 8-8, 10-10, 12-12, 13-13. Схема армирования	
25	Фундамент ФО1 Схема сеток плиты. Узлы IX-XII. Разрезы 14-14, 15-15. Схема армирования	

Ведомость спецификаций

Лист	Наименование	Примечание
4	Спецификация к схеме расположения элементов фундаментов	
10	Спецификация к схемам расположения элементов каркаса	
11	Спецификация к схемам расположения балок покрытия, плит покрытия и перекрытия, элементов лестниц и карнизных панелей	
17	Спецификация к схемам расположения стеновых панелей	
9	Спецификация к схемам расположения плит перекрытия канала и элементов колодца К1	

Условные обозначения.

п. А — по аналогии.

1. Общие указания к проекту помещены в пояснительной записке.

2. Установку сборных железобетонных колонн в стаканы фундаментов производить по рискам в колоннах. Зачеканку зазоров между стенками стакана и гранями колонны производить бетоном марки „300" на мелком гравии /крупность зёрен не более 10мм/ только после окончательной выверки колонн как по горизонтали, так и по вертикали.

3. Монтаж плит покрытия выполнять в полном соответствии с требованиями серии 1.400-11 „Рекомендации по применению сборных железобетонных типовых плит в покрытиях зданий промышленных предприятий."

4. Монтаж конструкций осуществлять на монтажной сварке электродами типа Э42. Высоту сварных швов, неоговоренных в чертежах, принимать · 6 мм.

5. Сварку элементов в узлах сборных железобетонных конструкций, контроль качества и приема сварных швов должны производиться в соответствии с ГОСТ 10922-75 „Арматура и закладные детали сварные для железобетонных конструкций."

6. Отступление от способа опирания и изменение размеров опорных участков сборных железобетонных конструкций без согласия проектной организации не допускается.

7. На верхней или боковых гранях сборных железобетонных элементов должна быть написана несмываемой краской марка элемента.

Данный проект выполнен в соответствии с действующими строительными нормами и правилами проектирования, которые предусматривают мероприятия, обеспечивающие взрывную, взрывопожарную и пожарную безопасность при соблюдении правил безопасности в эксплуатации здания (сооружения). Мероприятия выполнены на основании технологических заданий и указанных в них категорий производств.

Главный инженер проекта
Главный специалист
Дата

Согласовано

Инв. № подл. | Подпись и дата | Взам. инв. №

20

8066/4

Привязан

Инв. №

ТП 904-1- -КЖ

Компрессорная станция 4К-500А

			Стадия	Лист	Листов
Н. контр.	Моргунов		РП	1	25
Проверил	Моргунов				
Инженер	Романцева				
Рук. гр.	Моргунов				
Нач. ОСПА	Саакьянц				
ГИП	Осташевский				

Общие данные (Начало)

Госстрой СССР Ростовский Промстроннипроект

Копировал:

Формат А2

Типовой проект 904-1- -КЖ Альбом IV

Ведомость ссылочных и прилагаемых документов

Обозначение	Наименование	Примечание
	Ссылочные документы	
ГОСТ 948-76	Перемычки железобетонные для зданий с кирпичными стенами. Технические условия	
ГОСТ 3634-79	Люки чугунные для колодцев	
ГОСТ 13579-78	Блоки бетонные для стен подвалов. Технические условия	
ГОСТ 22701.0-77	Плиты железобетонные ребристые предварительно напряженные размерами 6х3м для покрытий производственных зданий. Технические условия	
ГОСТ 22701.1-77	То же. Плиты типа ПГ. Показатели и армирование	
ГОСТ 22701.2-77	То же. Плиты типа ПВ. Показатели и армирование	
ГОСТ 22701.5-77	То же. Арматурные изделия и закладные детали	
1.400-6/76 вып. 1	Унифицированные закладные детали сборных железобетонных конструкций зданий промышленных предприятий. Закладные детали конструкций одноэтажных зданий	
1.400-15 вып. 1	Унифицированные закладные изделия железобетонных конструкций для крепления технологических коммуникаций и устройств. Рабочие чертежи унифицированных закладных изделий	
1.410-2 вып. 1	Унифицированные арматурные изделия для монолитных железобетонных конструкций. Арматурные сетки	
1.412-1/77 вып. 3	Монолитные железобетонные фундаменты под типовые колонны прямоугольного сечения одноэтажных промышленных зданий. Арматурные изделия	
1.415-1 вып. 1	Железобетонные фундаментные балки для стен производственных зданий. Фундаментные балки для стен с шагом колонн 6м	
1.423-2 вып. 1	Жел. бет колонны для одноэтажных однопролетных промыш зданий, оборудованных ручными мостовыми кранами	

Обозначение	Наименование	Примечание
1.423-3 вып. 0-1	Железобетонные колонны прямоугольного сечения для одноэтажных производст зданий без мостовых кранов высотой до 9.6м. Материалы для проектирования	
1.423-3 вып. 1	То же. Рабочие чертежи колонн	
1.431-15 вып. 2	Перегородки многоэтажных зданий с каркасом по серии ИИ-04. Панели из различных бетонов	
1.431-15 вып. 4	То же. Стальные изделия	
1.431-20 вып. 1	Перегородки одноэтажных производственных зданий. Панели железобетонные	
1.431-20 вып. 7 ч. 1	То же. Стальные изделия. Арматурные и закладные изделия к панелям	
1.432-14 вып. 1	Стеновые панели отапливаемых производственных зданий с шагом колонн 6м. Стеновые панели	
1.432-14 вып. 2	То же. Карнизные панели	
1.432-14 вып. 3	То же. Арматурные изделия и закладные детали	
1.439-2	Стальные изделия креплений панельных стен одноэтажных производственных зданий с железобетонным каркасом	
1.138-10 вып. 1	Перемычки железобетонные для зданий с кирпичными стенами. Перемычки брусковые	
1.462-3 вып. I	Железобетонные предварительно напряженные двускатные решетчатые балки. Рабочие чертежи балок пролетом 12 и 18м	
1.462-3 вып. III	То же. Чертежи арматурных изделий и закладных деталей	
1.462-10 вып. 1	Железобетонные балки пролетами 6 и 9м для покрытий зданий с мягкой кровлей. Рабочие чертежи балок	
1.462-10 вып. 2	То же Рабочие чертежи арматурных и закладных изделий	
1.485-7 вып. 3 часть 1	Сборные железобетонные предварительно напряженные плиты для покрытий производственных зданий. Рабочие чертежи плит размером 1.5х6м	

Обозначение	Наименование	Примечание
1.465-7 вып. 3 часть 2	То же. Рабочие чертежи арматурных изделий и закладных деталей для плит размером 1.5х6м	
1494-24 вып. 1	Стаканы для крепления крышных вентиляторов, дефлекторов и зонтов. Железобетонные стаканы с отверстиями диаметром 400, 700, 1000, 1200 и 1450мм	
2.432-1 вып. 1	Монтажные узлы панельных стен отапливаемых одноэтажных производственных зданий с железобетонным каркасом	
2.420-1 вып. 1	Монтажные детали сборных железобетонных колонн и подкрановых балок одноэтажных промышленных зданий	
2.460-15 вып. 0	Типовые узлы покрытий промышленных зданий в местах установки крышных вентиляторов	
2.460-2 вып. 1	Монтажные детали сборных железобетонных конструкций покрытий одноэтажных промышленных зданий. Рабочие чертежи типовых монтажных деталей несущих конструкций	
2.460-2 вып. 2	То же. Рабочие чертежи типовых монтажных деталей плит и температурных швов	
3.901-5	Сальники набивные Ду50-1400мм для пропуска труб через стены	
КЭ-01-55 вып. II	Сборные железобетонные колонны продольных и торцевых фахверков одноэтажных промышленных зданий	

21

8066/4

Согласовано

Инв. № подл. | Подпись и дата | Взам. инв. №

Привязан

Инв. №

Н. контр.	Моргунов	
Инженер	Толмачева	
Ст. инж.	Макарова	
Рук. гр.	Моргунов	
Нач. ОСП	Саакьянц	
ГИП	Осташевский	

ТП 904-1- -КЖ

Компрессорная станция 4К-500А

Стадия	Лист	Листов
РП	2	

Общие данные (продолжение)

Госстрой СССР Ростовский промстройниипроект

Копировал

Формат 22

Ведомость ссылочных и прилагаемых документов

Обозначение	Наименование	Примечание
	Ссылочные документы	
1.431-20 вып. 6	Перегородки одноэтажных производственных зданий. Монтажные узлы.	
ИИ-04-2 вып. 7	Колонны связевого каркаса сечением 30×30см для зданий с высотой этажа 3.3 м. Опалубка и армирование.	
ИИ-04-2 вып. 9	Колонны связевого каркаса сечением 30×30см для зданий с высотой этажа 4.2м. Опалубка и армирование.	
ИИ-04-2 вып. 10 часть I, II	Колонны связевого каркаса сечением 30×30см. для зданий с высотой этажа 3,3; 3,6 и 4.2м. Арматурные изделия.	
ИИ-04-3 вып. 4 часть I	Ригели связевого каркаса с колоннами сечением 30×30см. Опалубка и армирование.	
ИИ-04-3 вып. 4 часть II	То же. Арматурные изделия.	
ИИ-04-4 вып. 19	Предварительно напряженные многопустотные и ребристые панели длиной 526 и 576 см, армированные стержнями из стали класса АТ-У. Методы напряжения - электротермический и механический.	
ИИ-04-7 вып. 1	Железобетонные лестницы для зданий с высотой этажей 3.3 и 4.2м.	
ИИ-04-8 вып. 1	Металлические монтажные детали для зданий в 1-4 этажа. Ограждение лестниц.	
ИИ-04-8 вып. 3	Закладные детали и соединительные элементы для изделий связевого каркаса.	
ИИ-04-10 вып. 5	Монтажные узлы и детали для связевого каркаса с сеткой колонн 6×6; 6×4.5; 6×3м.	
3.900-3 вып. 7 часть 1	Сборные железобетонные конструкции емкостных сооружений для водоснабжения и канализации. Изделия для круглых колодцев. Рабочие чертежи.	
3.900-3 вып. 7 часть 2	То же. Арматурные изделия.	
ПК-01-88	Сборные железобетонные плиты для покрытий производственных зданий.	
Шифр 41-74 вып. I	Ворота распашные В3,6×3,0; В3,6×3,6; В3,6×4,2; В4.9×5,4 с ручными приборами открывания Техническое описание.	
Шифр 41-74 вып. II	То же. Рабочие чертежи.	

Обозначение	Наименование	Примечание
3.006-2 вып. II-2	Сборные железобетонные каналы и тоннели из лотковых элементов. Рабочие чертежи железобетонных изделий.	
3.006-2 вып. II-4	То же. Рабочие чертежи арматурных изделий и закладных деталей.	
1.112-5 вып. 2	Плиты железобетонные для ленточных фундаментов Рабочие чертежи плит группы 2.	
1.400-7	Стальные изделия для сопряжения сборных железобетонных конструкций одноэтажных промышленных зданий.	
	Прилагаемые документы	
ТП904-1- -КЖИ Альбом 13	Строительные конструкции и изделия.	

Ведомость объемов сборных бетонных и железобетонных конструкций по рабочим чертежам основного комплекта марки КЖ

Наименование группы элементов конструкции	Код	Кол м³	Примечание
Фундаментные балки	581100	18,05	
Колонны	582100	40,52	
Балки покрытия	582200	37,35	
Ригели	582500	3,58	
Перемычки	582800	1.21	
Панели стеновые наружние	583100	266,01	
Перегородки	583300	21.38	
Блоки бетонные	583500	27.62	
Плиты покрытия	584100	65,86	
Плиты перекрытия	584200	16,74	
Элементы смотровых колодцев	585500	4,90	
Элементы лестниц	589100	2.39	

Материалы на изготовление сборных бетонных и железобетонных конструкций учтены в ведомости потребности в материалах и отдельно не учитываются.

Типовой проект 904-1- — Альбом IV

Согласовано

Взам. инв. №

Подпись и дата

Инв. № подл.

22

8066/4

Привязан

Инв. №

ТП904-1- -КЖ

Компрессорная станция 4К-500А

Н.контр.	Моргунов	
Проверил	Макарова	
Инженер	Томачева	
Ст.инж.	Макарова	
Рук.гр.	Моргунов	
Нач.ОСП	Оганьянц	
ГИП	Остапевский	

Общие данные (окончание)

Стадия	Лист	Листов
РП	3	

Госстрой СССР РОСТОВСКИЙ ПРОМСТРОЙНИЙПРОЕКТ

Копировал

Формат 22

Типовой проект 904-1- -КЖ Альбом IV

Схема расположения элементов фундаментов

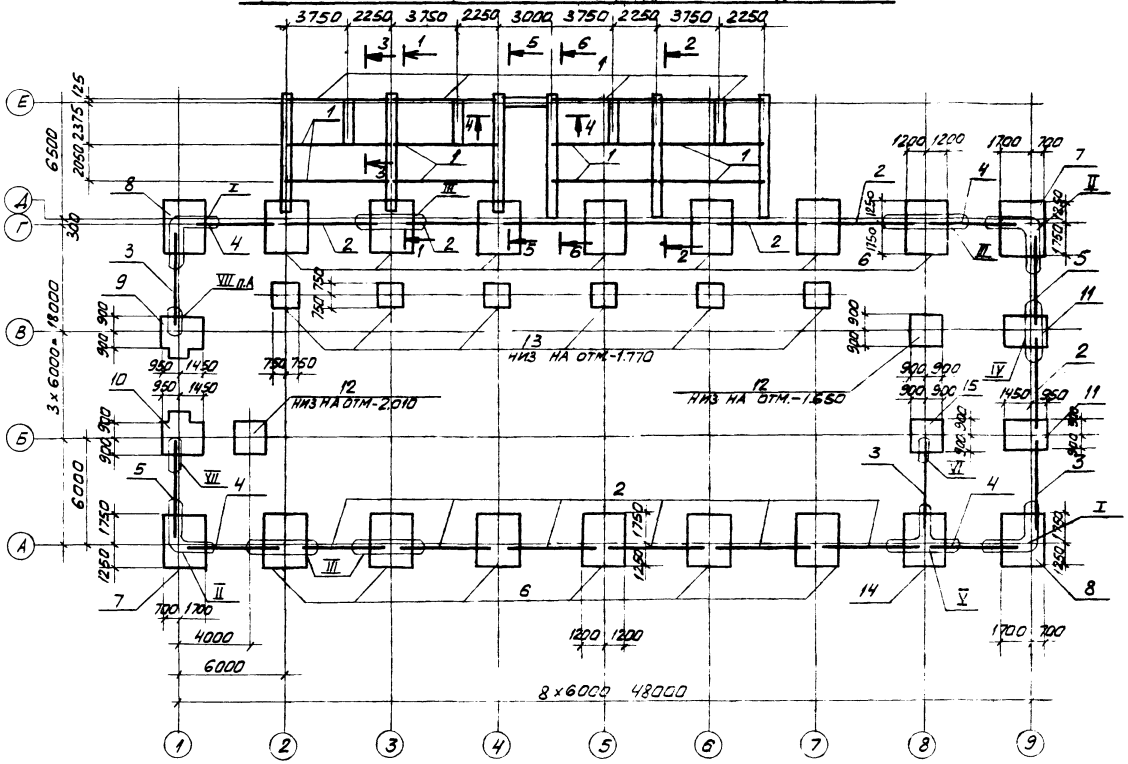

Спецификация к схеме расположения элементов фундаментов

Марка поз.	Обозначение	Наименование	Кол.	Масса ед. кг	Примечание
		Фундаментные балки			
1	1.415-1. вып.1	ФБ6-1	12	1600	
2	1.415-1. вып.1	ФБ6-3	13	1200	
3	1.415-1. вып.1	ФБ6-4	3	1200	
4	1.415-1. вып.1	ФБ6-5	4	1100	
5	1.415-1. вып.1	ФБ6-14	2	1300	
		Фундаменты			
6	Лист 6	ФМ1	13		
7		ФМ2	2		
8		ФМ3	2		
9	Лист 7	ФМ4	1		
10		ФМ5	1		
11		ФМ6	2		
12	Лист 8	ФМ7	2		
13		ФМ8	6		
14	Лист 6	ФМ9	1		
15	Лист 8	ФМ10	1		
		Блоки бетонные			
16	ГОСТ 13579-78	ФБС 9.4.6-Т	22	470	
17	ГОСТ 13579-78	ФБС 9.5.6-Т	6	590	
18	ГОСТ 13579-78	ФБС 12.4.3-Т	9	310	
19	ГОСТ 13579-78	ФБС 12.4.6-Т	17	640	
20	ГОСТ 13579-78	ФБС 12.5.6-Т	5	790	
21	ГОСТ 13579-78	ФБС 24.4.6-Т	2	1300	
22	ГОСТ 13579-78	ФБС 24.5.6-Т	10	1630	
23	1.112-5 вып.2	ФЛ10.12-2	8	750	
24	1.112-5 вып.2	ФЛ10.24-2	7	1520	

1-1

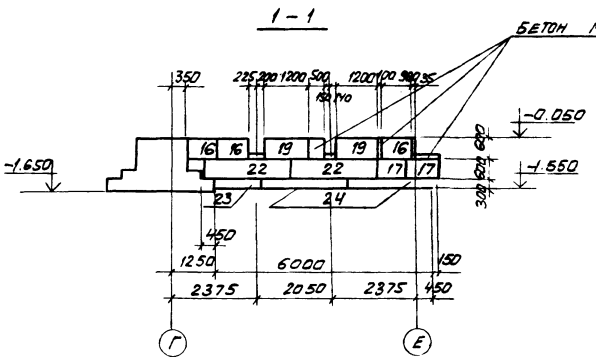

2-2

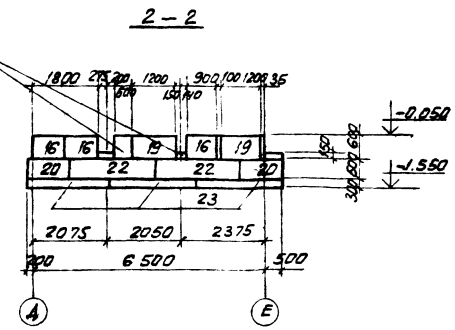

23

Привязан

Инв. №

8066/4

Н.контр.	Моргунов		
Проверил	Моргунов		
Ст.техник	Растеряева		
Ст.инж.	Макарова		
Рук.гр.	Моргунов		
Нач.отд.	Саакьянц		
ГИП	Остапенко		

ТП 904-1- -КЖ

Компрессорная станция 4К-500А

Стадия	Лист	Листов
РП	4	

Схема расположения элементов фундаментов

Госстроя СССР Ростовский Промстройниипроект

Копировал

Формат 22

Инв. № подл. | Подпись и дата | Взам. инв. №

Типовой проект 904-1- -КЖ Альбом IV

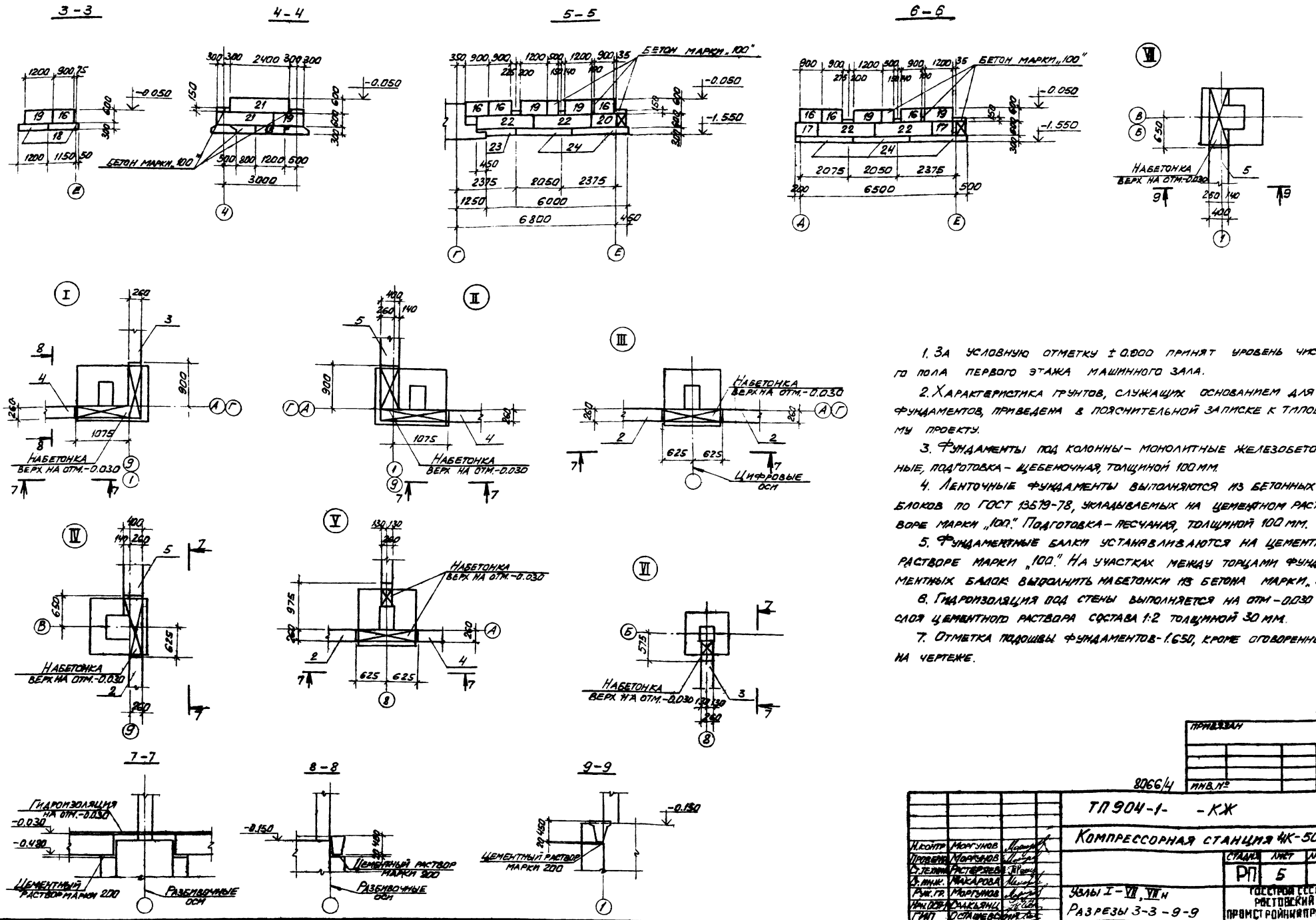

1. За условную отметку ± 0.000 принят уровень чистого пола первого этажа машинного зала.

2. Характеристика грунтов, служащих основанием для фундаментов, приведена в пояснительной записке к типовому проекту.

3. Фундаменты под колонны – монолитные железобетонные, подготовка – щебеночная, толщиной 100 мм.

4. Ленточные фундаменты выполняются из бетонных блоков по ГОСТ 13579-78, укладываемых на цементном растворе марки „100". Подготовка – песчаная, толщиной 100 мм.

5. Фундаментные балки устанавливаются на цементном растворе марки „100". На участках между торцами фундаментных балок выполнить набетонки из бетона марки „100".

6. Гидроизоляция под стены выполняется на отм.-0.030 из слоя цементного раствора состава 1:2 толщиной 30 мм.

7. Отметка подошвы фундаментов-1.650, кроме оговоренных на чертеже.

24

Н.контр.	Моргунов		
Провер.	Моргунов		
С.техник	Растеряева		
Д.инж.	Макарова		
Рук.гр.	Моргунов		
Нач.ОСТ	Сакьянц		
Гип.	Осташевский		

ПРИВЯЗАН

8066/4

ИНВ.№

ТП 904-1- -КЖ

Компрессорная станция 4К-500А

СТАДИЯ	ЛИСТ	ЛИСТОВ
РП	5	

Узлы I – VII, VII н

Разрезы 3-3 – 9-9

ГОССТРОЙ СССР РОСТОВСКИЙ ПРОМСТРОЙНИЙПРОЕКТ

КОПИРОВАЛ

ФОРМАТ 22

Типовой проект 904-1- -КЖ Альбом IV

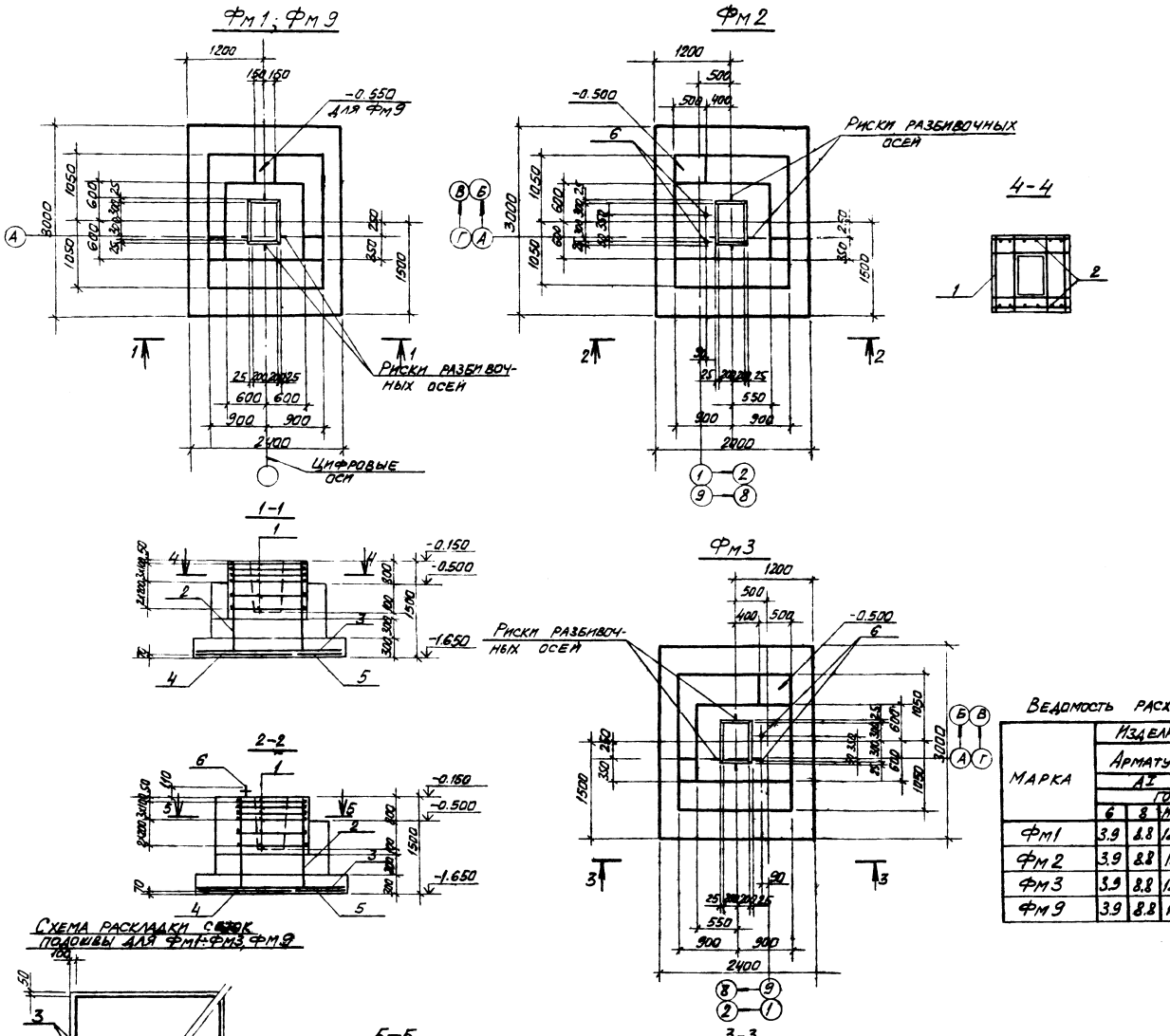

Спецификация к фундаментам

Формат	Зона	Поз.	Обозначение	Наименование	Кол.	Примечание
				Фм1; Фм9		
				Сборочные единицы.		
		1	1.412-1/77, вып.3	Сетка арм СБ-10АII	6	
		2	1.412-1/77, вып.3	То же СН12АII-10х15	2	
		3	1.410-2, вып.1	" С(1)10АII-14х24	2	
		4	1.410-2, вып.1	" С(1)14АII-14х30	1	
		5	1.410-2, вып.1	" С(1)14АII-8х30	1	
				Материалы:		
				Бетон марки 200	4.5	м³
				Фм2, Фм3		
				Сборочные единицы:		
		1	1.412-1/77, вып.3	Сетка арм. СБ-10АII	6	
		2	1.412-1/77; вып.3	То же СН12АII-10х15	2	
		3	1.410-2, вып.1	" С(1)10АII-14х24	2	
		4	1.410-2, вып.1	" С(1)14АII-14х30	1	
		5	1.410-2, вып.1	" С(1)14АII-8х30	1	
		6	ТП904-1- -КЖИ-МН2	Изделие закладное МН2	2	
				Материалы:		
				Бетон марки 200	4.8	м³

Ведомость расхода стали на элемент, кг

Марка	Изделия арматурные: Арматура класса АI, ГОСТ 5781-75: 6	8	Итого	АII: 10	12	14	Итого	Всего	Изделия закладные: Прокат марки ВСТ3КП2, ГОСТ 2590-71: ФЛ4	Итого	ГОСТ 5915-70: Марка	Итого	ГОСТ 11371-78: Марка	Итого	Всего	Общий расход
Фм1	3.9	8.8	12.7	57.4	15.4	46.4	119.2	131.9								131.9
Фм2	3.9	8.8	12.7	57.4	15.4	46.4	119.2	131.9	5.6	5.6	0.2	0.2	0.1	0.1	5.9	137.8
Фм3	3.9	8.8	12.7	57.4	15.4	46.4	119.2	131.9	5.6	5.6	0.2	0.2	0.1	0.1	5.9	137.8
Фм9	3.9	8.8	12.7	57.4	15.4	46.4	119.2	131.9								131.9

25

Привязан

Инв. №

8066/4

Н. контр.	Моргунов		
Проверил	Моргунов		
Инженер	Рыбетников		
Ст. инж.	Макарова		
Рук. гр.	Моргунов		
Нач. ОСП	Садкьянц		
ГИП	Осташевский		

ТП904-1- -КЖ

Компрессорная станция 4К-500А

Фундаменты Фм1-Фм3; Фм9

Стадия	Лист	Листов
РП	6	

Госстрой СССР Ростовский Промстройниипроект

Согласовано

Инв. № подл. | Подпись и дата | Взам. инв. №

Копировал

Формат 22

Типовой проект 904-1- -КЖ Альбом IV

Фм4

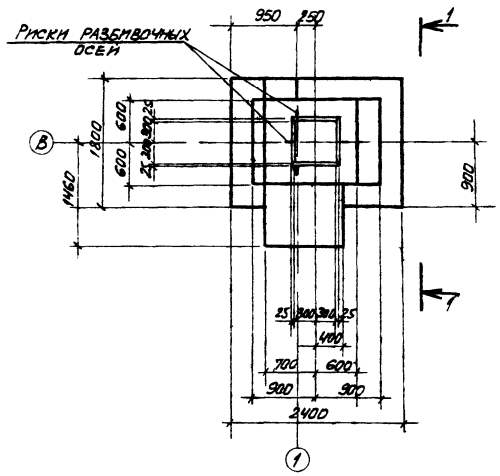

Фм5

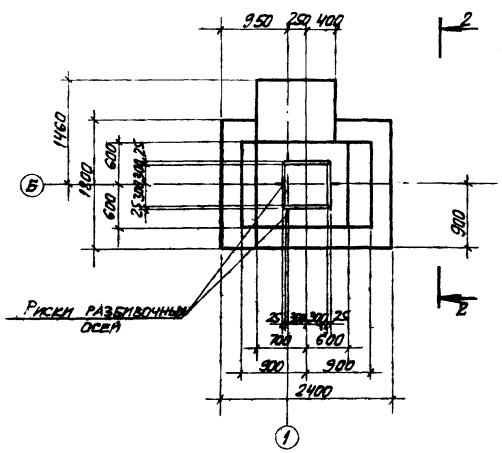

Фм6

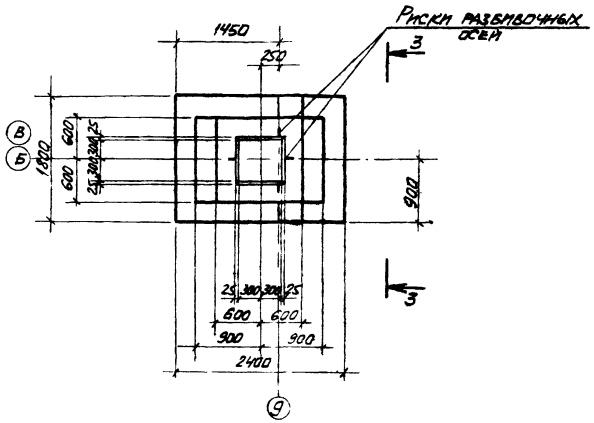

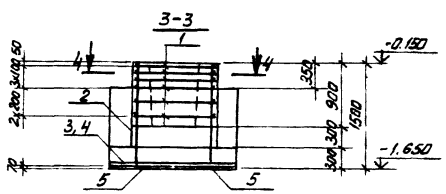

Схема раскладки сеток подошвы для Фм4–Фм6

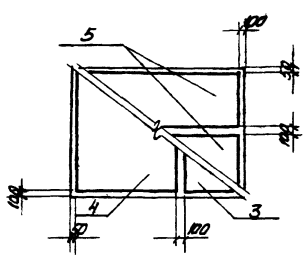

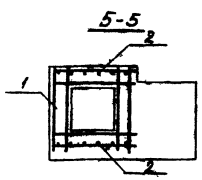

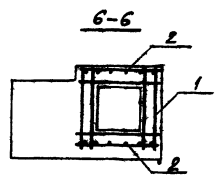

1-1

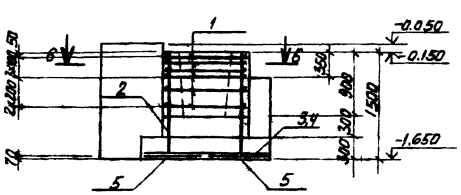

2-2

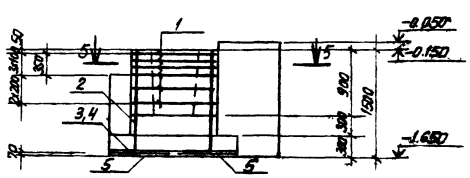

4-4

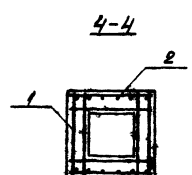

Спецификация к фундаментам

Формат	Зона	Поз.	Обозначение	Наименование	Кол.	Примечание
				Фм4, Фм5		
				Сборочные единицы		
		1	1.412-1/77, вып.3	Сетка арм СБ-8АI	6	
		2	1.412-1/77, вып.3	То же СН12АII-10х15	2	
		3	1.410-2, вып.1	" С(1)10АII-8х18	1	
		4	1.410-2, вып.1	" С(1)10АII-14х18	1	
		5	1.410-2, вып.1	" С(1)10АII-8х24	2	
				Материалы		
				Бетон марки 200	4.7	м³
				Фм6		
				Сборочные единицы		
		1	1.412-1/77, вып.3	Сетка арм. СБ-8АI	6	
		2	1.412-1/77, вып.3	То же СН12АII-18х15	2	
		3	1.410-2, вып.1	" С(1)10АII-8х18	1	
		4	1.410-2, вып.1	" С(1)10АII-14х18	1	
		5	1.410-2, вып.1	" С(1)10АII-8х24	2	
				Материалы		
				Бетон марки 200	3.5	м³

Ведомость расхода стали на элемент, кг

Марка	Изделия арматурные						Всего	Общий расход
	Арматура класса AI ГОСТ 5781-75			AII				
	6	8	Итого	10	12	Итого		
Фм4	4.8	24.0	28.8	28.5	15.4	43.9	72.7	72.7
Фм5	4.8	24.0	28.8	28.5	15.4	43.9	72.7	72.7
Фм6	4.8	24.0	28.8	28.5	15.4	43.9	72.7	72.7

26

Инв. № подл. | Подпись и дата | Взам. инв. №

Привязан

Инв. №

8066/4

ТП 904-1- -КЖ

Компрессорная станция 4К-500А

Гл. инж.	Моргунов				
Гл. инж. проекта	Моргунов				
Начальник отдела	Лавренченко				
Ст. инж.	Маскаева				
Рук. гр.	Моргунов				
Инженер-конструктор	Маскаева				
ГИП	Остапенко				

Стадия	Лист	Листов
РП	2	

Фундаменты Фм4-Фм6

Госстрой СССР Росглавский Промстройпроект

Копировал

Формат А2

Типовой проект 904-1- - КЖ Альбом IV

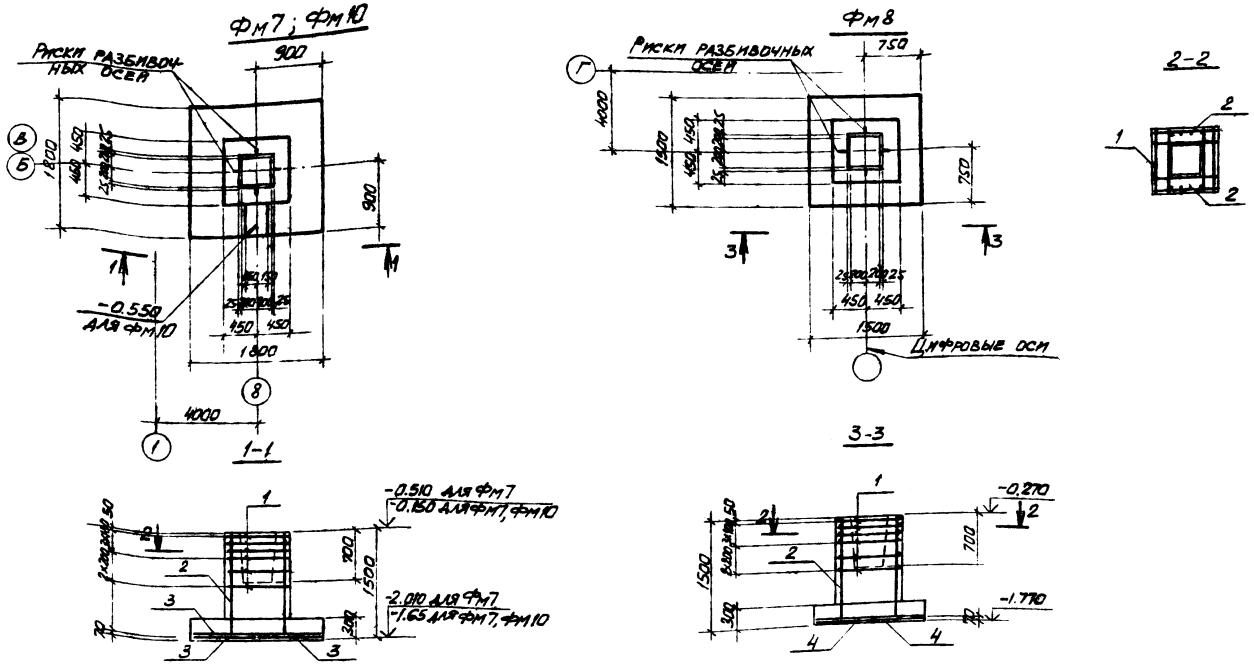

Спецификация к фундаментам

Формат	Зона	Поз.	Обозначение	Наименование	Кол.	Примечание
				Фм7, Фм10		
				Сборочные единицы		
		1	1.412-1/77, вып.3	Сетка арм. СА-8АI	6	
		2	1.412-1/77, вып.3	То же СН12АII-6х15	2	
		3	1.410-2, вып.1	" С(1)10АII-8х18	4	
				Материалы		
				Бетон марки 200	2.0	м³
				Фм8		
				Сборочные единицы		
		1	1.412-1/77, вып.3	Сетка арм. СА-8АI	6	
		2	1.412-1/77, вып.3	То же СН12АII-6х15	2	
		4	1.410-2, вып.1	" С(1)10АII-14х15	2	
				Материалы		
				Бетон марки 200	1.5	м³

Ведомость расхода стали на элемент, кг

Марка	Изделия арматурные								Всего	Общий расход
	Арматура класса									
	А-I				А-II					
	ГОСТ 5781-75									
	6	8		Итого	10	12		Итого		
Фм7	2.6	17.8		20.4	21.6	10.4		32.0	52.4	52.4
Фм8	3.2	17.8		21.0	14.3	10.4		24.7	45.7	45.7
Фм10	2.6	17.8		20.4	21.6	10.4		32.0	52.4	52.4

Схема раскладки сеток подошвы для Фм7 и Фм10

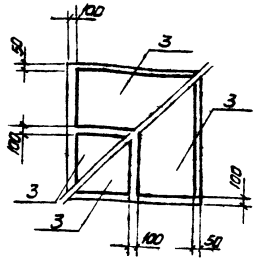

Схема расположения сеток подошвы для Фм8

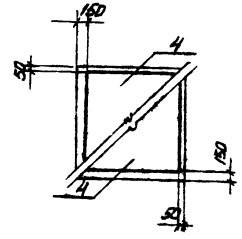

Схема нагрузок Фм1; Фм9

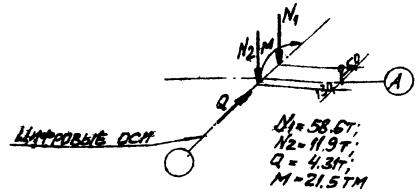

Схема нагрузок Фм4; Фм5; Фм6

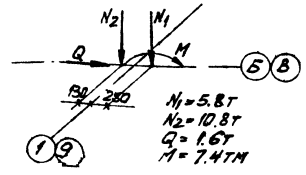

Схема нагрузок для Фм2; Фм3

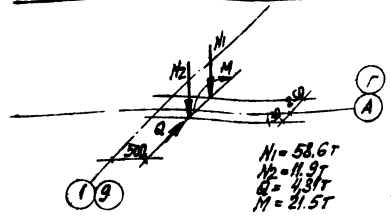

Схема нагрузок Фм7, Фм8, Фм10

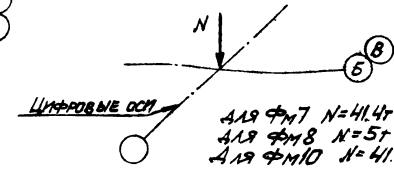

27

Привязан

Инв. №

8066/4

Н.контр.	Моргунов	
Проверил	Моргунов	
Ст.техник	Петерсен	
Инженер	Решетников	
Ст.инж.	Макарова	
Рук.гр.	Моргунов	
Нач.ОСП-1	Сарьянц	
ГИП	Осташевский	

ТП 904-1- - КЖ

Компрессорная станция 4К-500А

Стадия	Лист	Листов
РП	8	

Фундаменты Фм7, Фм8, Фм10

Госстрой СССР Ростовский промстройниипроект

Копировал

Формат 22

Типовой проект 904-1- -КЖ Альбом IV

Схема расположения элементов колодца К1.

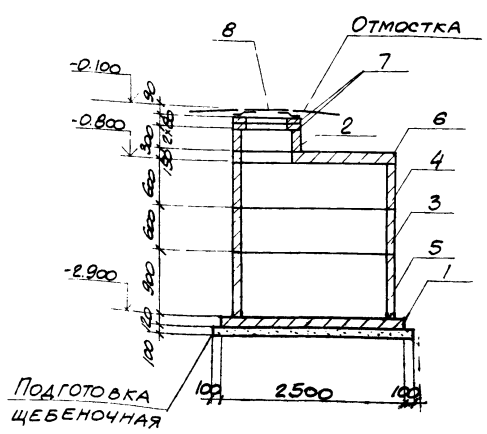

2-2

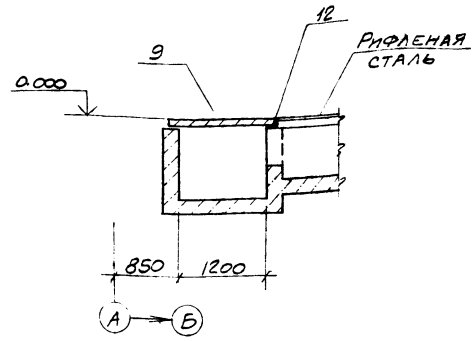

3-3

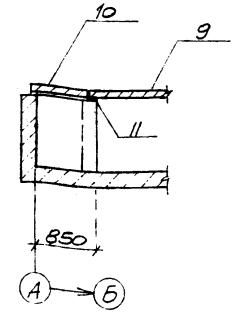

Спецификация к схемам расположения плит перекрыт канала и элементов колодца К1.

Марка поз	Обозначение	Наименование	Кол.	Масса ед.кг	Примечание
1	3.900-3 вып.7	Плита днища КЦД 20	1	1470	
2	3.900-3 вып.7	Кольцо стеновое КЦ-7-3	1	130	
3	3.900-3 вып.7	То же КЦ-20-6	1	980	
4	3.900-3 вып.7	" КЦ-20-6а	1	730	
5	3.900-3 вып.7	" КЦ-20-9	1	1470	
6	3.900-3 вып.7	Плита перекрытия КЦП1-20-1	1	1280	
7	3.900-3 вып.7	Кольцо опорное КЦО-1	2	50	
8	ГОСТ 3634-79	Люк легкий „Л"	1	70	
9	3.006-2 вып. II-2	Плита перекрытия П10д-3	30	190	
10	3.006-2 вып. II-2	То же П5д-8	1	100	
11		∠100×10 ГОСТ 8509-72 ℓ=900	2	13.6	
12		∠100×10 ГОСТ 8509-72 ℓ=1200	3	18.1	

Схема расположения плит перекрытия канала.

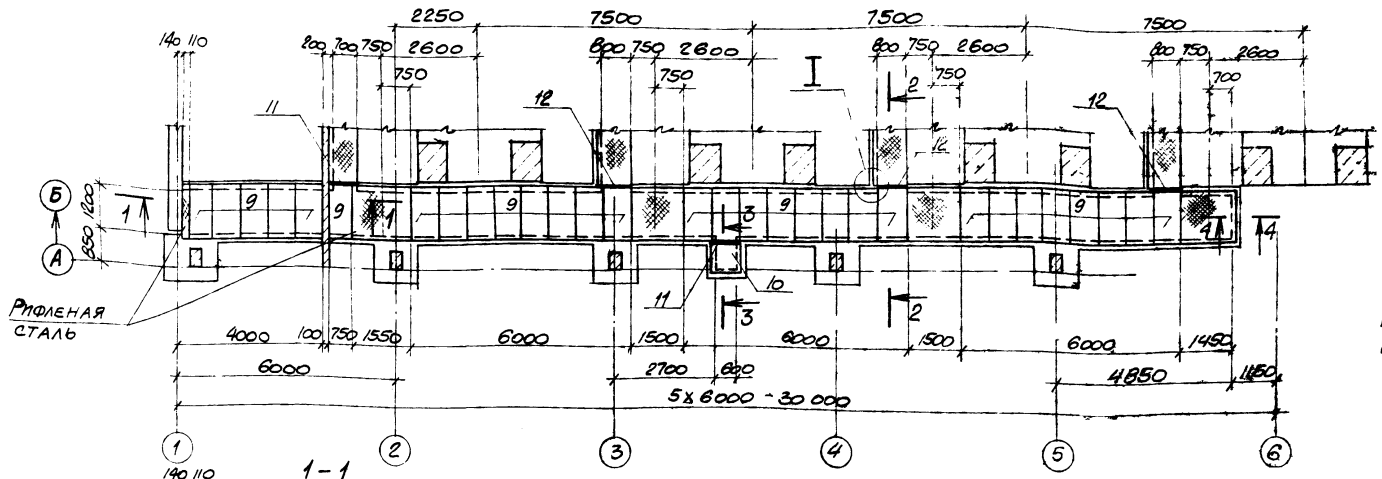

1. Колодец К1 замаркирован на листе марки АР.
2. Заделку отверстия в колодце К1 после прокладки труб и отмостку вокруг люка „Л" выполнить по деталям типового проекта 901-9-8 вып.2 альбом 1 для сухих грунтов.
3. Расход стали для закрытия канала равен рифл ст δ=5 ГОСТ 8568-77 – 384.7 кг, δ=6 ГОСТ 103-76 – 95,3 кг.
4. Внутренние поверхности колодца К1 покрыть мастикой на основе эпоксидной смолы ЭД-5 с отвердителем.

1-1

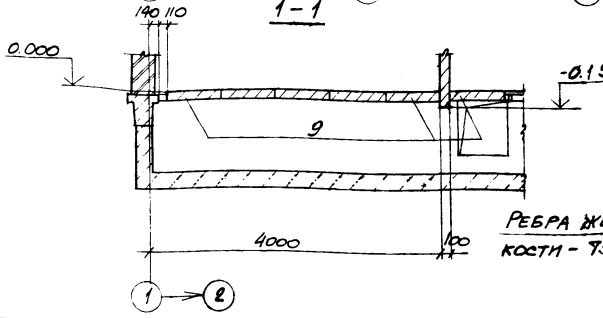

4-4

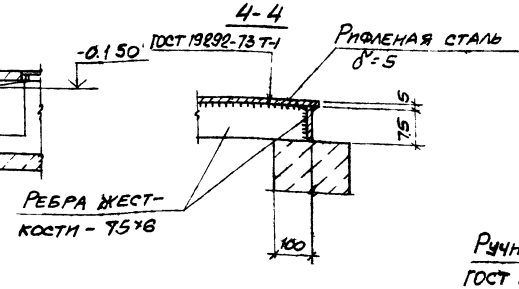

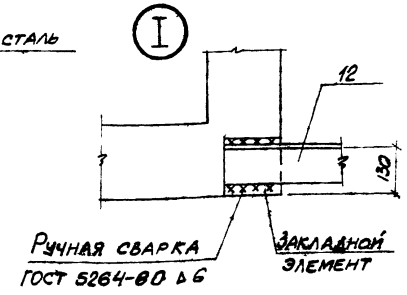

Согласовано

Инв. № подл. | Подпись и дата | Взам. инв. №

28

Привязан

Инв. №

8066/4

ТП904-1- -КЖ

Компрессорная станция 4К-500А

Стадия	Лист	Листов
РП	9	

Схемы расположения плит перекрытия канала и элементов колодца К1.

Госстрой СССР Ростовский промстройниипроект

Копировал

Формат 22

Схемы расположения элементов каркаса

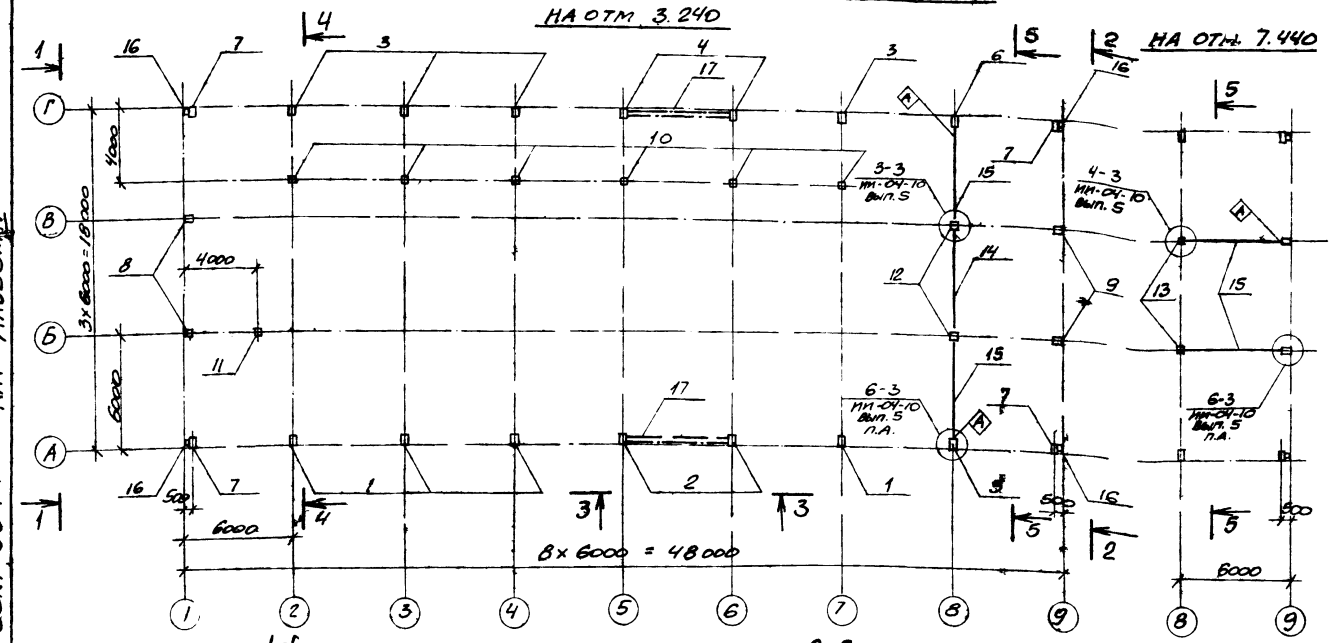

Типовой проект 904-1- -КЖ Альбом III

Инв. № подл. | Подпись и дата | Взам. инв. №

Спецификация к схемам расположения элеметов каркаса

Марка поз.	Обозначение	Наименование	Кол.	Масса ед. кг	Примечание
		Колонны			
1	ТП904-1- -КЖИ-КН61-1,КН-61-2	КН-61-1	4	3600	
2	-КН61-1,КН-61-2	КН-61-2	2	3600	
3	-КН-61-3,КН61-4	КН-61-3	4	3600	
4	-КН61-3,КН-61-4	КН-61-4	2	3600	
5	- КН-61-5	КН-61-5	1	3600	
6	- КН-61-6	КН-61-6	1	3600	
7	- КН-61-7	КН-61-7	4	3600	
8	-К12-1	К12-1	2	6570	
	К9-01-55 вып. II	Элемент колонны Т3	2	66.4	
9	ТП904-1- -КЖИ- К12-2	К12-2	2	6570	
	К9-01-55 вып. II	Элемент колонны Т3	2	66.4	
10	1.423-3 вып.1	К30-2	6	850	
11	1.423-3 вып.1	К36-3	1	1000	
12	ТП904-1- -КЖИ КНР-333-14-7	КНР-333-14-7	2	1100	
13	-КВК-342-14-7	КВК-342-14-7	2	780	
		Ригели			
14	ИИ-04-3 вып 4	Р2-52-57	1	1950	
15	ТП904-1- -КЖИ- Р1	Р1	4	1750	
16	1.439-2	Стойка фахверка СФ-13	4	533.7	
17	1.423-2 в 1	Связь вертикальная СН-4	2	401.6	
18	1.439-2	Насадка фахверка НУ-5	2	37.2	
19	1.439-2	То же НУ-6	4	37.2	
20	1.439-2	" НФ-1	7	29.8	
21	1.439-2	Консоль опорная ТК-2		17.5	
22	1.439-2	" РК-2		14.7	
		Изделия соединительн			
х)	ИИ-04-8 вып.3	МР-2	2	2.67	х) По узлам серии ИИ-04-10 вып. 5, лист 13 2.480-1 вып. 1
	ИИ-04-8 вып.3	МР-6	2	2,67	
	ИИ-04-8 вып.3	ММД-4	4	8.5	
	ИИ-04-10 вып.5	ММД-11	4	0.14	
	ТП904-1- -КЖИ- МС6	МС6	16	2,2	
	1.400-7	ММ-5 / ММ-20	4/4	1.0 / 6.3	

1. Соединение металлической части с железобетонной частью составных колонн поз 8,9 должно производиться заводом изготовителем.
2. Индекс Ⓐ дан для ориентации при монтаже.

Привязан

29

8066/4

Инв. №

Н. контр.	Моргунов		
Проверил	Моргунов		
Инженер	Тимашева		
Рук. гр.	Моргунов		
Нач. отд.	Салкьянц		
ГИП	Устименкова		

ТП904-1- -КЖ

Компрессорная станция 4К-500А

Стадия	Лист	Листов
РП	10	

Схемы расположения элементов каркаса.

Госстрой СССР Ростовский Промстройниипроект

Копировал

Формат А2

Схема расположения элементов лестницы

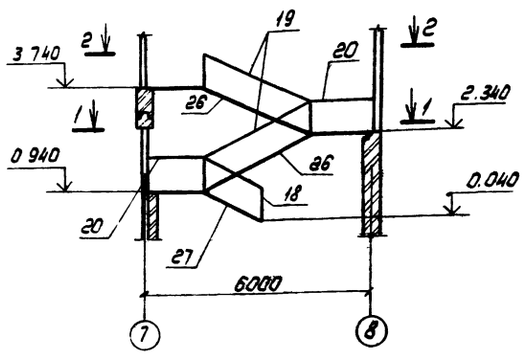

1-1

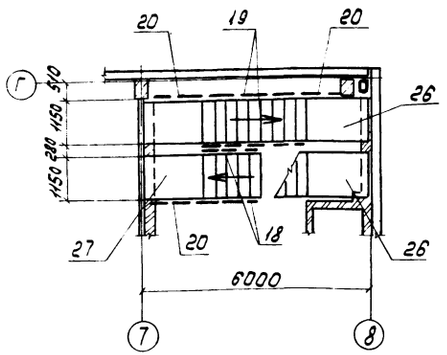

2-2

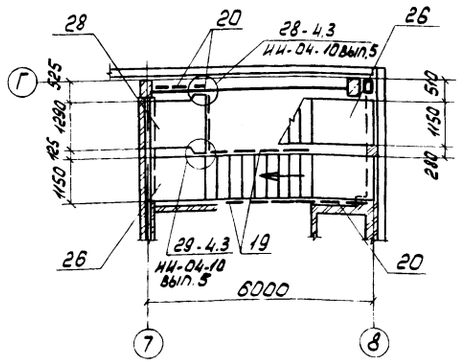

Спецификация к схемам расположения балок покрытия, плит покрытия и перекрытия, элементов лестницы и карнизных панелей

Марка поз	Обозначение	Наименование	Кол.	Масса ед. кг	Примечание
		Балки покрытия			
		для t=-20°С; -30°С			
1	ТП904-1- -КЖИ-100	2БДР18-3В-1	9	4150	
		для t=-40°С			
1	ТП904-1- -КЖИ-100	3БДР18-4В-1	9	4840	
		Плиты покрытия			
		для t=-20°С			
2	ГОСТ 22701.1-77	ПГ-2ВрIIт	20	2650	
3	ТП904-1- -КЖИ-200	ПГ-2ВрIIт-1	12	2650	
4	-200	ПГ-2ВрIIт-3	6	2650	
5	-200	ПГ-2ВрIIт-2	3	2650	
6	ГОСТ 22701.2-77	ПВ14-2ВрIIт	4	3400	
7	ТП904-1- -КЖИ-201	ПВ7-2ВрIIт-1	1	3200	
8	-201	ПВ4-2ВрIIт-1	1	3300	
9	-201	ПВ4-2ВрIIт-2	1	3300	
10	1.465-7 вып.3	ПВрII/1,5х6 -2-а	4	1500	
11	1.465-7 вып.3	ПВрII-4/1,5х6 -2	4	1950	
12	ТП904-1- -КЖИ-200	ПГ-3ВрIIт-1	4	2650	
13	ПК-01-88	ПЖ1-3	21	178	
		Для t=-30°С, -40°С			
2	ГОСТ 22701.1-77	ПГ-3ВрIIт	20	2650	
3	ТП904-1- -КЖИ-200	ПГ-3ВрIIт-1	12	2650	
4	-200	ПГ-3ВрIIт-3	6	2650	
5	-200	ПГ-3ВрIIт-2	3	2650	
6	ГОСТ 22701.2-77	ПВ14-3ВрIIт	4	3400	
7	ТП904-1- -КЖИ-201	ПВ7-3ВрIIт-1	1	3200	
8	-201	ПВ4-3ВрIIт-1	1	3300	
9	-201	ПВ4-3ВрIIт-2	1	3300	
10	1.465-7 вып.3	ПВрII/1,5х6 -3-а	4	1500	
11	1.465-7 вып.3	ПВрII-4/1,5-6 -3	4	1950	
12	ТП904-1- -КЖИ-200	ПГ-4ВрIIт-1	4	2650	
13	ПК-01-88	ПЖ1-3	21	178	
14	1.432 14 вып.2	Карнизная панель ПК6,65-П	4	1200	
		Стаканы			
15;15а	1.494-24 вып.1	СБ4Б-1; СБ4А-1	6	160	
16	1.494-24 вып.1	СБ7Б-3	1	340	
17	1.494-24 вып.1	СБ14Б-2	4	460	
		Ограждение лестниц			
18	ИИ-04-8 вып.1	ЛО-9	2	31,21	
19	ИИ-04-8 вып.1	ЛО-14	4	51,15	
20	ИИ-04-8 вып.1	ЛОП-12	6	25,09	

Марка поз.	Обозначение	Наименование	Кол.	Масса ед. кг	Примечание
		Плиты перекрытий			
21	ИИ-04-4 вып.19	ПК8-58-12	2	2040	
22	ИИ-04-4 вып.19	ПК8-58-15	6	2710	
23	ИИ-04-4 вып.19	ПК4,5-58-15	6	2710	
24	ИИ-04-4 вып.19	ПР8-58-15С	1	2600	
25	ТП904-1- -КЖИ-ПР8-58-15С-1	ПР8-58-15С-1	1	2600	
		Лестничные марши			
26	ТП904 1- -КЖИ-ЛМ-58-14-14-1	ЛМ-58-14 14-1	2	2190	
27	-ЛМ-29-14-9-1	ЛМ-29-14-9-1	1	1020	
		Лестничные площадки			
28	ИИ-04-7 вып.1	ЛП-15-14	1	585	
		Участки монолитные			
29	лист 14	Ум1	1		
30	лист 14	Ум2	1		
31	лист 14	Ум3	1		
32	лист 14	Ум4	1		
33	лист 14	Ум5	1		
34	лист 14	Ум6	1		
		Изделие закладное			
35	1.400-15 вып.1	МН159-3	6	14.8	
36	1.400-6/76 вып.1	МЧ-27	4	1.9	
		Изделие соединительные			
37	ТП904-1- -КЖИ-МС7	МС7	1	12.8	
38	ТП904-1- -КЖИ-МС8	МС8	2	3.9	
39	ТП904-1- -КЖИ-МС9	МС9	4	19.0	
x)	2.460-15 вып.0	МС1	36	0.03	x) по узлам 2.460 15 вып.0 ИИ-04-10 вып.5 1.432-14 вып.2 2.432-1 вып.1
	ИИ-04-10 вып.5	ММД-28	2	1.22	
	1.432-14 вып.2	А1-	6	0.7	
	1.439-2	Т-18	6	1.3	
40	лист 13	⌀6АI ГОСТ5781-75	9м	0.2	

30

Привязан

Инв. №

8066/4

Н.контр.	Моргунов		
Проверил	Моргунов		
Инженер	Толмачева		
Рук.-гр.	Моргунов		
Нач.ОСП-1	Салкьянц		
ГИП	Осташевский		

ТП904-1- -КЖ

Компрессорная станция 4К-500А

Стадия	Лист	Листов
РП	11	

Схема расположения элементов лестниц

Госстрой СССР
РОСТОВСКИЙ ПРОМСТРОЙНИИПРОЕКТ

Копировал Иванова

Формат 22

Типовой проект 904.1- -КЖ Альбом IV

Инв. № подл. | Подпись и дата | Взам. инв. №

Типовой проект 904-1- -КЖ Альбом IV

Схема расположения балок покрытия

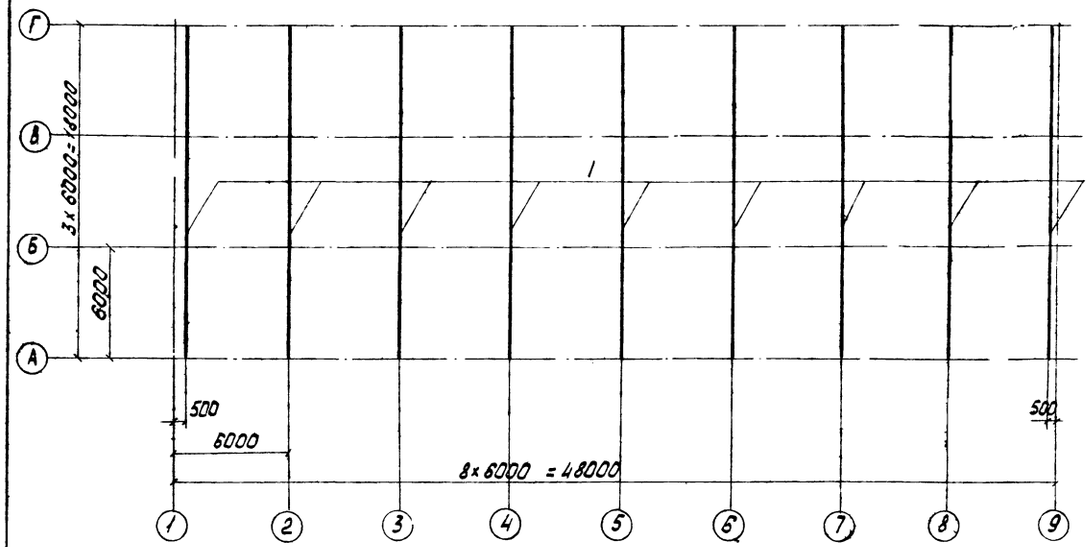

Схемы расположения плит перекрытия

на отм. 3.240

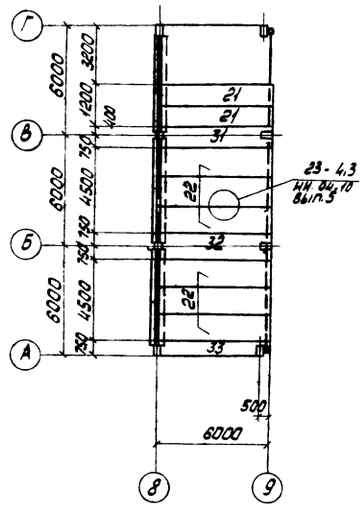

на отм. 7.440

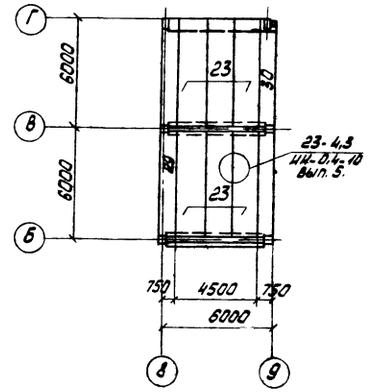

Схема расположения плит покрытия и карнизных панелей

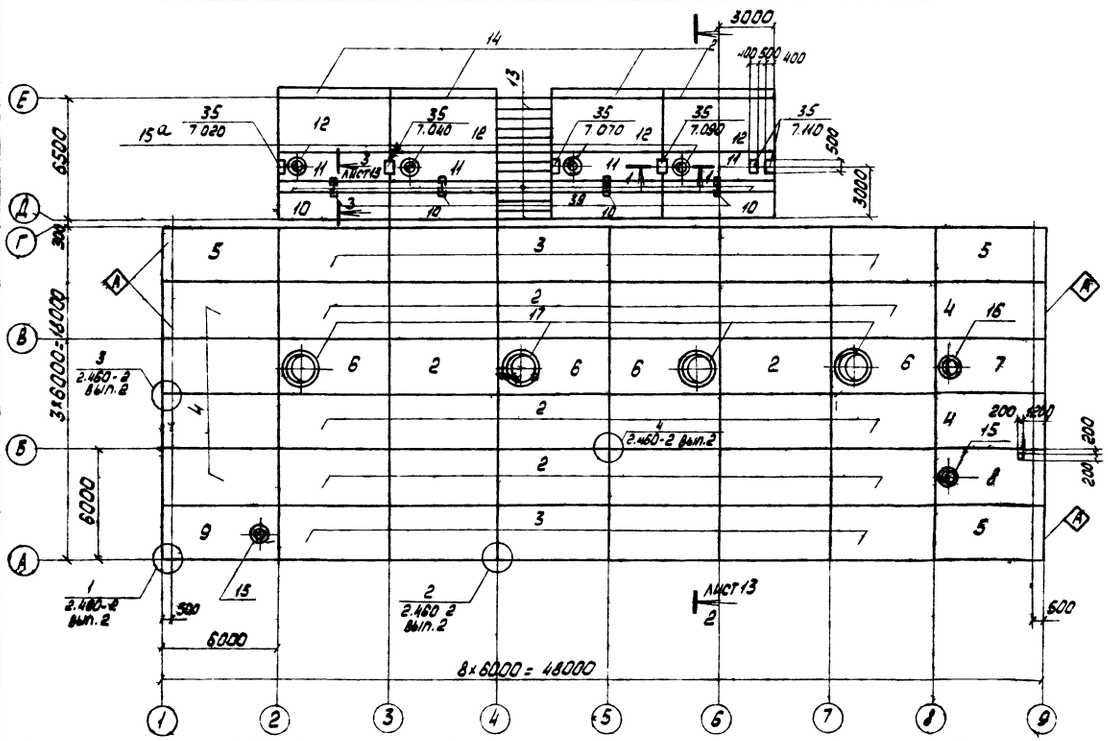

на отм. 3.800

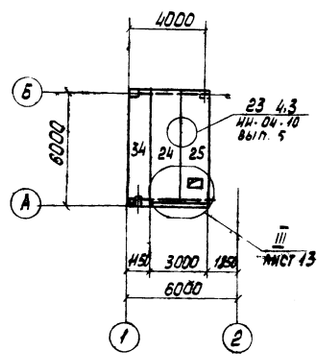

1. Индекс ◇А дан для ориентации при монтаже.

2. Отверстия по месту в плитах выполнять рассверловкой отверстий по периметру с последующей вырезкой арматуры.

3. Расход бетона на опоры по разрезу 1-1 равен 1,0 м³.

4. Спецификация к схемам расположения элементов дана на листе 11

1-1

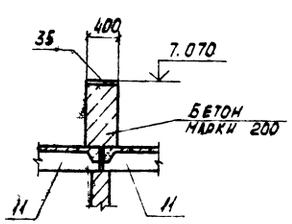

31

Привязан

Инв. №

8066/4

Н. контр.	Моргунов		
Проверил	Моргунов		
Инженер	Толмачева		
Рук. гр.	Моргунов		
Нач. отд.	Саакьянц		
ГИП	Осташевский		

ТП 904-1- -КЖ

Компрессорная станция 4К-500А

Стадия	Лист	Листов
РП	12	

Схемы расположения балок покрытия, плит покрытия и перекрытия, карнизных панелей

Госстрой СССР
РОСТОВСКИЙ ПРОМСТРОЙНИИПРОЕКТ

Копировал

Формат 82

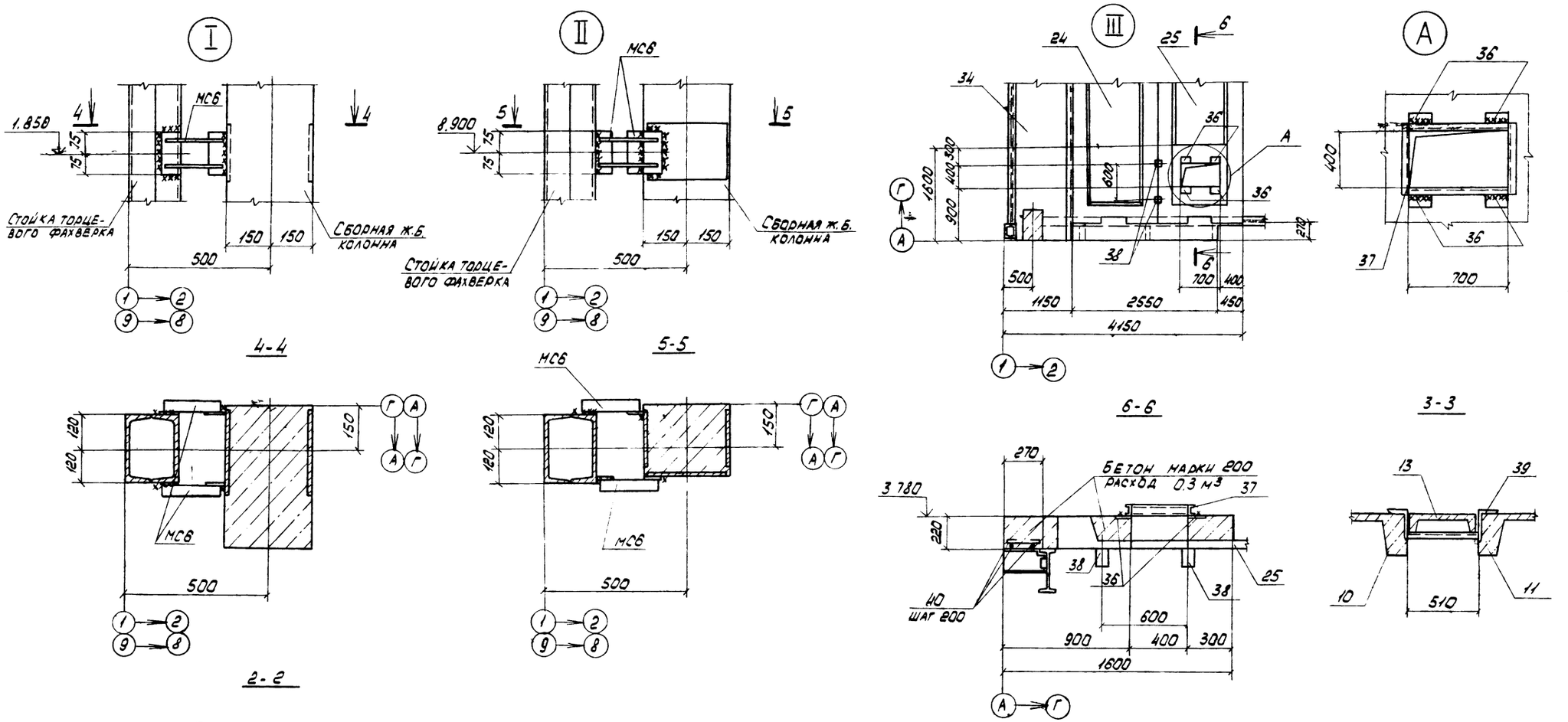

1. Ручная сварка Δ 8 ГОСТ 5264-69.
2. Спецификация к позициям узла III дана на листе 11.

Типовой проект 904-1- -КЖ Альбом IV

Инв. № подл.	Подпись и дата	Взам. инв. №	

32

Привязан

Инв. №

8066/4

ТП 904-1- -КЖ

Компрессорная станция 4К-500А

Н.контр.	Моргунов		Стадия	Лист	Листов
Проверил	Моргунов		РП	13	
Инженер	Толмачев				
Рук. гр.	Моргунов		Узлы I - III		
Нач.отд.	Саакянц		Разрезы 2-2 - 6-6		
ГИП	Осташевский				

ГОССТРОЙ СССР
РОСТОВСКИЙ ПРОМСТРОЙНИЙПРОЕКТ

Копировал Иванова

Формат 22

Типовой проект 904-1- -КЖ Альбом IV.

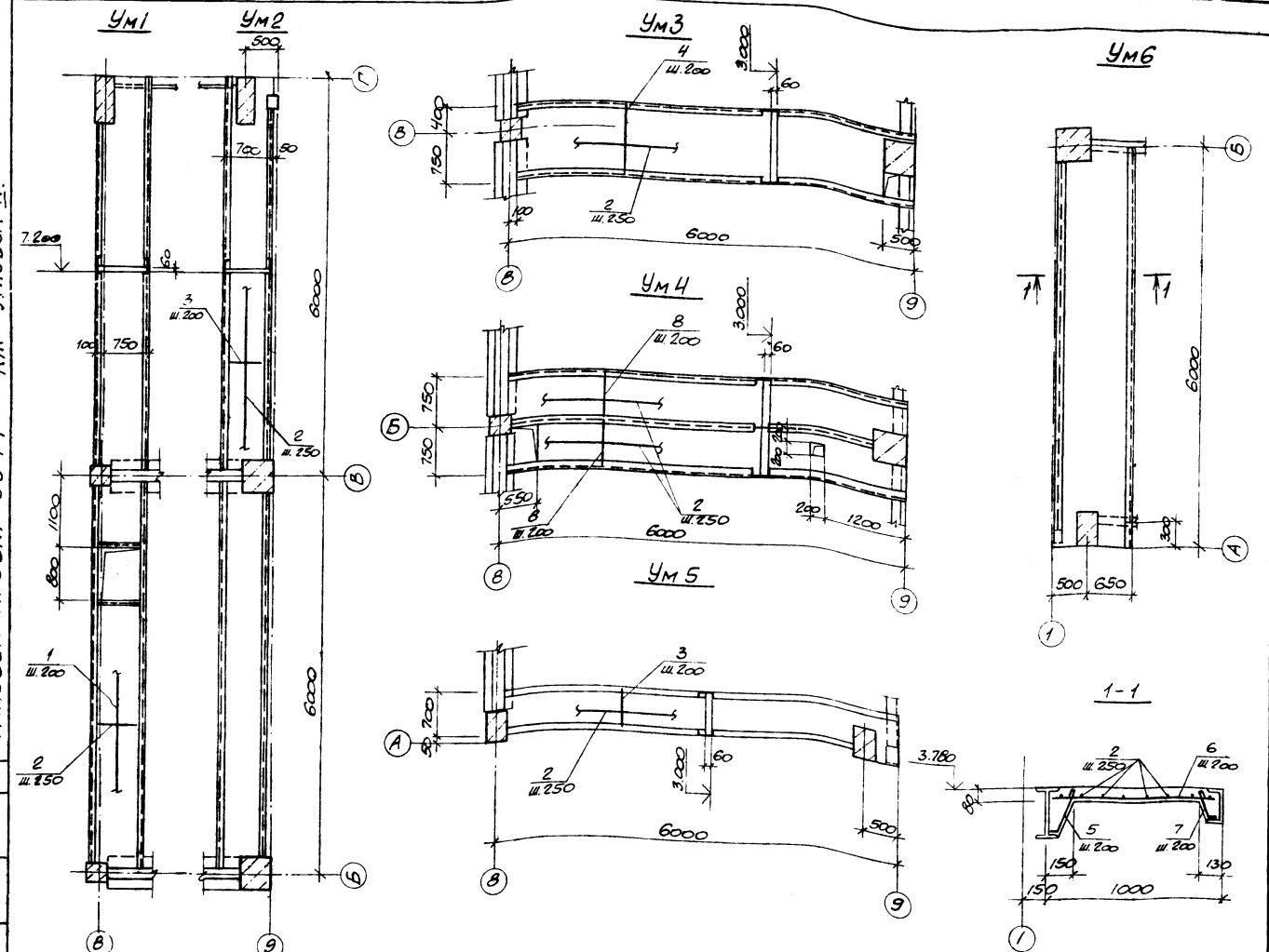

Спецификация к монолитным участкам

Формат	Зона	Поз	Обозначение	Наименование	Кол.	Примечание
				Ум1		
				Детали		
Б.ч.		1*		ФВА III ГОСТ 5781-75 ℓ=830	58	0.3кг
Б.ч.		2*		ФБА I ГОСТ 5781-75 ℓ=48000	–	
				Материалы		
				Бетон марки 200	06	м3
				Ум2		
				Детали		
Б.ч.		2*		ФБА I ГОСТ 5781-75 ℓ=48000	–	
Б.ч.		3*		ФВА III ГОСТ 5781-75 ℓ=680	61	0,2кг
				Материалы		
				Бетон марки 200	0,5	м3
				Ум3		
				Детали		
Б.ч.		2*		ФБА I ГОСТ 5781-75 ℓ=30000	–	
Б.ч.		4*		ФВА III ГОСТ 5781-75 ℓ=1130	28	0.4кг
				Материалы		
				Бетон марки 200	0.4	м3
				Ум4		
				Детали		
Б.ч.		8*		ФВА III ГОСТ 5781-75 ℓ=730	59	0,3кг
Б.ч.		2*		ФБА I ГОСТ 5781-75 ℓ=42000	–	
				Материалы		
				Бетон марки 200	0,5	м3
				Ум5		
				Детали		
Б.ч.		2*		ФБА I ГОСТ 5781-75 ℓ=24000	–	
Б.ч.		3*		ФВА III ГОСТ 5781-75 ℓ=680	31	0,2кг
				Материалы		
				Бетон марки 200	0.3	м3
				Ум6		
				Детали		
Б.ч.		2*		ФБА I ГОСТ 5781-75 ℓ=36000	–	
Б.ч.		5*		ФБА I ГОСТ 5781-75 ℓ=350	31	0.07кг
Б.ч.		6*		ФВА III ГОСТ 5781-75 ℓ=980	31	0.4кг
Б.ч.		7*		ФБА I ГОСТ 5781-75 ℓ=260	31	0.06кг
				Материалы		
				Бетон марки 200	0.5	м3

*) поз 1-8- см ведомость стержней

3В

8066/4

Ведомость деталей

Поз	Эскиз
1	830
2	резать по месту
3	680
4	1130
5	50
6	980
7	40
8	730

Ведомость расхода стали на элемент, кг

Марка элемента	Изделия арматурные. Арматура класса А-I ГОСТ 5781-75 Ф6	Итого	А-III ГОСТ 5781-75 Ф8	Итого	Всего
Ум1	10.7	10.7	19.0	19.0	29.7
Ум2	10.7	10.7	12.2	12.2	22.9
Ум3	8.0	8.0	11.2	11.2	19.2
Ум4	10.6	10.6	17.7	17.7	28.3
Ум5	5.3	5.3	6.2	6.2	11.5
Ум6	12.9	12.9	12.4	12.4	25.3

1. Стальные балки учтены на листе основного комплекта ТП 904-1- -КМ.
2. Защитный слой бетона для рабочей арматуры равен 10мм

Взам. инв. №

Подпись и дата

Инв. № подл.

Привязан

Инв. №

Н.контр.	Моргунов	
Проверил	Моргунов	
Ст.техник	Растеряева	
Инженер	Растеряева	
Ст.инж.	Макарова	
Рук.гр.	Моргунов	
Нач.осн.	Садкьянц	
ГИП	Стацевский	

ТП 904-1- -КЖ

Компрессорная станция 4К-500А

Стадия	Лист	Листов
РП	14	

Монолитные участки Ум1 – Ум6

ГОССТРОЙ СССР РОСТОВСКИЙ ПРОМЕТРОЙНИЙПРОЕКТ

Копировал

Формат 22

Типовой проект 904-1 - КЖ Альбом IV

Схема расположения стеновых панелей по оси А

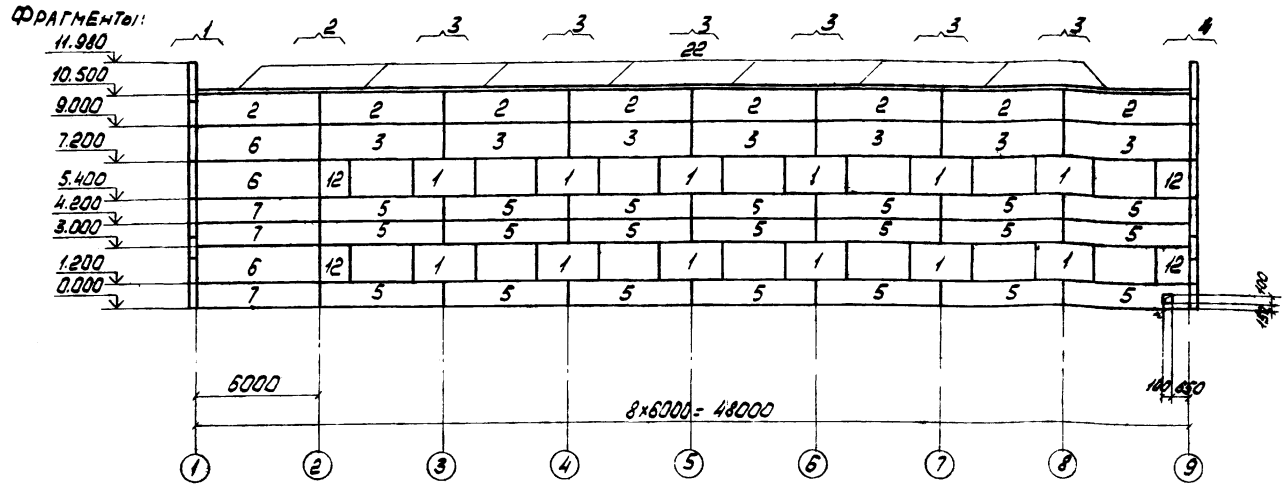

Схема расположения стеновых панелей по оси 9

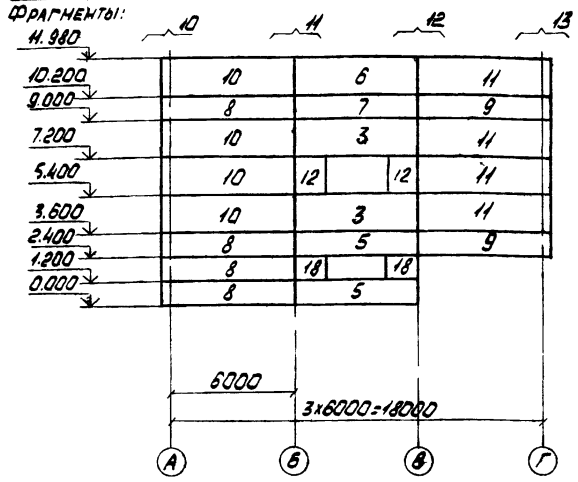

Схема расположения стеновых панелей по оси Г

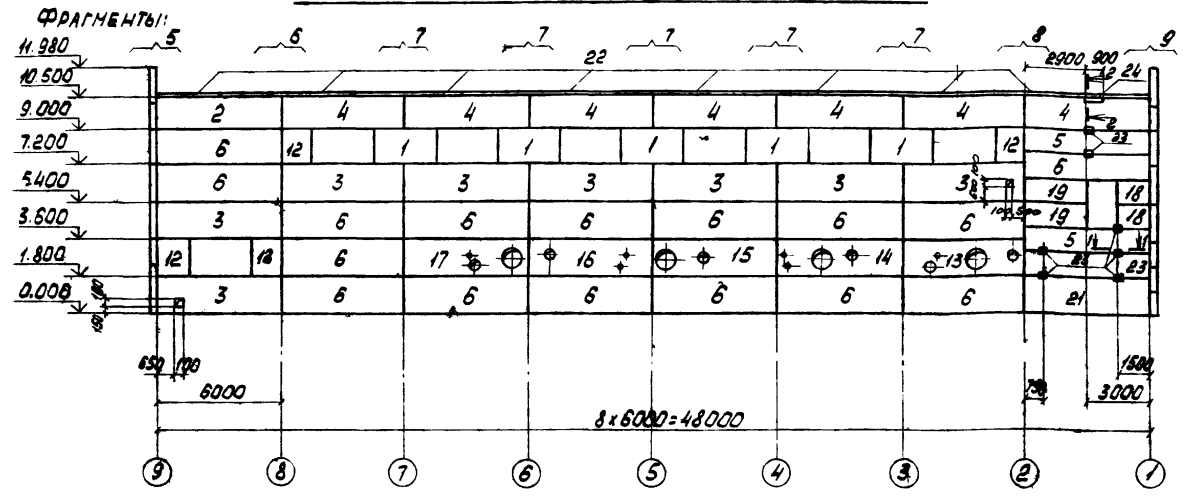

Схема расположения стеновых панелей по оси 1.

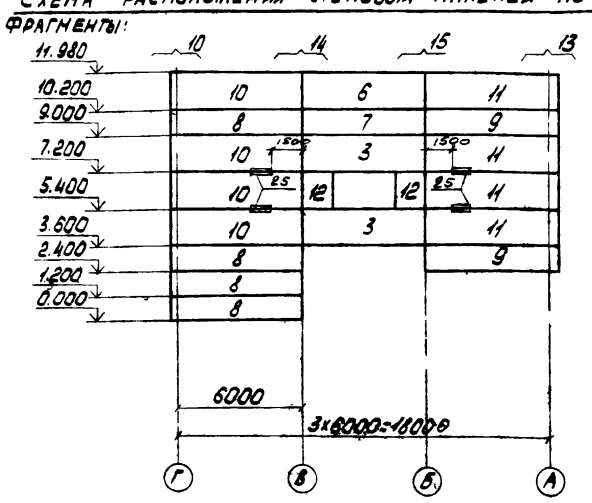

1-1

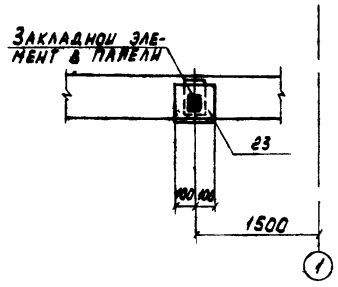

2-2

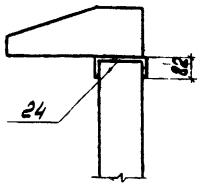

1. Стеновые панели изготавливаются из ячеистого бетона марки 35 с объемным весом в сухом состоянии $\gamma_{сух}$ = 700 кг/м3.
2. Крепление карнизной панели к подкарнизной выполнять по узлам „А" и „Б", приведенным в серии 1.432-14, вып. 2.
3. Изображение фрагментов смотрите на листах КЖ-16; КЖ-17.
4. Отверстия в стеновых панелях размерами 100×100 пробить по месту.

Инв. № подл. | Подп. и дата | Взам. инв. №

Привязан

Инв. №

8066/4

Н.контр.	Моргунов		
Проверил	Моргунов		
Инженер	Решетникова		
Ст.инж.	Макарова		
Рук.гр.	Моргунов		
Нач.осп.	Саакьянц		
ГИП	Осташевский		

ТП904-1- -КЖ

Компрессорная станция 4К-500А

Стадия	Лист	Листов
РП	15	

Схемы расположения стеновых панелей по осям А; Г; 1; 9

Госстрой СССР РОСТОВСКИЙ ПРОМСТРОЙНИЙПРОЕКТ

Копировал №1

Формат 22

Фрагмент 1

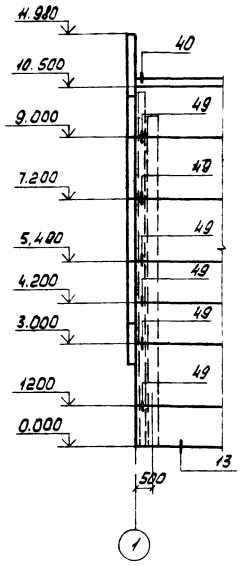

Фрагмент 2

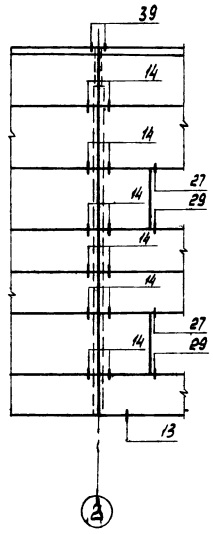

Фрагмент 3

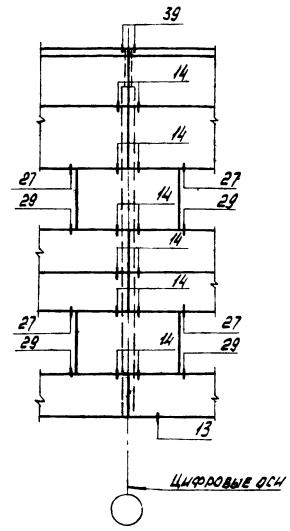

Фрагмент 4

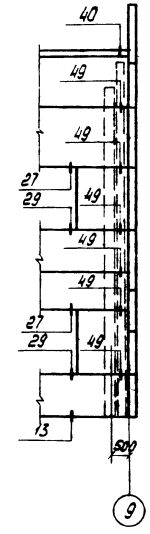

Фрагмент 5

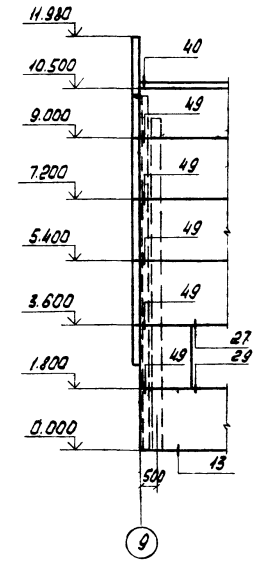

Фрагмент 6

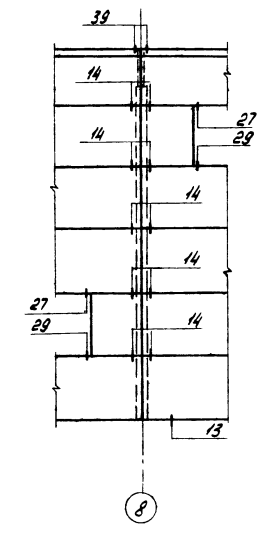

1. Номера узлов даны по серии 2.432-1, вып.1.

Фрагмент 7

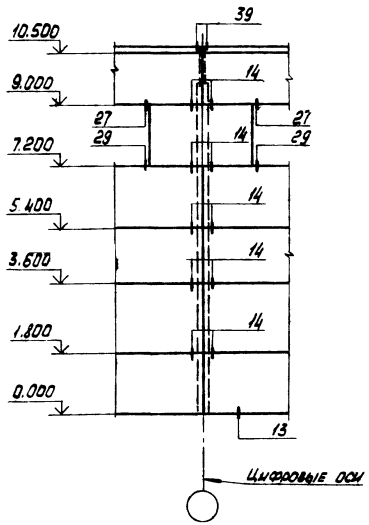

Фрагмент 8

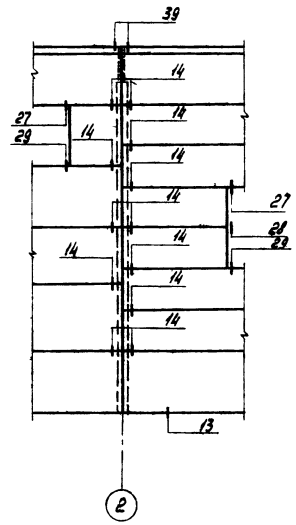

Фрагмент 9

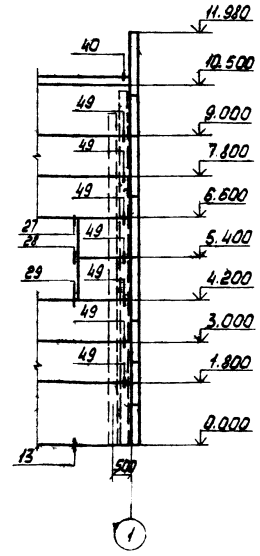

35

Привязан

Инв. №

8066/4

ТП 904-1-48 -КЖ

Компрессорная станция 4К-500А

Н.контр.	Моргунов		Стадия	Лист	Листов
Проверил	Моргунов		РП	16	
Инженер	Решетникова				
Ст. инж.	Макарова				
Рук. гр.	Моргунов				
Нач. ОСМ	Слакьянц				
ГИП	Осташевский				

Фрагменты 1-9

Госстрой СССР
РОСТОВСКИЙ ПРОМСТРОЙНИИПРОЕКТ

Копировал

Формат 22

Инв. № подл. | Подп. и дата | Взам. инв. №

Согласовано

Типовой проект 904-1- -КЖ Альбом IV

Фрагмент 10

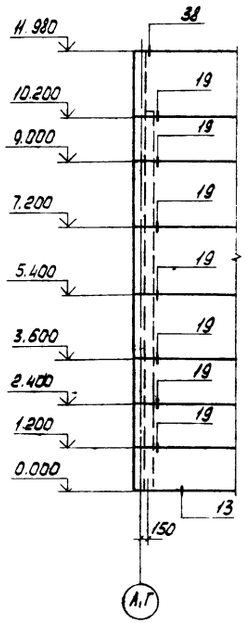

Фрагмент 11

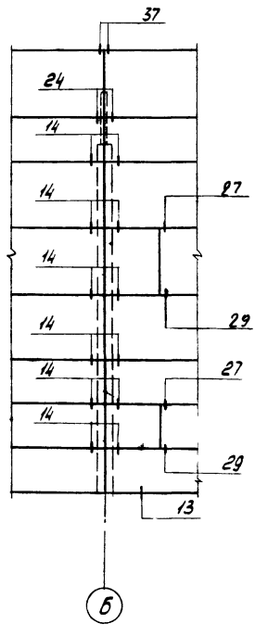

Спецификация к схемам расположения стеновых панелей

Марка, поз	Обозначение	Наименование	Кол.	Масса ед, кг	Примечание
		Панели стеновые:			
1	1.432 14, вып.1	ПС 295.18.20-А	17	900	
2		ПС 600.15.20-А-4	9	1500	
3		ПС 600.18.20-А-2	19	1800	
4		ПС 600.15.20-А-5	7	1500	
5		ПС 600.12 20-А-2	26	1200	
6		ПС 600.18 20-А-1	20	1800	
7		ПБ 600.12 20-А-1	5	1200	
8		ПС 625.12 20-А-11	8	1200	
9		ПС 625.12 20-А 12	4	1200	
10		ПС 625.18 20-А-11	8	1900	
11		ПС 625.18.20-А-12	8	1900	
12	ТП904 1 -КЖИ ПС145.18.20 А-1	ПС 145.18.20-А 1	12	400	
13	-ПС600.18.20 А-1	ПС600.18.20-А-1-1	1	1800	
14	-ПС600.18.20 А 1-2	ПС 600.18.20-А-1-2	1	1800	
15	-ПС600.18.20 А 1-3	ПС 600.18.20-А-1-3	1	1800	
16	-ПС600.18.20-А-1-4	ПС 600.18.20-А-1-4	1	1800	
17	-ПС600.18.20 А 1-5	ПС 600.18.20-А-1-5	1	1800	
18	-ПС145.12.20.А 1	ПС145. 12.20-А-1	4	300	
19	-ПС295.12.20.А 1	ПС 295.18.20-А-1	2	600	
20	-ПС600.12.20-А 2-1	ПС 600 12.20-А-2-1	1	1200	
21	-ПС600.18.20-А-2-1	ПС 600. 18.20-А-2-1	1	1800	
22	-ПК 6.65-П 1	Карнизная панель ПКБ 65-П 1	16	1200	

Марка, поз.	Обозначение	Наименование	Кол.	Масса ед. кг	Примечание
		Изделия соединительные			
23	ТП904 1- -КЖИ-МС4	МС4	7	5.1	
24	-МС5	МС5	1		
х)	1.432-14, вып.2	А1	32	0.7	х) По узлам серий 1.432-14, вып.2; 2.432-1, вып.1.
		А2	32	1.2	
		А3	48	0.4	
	1.439-2	Т-1	215	0.5	
		Т-5	24	0.6	
		Т-8	10	0.5	
		Т-10	8	4.0	
		Т-18	28	1.3	
		Т-19	4	0.4	
		Т-20	4	0.7	
		Т-21	102	0.4	
		Т-24	2	0.8	
		Т-27	24	0.4	
		Т-30	4	0.1	
25	ТП 904-1- КЖИ-МС3, МС5, МС6	МС16	4	24 0	

1. Номера узлов даны по серии 2.432-1, вып.1.

Фрагмент 12

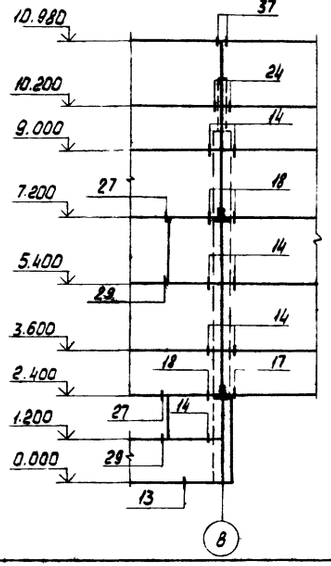

Фрагмент 13

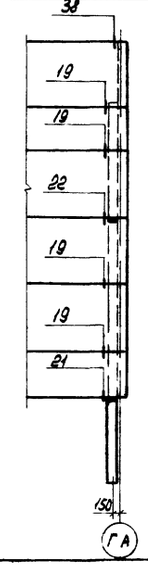

Фрагмент 14

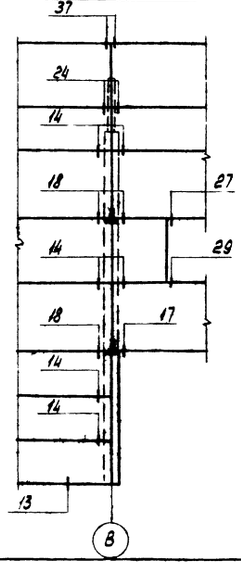

Фрагмент 15

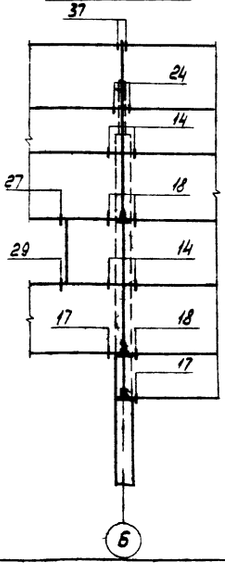

36

Привязан

8066/4

Инв. №

ТП 904-1-48 -КЖ			
Компрессорная станция 4К-500А			
Н. контр. Моргунов		Стадия	Лист	Листов
Проверил Моргунов		РП	17	
Инженер Решетникова				
Ст. инж. Макарова				
Рук. гр. Моргунов				
Нач. отд. Сакелянц		Фрагменты 10-15	Госстрой СССР РОСТОВСКИЙ ПРОМСТРОЙНИИПРОЕКТ	
ГИП Осташевский				

Копировал

Формат 22

Инв. № подл. | Подп. и дата | Взам. инв. №

Типовой проект 904-1- -КЖ Альбом IV

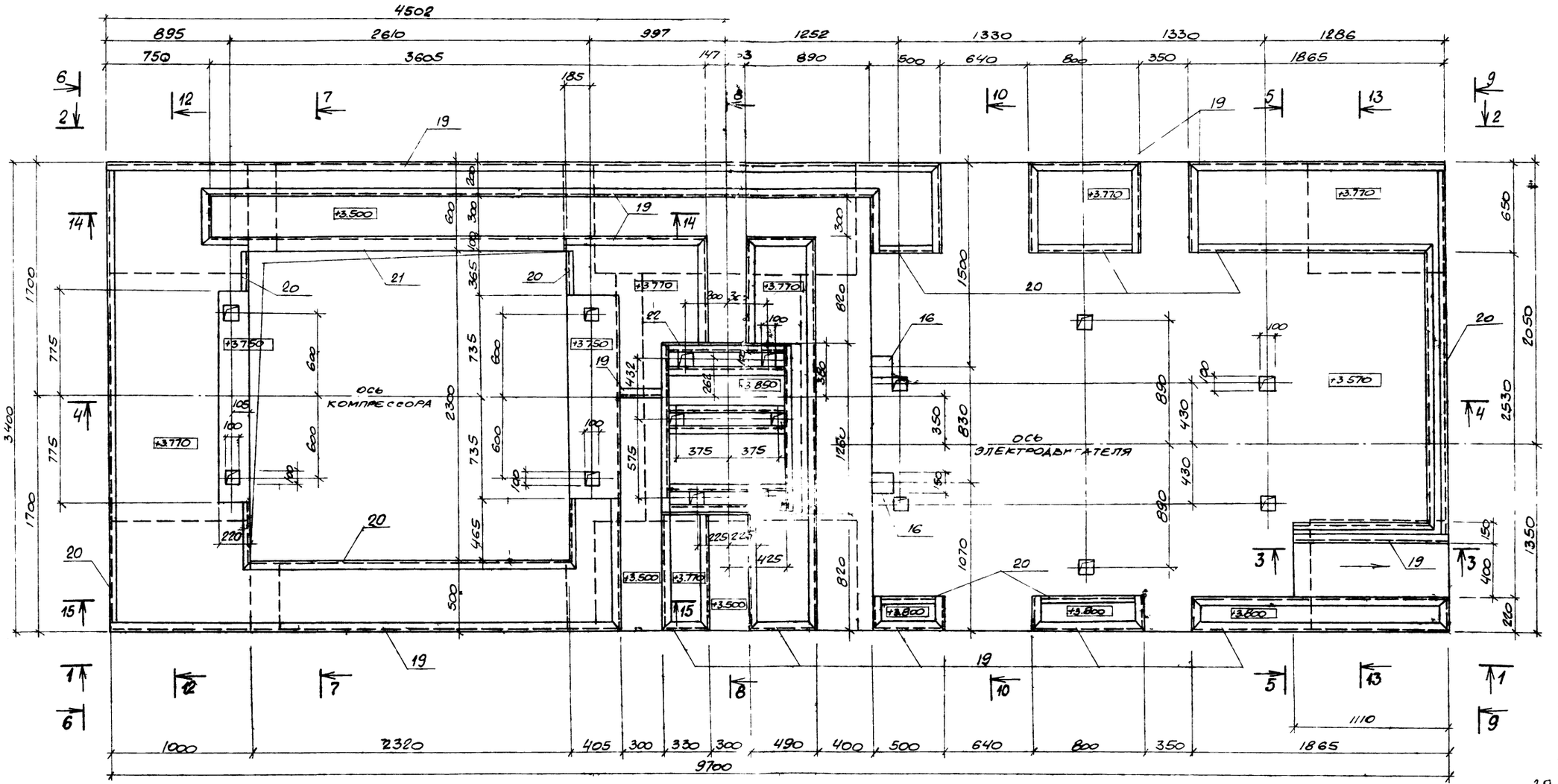

Схема нагрузок

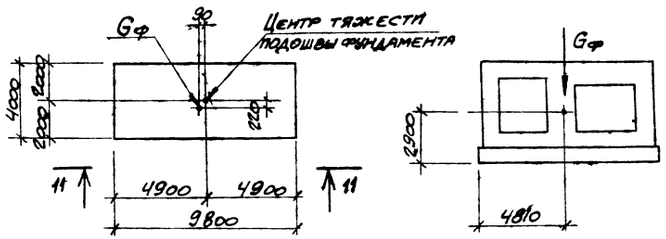

11-11

Н.контр.	Моргунов		
Проверил	Макарова		
Инженер	Толмачева		
Инженер	Андреева		
Рук.гр.	Моргунов		
Нач.ОСП-1	Саакьянц		
ГИП	Осташевский		

8066/4

ТП904-1-48 - КЖ

Компрессорная станция 4К-500А

Стадия	Лист	Листов
РП	18	

Фундамент Ф01
План
Общий вид

Госстрой СССР
Ростовский
Промстройниипроект

Копировал

Формат 22

Инв.№ подл. | Подпись и дата | Взам.инв.№

Согласовано

Инв.№ подл. | Подпись и дата | Взам.инв.№

Привязан

Инв.№

Типовой проект 904-1-КЖ Альбом IV

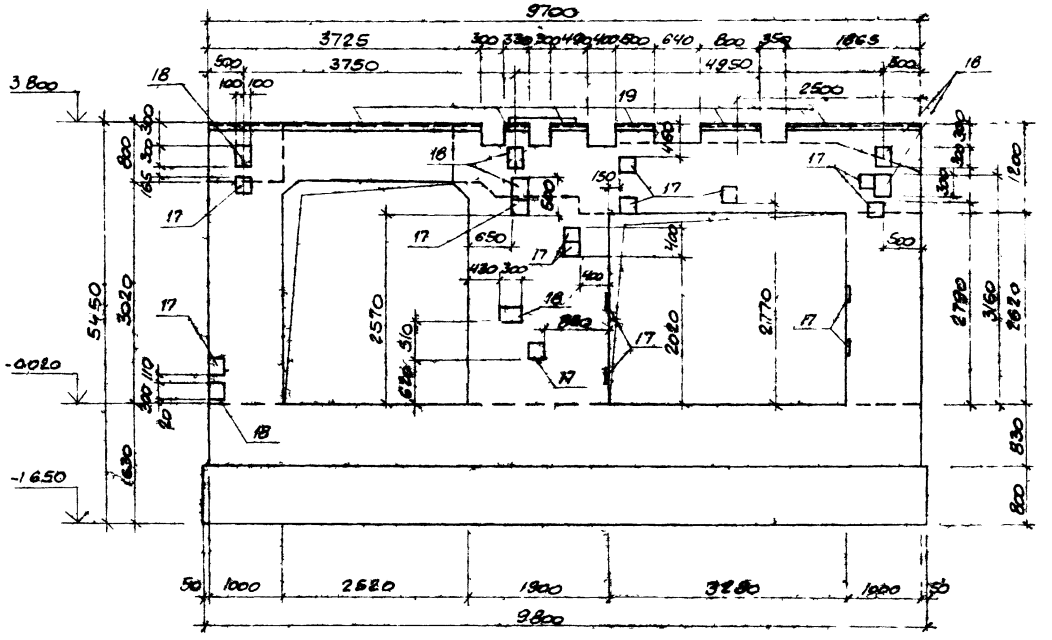

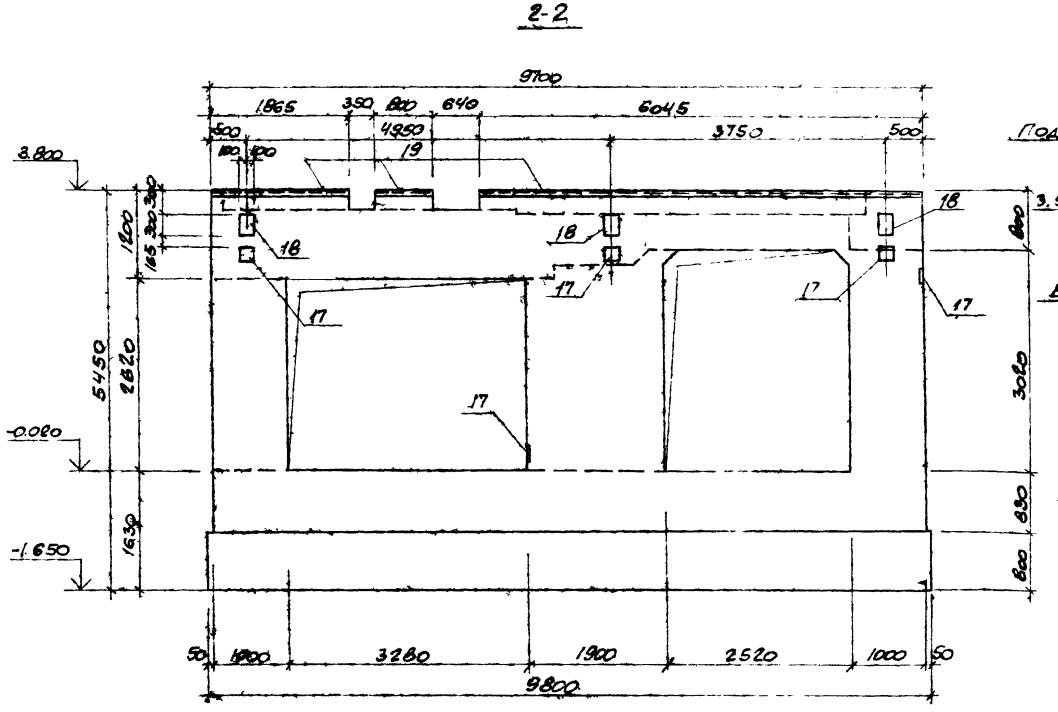

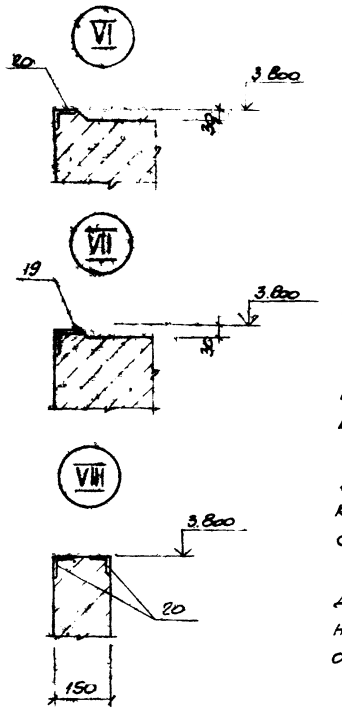

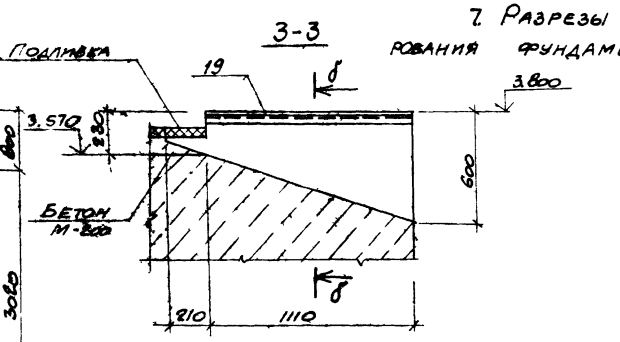

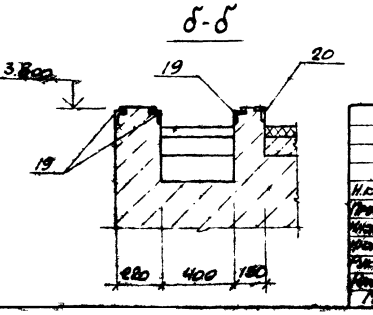

1. Рабочие чертежи фундамента Ф01 под компрессор К-300-61-5 разработаны на основании задания, выданного институтом „Гипростройдормаш" (чертежи N 548816 листы 3,4,5).

2. В соответствии с требованиями п.п. 1.15 и 2.21 СНиП II-19-79 расчет фундамента ограничился проверкой эксцентриситета между общим центром тяжести фундамента, машины и центром тяжести площади подошвы фундамента.

3. При привязке проекта к конкретным грунтовым условиям должно быть соблюдено требование $R^н \geq 1.2$ кг/см².

4. Производство работ по возведению фундамента должно вестись в соответствии с рекомендациями СНиП III-15-76 „Правила производства и приёмки работ."

5. Возведение фундамента следует производить только после проверки соответствия данных чертежей рабочим чертежам полученного оборудования.

6. Указания по устройству полов и отделке стен фундамента даны на чертежах марки „АР"

7. Разрезы 12-12 - 15-15 даны на схеме армирования фундамента листы 23, 24, 25.

38

Н.контр.	Моргунов		
Проверил	Макарова		
Инженер	Толмачева		
Инженер	Андреева		
Рук.гр.	Моргунов		
Инженер	Салкович		
Гип	[illegible]		

8066/4

ПРИВЯЗАН

ИНВ. №

ТП 904-1-48 - КЖ

Компрессорная станция 4К-500А

Стадия	Лист	Листов
РП	19	

Фундамент Ф01
Разрезы 1-1-3-3 Узлы VI-VIII
Общий вид.

Госстрой СССР
РОСТОВСКИЙ ПРОМСТРОЙНИЙПРОЕКТ

Копировал

Формат 22

Инв. № подл. | Подпись и дата | Взам. инв. №

Типовой проект ТП 904-1- -КЖ Альбом IV

4-4

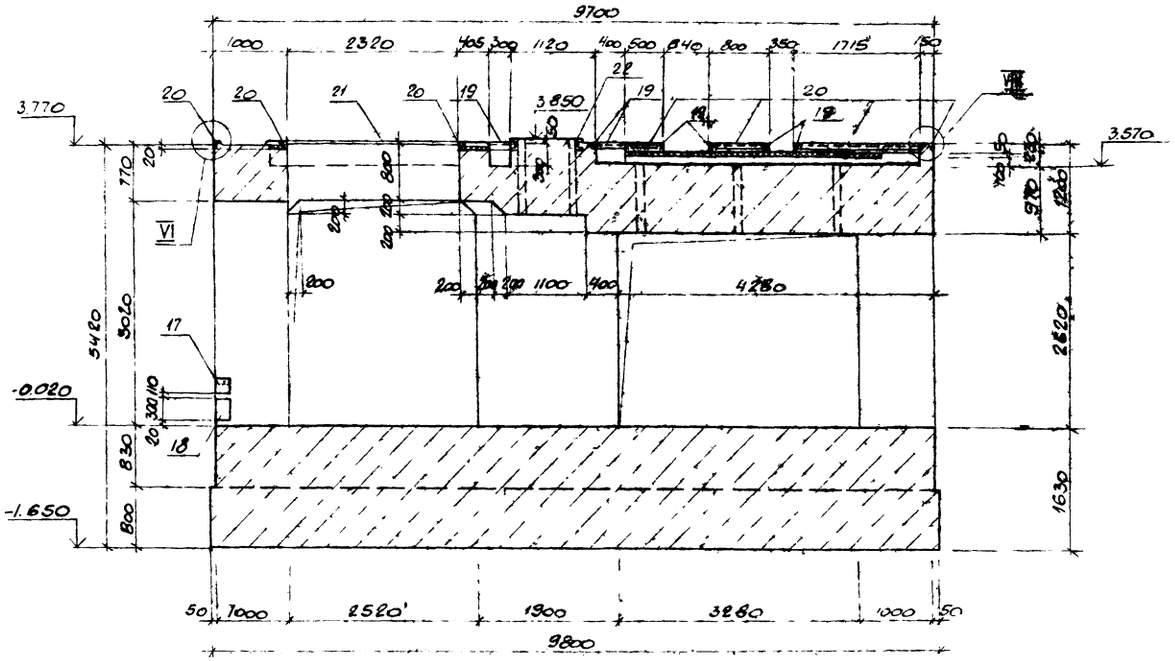

5-5

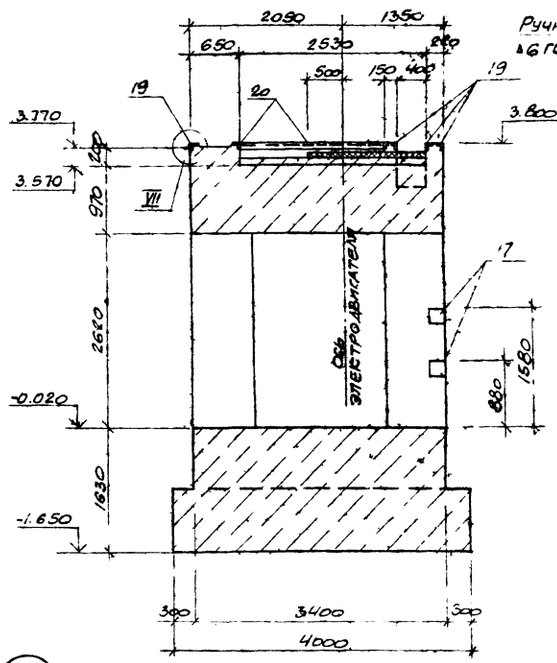

а-а

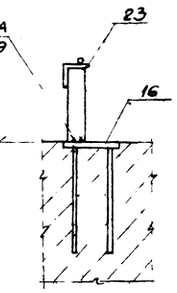

План подливки и соединительных элементов

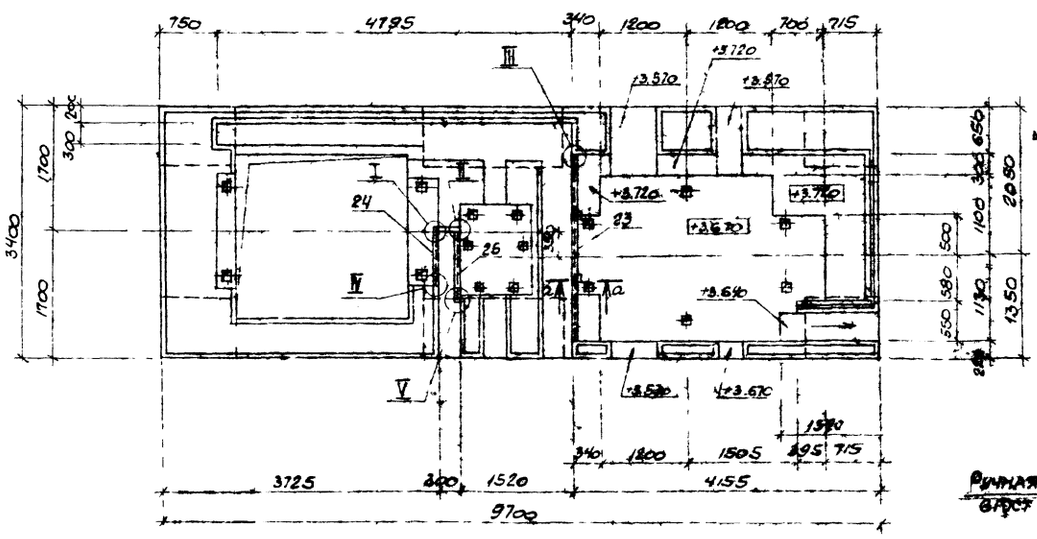

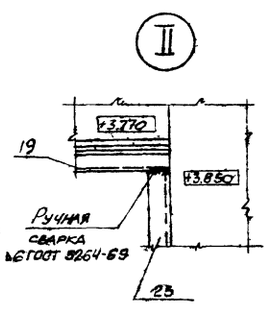

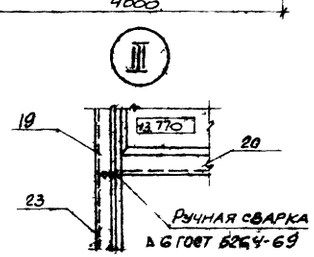

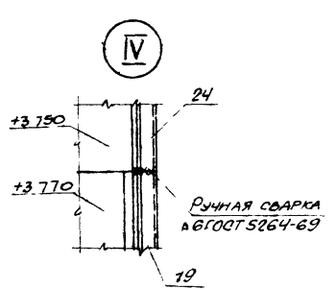

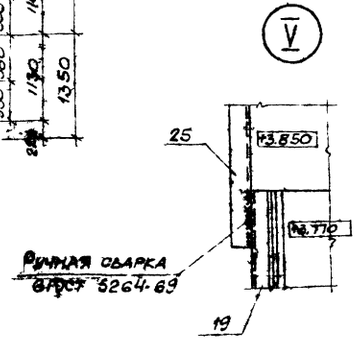

39

8066/4

Инв. №

Привязан

Нач. отд.	Мартынов				
Гл. инж.	Маркова				
Гл. конструктор	Овчинцева				
Нач. сект.	Андреева				
Рук. гр.	Мартынов				
Инженер	Скалыгина				
Техник	Стрельцова				

ТП 904-1-48 - КЖ

Компрессорная станция 4К-500А

Стадия	Лист	Листов
РП	20	

Фундамент 901. Разрезы 4-4, 5-5. План подлитых и соединит. элементов. Узлы I-V. Сборка 6.74

Госстрой СССР
Ростовский Промстроинипроект

Копировал

Формат А2

Инв. № подл. | Подпись и дата | Взам. инв. №

Типовой проект 904-1-КЖ Альбом IV

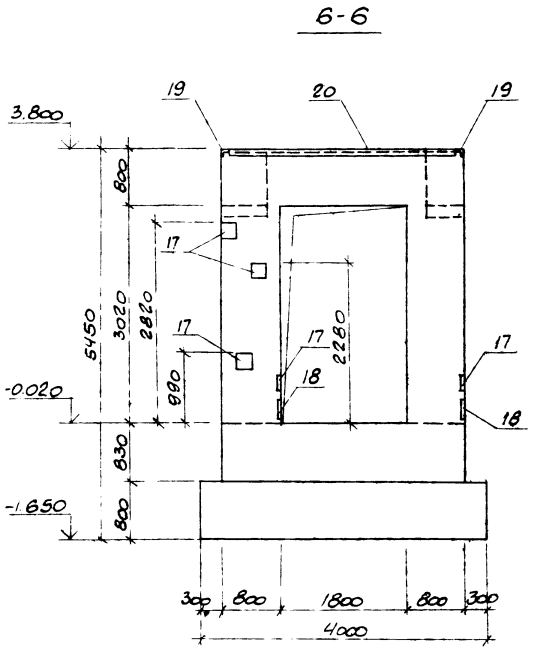

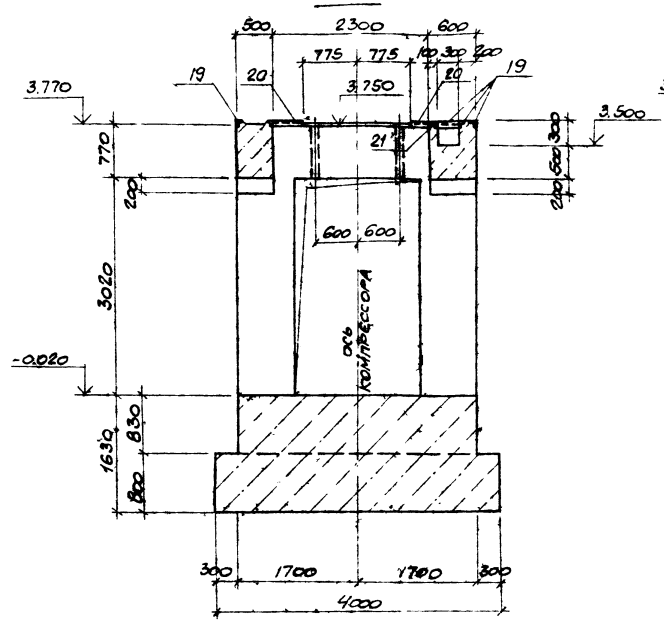

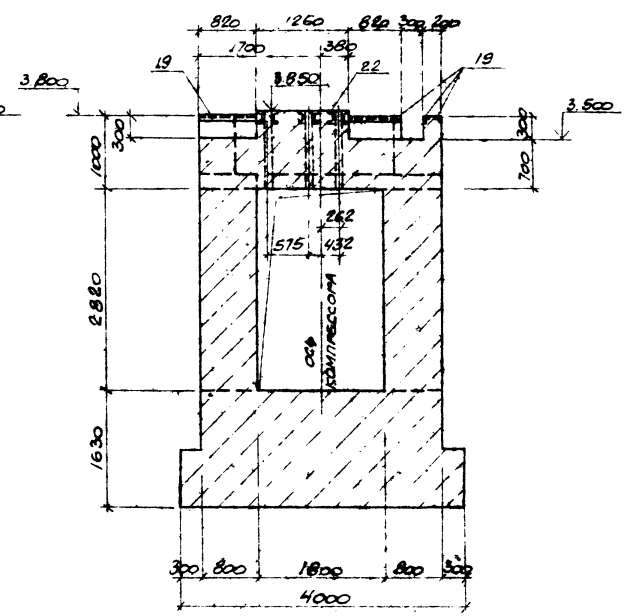

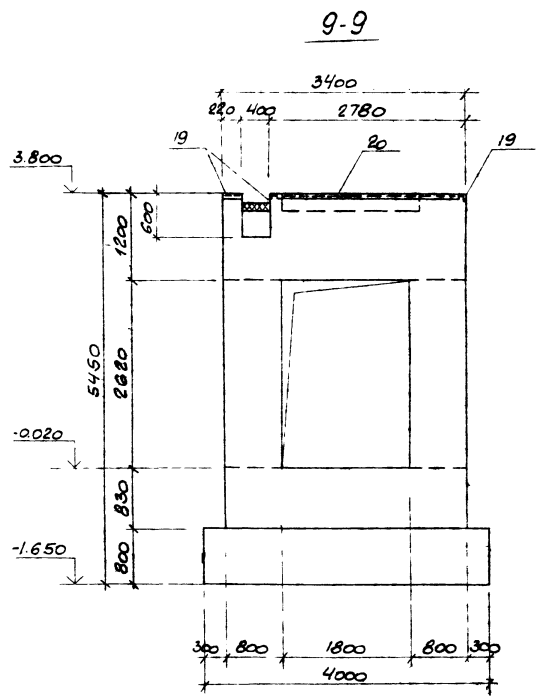

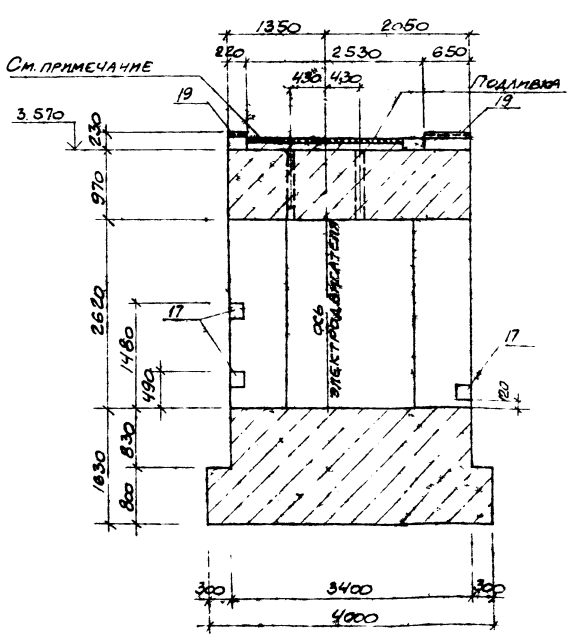

Фундамент бетонировать предварительно до отметки 3.570. Последующую подливку бетона марки „200" произвести после окончательной установки агрегата. Расход бетона равен 1.2 м³.

40

Привязан			
Инв. №			
8066/4			
Гл. контр.	Моргунов		
Проверил	Макарова		
Инженер	Толмачева		
Инженер	Андреева		
Рук. гр.	Моргунов		
Нач. отд.	Слакьянц		
ГИП	Остаповский		

ТП 904-1-48 - КЖ

Компрессорная станция 4К-500А

Стадия	Лист	Листов
РП	21	

Фундамент ФО1
Разрезы 6-6-10-10
Общий вид

Госстрой СССР
Ростовский
Промстройпроект

Копировал

Формат 22

Спецификация к фундаменту Ф01

Формат	Зона	Поз	Обозначение	Наименование	Кол.	Примечание
				Документация		
22			ТП904-1- -КЖ-18	Сборочный чертеж		
				Сборочные единицы		
11		1	ТП904-1- -КЖИ-КП1	Каркас пространственный КП1	2	
11		2	-КП2	То же КП2	2	
11		3	-КП3	" КП3	2	
11		4	-КП4	" КП4	2	
		5	1.410-2 вып. 1	Сетка арматурная С(1)12АII-18×39	6	
		6	1.410-2 вып. 1	То же С(1)12АII-18×63	1	
		7	1.410-2 вып. 1	" С(1)12АII-20×39	1	
		8	1.410-2 вып. 1	" С(1)12АII-20×63	1	
		9	1.410-2 вып. 1	" С(1)12АII-16×45	2	
		10	1.410-2 вып. 1	" С(1)12АII-16×57	2	
		11	1.410-2 вып. 1	" С(1)12АII-18×33	5	
		16	1.400-15 вып. 1	Изделие закладное МН111-1	2	
		17	1.400-15 вып. 1	То же МН117-1	23	
		18	1.400-15 вып. 1	" МН121-1	11	
		19	1.400-15 вып. 1	" МН555	39.4	м
		20	1.400-15 вып. 1	" МН553	18.0	м
		21	1.400-15 вып. 1	" МН540	2.3	м
		22	ТП904-1- -КЖИ-МН1	" МН1	1	
		23	-МС1	Изделие соединитель МС1	1	
		24	-МС2, МС3	То же МС2	1	
		25	-МС2, МС3	" МС3	1	

Формат	Зона	Поз	Обозначение	Наименование	Кол.	Примечание
				Детали		
				ГОСТ 5781-75		
		31		Ф12АI ℓ=9750	12	8.7кг
		32		Ф12АI ℓ=4370	4	3.9кг
		33		Ф12АI ℓ=1850	34	1.6кг
		34		Ф12АI ℓ=2580	10	2.3кг
		35		Ф12АI ℓ=4970	4	4.4кг
		36		Ф12АI ℓ=3000	20	2,7кг
		37		Ф16АI ℓ=2900	21	4.6кг
		38		Ф16АI ℓ=4650	18	7.3кг
		39		Ф12АI ℓ=2850	11	2,5кг
		40		Ф16АI ℓ=4100	1	6.5кг
		41		Ф12АI ℓ=1700	7	1.5кг
		42		Ф16АI ℓ=4400	13	6.9кг
		43		Ф12АI ℓ=3500	20	3.1кг
		44		Ф6АI сред ℓ=1400	6	0,3кг
		45		Ф12АI ℓ=3750	4	3.3кг
		46		Ф12АI ℓ=4350	22	3.9кг
		47		Ф12АI ℓ=5330	6	4.7кг
		48		Ф16АI ℓ=2650	13	4.2кг
		49		Ф12АI ℓ=1970	6	1.7кг
		50		Ф16АI ℓ=2450	7	3.9кг
		51		Ф16АI ℓ=2600	6	4.1кг
		52		Ф16АI ℓ=2340	66	3.7кг
		53		Ф16АI ℓ=3600	14	5.7кг
		54		Ф16АI ℓ=4400	4	6.9кг
		55		Ф12АI ℓ=2200	26	2.0кг
		56		Ф12АI ℓ=1940	20	1.7кг
		57		Ф16АI ℓ=4000	4	6.3кг
		58		Ф6АI ℓ=1600	18	0.4кг

Формат	Зона	Поз	Обозначение	Наименование	Кол.	Примечание
		59		Ф6АI ℓ=45000	–	10.0кг
		60		Ф16АI ℓ=1400	14	2.2кг
		61		Ф12АI ℓ=1950	26	1.7кг
		62		Ф6АI ℓ=1250	23	0.3кг
		63		Ф6АI ℓ=1150	12	0.3кг
		64		Ф6АI ℓ=1250	12	0.3кг
		65		Ф6АI ℓ=1200	11	0.3кг
		66		Ф6АI сред ℓ=1350	6	0.3кг
				Материалы		
				Бетон марки 200	96,6	м³
				Подливка бетонная М-200	1.2	м³
				Подливка цементная М-150	0.4	м³

Типовой проект 904-1 -КЖ Альбом IV

Ведомость расхода стали на фундамент Ф01, кг

Марка	Изделия арматурные														Всего
	Арматура класса														
	А-I								А-II						
	ГОСТ 5781-75								ГОСТ 5781-75						
	6	8	12	16				Итого	12	16				Итого	
Ф01	35.8	347.3	755.7	838.1				1976.9	665,0	687,6				1352.6	3329,5

Поз. 31-66 см. ведомость деталей на листе 25.

41

Продолжение

Марка	Изделия закладные																										Общий расход
	Арматура класса								Прокат марки																		
	А-I				А-III				Вст 3 кп 2										Вст 3 пс 6								
	ГОСТ 5781-75				ГОСТ 5 1459-72*				ГОСТ 103-76				ГОСТ 8509-72				ГОСТ 8510-72		ГОСТ 103-76			ГОСТ 8240-72					
	6		Итого	8		Итого	10	16		Итого	δ=6	δ=8		Итого	50×5	63×5		Итого	50×63×6		Итого	δ=8		Итого	[12		Итого	
Ф01	7.9		7.9	32.7		32.7	10.1	11.2		21.3	45.9	41.8		87.7	67.9	189.5		257.4	17.3		17.3	7.6		7.6	78.0		78.0	509.9	3839.4

Согласовано

Взам. инв. №

Подпись и дата

Инв. № подл.

ПРИВЯЗАН

ИНВ №

8066/4

Н. контр.	Моргунов		
Проверил	Макарова		
Инженер	Толмачева		
Рук. гр.	Моргунов		
Нач. ОСП-1	Саакьянц		
ГИП	Осташевский		

ТП904-1-48 -КЖ

Компрессорная станция 4К-500А

Стадия	Лист	Листов
РП	22	

Фундамент Ф01

Спецификация и ведомость расхода стали на фундамент Ф01

ГОССТРОЙ СССР РОСТОВСКИЙ ПРОМСТРОЙНИЙПРОЕКТ

Копировал

Формат 22

Типовой проект 904-1- -КЖ Альбом IV

Инв. № подл. | Подпись и дата | Взам. инв. №

4-4

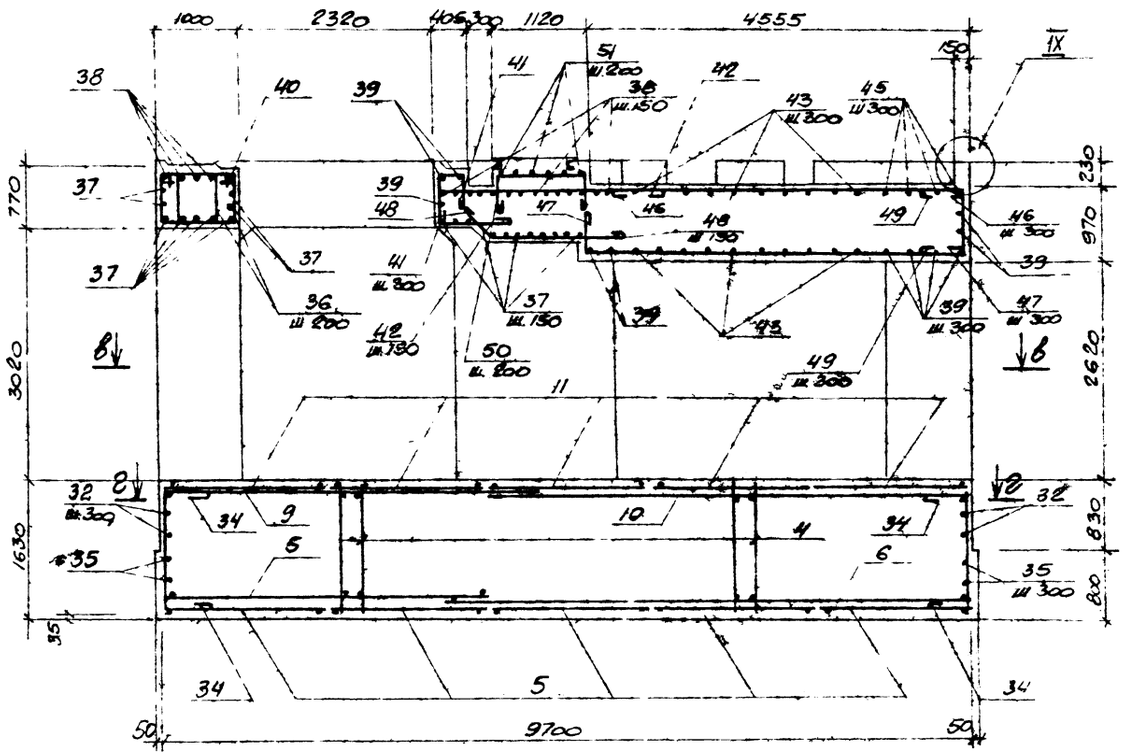

Г-Г

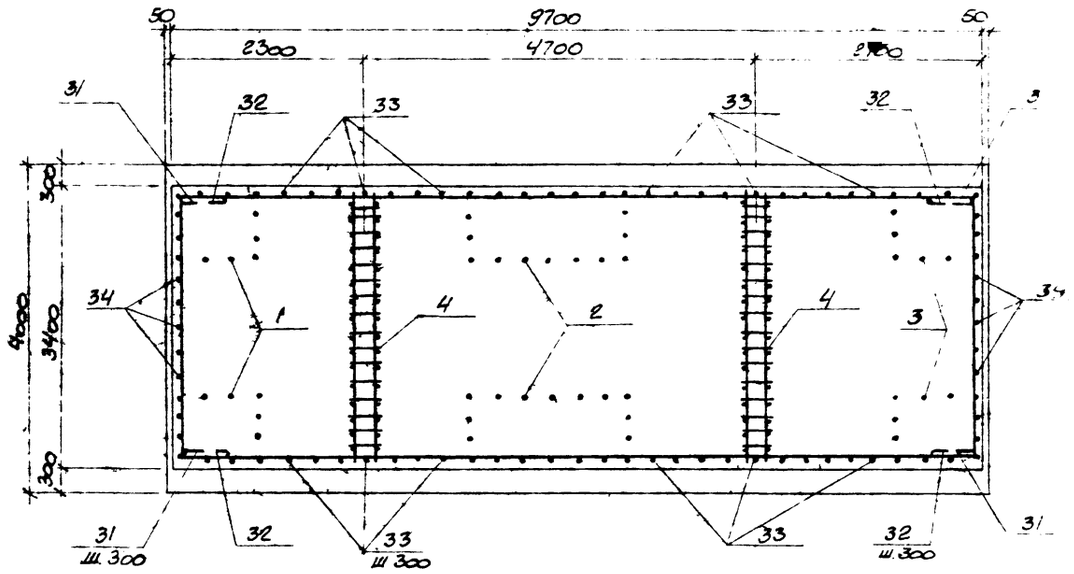

Схема сеток подош 861

Верхние сетки

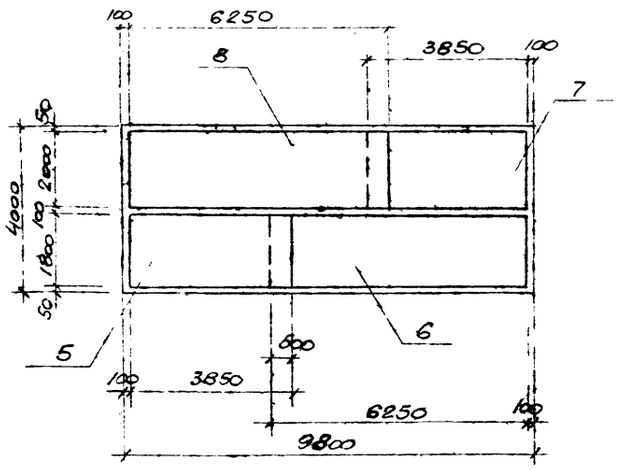

Нижние сетки

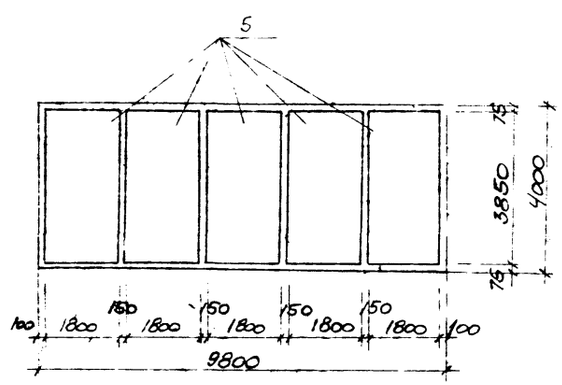

В-В

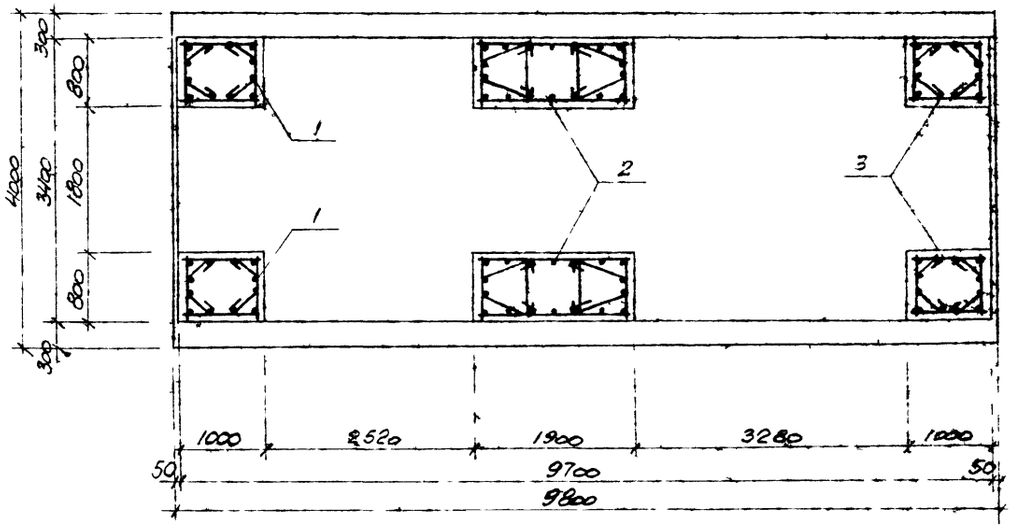

42

Привязан	
Инв. №	

8066/4

ТП 904-1-48- КЖ

Компрессорная станция 4К-500А

Гл. инж.	Моргунов			Стадия	Лист	Листов
Гл. инж. проекта	Макарова			РП	23	
Главный инженер	Голмачева					
Рук. гр.	Моргунов					
Нач. отд.	Саакьянц					
Гип.	Четашевский					

Фундамент ФО1

Схема сеток подошвы. Разрезы 4-4, В-В. В-2. Схема армирования

Госстрой СССР Ростовский Промстройниипроект

Копировал

Формат А2

Типовой проект 904-1-КЖ Альбом IV

7-7

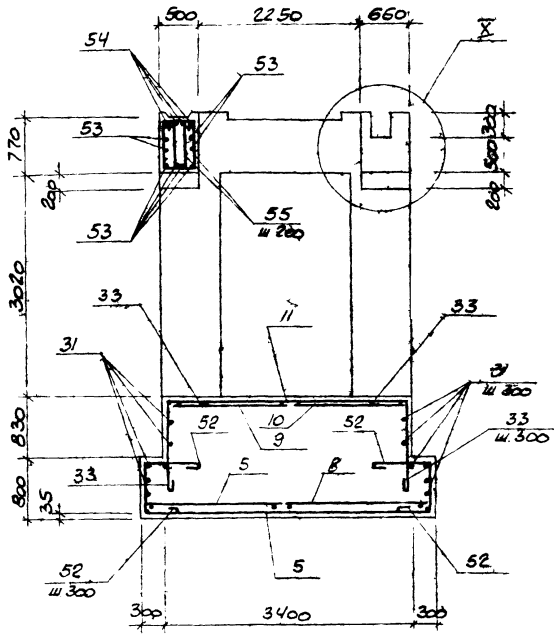

8-8

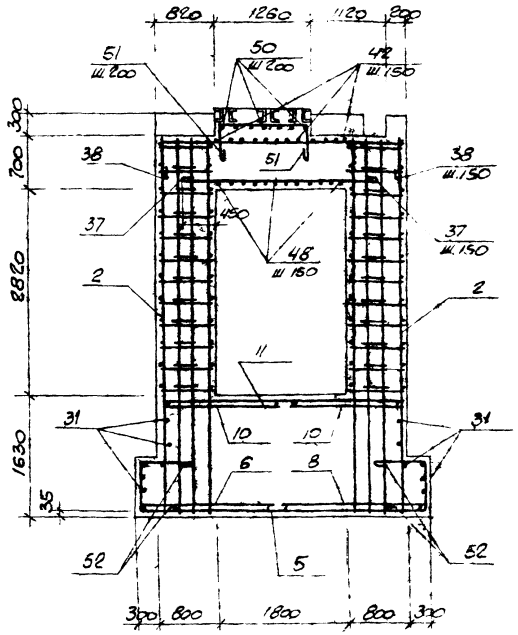

12-12

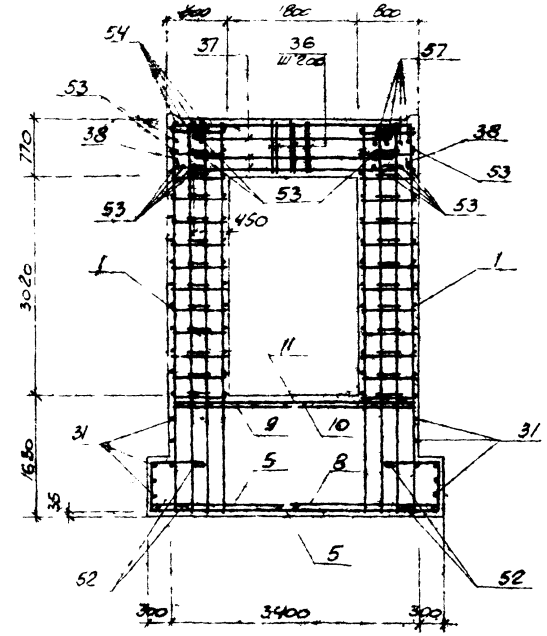

10-10

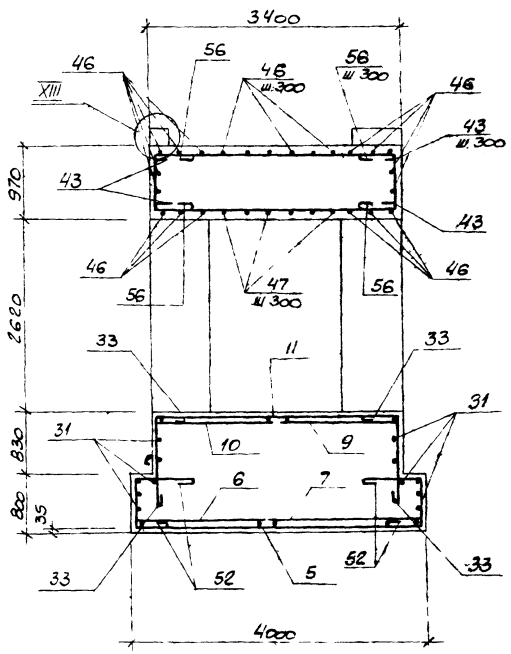

13-13

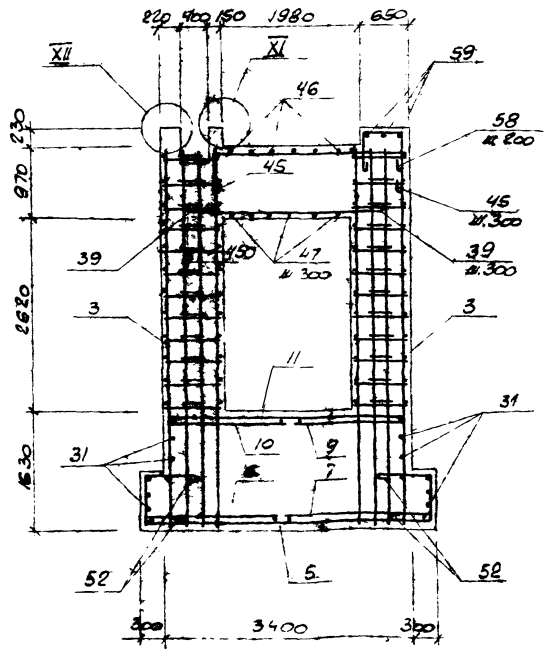

43

ПРИВЯЗАН

Инв. №

8066/4

ТП 904-1-48-КЖ

Компрессорная станция 4К-500А

Н. контр.	Моргунов				
Проверил	Макарова				
Инженер	Одинцева				
Рук. гр.	Моргунов				
Нач. отд.	Слакьянц				
ГИП	Осташевский				

Стадия	Лист	Листов
РП	24	

Фундамент ФО1
Разрезы 7-7, 8-8, 10-10, 12-12, 13-13
Схема армирования.

Госстрой СССР
Ростовский Промстройниипроект

Копировал

Формат А2

Взам. инв. № | Подпись и дата | Инв. № подл.

Типовой проект 904-1-КЖ Альбом IV

Схема сеток плиты

Нижние сетки

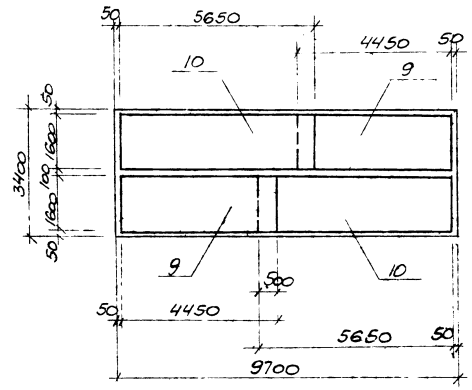

Верхние сетки

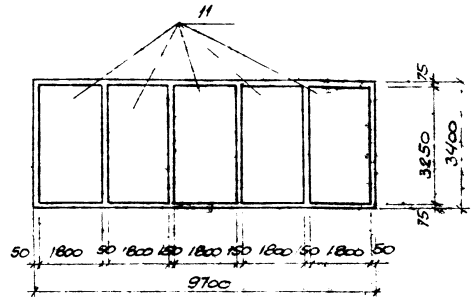

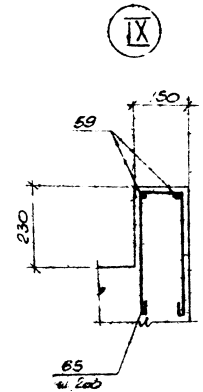

14-14

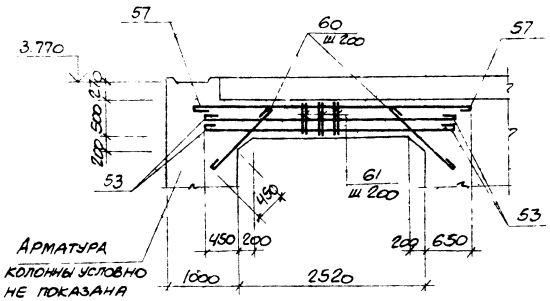

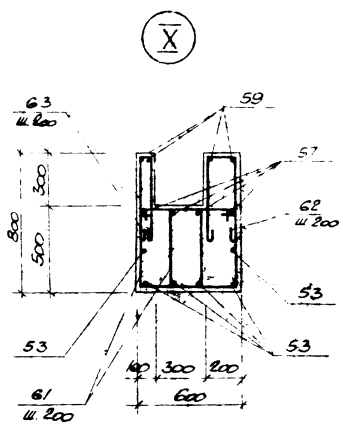

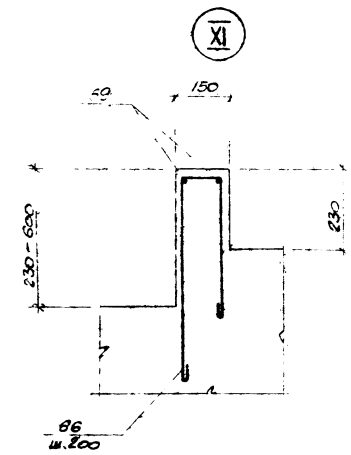

15-15

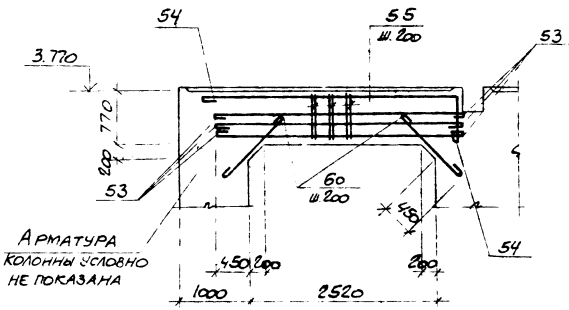

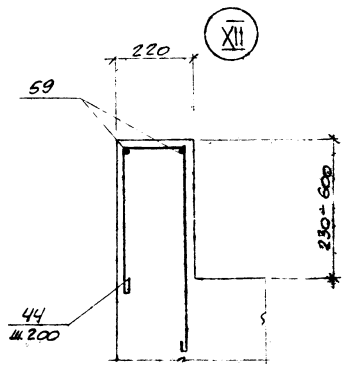

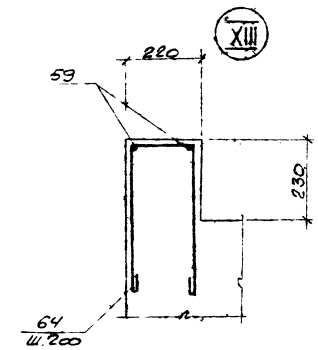

Ведомость деталей

Поз	Эскиз или сечение
31	9600
32	3320; 450; 450
33	1250; 450
34	1530; 450; 450
35	3920; 450; 450
36	1500; 720; 780
37	2700
38	3350; 550; 550
39	2700
40	2800; 550; 550
41	700; 350; 500
42	2700; 500; 1000
43	3350
44	500; 170; 500-800
45	2700; 450; 450
46	4200
47	4630; 550
48	600; 850; 1600; 600
49	920; 450; 450
50	1050; 600; 600
51	1200; 600; 600
52	740; 850; 550

Поз	Эскиз или сечение
53	3400
54	3550; 650
55	1100; 300; 800
56	830; 450; 450
57	3800
58	450; 600; 450
59	по месту
60	1200
61	970; 400; 580
62	500; 150; 500
63	500; 50; 500
64	500; 170; 500
65	500; 100; 500
66	500; 100; 500-800

44

Н.контр.	Моргунов		
Проверил	Макарова		
Инженер	Толмачева		
Рук. гр.	Моргунов		
Нач.осп.1	Слакьянц		
ГИП	Осипевский		

Привязан

Инв. №

8066/4

ТП 904-1-48 - КЖ

Компрессорная станция 4К-500А

Стадия	Лист	Листов
РП	25	

Фундамент ФО1
Схема сеток плиты. Узлы IX-XIII
Разрезы 14-14, 15-15.
Схема армирования

Госстрой ССР
Ростовский
Промстройниипроект

Копировал

Формат 22

Инв. № подл. | Подпись и дата | Взам. инв. №

Типовой проект 904-1- -КМ Альбом IV

Ведомость рабочих чертежей основного комплекта ТП 904-1- – КМ

	Лист	Наименование	Примечание
22	1	Общие данные.	
22	2	Техническая спецификация стали (начало)	
22	3	Техническая спецификация стали (продолжение)	
22	4	Техническая спецификация стали (окончание)	
22	5	Техническая спецификация стали на лестницы (Начало).	
22	6	Техническая спецификация стали на лестницы (окончание) и крановые рельсы.	
22	7	Схема расположения подкрановых балок рельсов, упоров.	
22	8	Схема расположения балок перекрытия на отм 3.800	
22	9	Схема расположения щитов перекрытия на отм 3.800.	
22	10	Разрезы 10÷10÷21-21.	
22	11	Узлы 1÷8.	
22	12	Элементы М91÷М96, М93а	
22	13	Элементы М93б÷М93г. Ригель МР1.	
22	14	Короба электрокабелей.	
22	15	Схема расположения щитов на отм 0.000, 3.800. Щиты Схема расположения балок на отм 1.200, 2,700, 3.800.	
22	16	Схема расположения балок на отм 3.220, 7.400 кронштейнов Деталь ограждения кровли	
22	17	Шахта для электрокабелей Схема расположения стоек.	
22	18	Схема расположения лестниц и ограждений	
22	19	Схема расположения опоры под трубопровод	

Ведомость примененных и ссылочных документов

Обозначение	Наименование	Примечание
	Ссылочные документы	
1.426-1 выпуск 6	Стальные подкрановые балки Разрезные подкрановые балки пролетом, 6 м под ручные мостовые краны с применением широкополочных двутавров Чертежи КМ.	
1.459-1 выпуск 1	Стальные лестницы переходные площадки и ограждения. Лестницы переходные площадки и ограждения из холодногнутых профилей с настилом и ступенями из элементов штампованного и решетчатого типов Чертежи КМД	
1.459-1 выпуск 2	Лестницы переходные площадки и ограждения из холодногнутых профилей с настилом и ступенями из рифленой стали Чертежи КМД	
1.400-10/76 выпуск 7	Типовые узлы стальных конструкций одноэтажных производственных зданий Узлы разрезных балок Чертежи КМ.	
1.400-10/76 выпуск 8	Узлы разрезных балок Узлы площадок под оборудование Чертежи КМ.	

1. Проект стальных конструкций марки КМ разработан на основании технической документации, оговоренной в пояснительной записке к проекту и рабочих чертежей марки „АР" и „КЖ".
2. Проектирование выполнено по нормам проектирования стальных конструкций (СНиП II-В. 3-72).
3. Указания по производству сварки и марки электродов приведены на соответствующих листах проекта.
4. В узлах и деталях даны решения соединений элементов конструкций. Количество и диаметр болтов, длина и толщина сварных швов определяются при разработке деталировочных чертежей на основании расчетных усилий, указанных в ведомостях элементов.
5. Все металлоконструкции после монтажа должны быть окрашены краской БТ 177 за два раза.

Нагрузки

1. Крановая нагрузка кран мостовой ручной грузоподъемностью Q=5.0т пролетом 16,5м по ГОСТ 7075-64.
2. Полезная нагрузка на перекрытии на отм. 3.800 550 кг/м² на участках между компрессорами 200 кг/м².

Условные обозначения

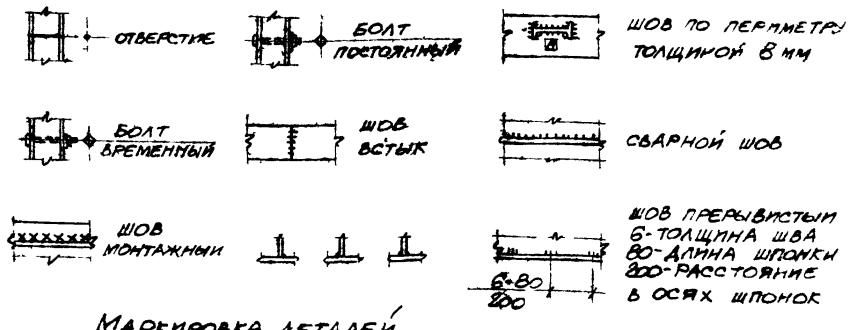

п.А по аналогии

Маркировка деталей

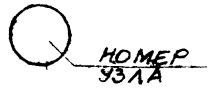

Данный проект выполнен в соответствии с действующими строительными нормами и правилами проектирования, которые предусматривают мероприятия, обеспечивающие взрывную взрывопожарную и пожарную безопасность при соблюдении правил безопасности в эксплуатации здания (сооружения). Мероприятия выполнены на основании технологических заданий и указанных в них категорий производств.

Главный инженер проекта
Главный специалист
Дата

8066/4 45

Привязан

Инв. №

ТП904-1-48-КМ

Компрессорная станция 4К-500А

Н. контр.	Моргунов		Стадия	Лист	Листов
Проверил	Макарова		РП	1	19
Инженер	Андреева				
Рук. гр.	Моргунов				
Нач. отд.	Сакаянц				
Гип	Осташевский				

Общие данные

Госстрой СССР
Ростовский промстройниипроект

Копировал

Формат 22

Вид профиля и ГОСТ, ТУ	Марка металла и ГОСТ	Обозначение и размер профиля (мм)	№ по порядку	Код: марки металла	Код: вида профиля	Код: размера профиля	Количество (шт)	Длина (мм)	Масса металла по элементам конструкций, т: Подкрановые балки	Коровья шахта	Рабочие площадки	Опоры трубопроводов			Общая масса (т)	Масса потребности в металле по кварталам (заполняется изготовителем), (т): I	II	III	IV	Заполняется ВЦ
									Код элемента конструкции: 526121		526233	526395								
Двутавры с параллельными гранями полок ТУ 14-2-24-72	Вст 3кп2 ГОСТ 380-71*	I 40Б2	1								0,9				0,9					
			2																	
	Итого		3	11240	24511						0,9				0,9					
	Вст 3сп5 ГОСТ 380-71*	I 45Б1	4						5,6						5,6					
			5																	
	Итого		6	14460	24511				5,6						5,6					
Всего профиля			7						5,6		0,9				6,5					
Сталь горячекатаная балки двутавровые ГОСТ 8239-72	Вст 3кп2 ГОСТ 380-71*	I 14	8		24139						0,5				0,5					
		I 16	9		24147						1,5				1,5					
		I 20	10		24171						0,9	0,3			1,2					
		I 22	11		24198						0,6	0,1			0,7					
		I 30	12		24260						5,6				5,6					
			13																	
	Итого		14	11240							9,1	0,4			9,5					
	Вст 3сп5 ГОСТ 380-71*	I 36	15						0,2						0,2					
			16																	
	Итого		17	14460	24295				0,2						0,2					
Всего профиля			18						0,2		9,1	0,4			9,7					
Сталь горячекатаная швеллеры ГОСТ 8240-72	Вст 3кп2 ГОСТ 380-71*	С10	19		26140						0,1				0,1					
		С12	20		26158						0,4				0,4					
		С16	21		26182						1,3	0,1			1,4					
		С18	22		26212							0,3			0,3					
		С20	23		26239						0,8				0,8					
		С22	24		26255						1,9	0,4			2,3					
		С24	25		26271						1,6				1,6					
		С30	26		26310						8,2				8,2					
			27																	
	Итого		28	11240							14,3	0,8			15,1					
	Вст 3сп5 ГОСТ 380-71*	С12	29		26158				0,1						0,1					
		С30	30		26310				0,1			0,1			0,2					
			31																	
	Итого		32	14460					0,2			0,1			0,3					
Всего профиля			33						0,2		14,3	0,9			15,4					

Типовой проект 904-1- -КМ Альбом IV

Согласовано

Инв. № подл. | Подпись и дата | Взам. инв. №

46

Привязан

Инв. №

8066/4

ТП 904-1-48-КМ

Компрессорная станция 4К-500А

Н. контр.	Моргунов			
Инженер	Цимбалист			
Инженер	Андреева			
Рук. гр.	Моргунов			
Нач. отд.	Саакьянц			
ГИП	Ставневский			

Стадия	Лист	Листов
РП	2	

Техническая спецификация стали (начало)

Госстрой СССР Ростовский промстройниипроект

Вид профиля и ГОСТ, ТУ	Марка металла и ГОСТ	Обозначение и размер профиля (мм)	№ по порядку	Код: марки металла	Код: вида профиля	Код: размера профиля	Количество (шт.)	Длина (мм)	Масса металла по элементам конструкций, т: Подкрановые балки	Короба, шахта	Рабочие площадки	Опоры трубопроводов				Общая масса (т)	Масса потребности в металле по кварталам (заполняется изготовителем), (т): I	II	III	IV	Заполняется ВЦ
									Код элемента конструкции												
Сталь прокатная угловая равнополочная ГОСТ 8509-72*	Вст3кп2 ГОСТ 380-71*	∠50×5	34								0,1					0,1					
		∠63×6	35							0,2	1,0					1,2					
		∠90×8	36								0,1					0,1					
		∠100×8	37								0,1					0,1					
		∠100×10	38								0,1					0,1					
		∠140×9	39								0,1					0,1					
		∠160×10	40								0,1					0,1					
			41													0,1					
	Итого		42	11240	21113					0,2	1,6										
Всего профиля			43							0,2	1,6					1,8					
Сталь прокатная угловая неравнополочная ГОСТ 8510-72*	Вст3кп2 ГОСТ 380-71*	∠75×50×5	44		22195					0,1						1,8					
		∠100×63×10	45		22225						0,1					0,1					
		∠200×125×12	46		22286						0,1					0,1					
			47													0,1					
	Итого		48	11240						0,1	0,2										
Всего профиля			49							0,1	0,2					0,3					
Сталь листовая рифленая ГОСТ 8568-77	Вст3кп2 ГОСТ 380-71*	δ=5	50								13,0					0,3					
	Итого		51													13,0					
Всего профиля			52								13,0					13,0					
Сталь листовая горячекатаная ГОСТ 19903-74	Вст3сп5 ГОСТ 380-71*	δ=6	53								13,0					13,0					
		δ=10	54						0,1							0,1					
		δ=12	55						0,4							0,4					
		δ=20	56						0,2							0,2					
			57						0,5							0,5					
	Итого		58																		
			59	14460	71110				1,2							1,2					
	Вст3кп2 ГОСТ 380-71*	δ=4	60							8,9						8,9					
		δ=6	61								0,1	0,1				0,2					
		δ=8	62								0,1	0,1				0,2					
		δ=10	63								0,2	0,2				0,4					
		δ=12	64									0,1				0,1					
		δ=20	65									0,2				0,2					
			66																		
	Итого		67	11240	71110					8,9	0,4	0,7				10,0					
Всего профиля			68						1,2	8,9	0,4	0,7				11,2					

Типовой проект 904-1- -КМ Альбом 14

Инв. № подл. | Подпись и дата | Взам. инв. №

47

Привязан

Инв. №

8066/4

ТП 904-1-48 - КМ

Компрессорная станция 4К-500А

			Стадия	Лист	Листов
Н. контр.	Моргунов		РП	3	
Инженер	Цимбалист				
Инженер	Андреева				
Рук. гр.	Моргунов				
Нач. отд.	Саакянц				
ГИП	Осташевский				

Техническая спецификация стали (продолжение)

Госстрой СССР Ростовский Промстроиниипроект

Копировал

Формат 22

Типовой проект 904-1- -КМ Альбом IV

Вид профиля и ГОСТ, ТУ	Марка металла и ГОСТ	Обозначение и размер профиля (мм)	№№ по порядку	Код: Марки металла	Код: Вида профиля	Код: Размера профиля	Количество (шт)	Длина (мм)	Масса металла по элементам констр. т. (Код элемента конструк.): Подкрановые балки	Короба, шахта	Рабочие площадки	Опоры трубопроводов	Общая масса (т)	Масса потребности в металле по кварталам (заполняется изготовителем), (т): I	II	III	IV	Заполняется ВЦ
Сталь листовая холоднокатаная ГОСТ 19904-74	Вст 3кп2 ГОСТ 380-71*	δ=2	69								2.0		2.0					
			70															
	Итого		71	11240	72125						2,0		2.0					
Всего профиля			72								2.0		2,0					
Сталь прокатная полосовая ГОСТ 103-76	Вст 3кп2 ГОСТ 380-71*	-60×6	73							0,1	1.3		1.4					
			74															
	Итого		75	11240	13110					0,1	1.3		1.4					
	Вст 3сп5 ГОСТ 380-71*	-60×6	76						0,1				0,1					
			77															
	Итого		78	14460	13110				0,1				0,1					
Всего профиля			79						0,1	0,1	1.3		1.5					
Сталь горячекатаная круглая ГОСТ 2590-71	Вст 3кп2 ГОСТ 380-71*	Ф10	80								0,1		0,1					
		Ф16	81								0,3		0,3					
		Ф18	82								0,1		0,1					
			83															
	Итого		84	11240	11118						0,5		0,5					
Всего профиля			85								0,5		0,5					
Проволока ГОСТ 17305-71	Вст 3кп2 ГОСТ 380-71*	Ф5	86								0,4		0,4					
			87															
	Итого		88	11240	11118						0,4		0,4					
Всего профиля			89								0,4		0,4					
Всего профиля			90						7.3	9.3	43,7	2,0	62,3					
Итого масса металла			91										62,3					
Лестницы лист 5			92										7.0					
Рельсы крановые лист 5			93										1.8					
Всего масса металла			94										71,1					
В том числе по маркам	Вст 3сп5		95										9,1					
	Вст 3 кп2		96										62,0					

Наименование конструкций по номенклатуре прейскуранта №01-09	Позиции по прейск. № 01-09	№ п.п.	Код конструкций	Масса конструкций т по видам профилей стали: Всего стали повыш. и высокой проч.	Широкополочные двутавры	Балки и швеллер	Крупносорная сталь	Среднесортная сталь	Мелкосортная сталь	Толстолистовая сталь	Универсальная сталь	Тонколистовая сталь	Гнутые и гнуто-сварные	Трубы	Прочие	Всего	Количество шт.	Серия типовых конструкций
Типовые констр.																7.6		1.426-1 вып. 6
Подкрановые балки	25	1	5261210000		5,8	0,4	0,1					1,2						
Нетиповые																45.5		
Рабочие площадки	689	2	5262337001		0,9	24,1	4,1			13,8		2,1				2.1		
Опорные трубопр	485	3	5262395700			1,3				0,7						9,6		
Короба, шахта	718	4					0,4			9,1						7.3		1.459-2 вып. 12
Лестницы	700	5	5262420200			0,1	1,8		0,4	0,5		0,1	1,6	2,7		1.9		
Рельсы	45	6	5262347001				1,9									74.0		
Итого					6,7	25,9	8,3		0,4	24,1		3,4	1,6	2,7				

Взам. инв. №

Подпись и дата

Инв. № подл.

48

ПРИВЯЗАН

Инв. №

8066/4

ТП 904-1-48-КМ

Компрессорная станция 4К-500А

Н. контр.	Моргунов	
Инженер	Цимбалист	
Инженер	Андреева	
Рук. гр.	Моргунов	
Нач. сост.	Саакьянц	
Гип	Осташевский	

Техническая спецификация стали (продолжение)

Стадия	Лист	Листов
РП	4	

Госстрой СССР РОСТОВСКИЙ ПРОМСТРОЙНИЙПРОЕКТ

Типовой проект 904-1- -КМ Альбом IV

Вид профиля и ГОСТ, ТУ	Марка металла и ГОСТ	Обозначение и размер профиля (мм)	№№ по порядку	Код: Марки металла	Код: Вида профиля	Код: Размера профиля	Количество (шт)	Длина (мм)	Масса металла по элементам констр., т.: Лестницы (код элемента конструк 526242)	Площадки (код элемента конструк 526243)	Огражден (код элемента конструк 526244)		Общая масса (т)	Масса потребности в металле по кварталам (заполняется изготовителем), (т): I	II	III	IV	Заполняется в ц
Сталь горячекатаная Швеллеры ГОСТ 8240-72	Вст 3кп2 ГОСТ 380-71*	[18	1							0,1			0,1					
			2															
	Итого		3	11240	26212					0,1			0,1					
Всего профиля			4							0,1			0,1					
Итого масса металла			5	11240						0,1			0,1					
Сталь угловая равнобокая ГОСТ 8509-72*	Вст 3кп2 ГОСТ 380-71*	∠25×5	6								0,2		0,2					
		∠56×5	7							0,1			0,1					
		∠63×6	8								1,3		1,3					
		∠75×6	9						0,1	0,1			0,2					
		∠125×10	10							0,1			0,1					
	Итого		11	11240	21113				0,1	0,3	1,5		1,9					
Всего профиля			12						0,1	0,3			1,9					
Итого масса металла			13	11240					0,1	0,3			1,9					
Профиль гнутый Швеллеры равнополочные ГОСТ 8278-75*	Вст 3кп2 ГОСТ 380-71*	[160×50×4	14							0,2			0,2					
		[180×50×4	15						0,3				0,3					
			16															
	Итого		17	11240	73240				0,3	0,2			0,5					
Всего профиля			18						0,3	0,2			0,5					
Итого масса металла			19	11240					0,3	0,2			0,5					
Сталь холодногнутая ГОСТ 19771-74*	Вст 3кп2 ГОСТ 380-71*	∠80×5	20						0,1				0,1					
			21															
	Итого		22	11240	75116				0,1				0,1					
Всего профиля			23						0,1				0,1					
Итого масса металла			24	11240					0,1				0,1					
Сталь листовая горячекатаная ГОСТ 19903-74	Вст 3кп2 ГОСТ 380-71*	δ=4	25							0,1	0,1		0,2					
		δ=8	26							0,1			0,1					
		δ=10	27							0,1			0,1					
			28															
	Итого		29	11240	71110					0,3	0,1		0,4					
			30															
Всего профиля			31							0,3	0,1		0,4					
Итого масса металла			32	11240						0,3	0,1		0,4					
Профиль гнутый ГОСТ 8291-69*	Вст 3кп2 ГОСТ 380-71*	L50×40×12×2,5	33								0,6		0,6					
			34															
			35															
	Итого		36	11240	74136						0,6		0,6					
Всего профиля			37								0,6		0,6					
Итого масса металла			38	11240							0,6		0,6					
Профиль гнутый ЦМТУ 2-130-70	Вст 3кп2 ГОСТ 380-71*	{90×30×2,5×3	39								0,4		0,4					
			40															
	Итого		41	11240	—						0,4		0,4					
Всего профиля			42								0,4		0,4					
Итого масса металла			43	11240							0,4		0,4					

49

Привязан

Инв. №

8066/4

ТП 904-1-48 - КМ

Компрессорная станция 4К-500А

				Стадия	Лист	Листов
Н. контр.	Моргунов			РП	5	
Инженер	Цирбалист					
Инженер	Андреева					
Рук. гр.	Моргунов					
Нач. отд.	Саакьянц					
ГИП	Остапевский					

Техническая спецификация стали на лестницы (начало)

Госстрой СССР Ростовский Лавнстройниипроект

Копировал

Формат 22

Типовой проект 904-1-48-КМ Альбом IV

Вид профиля и ГОСТ, ТУ	Марка металла и ГОСТ	Обозначение и размер профиля (мм)	№ № по порядку	Код: Марки металла	Код: Вида профиля	Код: Размера профиля	Количество (шт.)	Длина (мм)	Масса металла по элементам констр., т: Лестницы	Площадки	Ограждения	Код элемента конструк. 526242	526243	526244	Общая масса (т)	Масса потребности в металле по кварталам (заполняется изготовителем), (т): I	II	III	IV	Заполняется ВЦ
Сталь листовая рифленая ГОСТ 8568-77*	Вст3кп2 ГОСТ 380-71*	δ=4	44						0.1						0.1					
			45																	
	Итого		46	11240	71307				0.1						0.1					
Всего профиля			47						0.1						0.1					
Итого масса металла			48						0.1						0.1					
Сталь горячекатаная круглая ГОСТ 2590-71	Вст3кп2 ГОСТ 380-71*	-ф18	49						0.1						0.1					
			50																	
	Итого		51	11240	11118				0.1						0.1					
Всего профиля			52						0.1						0.1					
Итого масса металла			53							0.1					0.1					
Проволока ГОСТ 17305-71	Вст3кп2 ГОСТ 380-71*	-ф5	54																	
			55							0.1					0.1					
	Итого		56	11240	11118					0.1					0.1					
Всего профиля			57							0.1					0.1					
Итого масса металла			58								0.1				0.1					
Сталь листовая холоднотянутая ГОСТ 19904-74	Вст3кп2 ГОСТ 380-71*	δ=2	59																	
			60																	
	Итого		61	11240	72125						0.1				0.1					
Всего профиля			62								0.1				0.1					
Итого масса металла			63								0.1				0.1					
Трубы стальные водогазопроводные ГОСТ 3262-75	Вст3кп2 ГОСТ 380-71*	газ тр ф 3/4"	64								2.6				2.6					
			65																	
	Итого		66								2.6				2.6					
Всего профиля			67								2.6				2.6					
Итого масса металла			68								2.6				2.6					
Всего масса металла			69						0.7	1.1	5.2				7.0					
В том числе по маркам	Вст3кп2		70						0.7	1.1	5.2				7.0					

Вид профиля и ГОСТ, ТУ	Марка металла и ГОСТ	Обозначение и размер профиля (мм)	№ № по порядку	Код: Марки металла	Код: Вида профиля	Код: Размера профиля	Количество (шт.)	Длина (мм)	Масса металла по элементам констр., т: Рельсы	Код элемента конструк. 526234	Общая масса (т)	Масса потребности в металле по кварталам (заполняется изготовителем), (т): I	II	III	IV	Заполняется ВЦ
Сталь квадратная ГОСТ 2591-71	Вст3сп5 ГОСТ 380-71*	50х50	1						1.8		1.8					
			2													
	Итого		3	14460	12114				1.8		1.8					
Всего профиля			4						1.8		1.8					
Итого масса металла			5						1.8		1.8					
Всего масса металла			6						1.8		1.8					
В том числе по маркам	Вст3сп5		7						1.8		1.8					

50

Привязан

Инв. № 8066/4

ТП 904-1-48-КМ

Компрессорная станция 4К-500А

Н. контр.	Моргунов			Стадия	Лист	Листов
Инженер	Андреева			РП	6	
Рук. гр.	Моргунов		Техническая спецификация стали на лестницы (окончание) и крановые рельсы	Госстрой СССР Ростовский Промстройниипроект	
Нач. отд.	Саакьянц				
ГИП	Осташевский				

Копировал

Формат А2

Типовой проект 904-1- -КМ Альбом IV

Схема расположения подкрановых балок и упоров

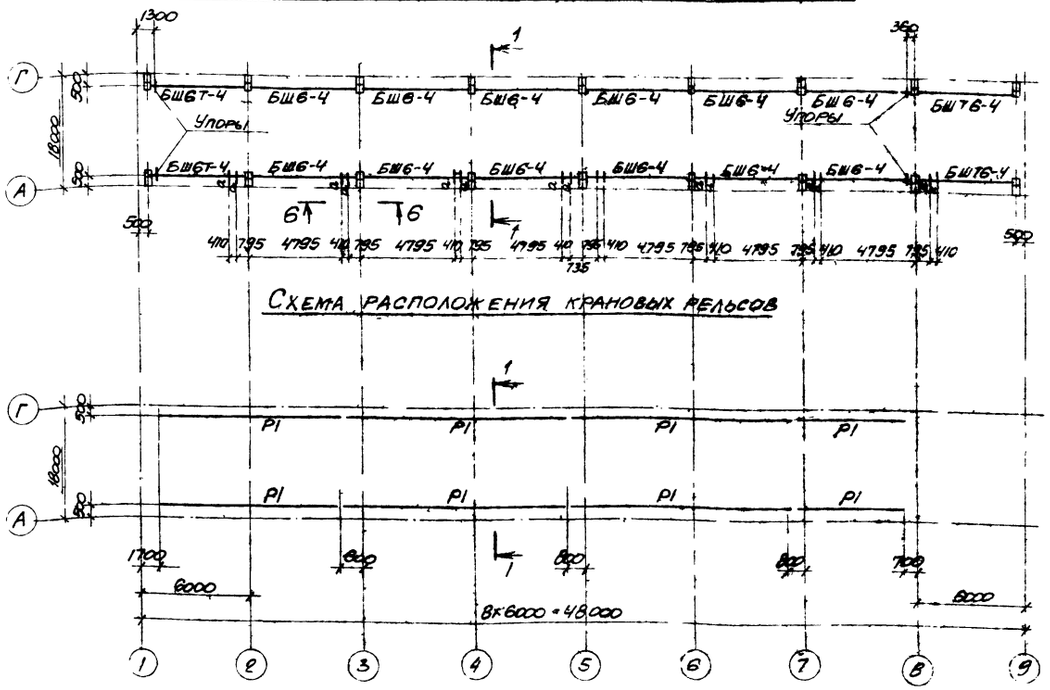

Схема расположения крановых рельсов

1-1

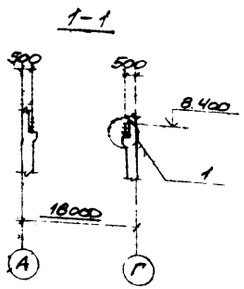

2-2

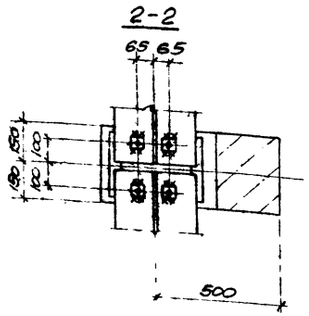

Ведомость элементов

Марка	Сечение: эскиз	Сечение: поз	Сечение: состав	Опорные усилия: M, тс·м	Опорные усилия: N, тс	Опорные усилия: Q, тс	Группа конструк.	Марка металла	Примечание
БШ6-4	1.426-1 вып. 6					110	I	Ст 3сп5	
БШ6Т-4						117	I		
Р1	□		□ 50×50			–	I		
Р2	[		[12			–	IV		конструк

1

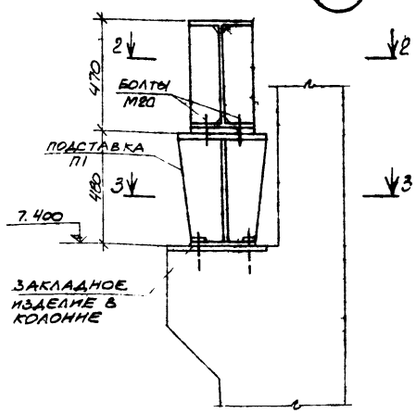

Подставка П1

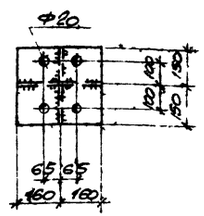

4-4

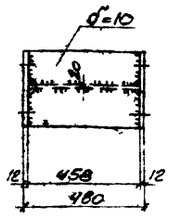

5-5

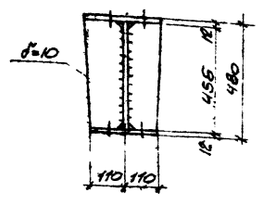

Шайба -70×70×12

3-3

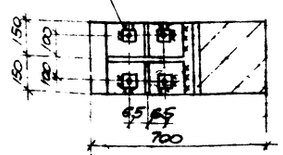

6-6

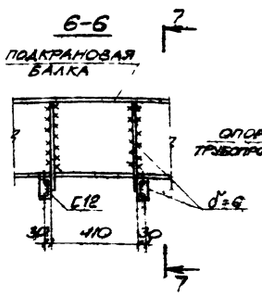

7-7

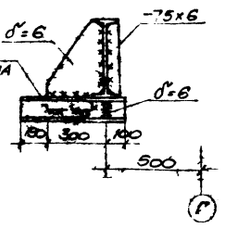

1. Сварку производить электродами Э42А по ГОСТ 9467-75.
2. Узлы крепления подкрановых балок, рельсов и упоров даны в серии 1.426-1. вып.6.
3. Упоры выполнить по детали на листе 8 серии 1.426-1 вып.6

51

Привязан

Инв. №

8066/4

			ТП 904-1-48-КМ		
			Компрессорная станция 4К-500А		
				Стадия	Лист	Листов
				РП	7	
Н. контр.	Мартынов		Схема расположения подкрановых балок, рельсов, упоров.	Госстрой СССР Ростовский Промстройниипроект	
Проверил	Мартынов				
Инженер	Андреева				
Рук. гр.	Мозуно в				
Нач. отд.	Салкынбай				
ГИП	Стшелецкий				

Копировал

Формат А2

Инв. № подл. | Подпись и дата | Взам. инв. №

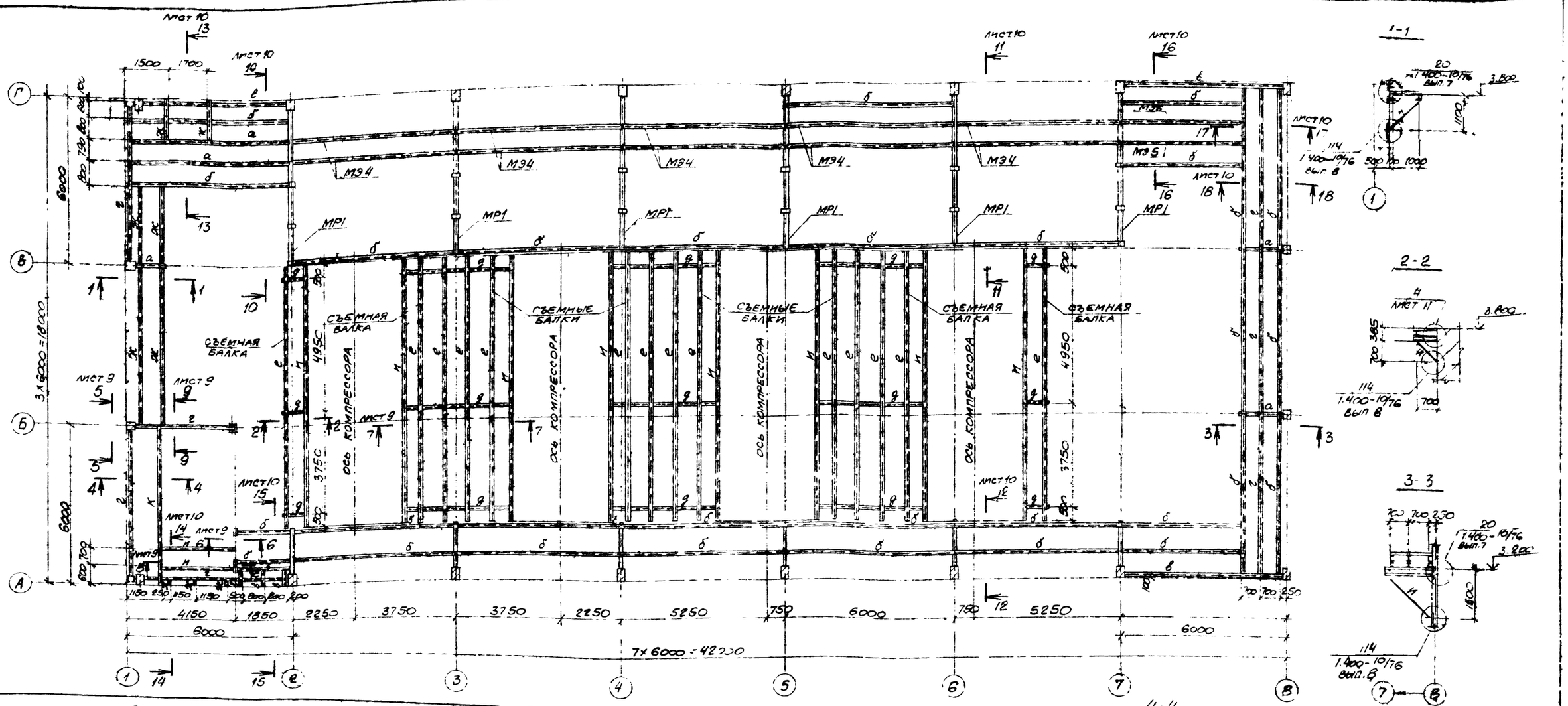

ВЕДОМОСТЬ ЭЛЕМЕНТОВ

МАРКА	СЕЧЕНИЕ: ЭСКИЗ	ПОЗ	СОСТАВ	ОПОРНЫЕ УСИЛИЯ: M, ТС.М	N, ТС	Q, ТС	ГРУППА КОНСТР.	МАРКА МЕТАЛЛА	ПРИМЕЧАНИЕ
МР1	СМ ЧЕРТЕЖ КМ-13						IV	Вст.3кп2	
МЭ1	СМ. ЧЕРТЕЖ КМ-12						IV	"	
МЭ2							IV	"	
МЭ3							IV	"	
МЭ3а							IV	"	
МЭ3б	СМ. ЧЕРТЕЖ КМ-13						IV	"	
МЭ3в							IV	"	
МЭ3г							IV	"	
МЭ4	СМ. ЧЕРТЕЖ КМ-12						IV	"	
МЭ5, МЭ6							IV	"	
а	I		I 22				IV	"	
б	[		[30				IV	"	
			[30				IV	"	

ВЕДОМОСТЬ ЭЛЕМЕНТОВ (ПРОДОЛЖЕНИЕ)

МАРКА	СЕЧЕНИЕ: ЭСКИЗ	ПОЗ	СОСТАВ	ОПОРНЫЕ УСИЛИЯ: M, ТС М	N, ТС	Q, ТС	ГРУППА КОНСТР.	МАРКА МЕТАЛЛА	ПРИМЕЧАНИЕ
г	I		I 30				IV	Вст.3кп2	
д	I		I 20				IV	"	
е	I		I 16				IV	"	
ж	[		[16				IV	"	
и	L		L 63×6				IV	"	
к	[		[22				IV	"	
РН14-1	ТУ36-2044-77						IV	"	
РН15-1							IV	"	
Щ1	СМ. ЧЕРТЕЖ КМ-15						IV	"	
Щ2							IV	"	
Щ3							IV	"	
Щ8							IV	"	

Согласовано

Подпись и дата | Взам. инв. N

Б. N подл.

52

ПРИВЯЗАН

8066/4

Инв. №

Н.контр.	Моргунов	
Проверил	Моргунов	
Инженер	Андреева	
Рук.гр.	Моргунов	
Нач.отд.	Саркьянц	
ГИП	Осташевский	

ТП904-1-48 -КМ

Компрессорная станция 4К-500А

Стадия	Лист	Листов
РП	8	

Схема расположения балок перекрытия на отм. 3.800

Госстрой СССР
Ростовский
Промстройниипроект

Копировал

Формат 22

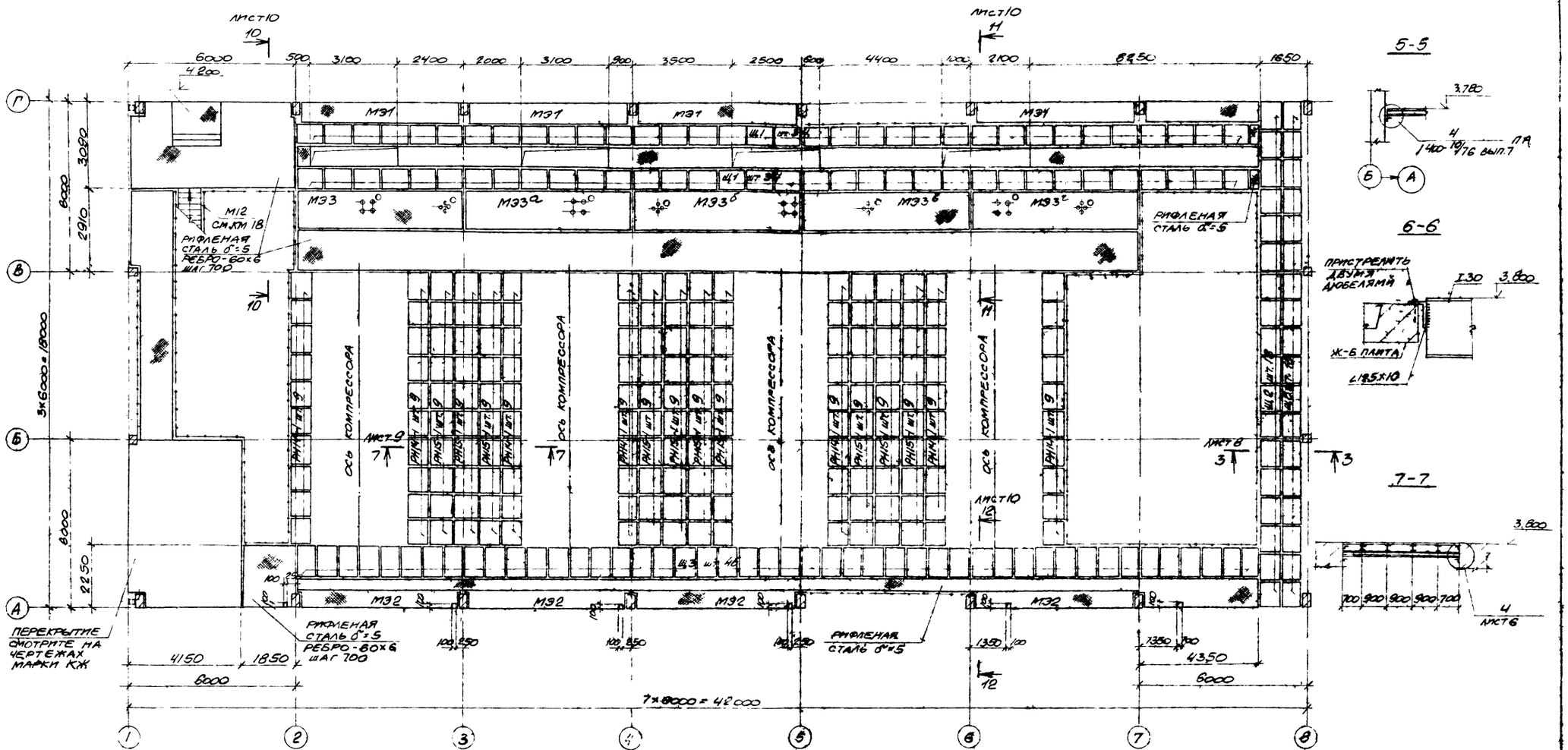

1. Сварку производить электродами типа Э42 по ГОСТ 9467-75
2. Сварка ручная дуговая. $h_ш$=6 мм.
3. Настил типа „Батайск" марки РН14-1, РН15-1 выполнить по ГЭ36-2044-77.

Тип. свой проект 904-1- -КМ Альбом IV

Н. контр.	Моргунов		
Проверил	Моргунов		
Инженер	Андреева		
Рук. гр.	Моргунов		
Нач. отд.	Саакьянц		
ГИП	Осипевский		

ПРИВЯЗАН

53

8066/4

ИНВ. №

ТП 904-1-48-КМ

Компрессорная станция 4К-500А

Стадия	Лист	Листов
РП	9	

Схема расположения щитов перекрытия на отм. 3.800

ГОССТРОЙ СССР РОСТОВСКИЙ ПРОМСТРОЙНИЙ ПРОЕКТ

Копировал

Формат 22

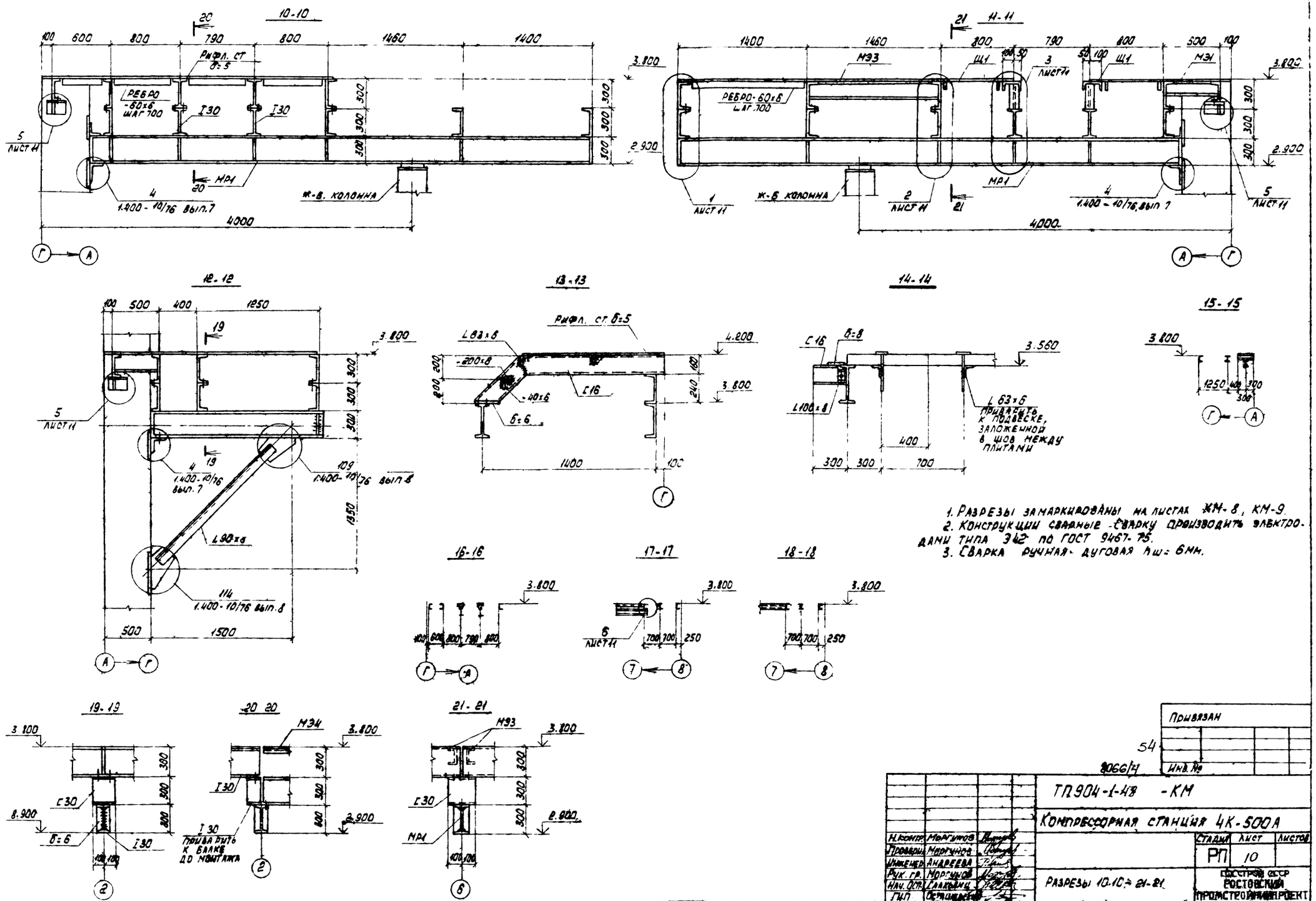

1. Разрезы замаркированы на листах КМ-8, КМ-9.
2. Конструкции сварные. Сварку производить электродами типа Э42 по ГОСТ 9467-75.
3. Сварка ручная дуговая $h_ш$ = 6мм.

Типовой проект 904-1- -КМ Альбом IV

Н.контр.	Моргунов		
Проверил	Моргунов		
Инженер	Андреева		
Рук. гр.	Моргунов		
Нач. осп.	Галкович		
ГИП	Остапенко		

Привязан

Инв. №

54

8066/4

ТП904-1-48 -КМ

Компрессорная станция 4К-500А

Стадия	Лист	Листов
РП	10	

Разрезы 10-10 ÷ 21-21

Госстрой СССР Ростовский Промстройниипроект

Копировал

Формат 22

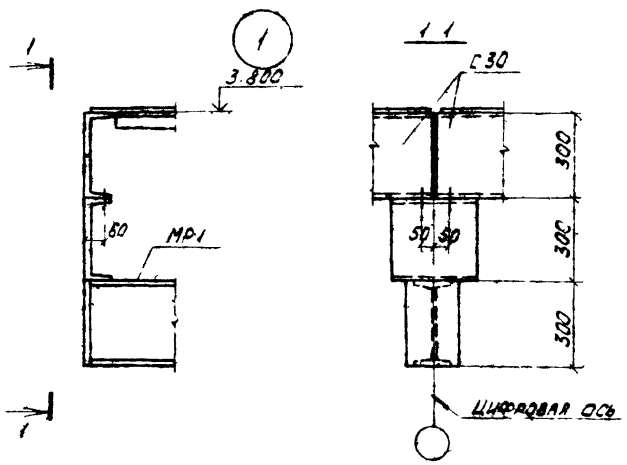

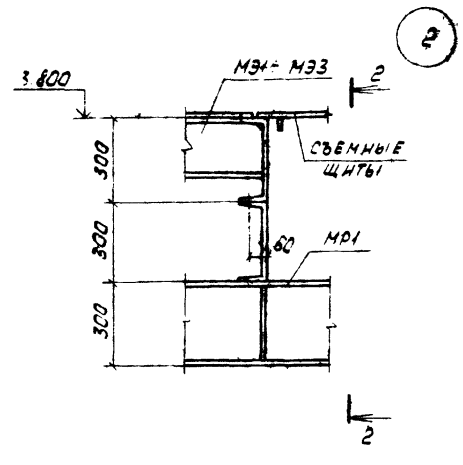

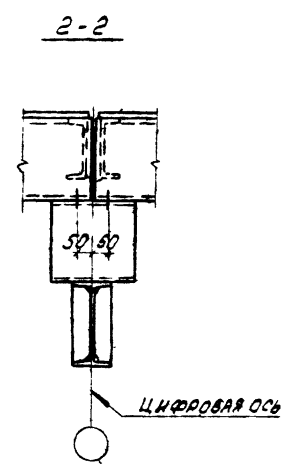

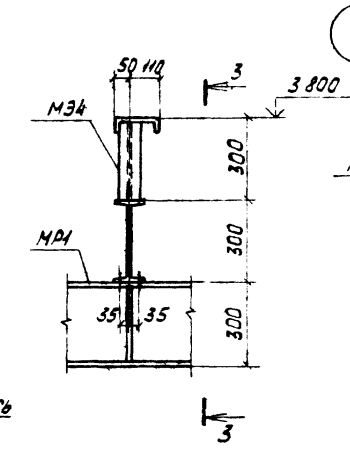

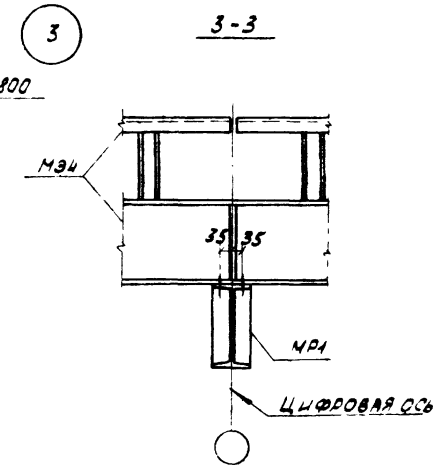

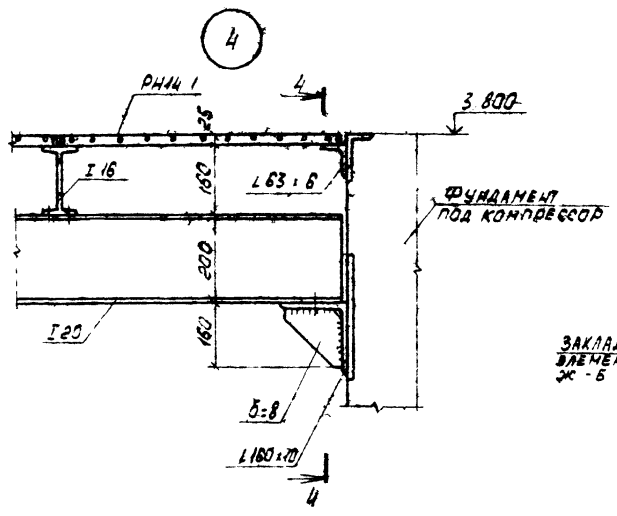

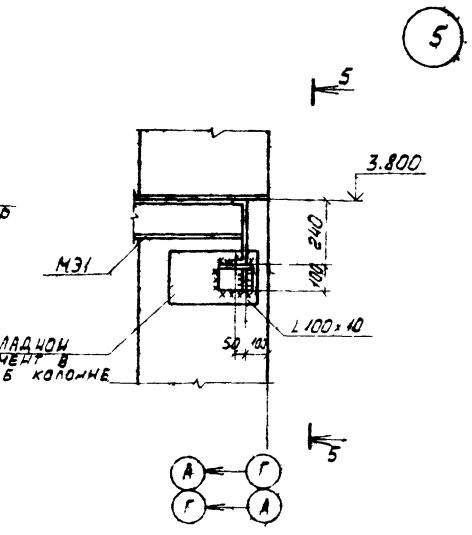

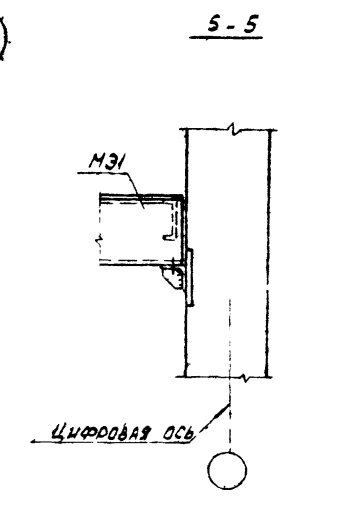

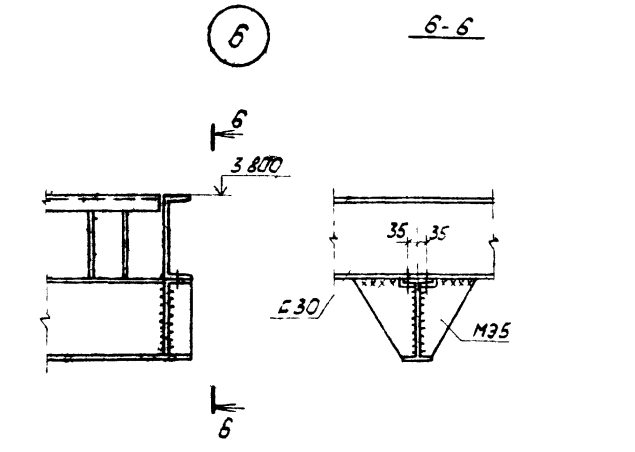

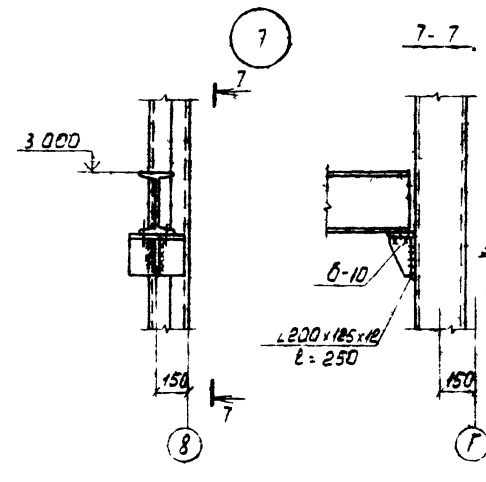

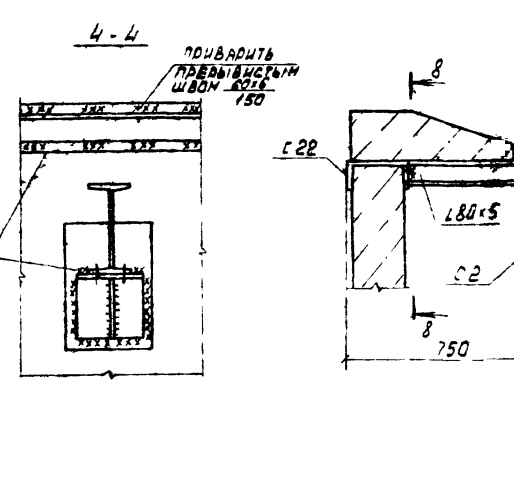

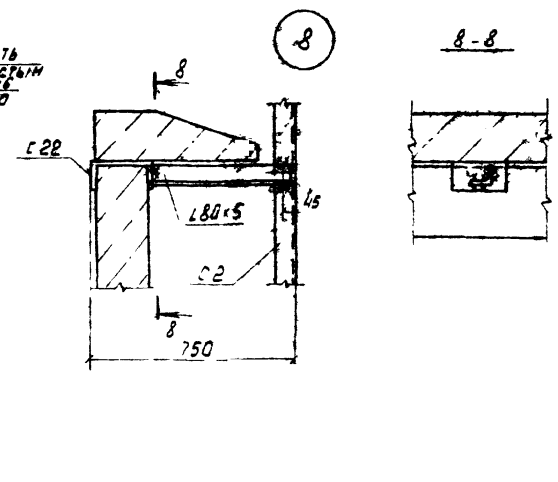

1. Конструкции сварные. Сварку производить электродами типа Э42 ГОСТ 9467-75.
2. Сварка ручная дуговая $h_ш$ = 6 мм.
3. Монтаж конструкций производить на болтах нормальной точности ф 18 и сварке, согласно узлам. Болты плотно затянуть, нарезку расчеканить.

Привязан

55

8066/4

Инв. №

				ТП 904.1-48 - КМ	
				Компрессорная станция 4К-500А	
Н. контр.	Моргунов			Стадия / Лист / Листов	
Проверил	Макарова			РП / 11	
Инженер	Андреева				
Рук. гр.	Моргунов			Узел 1:8	Госстрой СССР Ростовский Промстройниипроект
Нач. отд.	Саакянц				
ГИП	Осташевский				

Копировал

Формат А2

Согласовано

Инв. № подл. | Подп. и дата | Взам. инв. №

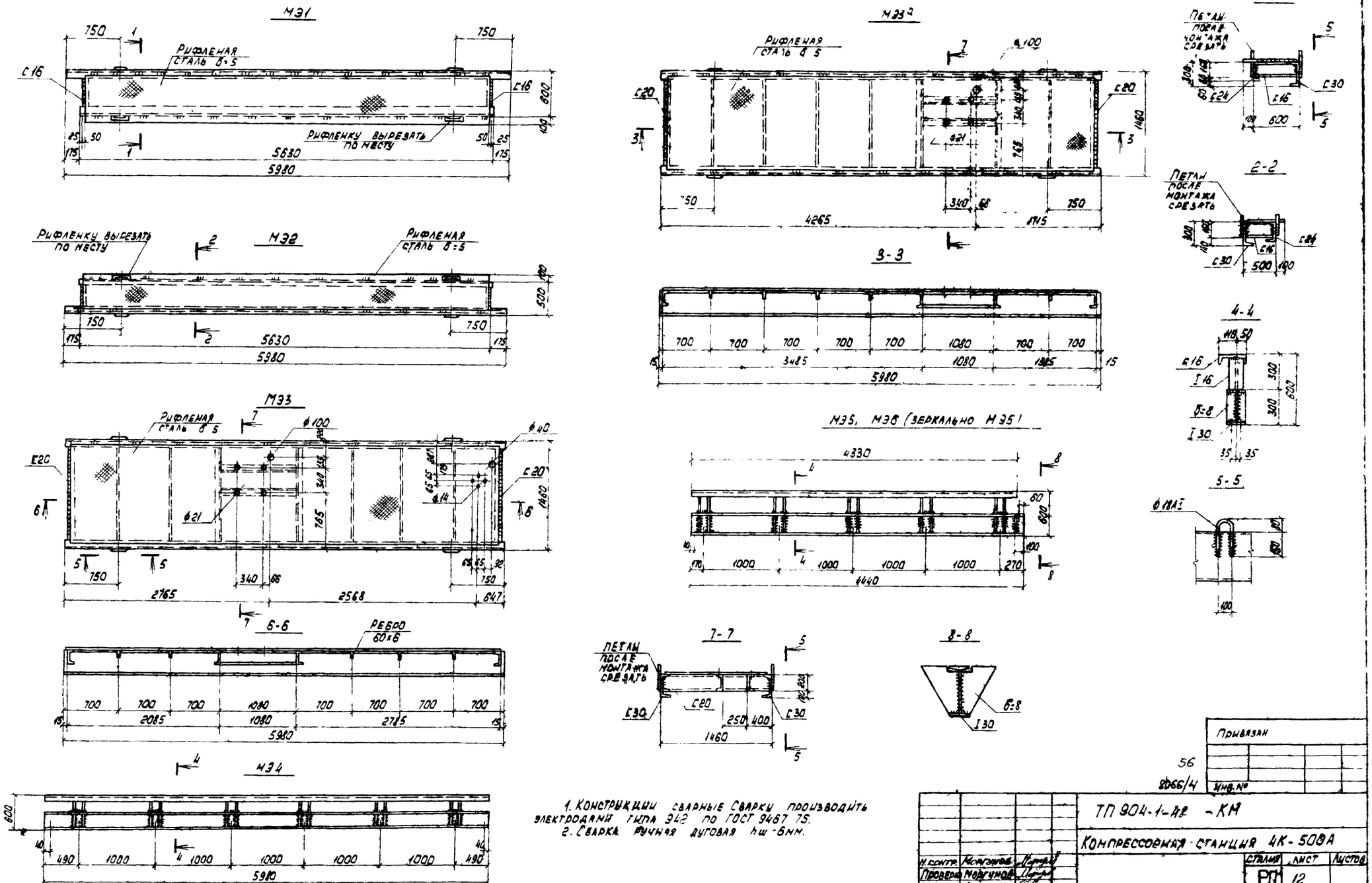

1. Конструкции сварные сварку производить электродами типа Э42 по ГОСТ 9467 75.
2. Сварка ручная дуговая hш-6мм.

Типовой проект 904-1- -КМ Альбом IV

Н. контр.	Моргунов		
Проверил	Моргунов		
Инженер	Андреева		
Рук. гр.	Моргунов		
Нач. осп.	Слакьянц		
ГИП	Осташевский		

Привязан

56

8066/4

Инв. №

ТП 904-1-48 -КМ

Компрессорная станция 4К-500А

Элементы М31-М36, М33а

Стадия	Лист	Листов
РП	12	

ГОССТРОЙ СССР
РОСТОВСКИЙ ПРОМСТРОЙНИИПРОЕКТ

Копировал

Формат 22

Типовой проект 904-1- КМ Альбом IV

Инв. № подл. | Подп. и дата | Взам. инв. №

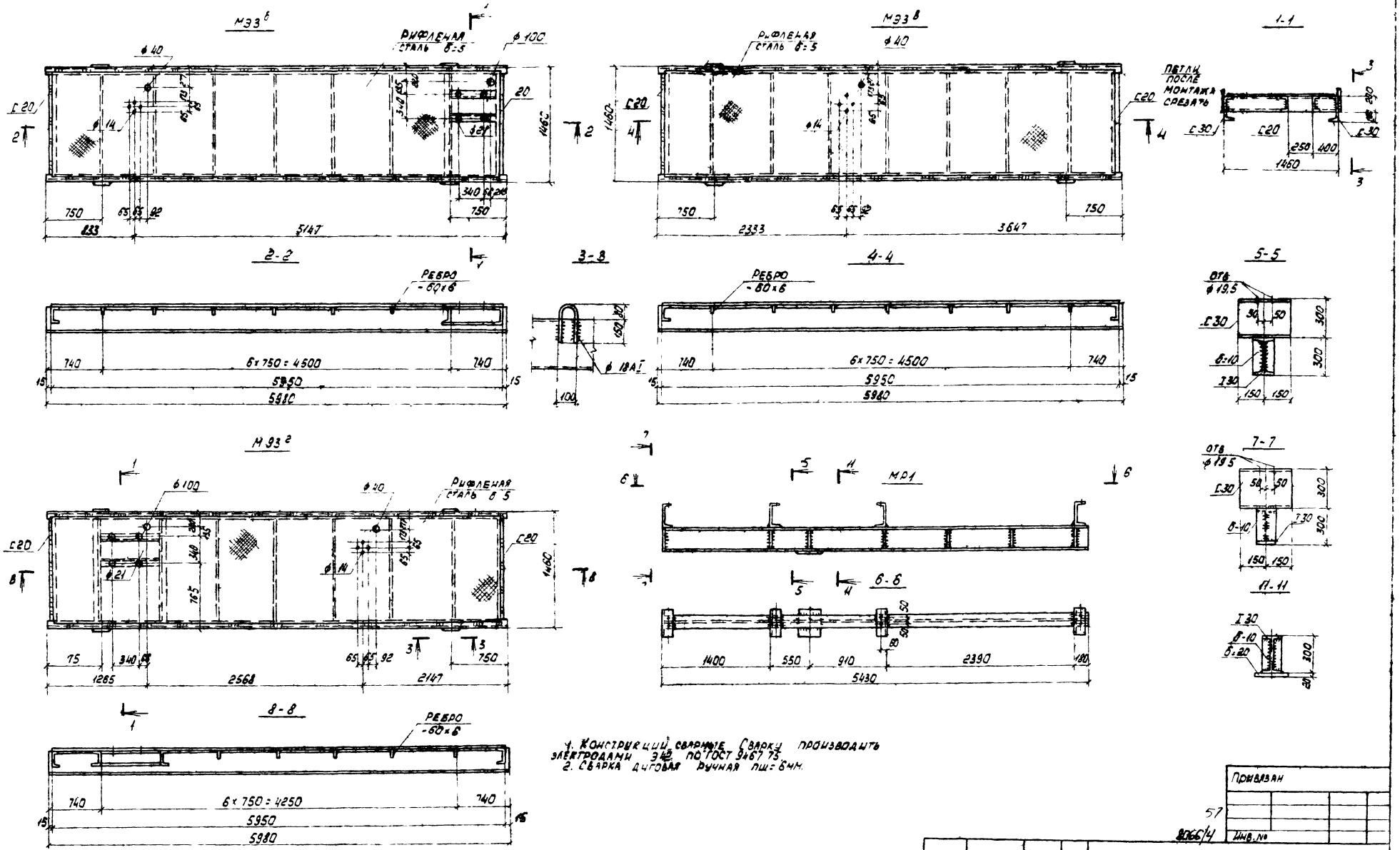

Привязан

Инв. № 8066/4

				ТП 904-1-48 -КМ	
				Компрессорная станция 4К-500А	
Н. контр.	Моргунов			Стадия: РП	Лист: 13	Листов:
Проверил	Моргунов			Элементы М33⁶÷М33⁸ Ригель М91	Госстрой СССР Ростовский Промстройниипроект
Инженер	Андреева				
Рук. гр.	Моргунов				
Нач. отд.	Самохвалов				
ГИП	Осташевский				

Копировал

Формат А2

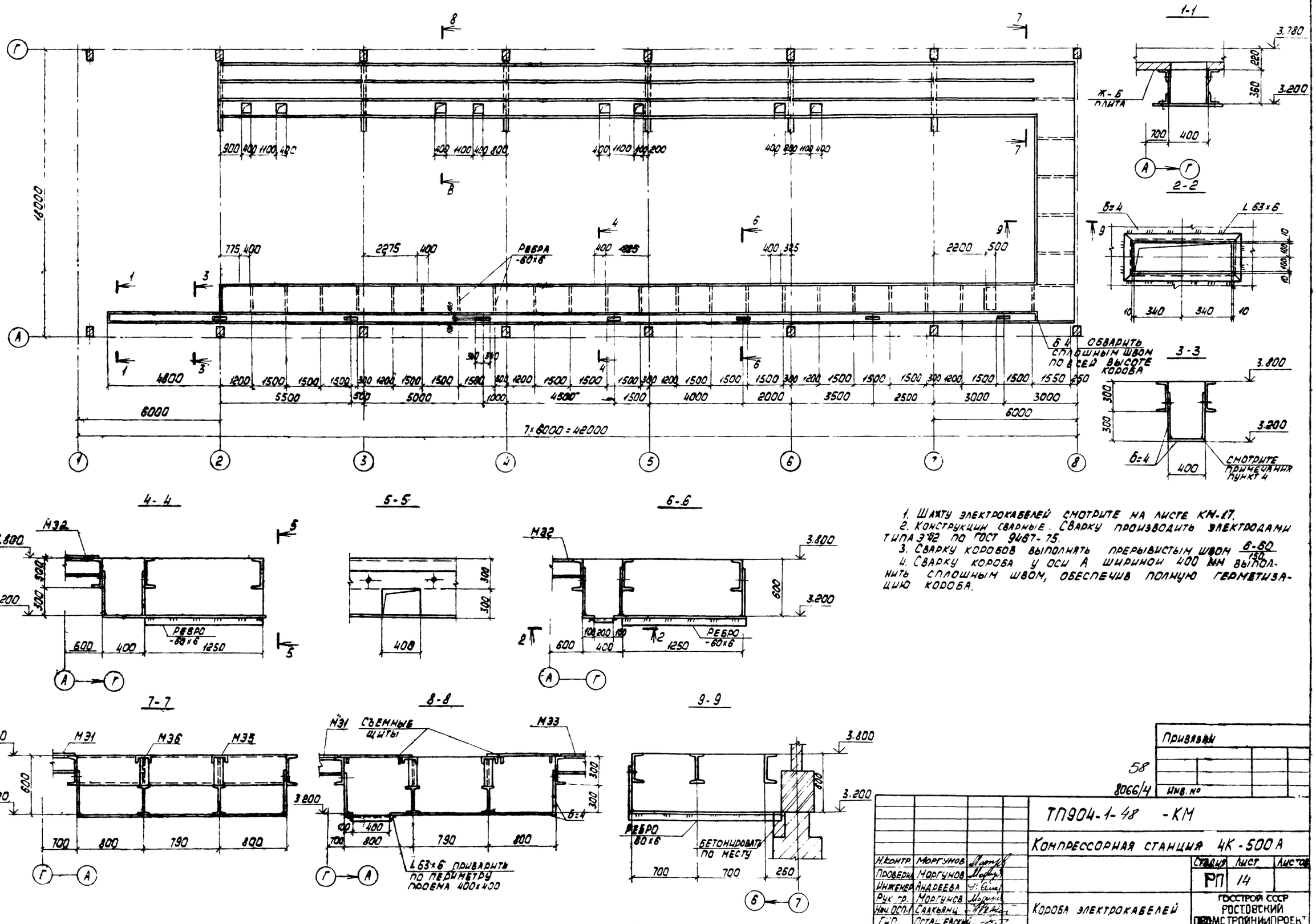

1. Шахту электрокабелей смотрите на листе КМ-17.
2. Конструкции сварные. Сварку производить электродами типа Э42 по ГОСТ 9467-75.
3. Сварку коробов выполнять прерывистым швом $\frac{6-60}{150}$
4. Сварку короба у оси А шириной 400 мм выполнить сплошным швом, обеспечив полную герметизацию короба.

Типовой проект 904-1- - КМ Альбом

Инв. № подл. | Подп. и дата | Взам. инв. №

Привязан

Инв. №

58

8066/4

ТП904-1-48 -КМ

Компрессорная станция 4К-500А

Н.контр.	Моргунов		Стадия	Лист	Листов
Проверил	Моргунов		РП	14	
Инженер	Андреева				
Рук. гр.	Моргунов				
Нач. ОСП-1	Саакьянц				
ГИП	Осташевский				

Короба электрокабелей

Госстрой СССР Ростовский промстройниипроект

Копировал

Формат 22

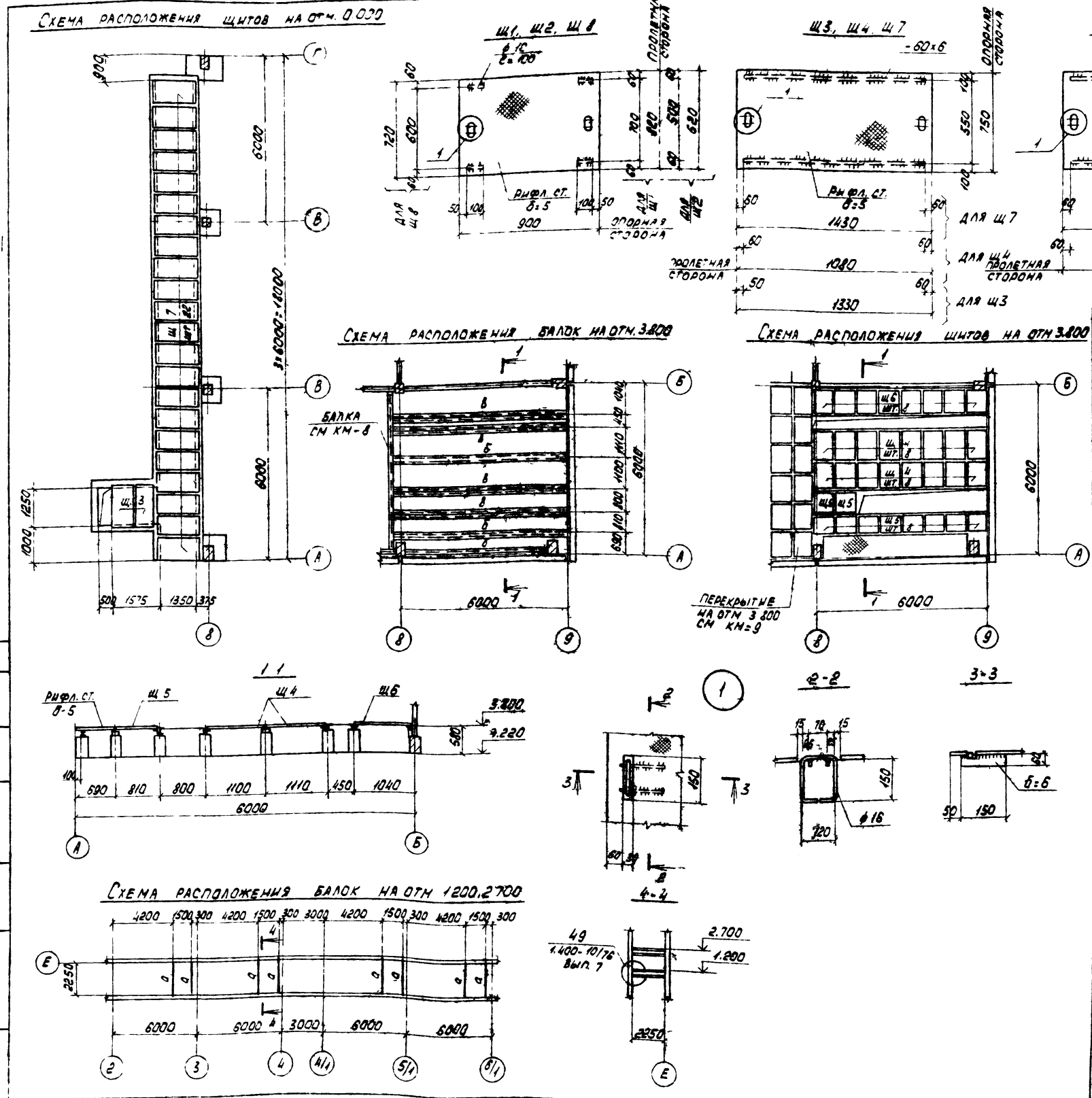

Ведомость щитов

Марка щита	Кол. шт.	Вес щита
Щ1	58	38.4
Щ2	18	28.9
Щ3	48	52.5
Щ4	16	43.2
Щ5	10	31.7
Щ6	8	39.5
Щ7	22	56.4
Щ8	18	33.6

Ведомость элементов

Марка	Сечение: Эскиз	Сечение: Поз	Сечение: Состав	Опорные усилия: М. тс.м	Опорные усилия: М тс	Опорные усилия: Q. тс	Группа констр.	Марка металла	Примечание
а	I		I 14			12	IV	В ст 3 кп2	Конструк
б	[		[12				IV		— " —
в		1	[12				IV		— " —
		2	∟ 50×5				IV		— " —

1. Конструкции сварные. Сварку производить электродами Э42 по ГОСТ 9467-75.
2. Балки на отм. 3.800 приварить к закладным изделиям в бетонных столбиках по всей длине примыкания швом $h_ш = 6$ мм.
3. Приварку ребер осуществлять прерывистым двухсторонним швом $\frac{6-60}{150}$.
4. Сварка ручная дуговая $h_ш = 6$ мм.

Типовой проект 904-1. -КМ Альбом IV

Согласовано

Инв. № подл. | Подп. и дата | Взам. инв. №

Привязан

59

8066/4 Инв. №

ТП 904-1-48 -КМ

Компрессорная станция 4К-500А

Н. контр.	Моргунов		Стадия	Лист	Листов
Проверил	Моргунов		РП	15	
Инженер	Андреева				
Рук. гр.	Моргунов				
Нач. отд.	Саакьянц				
ГИП	Осташевский				

Схема расположения щитов и балок отм. 0.000, 3.800

ГОССТРОЙ СССР РОСТОВСКИЙ ПРОМСТРОЙНИЙПРОЕКТ

Копировал

Формат 22

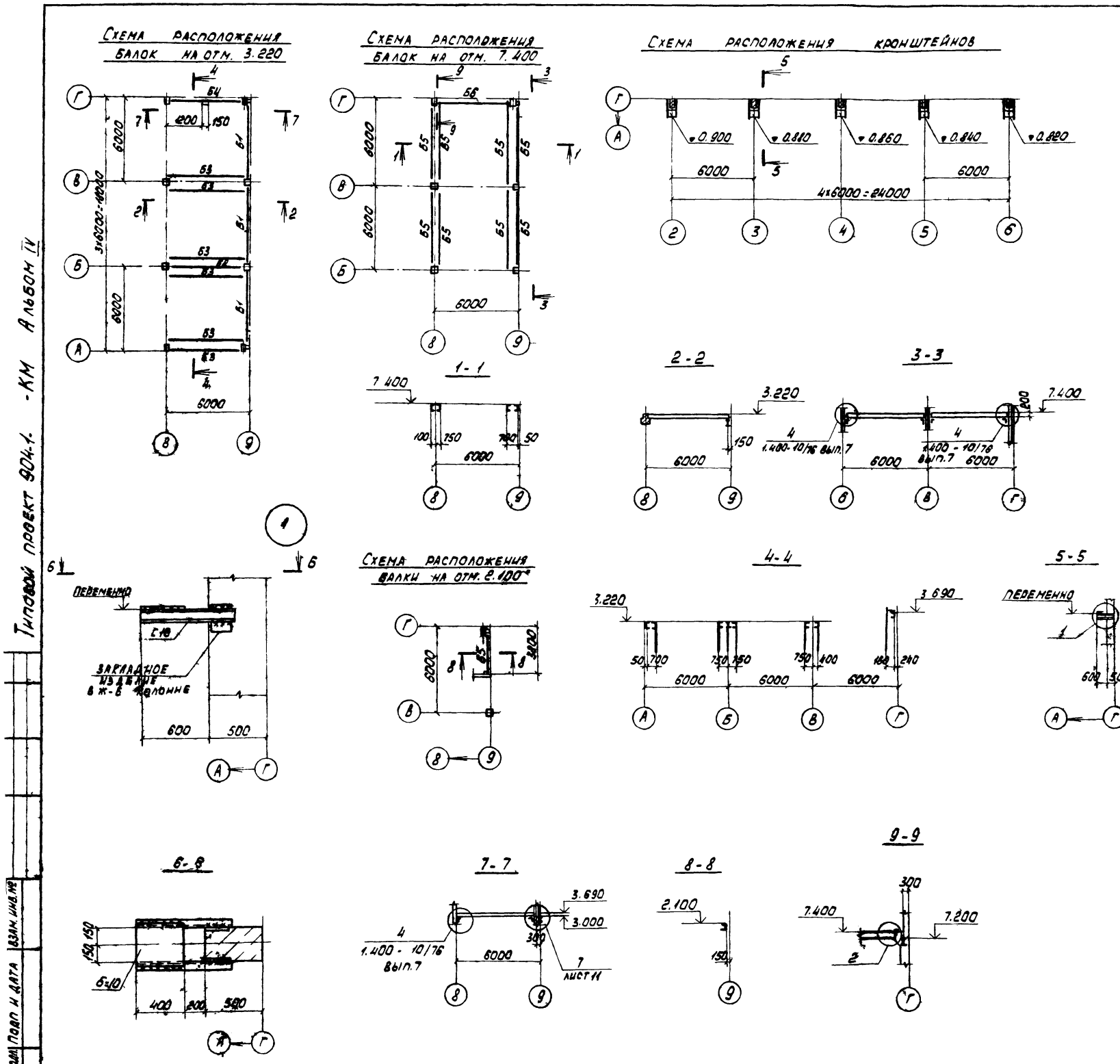

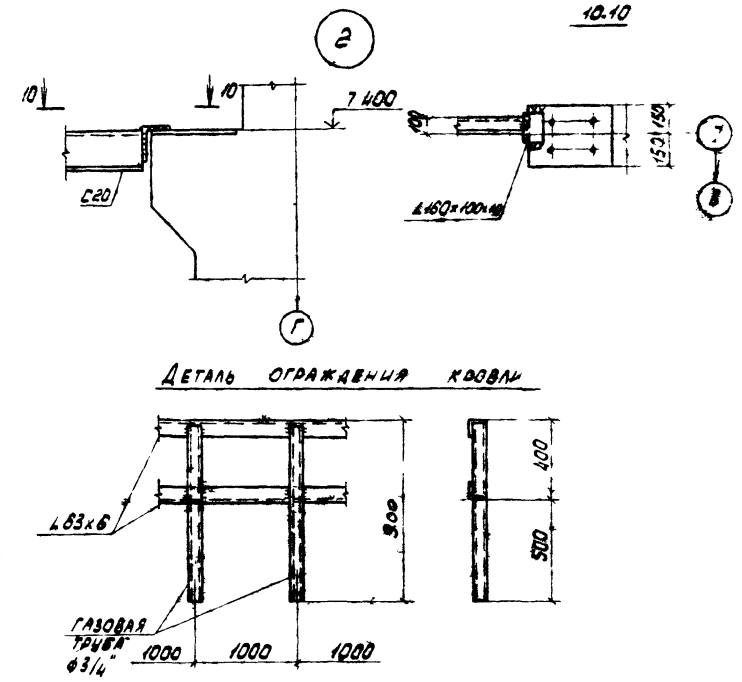

Марка	Сечение: Эскиз	Поз	Состав	Опорные усилия: М. тсм	М. тс	Q. тс	Группа констр.	Марка металла	Примечание
Б1	I		I 40Б2			10.4	IV	В ст 3 кп 2	
Б2	I		I 22			2.3	IV		
Б3	[		[22			1.2	IV		
Б4	[	1	[20				IV		
		2	-150×10				IV		Конструкт.
Б5	[		[20			1.2	IV		Конструкт.
Б6	I		I 30			2.9	IV		

Ведомость элементов

1. Конструкции сварные. Сварку производить электродами Э42 ГОСТ 9467-75.
2. Сварка ручная дуговая $h_ш$ = 6 мм.

Типовой проект 904-1-КМ Альбом IV

Инв. № подл. | Подп. и дата | Взам. инв. №

Привязан

Инв. №

60

8066/4

ТП 904-1-48 -КМ

Компрессорная станция 4К-500А

			Стадия	Лист	Листов
Н. контр.	Моргунов		РП	16	
Проверил	Моргунов				
Инженер	Андреева				
Рук. гр.	Моргунов				
Нач. осп.	Саакьянц				
ГИП	Осташевский				

Схема расположения балок кронштейнов деталь ограждения кровли

ГОССТРОЙ СССР РОСТОВСКИЙ ПРОМЕТРОЙНИЙ ПРОЕКТ

Копировал

Формат 22

Типовой проект 904-1- -КМ Альбом IV

Согласовано

Инв. № подл. | Подп. и дата | Взам. инв. №

1-1

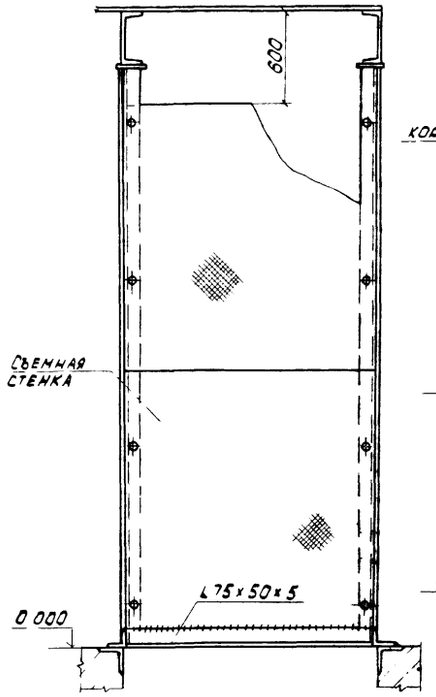

2-2

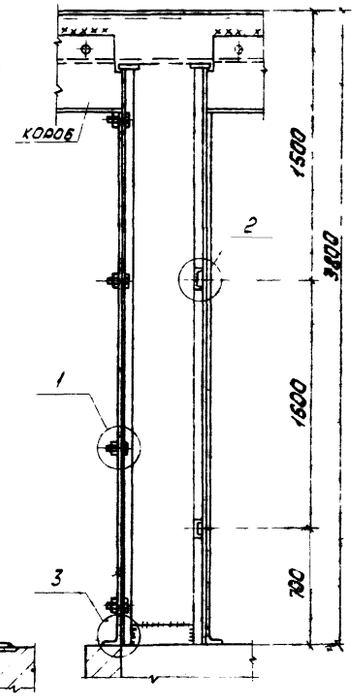

Схема расположения стоек под всасывающий трубопровод

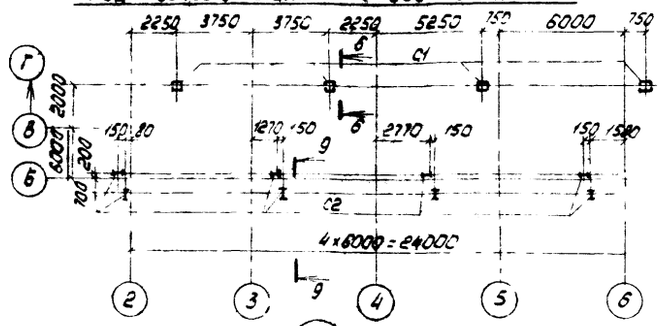

4

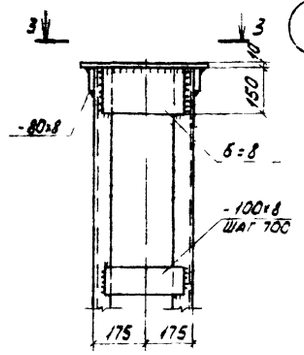

5

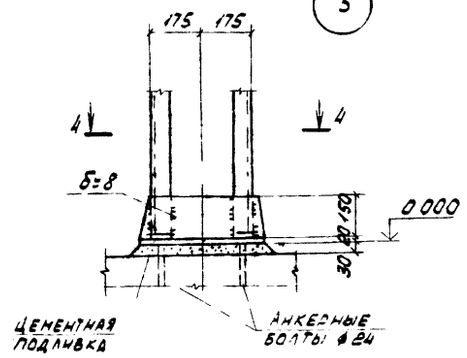

6

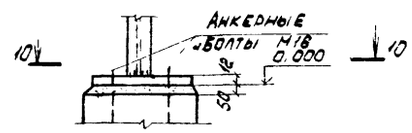

10-10

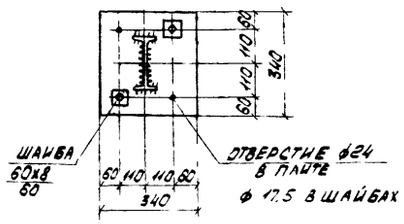

Ведомость элементов

Марка	Сечение: Эскиз	Поз.	Состав	Опорные усилия: R, тс·м	N, тс	Q, тс	Группа конст.	Марка металла	Примечание
С1	□ 350		2[18		12		IV	Вст.3кп2	
С2	I		I 20	0.8			IV	Вст.3кп2	

Шахта для электрокабелей

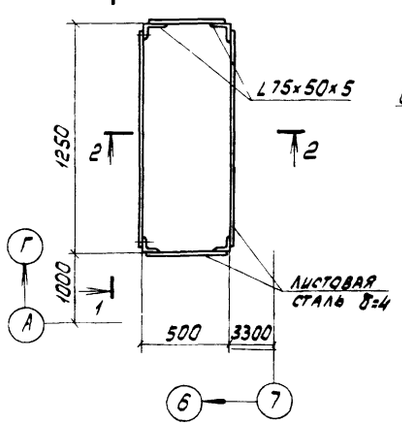

3

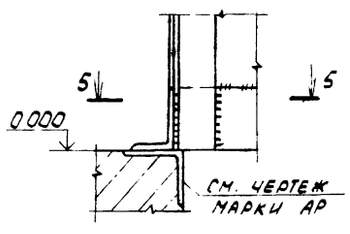

5-5

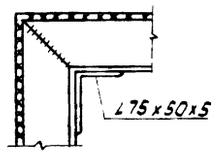

7-7

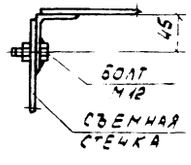

1

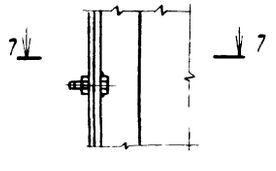

3-3

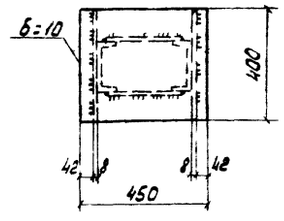

2

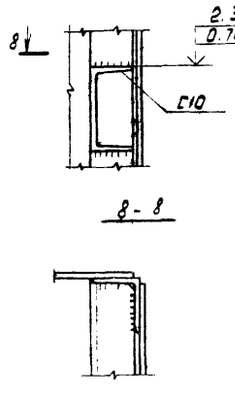

8-8

4-4

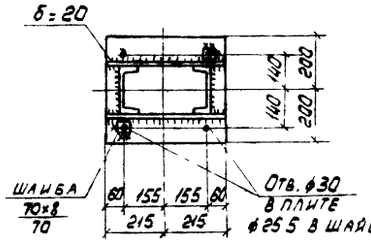

6-6

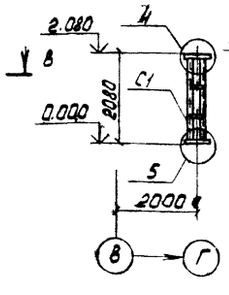

9-9

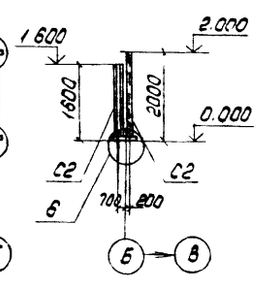

1. Конструкции сварные. Сварку производить электродами типа Э42 по ГОСТ 9467-75.
2. Сварку шахты выполнять сплошным швом высотой $h_w = 4$ мм.
3. Монтаж конструкций производить на болтах нормальной точности и сварке, согласно узлам. Болты плотно затянуть, нарезку расчеканить.

Привязан

61
8066/4 Инв. №

Н. контр.	Моргунов		
Проверил	Макарова		
Инженер	Андреева		
Рук. гр.	Моргунов		
Нач. отд.	Саакьянц		
ГИП	Осташевский		

ТП 904-1-48 -КМ

Компрессорная станция 4К-500А

Стадия	Лист	Листов
РП	17	

Шахта для электрокабелей
Схема расположения стоек

Госстрой СССР РОСТОВСКИЙ ПРОМСТРОЙНИИПРОЕКТ

Копировал

Формат А2

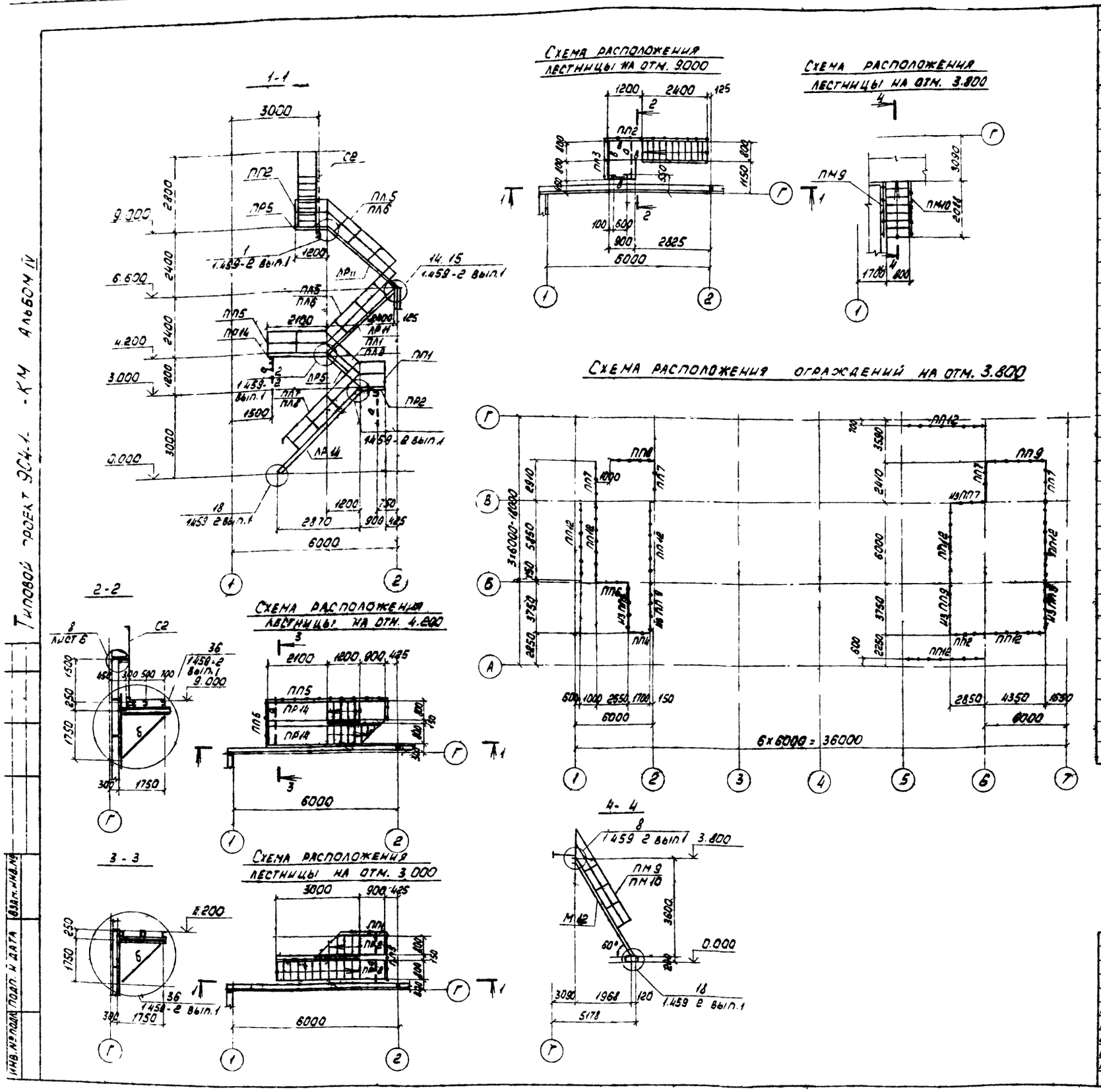

Ведомость элементов

Марка	Сечение: эскиз	Сечение: поз.	Сечение: состав	Опорные усилия: M, тсм	Опорные усилия: N, тс	Опорные усилия: Q, тс	Группа конструкт.	Марка металла	Примечание
ЛР5	смотрите серию 1.459-2 вып.1								
ЛР11									
ЛР14									
М12	смотрите серию 1.459-2 вып.2								
ПР2	смотрите серию 1.459-2 вып.1								
ПР5									
ПР14									
С2									
ПЛ1	смотрите серию 1.459-2 вып.2								
ПЛ2									
ПЛ5									
ПЛ6									
ПЛ7									
ПЛ8									
ПМ9									
ПМ10									
ПП1									
ПП2									
ПП3									
ПП4									
ПП5									
ПП6									
ПП7									
ПП8									
ПП9									
ПП12									
а	[		[18						Конструкт.
б	L		L 125×10					Вст.3кп2	Конструкт.
в	[		[160×50×4						Конструкт.

1. Конструкции сварные. Сварку производить электродами Э42 по ГОСТ 9467-75.
2. Сварка ручная дуговая $h_ш$ = 6мм.
3. Крепление ограждений выполнить по узлам „27" и „29" серии 1.459-2 вып.1.
4. Решетчатый настил в площадках марки „ПР" заменить на настил типа „Батаиск" по ТУ 36-2044-77.

Типовой проект 904-1-КМ Альбом IV

Инв. № подл. | Подп. и дата | Взам. инв. №

Привязан

62

8066/4

Инв. №

Н. контр.	Моргунов		
Проверил	Макарова		
Инженер	Андреева		
Рук. гр.	Моргунов		
Нач. отд.	Салкьянц		
ГИП	Осташевский		

ТП 904-1-48 - КМ

Компрессорная станция 4К-500А

Стадия	Лист	Листов
РП	18	

Схема расположения лестниц и ограждений

ГОССТРОЙ СССР РОСТОВСКИЙ ПРОМСТРОЙНИИПРОЕКТ

Копировал

Формат 22

Типовой проект 904-1-48 - КМ Альбом IV

Схема расположения опоры под трубопровод

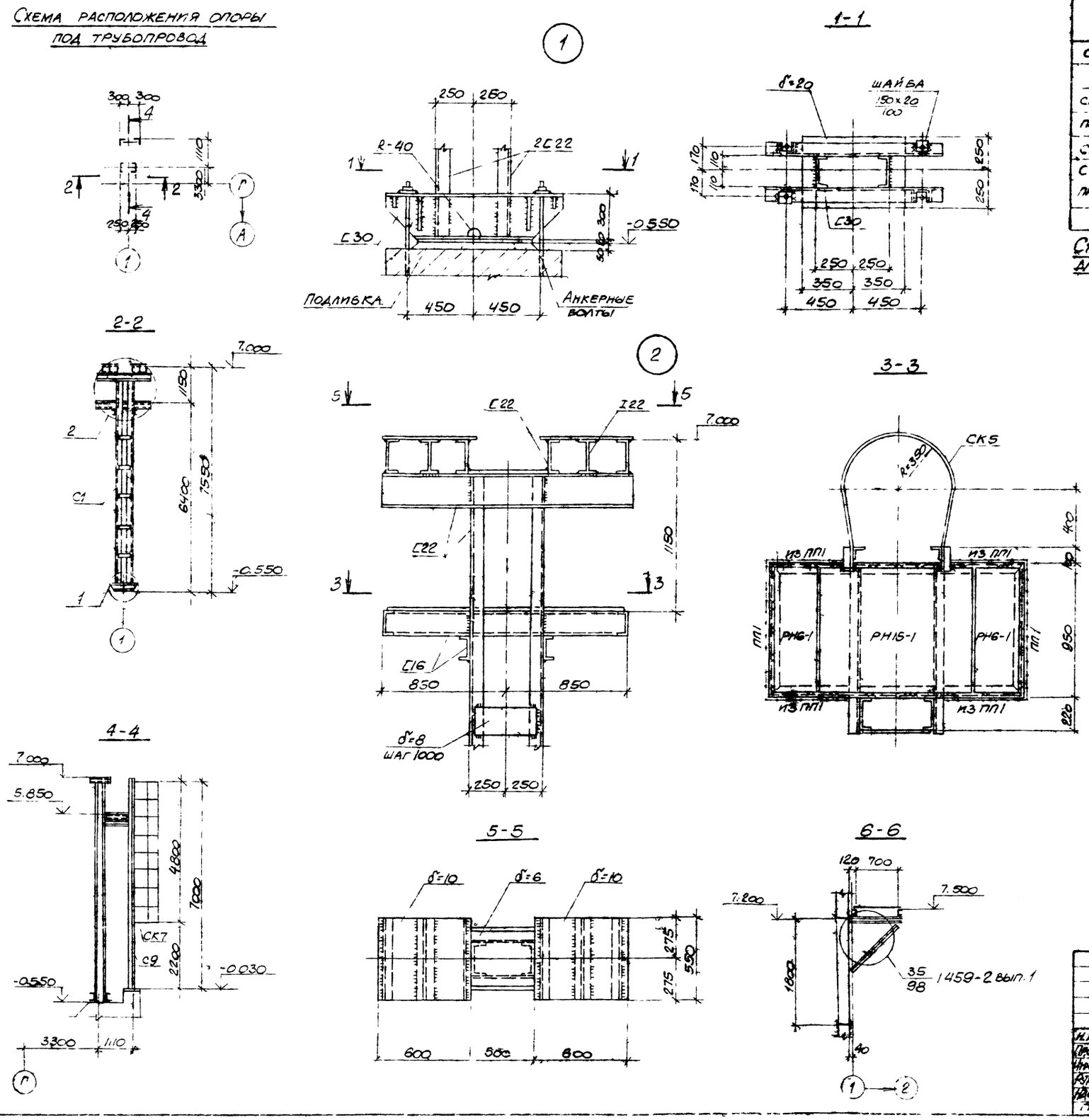

Ведомость элементов

Марка	Сечение: эскиз	поз.	состав	Опорные усилия: M_1 тсм	N_1 тс	Q_1 тс	Группа констр.	Марка металла	Примечание
С1	См конструктивный чертеж на данном листе				50		IV	Вст.3кп2	
СК5	1.459-2 выпуск 2						IV	Вст.3кп2	
ПП1							IV	"	
С9	1.459-2 выпуск 1						IV	"	
С5							IV	"	
ПР1							IV	"	

Схема расположения площадок для обслуживания светильников

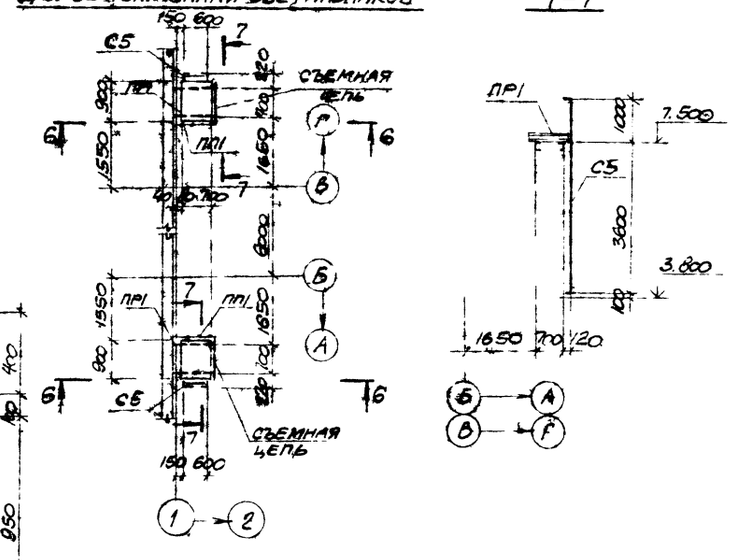

1. Конструкции сварные. Сварку производить электродами типа Э42 по ГОСТ 9467-75.
2. Сварка ручная дуговая $h_ш$ = 6 мм.
3. Крепление ограждений выполнить по узлам серии 1.459-2 вып 1.
4. Настил типа „Батайск" марки РН6-1 и РН15-1 выполнить по ТУ 36 2044-77.

Привязан			
63			
8066/4	Инв. №		

ТП904-1-48-КМ

Компрессорная станция 4К-500А

Н. контр.	Моргунов		Стадия	Лист	Листов
Проверил	Макарова		РП	19	
Инженер	Андреева				
Рукотр.	Моргунов				
Нач. отд.	Саакьянц				
Гип.	Осташевский				

Схема расположения опоры под трубопровод

Госстрой СССР Ростовский

Типовой проект 904-1- - ВК Альбом IV

ВЕДОМОСТЬ РАБОЧИХ ЧЕРТЕЖЕЙ ОСНОВНОГО КОМПЛЕКТА

ЛИСТ	НАИМЕНОВАНИЕ	ПРИМЕЧАНИЕ
1	ОБЩИЕ ДАННЫЕ (НАЧАЛО)	
2	ОБЩИЕ ДАННЫЕ (ОКОНЧАНИЕ) ПЛАН НА ОТМ. 0.000	
3	ФРАГМЕНТ 1 СХЕМЫ	

ВЕДОМОСТЬ ССЫЛОЧНЫХ И ПРИЛАГАЕМЫХ ДОКУМЕНТОВ

ОБОЗНАЧЕНИЕ	НАИМЕНОВАНИЕ	ПРИМЕЧАНИЕ
	ССЫЛОЧНЫЕ ДОКУМЕНТЫ	
4.904-69	СРЕДСТВА КРЕПЛЕНИЯ САНИТАРНО-ТЕХНИЧЕСКИХ УСТРОЙСТВ	
4.900-8	АЛЬБОМ ОБОРУДОВАНИЯ ФАСОННЫХ ЧАСТЕЙ И АРМАТУРЫ ДЛЯ СЕТЕЙ И СООРУЖЕНИЙ ВОДОПРОВОДА И КАНАЛИЗАЦИИ ВЫПУСК IV	

ОСНОВНЫЕ ПОКАЗАТЕЛИ ПО ЧЕРТЕЖАМ ВОДОПРОВОДА И КАНАЛИЗАЦИИ

НАИМЕНОВАНИЕ СИСТЕМЫ	ПОТРЕБНЫЙ НАПОР НА ВВОДЕ М ВОД. СТ.	РАСЧЕТНЫЙ РАСХОД				УСТАНОВЛЕННАЯ МОЩНОСТЬ ЭЛЕКТРОДВИГАТЕЛЕЙ КВТ	ПРИМЕЧАНИЕ
		$м^3$/сут	$м^3$/ч	л/с	ПРИ ПОЖАРЕ л/с		
Водопровод хозяйственно-питьевой (В1)	12	3.5	0.5	0.58			В т.ч. на полив территории 2 $м^3$/сут
Горячее водоснабжение (Т3)	12	1.8	0.6	0.57			
Канализация бытовая (К1)		3.3	1.1	2.56			

ОБЩИЕ УКАЗАНИЯ

1. Данный комплект рабочих чертежей разработан на основании технической документации, оговоренной в пояснительной записке к проекту.
2. Условной отметке 0.000 соответствует отметка по генплану ▭
3. Системы водопровода и канализации запроектированы в соответствии со СНиП II-30-76 „Внутренний водопровод и канализация зданий" и СНиП II-34-76 „Горячее водоснабжение."
4. Стальные трубопроводы окрашиваются эмалью ПФ-115 в два слоя по 1 слою грунтовки ГФ-020. Чугунные канализационные трубы окрашиваются каменноугольным лаком в два слоя.
5. Трубопроводы систем водопровода прокладываются с уклоном 0.002÷0.005 в сторону водоразборных точек.
6. В спецификации фланцевая арматура учтена с ответными фланцами.
7. Крепление трубопроводов ф 15÷25 к конструкциям здания принимается по серии 4.904-69.
8. Умывальники в гардеробной приняты третьей величины, в санузле – первой
9. Отметки на схемах напорных сетей относятся к осям труб, на схемах самотечных сетей – к лоткам труб.
10. Условные обозначения сетей приняты по ГОСТ 21.106-78
11. В спецификации ввод водопровода учтен до наружной грани стены здания, выпуски бытовой канализации и трубопровода дренажных вод – на 5 м от оси здания
12. Указания по привязке приведены в Альбоме I.

УСЛОВНЫЕ ОБОЗНАЧЕНИЯ

—— КВ —— Трубопровод дренажных вод

СПЕЦИФИКАЦИЯ СИСТЕМ ВОДОПРОВОДА И КАНАЛИЗАЦИИ

МАРКА ПОЗ.	ОБОЗНАЧЕНИЕ	НАИМЕНОВАНИЕ	КОЛ.	МАССА ЕД. КГ	ПРИМЕЧАНИЕ
		ВОДОПРОВОД			
		ХОЗЯЙСТВЕННО-ПИТЬЕВОЙ (В1)			
1	Номенклатурный справочник М.Ф. ЦКБА 1980 г.	Вентиль запорный муфтовый 15ч8р2 ф15	2		
2		ф20	2		
3		ф25	3		
4		Кран поливочный ф 25, комплектно:	2		
4.1	Номенклатурный справочник М.Ф. ЦКБА 1980 г.	Вентиль запорный муфтовый 15ч8р2 ф25	2		
4.2		Патрубок из трубы ф25 ГОСТ 3262-75* длиной 100 мм	2		
5		Трубопровод из водогазопроводных легких оцинкованных труб по ГОСТ 3262-75* ф 15	21		м
6		ф 20	14		м
7		ф 25	32		м
8		Трубопровод из чугунных напорных труб ГОСТ 9583-75 65ЛА	3		м
9		Рукав В(II)-63-25-У ГОСТ 18698-73	35		м
		ГОРЯЧЕЕ ВОДОСНАБЖЕНИЕ (Т3)			
1	Номенклатурный справочник М.Ф. ЦКБА 1980 г.	Вентиль запорный муфтовый 15б1бк ф25	1		
2		Трубопровод из водогазопроводных легких оцинкованных труб по ГОСТ 3262-75* ф 15	21		м
3		ф20	12		м
4		ф25	16		м
5	ГОСТ 19874-74*	Смеситель для душевой установки с сеткой См-Д-Ст	2		

ДАННЫЙ ПРОЕКТ ВЫПОЛНЕН В СООТВЕТСТВИИ С ДЕЙСТВУЮЩИМИ СТРОИТЕЛЬНЫМИ НОРМАМИ И ПРАВИЛАМИ ПРОЕКТИРОВАНИЯ, КОТОРЫЕ ПРЕДУСМАТРИВАЮТ МЕРОПРИЯТИЯ, ОБЕСПЕЧИВАЮЩИЕ ВЗРЫВНУЮ, ВЗРЫВОПОЖАРНУЮ И ПОЖАРНУЮ БЕЗОПАСНОСТЬ ПРИ СОБЛЮДЕНИИ ПРАВИЛ БЕЗОПАСНОСТИ В ЭКСПЛУАТАЦИИ ЗДАНИЯ (СООРУЖЕНИЯ). МЕРОПРИЯТИЯ ВЫПОЛНЕНЫ НА ОСНОВАНИИ ТЕХНОЛОГИЧЕСКИХ ЗАДАНИЙ И УКАЗАННЫХ В НИХ КАТЕГОРИЙ ПРОИЗВОДСТВ

ГЛАВНЫЙ ИНЖЕНЕР ПРОЕКТА Осташевский
ГЛАВНЫЙ СПЕЦИАЛИСТ Еремеева
ДАТА

Инв. № подл. | Подпись и дата | Взам. инв. №

ПРИВЯЗАН

Инв. №

64 8066/4

Н. контр.	Аникин	
Провер.	Мартынова	
Ст. техн.	Попова	
Ст. инж.	Муравьева	
Рук. гр.	Сюсюра	
Гл. спец.	Еремеева	
Нач. ОВК	Верченко	
ГИП	Осташевский	

ТП 904-1-48 - ВК

Компрессорная станция 4К-500А

СТАДИЯ	ЛИСТ	ЛИСТОВ
РП	1	3

Общие данные (начало)

Госстрой СССР РОСТОВСКИЙ ПРОМСТРОЙНИЙПРОЕКТ

Копировал

Формат 22

Типовой проект 904-1- - ВК Альбом IV

План на отм. 0.000

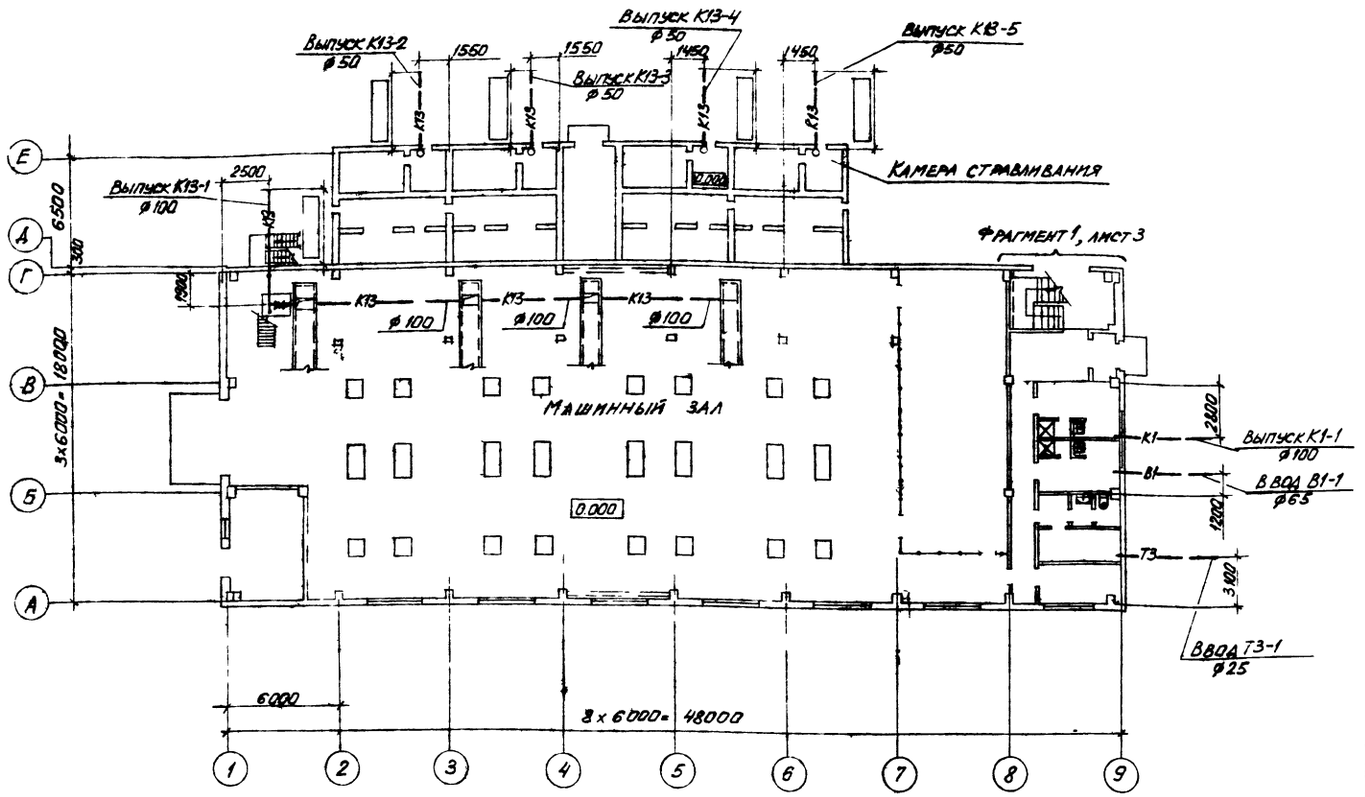

Спецификация систем водопровода и канализации (ВК-КМ1.ВК)

Марка, поз	Обозначение	Наименование	Кол.	Масса ед., кг	Примечание
		Канализация			
		Бытовая (К1)			
1.	ГОСТ 23759-79	Умывальник керамический прямоугольный со спинкой первой величины, комплектно	1		
1.1	ГОСТ 11807-66**	Сифон пластмассовый бутылочный	1		
1.2	ГОСТ 19802-74*	Смеситель См-УМ-НКС	1		
2	ГОСТ 23759-79	Умывальник керамический прямоугольный со спинкой третьей величины, комплектно:	2		
2.1	ГОСТ 11807-66**	Сифон пластмассовый бутылочный	2		
2.2	ГОСТ 19802-74*	Смеситель См-УМ-НКС	2		
3	ГОСТ 22847-77	Унитаз керамический тарельчатый с косым выпуском, комплектно:	1		
3.1	ГОСТ 21485.0-76*	Бачок смывной вы-сокорасполагаемый	1		
3.2	ГОСТ 21485.1-76*	Клапан поплавковый пластмассовый	1		
3.3		Труба смывная ф32 ГОСТ 3262-75*, ℓ=1.7м	1		
4	ГОСТ 1811-73	Трап Т50	3		
5		Трубопровод из чугунных канализационных труб ГОСТ 6942.3-69** ф50	9		м
6		ф100	32		м

Марка, поз.	Обозначение	Наименование	Кол.	Масса ед., кг	Примечание
		Трубопровод дренажных вод (К13)			
1	Номенклатурный справочник МФ ЦКБА 1980 г.	Задвижка фланцевая 30ч47бр ф100	1		
2		Трубопровод из чугунных канализационных труб по ГОСТ 6942.3-69** ф50	28		м
3		ф100	37		м
4	ГОСТ 17378-77	Переход к 108х4-57х3 (воронка сливная)	4		

Привязан

65

3066/4

Инв. №

Н. контр.	Аникин		ТП 904-1-48 - ВК
Провер.	Мартынова		Компрессорная станция 4К-500А
Ст. техн.	Попова		Стадия: РП; Лист: 2; Листов:
Ст. инж.	Муравьева		
Рук. гр.	Сюсюра		
Гл. спец.	Еремеева		Общие данные (окончание). План на отм. 0.000
Нач. отд.	Верченко		Госстрой СССР Ростовский Промстройниипроект
ГИП	Остапенко		

Копировал

Формат А2

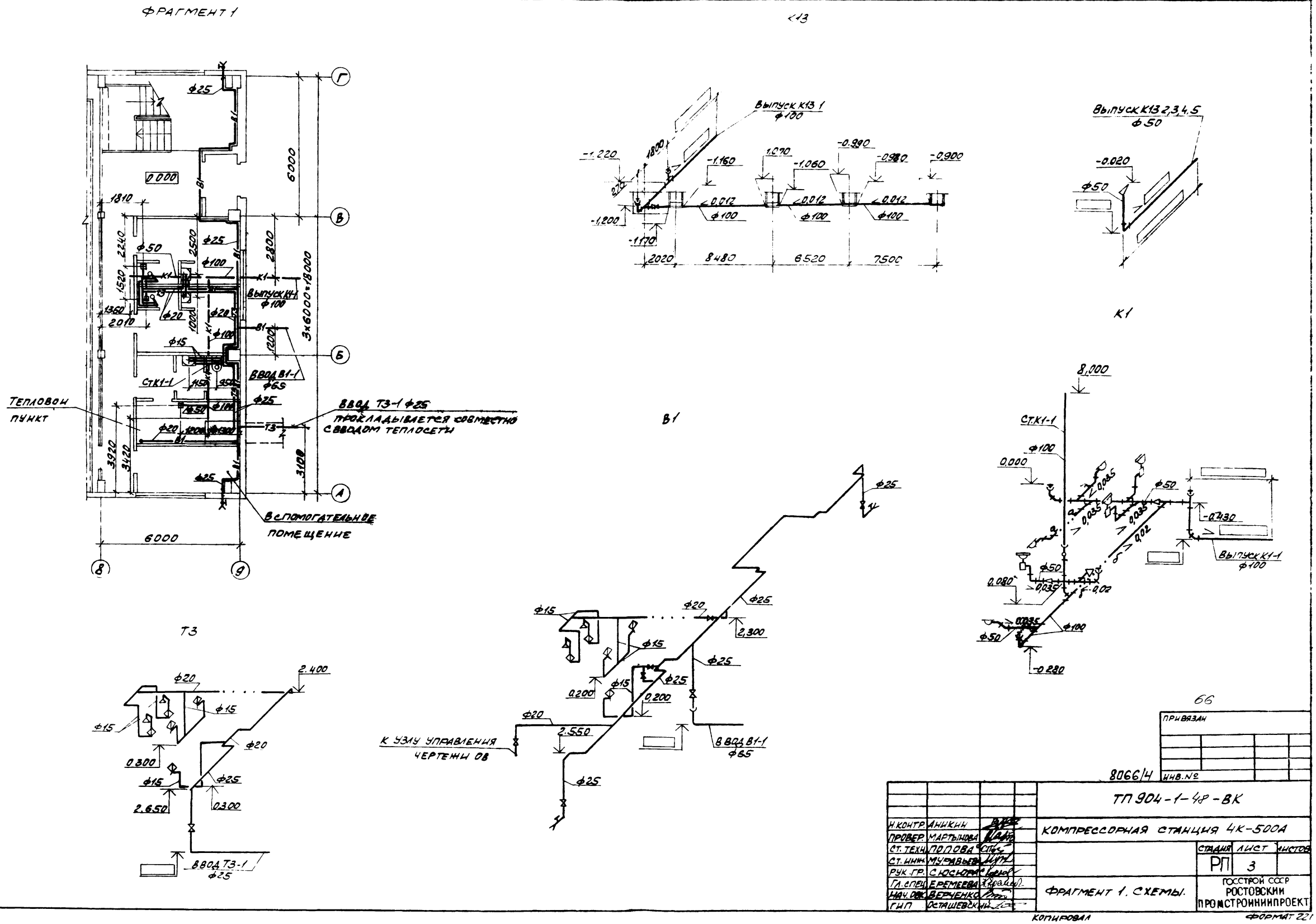

Типовой проект 904-1- -ВК Альбом IV

Н.контр.	Аникин		
Провер.	Мартынова		
Ст. техн.	Попова		
Ст. инж.	Муравьева		
Рук. гр.	Сюсюра		
Гл. спец.	Еремеева		
Нач. ОВК	Верченко		
ГИП	Осташевский		

ТП 904-1-48-ВК

Компрессорная станция 4К-500А

Фрагмент 1. Схемы.

Стадия	Лист	Листов
РП	3	

Госстрой СССР
Ростовский
Промстроинниипроект

Копировал

Формат 221

Инв. № подл. | Подпись и дата | Взам. инв. №

Согласовано: Гипростроидормаш, ОПВ, ОСП-1

Инв. № подл. | Подпись и дата | Взам. инв. №

Привязан

Инв. №

8066/4

Типовой проект 904-1- -08 Альбом 4

Общие указания.

Рабочие чертежи отопления и вентиляции разработаны на основании технологических заданий, выданных институтом „Гипростройдормаш" и архитектурно-строительной части проекта, разработанной институтом „Ростовский Промстройниипроект".

Проект разработан для трех климатических районов с расчетными температурами наружного воздуха:

	I	II	III
зимний период	-20°	-30°	-40°
летний период	28°	22°	21°

Теплоносителем для систем отопления и вентиляции принята перегретая вода с температурой 150-70°С, подаваемая от теплосети промпредприятия.

Отопление помещений машинного зала в рабочее время до температуры 20°С обеспечивается за счет тепловыделений от технологического оборудования и воздушно-отопительными рециркуляционными агрегатами, автоматически включающимися от датчиков температур. В нерабочее время отопительные агрегаты обеспечивают в помещениях машзала температуру не ниже 5°С.

Отопление бытовых помещений и помещения маслохозяйства предусматривается радиаторами М-140АО, а помещения оператора - регистрами из сварных гладких труб. Подводка к регистрам выполнена на сварке, вентили на подводящих трубопроводах вынесены за пределы помещения оператора.

Трубопроводы системы отопления монтируются из стальных водогазопроводных труб по ГОСТ 3262-75. После монтажа трубопроводы и нагревательные приборы окрашиваются краской БТ-177 за 2 раза по грунту ПФ-020 за 1 раз. Трубопроводы узла управления изолируются пух шнуром из минваты в оплетке из хлопчато бумажной ткани толщиной 35 мм и покрываются лакостеклотканью по рубероиду.

Устанавливаемый по чертежу ОВ-6 у калориферов вентиль 15кч 888бр СВМ подключается по чертежам проекта автоматизации (см альбом 3 данного типового проекта).

Для установки контрольно-измерительных приборов на трубопроводах узла ввода теплосети необходимо предусмотреть закладные конструкции по типовым чертежам ГПИ „Проектмонтажавтоматика" - расширители для термометров по чертежу ЗК4-3-75; штуцера для манометров по чертежам ЗК4-45-70 и ЗК4-46-70.

Данный проект выполнен в соответствии с действующими строительными нормами и правилами проектирования, которые предусматривают мероприятия, обеспечивающие взрывную, взрывопожарную и пожарную безопасность при соблюдении правил безопасности в эксплуатации здания (сооружения). Мероприятия выполнены на основании технологических заданий и указанных в них категорий производств.

Главный инженер проекта Осташевский Г.В.
Главный специалист Дегтярев Е.Ф.
Дата 28-12-81

Вентиляция помещений машзала и оператора предусматривается общеобменная, рассчитанная на разбавление теплопоступлений от технологического оборудования и солнечной радиации. Удаление теплого воздуха с 1-го этажа машзала осуществляется через проемы в перекрытии на 2-й этаж, а из верхней зоны 2-го этажа - крышными осевыми вентиляторами. Приток наружного воздуха предусматривается через открывающиеся фрамуги окон, низ которых расположен на высоте 1,2 м от пола. В холодный период для периодического проветривания помещений машзала включается один крышный вентилятор, при этом холодный воздух поступает через фрамуги окон по оси 1 в ряду Б-В, низ которых расположен на высоте 5,4 м от пола.

В помещении маслохозяйства во время регенерации масла предусматривается общеобменная механическая вытяжная вентиляция с удалением 1/3 объема из верхней и 2/3 объема воздуха из нижней зоны.

Приток воздуха в помещение вследствие периодичности и кратковременности работы регенерационной установки (1 раз в неделю в течение 1-1,5 часов) предусматривается неорганизованным путем. Подогрев поступающего в холодный период воздуха обеспечивается теплопоступлениями от оборудования регенерационной установки и приборов отопления при кратковременном снижении температуры в помещении до 12°С.

Установка оборудования систем В1, В2 выполняется по типовым чертежам серии 1.469-7. Крышные вентиляторы устанавливаются без поддона.

Воздуховоды систем П1 и В3 изготовляются из кровельной стали толщиной 0.5-0.7 мм, а воздуховоды системы ВЕ1 из оцинкованной стали. Расположенные снаружи воздуховоды изготовляются из тонколистовой стали толщиной 1,4 мм.

Воздуховоды из черной стали покрываются грунтом ПФ-020 в 1 слой и двумя слоями краски ПФ-115.

Приточный короб системы П1 и кронштейны для крепления воздушно-отопительных агрегатов систем А1 разработаны на чертежах марки „КМ".

В таблице „Основные показатели по чертежам отопления и вентиляции" в числителе дан расход тепла на отопление помещений компрессорной в рабочее время, в знаменателе - при дежурном отоплении.

Указание по привязке проекта.

Данные характеристики вентиляционного оборудования и расчеты воздушно-тепловых балансов уточняются при привязке проекта к конкретным условиям промплощадки.

План - схема

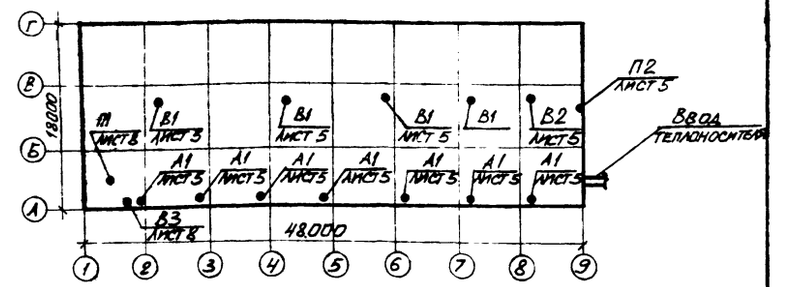

Основные показатели по чертежам отопления и вентиляции

Наименование здания (сооружения) помещения	Объем м³	Периоды года при tн, °С	Расход тепла ккал/ч: на отопление	на вентиляцию	на горячее водоснабжение	общий	Расход холода ккал/ч	Установленная мощность электродвигателей кВт
Компрессорная станция 4К-500А	101153	-20	11050 / 21950	—	—	11050	—	27.27
		-30	14000 / 103500	—	—	14000	—	26.77
		-40	15800 / 117850	—	—	15800	—	26.77

Ведомость рабочих чертежей основного комплекта т.п. 904-1- -08

Лист	Наименование	Примечание
1	Общие данные (начало)	
2	Общие данные (продолжение)	
3	Общие данные (окончание)	
4	План отопления и вентиляции на отм. 0.000	
5	План отопления и вентиляции на отм. 3.800	
6	Схема системы отопления. Разрез 4-4	
7	Схемы систем П1, В3, ВЕ1. Разрезы 1-1, 2-2, 3-3	
8	Установка систем П1, В3	

67
8066/4

Инв. № подл. | Подпись и дата | Взам. инв. №

Инв. №

Привязан			
Нормоконтр.	Александров		
Проверил	Арапова		
Инженер	Муравьева		
Гл. инж.	Шеткоовский		
Рук. гр.	Кириченко		
Гл. спец.	Дегтярев		
Нач. отд.	Кромов		
ГИП	Осташевский		

ТП 904-1-48 - 08

Компрессорная станция 4К-500А

Стадия	Лист	Листов
РП	1	8

Общие данные (начало)

Госстрой СССР Ростовский Промстройниипроект

Копировал

Формат А2

Типовой проект 904-1-48-08 Альбом 4

Характеристика отопительно-вентиляционных систем

Обозначение системы	Кол. систем	Наименование обслуживаемого помещения (технологического оборудования)	Тип установки агрегата	Вентилятор: Тип, исполнение по ВЗ.ТУ 80.344	№	Схема исполнения	Положение	L* м³/час	P кгс/м²	n об/мин	Электродвигатель: Тип, исполнение по взрывозащите	N квт	n об/мин	Воздухонагреватель: Тип	N	Кол.	t°С нагрева от	t°С нагрева до	Расход тепла ккал/час	ΔP кгс/м²	Примечание
В1	4	Машинный зал	Крышный осевой	Ц3-04	12-В	1	—	35500	—	720	4А132S8У2	4,0	720	—	—	—	—	—	—	—	—
В2	1	Помещение оператора	Крышн. центроб.	КЦ3-90	5	—	—	3500	25	920	4А80А6У2	0,75	920	—	—	—	—	—	—	—	—
В3	1	Помещение маслохозяйства	А2.5105-1	В-Ц4-70	2,5	1	Л0°	450	22	1400	4АА56А4	0,12	1400	—	—	—	—	—	—	—	—
П1	1	$t_н$=-20°	Машинный зал на отм. 0.000	А5095-2А	В-Ц4-70	5	1	Л90° П=90°	6000	60	1420	4А90LА4	2,2	1420	КО-3601	6	1	5	13,9	15300	1	1 вентилятор резервный
	1	$t_н$=-30°		А5095-2А	В-Ц4-70	5	1	Л90° П=90°	6000	60	1420	4А90LА4	2,2	1420	КО-3601	6	1	5	17,2	21000	1	1 вентилятор резервный
	1	$t_н$=-40°		А5095-2А	В-Ц4-70	5	1	Л90° П=90°	6000	60	1420	4А90LА4	2,2	1420	КО-3601	6	1	5	19,9	25700	1	1 вентилятор резервный
А1	6	$t_н$=-20°	Машинный зал на отм. 3.800	АПВС 50-30	МЦ	4	—	—	3300	—	2815	А02-12-2	1,1	2815	Сблокированная навивной	—	1	5	12,7	12070	—	—
	7	$t_н$=-30°		АПВС 50-30	МЦ	4	—	—	3300	—	2815	А02-12-2	1,1	2815		—	1	5	13,4	12720	—	—
	7	$t_н$=-40°		АПВС 50-30	МЦ	4	—	—	3300	—	2815	А02-12-2	1,1	2815		—	1	5	14,9	14170	—	—
П2	1	$t_н$=28°	Помещение оператора	Автономный кондиционер БК-2500									1,6	—	—	—	—	—	—	—	—	—

Производительность систем В1÷В3 дана при $t_н$=28°С

Таблица воздушно-тепловых балансов

Наименование помещений	Объем помещений	Период	Расчетная наружная температура градусы	Температура в помещении градусы	Тепло потерь помещением ккал/час	Тепловыделения ккал/час: от оборудования	от радиации	Всего	Теплоизбытки + недостаток тепла −	Тепло для отопления помещения в нерабочее время ккал/ч	Вытяжка: Количество воздуха м³/час	Чем удаляется	Приток: Количество воздуха м³/час	Чем обеспечивается
Машинный зал на отм. 0.000	2780	Зима	-20	20	24500	52000	—	52000	+ 27500	15300	Естественное проветривание			
			-30	20	30500	52000	—	52000	+21500	21000				
			-40	20	34500	52000	—	52000	+ 17500	25700				
		Лето	28	33	—	66000	4200	70200	+70200	—	34000	В1 через проемы в перекрытии	33400	через фрамуги окон
			22	27	—	66000	4200	70200	+70200	—	33300		32700	
			21	26	—	66000	4200	70200	+70200	—	33200		32600	
Машинный зал на отм. 3.800	5520	Зима	-20	20	89000	142000	—	142000	+53000	55600	Естественное проветривание			
			-30	20	98000	142000	—	142000	+44000	68500				
			-40	20	100000	142000	—	142000	+ 42000	76300				
		Лето	28	33	—	195000	28100	223100	+223100	—	107900	В1	106200	через фрамуги окон
			22	27	—	195000	28100	223100	+223100	—	105800		104100	
			21	26	—	195000	28100	223100	+223100	—	105500		103700	
Помещение оператора на отм. 3.800	195	Зима	-20	20	2150	1750	—	1750	−400	2150	Естественное проветривание			
			-30	20	2600	1750	—	1750	−850	2600				
			-40	20	2750	1750	—	1750	−1000	2750				
		Лето	28	25	—	1750	200	1950	+1950	—	450	через неплотности	450	П2
			22	24	—	1750	150	1900	+ 1900	—	3500	В2	3450	через фрамуги окон
			21	23	—	1750	150	1900	+ 1900	—	3500		3450	
Помещение маслохозяйства на отм. 0.000	90	Зима	-20	20	3800	1000	—	1000	-2800	3800	450	В3	450	через верхнюю фрамугу окна
			-30	20	4900	1000	—	1000	-3900	4900	450		450	
			-40	20	5900	1000	—	1000	-4900	5900	450		450	
		Лето	28	31	—	1000	—	1000	—	—	450	В3	450	через дверной проем
			22	25	—	1000	—	1000	—	—	450		450	
			21	24	—	1000	—	1000	—	—	450		450	

1. Воздухообмен в помещениях определен в соответствии рекомендациям по расчету воздухообмена помещения по теплоизбыткам серия А3-776.

2. Тепловыделения в машинном зале для зимнего периода приняты для трех одновременно работающих компрессоров

3. Температуры в машинном зале приняты по допустимым параметрам ГОСТ 12.1.005-76 в связи с периодическим и кратковременным пребыванием людей.

4. В помещении оператора при расчетной $t_{нар}$=28°С для поддержания температуры воздуха не выше 25°С предусматривается установка автономного кондиционера БК-2500.

Ведомость ссылочных и прилагаемых документов

Обозначение	Наименование	Примечание
	Ссылочные документы	
4.904-69	Детали крепления санитарно-технических приборов и трубопроводов	комплект
4.903-10. выпуск 1, 3, 6, 8	Изделия и детали трубопроводов для тепловых сетей. Грязевики	67-80
2.494-1 выпуск 1	Узлы прохода вентиляционных выбросных шахт через покрытия промзданий	7÷10, 13±15
1.494-32	Зонты и дефлекторы вентиляционных систем	комплект
5.904-5	Гибкие вставки для центробежных вентиляторов	комплект
5.904-1	Крепление стальных неизолированных воздуховодов	комплект
1.469-7 выпуск 1, 2, 3	Покрытия зданий с крышными вентиляторами	комплект
1.494-25	Подставки под калориферы	комплект
1.494-28	Клапаны обратные общего назначения	комплект
1.494-10	Решетки щелевые регулирующие типа Р	комплект
ГПИ „Проектмонтажавтоматика" ТМ4-143-75	Установка термометров на трубопроводах	1,2
ГПИ „Проектмонтажавтоматика" ТК4-3136-70, ТК4-3138-70	Установка манометров на трубопроводах	1,2
1.494-21	Крепление решеток воздухоприточных к воздуховодам и строительным конструкциям	2, 3, 11

Привязан

Инв. № 8066/4

Нач. конс.	Александрова		
Проверил	Арапова		
Инженер	Муравьева		
Гл. инж.	Шетковский		
Рук. гр.	Кириченко		28.12
Гл. спец.	Евтяев		11
Нач. отд.	Комов		
ГИП	Остапенко		

ТП 904-1-48-08

Компрессорная станция 4К-500А

Стадия	Лист	Листов
РП	2	

Общие данные (продолжение)

Госстрой СССР Ростовский Промстройниипроект

Копировал

Формат А2

Инв. № подл. | Подпись и дата | Взам. инв. №

Типовой проект 904-1- - ОВ Альбом 4

СВОДНАЯ СПЕЦИФИКАЦИЯ СИСТЕМ ОТОПЛЕНИЯ И ВЕНТИЛЯЦИИ

МАРКА ПОЗ	ОБОЗНАЧЕНИЕ	НАИМЕНОВАНИЕ	КОЛ.	МАССА ЕД. КГ	ПРИМЕЧАНИЕ
		ОТОПЛЕНИЕ			
	Учреждение ЯЭ-308/80	1. Агрегат воздушно-отопительный со спирально-навивным калорифером			
		АПВС-50-30 -20°	6	91	
		АПВС-50-30 -30°	7	91	
		АПВС-50-30 -40°	7	91	
	Костромской калориферный завод	2. Калорифер КСк3-6-01	1	39.9	
	ГОСТ 3262-75	3. Трубы стальные водогазопроводные ф15	72		м
		ф20	95		м
		ф25	80		м
		ф32	76		м
		ф40	24		м
		ф50	23		м
	15кч18п2	4. Вентили запорные муфтовые ф15	16	0.7	
		ф20	14	0.9	
		ф25	10	1.4	
	30ч6бр	5. Задвижка параллельная Ду=50	4	18.4	
	16кч11р	6. Клапан обратный подъемный муфтовый ф25	1	10	
		7. Радиаторы чугунные отопительные М140-АО -20°	64/224		секц. экм
		-30°	82/287		секц. экм
		-40	96/336		секц. экм
		8. Регистры из стальных электросварных труб ф114х4 -20°	7/3.4		м экм
		-30°	8/3.8		м экм
		-40°	9/4.3		м экм
	4.903-10 выпуск 8	9. Грязевик 16-50Т 34.02 из стальных труб ф159х4.5 Ду50	2	19.4	
	ВС-2	10. Воздухосборник горизонтальный ф159х4.5 l=355 мм	1	7.9	
	БКФ-2	11. Насос ручной с трубной обвязкой и 4 сальниковыми кранами ф20	1	25	
	ВТ-50Г	12. Водомер крыльчатый в исполнении для горячей воды ф50	1	5.3	
	15кч888бр	13. Вентиль с электромагнитным приводом типа СВМ ф25	3	6.2	
	ОБМ-1-160	14. Манометр технический общего назначения с трехходовым краном КТК	2	1.2	
	П№6	15. Термометр прямой в защитной оправе	2	0.66	
	1.494-25	16. Подставки под калорифер	4	2.0	
	3кч-45-70	17. Штуцер для установки манометра на трубопроводе	2		
	3кч-46-70	18. Штуцер для установки манометра на трубопроводе	2		
	Г-16-225	19. Отборное устройство для манометра ТК4-130-67	1		
	ТК4-3138-70				
	Г-16-80	20. Кран КТК	1		
	ТК4-3136-70				

МАРКА ПОЗ.	ОБОЗНАЧЕНИЕ	НАИМЕНОВАНИЕ	КОЛ.	МАССА ЕД. КГ	ПРИМЕЧАНИЕ
	3К4-3-75	21. Расширитель для установки термометра	2		
		22. Краска БТ-177	16.8		кг
		23. Грунт ПФ-020	10.1		кг
		24. Пухшнур из минваты в оплетке из х/б ткани толщиной 35мм	0.27		м3
		25. Лакостеклоткань	3.5		м2
		26. Рубероид	1.5		м2
		ВЕНТИЛЯЦИЯ			
	Учреждение ЯЭ-308/80	1. Вентилятор осевой крышный №12-В с колесом Ц3-04 на одной оси с электродвигателем 4А132S8У2 мощностью 4квт, 720 об/мин	4	670	
	Вентспилсский вентиляторный завод	2. Вентилятор центробежный крышный КЦ3-90№5 с электродвигателем 4А80А6У2 мощностью 0.75квт, 920 об/мин	1	27	
	Учреждение УЮ 400/4	3. Агрегат вентиляторный А2,5105-1 комплектно а. Вентилятор центробежный В-Ц4-70 №2,5 с колесом 1,05 Дн исполнение 1, положение Л0° б. Электродвигатель 4А90LА4 мощностью 0.12квт 1400 об/мин	1	26	
	Учреждение УЮ400/4	4. Агрегат вентиляторный А5095-2А комплектно а. Вентилятор центробежный В-Ц4-70 №5 с колесом 0.95Дн исполнение 1, положение Л90° б. Электродвигатель 4А90LА4 мощностью 2.2квт 1420 об/мин	1	127	
	Учреждение УЮ 400/4	5. Агрегат вентиляторный А5095-2А комплектно а. Вентилятор центробежный В-Ц4-70 №5 с колесом 0.95Дн исполнение 1 положение Пр90° б. Электродвигатель 4А90LА4 мощностью 2.2квт, 1420 об/мин	1	127	
		6. Воздуховоды из кровельной стали толщиной 0.5мм ф100	0.5		м
		ф125	3.0		м
		ф160	12.0		м
		7. Тоже, толщиной 0.7мм ф500	7.0		м
		8. Воздуховоды из тонколистовой стали толщиной 1.4мм ф160	2.0		м
		9. Воздуховоды из стали оцинкованной толщиной 0.5мм ф200	10.0		м
		10. То же, толщиной 1.4мм ф200	2.0		м
		11. Воздуховоды из стали оцинкованной толщиной 0.5мм сеч 100х150	3.0		м
		сеч. 200х200	5.0		м
		12. Воздуховоды из кровельной стали толщиной 0.7мм 350х350	7.0		м
	1.494-32	13. Зонт из стали тонколистовой 3к00 000	1		
	1.494-32	14. Дефлектор из стали тонколистовой Д00 000	1		
	2.494-1 выпуск 1	15. Узел прохода через кровлю без клапана и кольца для сбора конденсата УП1	2	28.4	
		УП6	1	55	
	5.904-5	16. Гибкая вставка ВВ-20	2	6.76	
		ВН-13	2	5.02	
		ВВ-17	1	2.53	
		ВН-10	1	2.66	
	1.494-10	17. Решетки щелевые регулирующие Р150	3		
		Р200	21		
	1.494-28	18. Автоматический обратный клапан КО в 2	2	11.6	
		19. Сетка штампованная	0.6		м2
		20. Краска ПФ-115	7.5		кг
		21. Грунт ПФ-020	4.5		кг
	Бакинский завод бытовых кондиционеров	22. Кондиционер автономный БК-2500 +28°	1	64.0	

69

Привязан

Инв. №

8066/4

Нормконтр.	Арапова		
Проверил	Арапова		
Инженер	Муравьева		
Ст. инж.	Щетковский		
Рук. гр.	Кириченко		
Гл. спец.	Дегтярев		28.12.81
Нач. ОПВ	Комов		
ГИП	Осташевский		

ТП 904-1-48 - ОВ

Компрессорная станция 4К-500А

СТАДИЯ	ЛИСТ	ЛИСТОВ
РП	3	

Общие данные (окончание)

Госстрой СССР Ростовский Промстройниипроект

Копировал

Формат 22

Инв. № подл. | Подпись и дата | Взам. инв. №

План на отм. 0.000

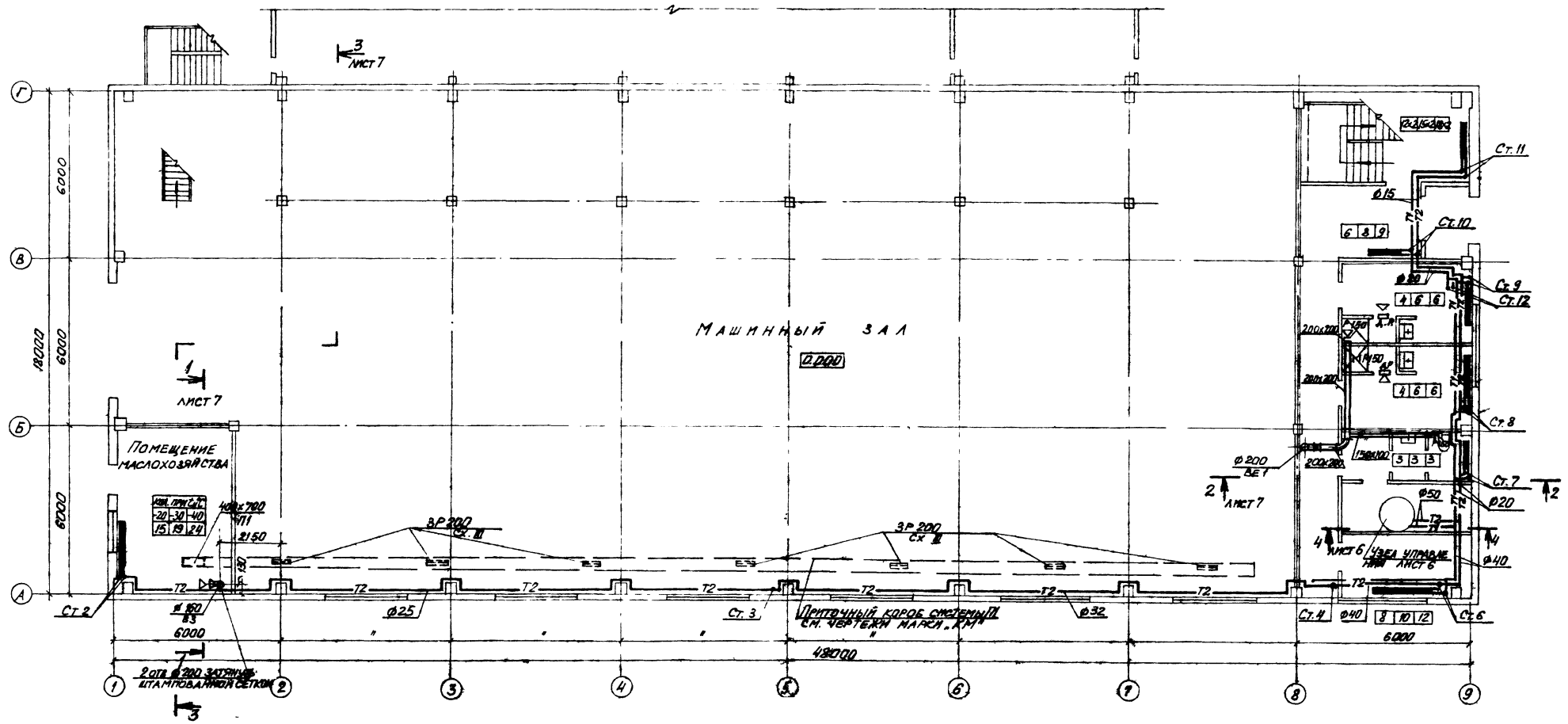

Типовой проект 904-1- -08 Альбом 4

Согласовано			
ОСП-1	Бескоровайный		
	Моргунов		
ОВК	Еремеева		

Инв. № подл. | Подпись и дата | Взам. инв. №

70

Привязан

Инв. №

8066/4

Нормконтр.	Александров		
Проверил	Арапова		
Инженер	Муравьева		
Ст. инж.	Щетковский		
Рук. гр.	Кириченко		23-12
Гл. спец.	Дегтярев		
Нач. ОПВ	Комов		
ГИП	Остаповский		

ТП 904-1-48 - ОВ

Компрессорная станция 4К-500А

Стадия	Лист	Листов
РП	4	

План отопления и вентиляции на отм. 0.000

Госстрой СССР Ростовский промстройниипроект

Копировал

Формат 22

План на отм. 3.800

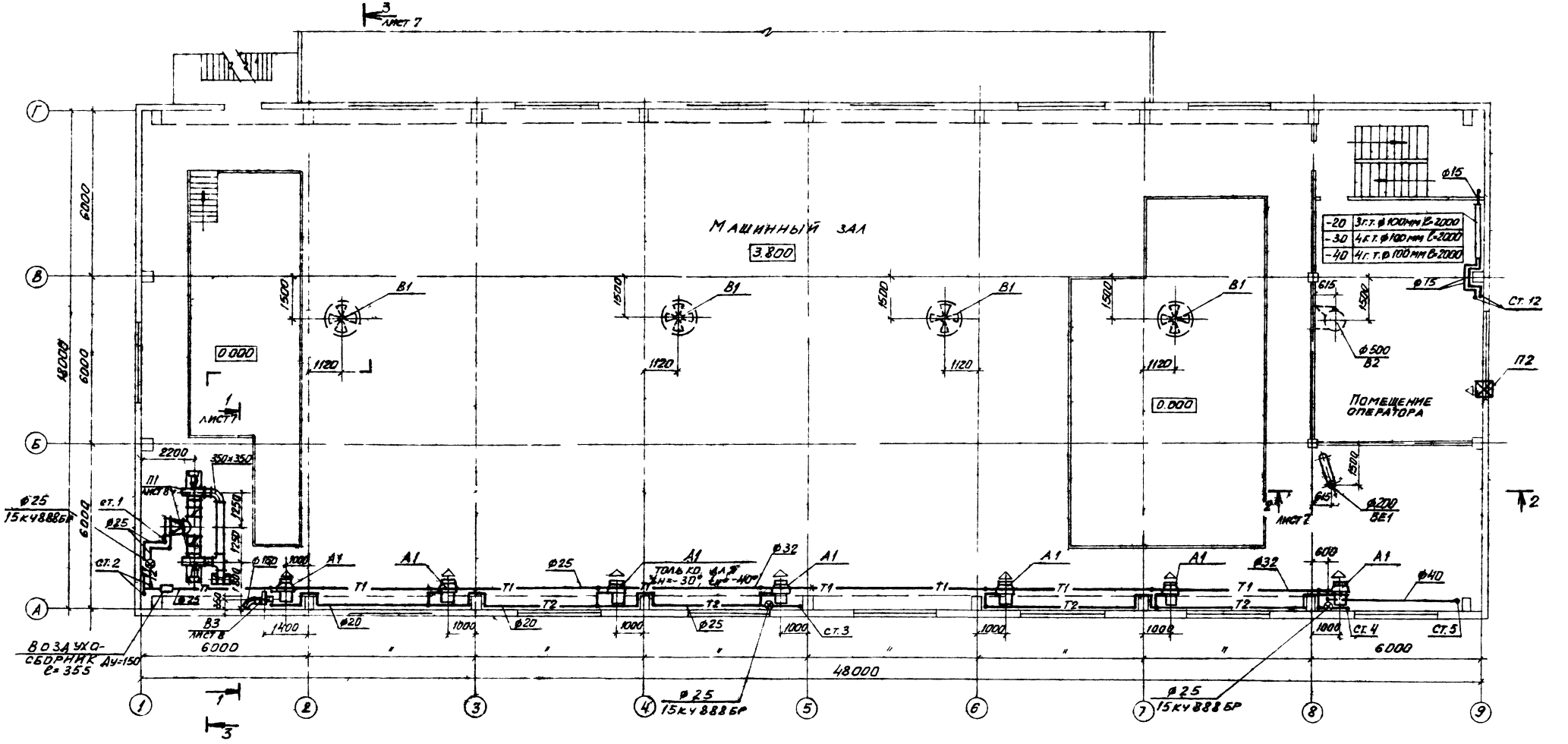

Типовой проект 904-1-08 Альбом 4

Инв. № подл.	Подпись и дата	Взам. инв. №	

Гл. спец.	Дегтярев		
Нач. отд.	Комов		
Гип	Осташевский		

ПРИВЯЗАН

Инв. №

8065/4

ТП904-1-48-ОВ

Компрессорная станция 4К-500А

Стадия	Лист	Листов
РП	5	

План отопления и вентиляции на отм. 3.800

Госстрой СССР Ростовский Промстройниипроект

Копировал

Формат 22

Типовой проект 904-1-08 Альбом 4

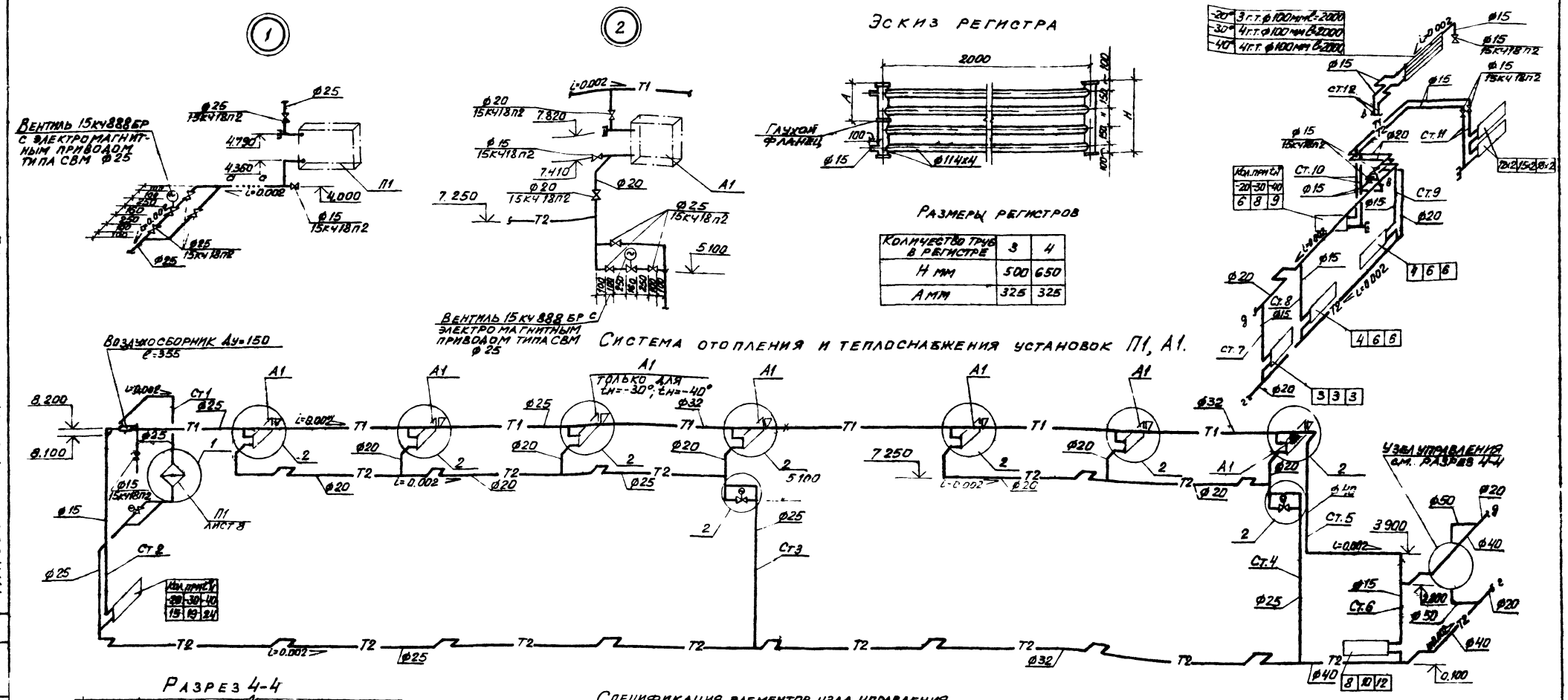

Размеры регистров

Количество труб в регистре	3	4
Н мм	500	650
А мм	325	325

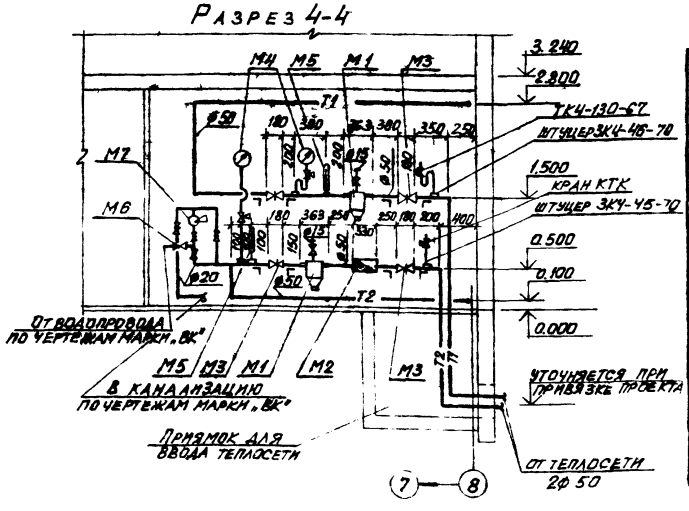

Спецификация элементов узла управления

Марка, поз.	Обозначение	Наименование	Кол.	Масса ед. кг	Примечание
М1	4.903-10 выпуск 8	Грязевик 16-50 Т34.02	2	19.4	
М2	ВТ-50Г	Водомер в исполнении для горячей воды	1	5.3	
М3	30ч6бр	Задвижка параллельная Ду=50	4	18.4	
М4	ОБМ-1-160	Манометр технический	2	1.2	
М5	ПN6	Термометр технический в защитной оправе	2	0.65	
М6	16кч11р	Клапан обратный подъемный муфтовый Ду=25	1	1.0	
М7	БКФ-2	Ручной насос с 4я пробковыми кранами и трубной обвязкой	1	25.0	

Нормконтр.	Александров	
Проверил	Арапова	
Инженер	Муравьева	
Ст. инж.	Щетковский	
Рук. гр.	Кириченко	
Гл. спец.	Дегтярев	
Нач. отд.	Комов	
ГИП	Осташевский	

Привязан

Инв. №

8066/4

ТП 904-1-48 - ОВ

Компрессорная станция 4К-500А

Стадия	Лист	Листов
РП	6	

Схема системы отопления, разрез 4-4

Госстрой СССР Ростовский промстройниипроект

Копировал

Формат 22

Типовой проект 904-1-48.08 Альбом 4

Разрез 1-1

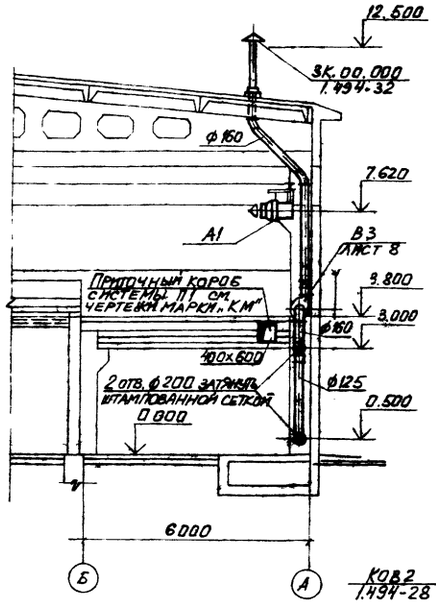

Разрез 2-2

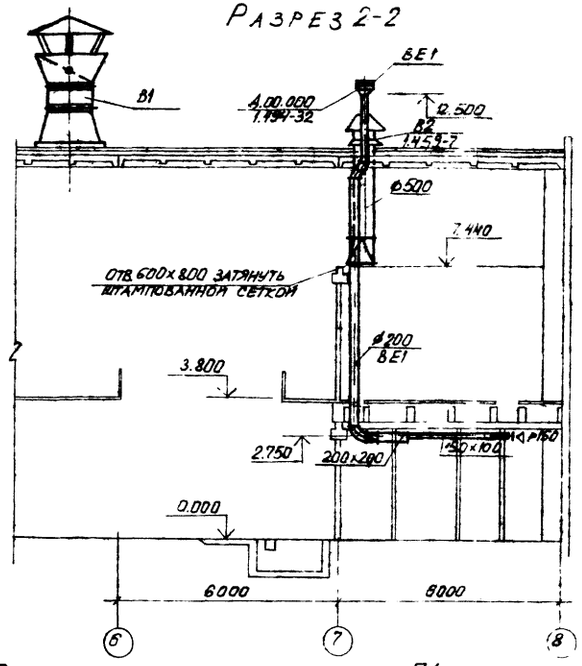

Разрез 3-3

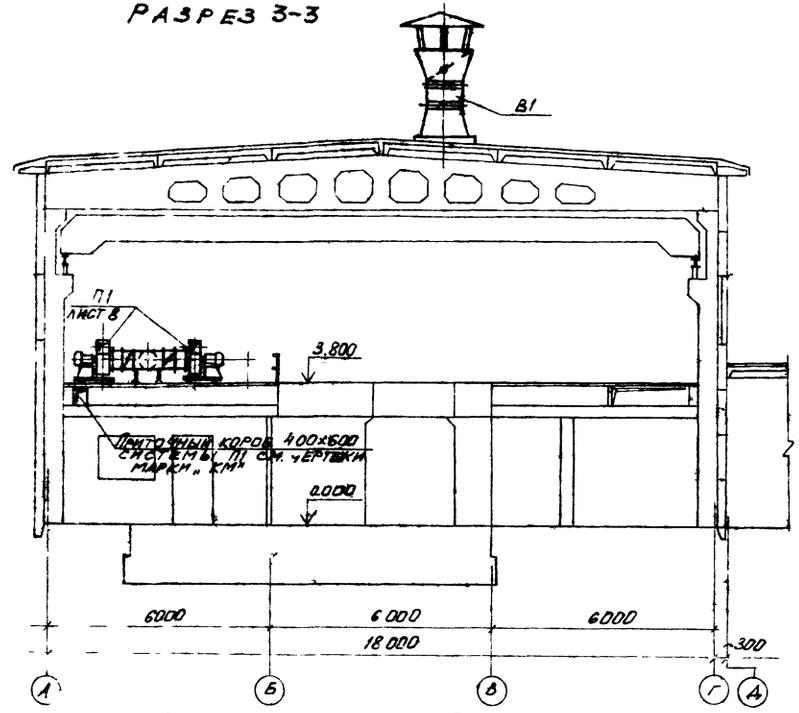

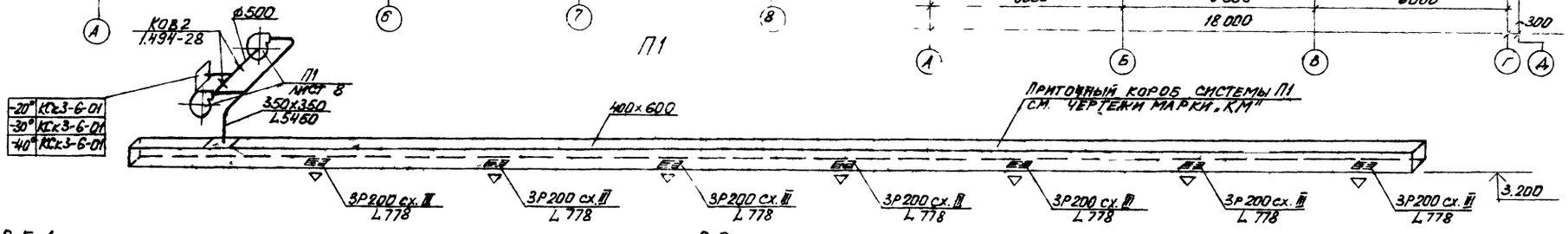

ВЕ1

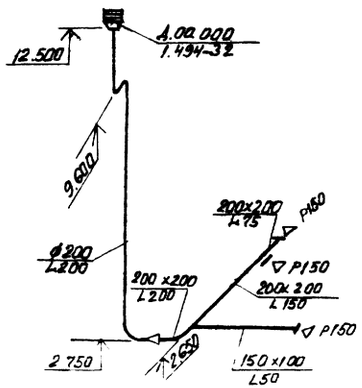

В3

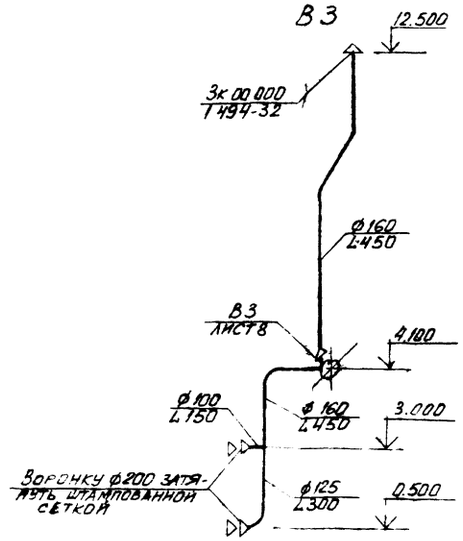

Инв.№ подл.	Подпись и дата	Взам.инв.№	
Инв.№			
ОВК	Гончарова		
ОСТ 1	Бесхлебников		

73

ПРИВЯЗАН

8066/4 Инв.№

ТП 904-1-48-08

Компрессорная станция 4К-500А

Нормконтр.	Александрова			
Проверил	Арапова			
Гл.инж.	Муравьева			
Ст.инж.	Шетковский			
Рук.гр.	Кириченко			
Гл.спец.	Дегтярев			
Нач.ОПБ	Карпов			
ГИП	Остапевский			

Стадия	Лист	Листов
РП	7	

Схемы систем П1, В3 ВЕ1, разрезы 1-1, 2-2, 3-3.

Госстрой СССР Ростовский Промстройниипроект

Копировал

Формат А2

Типовой проект 904-1-48.08 Альбом 4

Разрез 1-1

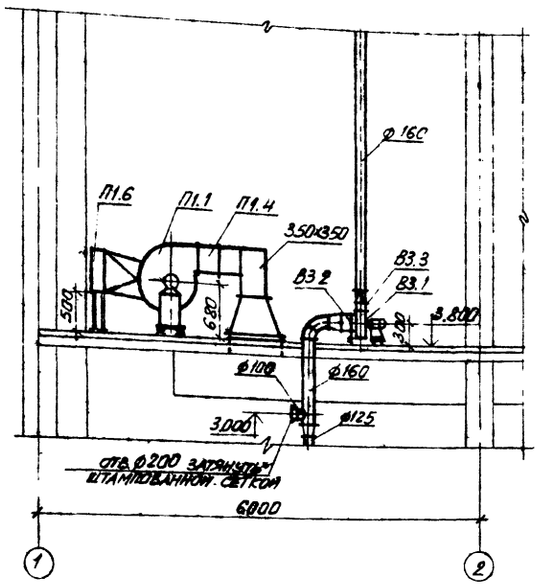

Разрез 2-2

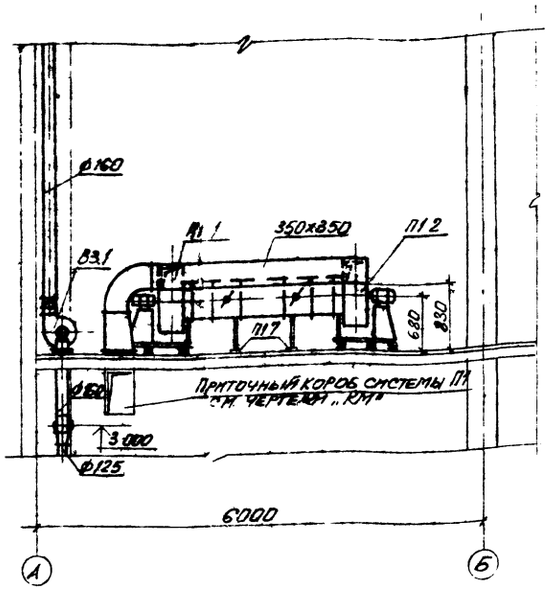

План на отм. 3.800

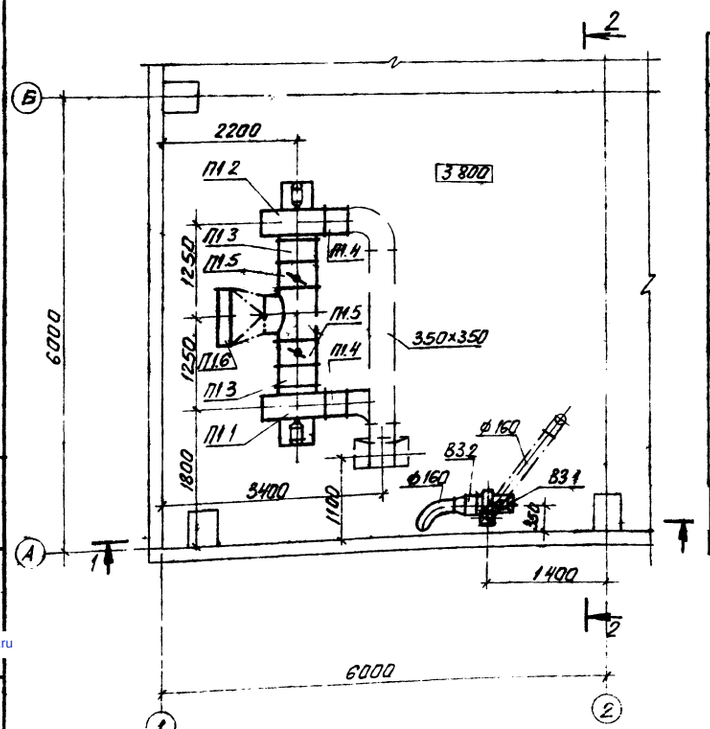

Спецификация отопительно-вентиляционных установок

Марка поз.	Обозначение	Наименование	Кол.	Масса ед. кг	Примечание
		П1			
П1.1	Учреждение УКО-400/4	Агрегат вентиляторный	1	117	
		А5095-2 виброизолиро-			
		ванный комплектно:			
		с вентилятор центро-			
		бежный В-Ц4-70 №5 испол-			
		нение 1 положение Л90°			
		Б электродвигатель			
		4А90L4У3 N=2,2 кВт			
		n=1410 об/мин			
П1.2	Учреждение УКО-400/4	Агрегат вентиляторный	1	117	
		А5095-2 виброизолиро-			
		ванный комплектно			
		с вентилятор центро-			
		бежный В-Ц4-70 №5 испол-			
		нение 1 положение Пр90°			

Марка поз.	Обозначение	Наименование	Кол	Масса ед. кг	Примечание
		Б электродвигатель			
		4А90L4У3 N=1,2 кВт			
		n=1410 об/мин			
П1.3	Серия 5.904-5	Гибкая вставка ВВ-20	2	6.76	
П1.4	Серия 5.904-5	Гибкая вставка ВН-13	2	5.02	
П1.5	Серия 1.494-28	Автоматический обрат-	2	116	
		ный клапан КОВ2			
П1.6	Костромской кало-	Калорифер -20°	КСк3-6-01	1	39,3
	риферный завод	-30°	КСк3-6-01	1	39,9
		-40°	КСк3-6-01	1	39,9
П1.7	Серия 1.494-25	Подставки под калорифер		4	2
		В3			
В3.1	Учреждение УКО400/4	Агрегат вентиляторный		1	26
		А2 5105-1 виброизолиро-			
		ванный комплектно			
		с вентилятор центро-			
		бежный В-Ц4-70 №2 5 ис-			
		полнение 1 положение			
		Л0°			
		Б электродвигатель			
		4АА56А4 N=0,12 кВт			
		n=1400 об/мин			
В3.2	Серия 5.904-5	Гибкая вставка ВВ-17		1	2.53
В3.3	Серия 5.904-5	Гибкая вставка ВН-10		1	2.66

74

Привязан

Инв. № подл. | Подп. и дата | Взам. инв. №

8066/4

Инв. №

		ТП 904-1-48-ОВ	
Нач. сект.	Александрова	Компрессорная станция 4К-500А	
Проверил	Арапова		
Инженер	Муравьева		
Ст. инж.	Шетковский		
Рук. гр.	Кирпиченко		
Гл. спец.	Дегтярев		
Нач. ОПВ	Комов		
ГИП	Осташевский		

Стадия	Лист	Листов
РП	8	

Установки систем П1, В3

Госстрой СССР Ростовский Промстройниипроект

Копировал

Формат А3

gost.e-ecolog.ru