ТИПОВОЙ ПРОЕКТ
904-1-48

КОМПРЕССОРНАЯ СТАНЦИЯ
АВТОМАТИЗИРОВАННАЯ ОТДЕЛЬНО СТОЯЩАЯ
4(3)К-500А
ПРОИЗВОДИТЕЛЬНОСТЬЮ
33,4(25) м^3/с [2000(1500) м^3/мин] ВОЗДУХА

АЛЬБОМ 3

АВТОМАТИЗАЦИЯ И КИП

gost.e-ecolog.ru

КФ ЦИТП инв.№ 8066/3
Привязан
Инв.№

ЦЕНТРАЛЬНЫЙ ИНСТИТУТ ТИПОВОГО ПРОЕКТИРОВАНИЯ
ГОССТРОЯ СССР
КИЕВСКИЙ ФИЛИАЛ
г. Киев-57 ул. Эйхенд Портье № 12
Заказ № 1436 8474 Инв. № 8066/3 Тираж 3
Сдано в печать 30 5 1985 г. Цена 5-32

ТИПОВОЙ ПРОЕКТ 904-1-48

КОМПРЕССОРНАЯ СТАНЦИЯ АВТОМАТИЗИРОВАННАЯ ОТДЕЛЬНО СТОЯЩАЯ 4(3)К-500А ПРОИЗВОДИТЕЛЬНОСТЬЮ 33,4(25) м³/с [2000(1500) м³/мин] ВОЗДУХА

АЛЬБОМ 3

СОСТАВ ПРОЕКТА:

АЛЬБОМ 1	ТЕХНОЛОГИЧЕСКАЯ ЧАСТЬ
АЛЬБОМ 2	ЭЛЕКТРОТЕХНИЧЕСКАЯ ЧАСТЬ
АЛЬБОМ 3	АВТОМАТИЗАЦИЯ И КИП
АЛЬБОМ 4	АРХИТЕКТУРНО-СТРОИТЕЛЬНАЯ И САНТЕХНИЧЕСКАЯ ЧАСТИ ДЛЯ 4 КОМПРЕССОРОВ
АЛЬБОМ 5	АРХИТЕКТУРНО-СТРОИТЕЛЬНАЯ И САНТЕХНИЧЕСКАЯ ЧАСТИ ДЛЯ 3 КОМПРЕССОРОВ
АЛЬБОМ 6	ЗАКАЗНЫЕ СПЕЦИФИКАЦИИ ДЛЯ 4 КОМПРЕССОРОВ
АЛЬБОМ 7	ЗАКАЗНЫЕ СПЕЦИФИКАЦИИ ДЛЯ 3 КОМПРЕССОРОВ
АЛЬБОМ 8	СМЕТЫ НА ТЕХНОЛОГИЧЕСКУЮ, ЭЛЕКТРОТЕХНИЧЕСКУЮ ЧАСТИ, АВТОМАТИЗАЦИЮ И КИП ДЛЯ 4 КОМПРЕССОРОВ
АЛЬБОМ 9	СМЕТЫ НА АРХИТЕКТУРНО-СТРОИТЕЛЬНУЮ И САНТЕХНИЧЕСКУЮ ЧАСТИ ДЛЯ 4 КОМПРЕССОРОВ
АЛЬБОМ 10	СМЕТЫ НА ТЕХНОЛОГИЧЕСКУЮ, ЭЛЕКТРОТЕХНИЧЕСКУЮ ЧАСТИ, АВТОМАТИЗАЦИЮ И КИП ДЛЯ 3 КОМПРЕССОРОВ
АЛЬБОМ 11	СМЕТЫ НА АРХИТЕКТУРНО-СТРОИТЕЛЬНУЮ И САНТЕХНИЧЕСКУЮ ЧАСТИ ДЛЯ 3 КОМПРЕССОРОВ
АЛЬБОМ 12	НЕСТАНДАРТИЗИРОВАННОЕ ОБОРУДОВАНИЕ ТЕХНОЛОГИЧЕСКАЯ ЧАСТЬ
АЛЬБОМ 13	СТРОИТЕЛЬНЫЕ КОНСТРУКЦИИ И ИЗДЕЛИЯ

ПРИМЕНЕННЫЕ МАТЕРИАЛЫ: ТИПОВОЙ ПРОЕКТ „ШУМОГЛУШИТЕЛИ КОМПРЕССОРНЫХ СТАНЦИЙ" АЛЬБОМЫ 3, 6.

РАЗРАБОТАН ГОСУДАРСТВЕННЫМИ ПРОЕКТНЫМИ ИНСТИТУТАМИ:

ГИПРОСТРОЙДОРМАШ АЛЬБОМЫ 1,2,3,6,7,8,10,12
РОСТОВСКИЙ ПРОМСТРОЙНИИПРОЕКТ: АЛЬБОМЫ 4,5,9,11,13

ГЛАВНЫЙ ИНЖЕНЕР ИНСТИТУТА О.Н. МЕХАНЦЕВ

ГЛАВНЫЙ ИНЖЕНЕР ПРОЕКТА С.М. ЛЕОНОВ

УТВЕРЖДЕН МИНСТРОЙДОРМАШЕМ

РЕШЕНИЕМ ОТ 19.11.81г. N 31/81
С ВВОДОМ В ДЕЙСТВИЕ С 1.01.1982

КФ ЦИТП инв. № 8066/3

привязан

Инв. №

№ п/п	Наименование	Номер листа	Стр.
1	Содержание альбома		2
2	Общие данные	1-6	3-8
3	Воздушный тракт. Функциональная схема автоматизации	7	9
4	Система водопроводов. Функциональная схема автоматизации.	8	10
5	Система маслопроводов. Функциональная схема автоматизации.	9	
6	Общестанционные проводки. Функциональная схема автоматизации.	10-11	12-13
7	Принципиальная электрическая схема управления двигателем компрессора	12	14
8	Схема автоматизации одиночного агрегата.	13	15
9	Принципиальная электрическая схема управления вентилем слива холодной воды	14	15
10	Принципиальная электрическая схема управления вентилем подогрева масла.	15	16
11	Принципиальная электрическая схема управления вентилем аварийного слива масла	16	16
12	Принципиальная электрическая схема управления отопительными агрегатами	17	17
13	Принципиальная электрическая схема управления приточной установкой	18	18
14	Компрессор №1 Схема внешних электрических и трубных проводок	19-24	19-24
15	Компрессорная станция. Схема внешних электрических и трубных проводок	25-28	25-28
16	Компрессор №1. Щит 9102-33/3 (шкаф 1,2). Схема подключения	29	29
17	Компрессор №1 Щит 9102-33/3 (шкаф 3) Схема подключения	30	30
18	Компрессор №1 Щит 8503-00/2. пульт 9006-00/2 Схема подключения	31	31
19	Компрессорная станция. Щит 8801-00/3 Схема подключения	32-33	32-33
20	Журнал кабельных проводок	34-53	34-53
21	Журнал импульсных проводок	54-56	54-56
22	Компрессорная станция. План расположения средств автоматизации и проводок	57-62	57-62
23	Компрессор №1 План расположения средств автоматизации и проводок	63-66	63-66
24	Кнопочный пост управления ПКУ Эскиз лицевой стороны панели	67	67
25	Установка звонка ЗВП-220	–	67
26	Установка поста управления ПКУ	–	67
27	Установка звонка ЗВП-220 Сборочный чертеж	–	68
28	Установка поста управления ПКУ Сборочный чертеж	–	68

Альбом 3

Типовой проект 904-1-

Инв. № подл. | Подп. и дата | Взам. инв. №

2

8066/3

ГИП	Леонов			904-1-48
Нач. отд.	Тажников			Компрессорная станция 4(3)К-500А
Гл. спец.	Левинский			Стадия: РП; Лист; Листов
Н. контр.	Золотарева			
Рук. гр.	Христофоров			Содержание альбома
Инж.	Склярова			ГИПРОСТРОЙДОРМАШ г. Ростов-на-Дону
Техн.	Штатько			

Привязан

Инв. №

Кальку сверил [illegible] Копировал [illegible] формат 22

Типовой проект 904-1- Альбом 3

Ведомость основных комплектов рабочих чертежей

Обозначение	Наименование	Примечание
904-1- ТХ	Технология производства	
904-1- ЭС	Электроснабжение	
904-1- ЭМ	Силовое электрооборудование	
904-1- ЭС	Электрическое освещение	
904-1- СС	Связь и сигнализация	
904-1- А	Автоматизация	
904-1- АР	Архитектурно-строительные решения.	
904-1- КЖ	Конструкции железобетонные.	
904-1- КМ	Конструкции металлические.	
904-1- ВК	Внутренние водопровод и канализация	
904-1- ОВ	Отопление и вентиляция	

Ведомость рабочих чертежей основного комплекта марки А

Лист	Наименование	Применить для 4К-500А	Применить для 3К-500А
1	Общие данные (начало)	+	+
2	Общие данные (продолжение)	+	+
3	Общие данные (продолжение)	+	+
4	Общие данные (продолжение)	+	+
5	Общие данные (продолжение)	+	+
6	Общие данные (окончание)	+	+

Чертежи разработаны в соответствии с действующими нормами и правилами и с соблюдением мероприятий, обеспечивающих взрывобезопасность и пожаробезопасность при эксплуатации здания (сооружения)

Главный инженер проекта _____ фамилия, подпись, дата

Инв. № подл. | Подп. и дата | Взам. инв. №

Продолжение

Лист	Наименование	Применить для 4К-500А	Применить для 3К-500А
7	Воздушный тракт. Функциональная схема автоматизации.	+	+
8	Система водопроводов Функциональная схема автоматизации.	+	+
9	Система маслопроводов. Функциональная схема автоматизации.	+	+
10	Общестанционные проводки. Функциональная схема автоматизации.	+	
11	Общестанционные проводки. Функциональная схема автоматизации.		+
12	Принципиальная электрическая схема управления двигателем компрессора	+	+
13	Схема автоматизации одиночного агрегата	+	+
14	Принципиальная электрическая схема управления вентилем слива холодной воды	+	+
15	Принципиальная электрическая схема управления вентилем подогрева масла	+	+
16	Принципиальная электрическая схема управления вентилем аварийного слива масла.	+	+
17	Принципиальная электрическая схема управления отопительными агрегатами.	+	+
18	Принципиальная электрическая схема управления приточной установкой.	+	+
19	Компрессор №1. Схема внешних электрических и трубных проводок (начало)	+	+
20	Компрессор №1. Схема внешних электрических и трубных проводок (продолжение)	+	+
21	Компрессор №1. Схема внешних электрических и трубных проводок (продолжение)	+	+

Продолжение

Лист	Наименование	Применить для 4К-500А	Применить для 3К-500А
22	Компрессор №1. Схема внешних электрических и трубных проводок (продолжение)	+	+
23	Компрессор №1. Схема внешних электрических и трубных проводок (продолжение)	+	+
24	Компрессор №1 Схема внешних электрических и трубных проводок (окончание)	+	+
25	Компрессорная станция. Схема внешних электрических и трубных проводок (начало)	+	
26	Компрессорная станция. Схема внешних электрических и трубных проводок (окончание)	+	
27	Компрессорная станция. Схема внешних электрических и трубных проводок (начало)		+
28	Компрессорная станция. Схема внешних электрических и трубных проводок (окончание)		+
29	Компрессор №1. Щит 9102-33/3 (шкаф 1,2) Схема подключения.	+	+
30	Компрессор №1. Щит 9102-33/3 (шкаф 3) Схема подключения.	+	+
31	Компрессор №1 Щит 8503-00/2, пульт 9006-00/2. Схема подключения.	+	+
32	Компрессорная станция. Щит 8801-00/3 Схема подключения.	+	

3

8066/3

Привязан

Инв. №

ГИП	Леонов		
Нач. отд.	Мажников		
Гл. спец.	Левинский		
Н. контр.	Золотарева		
Рук. гр.	Христофоров		
Инж.	Скорова		
Ст. техн.	Шуст		

904-1-48 А

Компрессорная станция 4(3)К-500А

Стадия	Лист	Листов
РП	1	67

Общие данные (начало)

ГИПРОСТРОЙДОРМАШ г. Ростов-на-Дону

Кальку сверил Шуст копировал Скорова формат 22

Альбом 3

Типовой проект 904-1.

Продолжение

Лист	Наименование	Применить для 4К-500А	Применить для 3К-500А
33	Компрессорная станция. Щит 8801-0013 Схема подключения		+
34	Журнал кабельных проводок (начало)	+	
35	Журнал кабельных проводок (продолжение)	+	
36	Журнал кабельных проводок (продолжение)	+	
37	Журнал кабельных проводок (продолжение)	+	
38	Журнал кабельных проводок (продолжение)	+	
39	Журнал кабельных проводок (продолжение)	+	
40	Журнал кабельных проводок (продолжение)	+	
41	Журнал кабельных проводок (продолжение)	+	
42	Журнал кабельных проводок (продолжение)	+	
43	Журнал кабельных проводок (продолжение)	+	
44	Журнал кабельных проводок (окончание)	+	
45	Журнал кабельных проводок (начало)		+
46	Журнал кабельных проводок (продолжение)		+
47	Журнал кабельных проводок (продолжение)		+
48	Журнал кабельных проводок (продолжение)		+
49	Журнал кабельных проводок (продолжение)		+
50	Журнал кабельных проводок (продолжение)		+
51	Журнал кабельных проводок (продолжение)		+
52	Журнал кабельных проводок (продолжение)		+
53	Журнал кабельных проводок (окончание)		+
54	Журнал импульсных проводок (начало)	+	
55	Журнал импульсных проводок (окончание)	+	
56	Журнал импульсных проводок		+
57	Компрессорная станция. План расположения средств автоматизации и проводок (начало)	+	
58	Компрессорная станция. План расположения средств автоматизации и проводок (продолжение)	+	
59	Компрессорная станция. План расположения средств автоматизации и проводок (окончание)	+	
60	Компрессорная станция. План расположения средств автоматизации и проводок (начало)		+
61	Компрессорная станция. План расположения средств автоматизации и проводок (продолжение)		+

Продолжение

Лист	Наименование	Применить для 4К-500А	Применить для 3К-500А
62	Компрессорная станция. План расположения средств автоматизации и проводок (окончание)		+
63	Компрессор №1. План расположения средств автоматизации и проводок (начало)	+	+
64	Компрессор №1. План расположения средств автоматизации и проводок (продолжение)	+	+
65	Компрессор №1. План расположения средств автоматизации и проводок (продолжение)	+	+
66	Компрессор №1. План расположения средств автоматизации и проводок (окончание)	+	+
67	Кнопочный пост управления ПКУ. Эскиз лицевой стороны панели.	+	+

Ведомость прилагаемых и ссылочных документов

Обозначение	Наименование	Примечание
	Прилагаемые документы	
904-1- 01.000	Установка звонка ЗВП-220	
904-1- 02.000	Установка поста управления ПКУ.	
904-1- 01.000.СБ	Установка звонка. ЗВП-220 Сборочный чертеж	
904-1- 02.000.СБ	Установки поста управления ПКУ. Сборочный чертеж	
Альбом 6,7 А.33	Заказная спецификация на оборудование и материалы поставляемые заказчиком.	
Альбом 6,7 А.3П	Спецификация основных монтажных материалов и изделий поставляемых подрядчиком	

Продолжение

Обозначение	Наименование	Примечание
	Ссылочные документы	
ПУЭ-76	Правила устройства электроустановок	
СНиП III-33-76	Строительные нормы и правила. Правила производства и приемки работ. Электротехнические устройства.	
СНиП III-34-74	Строительные нормы и правила. Правила производства и приемки работ. Система автоматизации.	
СН202-76	Инструкция по разработке проектов и смет для промышленного строительства.	
СН227-70	Инструкция по типовому проектированию для промышленного строительства.	
СН245-71	Санитарные нормы проектирования промышленных предприятий	
ГОСТ 103-76	Полоса стальная горячекатаная. Сортамент.	
ГОСТ 535-79	Прокат сортовой из стали углеродистой обыкновенного качества. Технические условия.	
ГОСТ 1508-78Е	Кабели контрольные с резиновой и пластмассовой изоляцией. Технические условия.	

Инв. № подл. | Подп. и дата | Взам. инв. №

Привязан

Инв. №

ГИП	Леонов		
Нач. отд.	Мажников		
Гл. спец.	Ровинский		
Н. контр.	Золотарева		
Рук. гр.	Христофоров		
Инж.	Скворцова		
Ст. техн.	Шуст		

904-1-48 А

Компрессорная станция 4(3)К-500А

Стадия	Лист	Листов
РП	2	67

Общие данные (продолжение)

ГИПРОСТРОЙДОРМАШ г. Ростов-на-Дону

Кальку верил Шуст Копировал [illegible] формат 22

Альбом 3

Типовой проект 904-1-

Продолжение

Обозначение	Наименование	Примечание
ГОСТ 3262-75	Трубы стальные водогазопроводные	
ГОСТ 6009-74	Лента стальная горячекатаная	
ГОСТ 8240-72	Сталь горячекатанная Швеллеры. Сортамент.	
ГОСТ 8509-72	Сталь прокатная уловая равнополочная. Сортамент.	
ГОСТ 8625-77	Манометры избыточного давления вакуумметры показывающие. Основные параметры и размеры.	
ГОСТ 8734-75	Трубы стальные бесшовные холоднодеформированные Сортамент.	
ГОСТ 8733-74	Трубы стальные бесшовные холоднодеформированные и теплодеформированные. Технические требования.	
ГОСТ 10704-76	Трубы стальные электросварные прямошовные. Сортамент.	
ГОСТ 10705-80	Трубы стальные электросварные. Технические требования	
ГОСТ 14322-77	Диафрагмы дескатерные на Ру до 32 МПа (320 кг/см²) Технические условия	
ГОСТ 16523-70	Сталь листовая углеродистая качественная и обыкновенного качества общего назначения	
ГОСТ 19903-74	Сталь листовая горячекатаная Сортамент	
ТК4-3151-70	Отборное устройство для измерения давления Установка на трубопроводе Ру до 1 кгс/см² t до 60°С	

Продолжение

Обозначение	Наименование	Примечание
ТК4-3152-70	Отборное устройство для измерения давления Установка на трубопроводе Ру до 10 кгс/см² t до 80°С	
ТК4-3153-70	Отборное устройство для измерения давления Установка на трубопроводе Ру до 64 кгс/см² t до 200°С	
ТМ4-41-73	Датчик температуры ДТКБ. Установка на стене.	
ТМ4-73-73	Дифманометр типа ДМ Установка на полу или стене.	
ТМ4-97-73	Манометр вакуумметр, тановакуумметр Установка на стене.	
ТМ4-107-73	Манометр в корпусе диаметром до 250мм с радиальным штуцером М20×1.5 Установка на стене.	
ТМ4-159-75	Термометр сопротивления, термометр термоэлектрический. Установка в расширителе на трубопроводе Д45...76мм	
ТМ4-161-75	Термометр сопротивления, термометр термоэлектрический. Установка на вертикальном трубопроводе Д>76мм или металлической стенке	
ТМ4-219-76	Крепление труб, проводов, кабелей. Установка на стене	
ТМВ-91-77	Проход открытый уплотненный в стене толщиной более 150мм	
ТК3-60-70	Мосты кабельные. Установка на стене.	
ТК3-67-70	Мосты кабельные. Установка под перекрытием.	
ТК-71-70	Мосты кабельные. Установка на стене плашмя.	

Ведомость спецификаций

Лист	Наименование	Примечание
14	Заказная спецификация принципиальной электрической схемы управления вентилет слива холодной воды	
15	Заказная спецификация принципиальной электрической схемы управления вентилет подогрева масла.	
16	Заказная спецификация принципиальной электрической схемы управления вентилет аварийного слива масла.	
17	Заказная спецификация принципиальной электрической схемы управления отопительными агрегатами	
18	Заказная спецификация принципиальной электрической схемы управления приточной установкой	
19	Заказная спецификация схемы внешних электрических и трубных проводок.	
25	Заказная спецификация схемы внешних электрических и трубных проводок.	
27	Заказная спецификация схемы внешних электрических и трубных проводок	
57	Заказная спецификация плана расположения средств автоматизации и проводок.	

Взам. инв. № | Подп. и дата | Инв. № подл.

Привязан

Инв. №

ГИП	Промов		
Нач. отд.	Мажников		
Гл. спец.	Левинский		
Н. контр.	Электрова		
Рук. гр.	Александров		
Инж.	Осетрова		
Ст. техн.	Шуст		

8066/3

904-1-48		А
Компрессорная станция 4(3)К-500А		
	Стадия: РП	Лист: 3
		Листов: 67
Общие данные (продолжение)	ГИПРОСТРОЙДОРМАШ г. Ростов-на-Дону	

Кальку сверил Шуст

Копировал Скиф

Формат А2

Общие указания.

1. Общая часть.

Проект автоматизации и КИП разработан для отдельно-стоящей компрессорной станции Ч/3/К-500А, имеющей четыре/три/ турбокомпрессора К500-61-1 предприятия п/я М5878.

Автоматизация выполнена на базе комплектного устройства автоматизации турбокомпрессорных станций УКАС, серийно выпускаемого предприятием п/я А-7716.

В состав комплектного устройства входят:
- щит управления УКАС-А поставляется комплектно с компрессором;
- щит управления УКАС-С приобретается для компрессорной станции заказчиком на предприятии п/я А-7716 по фондам „Союзглавэлектроаппарата".

В части автоматизации и КИП в типовом проекте выполнены компоновочные решения по размещению щитов, приборов и средств автоматизации и разработана техническая документация, необходимая для:
- выполнения монтажных работ;
- заказа приборов и средств автоматизации, кабельной продукции, монтажных материалов и изделий, не поставляемых комплектно с компрессорами;
- изготовления на заводах и монтажнозаготовительных участках не поставляемых промышленностью узлов и конструкций.

Рабочие чертежи автоматизации и КИП настоящего типового проекта выполнены на основании следующих материалов:
- технологического задания отдела противентиляции и теплоснабжения Гипростройдорташ;
- задания отдела противентиляции и теплоснабжения института „Протстройниипроект" г. Ростов н/Д на автоматизацию установок отопления и вентиляции;
- технического описания и инструкции по эксплуатации ОБХ.466.057 устройства комплектного для автоматизации турбокомпрессорных станций УКАС.

Предусмотренные проектом приборы и средства автоматизации серийно выпускаются отечественной промышленностью и соответствуют техническому заданию на автоматизацию.

Настоящая часть типового проекта согласована

2. Основные решения по автоматизации.

2.1 Общие положения.

Проектом предусматривается комплексная автоматизация компрессорной станции на базе комплектного устройства УКАС.

В состав комплектного устройства УКАС входят:

а) щит управления УКАС-А, предназначенный для управления, контроля и защиты компрессорного агрегата, имеющий в своём составе:
- щит управления ШЭС 9102-3313 /один на агрегат/;
- шкаф управления /манометров/ ШЭС 8503-0012 /один на агрегат/;
- пульт управления ШЭС 9006-0012 /один на агрегат/;

б) щит управления УКАС-С, предназначенный для программного управления компрессорными агрегатами станции, регулирования давления в сборном коллекторе, управления вспомогательными приводами, имеющий в своём составе:
- шкаф управления регулятора ШЭС8801-0013 /один на станцию/;
- щит управления вспомогательными приводами ШЭС 9103-8313 /один на станцию/;

в) первичные приборы технологического контроля и исполнительные механизмы управления

В комплекте с синхронным электродвигателем поставляется тиристорное возбудительное устройство /смотри электротехническую часть проекта/.

Система автоматизации обеспечивает:

а) два режима управления компрессорными агрегатами:
- автоматический;
- местный;

б) автоматическое программное управление компрессорной станцией с соблюдением технологической последовательности работы компрессоров и вспомогательных приводов;

в) автоматическое регулирование производительности компрессорной станции;

г) автоматическое регулирование возбуждения синхронных электродвигателей компрессоров;

д) контроль технологических параметров;

е) защиту турбокомпрессорных агрегатов;

ж) рабочую, предупредительную и аварийную сигнализацию работы компрессорной станции;

и) дистанционное и автоматическое управление установками отопления и вентиляции.

В соответствии с указаниями санитарных норм по снижению степени воздействия шума на обслуживающий персонал и созданию нормальных условий труда в проекте предусматривается установка пультов управления, шкафа регулирования и щита вспомогательных приводов в отдельном звукоизолированном помещении оператора.

Гл.инж.	Механик			904-1-48	А
ГИП	Пеков			Компрессорная станция Ч/3/К-500А	
Нач.отд.	Мажников				Стадия / Лист / Листов
Гл.спец.	Лебинский				РП / 4 / 67
Н.контр.	Золотарева			Общие данные /продолжение/	ГИПРОСТРОЙДОРТРАНС г. Ростов-на-Дону
Рук.гр.	Христофоров				
Инж.	Скляров				

Привязан

Инв. №

Инв.№ подл. | Подп. и дата | Взам.инв.№

Калькуу сверил Шчет Копировал Сыру Формат 22

2.2 Турбокомпрессорный агрегат.

Проектом предусматривается автоматизация турбокомпрессорных агрегатов в объеме комплектного устройства УКАС.

Дополнительно предусматривается:
- контроль температуры горячей воды на разогрев масла (дополнительный термопреобразователь сопротивления поз. ТВ8 подключается к мосту ПКТ2);
- контроль давления масла до и после фильтра тонкой очистки показывающими приборами, установленными по месту;
- контроль разряжения во всасывающих патрубках главного и пускового маслонасосов местными показывающими приборами;
- автоматизация аварийного слива масла из маслобака;
- разгрузка системы водяного охлаждения от избыточного давления при неработающем компрессоре.

2.3 Компрессорная станция.

Проектом предусматривается автоматизация компрессорной станции в объеме комплектного устройства УКАС.

Дополнительно выполнено:
- автоматизация аварийного слива масла из маслобаков чистого и отработанного масла в маслохозяйстве.

2.4 Установки отопления и вентиляции

В проекте выполнено дистанционное управление крышными вентиляторами, приточной и отопительными установками.

Автоматическая работа приточной и отопительных установок предусматривается в дежурном режиме работы с поддержанием в помещении компрессорной станции температуры +5°С при неработающих компрессорных агрегатах.

3. Монтаж щитов, внещитовых средств автоматизации и внешних электрических и трубных проводок.

В проекте разработаны чертежи расположения оборудования и схема трасс проводок (лист А57–А66), на которых показано размещение щитов, внещитовых средств автоматизации и трасс электрических и трубных проводок. Монтаж приборов и средств автоматизации, электрических и трубных проводок выполняется согласно строительным нормам и правилам СНиП III-34-74 Госстроя СССР.

Закладные устройства необходимые для монтажа первичных приборов и средств автоматизации, предусмотрены в технологической части проекта.

Конструкции для установки щитов, проемы и закладные детали для прокладки электрических и трубных проводок предусмотрены в архитектурно-строительной части.

Внешние электрические связи выполняются, в основном, кабелями и проводами с алюминиевыми жилами. Для цепей измерения напряжением до 4В и термопреобразователей сопротивления применяются кабели с медными жилами.

В связи с тем, что системы управления выполнены на бесконтактных логических элементах для защиты от промышленных помех. электрические связи между щитом компрессора ШЭС 9102 и шкафом регулирования ШЭС 8801, пультом управления ШЭС 9006 и шкафом регулирования ШЭС 8801 выполняются экранированным кабелем марки АКВВГЭ.

Установка внещитовых средств автоматизации выполняется по нормализованным чертежам, а при их отсутствии - по чертежам, разработанным в проекте.

4. Заказные спецификации
(смотри альбом 6,7)

В проекте составлены заказные спецификации на оборудование и материалы, поставляемые заказчиком и основных монтажных материалов и изделий, поставляемых подрядчиком.

Спецификации выполнены согласно требованиям СН202 76 „Инструкция по разработке проектов и смет для промышленного строительства", руководящих материалов „Проект-монтаж-автоматика": „Системы автоматизации технологических процессов Оформление и комплектование документации проектов" РМ4-59-78; „Системы автоматизации технологических процессов. Указания по выполнению ведомостей и спецификаций в части монтажных материалов" РМ4-149-78. Заказ комплектных щитов и пультов для автоматизации турбокомпрессорных станций УКАС осуществляется в технологической части проекта.

5. Техника безопасности

К обслуживанию и работе с системой автоматизации должен допускаться только обученный и проинструктированный персонал.

Перед монтажем и эксплуатацией необходимо ознакомиться с „Техническим описанием и инструкцией по эксплуатации ОБХ.466.057. устройства комплектного для автоматизации турбокомпрессорных станций УКАС."

Обслуживание и эксплуатация системы автоматизации турбокомпрессорной станции должны производиться в соответствии с требованиями, предъявляемыми:
- Правилами устройств электроустановок ПУЭ-76;
- Правилами технической эксплуатации электроустановок потребителей и правилами техники безопасности при эксплуатации электроустановок потребителей;

7
8066/3

Гл.инж.	Механцев			904-1-48	А
ГИП	Леонов			Компрессорная станция 4(3)К-500А	
Нач.отд.	Мажников				
Гл.спец.	Левинский				Стадия / Лист / Листов: РП / 5 / 67
Н.контр.	Золотарева			Общие данные (продолжение)	ГИПРОСТРОЙДОРМАШ г.Ростов-на-Дону
Рук.гр.	Христофоров				
Инж.	Склярова				

Привязан

Инв. №

Кальку сверил Шуст Копировал Скиру Формат 2а

Альбом 3

Типовой проект 904-1-

Инв. № подл. | Подп. и дата | Взам. инв. №

-инструкцией по технике безопасности, действующей на предприятии, эксплуатирующем компрессорную станцию;
-указаниями мер безопасности, приведенными в инструкциях по эксплуатации изделий, входящих в состав компрессорной станции.

Во избежание поражения электрическим током корпуса электрических машин, щитов, пультов, металлические кабельные конструкции, стальные трубы электропроводок и другие металлические конструкции должны быть надежно заземлены.

Ремонт и обслуживание средств автоматизации, щитов комплектного устройства допускается только после отключения.

6. Сметы на автоматизацию.

В проекте составлена смета на автоматизацию турбокомпрессорной станции (смотри альбом 8,10) Смета составлена в ценах 1969г.

Настоящей сметой не учитывается стоимость щитов, приборов и средств автоматизации, поставляемых комплектно с устройством УКАС, а также закладных деталей, оправ, бадышек, которые учтены в сметах соответствующих частей проекта.

7. Указание по привязке.

В проекте выполнены чертежи для двух вариантов компрессорных станций с четырьмя и тремя турбокомпрессорами К500 предприятия п/я М5878.

При привязке необходимо оставить чертежи, соответствующие выбранному варианту.

Для заказа диафрагмы поз. ДК, дифманометра поз. ДМО и вторичного прибора поз. ДС2, предназначенных для измерения расхода сжатого воздуха по компрессорной станции, необходимо произвести поверочный расчет и заполнить опросный лист по форме УОЛ-3-74 в соответствии с:

-„Правилами 28-64„ Измерение расхода жидкостей, газов и паров стандартными диафрагмами и соплами";
-„Методическими указаниями по заполнению унифицированных опросных листов и форм заказа приборов" Москва 1975г.

Исходные данные для расчета и шкала прибора принимаются по метеорологическим условиям и расходу сжатого воздуха применительно к местным условиям строительства.

В случае привязки проекта для автоматизации одиночного компрессора необходимо учесть приобретение и подключение к щиту ШЭС 9102-3313 приборов и узлов согласно схемы смотри лист А-13 Щит УКАС-С для одиночного турбоагрегата не заказывается.

Альбом 3

Типовой проект 904-1-

Инв. № подл. | Подп. и дата | Взам. инв. №

				904-1-48	А
Гл. инж.	Механик		05.1970	Компрессорная станция 4(3)К-500А	
ГИП	Леонов				Стадия / Лист / Листов
Нач. отд.	Махников				РП / 6 / 67
Гл. спец.	Лебинский				
Н. контр.	Запорожец			Общие данные (окончание)	
Рук. гр.	Христофоров				ГИПРОСТРЕЛЬДОРМАШ г. Ростов-на-Дону
Инж.	Склярова				

Привязан

Инв. №

Чалку сверил Шуст

Копировал Скиря

Формат А2

Альбом 3

Типовой проект 904-1

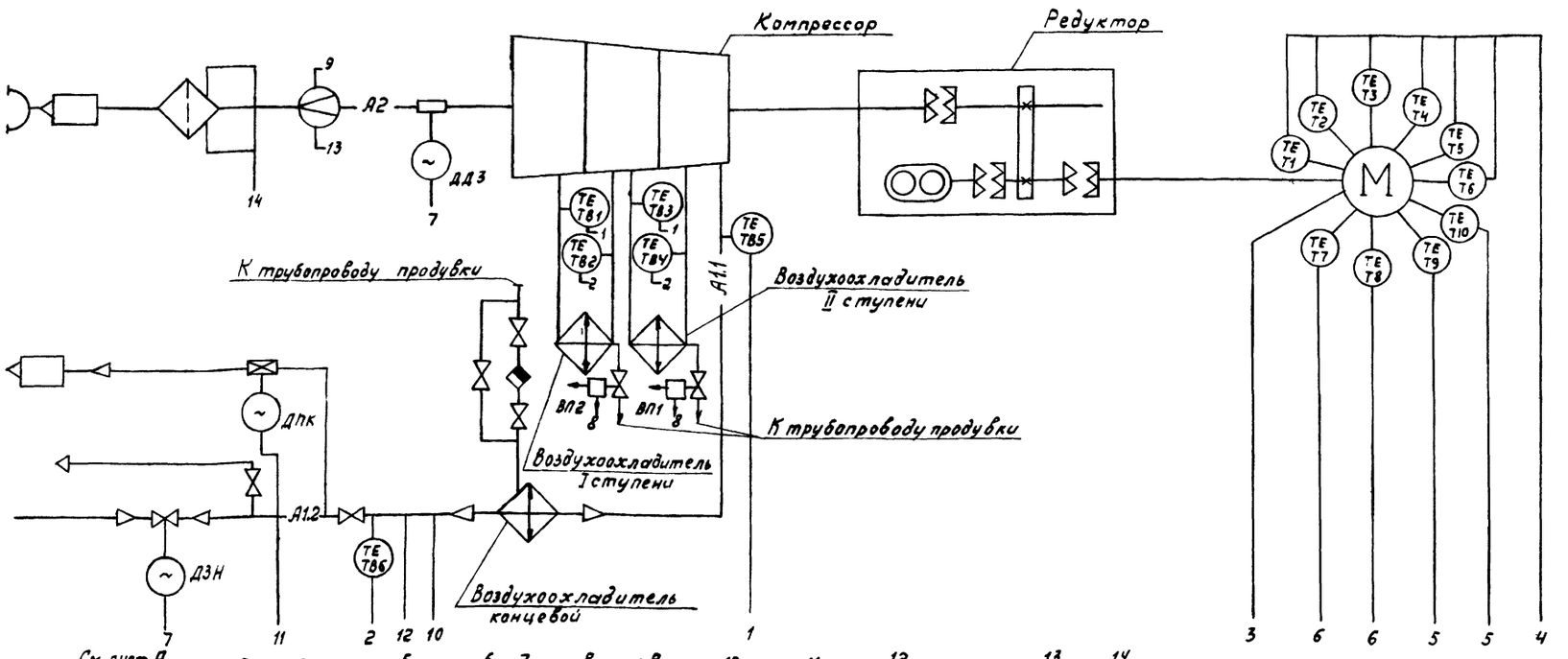

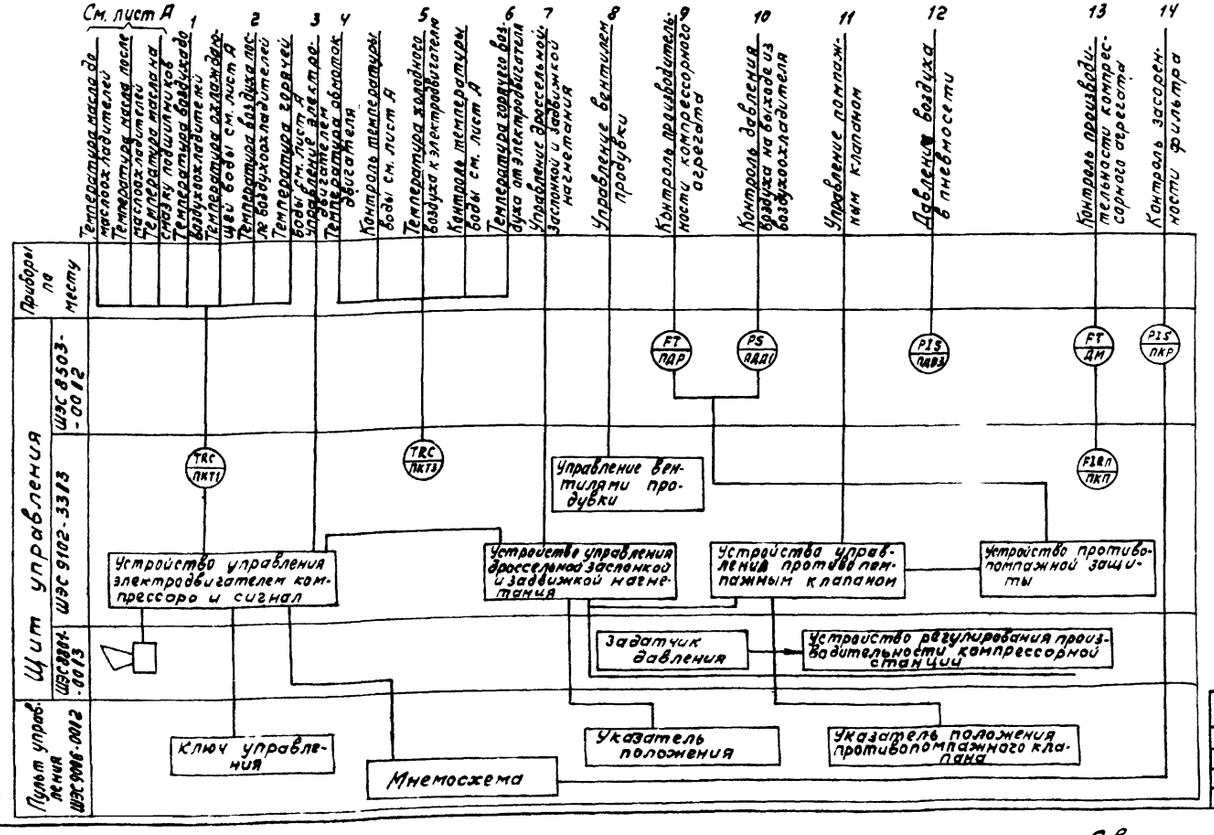

Обозначение	Наименование
—— А1.1 ——	Трубопровод сжатого воздуха от компрессора до концевого холодильника
—— А1.2 ——	Трубопровод сжатого воздуха после концевого холодильника
—— А2 ——	Трубопровод всасываемого воздуха

1. Схема выполнена на основании технического описания и инструкции по эксплуатации УКАС ОБХ. 466.057 лист 114 рис 21
2. Схема выполнена для компрессорного агрегата N1, для компрессорных агрегатов N2-N4 схема аналогична.

8066/3

Привязан	ГИП	Леонов	
	Нач.отд.	Мажников	
	Гл.спец	Левинский	
	Н.контр.	Золотарева	
	Рук.гр.	Христофоров	
Инв.№	Инж.	Склярова	
	Ст.техн.	Шуст	

904-1-48 А

Компрессорная станция 4(3)К-500А

Компрессор N1

Стадия	Лист	Листов
РП	7	67

Воздушный тракт. Функциональная схема автоматизации.

ГИПРОСТРОЙДОРМАШ г. Ростов-на-Дону

Инв.№ подл. | Подп. и дата | Взам.инв.№

Сверил кальку Шуст

Копировал Генюк

формат 22

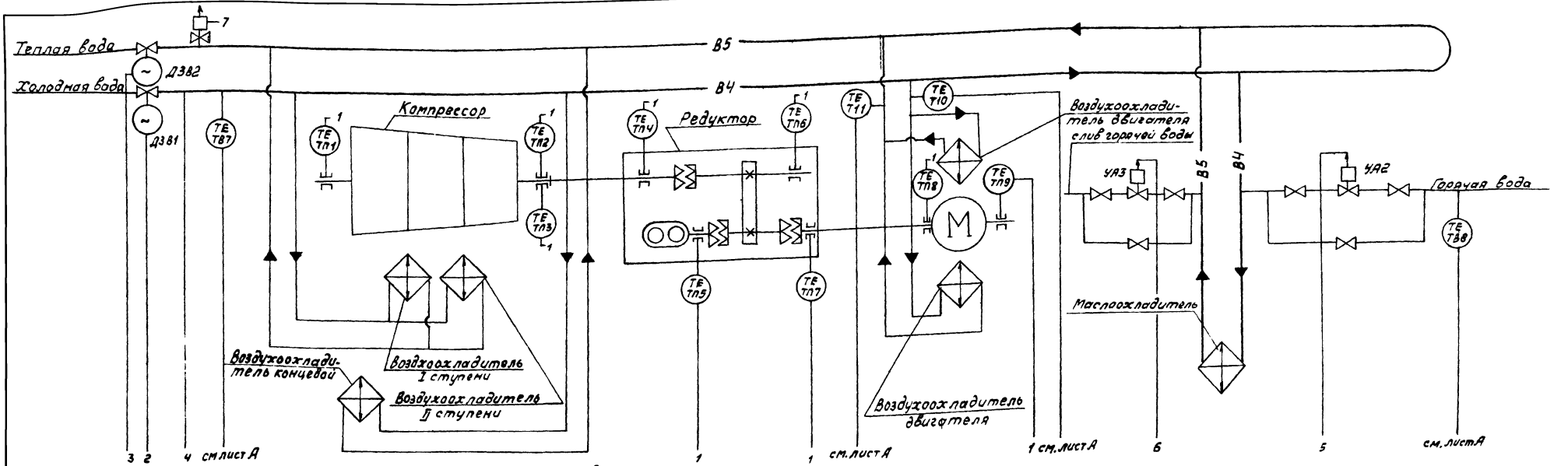

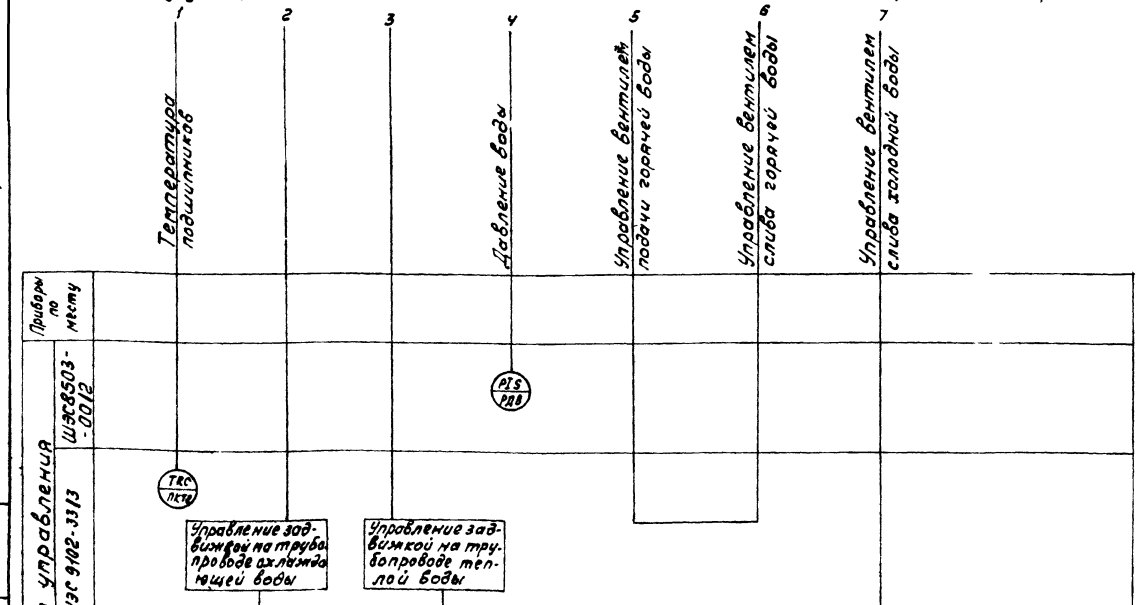

Обозначение	Наименование
—В4—	Трубопровод оборотного водоснабжения подающая сеть
—В5—	Трубопровод оборотного водоснабжения обратная сеть

1. Схема выполнена на основании технического описания и инструкции по эксплуатации УКАС 06Х 466. 057 рис. 21.
2. Схема выполнена для компрессорного агрегата №1, для компрессорных агрегатов №2-№4 схема аналогична.

10

8066/3

				904-1-48		А
ГИП	Леонов			Компрессорная станция 4(3)К-500А		
Нач.отд.	Мазуников			Компрессор №1	Стадия	Лист	Листов
Гл.спец.	Левинский				РП	8	67
Н.контр.	Золотарева			Система водопроводов Функциональная схема автоматизации.	ГИПРОСТРОЙДОРМАШ г. Ростов-на-Дону	
Рук.гр.	Христофоров					
Инж.	Склярова					
Ст.техн.	Шуст					

Привязан

Инв.№

Инв.№подл. | Подп.и дата | Взам.инв.№

Кальку сверил Шуст

Копировал Генюк

формат 22

Альбом 3

Типовой проект 904-1

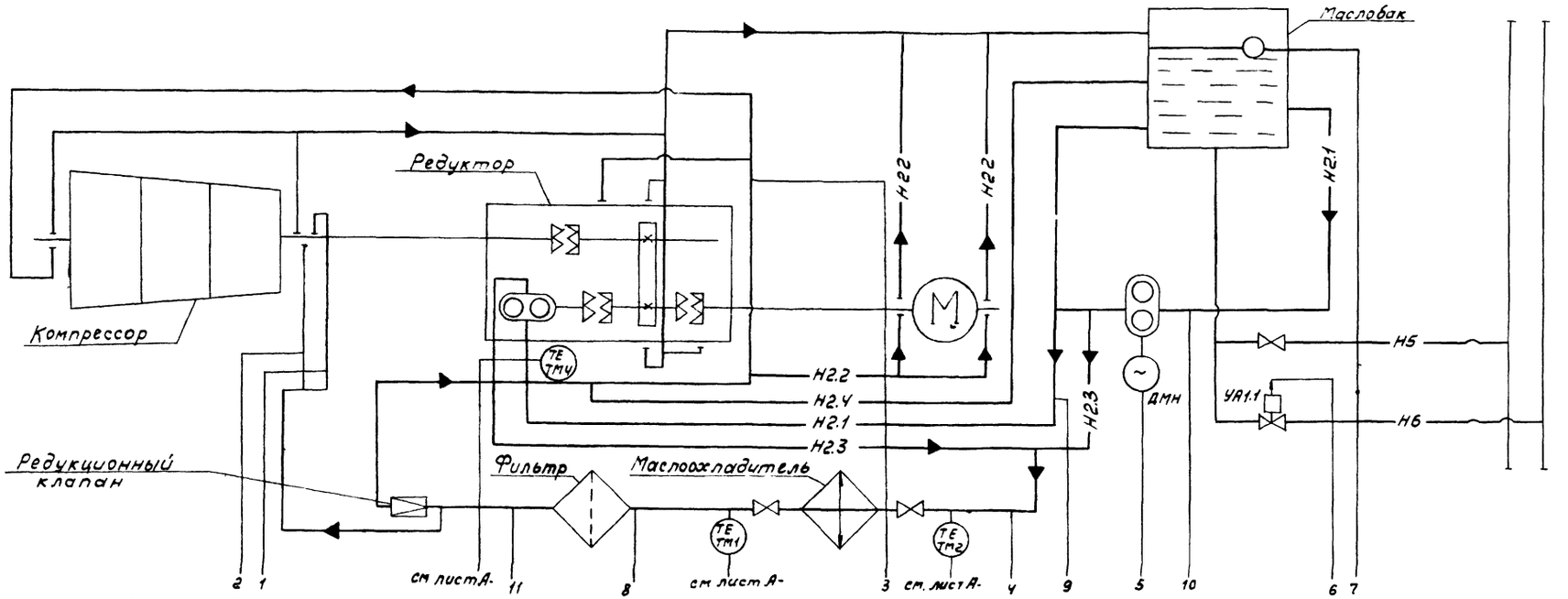

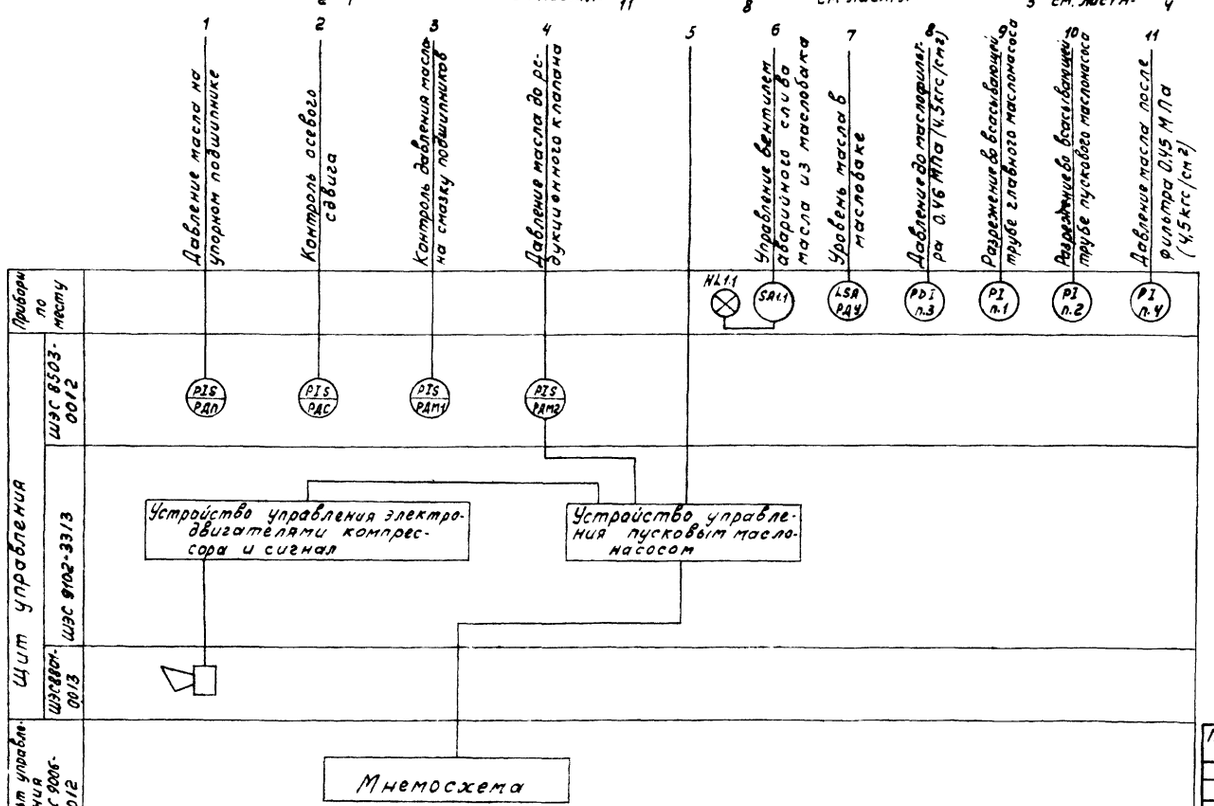

Обозначение	Наименование
Н2.1	Трубопровод масла всасывающий
Н2.2	Трубопровод масла к подшипникам компрессора
Н2.3	Трубопровод масла к подшипникам компрессора
Н2.4	Трубопровод масла сливной
Н5	Трубопровод масла отработанного
Н6	Трубопровод аварийного слива масла

1. Схема выполнена для компрессорного агрегата №1, для компрессорных агрегатов №2-№4 схема аналогична.
2. Схема выполнена на основании технического описания и инструкции по эксплуатации УКАС 0БХ 466.057 рис. 21

А
В066/3

		904-1-48	А
ГИП	Леонов	Компрессорная станция 4/3/К-500А	
Нач.отд.	Мазников		
Гл.спец.	Левинский	Компрессор №1	Стадия: РП; Лист: 9; Листов: 67
Н.контр.	Золотарева		
Рук.гр.	Христофоров	Система маслопроводов Функциональная схема автоматизации	ГИПРОТРУБДОРМАШ г.Ростов-на-Дону
Инж.	Скворцова		
Ст.техн.	Шуст		

Привязан

Инв.№

Инв.№ подл. | Подп. и дата | Взам.инв.№

Кальку сверил Шуст

Копировал Генюк

Формат А2

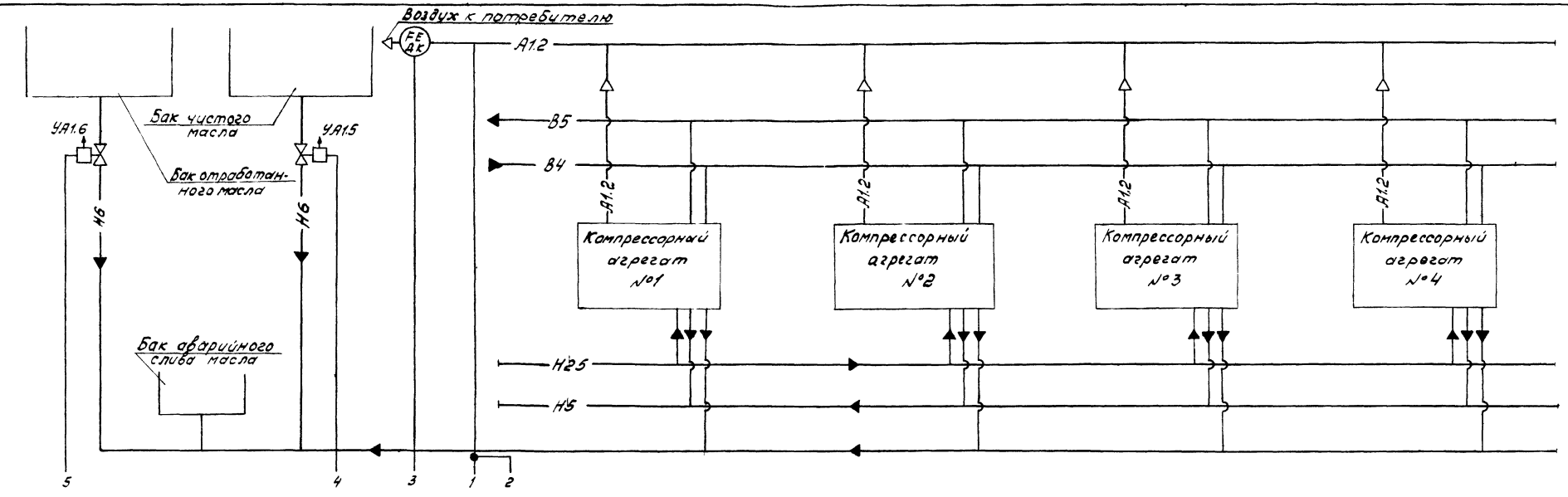

Обозначение	Наименование
А1.2	Трубопровод сжатого воздуха после концевого холодильника
Н2.5	Трубопровод масла чистого напорный
Н5	Трубопровод масла отработанного
Н6	Трубопровод аварийного слива масла
В4	Трубопровод оборотного водоснабжения подающая сеть
В5	Трубопровод оборотного водоснабжения обратная сеть

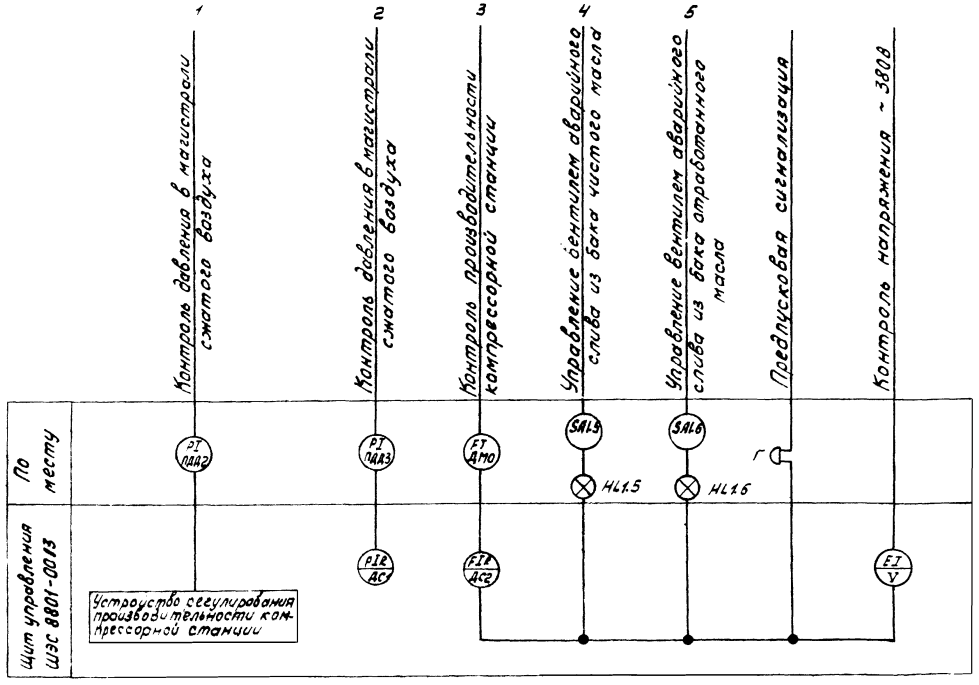

13

ВОВ6/3

				904-1-48	А
ГИП	Леонов			Компрессорная станция 4К-500А	
Нач.отд.	Можников			Компрессорная станция	Стадия: РП; Лист: 10; Листов: 67
Гл.спец.	Лебинский			Общестанционные проводки. Функциональная схема автоматизации	ГИПРОСТРОЙДИЗЕЛЬ г.Ростов-на-Дону
Н.контр.	Золотарева				
Рук.гр.	Хрусторов				
Инж.	Склярова				
Ст.техн.	Шуст				

Привязан

Инв.№

Инв.№ подл. | Подп. и дата | Взам.инв.№

Кальку сверил Шуст

Копировал Генюк

формат А2

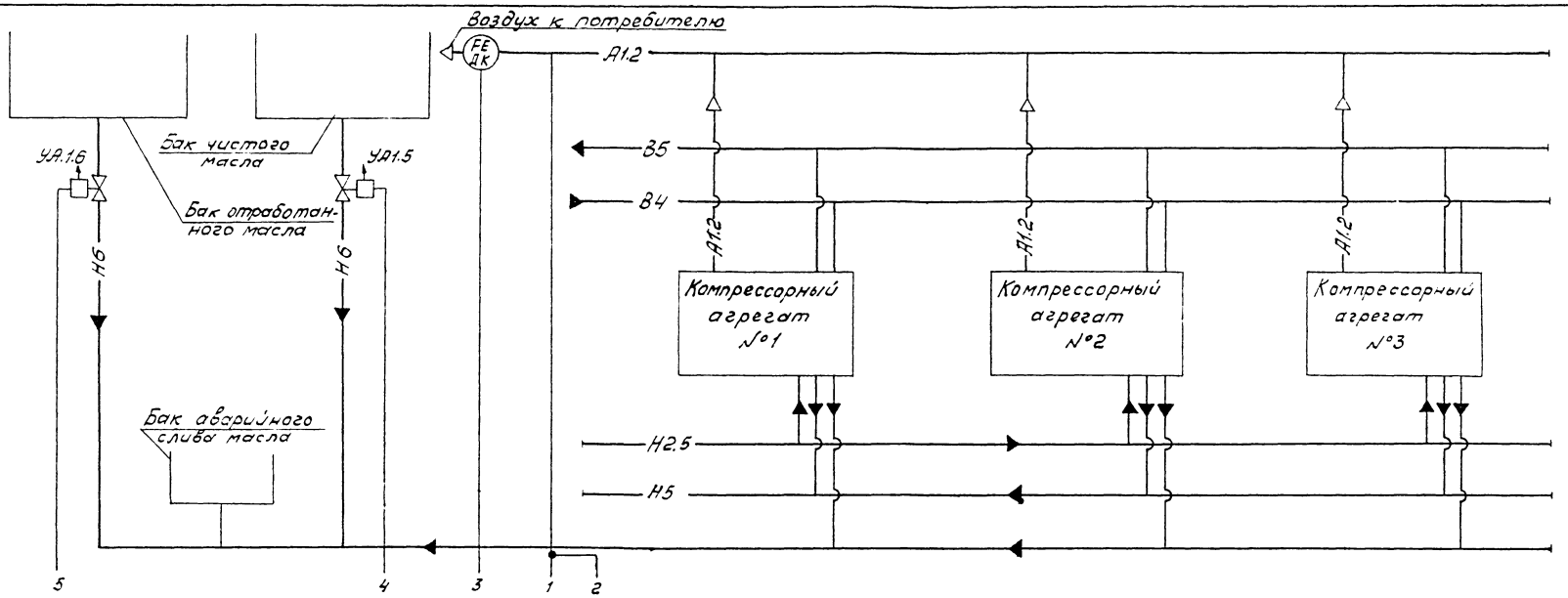

Обозначение	Наименование
А12	Трубопровод сжатого воздуха после концевого холодильника
Н2.5	Трубопровод масла чистого напорный
Н5	Трубопровод масла отработанного
Н6	Трубопровод аварийного слива масла
В4	Трубопровод оборотного водоснабжения подающая сеть
В5	Трубопровод оборотного водоснабжения обратная сеть

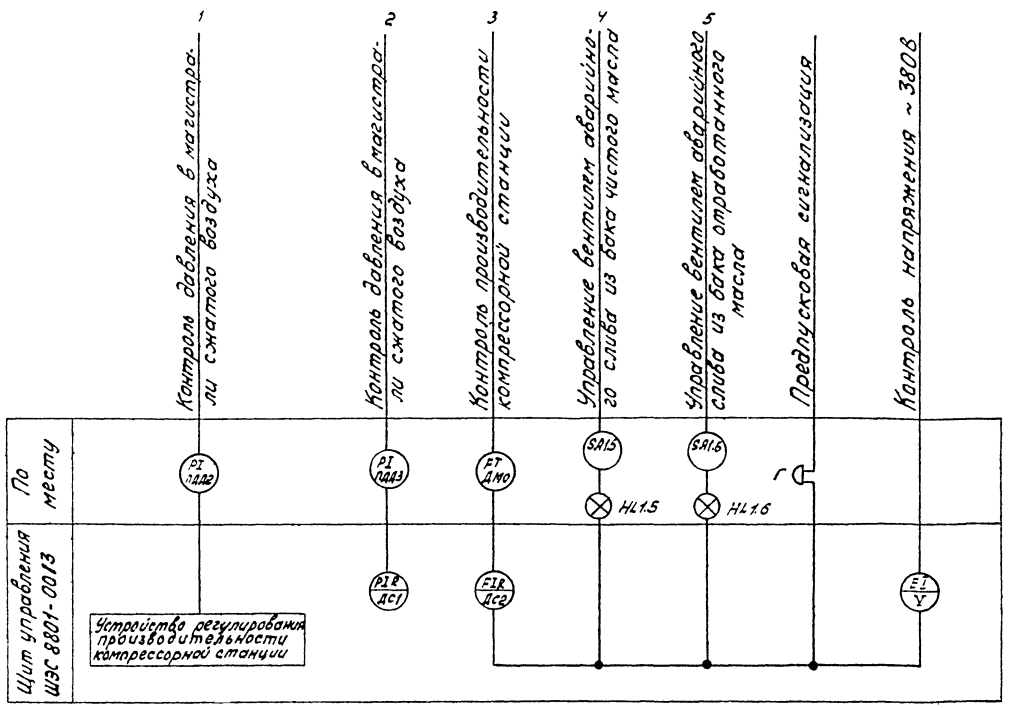

13
8056/3

				904-1-48	А
				Компрессорная станция 3К-500А	
ГИП	Леонов			Компрессорная станция	Стадия: РП; Лист: 11; Листов: 67
Нач.отд.	Мозников				
Гл.спец.	Левинский				
Н.контр.	Золоторева				
Рук.гр.	Христофоров			Общестанционные проводки. Функциональная схема автоматизации.	ГИПРОСТРОЙДОРМАШ г.Ростов-на-Дону
Инж.	Склярова				
Стажер.	Шуст				

Привязан

Инв.№

Инв.№ подл. | Подп. и дата | Взам.инв.№

Кальку сверил Шуст

Копировал Генюк

Формат А2

Альбом 3

Типовой проект 904-1

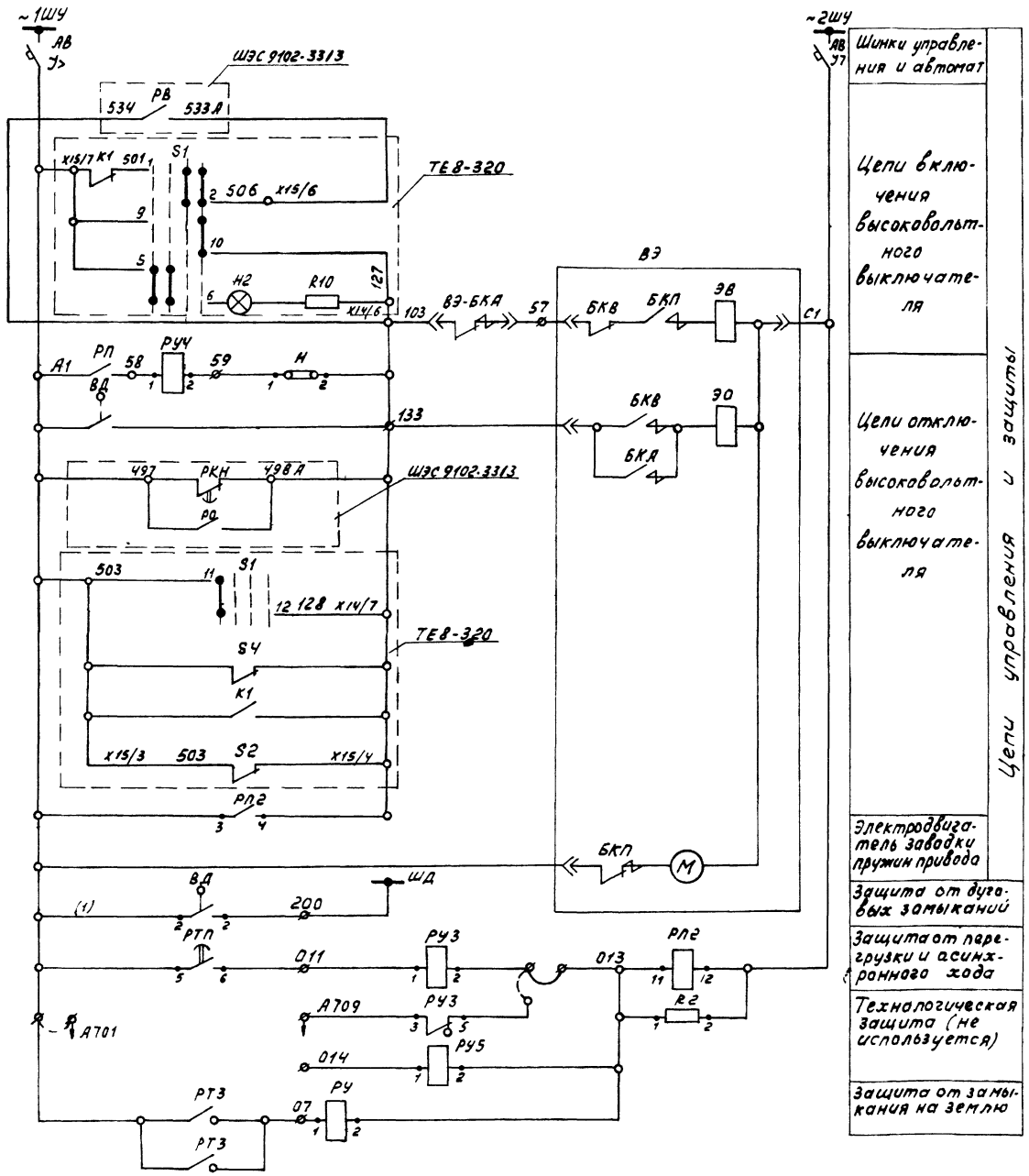

В схему предупредительной аварийной сигнализации см. черт. 0БХ.466.057 лист 93 / ШЭС 9102.3313/

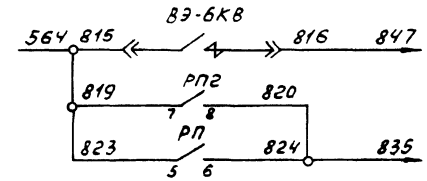

1. Данный лист рассматривать совместно с листом 30-10,11 альбом 2
2. Схема электрическая принципиальная управления двигателем компрессора выполнена на основании чертежа ББ6.071.820.00233 технической информации 08Б.131.530.ТН Запорожского трансформаторного завода, технических описаний и инструкции по эксплуатации на возбудители серии ТЕ8-320 Харьковского завода „Электромашина", технического описания и инструкции по эксплуатации УКАС.0БХ.466.057. лист 109.
3. Схема составлена для двигателя №1, для двигателей №2-№4 схема аналогична.

14

8066/3

				904-1-48	А
				Компрессорная станция 4ГЗ/К-500А	
ГИП	Леднов			Компрессор №1.	Стадия: РП; Лист: 12; Листов: 67
Нач.отд.	Мажников				
Гл.спец.	Левинский				
Н.контр.	Золоторева				
Рук.гр.	Христофоров			Принципиальная электрическая схема управления двигателем компрессора	ГИПРОСТРОЙДОРМАШ Ростов-на-Дону
Ст.инж.	Склярова				
Ст.техн.	Шуст				

Привязан

Инв.№

Инв.№подл. | Подп.и дата | Взам.инв.№

Кальку сверил Шуст

Копировал Генюк

Формат 22

Альбом 3

Типовой проект 904-1

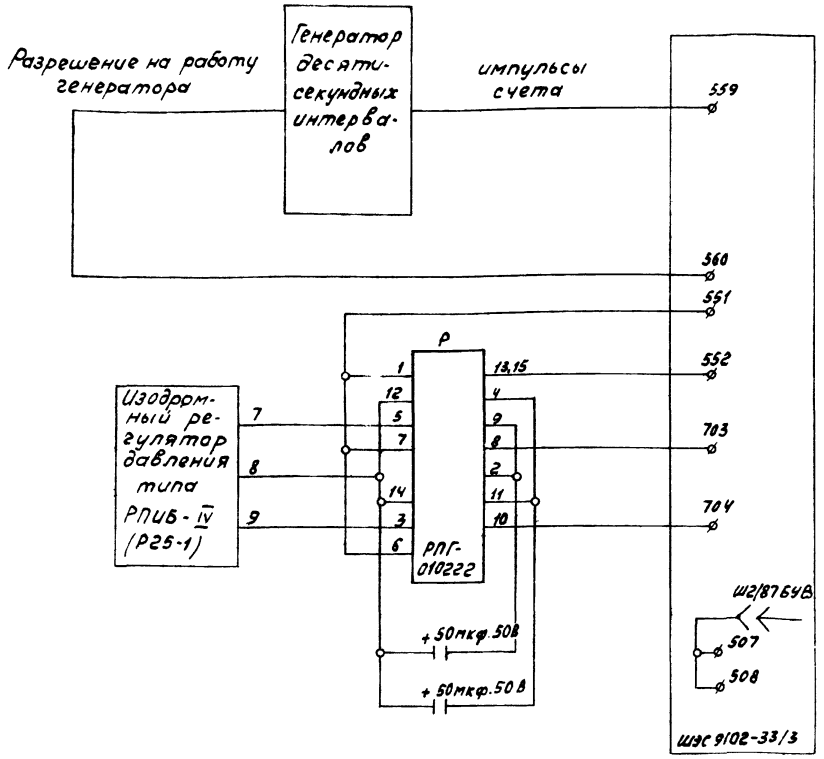

Схема выполнена на основании технического описания и инструкции по эксплуатации УКАС ОБХ. 466.057. лист 109.

8066/3

				904-1-		А
				Компрессорная станция 4/3/К-500А		
					Стадия	Лист	Листов
					РП	13	67
ГИП	Леонов			Схема автоматизации одиночного агрегата	ГИПРОСТРОЙДОРМАШ г. Ростов-на-Дону	
Нач.отд.	Мажников					
Гл.спец.	Левинский					
Н.контр.	Золоторева					
Рук.гр.	Христофоров					
Инж.	Склярова					
Ст.техн.	Шуст					

Привязан

Инв.№

Инв.№подл. | Подп. и дата | Взам.инв.№

формат 12

Альбом 3

Типовой проект 904-1

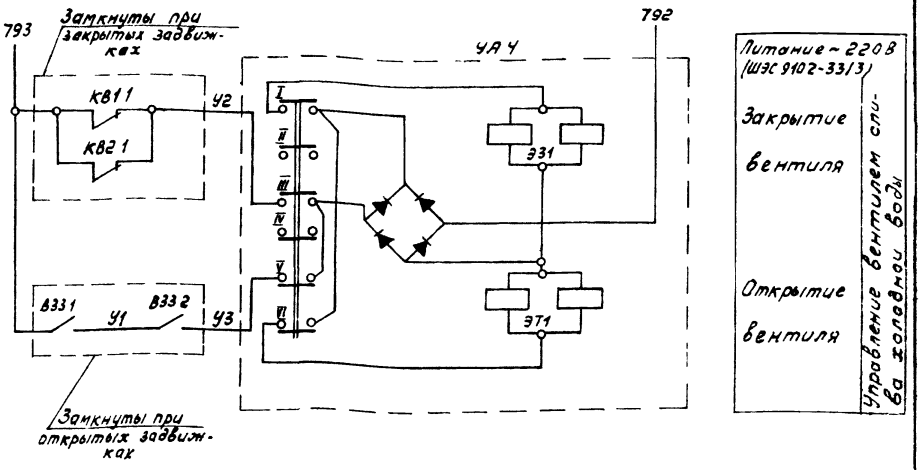

Схема выполнена для компрессорного агрегата N 1, для компрессорных агрегатов N 2 - N 4 схема аналогична.

Поз. Обозначение	Наименование	Кол.	Примечание
УА4	Вентиль с электромагнитным приводом		Заказан в технологической
	15К7892л3 ~220В. 50Гц.	1	части проекта

15

8066/3

				904-1-48		А
				Компрессорная станция 4/3/К-500А		
					Стадия	Лист	Листов
				Компрессор N1	РП	14	67
ГИП	Леонов			Принципиальная электрическая схема управления вентилем слива холодной воды	ГИПРОСТРОЙДОРМАШ г. Ростов-на-Дону	
Нач.отд.	Мажников					
Гл.спец.	Левинский					
Н.контр.	Золоторева					
Рук.гр.	Христофоров					
Инж.	Склярова					
Ст.техн.	Шуст					

Привязан

Инв.№

Инв.№подл. | Подп. и дата | Взам.инв.№

Кальку сверил Шуст

Копировал Генюк

формат 12

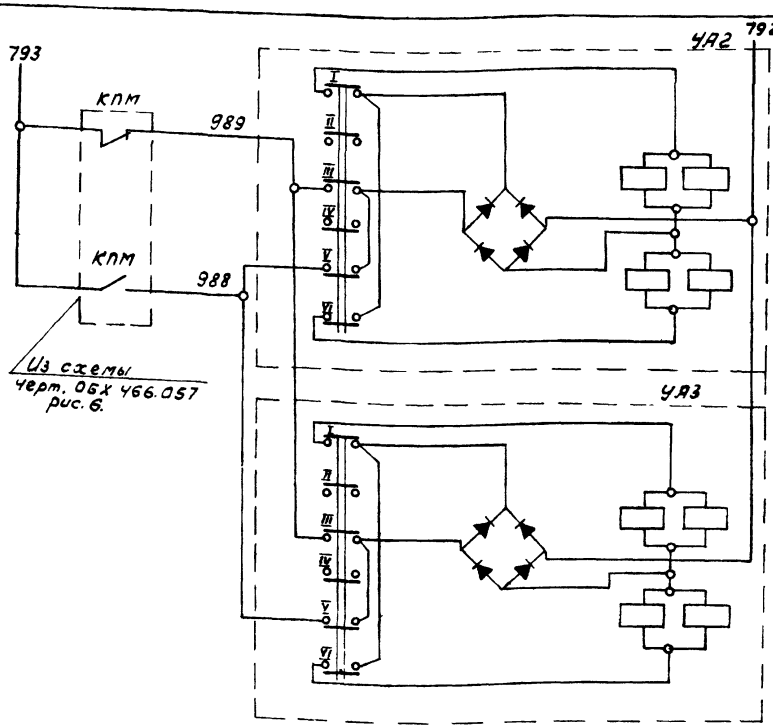

Поз обозначение	Наименование	Кол.	Примечание
	Аппаратура по месту		
УА2	Электромагнитный вентиль		Заказан в технологической
УА3	15кч 892р3 ~220В, 50Гц	2	части проекта

Схема выполнена для компрессорного агрегата №1, для компрессорных агрегатов №2-№4 схема аналогична.

8066/3

				904-1-	А
				Компрессорная станция 4(3)К-500А	
				Компрессор №1	Стадия: РП; Лист: 15; Листов: 67
				Принципиальная электрическая схема управления вентилем подогрева масла.	ГИПРОСТРОЙДОРМАШ г. Ростов-на-Дону

Привязан

Инв.№

ГИП	Леонов	
Нач.отд.	Мажников	
Гл.спец.	Лебинский	
Н.контр.	Золотарева	
Рук.гр.	Христофоров	
Инж.	Склярова	
Ст.техн.	Шуст	

Инв.№подл. | Подп. и дата | Взам.инв.№

Формат 12

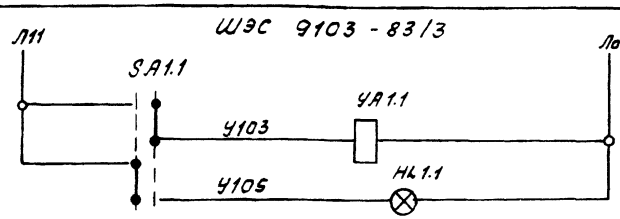

Поз. обозначение	Наименование	Кол.	Примечание
	Пост местного управления ПМУ1		
SA1.1	Переключатель на два положения		
	с фиксацией 1з+1р конт	1	ПКУ15-19
HL1.1	Светосигнальная арматура		121 54.42
	светофильтр зеленый ~220В	1	
	Аппаратура по месту		
УА1.1	Электромагнитный вентиль	1	Заказан в технологической
	15кч 888р - СВМ ~220В, 50 Гц		части проекта

Схема выполнена для слива масла из бака компрессора №1, для слива из маслобаков компрессоров №2-№4 и баков чистого и отработанного масла компрессорной станции схемы аналогичны с заменой индекса „1" в обозначении аппаратуры на „2"-„6" соответственно.

16

8066/3

				904-1-4	А
				Компрессорная станция 4(3)К-500А	
				Компрессор №1	Стадия: РП; Лист: 16; Листов: 67
				Принципиальная электрическая схема управления вентилем аварийного слива масла	ГИПРОСТРОЙДОРМАШ г. Ростов-на-Дону

Привязан

Инв.№

ГИП	Леонов	
Нач.отд.	Мажников	
Гл.спец.	Лебунский	
Н.контр.	Золотарева	
Рук.гр.	Христофоров	
Инж.	Склярова	
Ст.техн.	Шуст	

Инв.№подл. | Подп. и дата | Взам.инв.№

Кальки сверил Шуст

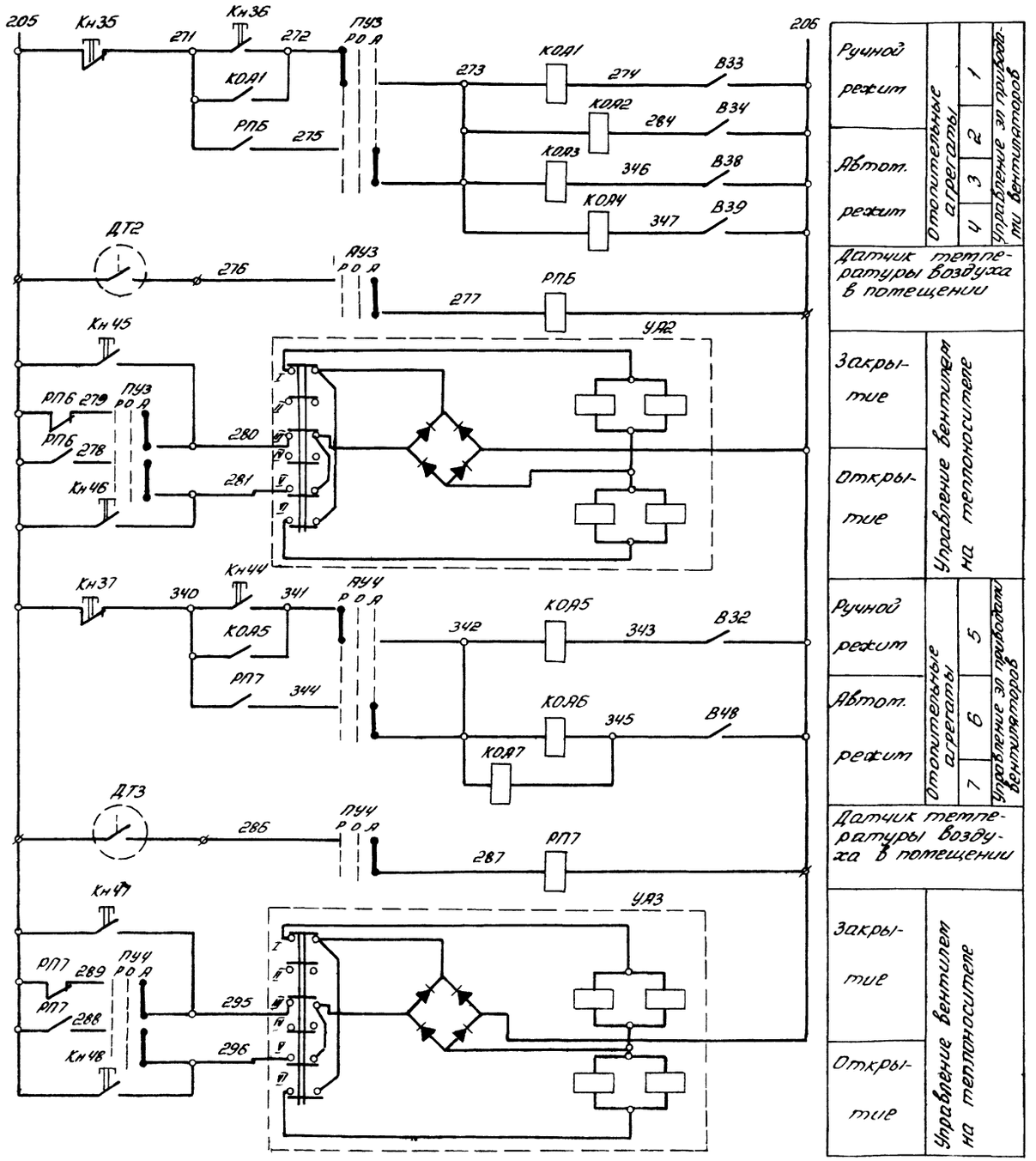

Поз. обозначение	Наименование	Кол	Примечание
	Щит управления		
	ШЭС 9103-8313		
РПБ,	Пускатель магнитный		
РП7	Uвт, кат. ~220В	2	
ПУ3,	Универсальный переключа-		
ПУ4	тель УП5300	2	
КОА1-	Пускатель магнитный		
-КОА7	Uвт. кат. ~220В	7	
Кн-35-	Кнопка КЕ-011У3	8	
-Кн37			
Кн44-			
-Кн48			
	Аппаратура по месту		
ДТ2,	Датчик реле температу-		
ДТ3	ры ДТКБ-53	2	
УА2,	Вентиль, с электромагнит-		Заказан в
УА3	ным приводом 15кч892п4	2	части ОВ

Альбом 3

Типовой проект 904-1

Инв. № подл. | Подп. и дата | В зам. инв. №

8066/3

ГИП	Леонов		23.IV.81	904-1-48 А
Нач. отд.	Мажников			Компрессорная станция 4(3)К-500А
Гл. спец.	Левинский			Компрессорная станция — Стадия: РП; Лист: 17; Листов: 67
Н. контр.	Золотарева			
Рук. гр.	Христофоров			Принципиальная электрическая схема управления отопительными агрегатами
Инж.	Скрярова			ГИПРОСТРОЙДОРМАШ г. Ростов-на-Дону
Ст. техн.	Шуст			

Привязан

Инв. №

Кальку сверил Шуст

Копировал

Формат 22

Альбом 3

Типовой проект 904-1-

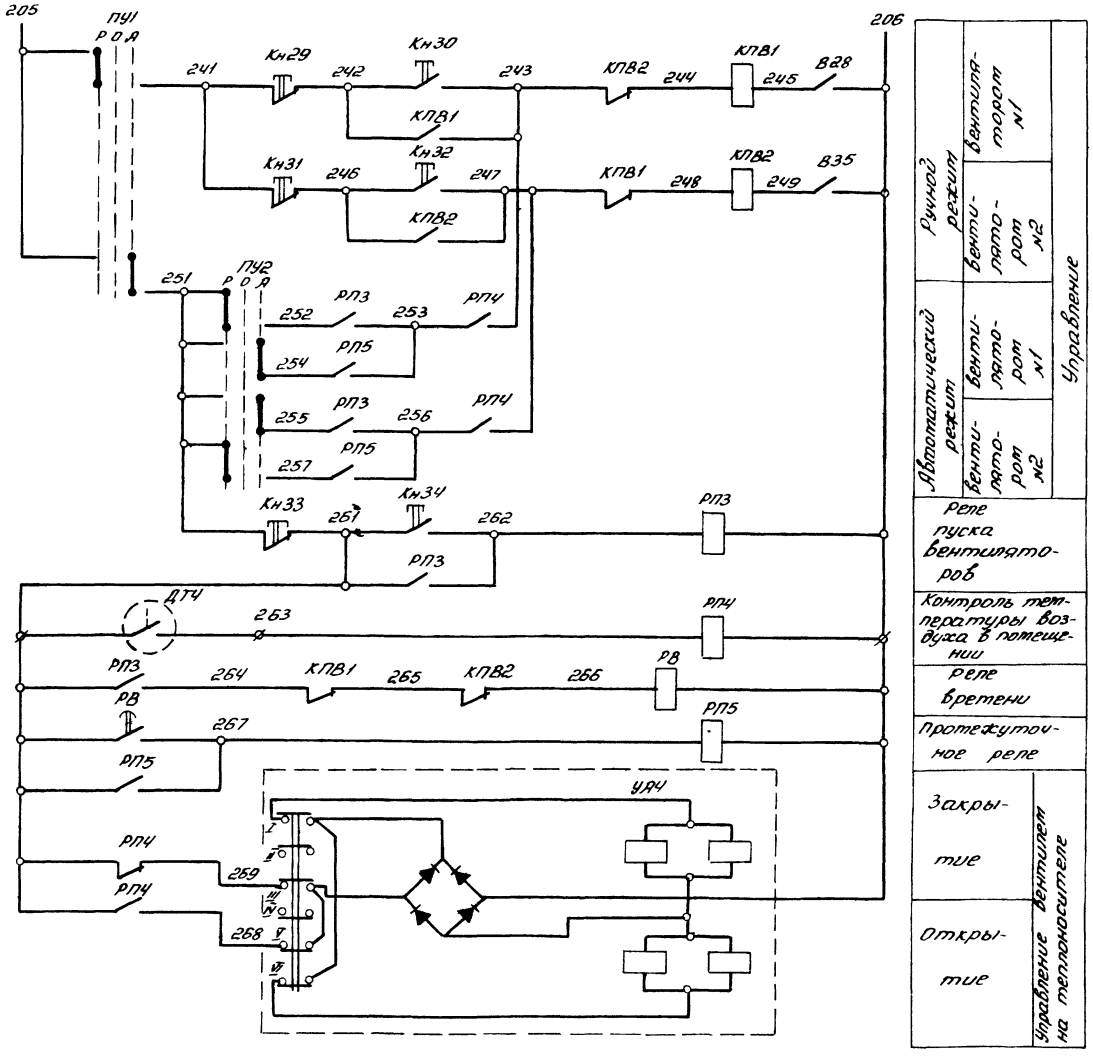

Поз. обозначение	Наименование	Кол	Примечание
	Щит управления		
	ШЭС 9103-83/3		
РП3 -	Пускатель магнитный		
РП5	ПМЕ-071 Uвт.кат ~220В	3	
ПУ1,	Универсальный переключатель		
ПУ2	УП5312-С86, рукоятка револь-		
	верной формы	2	
КПВ1	Пускатель ПМЕ-111У4		
КПВ2	Uвт. кат. ~220В	2	
РВ	Реле РВП72-3221-00У4		
	~220В	1	
Кн29-	Кнопка КЕ-011У3	6	
-Кн34			
	Аппаратура по месту		
ДТ4	Датчик реле температуры		
	ДТКБ-53	1	
УА4	Вентиль с электромагнитным		Заказан
	приводом		в части
	15 кч 892 п4	1	ОВ

18

8066/3

ГИП	Леонов			2.09.84
Нач.отд.	Мажников			
Гл.спец.	Левинский			
Н.контр.	Золотарева			
Рук.гр.	Христофоров			
Инж.	Скнярова			
Ст.техн	Шуст			

904-1-48 А

Компрессорная станция 4(3)К-500А

Компрессорная станция

Стадия	Лист	Листов
РП	18	67

Принципиальная электрическая схема управления приточной установкой

ГИПРОСТРОЙДОРМАШ г. Ростов-на-Дону

Привязан

Инв. №

Инв. № подл. | Подп. и дата | Взам. инв. №

Кальку сверил Шуст Копировал Скар

формат 22

Наименование параметра и место отбора импульса	Температура											
	Обмоток двигателя						Горячего воздуха от электродвигателя	Холодного воздуха к электродвигателю	Холодного воздуха к воздухохладителю эл. двигателя	Горячего воздуха от воздухоохладителя эл. двигателя		
Тип прибора	ТСП -309, ТСМ-6114, ТЭС-II								ТСП-309			
Номер установочного чертежа	По чертежам Лысьвенского турбогенераторного завода								ТМ4-161-75			
Номер позиции	Т1	Т2	Т3	Т4	Т5	Т6	Т7	Т8	Т9	Т10	Т12	Т11

Наименование	Марка и размер	Ед. измер.	Кол.	Примечан.
Коробка соединительная	КСК16	шт	5	
Коробка соединительная	КСК32	шт	4	
Кран пробковый проходной	11ч6бк	шт	7	
Вентиль запорный сильфонный	15Б50Р-Ут	шт	4	
Вентиль запорный	15кч21бт	шт	1	
Полоса стальная	Полоса 6Г4×40 ГОСТ103-76 / Полоса 8Ст3кп ГОСТ535-79	м	15	

Обозначение	Наименование
	Заземляющий проводник электроустановки, присоединяемый к контуру заземления объекта
	Жила кабеля или провода, используемая для заземления электроустановок
	Заземляющий проводник электроустановки, присоединяемый к броне, оболочке кабеля или к защитной трубе.

1. Схема выполнена на основании технического описания и инструкции по эксплуатации УКАС ОБХ.466.057 рис. 18
2. Схема выполнена для компрессора №1; для компрессоров №2-№4 схемы аналогичны данной с заменой индексов в маркировках кабелей и труб и нумерации электроаппаратуры в соответствии с номерами компрессоров.

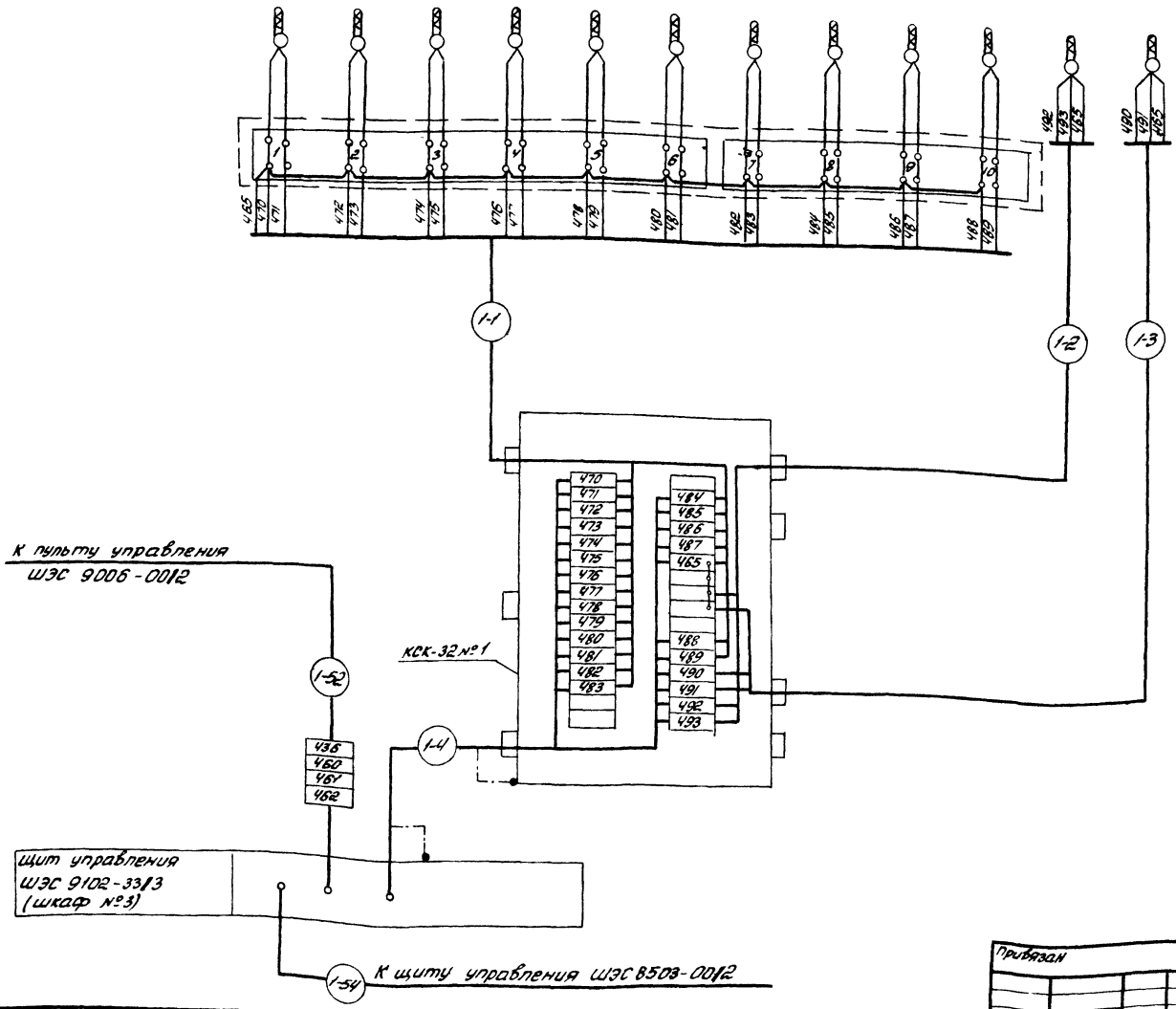

19
8066/3

					904-1-48		А
ГИП	Петров			Компрессорная станция 4(3)Х-500А			
Нач. отд.	Пахомов						
Гл. спец.	Пятницкий			Компрессор №1	Стадия	Лист	Листов
Н. контр.	Заварина				РП	19	67
Рук. гр.	Христофоров			Схема внешних электрических и трубных проводок (начало)	ГИПРОСТРОЙДОРМАШ г. Ростов-на-Дону		
Инженер	Остроухов						
Ст. техн.	Шуст						

Привязан

Инв. №

Альбом 3

Типовой проект 904-1-

Инв. № подл. | Подп. и дата | Взам. инв. №

Кальку сверил Шуст

Копировал

Формат 22

Альбом 3

Типовой проект 904-1

Наименование параметра и место отбора импульса	Температура воздуха: до воздухоохладителей I ступень	после воздухоохладителей I ступень	до воздухоохладителей II ступень	после воздухоохладителей II ступень	до воздухоохладителей III ступень	после воздухоохладителей	Температура масла: до маслоохладителей	после маслоохладителей	на смазку подшипников	горячей воды	охлаждающей воды	Температура подшипников								
Тип прибора	ТСМ-5071 310-12						ТСМ-6097, 140-36			ТСМ-5071310-12		ТСП 783							ТСП-309	
Номер установочного чертежа	ТМЧ-161-75						по чертежу Хабаровского завода „Энергомаш"			ТМЧ-159-75	ТМЧ-161-75	по чертежу Хабаровского завода „Энергомаш"							по чертежам Лысьвенского турбогенераторного з-да	
Номер позиции	ТВ1	ТВ2	ТВ3	ТВ4	ТВ5	ТВ6	ТМ1	ТМ2	ТМ4	ТВ8	ТВ7	ТП1	ТП2	ТП3	ТП4	ТП5	ТП6	ТП7	ТП8	ТП9

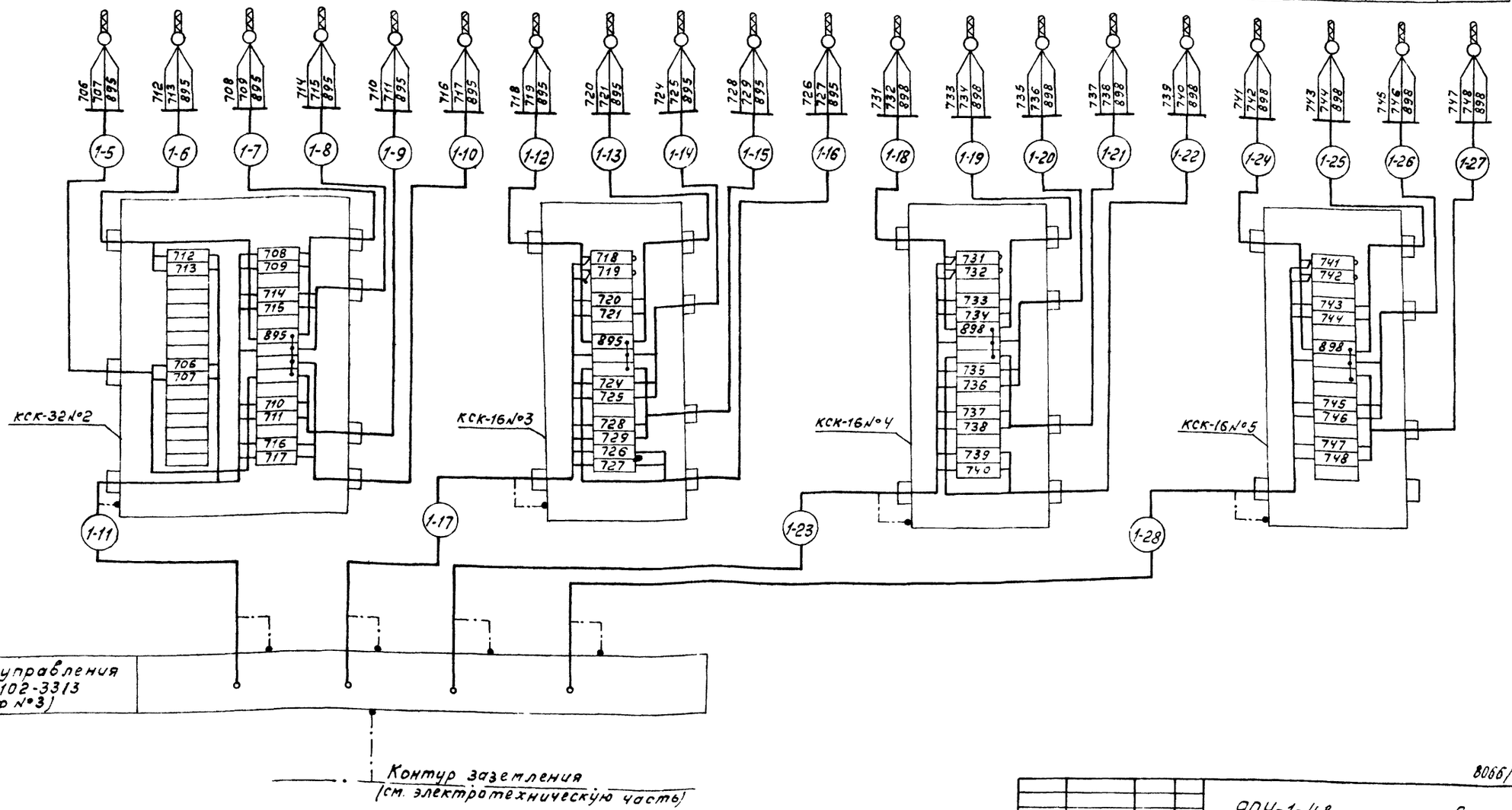

8066/3

ГИП	Леонов			904-1-48			А
Нач.отд.	Мажников			Компрессорная станция 4/3/К-500А			
Гл.спец.	Левинский			Компрессор №1	Стадия	Лист	Листов
Н.контр.	Золотарева				РП	20	67
Рук.гр.	Христофоров			Схема внешних электрических и трубных проводок (продолжение)	ГИПРОСТРОЙДОРМАШ г.Ростов-на-Дону		
Инж.	Склярова						
Ст.техн.	Шуст						

Привязан

Инв.№

Инв.№подл. | Подп. и дата | Взам.инв.№

Кальку сверил Шуст

Копировал Генюк

формат 22

Альбом 3

Типовой проект 904-1

Наименование параметра и место отбора импульса	Задвижка нагнетания ДЗН	Тиристорное возбудительное устройство	В/В ячейка ВМ	Противопомпажный клапан	Дроссельная заслонка	Конечный выключатель дроссельной заслонки
Тип прибора	—	ТЕ 8-320	—	—	—	—
Номер установочного чертежа	См. технологическую часть проекта	См. электротехническую часть пр.		См. технологическую часть пр.		
Номер позиции	ВМ03 ВМ33 В033-1 В333-1 В03 В33		К2 К1	ДПК	ДДЗ	ВЗД22

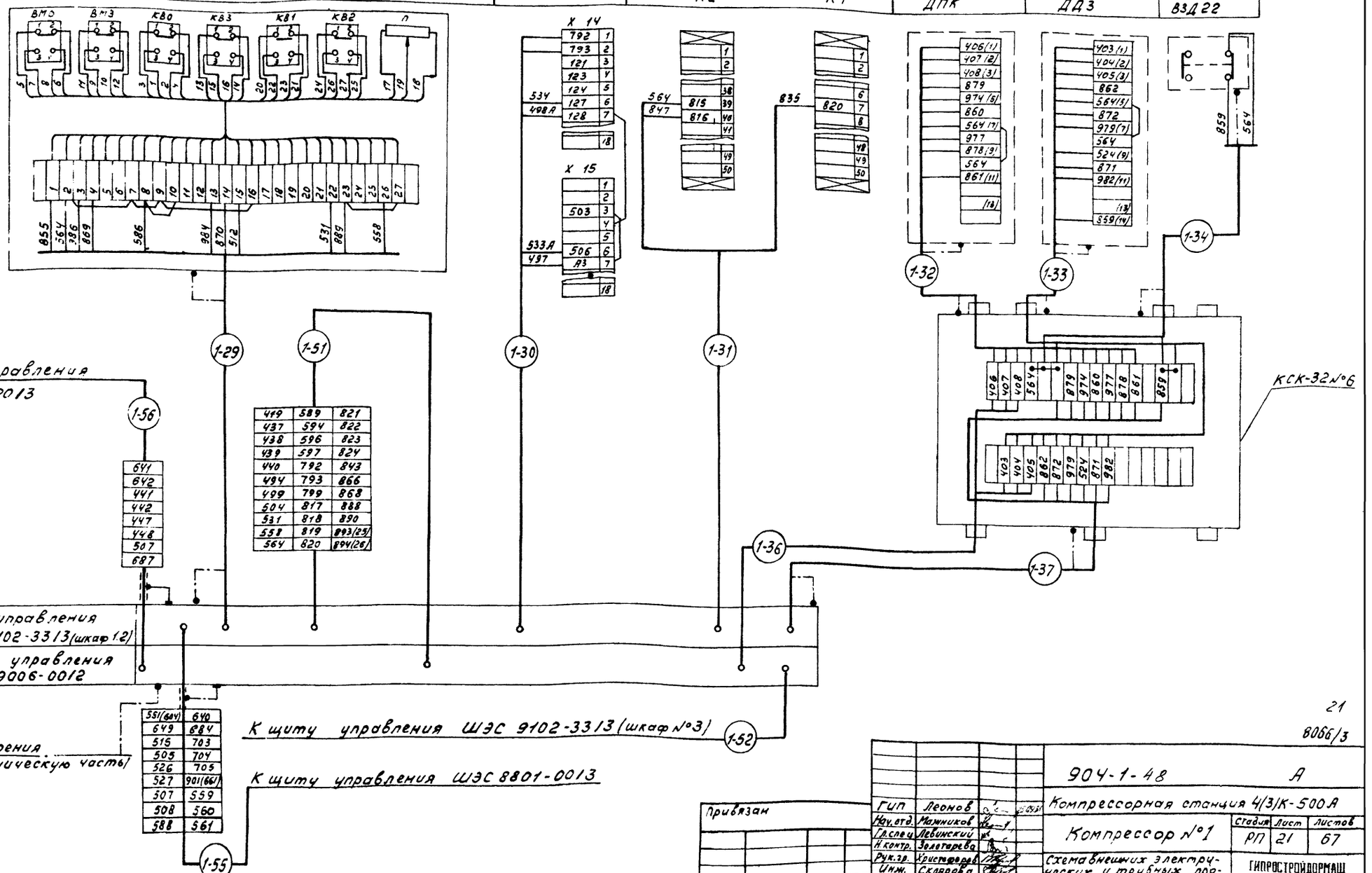

ГИП	Леонов		904-1-48 А
Нач. отд.	Мамников		Компрессорная станция 4/3/К-500А
Гл. спец.	Левинский		Компрессор №1
Н. контр.	Золотарева		Стадия Р Лист 21 Листов 67
Рук. гр.	Христофоров		Схема внешних электрических и трубных проводок (продолжение)
Инж.	Склярова		ГИПРОСТРОЙДОРМАШ г. Ростов-на-Дону
Ст. техн.	Шуст		

Привязан

Инв. №

Инв. № подл. | Подп. и дата | Взам. инв. №

Кальку сверил Шуст

Копировал Генюк

Формат А2

21

8066/3

Наименование параметра и место отбора импульса	Электромагнитный вентиль слива холодной воды	Задвижка водяного охлаждения №1 ДЗВ1	Задвижка водяного охлаждения №2 ДЗВ2	Управление вентилем продувки конденсата	
Тип прибора	15кч 892 п3			—	—
Номер установочного чертежа	См технологическую часть проекта				
Номер позиции	УАЧ	ВМС1 ВМ31 В031 В331 КВ1.1	ВМ02 ВМ32 В032 В332 КВ2.1	ВП1	ВП2

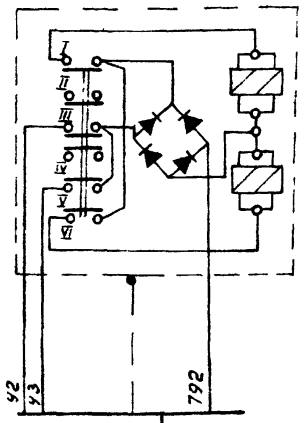

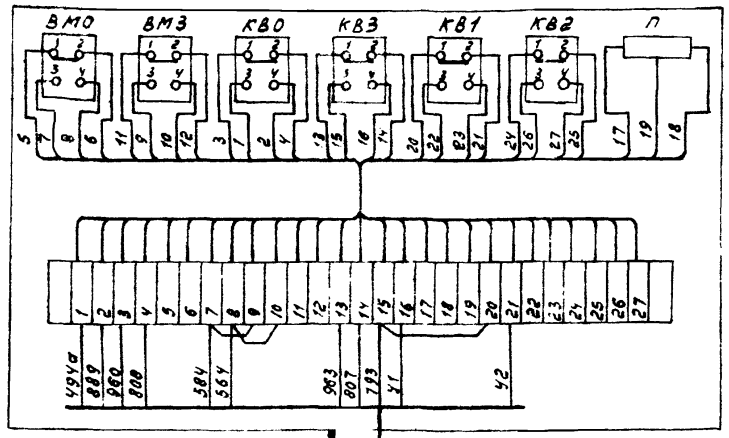

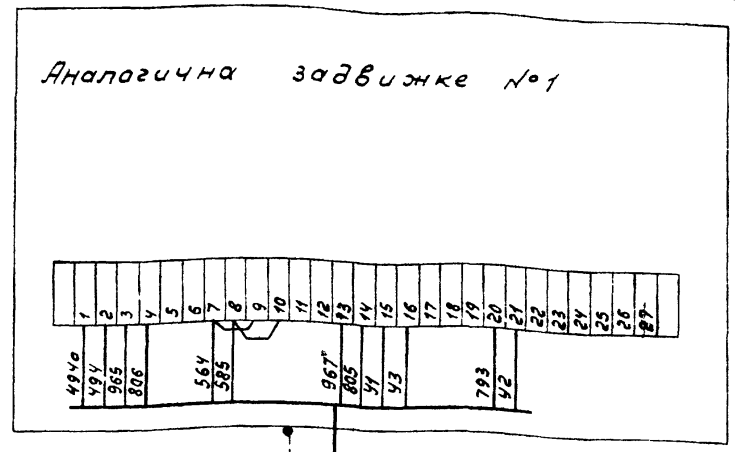

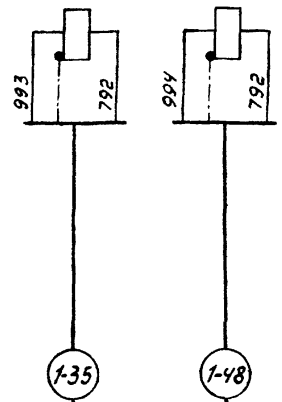

1-38 1-39 1-40

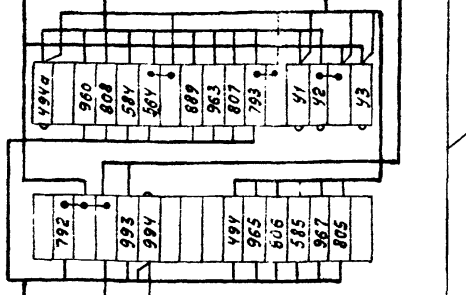

КСК-32 №7

1-41

Щит управления
ШЭС 9102-3313 (шкаф 1 и 2)

1-53

К щиту управления ШЭС 8503-0012

Альбом 3

Типовой проект 904-1

Инв. № подл. | Подп. и дата | Взам. инв. №

Привязан

Инв. №

ГИП	Леонов		
Нач. отд.	Мажников		
Гл. спец.	Левинский		
Н. контр.	Золотарева		
Рук. гр.	Христофоров		
Инж.	Склярова		
Ст. техн.	Шуст		

904-1-48 А

Компрессорная станция 4(3)К-500А

Компрессор №1

Стадия	Лист	Листов
РП	22	67

Схема внешних электрических и трубных проводок (продолжение)

ГИПРОСТРОЙДОРМАШ г. Ростов-на-Дону

22

8068/3

Кальку сверил Шуст

Копировал Генюк

формат 22

Альбом 3

Типовой проект 904-1

Наименование параметра и место отбора импульса	Давление		Контроль				Контроль разрежения	
	воды	воздуха в пневмосети	давление воздуха на выходе из воздухоохладителя	Чистоты фильтра на всасе	Производительности компрессорного агрегата		во всасывающей трубе главного маслонасоса	во всасывающей трубе пускового маслонасоса
Тип прибора	ЭКМ 1У×4	ЭКМ 1У×16	МЭД	ДПН	ДМ	ДТ	ОБВ 1-100	
Номер установочного чертежа	ТКЧ-3152-70	ТКЧ-3153-70		ТКЧ-3151-70	ТКЧ-3151-70		ТКЧ-3152-70; ТМЧ-97-73	
Номер позиции	РДВ	ПДВ3	ПДД1	ПКР	ДМ	ПДР	п.1	п.2

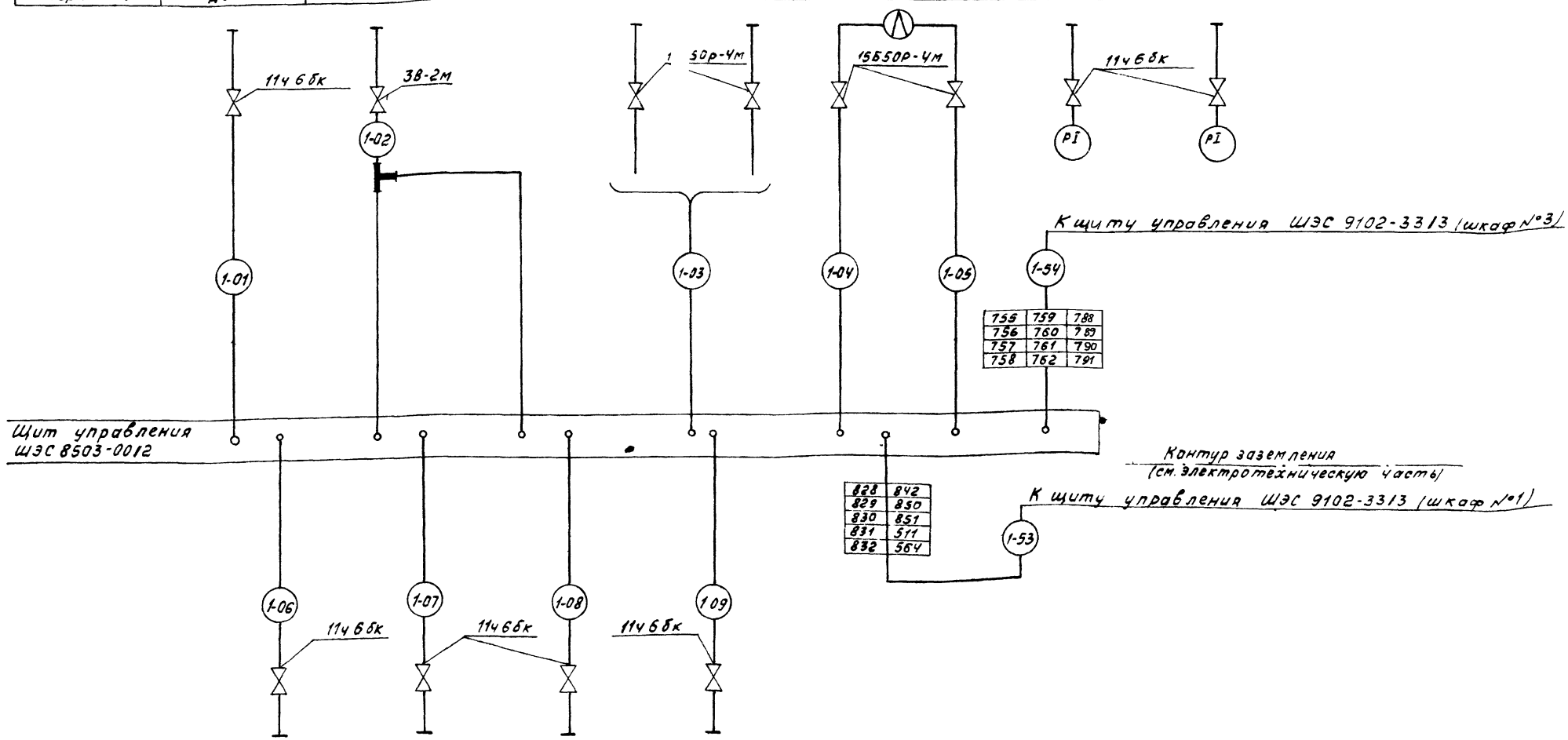

Номер позиции	РДМ1	РДМ2	РДП	РДС
Номер установочного чертежа	По чертежу 1Х04-74-Г02 Хабаровского завода „Энергомаш"			
Тип прибора	ЭКМ1У×1.6	ЭКМ1У×10		ЭКМ 1У×6
Наименование параметра и место отбора импульса	на смазку подшипников	до редукционного клапана	На о/упорный подшипник	на устройстве осевого сдвига
	масла			
	Давление			

23

8066/3

ГИП	Леонов			904-1-48 А
Нач.отд.	Мажников			Компрессорная станция 4(3)К-500А
Гл.спец.	Левинский			Компрессор № 1 — Стадия РП, Лист 23, Листов 67
Н.контр.	Золоторева			
Рук.гр.	Христофоров			Схема внешних электрических и трубных проводок (продолжение)
Инж.	Склярова			ГИПРОСТРОЙДОРМАШ г. Ростов-на-Дону
Ст.техн.	Шуст			

Привязан

Инв.№

Кальку сверил Шуст

Копировал Генюк

Формат 22

Взам.инв.№ | Подп.и дата | Инв.№ подл.

Альбом 3

Типовой проект 904-1

Наименование параметра и место отбора импульса	Аварийный слив масла из маслобака			Уровень масла в маслобаке	Управление электромагнитным вентилем		Давление масла до маслофильтра	Давление масла после фильтра
	Электромагнитный вентиль	Пост управления ПМУ-1			подачи горячей воды для подогрева масла	Слива горячей воды		
Тип прибора	СВМ	ПКУ15.19.121-54У2			15кч 892 п.3		ОБМ 1-100-10	
Номер установочного чертежа	см. технологическую часть			по чертежу Хабаровского з-да „Энергомаш"	см. технологическую часть проекта		ТКЧ-3152-70; ТМЧ-97-73	
Номер позиции	УА1.1	SA1.1	HL1.1	РДУ	УА2	УА3	п.3	п.4

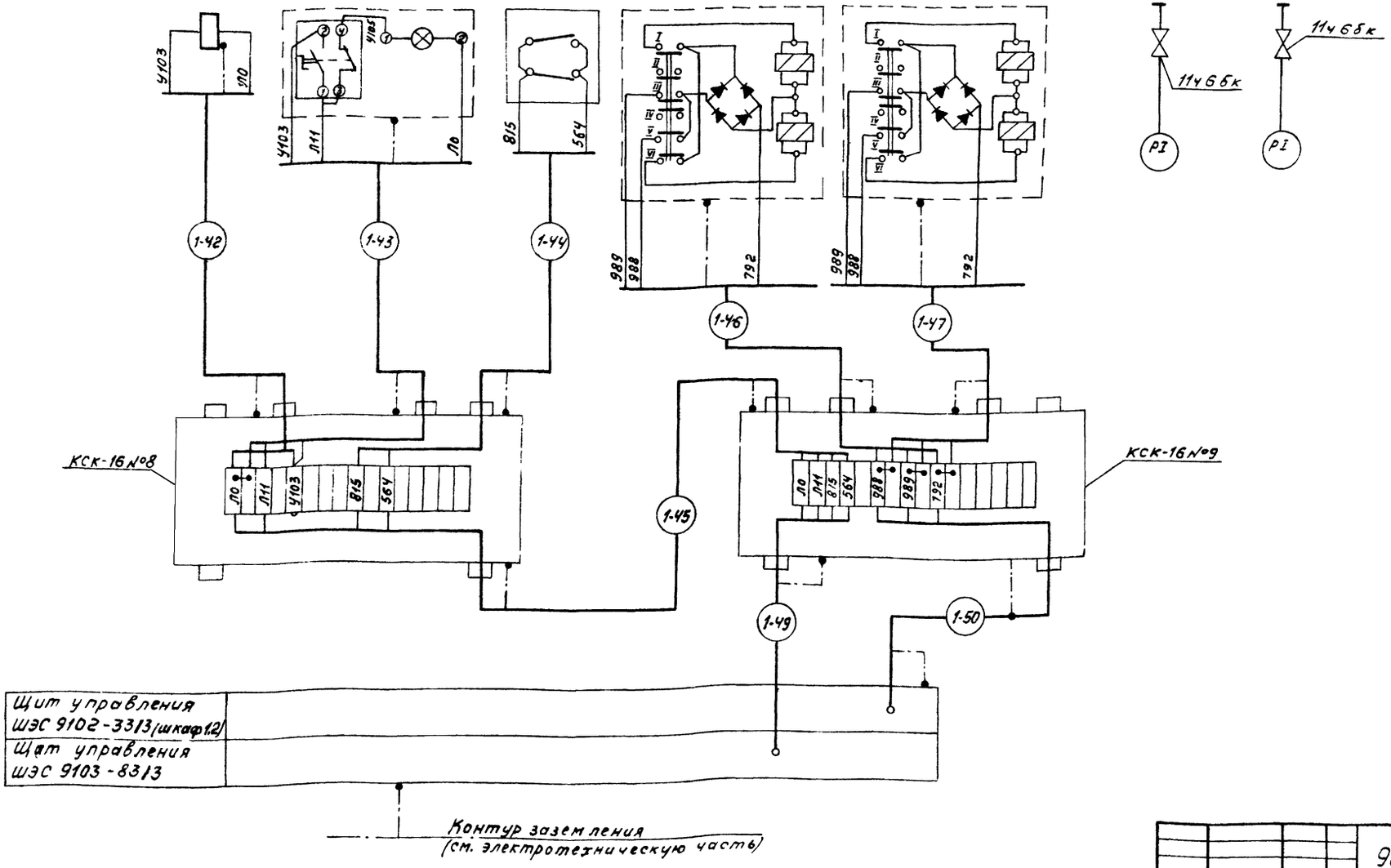

8066/3

ГИП	Леонов		
Нач.отд.	Мажников		
Гл.спец.	Левинский		
Н.контр.	Золотарева		
Рук.гр.	Христофоров		
Инж.	Склярова		
Ст.техн.	Шуст		

904-1-48 А

Компрессорная станция 4/3/К-500 А

Компрессор №1

Стадия	Лист	Листов
РП	24	67

Схема внешних электрических и трубных проводок (окончание)

ГИПРОСТРОЙДОРМАШ г. Ростов-на-Дону

Привязан

Инв.№

Инв.№ подл. | Подп. и дата | Взам.инв.№

Кальку сверил Шуст

Копировал Генюк

формат 22

Наименование параметра и место отбора импульса	Управление электромагнитным вентилями на теплоносителе			Температура воздуха в помещении		
	к отопительным агрегатам №1-№4	к отопительным агрегатам №5-№7	к приточным установкам			
Тип прибора	15 кч 892 п 3			ДТКБ		
Номер установочного чертежа	См. технологическую часть проекта			ТМЧ-41-73		
Номер позиции	УА5	УА6	УА7	ДТ2	ДТ3	ДТ4

Наименование	Марка и размер	Ед. изм.	кол.	Примеч.
Коробка соединительная	КСК-8	шт	1	
Коробка соединительная	КСК-16	шт	2	
Вентиль запорный	ЗВ-2М	шт	3	
Полоса стальная	Полоса Б24х40 ГОСТ 103-76 / Вст3кп ГОСТ 535-79	м	5	

Обозначение	Наименование
	Заземляющий проводник электроустановки, присоединяемый к контуру заземления объекта
	Жила кабеля или провода, используемая для заземления электроустановок
	Заземляющий проводник электроустановки, присоединяемый к броне, оболочке кабеля или к защитной трубе

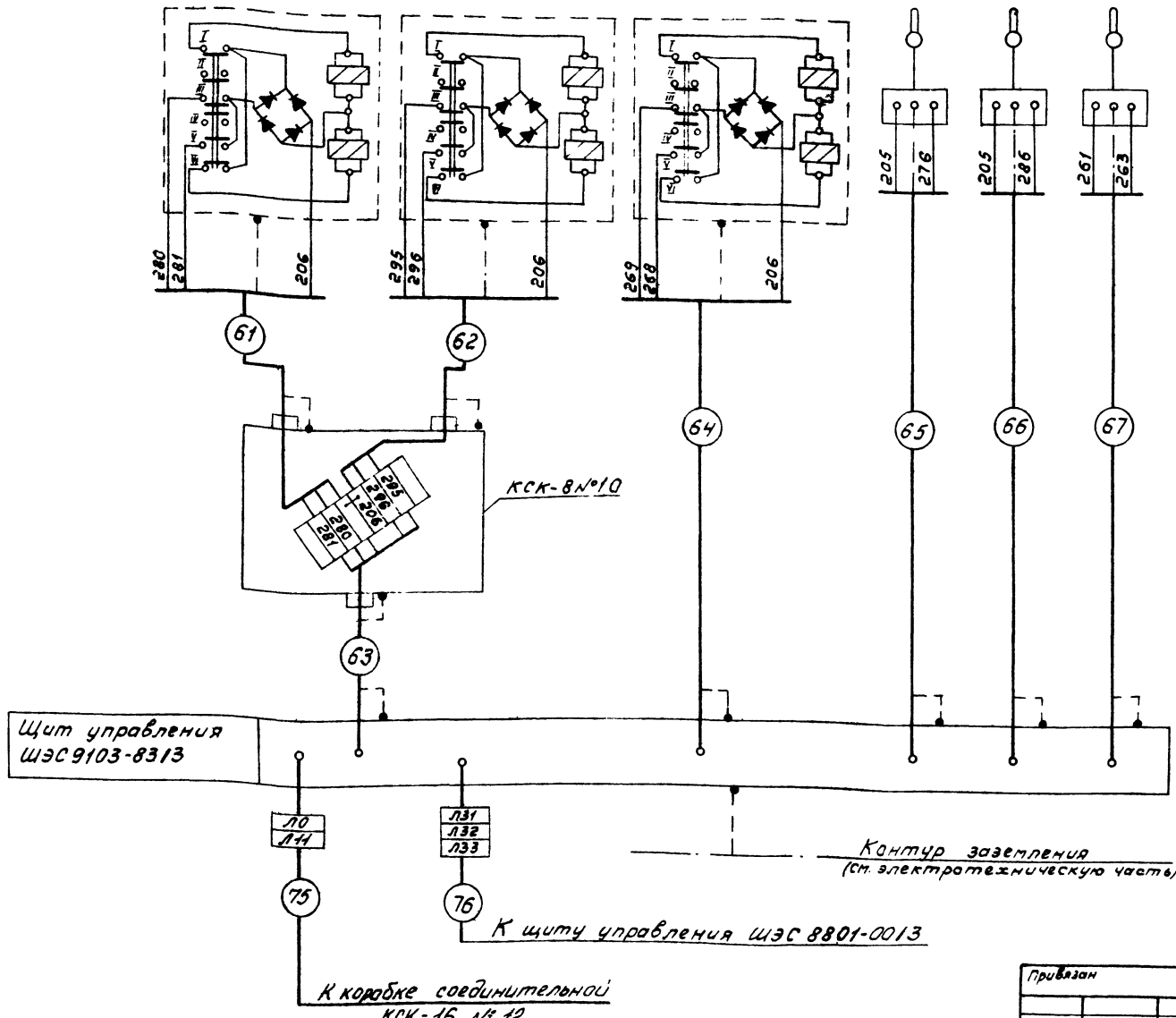

Схема выполнена на основании технического описания и инструкции по эксплуатации УКАС ОБХ.466.057 рис. 18 б.

Альбом 3

Типовой проект 904-1

Инв.№ подл. | Подп. и дата | Взам. инв.№

25

8066/3

Тип	Леонов			904-1-48	А
Нач.отд.	Мажников			Компрессорная станция 4К-500А	
Гл.спец.	Левинский			Компрессорная станция	Стадия РП / Лист 25 / Листов 67
К.контр.	Золотарева				
Рук.гр.	Христофоров			Схема внешних электрических и трубных проводок (начало)	ГИПРОСТРОЙДОРМАШ г.Ростов-на-Дону
Инж.	Склярова				
Ст.техн.	Шуст				

Привязан

Инв.№

Кальку сверил Шуст Копировал Генюк формат 22

Наименование параметра и места отбора импульса	Контроль			Аварийный слив масла						Звуковая сигнализация	КРУ ячейка 5
	давление в магистрали сжатого воздуха		производительность компрессорной станции	из бака чистого масла			из бака отработанного масла				
				электромагнитный вентиль	пост управления ПМУ7		электромагнитный вентиль	пост управления ПМУ8			
Тип прибора	МЭД 22364		ДМ-	СВМ	ПКУ15.19.121-54У2		СВМ	ПКУ 15.19.121-54У2			
Номер установочного чертежа	ТКЧ-3153-70 ТМЧ-107-73		ТМЧ-73-73 ТКЧ-3153-70	см. технологическую часть	См. лист А-67		см. технологическую часть	См. лист А-67		От. лист А-67	см. эл-тех часть
Номер позиции	ПДД2	ПДД3	ДМО	УА 1.7	SA1.7	HL1.7	УА1.8	SA 1.8	HL1.8	НА	

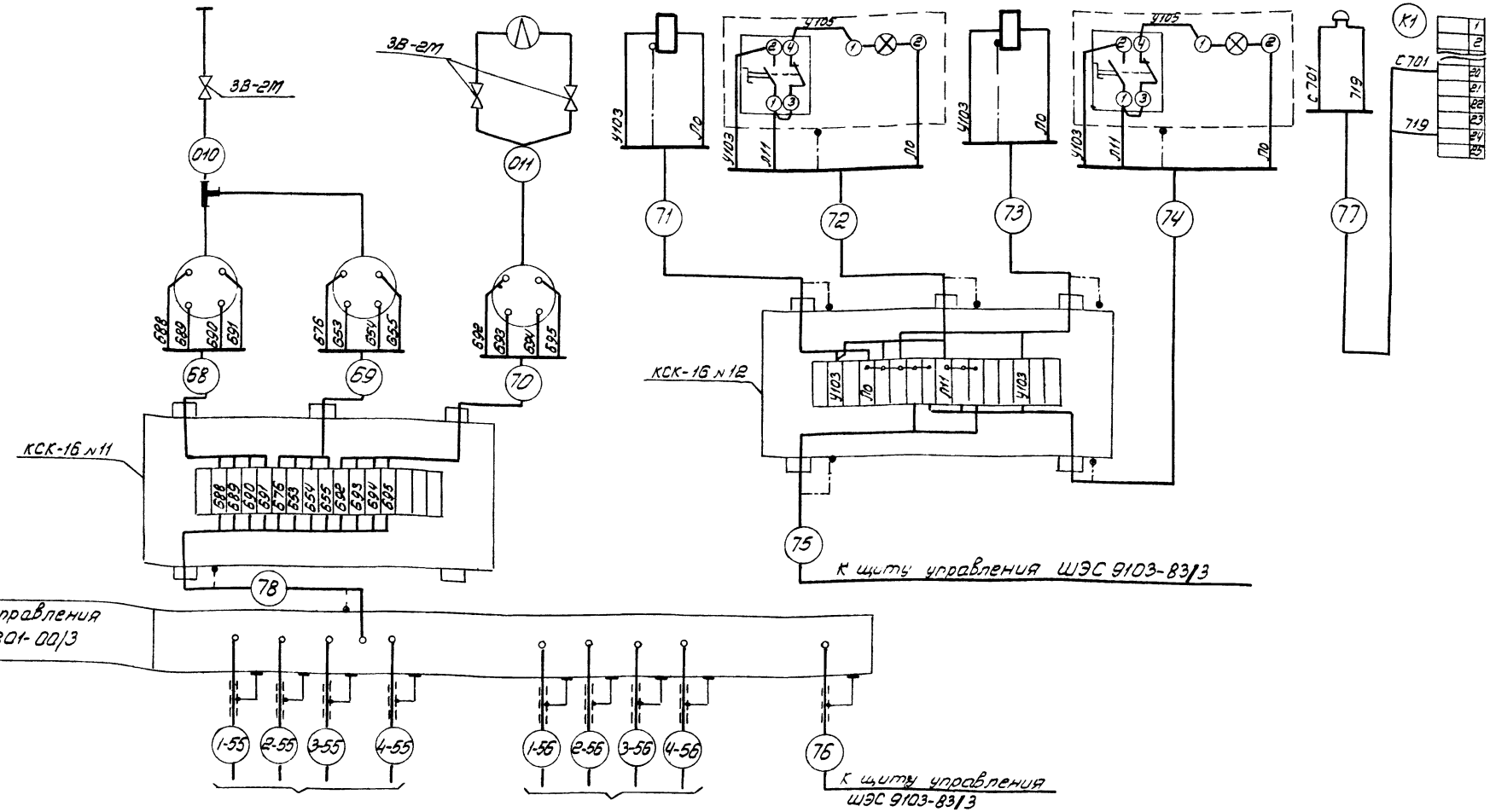

К щитам управления ШЭС 9102-33/3 (шкаф №1) компрессоров №1-№4

К пультам управления ШЭС 9006-00/2 компрессоров №1-№4

Альбом 3

Типовой проект 904-1-

Инв. № подл. | Подп. и дата | Взам. инв. №

Привязан

Инв. №

ГИП	Леонов	
Нач. отд.	Тажников	
Гл. спец.	Левинский	
Н. контр.	Золотарева	
Рук. гр.	Христофоров	
Инж.	Скиярова	
Ст. техн.	Шуст	

904-1-48		А	
Компрессорная станция ЧК-500А			
Компрессорная станция	Стадия	Лист	Листов
	ТР	26	67
Схема внешних электрических и трубных проводок (Окончание)	ГИПРОСТРОЙДОРМАШ г. Ростов-на-Дону		

Кальку сверил Шуст

Копировал Волченко

Формат А2

Наименование параметра и место отбора импульса	Управление электромагнитными вентилями на теплоносителе			Температура воздуха в помещении		
	к отопительным агрегатам №1-№4	к отопительным агрегатам №5-№7	к приточным установкам			
Тип прибора	15кч892л3			ДТКБ		
Номер установочного чертежа	См. технологическую часть проекта			ТМ4-41-73		
Номер позиции	УА5	УА6	УА7	ДТ2	ДТ3	ДТ4

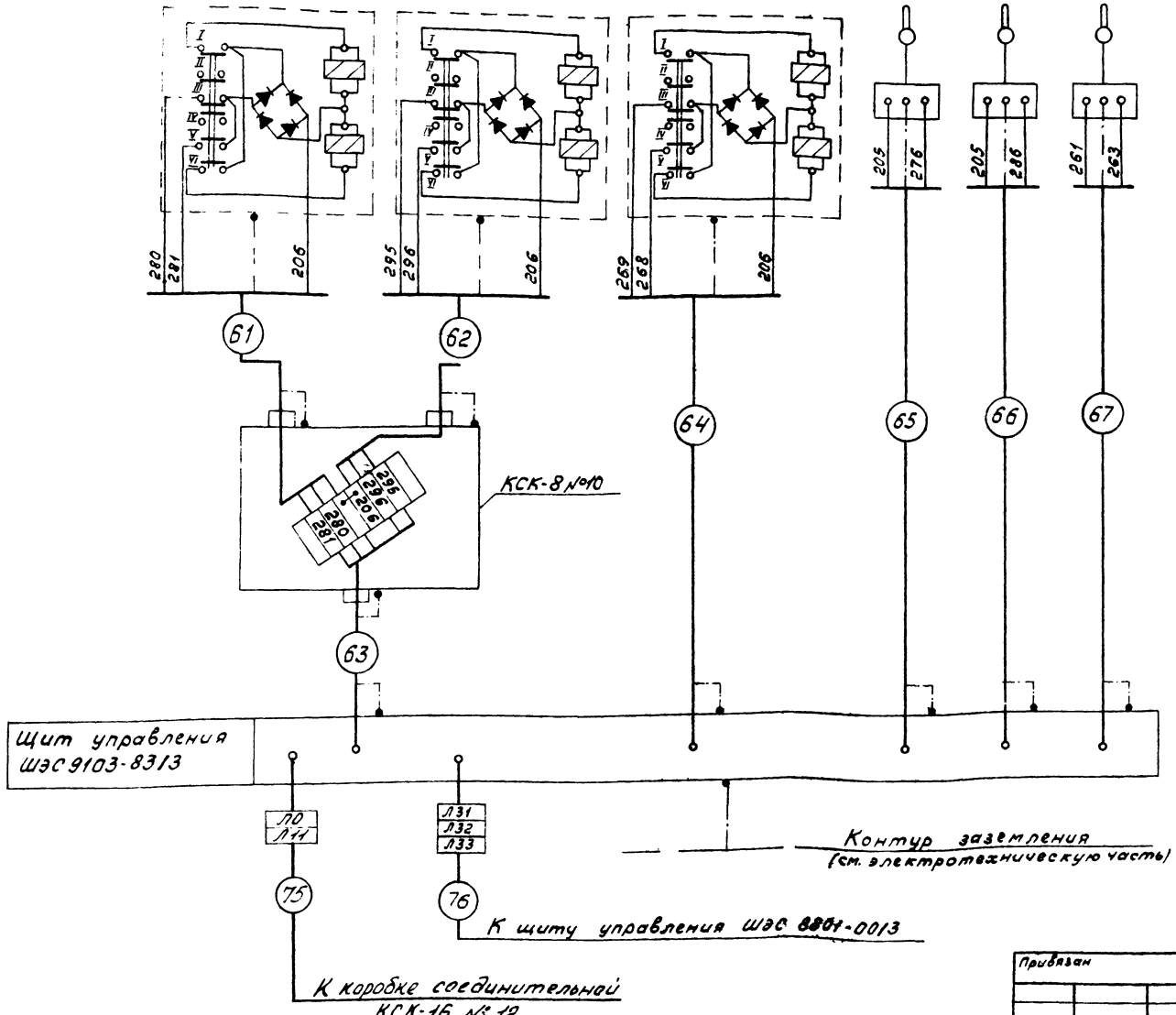

Наименование	Марка и размер	Ед. изм.	кол	Примеч.
Коробка соединительная	КСК-8	шт	1	
Коробка соединительная	КСК-16	шт	2	
Вентиль запорный	38-2М	шт	3	
Полоса стальная	Полоса $\frac{Б2ч\times40\ ГОСТ103\text{-}76}{Ве\,Т3кп\ ГОСТ535\text{-}79}$	м	5	

Обозначение	Наименование
	Заземляющий проводник электроустановки, присоединяемый к контуру заземления объекта
	Жила кабеля или провода, используемая для заземления электроустановок
	Заземляющий проводник электроустановки, присоединяемый к броне, оболочке кабеля или к защитной трубе

Схема выполнена на основании технического описания и инструкции по эксплуатации УКАС 06Х466.057 рис.186.

27

8066/3

					904-1-48	А	
ГИП	Леонов				Компрессорная станция 3К-500А		
Нач.отд.	Мамников				Компрессорная станция	Стадия	Лист	Листов
Гл.спец.	Любинский					РП	27	67
Н.контр.	Зомтарева				Схема внешних электрических и трубчатых проводок (начало)	ГИПРОСТРОЙДОРМАШ г. Ростов-на-Дону	
Рук.гр.	Христофоров						
Инж.	Склярова						
Ст.техн.	Шуст						

Привязан

Инв.№

Альбом 3

Типовой проект 904-1

Инв.№ подл. | Подп. и дата | Взам. инв.№

Кальку сверил Шуст Копировал Генчак формат 22

Наименование параметра и место отбора импульса	Контроль		Производительность компрессорной станции	Аварийный слив масла						Звуковая сигнализация	КРУ ячейка 5
	давление в магистрали сжатого воздуха			Из бака чистого масла			Из бака отработанного масла				
				Электромагнитный вентиль	Пост управления ПМУ7		Электромагнитный вентиль	Пост управления ПМУ8			
Тип прибора	МЭД 22364		ДМ	СВМ	ПКУ 15.19.121-54У2		СВМ	ПКУ 15.19.121-54У2			
Номер установочного чертежа	ТКЧ-3153-70	ТМЧ-107-73	ТМЧ-73-73 ТКЧ-3153-70	см. технологическую часть	Ст. лист А-67		см. технологическую часть	Ст. лист А-67		Ст. лист А-67	см. эл-тех часть
Номер позиции	ПД2	ПД3	ДМ0	УА1.7	SA1.7	HL1.7	УА1.8	SA1.8	HL1.8	НА	

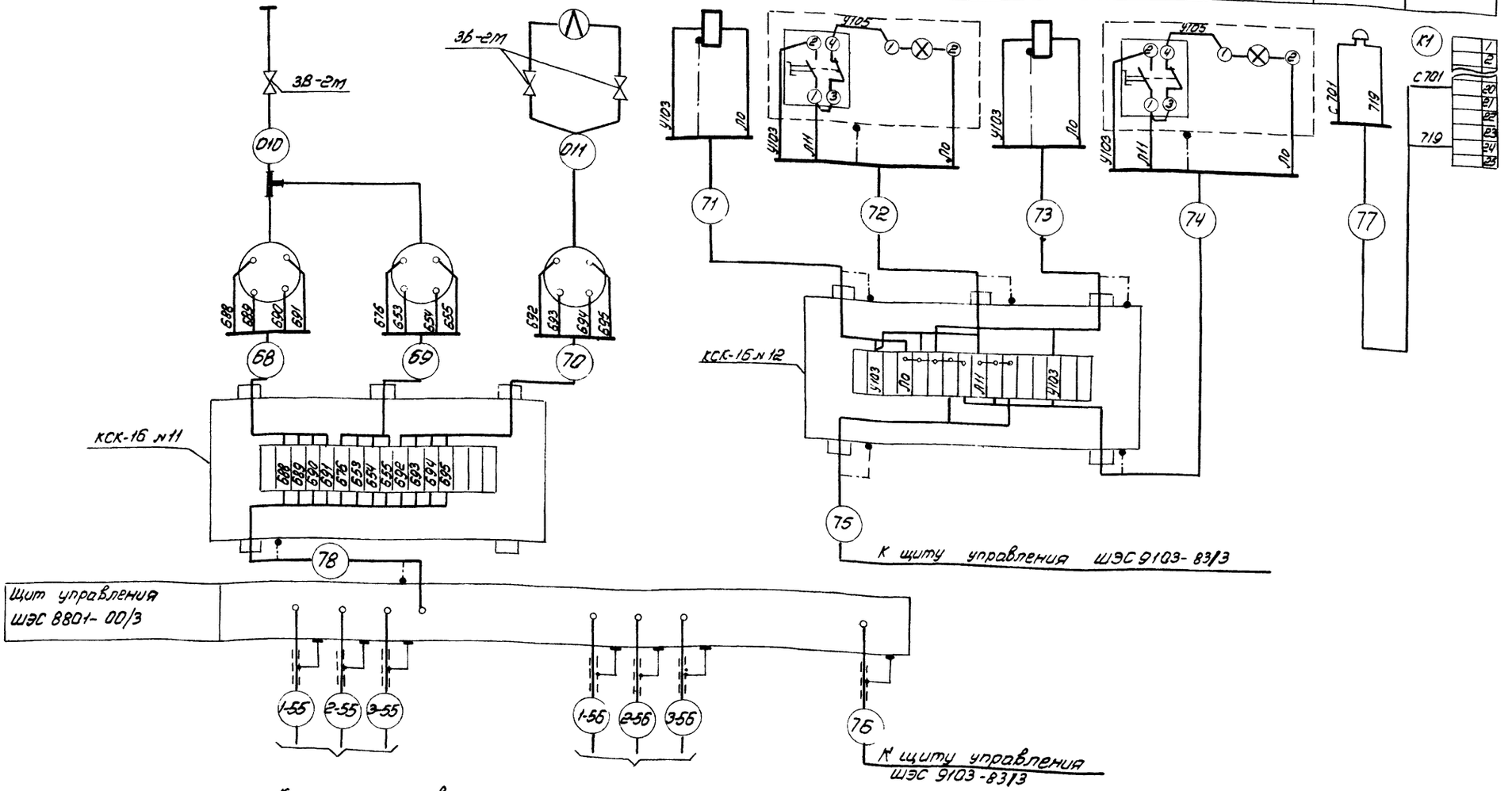

Альбом 3

Типовой проект 904-1-

Инв.№ подл. | Подп. и дата | Взам.инв.№

28

8066/3

				904-1-48	А
ГИП	Леонов			Компрессорная станция ЗК-500А	
Нач.отд	Мажников			Компрессорная станция	Стадия: ТР; Лист: 28; Листов: 67
Гл.спец	Левинский				
Н.контр	Золотарева			Схема внешних электрических и трубных проводок (Окончание)	ГИПРОСТРОЙДОРМАШ г. Ростов-на-Дону
Рук.гр	Христофоров				
Инж.	Сотрова				
Ст.техн	Шуст				

Привязан

Инв.№

Кальку сверил Шуст

Копировал Волченко

Формат А2

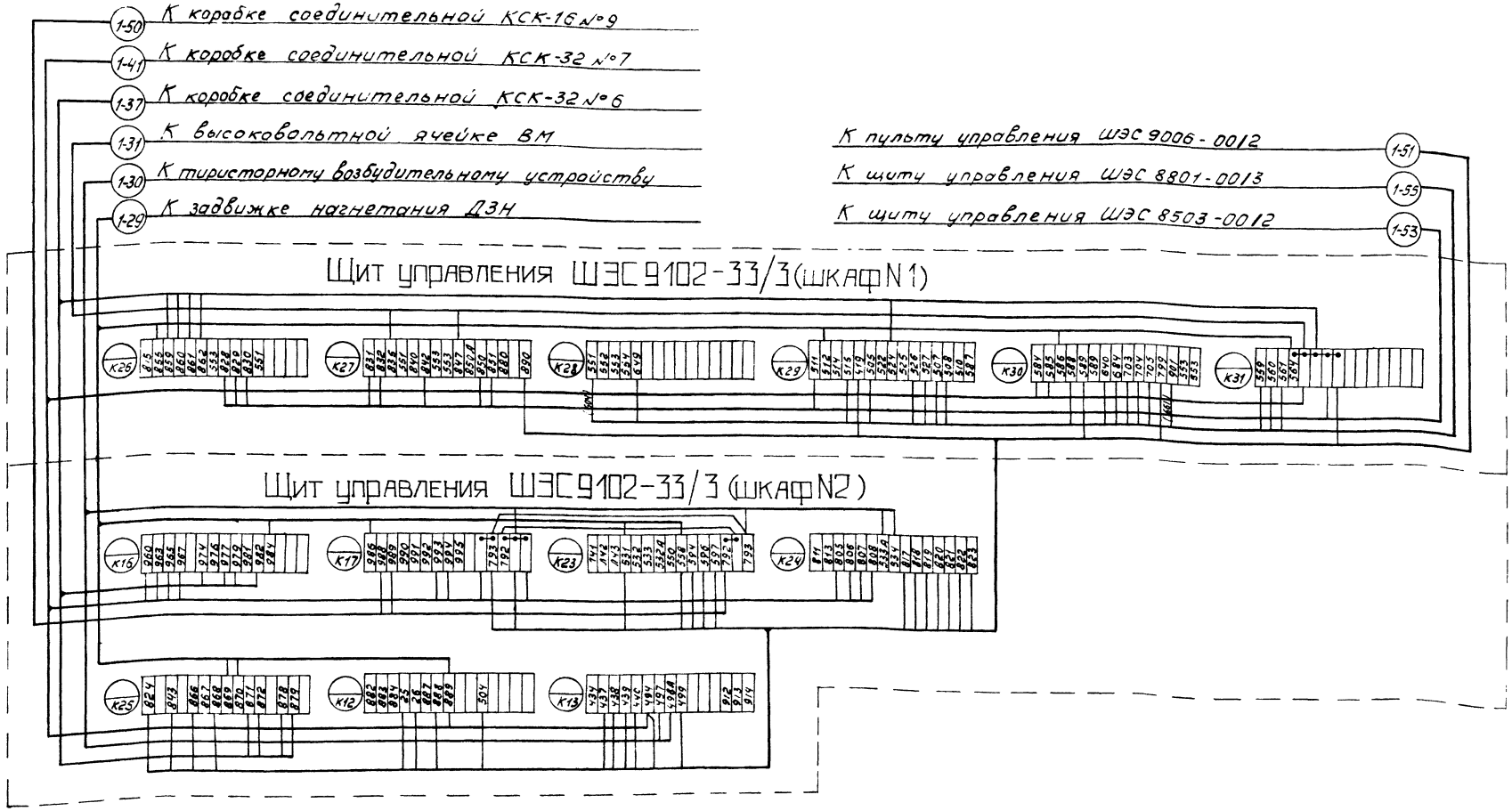

1. Схема выполнена на основании технического описания и инструкции по эксплуатации УКАС ОБХ. 466.057 рис. 18
2. Схема выполнена для компрессорного агрегата №1, для компрессорных агрегатов №2-№4 схема аналогична.

Привязан	Гип	Леонов		25.09.81	8066/3
	Нач.отд.	Мажников			904-1-48 А
	Гл.спец	Левинский			Компрессорная станция 4(3)К-500А
	Н.контр	Золоторева			Компрессор №1 — Стадия РП, Лист 29, Листов 67
	Рук.гр	Христофоров			Щит 9102-33/3 (шкаф 1,2) Схема подключения
Инв №	Инж	Склярова			ГИПРОСТРОЙДОРМАШ г.Ростов-на-Дону
	Ст.техн	Шуст			

Кальку сверил Шуст Копировал Генюк формат 22

Альбом 3

Типовой проект 904-1-

Инв.№ подл. | Подп. и дата | Взам.инв.№

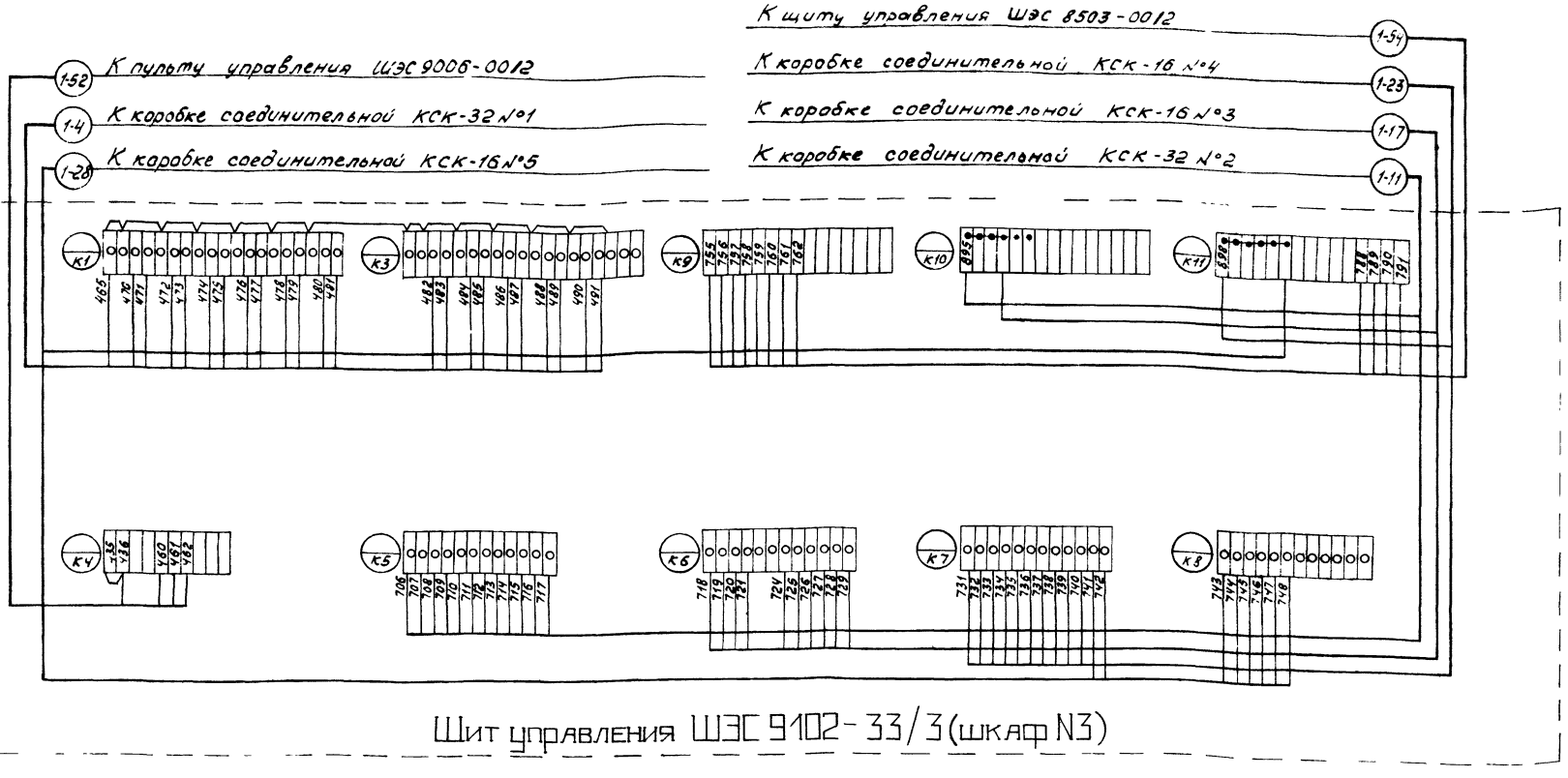

1. Схема выполнена на основании технического описания и инструкции по эксплуатации УКАС 06Х.466.057. лист 109.

2. Схема выполнена для компрессорного агрегата №1, для компрессорных агрегатов №2-№4 схема аналогична.

Привязан

Инв. №

Инв.№ подл. | Подп. и дата | Взам. инв.№

ГИП	Лернов		
Нач.отд.	Магников		
Гл.спец.	Левинский		
Н.контр.	Завгородняя		
Рук.гр.	Христофоров		
Инж.	Скляров		
Ст.техн.	Шуст		

904-1-48		А	
Компрессорная станция 4(3)К-500А			
Компрессор №1	Стадия	Лист	Листов
	РП	30	57
Щит 9102-33/3 (шкаф 3) Схема подключения	ГИДРОСТРОЙДИПРОМАШ г. Ростов-на-Дону		

30

8068/3

Альбом 3

Типовой проект 904-1-

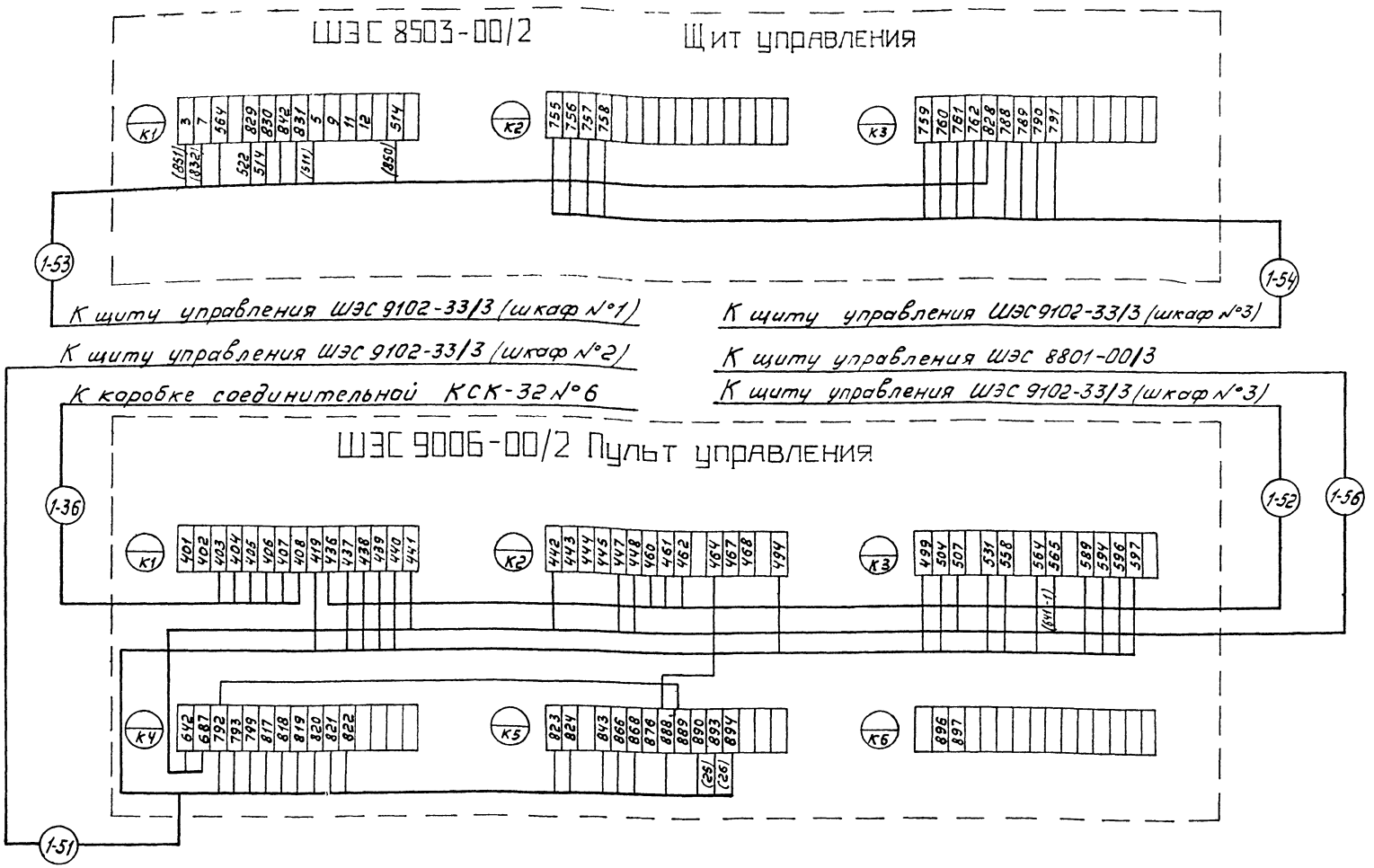

1. Схема выполнена на основании технического описания и инструкции по эксплуатации УКАС ОБХ 466.057. лист 109.
2. Схема выполнена для компрессорного агрегата №1, для компрессорных агрегатов №2 - №4 схема аналогична.

Альбом 3

Типовой проект 904-1

Инв.№ подл. | Подп. и дата | Взам. инв.№

2-56 К пульту управления ШЭС 9006-0012 (компрессор №2)

2-55 К щиту управления ШЭС 9102-3313 (шкаф №1)(компрессор №2)

1-56 К пульту управления ШЭС 9006-0012 (компрессор №1)

1-55 К щиту управления ШЭС 9102-3313 (шкаф №1)(компрессор №1)

К пульту управления ШЭС 9006-0012 (компрессор №3) 3-56

К щиту управления ШЭС 9102-3313 (шкаф №1)(компрессор №3) 3-55

К пульту управления ШЭС 9006-0012 (компрессор №4) 4-56

К щиту управления ШЭС 9102-3313 (шкаф №1)(компрессор №4) 4-55

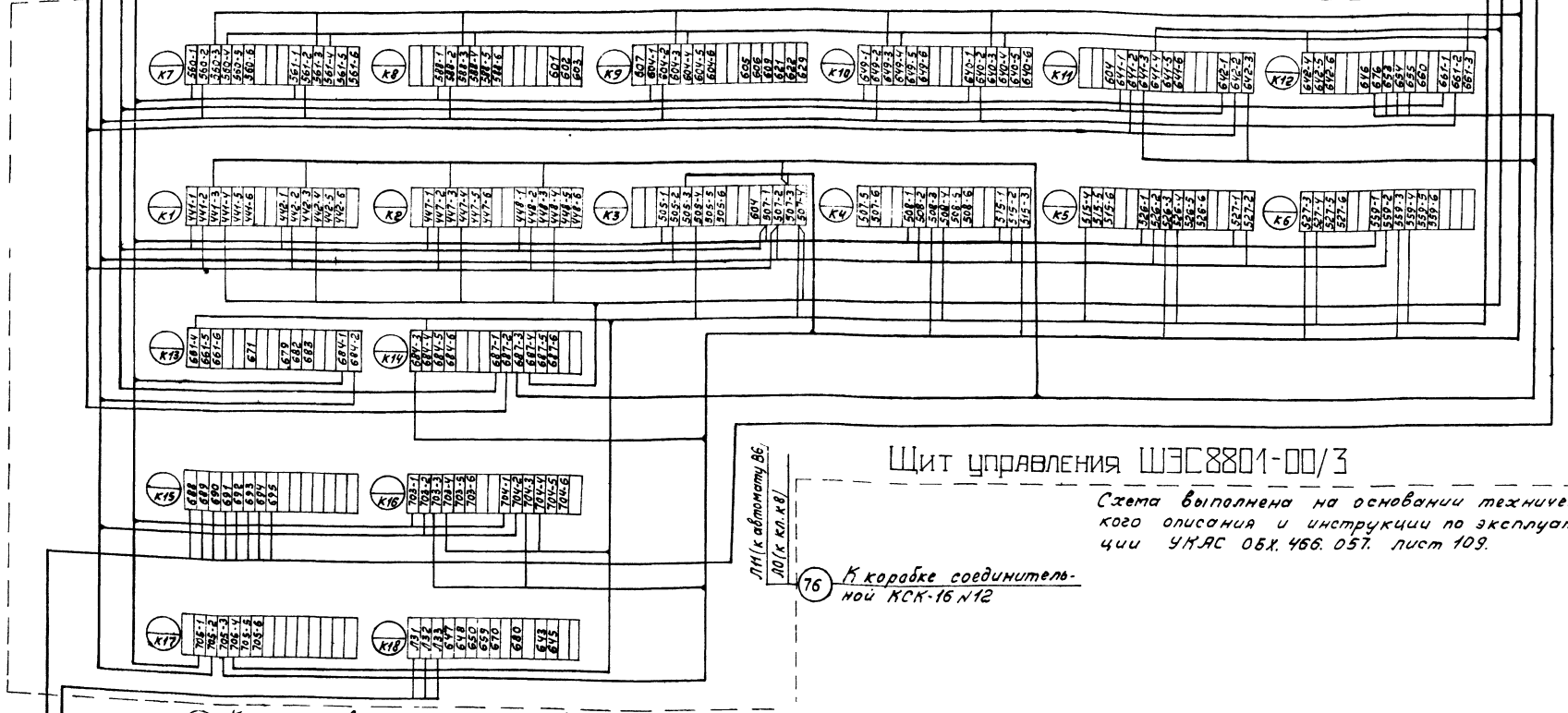

Щит управления ШЭС8801-00/3

Схема выполнена на основании технического описания и инструкции по эксплуатации УКАС 06Х.466.057. лист 109.

Л11(к автомату 36)

Л0(к кл.к8)

76 К коробке соединительной КСК-16 №12

76 К щиту управления ШЭС 9103-8313(шкаф №1)

78 К коробке соединительной КСК-16 №11

32

8066/3

				904-1-48	А
				Компрессорная станция 4К-500А	
Привязан	ГИП	Лернов		Компрессорная станция	Стадия: РП; Лист: 32; Листов: 67
	Нач.отд.	Мамников			
	Гл.спец.	Левинский			
	Н.контр.	Золотарева			
	Рук.гр.	Христофоров		Щит 8801-0013 Схема подключения	ГИПРОСТРОЙСПЕЦМАШ г. Ростов-на-Дону
Инв.№	Инж.	Склярова			
	Ст.техн.	Шуст			

Кальку сверил Шуст Копировал Генюк формат 22

Альбом 3

Типовой проект 904-1-

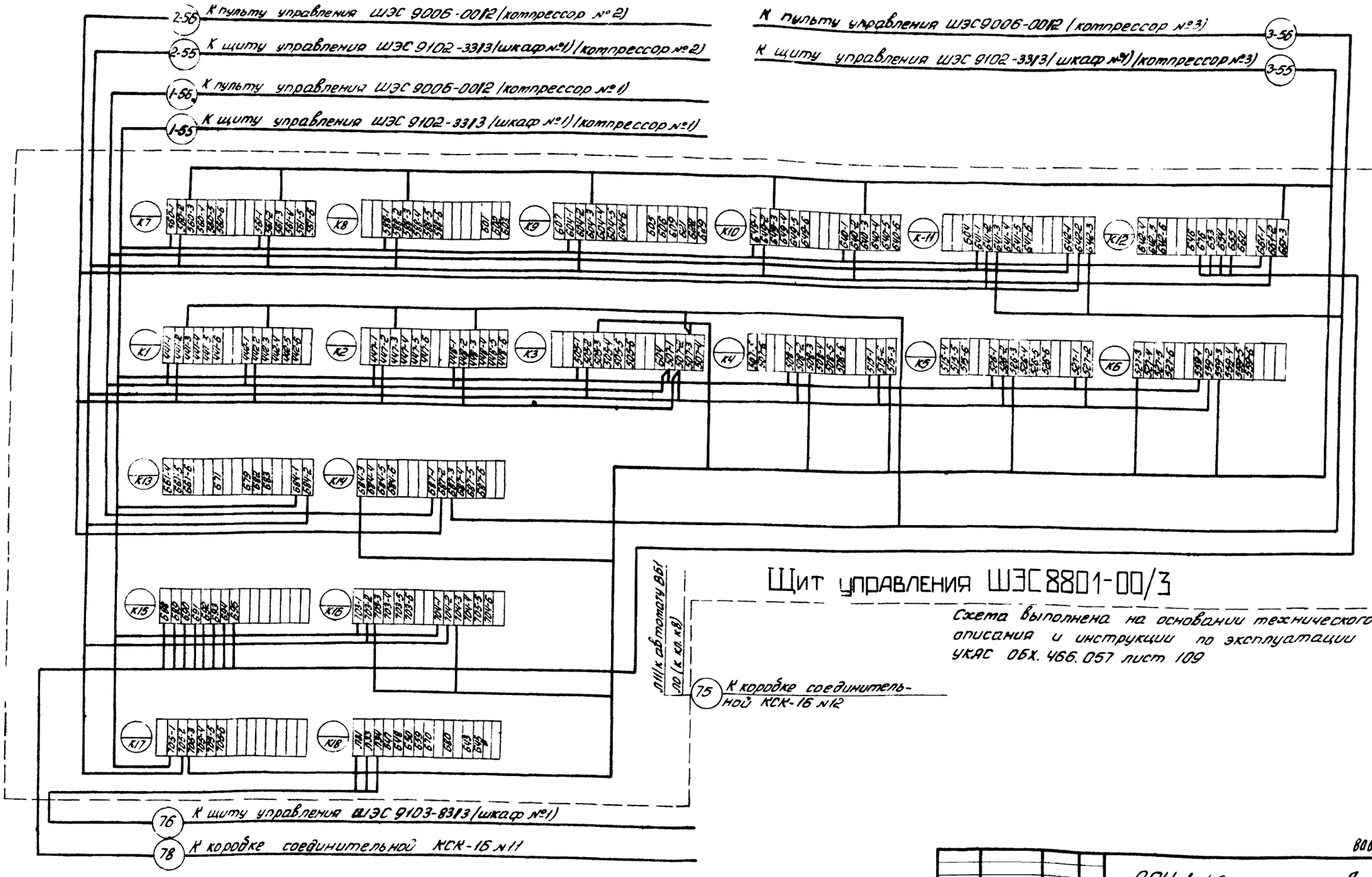

33

8066/3

				904-1-48	А
ГИП	Леонов		25.09.86	Компрессорная станция ЗК-500А	
Нач.отд.	Можников			Компрессорная станция	Стадия: РП; Лист: 33; Листов: 67
Гл.спец.	Левинский				
Н.контр.	Золотарева				
Рук.гр.	Христофоров			Щит 8801-0013 Схема подключения	ГИПРОСТРОЙДОРМАШ г. Ростов-на-Дону
Инж.	Скларова				
Ст.техн.	Шуст				

Привязан

Инв. №

Подп. и дата

Взам. инв. №

Кальку сварил Шуст

Копировала Скн

формат 22

Альбом 3

Типовой проект 904-1

Маркировка кабеля	Трасса: Начало	Трасса: Конец	Проходы через: Трубы: Маркировка	Проходы через: Трубы: Усл. проход. мм	Проходы через: Трубы: Длина м	Проходы через: Ящики протяжные	Кабель: По проекту: Марка напряжение	Кабель: По проекту: Кол. число жил и сечен.	Кабель: По проекту: Длина +6% м	Кабель: Проложено: Марка напряжение	Кабель: Проложено: Кол. число жил и сечение	Кабель: Проложено: Длина м
	Компрессор №1											
1-1	Колодка термометров Т1-Т10	Коробка соединительная КСК-32 №1	1-1	РЗ-Ц-Х 32	1		КВВГ	27×1,0	1,5			
1-2	Термометр Т12	То же	1-2	РЗ-Ц-Х 18	2,5		КВВГ	4×1,0	3			
1-3	Термометр Т11	"	1-3	РЗ-Ц-Х 18	2,5		КВВГ	4×1,0	3			
1-4	Коробка соединительная КСК-32-№1	Щит управления ШЭС-9102-33/3 (шкаф №3)	1-4	РЗ-Ц-Х 32	2		КВВГ	27×1,0	21			
1-5	Термометр ТВ1	Коробка соединительная КСК-32 №2	1-5	РЗ-Ц-Х 32	2		КВВГ	4×1,0	6			
1-6	Термометр ТВ2	То же					КВВГ	4×1,0	5			
1-7	Термометр ТВ3	"					КВВГ	4×1,0	6			
1-8	Термометр ТВ4	"					КВВГ	4×1,0	5			
1-9	Термометр ТВ5	"	1-9	РЗ-Ц-Х 18	2		КВВГ	4×1,0	4			
1-10	Термометр ТВ6	"	1-10	РЗ-Ц-Х 18	3		КВВГ	4×1,0	6			
1-11	Коробка соединительная КСК 32 №2	Щит управления ШЭС 9102-33/3 (шкаф №3)					КВВГ	19×1,0	14			
1-12	Термометр ТМ1	Коробка соединительная КСК-16 №3	1-12	РЗ-Ц-Х 18	5		КВВГ	4×1,0	6			
1-13	Термометр ТМ2	То же	1-13	РЗ-Ц-Х 18	3		КВВГ	4×1,0	4			
1-14	Термометр ТМ4	"					КВВГ	4×1,0	2			
1-15	Термометр ТВ 8		1-15	РЗ-Ц-Х 18	1		КВВГ	4×1,0	7			
16	Термометр ТВ7	Коробка соединительная КСК-16 №3	1-16	26×1,8	5		КВВГ	4×1,0	16			
17	Коробка соединительная КСК 16 № 3	Щит управления ШЭС 9102-33/3 (шкаф №3)					КВВГ	14×1,0	19			
1-18	Термометр ТП1	Коробка соединительная КСК-16 №4	1-18	РЗ-Ц-Х 18	3,5		КВВГ	4×1,0	4			
1-19	Термометр ТП2	То же	1-19	РЗ-Ц-Х 18	1,5		КВВГ	4×1,0	2			
1-20	Термометр ТП3	"	1-20	РЗ-Ц-Х 18	1,5		КВВГ	4×1,0	2			
1-21	Термометр ТП4	"	1-21	РЗ-Ц-Х 18	2,5		КВВГ	4×1,0	3			
1-22	Термометр ТП5	"	1-22	РЗ-Ц-Х 18	2,5		КВВГ	4×1,0	3			
1-23	Коробка соединительная КСК-16 №4	Щит управления ШЭС 9102-33/3 (шкаф №3)	1-23	РЗ-Ц-Х 25	2		КВВГ	14×1,0	14			
1-24	Термометр ТП6	Коробка соединительная КСК-16 №5	1-24	РЗ-Ц-Х 18	1,5		КВВГ	4×1,0	2			
1-25	Термометр ТП7	То же	1-25	РЗ-Ц-Х 18	1,5		КВВГ	4×1,0	2			
1-26	Термометр ТП8	"	1-26	РЗ-Ц-Х 18	2,5		КВВГ	4×1,0	3			

34

8066/3

ГИП	Леонов		2508 81
Нач. отд.	Мажников		
Гл. спец.	Левинский		
Н. контр.	Зольтарева		
Рук. гр.	Христофоров		
Ст. инж.	Посуполько		
Инж.	Сапарова		

904-1-48 А

Компрессорная станция ЧК-500А

Стадия	Лист	Листов
РП	34	67

Журнал кабельных проводок (Начало)

ГИПРОСТРОЙДОРМАШ г. Ростов-на-Дону

Привязан

Инв. №

Подп. и дата

Взам. инв. №

Кальку сверил Шуст

Копировал Сиц

формат 22

Альбом 3

Типовой проект 904-1-

Маркировка кабеля	Трасса: Начало	Трасса: Конец	Проходы через: Трубы: Маркировка	Трубы: Усл. проход мм	Трубы: Длина м	Ящики протяжные	Кабель по проекту: Марка напряжение	Кабель по проекту: Кол. число жил и сечение	Кабель по проекту: Длина +6%, м	Кабель проложено: Марка напряжение	Кабель проложено: Кол. число жил и сечение	Кабель проложено: Длина, м
1-27	Термометр ТП9	Коробка соединительная КСК-16 №5	1-27	РЗ-Ц-Х 18	6		КВВГ	4×1,0	7			
1-28	Коробка соединительная КСК-16 №5	Щит управления ШЭС 9102-33/3 (шкаф №3)	1-28	РЗ-Ц-Х 25	4		КВВГ	14×1,0	17			
1-29	Задвижка нагнетания ДЗН	Щит управления ШЭС 9102-33/3 (шкаф № 1,2)	1-29	РЗ-Ц-Х 25	2		АКВВГ	14×2,5	13			
1-30	Тиристорное возбудительное устройство	То же					АКВВГ	7×2,5	64			
1-31	В/в ячейка ВМ	"	1-31	26×1,8	2		АКВВГ	4×2,5	60			
1-32	Противопомпажный клапан ДПК	Коробка соединительная КСК-32 №6	1-32	РЗ-Ц-Х 25	1,5		АКВВГ	14×2,5	6			
1-33	Дроссельная заслонка ДД3	То же	1-33	РЗ-Ц-Х 25	1,5		АКВВГ	14×2,5	2			
1-34	Конечный выключатель дроссельной заслонки ВзД22	"	1-34	РЗ-Ц-Х 18	1,5		АКВВГ	4×2,5	2			
1-35	Вентиль продувки конденсата ВП1	Коробка соединительная КСК-32 №7	1-35	РЗ-Ц-Х 18	5		АКВВГ	4×2,5	6			
1-36	Коробка соединительная КСК-32 №6	Пульт управления ШЭС 9006-00/2	1-36	РЗ-Ц-Х 18	1		АКВВГ	7×2,5	47			
1-37	То же	Щит управления ШЭС 9102-33/3 (шкаф № 1,2)	1-37	РЗ-Ц-Х 32	1		АКВВГ	19×2,5	8			
1-38	Электромагнитный вентиль УА4	Коробка соединительная КСК-32 №7	1-38	РЗ-Ц-Х 18	3		АКВВГ	5×2,5	4			
1-39	Задвижка ДзВ1	Коробка соединительная КСК-32 №7	1-39	45×2	6		АКВВГ	14×2,5	7			
1-40	Задвижка ДзВ2	То же	1-40	45×2	8		АКВВГ	14×2,5	9			
1-41	Коробка соединительная КСК-32 №7	Щит управления ШЭС 9102-33/3 (шкаф № 1,2)					АКВВГ	19×2,5	9			
1-42	Электромагнитный вентиль УА1.1	Коробка соединительная КСК-16 №8	1-42	РЗ-Ц-Х 18	2		АКВВГ	4×2,5	4			
1-43	Пост управления ПМУ1	То же	1-43	РЗ-Ц-Х 18	1		АКВВГ	5×2,5	3			
1-44	Уровнетер РДУ	"					АКВВГ	4×2,5	2			
1-45	Коробка соединительная КСК-16м	Коробка соединительная КСК 16 №9					АКВВГ	7×2,5	3			
1-46	Электромагнитный вентиль УА2	То же	1-46	РЗ-Ц-Х 18	2		АКВВГ	5×2,5	5			
1-47	Электромагнитный вентиль УА3	"	1-47	РЗ-Ц-Х 18	2		АКВВГ	5×2,5	6			
1-48	Вентиль продувки конденсата ВП2	Коробка соединительная КСК-32 №7	1-48	26×1,8	7		АКВВГ	4×2,5	10			

35

8066/3

904-1-48 А

Компрессорная станция ЧК-500А

ГИП	Леонов		25.09.81
Нач. отд.	Мажников		
Гл. спец.	Левинский		
Н. контр.	Золотарева		
Рук. гр.	Христофоров		
Ст. инж.	Песуленко		
Инж.	Скарова		

Привязан

Инв. №

Стадия: РП | Лист: 35 | Листов: 67

Журнал кабельных проводок (Продолжение)

ГИПРОСТРОЙДОРМАШ г. Ростов-на-Дону

Кальку сверил Шуст

Копировал Скаро

Формат 22

Инв. № подл. | Подп. и дата | Взам. инв. №

Альбом 3

Типовой проект 904-1

Маркировка кабеля	Трасса: Начало	Трасса: Конец	Проходы через: Трубы: Маркировка	Проходы через: Трубы: Усл. проход. мм	Проходы через: Трубы: Длина, м	Проходы через: Ящики протяжные	Кабель по проекту: Марка напряжение	Кабель по проекту: Кол. число жил и сечение	Кабель по проекту: Длина +6% м	Кабель проложено: Марка напряжение	Кабель проложено: Кол. число жил и сечение	Кабель проложено: Длина, м
1-49	Коробка соединительная КСК-16 №9	Щит управления ШЭС 9102-13					АКВВГ	7×2,5	67			
1-50	То же	Щит управления ШЭС 9102-33/3 (шкаф №1,2)					АКВВГ	5×2,5	22			
1-51	Пульт управления ШЭС 9006-00/2	То же					АКВВГ	37×2,5	53			
1-52	То же	Щит управления ШЭС 9102-33/3 (шкаф №3)					АКВВГ	5×2,5	53			
1-53	Щит управления ШЭС 8503-00/2	Щит управления ШЭС 9102-33/3 (шкаф №1,2)					АКВВГ	14×2,5	7			
1-54	То же	Щит управления ШЭС 9102-33/3 (шкаф №3)					АКВВГ	14×2,5	5			
1-55	Щит управления ШЭС 9102-33/3 (шкаф №1,2)	Щит управления ШЭС 8801-00/3					АКВВГЭ	19×2,5	57			
									1			
1-56	Пульт управления ШЭС 9006-00/2	То же					АКВВГЭ	10×2,5	17			
	Компрессор №2											
2-1	Колодка-термометров Т1-Т10	Коробка соединительная КСК-32 №1	2-1	РЗ-Ц-Х 32	1		КВВГ	27×1,0	1,5			
2-2	Термометр Т12	То же	2-2	РЗ-Ц-Х 18	2,5		КВВГ	4×1,0	3			
2-3	Термометр Т11	"	2-3	РЗ-Ц-Х 18	2,5		КВВГ	4×1,0	3			
2-4	Коробка соединительная КСК-32 №1	Щит управления ШЭС 9102-33/3 (шкаф №3)	2-4	РЗ-Ц-Х 32	2		КВВГ	27×1,0	21			
2-5	Термометр ТВ1	Коробка соединительная КСК-32 №2					КВВГ	4×1,0	6			
2-6	Термометр ТВ2	То же					КВВГ	4×1,0	5			
2-7	Термометр ТВ3	"					КВВГ	4×1,0	6			
2-8	Термометр ТВ4	"					КВВГ	4×1,0	5			
2-9	Термометр ТВ5	"	2-9	РЗ-Ц-Х 18	2		КВВГ	4×1,0	4			
2-10	Термометр ТВ6	"	2-10	РЗ-Ц-Х 18	3		КВВГ	4×1,0	6			
2-11	Коробка соединительная КСК-32 №2	Щит управления ШЭС 9102-33/3 (шкаф №3)					КВВГ	19×1,0	14			
2-12	Термометр ТМ1	Коробка соединительная КСК-16 №3	2-12	РЗ-Ц-Х 18	5		КВВГ	4×1,0	6			
2-13	Термометр ТМ2	То же	2-13	РЗ-Ц-Х 18	3		КВВГ	4×1,0	4			
2-14	Термометр ТМ4	"					КВВГ	4×1,0	2			
2-15	Термометр ТВ8	"	2-15	РЗ-Ц-Х 18	1		КВВГ	4×1,0	7			

Взам. инв. №

Подп. и дата

Инв. № подл.

36

8066/3

ГИП	Леонов		25.09.81
Нач. отд.	Мажников		
Гл. спец.	Левинский		
Н. контр.	Золотарева		
Рук. гр.	Христофоров		
Ст. инж.	Посупонько		
Инж.	Оскарова		

Привязан

Инв. №

904-1-48 А

Компрессорная станция 4К-500А

Стадия	Лист	Листов
РП	36	67

Журнал кабельных проводок (Продолжение)

ГИПРОСТРОЙДОРМАШ г. Ростов-на-Дону

Кальку сверил Шуст

Копировал Скиру

формат 22

Альбом 3

Типовой проект 904-1

Маркировка кабеля	Трасса: Начало	Трасса: Конец	Проходы через: Труды: Маркировка	Проходы через: Труды: Усл. проход. мм	Проходы через: Труды: Длина м	Проходы через: Ящики протяжные	Кабель по проекту: Марка напряжение	Кабель по проекту: Кол. число жил и сечение	Кабель по проекту: Длина +6%, м	Кабель проложено: Марка напряжение	Кабель проложено: Кол. число жил и сечение	Кабель проложено: Длина, м
2-16	Термометр ТВ7	Коробка соединительная КСК-16 № 3	2-16	26×1,0	5		КВВГ	4×1,0	16			
2-17	Коробка соединительная КСК-16 № 3	Щит управления ШЭС 9102-33/3 (шкаф № 3)					КВВГ	14×1,0	19			
2-18	Термометр ТП1	Коробка соединительная КСК-16 № 4	2-18	РЗ-Ц-Х 18	3,5		КВВГ	4×1,0	4			
2-19	Термометр ТП2	То же	2-19	РЗ-Ц-Х 18	1,5		КВВГ	4×1,0	2			
2-20	Термометр ТП3	"	2-20	РЗ-Ц-Х 18	1,5		КВВГ	4×1,0	2			
2-21	Термометр ТП4	"	2-21	РЗ-Ц-Х 18	2,5		КВВГ	4×1,0	3			
2-22	Термометр ТП5	"	2-22	РЗ-Ц-Х 18	2,5		КВВГ	4×1,0	3			
2-23	Коробка соединительная КСК-16 № 4	Щит управления ШЭС 9102-33/3 (шкаф № 3)	2-23	РЗ-Ц-Х 25	2		КВВГ	14×1,0	14			
2-24	Термометр ТП6	Коробка соединительная КСК-16 № 5	2-24	РЗ-Ц-Х 18	1,5		КВВГ	4×1,0	2			
2-25	Термометр ТП7	То же	2-25	РЗ-Ц-Х 18	1,5		КВВГ	4×1,0	2			
2-26	Термометр ТП8	"	2-26	РЗ-Ц-Х 18	2,5		КВВГ	4×1,0	3			
2-27	Термометр ТП9	"	2-27	РЗ-Ц-Х 18	6		КВВГ	4×1,0	7			
2-28	Коробка соединительная КСК-16 № 5	Щит управления ШЭС 9102-33/3. (шкаф № 3)	2-28	РЗ-Ц-Х 25	4		КВВГ	14×1,0	17			
2-29	Задвижка нагнетания ДЗН	Щит управления ШЭС 9102-33/3 (шкаф № 1,2)	2-29	РЗ-Ц-Х 25	2		АКВВГ	14×2,5	13			
2-30	Тиристорное возбудительное устройство	Щит управления ШЭС 9102-33/3 (шкаф № 1,2)					АКВВГ	7×2,5	57			
2-31	В/в ячейка ВМ	То же	2-31	26×1,8	2		АКВВГ	4×2,5	44			
2-32	Противопомпажный клапан ДПК	Коробка соединительная КСК-32 № 6	2-32	РЗ-Ц-Х 25	1,5		АКВВГ	14×2,5	6			
2-33	Дроссельная заслонка ДДЗ	То же	2-33	РЗ-Ц-Х 25	1,5		АКВВГ	14×2,5	2			
2-34	Конечный выключатель дроссельной заслонки ВзД22	"	2-34	РЗ-Ц-Х 18	1,5		АКВВГ	4×2,5	2			
2-35	Вентиль продувки конденсата ВП1	Коробка соединительная КСК-32 № 7	2-35	РЗ-Ц-Х 18	5		АКВВГ	4×2,5	6			
2-36	Коробка соединительная КСК-32 № 6	Пульт управления ШЭС 9006-00/2	2-36	РЗ-Ц-Х	1		АКВВГ	7×2,5	40			
2-37	То же	Щит управления ШЭС 9102-33/3 (шкаф № 1,2)	2-37	РЗ-Ц-Х 32	1		АКВВГ	19×2,5	8			

Инв. № подл. | Подп. и дата | Взам. инв. №

37

8066/3

ГИП	Леонов		25.09.81
Нач. отд.	Мажников		
Гл. спец.	Левинский		
Н. контр.	Золотарева		
Рук. гр.	Христофоров		
Ст. инж.	Посупонько		
Инж.	Скляровa		

904-1-48 А

Компрессорная станция 4К-500А

Журнал кабельных проводок (продолжение)

Стадия	Лист	Листов
РП	37	67

ГИПРОСТРОЙДОРМАШ г. Ростов-на-Дону

Привязан

Инв. №

Кальку сверил Шуст

Копировал Сиц

формат 22

Маркировка кабеля	Трасса: Начало	Трасса: Конец	Проходы через: Трубы: Маркировка	Трубы: Усл. проход мм	Трубы: Длина м	Ящики проходные	Кабель по проекту: Марка напряжение	Кол. число жил и сечение	Длина +5% м	Кабель пропожено: Марка напряжение	Кол. число жил и сечение	Длина м
2-38	Электромагнитный вентиль УДЧ	Коробка соединительная КСК-32 №7	2-38	Ру-4-х 18	3		АКВВГ	5×2,5	4			
2-39	Задвижка Дз В1	то же	2-39	45×2	6		АКВВГ	14×2,5	7			
2-40	Задвижка Дз В2	"	2-40	45×2	8		АКВВГ	14×2,5	9			
2-41	Коробка соединительная КСК-32 №7	Щит управления ШЭС 9102-3313 (шкаф №1,2)					АКВВГ	19×2,5	9			
2-42	Электромагнитный вентиль УЯ 1,2	Коробка соединительная КСК-16 №8	2-42	Ру-4-х 18	2		АКВВГ	4×2,5	4			
2-43	Пост управления ПМУ2	То же	2-43	Ру-4-х 18	1		АКВВГ	5×2,5	3			
2-44	Уровнемер РДУ	"					АКВВГ	4×2,5	2			
2-45	Коробка соединительная КСК-16 №8	Коробка соединительная КСК-16 №9					АКВВГ	7×2,5	3			
2-46	Электромагнитный вентиль УЯ2	То же	2-46	Ру-4-х 18	2		АКВВГ	5×2,5	6			
2-47	Электромагнитный вентиль УЯ3	"	2-47	Ру-4-х 18	2		АКВВГ	5×2,5	6			
2-48	Вентиль продувки конденсата ВП2	Коробка соединительная КСК-32 №7	2-48	26×18	7		АКВВГ	4×2,5	10			
2-49	Коробка соединительная КСК-16 №9	Щит управления ШЭС 9103-8313					АКВВГ	7×2,5	60			
2-50	Коробка соединительная КСК-16 №9	Щит управления ШЭС 9102-3313 (шкаф №1,2)					АКВВГ	5×2,5	22			
2-51	Пульт управления ШЭС 9006-0012	То же					АКВВГ	37×2,5	45			
2-52	Пульт управления ШЭС 9006-0012	Щит управления ШЭС 9102-3313 (шкаф №3)					АКВВГ	5×2,5	45			
2-53	Щит управления ШЭС 8503-0012	Щит управления ШЭС 9102-3313 (шкаф №1,2)					АКВВГ	14×2,5	7			
2-54	То же	Щит управления ШЭС 9102-3313 (шкаф №3)					АКВВГ	14×2,5	5			
2-55	Щит управления ШЭС 9102-3313 (шкаф №1,2)	Щит управления ШЭС 8801-0013					АКВВГЭ	19×2,5	50			
2-56	Пульт управления ШЭС 9006-0012	То же					АКВВГЭ	10×2,5	16			

Альбом 3

Типовой проект 904-1

Инв. № подл. | Подп. и дата | Взам. инв. №

Привязан

Инв. №

ГИП	Леонов		
Нач. отд.	Мажников		
Гл. спец.	Левинский		
Н. контр.	Золотарева		
Рук. гр.	Христофоров		
Ст. инж.	Лоскутникова		
Инженер	Скворцова		

904-1-48 А

Компрессорная станция 6К-250А

Стадия	Лист	Листов
РП	38	67

Журнал кабельных проводок (Продолжение)

ГИПРОСТРОЙДОРМАШ г. Ростов-на-Дону

38

8066/3

Кальку сверил Шуст

Копировал

Формат 22

Альбом 3

Типовой проект 904-1

Маркировка кабеля	Трасса: Начало	Трасса: Конец	Проходы через: Трубы: Маркировка	Трубы: Усл. проход мм	Трубы: Длина м	Ящики протяжные	Кабель по проекту: Марка напряжение	Кабель по проекту: Кол. число жил и сечение	Кабель по проекту: Длина +6% м	Кабель проложено: Марка напряжение	Кабель проложено: Кол. число жил и сечение	Кабель проложено: Длина, м
	Компрессор № 3											
3-1	Колодка термометров Т1-Т10	Коробка соединительная КСК-32 №1	3-1	РЗ-Ц-Х 32	1		КВВГ	27×1.0	1.5			
3-2	Термометр Т12	То же	3-2	РЗ-Ц-Х 18	2,5		КВВГ	4×1.0	3			
3-3	Термометр Т11	"	3-3	РЗ-Ц-Х 18	2,5		КВВГ	4×1.0	3			
3-4	Коробка соединительная КСК-32 №1	Щит управления ШЭС 9102-33/3 (шкаф №3)	3-4	РЗ-Ц-Х 32	2		КВВГ	27×1.0	21			
3-5	Термометр ТВ1	Коробка соединительная КСК-32 №2					КВВГ	4×1.0	6			
3-6	Термометр ТВ2	То же					КВВГ	4×1.0	5			
3-7	Термометр ТВ3	"					КВВГ	4×1.0	6			
3-8	Термометр ТВ4	"					КВВГ	4×1.0	5			
3-9	Термометр ТВ5	"	3-9	РЗ-Ц-Х 18	2		КВВГ	4×1.0	4			
3-10	Термометр ТВ6	"	3-10	РЗ-Ц-Х 18	3		КВВГ	4×1.0	6			
3-11	Коробка соединительная КСК-32 №2	Щит управления ШЭС 9102-33/3 (шкаф №3)					КВВГ	19×1.0	14			
3-12	Термометр ТМ1	Коробка соединительная КСК-16 №3	3-12	РЗ-Ц-Х 18	5		КВВГ	4×1.0	6			
3-13	Термометр ТМ2	То же	3-13	РЗ-Ц-Х 18	3		КВВГ	4×1.0	4			
3-14	Термометр ТМ4	"					КВВГ	4×1.0	2			
3-15	Термометр ТВ8	"	3-15	РЗ-Ц-Х 18	1		КВВГ	4×1.0	7			
3-16	Термометр ТВ7	Коробка-соединительная КСК-16 №3	3-16	26×1.8	5		КВВГ	4×1.0	16			
3-17	Коробка соединительная КСК-16 №3	Щит управления ШЭС 9102-33/3 (шкаф №3)					КВВГ	14×1.0	19			
3-18	Термометр ТП1	Коробка соединительная КСК-16 №4	3-18	РЗ-Ц-Х 18	3,5		КВВГ	4×1.0	4			
3-19	Термометр ТП2	То же	3-19	РЗ-Ц-Х 18	1.5		КВВГ	4×1.0	2			
3-20	Термометр ТП3	"	3-20	РЗ-Ц-Х 18	1.5		КВВГ	4×1.0	2			
3-21	Термометр ТП4	"	3-21	РЗ-Ц-Х 18	2,5		КВВГ	4×1.0	3			
3-22	Термометр ТП5	"	3-22	РЗ-Ц-Х 18	2,5		КВВГ	4×1.0	3			
3-23	Коробка соединительная КСК-16 №4	Щит управления ШЭС 9102-33/3 (шкаф №3)	3-23	РЗ-Ц-Х 25	2		КВВГ	14×1.0	14			
3-24	Термометр ТП6	Коробка соединительная КСК-16 №5	3-24	РЗ-Ц-Х 18	1.5		КВВГ	4×1.0	2			
3-25	Термометр ТП7	То же	3-25	РЗ-Ц-Х 18	1.5		КВВГ	4×1.0	2			

Инв. № подл. | Подп. и дата | Взам. инв. №

39

8066/3

ГИП	Леонов		25.03.89
Нач. отд.	Мажников		
Гл. спец.	Левинский		
Н. контр.	Золотарева		
Рук. гр.	Крыскоров		
Ст. инж.	Посупенько		
Инж.	Скляроба		

Привязан

Инв. №

904-1-48 А

Компрессорная станция ЧК-500А

Стадия	Лист	Листов
РП	39	67

Журнал кабельных проводок (Продолжение)

ГИПРОСТРОЙДОРМАШ г. Ростов-на-Дону

Кальку сверил Шуст Копировал Генюк формат 22

Альбом 3

Типовой проект 904-1

Маркировка кабеля	Трасса: Начало	Трасса: Конец	Проходы через трубы: Маркировка	Проходы через трубы: Усл. проход мм	Проходы через трубы: Длина м	Ящики протяжные	Кабель по проекту: Марка напряжение	Кабель по проекту: Кол. число жил и сечение	Кабель по проекту: Длина +6% м	Кабель пропожено: Марка напряжение	Кабель пропожено: Кол. число жил и сечение	Кабель пропожено: Длина м
3-26	Термометр ТП8	Коробка соединительная КСК-16 №5	3-26	РЗ-Ц-Х 18	2,5		КВВГ	4×1,0	3			
3-27	Термометр ТП9	То же	3-27	РЗ-Ц-Х 18	6		КВВГ	4×1,0	7			
3-28	Коробка соединительная КСК-16 №5	Щит управления ШЭС 9102-33/3 (шкаф №3)	3-28	РЗ-Ц-Х 25	4		КВВГ	14×1,0	17			
3-29	Задвижка нагнетания ДЗН	Щит управления ШЭС 9102-33/3 (шкаф №1,2)	3-29	РЗ-Ц-Х 25	2		АКВВГ	14×2,5	13			
3-30	Тиристорное возбудительное устройство	То же					АКВВГ	7×2,5	50			
3-31	В/в ячейка ВМ	"	3-31	26×1,8	2		АКВВГ	4×2,5	46			
3-32	Противопомпажный клапан ДПК	Коробка соединительная КСК-32 №6	3-32	РЗ-Ц-Х 25	1,5		АКВВГ	14×2,5	6			
3-33	Дроссельная заслонка ДД3	То же	3-33	РЗ-Ц-Х 25	1,5		АКВВГ	14×2,5	2			
3-34	Конечный выключатель дроссельной заслонки ВзД22	"	3-34	РЗ-Ц-Х 18	1,5		АКВВГ	4×2,5	2			
3-35	Вентиль продувки конденсата ВП1	Коробка соединительная КСК-32 №7	3-35	РЗ-Ц-Х 18	5		АКВВГ	4×2,5	6			
3-36	Коробка соединительная КСК-32 №6	Пульт управления ШЭС 9006-00/2	3-36	РЗ-Ц-Х 18	1		АКВВГ	7×2,5	32			
3-37	То же	Щит управления ШЭС 9102-33/3	3-37	РЗ-Ц-Х 32	1		АКВВГ	19×2,5	8			
3-38	Электромагнитный вентиль УА4	Коробка соединительная КСК-32 №7	3-38	РЗ-Ц-Х 18	3		АКВВГ	5×2,5	4			
3-39	Задвижка Дз В1	Коробка соединительная КСК-32 №7	3-39	45×2	6		АКВВГ	14×2,5	7			
3-40	Задвижка Дз В2	То же	3-40	45×2	8		АКВВГ	14×2,5	9			
3-41	Коробка соединительная КСК-32 №7	Щит управления ШЭС 9102-33/3 (шкаф №1,2)					АКВВГ	19×2,5	9			
3-42	Электромагнитный вентиль УА1,3	Коробка соединительная КСК-16 №8	3-42	РЗ-Ц-Х 18	2		АКВВГ	4×2,5	4			
3-43	Пост управления ПМУ3	То же	3-43	РЗ-Ц-Х 18	1		АКВВГ	5×2,5	3			
3-44	Уровнемер РДУ	"					АКВВГ	4×2,5	2			
3-45	Коробка соединительная КСК-16 №8	Коробка соединительная КСК-16 №9					АКВВГ	4×2,5	3			
3-46	Электромагнитный вентиль УА2	То же	3-46	РЗ-Ц-Х 18	2		АКВВГ	5×2,5	5			
3-47	Электромагнитный вентиль УА3	"	3-47	РЗ-Ц-Х 18	2		АКВВГ	5×2,5	6			

40

8066/3

ГИП	Леонов		25.09
Нач.отд.	Мажников		
Гл.спец.	Левинский		
Н.контр.	Золотарева		
Рук.гр.	Христофоров		
Ст.инж.	Посупонько		
Инж.	Скляров		

904-1-48 А

Компрессорная станция 4К-500А

Стадия	Лист	Листов
РП	40	67

Журнал кабельных проводок (Продолжение)

ГИПРОСТРОЙДОРМАШ г.Ростов-на-Дону

Привязан

Инв.№

Взам.инв.№ | Подп. и дата | Инв.№ подл.

Кальку сверил Шуст Копировал Скорину Формат 22

Альбом 3

Типовой проект 904-1-

Маркировка кабеля	Трасса: Начало	Трасса: Конец	Проходы через: трубы: Маркировка	Проходы через: трубы: Усл. проход мм	Проходы через: трубы: Длина м	Ящики протяжные	Кабель по проекту: Марка напряжение	Кабель по проекту: Кол. число жил и сечение	Кабель по проекту: Длина +6% м	Кабель проложено: Марка напряжение	Кабель проложено: Кол. число жил и сечение	Кабель проложено: Длина м
3-48	Вентиль продувки конденсата ВП2	Коробка соединительная КСК-32 №7	3-48	26×1,8	7		АКВВГ	4×2,5	10			
3-49	Коробка соединительная КСК-16 №9	Щит управления ШЭС 9103-83/3					АКВВГ	7×2,5	52			
3-50	То же	Щит управления ШЭС 9102-33/3 (шкаф №1,2)					АКВВГ	5×2,5	22			
3-51	Пульт управления ШЭС 9006-00/2	То же					АКВВГ	37×2,5	35			
3-52	То же	Щит управления ШЭС 9102-33/3 (шкаф №3)					АКВВГ	5×2,5	35			
3-53	Щит управления ШЭС-8503-00/2	Щит управления ШЭС 9102-33/3 (шкаф №1,2)					АКВВГ	14×2,5	7			
3-54	То же	Щит управления ШЭС 9102-33/3 (шкаф №3)					АКВВГ	14×2,5	5			
3-55	Щит управления ШЭС 9102-33/3 (шкаф №1,2)	Щит управления ШЭС 8801-00/3					АКВВГЭ	19×2,5	42			
3-56	Пульт управления ШЭС 9006-00/2	То же					АКВВГЭ	10×2,5	15			
	Компрессор № 4											
4-1	Колодка термометров Т1-Т9	Коробка соединительная КСК-32 №1	4-1	РЗ-Ц-Х 32	1		КВВГ	27×1,0	15			
4-2	Термометр Т10	То же	4-2	РЗ-Ц-Х 18	2,5		КВВГ	4×1,0	3			
4-3	Термометр Т11	"	4-3	РЗ-Ц-Х 18	2,5		КВВГ	4×1,0	3			
4-4	Коробка соединительная КСК-32 №1	Щит управления ШЭС 9102-33/3 (шкаф №3)	4-4	РЗ-Ц-Х 32	2		КВВГ	27×1,0	21			
4-5	Термометр ТВ1	Коробка соединительная КСК-32 №2					КВВГ	4×1,0	6			
4-6	Термометр ТВ2	То же					КВВГ	4×1,0	5			
4-7	Термометр ТВ3	"					КВВГ	4×1,0	6			
4-8	Термометр ТВ4	"					КВВГ	4×1,0	5			
4-9	Термометр ТВ5	"	4-9	РЗ-Ц-Х 18	2		КВВГ	4×1,0	4			
4-10	Термометр ТВ6	"	4-10	РЗ-Ц-Х 18	3		КВВГ	4×1,0	6			
4-11	Коробка соединительная КСК-32 №2	Щит управления ШЭС 9102-33/3					КВВГ	19×1,0	14			
4-12	Термометр ТМ1	Коробка соединительная КСК-16 №3	4-12	РЗ-Ц-Х 18	5		КВВГ	4×1,0	6			
4-13	Термометр ТМ2	То же	4-13	РЗ-Ц-Х 18	3		КВВГ	4×1,0	4			
4-14	Термометр ТМ4	"					КВВГ	4×1,0	2			
4-15	Термометр ТМ8	"	4-15	РЗ-Ц-Х 18	1		КВВГ	4×1,0	7			

Инв. № подл. | Подп. и дата | Взам. инв. №

41

8066/3

904-1-48 А

Компрессорная станция 4К-500А

ГИП	Леонов		25.09.81
Нач.отд.	Мажников		
Гл.спец.	Левинский		
Н.контр.	Золотарева		
Рук.гр.	Христофоров		
Ст.инж.	Посупонько		
Инж.	Скляров		

Привязан

Инв. №

Стадия	Лист	Листов
РП	41	67

Журнал кабельных проводок (продолжение)

ГИПРОСТРОЙДОРМАШ г.Ростов-на-Дону

Кольку сверил Шуст

Копировал Скиз

Формат 22

Альбом 3

Типовой проект 904-1

Маркировка кабеля	Трасса: Начало	Трасса: Конец	Проходы через: трубы: Маркировка	Проходы через: трубы: Усл. проход мм	Проходы через: трубы: Длина м	Ящики протяжные	Кабель по проекту: Марка напряжение	Кабель по проекту: Кол. число жил и сечение	Кабель по проекту: Длина +6%, м	Кабель пропожено: Марка напряжение	Кабель пропожено: Кол. число жил и сечение	Кабель пропожено: Длина м
4-16	Термометр ТВ7	Коробка соединительная КСК-16 №3	4-16	26×1,8	5		КВВГ	4×1,0	16			
4-17	Коробка соединительная КСК-16 №3	Щит управления ШЭС 9102-33/3 (шкаф №3)					КВВГ	14×1,0	19			
4-18	Термометр ТП1	Коробка соединительная КСК-16 №4	4-18	РЗ-Ц-Х 18	3,5		КВВГ	4×1,0	4			
4-19	Термометр ТП2	То же	4-19	РЗ-Ц-Х 18	1,5		КВВГ	4×1,0	2			
4-20	Термометр ТП3	"	4-20	РЗ-Ц-Х 18	1,5		КВВГ	4×1,0	2			
4-21	Термометр ТП4	"	4-21	РЗ-Ц-Х 18	2,5		КВВГ	4×1,0	3			
4-22	Термометр ТП5	"	4-22	РЗ-Ц-Х 18	2,5		КВВГ	4×1,0	3			
4-23	Коробка соединительная КСК-16 №4	Щит управления ШЭС 9102-33/3 (шкаф №3)	4-23	РЗ-Ц-Х 25	2		КВВГ	14×1,0	14			
4-24	Термометр ТП6	Коробка соединительная КСК-16 №5	4-24	РЗ-Ц-Х 18	1,5		КВВГ	4×1,0	2			
4-25	Термометр ТП7	То же	4-25	РЗ-Ц-Х 18	1,5		КВВГ	4×1,0	2			
4-26	Термометр ТП8	"	4-26	РЗ-Ц-Х 18	2,5		КВВГ	4×1,0	3			
4-27	Термометр ТП9	"	4-27	РЗ-Ц-Х 18	6		КВВГ	4×1,0	7			
4-28	Коробка соединительная КСК-16 №5	Щит управления ШЭС 9102-33/3 (шкаф №3)	4-28	РЗ-Ц-Х 25	4		КВВГ	14×1,0	17			
4-29	Задвижка нагнетания ДЗН	Щит управления ШЭС 9102-33/3 (шкаф №1,2)	4-29	РЗ-Ц-Х 25	2		АКВВГ	14×2,5	13			
4-30	Тиристорное возбудительное устройство	То же					АКВВГ	4×2,5	43			
4-31	В/в ячейка ВМ	Щит управления ШЭС 9102-33/3 (шкаф №1,2)	4-31	26×1,8	2		АКВВГ	4×2,5	28			
4-32	Противопомпажный клапан ДПК	Коробка соединительная КСК-32 №6	4-32	РЗ-Ц-Х 25	1,5		АКВВГ	14×2,5	6			
4-33	Дроссельная заслонка ДД3	То же	4-33	РЗ-Ц-Х 25	1,5		АКВВГ	14×2,5	2			
4-34	Конечный выключатель дроссельной заслонки ВзД22	"	4-34	РЗ-Ц-Х 18	1,5		АКВВГ	4×2,5	2			
4-35	Вентиль продувки конденсата ВП1	Коробка соединительная КСК-32 №7	4-35	РЗ-Ц-Х 18	5		АКВВГ	4×2,5	6			
4-36	Коробка соединительная КСК-32 №6	Пульт управления ШЭС 9006-00/2	4-36	РЗ-Ц-Х 18	1		АКВВГ	7×2,5	24			
4-37	То же	Щит управления ШЭС 9102-33/3 (шкаф №1,2)	4-37	РЗ-Ц-Х 32	1		АКВВГ	19×2,5	8			
4-38	Электромагнитный вентиль УЯ4	Коробка соединительная КСК-32 №7	4-38	РЗ-Ц-Х 18	3		АКВВГ	5×2,5	4			
4-39	Задвижка ДзВ1	То же	4-39	45×2	6		АКВВГ	14×2,5	7			

42

8066/3

ГИП	Леонов		25.09.81
Нач. отд.	Мажников		
Гл. спец.	Левинский		
Н. контр.	Золотарева		
Рук. гр.	Христофоров		
Ст. инж.	Посупонько		
Инж.	Склярова		

904-1-48 А

Компрессорная станция 4К-500А

Журнал кабельных проводок (Продолжение)

Стадия	Лист	Листов
РП	42	67

ГИПРОСТРОЙДОРМАШ г. Ростов-на-Дону

Привязан

Инв. №

Инв. № подл. | Подп. и дата | Взам. инв. №

Кальку сверил Шуст

Альбом 3

Типовой проект 904-1

Маркировка кабеля	Трасса: Начало	Трасса: Конец	Проходы через: Трубы: Маркировка	Трубы: Усл. прох. мм	Трубы: Длина м	Ящики протяжные	Кабель: По проекту: Марка, напряжение	Кол., число жил и сечение	Длина +6% м	Кабель: Проложено: Марка, напряжение	Кол., число жил и сечение	Длина м
4-40	Задвижка Дз В2	Коробка соединительная КСК-32 №7	4-40	45×2	8		АКВВГ	14×2,5	9			
4-41	Коробка соединительная КСК-32 №7	Щит управления ШЭС 9102-3313 (шкаф №1.2)					АКВВГ	19×2,5	9			
4-42	Электромагнитный вентиль УА1.4	Коробка соединительная КСК-16 №8	4-42	Рз-Ц-Х 18	2		АКВВГ	4×2,5	4			
4-43	Пост управления ПМУ4	То же	4-43	Рз-Ц-Х 18	1		АКВВГ	5×2,5	3			
4-44	Уровнемер РДУ	"					АКВВГ	4×2,5	2			
4-45	Коробка соединительная КСК-16 №8	Коробка соединительная КСК-16 №9			6		АКВВГ	7×2,5	3			
4-46	Электромагнитный вентиль УА2	То же	4-46	Рз-Ц-Х 18	2		АКВВГ	5×2,5	5			
4-47	Электромагнитный вентиль УА3		4-47	Рз-Ц-Х 18	2		АКВВГ	5×2,5	6			
4-48	Вентиль продувки конденсата ВП2	Коробка соединительная КСК-32 №7	4-48	26×1,8	7		АКВВГ	4×2,5	10			
4-49	Коробка соединительная КСК-16 №9	Щит управления ШЭС 9103-8313					АКВВГ	7×2,5	44			
4-50	То же	Щит управления ШЭС 9102-3313 (шкаф №1.2)					АКВВГ	5×2,5	22			
4-51	Пульт управления ШЭС 9006-0012	То же					АКВВГ	37×2,5	28			
4-52	То же	Щит управления ШЭС 9102-3313 (шкаф №3)					АКВВГ	5×2,5	28			
4-53	Щит управления ШЭС 8503-0012	Щит управления ШЭС 9102-3313 (шкаф №1.2)					АКВВГ	14×2,5	7			
4-54	Щит управления ШЭС 8503-0012	Щит управления ШЭС 9102-3313 (шкаф №3)					АКВВГ	14×2,5	5			
4-55	Щит управления ШЭС 9102-3313 (шкаф №1.2)	Щит управления ШЭС 8801-0013					АКВВГЭ	19×2,5	34			
4-56	Пульт управления ШЭС 9006-0012	То же					АКВВГЭ	10×2,5	14			
	Общестанционные проводки											
61	Электромагнитный вентиль УА5	Коробка соединительная КСК-8 №10	61	26×1,8	3		АКВВГ	5×2,5	27			
62	Электромагнитный вентиль УА6	Коробка соединительная КСК-8 №10	62	Рз-Ц-Х 18	2		АКВВГ	5×2,5	3			
63	Коробка соединительная КСК-8 №10	Щит управления ШЭС 9103-8313	63	26×1,8	1		АКВВГ	7×2,5	22			
64	Электромагнитный вентиль УА7	То же	64	26×1,8	10		АКВВГ	5×2,5	74			
65	Датчик температуры ДТ2	"	65	26×1,8	2		АКВВГ	4×2,5	55			

Инв.№ подл. | Подп. и дата | Взам. инв.№

Привязан

Инв. №

ГИП	Леонов	
Нач. отд.	Мажников	
Гл. спец.	Левинский	
Н. контр.	Золотарева	
Рук. гр.	Христофоров	
Инж.	Склярова	
Ст. техн.	Шуст	

904-1-48 А

Компрессорная станция 4К-500А

Стадия	Лист	Листов
РП	43	67

Журнал кабельных проводок (продолжение)

ГИПРОСТРОЙДОРМАШ г. Ростов-на-Дону

Кальку сверил Шуст Копировал Генюк формат А2

Маркировка кабеля	Трасса: Начало	Трасса: Конец	Проходы через: Трубы: Маркировка	Трубы: Усл. прох. мм	Трубы: Длина м	Ящики проходные	Кабель: По проекту: Марка, напряжение	Кол., число жил и сечение	Длина + 6% м	Кабель: Проложено: Марка, напряжение	Кол., число жил и сечение	Длина м
66	Датчик температуры ДТ3	Щит управления ШЭС 9103-8313	66	26х1,8	2		АКВВГ	4х2,5	35			
67	Датчик температуры ДТЧ	то же					АКВВГ	4х2,5	45			
68	Прибор ПДД2	Коробка соединительная КСК-16 №11	68	Р3-Ц-Х 18	1		КВВГ	5х1,0	1			
69	Прибор ПДД3	То же	69	Р3-Ц-Х 18	1		КВВГ	5х1,0	1			
70	Прибор ДМО	"	70	Р3-Ц-Х 18	1		КВВГ	5х1,0	1			
71	Электромагнитный вентиль УА 1.7	Коробка соединительная КСК-16 №12	71	Р3-Ц-Х 18	2,5		АКВВГ	4х2,5	3			
72	Пост управления ПМУ7	То же	72	Р3-Ц-Х 18	1,5		АКВВГ	5х2,5	2			
73	Электромагнитный вентиль УА 1.8	"	73	Р3-Ц-Х 18	3,5		АКВВГ	4х2,5	4			
74	Пост управления ПМУ8	"	74	Р3-Ц-Х 18	1,5		АКВВГ	5х2,5	2			
75	Коробка соединительная КСК-16 №12	Щит управления ШЭС 9103-8313					АКВВГ	4х2,5	74			
76	Щит управления ШЭС 9103-8313	Щит управления ШЭС 8801-0013					АКВВГ	4х2,5	5			
77	КРУ ячейка 5	Звонок НА	77	26х1,8	2		АКВВГ	4х2,5	32			
78	Коробка соединительная КСК-16 №11	Щит управления ШЭС 8801-0013	78	45х2	2		КВВГ	14х1,0	64			

Маркировка кабеля	Трасса: Начало	Трасса: Конец	Проходы через: Трубы: Маркировка	Трубы: Усл. прох. мм	Трубы: Длина м	Ящики проходные	Кабель: По проекту: Марка, напряжение	Кол., число жил и сечение	Длина + 6% м	Кабель: Проложено: Марка, напряжение	Кол., число жил и сечение	Длина м

Альбом 3

Типовой проект 904-1

Инв. № подл. | Подп. и дата | Взам. инв. №

Привязан

Инв. №

ГИП	Леонов		25.01.91
Нач. отд	Мажников		
Гл. спец.	Левинский		
Н. контр.	Золотарева		
Рук. гр.	Христофоров		
Ст. инж.	Посуполькев		
Инж.	Склярова		

904-1-48 А

Компрессорная станция 4К-500А

Стадия	Лист	Листов
РП	44	67

Журнал кабельных проводок (окончание)

ГИПРОСТРОЙДОРМАШ г. Ростов-на-Дону

44

8066/3

Кальку сверил Шуст

Копировал Генюк

формат 22

Альбом 3

Типовой проект 904-1

Маркировка кабеля	Трасса: Начало	Трасса: Конец	Проходы через: трубы: Маркировка	Проходы через: трубы: Усл. проход. мм	Проходы через: трубы: Длина, м	Ящики протяжные	Кабель по проекту: Марка, напряжение	Кабель по проекту: Кол. число жил и сечение	Кабель по проекту: Длина +6%, м	Кабель проложено: Марка, напряжение	Кабель проложено: Кол. число жил и сечение	Кабель проложено: Длина, м
	Компрессор №1											
1-1	Колодка термометров Т1-Т10	Коробка соединительная КСК-32 №1	1-1	РЗ-Ц-Х 32	1		КВВГ	27×1,0	1,5			
1-2	Термометр Т12	То же	1-2	РЗ-Ц-Х 18	2,5		КВВГ	4×1,0	3			
1-3	Термометр Т11	"	1-3	РЗ-Ц-Х 18	2,5		КВВГ	4×1,0	3			
1-4	Коробка соединительная КСК 32 №1	Щит управления ШЭС 9102-33/3 (шкаф №3)	1-4	РЗ-Ц-Х 32	2		КВВГ	27×1,0	22			
1-5	Термометр ТВ1	Коробка соединительная КСК 32 №2					КВВГ	4×1,0	6			
1-6	Термометр ТВ2	То же					КВВГ	4×1,0	5			
1-7	Термометр ТВ3	"					КВВГ	4×1,0	6			
1-8	Термометр ТВ4	"					КВВГ	4×1,0	5			
1-9	Термометр ТВ5	"					КВВГ	4×1,0	4			
1-10	Термометр ТВ6	"					КВВГ	4×1,0	6			
1-11	Коробка соединительная КСК-32 №2	Щит управления ШЭС 9102-33/3 (шкаф №3)					КВВГ	19×1,0	16			
1-12	Термометр ТМ1	Коробка соединительная КСК-16 №3	1-12	РЗ-Ц-Х 18	5		КВВГ	4×1,0	6			
1-13	Термометр ТМ2	То же	1-13	РЗ-Ц-Х 18	3		КВВГ	4×1,0	4			
1-14	Термометр ТМ4	"					КВВГ	4×1,0	2			
1-15	Термометр ТВ8	"	1-15	РЗ-Ц-Х 18	1		КВВГ	4×1,0	7			
1-16	Термометр ТВ4	Коробка соединительная КСК-16 №3	1-16	26×1,8	5		КВВГ	4×1,0	16			
1-17	Коробка соединительная КСК-16 №3	Щит управления ШЭС 9102-33/3 (шкаф №3)					КВВГ	14×1,0	21			
1-18	Термометр ТП1	Коробка соединительная КСК-16 №4	1-18	РЗ-Ц-Х 18	3,5		КВВГ	4×1,0	4			
1-19	Термометр ТП2	То же	1-19	РЗ-Ц-Х 18	1,5		КВВГ	4×1,0	2			
1-20	Термометр ТП3	"	1-20	РЗ-Ц-Х 18	15		КВВГ	4×1,0	2			
1-21	Термометр ТП4	"	1-21	РЗ-Ц-Х 18	2,5		КВВГ	4×1,0	3			
1-22	Термометр ТП5	"	1-22	РЗ-Ц-Х 18	2,5		КВВГ	4×1,0	3			
1-23	Коробка соединительная КСК-16 №4	Щит управления ШЭС 9102-33/3 (шкаф №3)	1-23	РЗ-Ц-Х 25	2		КВВГ	14×1,0	16			
1-24	Термометр ТП6	Коробка соединительная КСК-16 №5	1-24	РЗ-Ц-Х 18	4,5		КВВГ	4×1,0	2			
1-25	Термометр ТП7	То же	1-25	РЗ-Ц-Х 18	1,5		КВВГ	4×1,0	2			
1-26	Термометр ТП8	"	1-26	РЗ-Ц-Х 18	2,5		КВВГ	4×1,0	3			

45
8066/3

ГИП	Леонов		25.09.81
Нач.отд.	Мажников		
Гл.спец.	Левинский		
Н.контр.	Золотарева		
Рук.гр.	Христофоров		
Ст.инж.	Посупонько		
Инж.	Склярова		

Привязан

Инв. №

904-1-48 А

Компрессорная станция ЗК-500А

Стадия	Лист	Листов
РП	45	67

Журнал кабельных проводок (Продолжение)

ГИПРОСТРОЙДОРМАШ г. Ростов-на-Дону

Кальку сверил Шуст

Копировал Скир

формат 22

Взам. инв. №

Подп. и дата

Инв. № подл.

Маркировка кабеля	Трасса: Начало	Трасса: Конец	Проходы через: Трубы: Маркировка	Проходы через: Трубы: Усл. проход мм	Проходы через: Трубы: Длина м	Проходы через: Ящики протяжные	Кабель по проекту: Марка напряжение	Кабель по проекту: Кол. число жил и сечение	Кабель по проекту: Длина +6% м	Кабель проложено: Марка напряжение	Кабель проложено: Кол. число жил и сечение	Кабель проложено: Длина, м
1-27	Термометр ТП9	Коробка соединительная КСК-16 №5	1-27	РЗ-Ц-Х 18	6		КВВГ	4×1,0	7			
1-28	Коробка соединительная КСК-16 №5	Щит управления ШЭС 9102-33/3 (шкаф №3)	1-28	РЗ-Ц-Х 25	4		КВВГ	14×1,0	19			
1-29	Задвижка нагнетания ДЗН	Щит управления ШЭС 9102-33/3 (шкаф №2)	1-29	РЗ-Ц-Х 25	2		АКВВГ	14×2,5	15			
1-30	Тиристорное возбудительное устройство	То же					АКВВГ	7×2,5	59			
1-31	В/в ячейка ВМ	"	1-31	26×1,8	2		АКВВГ	4×2,5	56			
1-32	Противопомпажный клапан ДПК	Коробка соединительная КСК-32 №6	1-32	РЗ-Ц-Х 25	1,5		АКВВГ	14×2,5	6			
1-33	Дроссельная заслонка ДД3	То же	1-33	РЗ-Ц-Х 25	1,5		АКВВГ	14×2,5	2			
1-34	Конечный выключатель дроссельной заслонки ВзД22	"	1-34	РЗ-Ц-Х 18	1,5		АКВВГ	4×2,5	2			
1-35	Вентиль продувки конденсата ВП1	Коробка соединительная КСК-32 №7	1-35	РЗ-Ц-Х 18	5		АКВВГ	4×2,5	6			
1-36	Коробка соединительная КСК-32 №6	Пульт управления ШЭС 9006-00/2	1-36	РЗ-Ц-Х 18	1		АКВВГ	7×2,5	40			
1-37	То же	Щит управления ШЭС 9102-33/3 (шкаф №1,2)	1-37	РЗ-Ц-Х 32	1		АКВВГ	19×2,5	10			
1-38	Электромагнитный вентиль УА4	Коробка соединительная КСК-32 №7	1-38	РЗ-Ц-Х 18	3		АКВВГ	5×2,5	4			
1-39	Задвижка ДзВ1	То же	1-39	45×2	5		АКВВГ	14×2,5	7			
1-40	Задвижка ДзВ2	Коробка соединительная КСК-32 №7	1-40	45×2	8		АКВВГ	14×2,5	9			
1-41	Коробка соединительная КСК-32 №7	Щит управления ШЭС 9102-33/3 (шкаф №1,2)					АКВВГ	19×2,5	11			
1-42	Электромагнитный вентиль УА1,1	Коробка соединительная КСК-16 №8	1-42	РЗ-Ц-Х 18	2		АКВВГ	4×2,5	4			
1-43	Пост управления ПМУ1	То же	1-43	РЗ-Ц-Х 18	1		АКВВГ	5×2,5	3			
1-44	Уровнемер РДУ	"					АКВВГ	4×2,5	2			
1-45	Коробка соединительная КСК-16 №8	Коробка соединительная КСК-16 №9					АКВВГ	7×2,5	3			
1-46	Электромагнитный вентиль УА2	То же	1-46	РЗ-Ц-Х 18	2		АКВВГ	5×2,5	2			
1-47	Электромагнитный вентиль УА3	"	1-47	РЗ-Ц-Х 18	2		АКВВГ	5×2,5	6			
1-48	Вентиль продувки конденсата ВП2	Коробка соединительная КСК-32 №7	1-48	РЗ-Ц-Х 18	7		АКВВГ	4×2,5	10			

Альбом

Типовой проект 904-1

Инв. № подл. | Подп. и дата | Взам. инв. №

46
8066/3

904-1-48 А

Компрессорная станция ЗК-500А

ГИП	Леонов		25.04.81
Нач. отд.	Мажников		
Гл. спец.	Левинский		
Н. контр.	Золотарева		
Рук. гр.	Христофоров		
Ст. инж.	Посупонько		
Инж.	Скоярова		

Привязан

Инв. №

Стадия	Лист	Листов
РП	46	67

Журнал кабельных проводок (Продолжение)

ГИПРОСТРОЙДОРМАШ Ростов-на-Дону

Кальку сверил Шуст

Копировал Скиз

Формат 22

Альбом 3

Типовой проект 904-1

Маркировка кабеля	Трасса: Начало	Трасса: Конец	Проходы через: труды: Маркировка	Проходы через: труды: Усл. проход мм	Проходы через: труды: Длина м	Ящики протяжные	Кабель по проекту: Марка напряжение	Кабель по проекту: Кол. число жил и сечение	Кабель по проекту: Длина +6%, м	Кабель проложено: Марка напряжение	Кабель проложено: Кол. число жил и сечение	Кабель проложено: Длина, м
1-49	Коробка соединительная КСК-16 №9	Щит управления ШЭС 9103-53/3					АКВВГ	7×2,5	62			
1-50	То же	Щит управления ШЭС 9102-33/3 (шкаф №1,2)					АКВВГ	5×2,5	24			
1-51	Пульт управления ШЭС 9006-00/2	То же					АКВВГ	37×2,5	47			
1-52	То же	Щит управления ШЭС 9102-33/3 (шкаф №3)					АКВВГ	5×2,5	47			
1-53	Щит управления ШЭС 8503-00/2	Щит управления ШЭС 9102-33/3 (шкаф №1,2)					АКВВГ	14×2,5	7			
1-54	То же	Щит управления ШЭС 9102-33/3 (шкаф №3)					АКВВГ	14×2,5	5			
1-55	Щит управления ШЭС 9102-33/3 (шкаф №1,2)	Щит управления ШЭС 8801-00/3					АКВВГ	19×2,5	52			
1-56	Пульт управления ШЭС 9001-00/2	То же					АКВВГЭ	10×2,5	17			
	Компрессор №2											
2-1	Колодка термометров Т1 – Т10	Коробка соединительная КСК-32 №1	2-1	РЗ-Ц-Х 32	1		КВВГ	27×1,0	1,5			
2-2	Термометр Т12	То же	2-2	РЗ-Ц-Х 18	2,5		КВВГ	4×1,0	3			
2-3	Термометр Т11	"	2-3	РЗ-Ц-Х 18	2,5		КВВГ	4×1,0	3			
2-4	Коробка соединительная КСК-32 №1	Щит управления ШЭС 9102-33/3 (шкаф №3)	2-4	РЗ-Ц-Х 32	2		КВВГ	27×1,0	22			
2-5	Термометр ТВ1	Коробка соединительная КСК-32 №2					КВВГ	4×1,0	6			
2-6	Термометр ТВ2	То же					КВВГ	4×1,0	5			
2-7	Термометр ТВ3	"					КВВГ	4×1,0	6			
2-8	Термометр ТВ4	"					КВВГ	4×1,0	5			
2-9	Термометр ТВ5	"					КВВГ	4×1,0	4			
2-10	Термометр ТВ6	"					КВВГ	4×1,0	6			
2-11	Коробка соединительная КСК-32 №2	Щит управления ШЭС 9102-33/3 (шкаф №3)					КВВГ	19×1,0	16			
2-12	Термометр ТМ1	Коробка соединительная КСК-16 №3	2-12	РЗ-Ц-Х 18	5		КВВГ	4×1,0	6			
2-13	Термометр ТМ2	То же	2-13	РЗ-Ц-Х 18	3		КВВГ	4×1,0	4			
2-14	Термометр ТМ4	"					КВВГ	4×1,0	2			
2-15	Термометр ТВ8	"	2-15	РЗ-Ц-Х 18	1		КВВГ	4×1,0	7			

47
8066/3

ГИП	Леонов		
Нач. отд.	Мажников		
Гл. спец.	Левинский		
Н. контр.	Золотарева		
Рук. гр.	Христофоров		
Ст. инж.	Посупонько		
Инж.	Скорова		

904-1-48 А

Компрессорная станция ЗК-500А

Журнал кабельных проводок (Продолжение)

Стадия	Лист	Листов
РП	47	67

ГИПРОСТРОЙДОРМАШ г. Ростов-на-Дону

Привязан

Инв. №

Инв. № подл. | Подп. и дата | Взам. инв. №

Кальку сверил Шуст

Копировал Скиц

формат 22

Альбом 3

Типовой проект 904-1

Маркировка кабеля	Трасса: Начало	Трасса: Конец	Проходы через: Труды: Маркировка	Проходы через: Труды: Усл. проход мм	Проходы через: Труды: Длина м	Проходы через: Ящики протяжные	Кабель по проекту: Марка напряжение	Кабель по проекту: Кол. число жил и сечение	Кабель по проекту: Длина +6% м	Кабель проложено: Марка напряжение	Кабель проложено: Кол. число жил и сечение	Кабель проложено: Длина м
2-16	Термометр ТВ7	Коробка соединительная КСК-16 №3	2-16	26×1,8	5		КВВГ	4×1,0	16			
2-17	Коробка соединительная КСК-16 №3	Щит управления ШЭС 9102-33/3 (шкаф №3)					КВВГ	14×1,0	21			
2-18	Термометр ТП1	Коробка соединительная КСК-16 №4	2-18	РЗ-Ц-Х 18	3,5		КВВГ	4×1,0	4			
2-19	Термометр ТП2	То же	2-19	РЗ-Ц-Х 18	1,5		КВВГ	4×1,0	2			
2-20	Термометр ТП3	"	2-20	РЗ-Ц-Х 18	1,5		КВВГ	4×1,0	2			
2-21	Термометр ТП4	"	2-21	РЗ-Ц-Х 18	2,5		КВВГ	4×1,0	3			
2-22	Термометр ТП5	"	2-22	РЗ-Ц-Х 18	2,5		КВВГ	4×1,0	3			
2-23	Коробка соединительная КСК-16 №4	Щит управления ШЭС 9102-33/3 (шкаф №3)	2-23	РЗ-Ц-Х 25	2		КВВГ	14×1,0	16			
2-24	Термометр ТП6	Коробка соединительная КСК-16 №5	2-24	РЗ-Ц-Х 18	4,5		КВВГ	4×1,0	2			
2-25	Термометр ТП7	То же	2-25	РЗ-Ц-Х 18	1,5		КВВГ	4×1,0	2			
2-26	Термометр ТП8	"	2-26	РЗ-Ц-Х 18	2,5		КВВГ	4×1,0	3			
2-27	Термометр ТП9	"	2-27	РЗ-Ц-Х 18	6		КВВГ	4×1,0	7			
2-28	Коробка соединительная КСК-16 №5	Щит управления ШЭС 9102-33/3 (шкаф №3)	2-28	РЗ-Ц-Х 25	4		КВВГ	14×1,0	19			
2-29	Задвижка нагнетания ДЗН	Щит управления ШЭС 9102-33/3 (шкаф №1,2)	2-29	РЗ-Ц-Х 25	2		АКВВГ	14×2,5	15			
2-30	Тиристорное возбудительное устройство	То же					АКВВГ	7×2,5	52			
2-31	В/в ячейка ВМ	"	2-31	26×1,8	2		АКВВГ	4×2,5	40			
2-32	Противопомпажный клапан ДПК	Коробка соединительная КСК-32 №6	2-32	РЗ-Ц-Х 25	1,5		АКВВГ	14×2,5	6			
2-33	Дроссельная заслонка ДДЗ	То же	2-33	РЗ-Ц-Х 25	1,5		АКВВГ	14×2,5	2			
2-34	Конечный выключатель дроссельной заслонки ВзД22	"	2-34	РЗ-Ц-Х 18	1,5		АКВВГ	4×2,5	2			
2-35	Вентиль продувки конденсата ВП-1	Коробка соединительная КСК-32 №7	2-35	РЗ-Ц-Х 18	5		АКВВГ	4×2,5	6			
2-36	Коробка соединительная КСК-32 №6	Пульт управления ШЭС9006-00/2	2-36	РЗ-Ц-Х 18	1		АКВВГ	7×2,5	33			
2-37	То же	Щит управления ШЭС 9102-33/3 (шкаф №1,2)	2-37	РЗ-Ц-Х 32	1		АКВВГ	19×2,5	10			

48

8066/3

Привязан

Инв. №

ГИП	Леонов	25.05.81
Нач.отд.	Мажников	
Гл.спец.	Левинский	
Н.контр.	Золотарева	
Рук.гр.	Христофоров	
Ст.инж.	Посупонько	
Инж.	Скрярова	

904-1-48 А

Компрессорная станция БК-500А

Стадия	Лист	Листов
РП	48	67

Журнал кабельных проводок (Продолжение)

ГИПРОСТРОЙДОРМАШ г. Ростов-на-Дону

Кальку сверил Шуст

Копировал Скиз

формат 22

Инв. № подл. | Подп. и дата | Взам. инв. №

Альбом 3

Типовой проект 904-1

Маркировка кабеля	Трасса: Начало	Трасса: Конец	Проходы через: Трубы: Маркировка	Трубы: Усл. проход. мм	Трубы: Длина м	Ящики протяжные	Кабель по проекту: Марка напряжение	Кабель по проекту: Кол. число жил и сечение	Кабель по проекту: Длина +6% м	Кабель проложено: Марка напряжение	Кабель проложено: Кол. число жил и сечение	Кабель проложено: Длина м
2-38	Электромагнитный вентиль УА4	Коробка соединительная КСК-32 №7	2-38	РЗ-Ц-Х 18	3		АКВВГ	5×2,5	4			
2-39	Задвижка Дз В-1	То же	2-39	45×2	6		АКВВГ	14×2,5	7			
2-40	Задвижка Дз В-2	"	2-40	45×2	8		АКВВГ	14×2,5	9			
2-41	Коробка соединительная КСК-32 №7	Щит управления ШЭС 9102-33/3 (шкаф № 1,2)					АКВВГ	19×2,5	11			
2-42	Электромагнитный вентиль УА 1,2	Коробка соединительная КСК-16 №8	2-42	РЗ-Ц-Х 18	2		АКВВГ	4×2,5	4			
2-43	Пост управления ПМУ2	То же	2-43	РЗ-Ц-Х 18	1		АКВВГ	5×2,5	3			
2-44	Уровнемер РДУ	"					АКВВГ	4×2,5	2			
2-45	Коробка соединительная КСК-16 №8	Коробка соединительная КСК-16 №9					АКВВГ	4×2,5	3			
2-46	Электромагнитный вентиль УА2	То же	2-46	РЗ-Ц-Х 18	2		АКВВГ	5×2,5	5			
2-47	Электромагнитный вентиль УА3	"	2-47	РЗ-Ц-Х 18	2		АКВВГ	5×2,5	6			
2-48	Вентиль продувки конденсата ВП2	Коробка соединительная КСК-32 №7	2-48	26×1,8	7		АКВВГ	4×2,5	10			
2-49	Коробка соединительная КСК-16 №9	Щит управления ШЭС 9103-83/3					АКВВГ	7×2,5	55			
2-50	Коробка соединительная КСК-16 №9	Щит управления ШЭС 9102-33/3 (шкаф № 1,2)					АКВВГ	5×2,5	24			
2-51	Пульт управления ШЭС 9006-00/2	Щит управления ШЭС 9102-33/3 (шкаф № 1,2)					АКВВГ	37×2,5	40			
2-52	То же	Щит управления ШЭС 9102-33/3 (шкаф № 3)					АКВВГ	5×2,5	40			
2-53	Щит управления ШЭС 8503-00/2	Щит управления ШЭС 9102-33/3 (шкаф № 1,2)					АКВВГ	14×2,5	7			
2-54	То же	Щит управления ШЭС 9102-33/3 (шкаф № 3)					АКВВГ	14×2,5	5			
2-55	Щит управления ШЭС-9102-33/3 (шкаф № 1,2)	Щит управления ШЭС 8801-00/3					АКВВГЭ	19×2,5	45			
2-56	Пульт управления ШЭС 9006-00/2	То же					АКВВГЭ	10×2,5	16			

Инв. № подл. | Подп. и дата | Взам. инв. №

49
8066/3

ГИП	Леонов		25.03.81
Нач. отд.	Мажников		
Гл. спец.	Левинский		
Н. контр.	Золотарева		
Рук. гр.	Христофоров		
Ст. инж.	Посуполько		
Инж.	Склярова		

Привязан

Инв. №

904-1-48 А

Компрессорная станция 6К-500А

Стадия	Лист	Листов
РП	49	67

Журнал кабельных проводок (продолжение)

ГИПРОСТРОЙДОРМАШ г. Ростов-на-Дону

Кальку сверил Шуст

Копировал Скир

формат 22

Альбом 3

Типовой проект 904-1

Маркировка кабеля	Трасса: Начало	Трасса: Конец	Проходы через: Трубы: Марка	Трубы: Условный проход мм	Трубы: Длина м	Линии групповые и прожекторные	Кабель по проекту: Марка, напряжение	Кабель по проекту: Кол. (число) и сечение	Кабель по проекту: Длина +5% м	Кабель проложено: Марка, напряжение	Кабель проложено: Кол. (число) и сечение	Кабель проложено: Длина м
	Компрессор №3											
3-1	Колодка термометров Т1-Т10	Коробка соединительная КСК-32 №1	3-1	Р3Ц-Х 32	1		КВВГ	27×1,0	1,5			
3-2	Термометр Т12	То же	3-2	Р3Ц-Х 18	2,5		КВВГ	4×1,0	3			
3-3	Термометр Т11	"	3-3	Р3Ц-Х 18	2,5		КВВГ	4×1,0	3			
3-4	Коробка соединительная КСК-32 №1	Щит управления ШЭС 9102-3313 (шкаф №3)	3-4	Р3Ц-Х 32	2		КВВГ	27×1,0	22			
3-5	Термометр ТВ1	Коробка соединительная КСК-32 №2					КВВГ	4×1,0	6			
3-6	Термометр ТВ2	То же					КВВГ	4×1,0	5			
3-7	Термометр ТВ3	"					КВВГ	4×1,0	6			
3-8	Термометр ТВ4	"					КВВГ	4×1,0	5			
3-9	Термометр ТВ5	"					КВВГ	4×1,0	4			
3-10	Термометр ТВ6	"					КВВГ	4×1,0	6			
3-11	Коробка соединительная КСК-32 №2	Щит управления ШЭС 9102-3313 (шкаф №3)					КВВГ	19×1,0	16			
3-12	Термометр ТМ1	Коробка соединительная КСК-16 №3	3-12	Р3Ц-Х 18	5		КВВГ	4×1,0	6			
3-13	Термометр ТМ2	То же	1-13	Р3Ц-Х 18	3		КВВГ	4×1,0	4			
3-14	Термометр ТМ4	"					КВВГ	4×1,0	2			
3-15	Термометр ТВ8	"	3-15	Р3Ц-Х 18	1		КВВГ	4×1,0	7			
3-16	Термометр ТВ7	Коробка соединительная КСК-16 №3	3-16	25×8	5		КВВГ	4×1,0	16			
3-17	Коробка соединительная КСК-16 №3	Щит управления ШЭС 9102-3313 (шкаф №3)					КВВГ	14×1,0	21			
3-18	Термометр ТП1	Коробка соединительная КСК-16 №4	3-18	Р3Ц-Х 18	3,5		КВВГ	4×1,0	4			
3-19	Термометр ТП2	То же	3-19	Р3Ц-Х 18	1,5		КВВГ	4×1,0	2			
3-20	Термометр ТП3	"	3-20	Р3Ц-Х 18	1,5		КВВГ	4×1,0	2			
3-21	Термометр ТП4	"	3-21	Р3Ц-Х 18	2,5		КВВГ	4×1,0	3			
3-22	Термометр ТП5	"	3-22	Р3Ц-Х 18	2,5		КВВГ	4×1,0	3			
3-23	Коробка соединительная КСК-16 №4	Щит управления ШЭС 9102-3313 (шкаф №3)	3-23	Р3Ц-Х 25	2		КВВГ	14×1,0	16			
3-24	Термометр ТП6	Коробка соединительная КСК-16 №5	3-24	Р3Ц-Х 18	4,5		КВВГ	4×1,0	2			
3-25	Термометр ТП7	То же	3-25	Р3Ц-Х 18	1,5		КВВГ	4×1,0	2			

Инв. № подл. | Подп. и дата | Взам. инв. №

Привязан

Инв. №

ГИП	Леонов		
Нач. отд.	Тодчилов		
Гл. спец.	Лебинский		
Н. контр.	Золотарев		
Рук. гр.	Пилоярова		
Ст. инж.	Полуянов		
Инж.	Сухорукова		

904-1-48 А

Компрессорная станция 3Х-500А

Журнал кабельных проводок (Продолжение)

Стадия: РП | Лист: 50 | Листов: 67

ГИПРОСТРОЙДОРМАШ г. Ростов-на-Дону

50

8066/3

Кальку сверил Шутт

Копировал Сму

Формат А2

Альбом 3

Типовой проект 904-1-

Маркировка кабеля	Трасса: Начало	Трасса: Конец	Проходы через: трубы: Маркировка	Проходы через: трубы: Условный проход мм	Проходы через: трубы: Длина м	Проходы через: Лицки подтяжные	кабель: по проекту: Марка напряжение	кабель: по проекту: Кол. число жил и сечение	кабель: по проекту: Длина +6% м	кабель: проложено: Марка напряжение	кабель: проложено: Кол. число жил и сечение	кабель: проложено: Длина м
3-26	Термометр ТПВ	Коробка соединительная КСК-16 №5	3-26	Р3-Ц-Х 18	2,5		КВВГ	4х1,0	3			
3-27	Термометр ТПД	То же	3-27	Р3-Ц-Х 18	6		КВВГ	4х1,0	7			
3-28	Коробка соединительная КСК-16 №5	Щит управления ШЭС 9102-3313 (шкаф №3)	3-28	Р3-Ц-Х 25	4		КВВГ	14х1,0	19			
3-29	Задвижка нагнетания ЛЗН	Щит управления ШЭС 9102-3313 (шкаф №1,2)	3-29	Р3-Ц-Х 25	2		АКВВГ	14х2,5	15			
3-30	Тиристорное возбудительное устройство	То же					АКВВГ	7х2,5	45			
3-31	В\В ячейка ВМ		3-31	28х1,8	2		АКВВГ	4х2,5	41			
3-32	Противопомпажный клапан ДПК	Коробка соединительная КСК-32 №6	3-32	Р3-Ц-Х 25	1,5		АКВВГ	14х2,5	6			
3-33	Дроссельная заслонка ДДЗ	То же	3-33	Р3-Ц-Х 25	1,5		АКВВГ	14х2,5	2			
3-34	Конечный выключатель дроссельной заслонки ВзД 22	"	3-34	Р3-Ц-Х 18	1,5		АКВВГ	4х2,5	2			
3-35	Вентиль продувки конденсата ВП1	Коробка соединительная КСК-32 №7	3-35	Р3-Ц-Х 18	5		АКВВГ	4х2,5	6			
3-36	Коробка соединительная КСК-32 №6	Пульт управления ШЭС-9006-0012	3-36	Р3-Ц-Х 18	1		АКВВГ	19х2,5	10			
3-37	То же	Щит управления ШЭС 9102-3313 (шкаф №1,2)	3-37	Р3-Ц-Х 32	1		АКВВГ	19х2,5	10			
3-38	Электромагнитный вентиль УДЧ	Коробка соединительная КС1-32 №7	3-38	Р3-Ц-Х 18	3		АКВВГ	5х2,5	4			
3-39	Задвижка Дз В1	Коробка соединительная КСК-32 №1	3-39	45х2	6		АКВВГ	14х2,5	7			
3-40	Задвижка Дз В2	То же	3-40	45х2	8		АКВВГ	14х2,5	9			
3-41	Коробка соединительная КСК-32 №1	Щит управления ШЭС 9102-3313 (шкаф №1,2)					АКВВГ	19х2,5	11			
3-42	Электромагнитный вентиль УД 1,3	Коробка соединительная КСК-16 №8	3-42	Р3-Ц-Х 18	1		АКВВГ	4х2,5	4			
3-43	Пост управления ПМУЗ	То же	3-43	Р3-Ц-Х 18	1		АКВВГ	5х2,5	3			
3-44	Уровнемер РДУ	"					АКВВГ	4х2,5	2			
3-45	Коробка соединительная КСК-16 №8	Коробка соединительная КСК-16 №9					АКВВГ	7х2,5	3			
3-46	Электромагнитный вентиль УД2	То же	3-46	Р3-Ц-Х 18	2		АКВВГ	5х2,5	5			
3-47	Электромагнитный вентиль УД3	"	3-47	Р3-Ц-Х 18	2		АКВВГ	5х2,5	6			

Инв. № подл. | Подп. и дата | Взам. инв. №

Привязан

Инв. №

ГИП	Леонов		
Нач. отд.	Мажников		
Гл. спец.	Лебинский		
Н. контр.	Золотарева		
Рук. гр.	Дмитрюков		
Ст. инж.	Посулихо		
Инж.	Сомарова		

904-1-48 А

Компрессорная станция 3К-500А

Стадия	Лист	Листов
РП	51	67

Журнал кабельных проводок (продолжение)

ГИПРОСТРОЙДОРМАШ г. Ростов-на-Дону

51

8066/3

Калькуу сверил Шуст

Копировал Сенц

Формат А2

Маркировка кабеля	трасса: Начало	трасса: Конец	проходы через: трубы: Маркировка	проходы через: трубы: Усл. проход мм	проходы через: трубы: Длина м	проходы через: Ящики протяжные	кабель: по проекту: Марка, напряжение	кабель: по проекту: Кол., число жил и сечение	кабель: по проекту: Длина +6% м	кабель: проложено: Марка, напряжение	кабель: проложено: Кол., число жил и сечение	кабель: проложено: Длина м
3-48	Вентиль продувки конденсата ВПР	Коробка соединительная КСК-32 N7	3-48	26х1,8	7		АКВВГ	4х2,5	10			
3-49	Коробка соединительная КСК-16 N9	Щит управления ШЭС 9103-83/3					АКВВГ	7х2,5	47			
3-50	То же	Щит управления ШЭС 9102-33/3 (шкаф N 1,2)					АКВВГ	5х2,5	24			
3-51	Пульт управления ШЭС 9006-00/2	То же					АКВВГ	37х2,5	32			
3-52	То же	Щит управления ШЭС 9102-33/3 (шкаф N 3)					АКВВГ	5х2,5	32			
3-53	Щит управления ШЭС 8503-00/2	Щит управления ШЭС 9102-33/3 (шкаф N 1,2)					АКВВГ	14х2,5	7			
3-54	То же	Щит управления ШЭС 9102-33/3 (шкаф N 3)					АКВВГ	14х2,5	5			
3-55	Щит управления ШЭС 9102-33/3 (шкаф N 1,2)	Щит управления ШЭС 8801-00/3					АКВВГЭ	19х2,5	37			
3-56	Пульт управления ШЭС 9006-00/2	То же					АКВВГЭ	17х2,5	17			
	Общестанционные проводки											
61	Электромагнитный вентиль УА5	Коробка соединительная КСК-8 N10	61	26х1,8	3		АКВВГ	5х2,5	20			
62	Электромагнитный вентиль УА6	Коробка соединительная КСК-8 N10	62	Р3-Ц-Х-18	2		АКВВГ	5х2,5	3			
63	Коробка соединительная КСК-8 N10	Щит управления ШЭС 9103-83/3	63	26х1,8	1		АКВВГ	7х2,5	22			
64	Электромагнитный вентиль УА7	То же	64	26х1,8	10		АКВВГ	5х2,5	68			
65	Датчик температуры ДТ2	"	65	26х1,8	2		АКВВГ	4х2,5	50			
66	Датчик температуры ДТ3	"	66	26х1,8	2		АКВВГ	4х2,5	29			
67	Датчик температуры ДТ4	"					АКВВГ	4х2,5	39			
68	Прибор ПДД2	Коробка соединительная КСК-16 N11	68	Р3-Ц-Х-18	1		КВВГ	5х1,0	1			
69	Прибор ПДД3	То же	69	Р3-Ц-Х-18	1		КВВГ	5х1,0	1			
70	Прибор ДТ10	"	70	Р3-Ц-Х-18	1		КВВГ	5х1,0	1			
71	Электромагнитный вентиль УА1,7	Коробка соединительная КСК-16 N12	71	Р3-Ц-Х-18	2,5		АКВВГ	4х2,5	3			
72	Пост управления ПМУ7	То же	72	Р3-Ц-Х-18	1,5		АКВВГ	5х2,5	2			

Типовой проект 904-1

Альбом

Инв. № подл. | Подп. и дата | Взам. инв. №

Привязан

Инв. №

ГИП	Леонов		25.01.91
Нач. отд.	Мажнилов		
Гл. спец.	Левинский		
Н. контр.	Золотарева		
Рук. гр.	Христофоров		
Инж.	Старкова		
Ст. техн.	Шуст		

52

8066/3

904-1-1.8 А

Компрессорная станция ЗК-500А

Стадия	Лист	Листов
РП	52	67

Журнал кабельных проводок (продолжение)

ГИПРОСТРОЙДОРМАШ г. Ростов-на-Дону

Альбом

Типовой проект 904-1-

Маркировка кабеля	трасса: Начало	трасса: Конец	проходы через: трубы: Маркировка	Усл. прох. мм	Длина м	Ящики протяжные	кабель по проекту: Марка напряжения	Кол. число жил и сечение	Длина +6% м	проложено: Марка напряжения	Кол. число жил и сечение	Длина м
73	Электромагнитный вентиль УА 1,8	Коробка соединительная КСК-16 № 12	73	РЗ-Ц-Х-18	3,5		АКВВГ	4×2,5	4			
74	Пост управления ПМУ8	то же	74	РЗ-Ц-Х-18	1,5		АКВВГ	5×2,5	2			
75	Коробка соединительная КСК-16 № 12	Щит управления ШЭС 9103-83/3					АКВВГ	4×2,5	68			
76	Щит управления ШЭС 9103-83/3	Щит управления ШЭС 8801-00/3					АКВВГ	4×2,5	5			
77	КРУ ячейка 5	Звонок НА	77	26×1,8	2		АКВВГ	4×2,5	32			
78	Коробка соединительная КСК-16 № 11	Щит управления ШЭС 8801-00/3	78	45×2	2		КВВГ	14×1,0	58			

Маркировка кабеля	трасса: Начало	трасса: Конец	проходы через: трубы: Маркировка	Усл. прох. мм	Длина м	Ящики протяжные	кабель по проекту: Марка напряжения	Кол. число жил и сечение	Длина +6% м	проложено: Марка напряжения	Кол. число жил и сечение	Длина м

53

8066/3

904-1-48 А

Компрессорная станция ЗК-500А

ГИП	Леонов		25.06.8
Нач. отд.	Мажников		
Гл. спец.	Левинский		
Н. контр.	Золотарева		
Рук. гр.	Христофоров		
Инж.	Склярова		
Ст. техн.	Шуст		

Привязан

Инв. №

Стадия	Лист	Листов
РП	53	67

Журнал кабельных проводок (окончание)

ГИПРОСТРОЙДОРМАШ г. Ростов-на-Дону

Инв. № подл. | Подп. и дата | Взам. инв. №

Кальку сверил Шуст

Копировал Скиру

Формат 22

Альбом 3

Типовой проект 904-1-

Маркировка трубы	Трасса: Начало	Трасса: Конец	Число труб шт	Труба по проекту: Марка	Труба по проекту: Длина, м	Труба проложено: Марка	Труба проложено: Длина, м
	Компрессор №1						
1-01	Отбор давления	Щит управления ШЭС 8503-0012 Прибор поз. РДВ	1	Труба 15×2,5	16		
1-02	То же	То же, приборы поз. ПДВ3, ПДД1	1	Труба 14×2	9		
1-03	"	прибор поз. ПКР	2	Труба 15×2,5	12		
1-04	Диафрагма на всасе	прибор поз. ДМ	1	Труба 15×2,5	10		
1-05	То же	прибор поз. ПДР	1	Труба 15×2,5	10		
1-06	Отбор давления	прибор поз. РДМ1	1	Труба 10×2	16		
1-07	То же	прибор поз. РДМ2	1	Труба 10×2	19		
1-08	"	прибор поз. РДП	1	Труба 10×2	15		
1-09	"	прибор поз. РДС	1	Труба 10×2	15		
	Компрессор №2						
2-01	Отбор давления	Щит управления ШЭС 8503-0012 Прибор. поз. РДВ	1	Труба 15×2,5	16		
2-02	То же	То же, приборы поз. ПДВ3, ПДД1	1	Труба 14×2	9		
2-03	"	прибор поз. ПКР	2	Труба 15×2,5	12		
2-04	Диафрагма на всасе	прибор поз. ДМ	1	Труба 15×2,5	10		
2-05	То же	прибор поз. ПДР	1	Труба 15×2,5	10		
2-06	Отбор давления	прибор поз. РДМ1	1	Труба 10×2	16		
2-07	То же	прибор поз. РДМ2	1	Труба 10×2	19		
2-08	"	прибор поз. РДП	1	Труба 10×2	15		
2-09	"	прибор поз. РДС	1	Труба 10×2	15		
	Компрессор №3						
3-01	Отбор давления	Щит управления ШЭС 8503-0012 прибор поз. РДВ	1	Труба 15×2,5	16		
3-02	То же	То же, приборы поз. ПДВ3, ПДД1	1	Труба 14×2	9		
3-03	Отбор давления	Щит управления ШЭС 8503-0012 прибор поз. ПКР	2	Труба 15×2,5	12		
3-04	Диафрагма на всасе	То же, прибор поз. ДМ	1	Труба 15×2,5	10		
3-05	То же	прибор поз. ПДР	1	Труба 15×2,5	10		
3-06	Отбор давления	прибор поз. РДМ1	1	Труба 10×2	16		
3-07	То же	прибор поз. РДМ2	1	Труба 10×2	19		
3-08	"	прибор поз. РДП	1	Труба 10×2	15		
3-09	"	прибор поз. РДС	1	Труба 10×2	15		
	Компрессор №4						
4-01	Отбор давления	Щит управления ШЭС 8503-0012 Прибор поз РДВ	1	Труба 15×2,5	16		
4-02	То же.	То же, приборы поз. ПДВ3, ПДД1	1	Труба 14×2	9		
4-03	"	прибор поз. ПКР	2	Труба 15×2,5	12		
4-04	Диафрагма на всасе	прибор поз ДМ	1	Труба 15×2,5	10		
4-05	То же	прибор поз. ПДР	1	Труба 15×2,5	10		
4-06	Отбор давления	прибор поз. РДМ1	1	Труба 10×2	16		
4-07	То же	прибор поз. РДМ2	1	Труба 10×2	19		
4-08	"	прибор поз. РДП	1	Труба 10×2	15		
4-09	"	прибор поз. РДС	1	Труба 10×2	15		

Инв. № подл. | Подп. и дата | Взам. инв. №

54

8066/3

904-1-48 Я

Компрессорная станция ЧК-500А

Журнал импульсных проводок (начало)

ГИП	Леонов	
Нач. отд.	Мажников	
Гл. спец.	Левинский	
Н. контр.	Золотарева	
Рук. гр.	Христофоров	
Инж.	Скляровская	
Ст. техн.	Шуст	

Привязан

Инв. №

Стадия	Лист	Листов
РП	54	67

ГИПРОСТРОЙДОРМАШ г. Ростов-на-Дону

Кальку сверил Шуст

Копировал Скирич

Формат 22

Альбом 3

Марки-ровка трубы	Трасса: Начало	Трасса: Конец	Число труб шт.	Труба по проекту: Марка	Труба по проекту: Длина, м	Труба проложено: Марка	Труба проложено: Длина, м
	Общестанционные проводки						
010	Отбор давления	Манометры поз. ПД2, ПД3	1	Труба 14×2	8		
011	Диафрагма на сборном коллекторе	Дифманометр поз. ДМ0	2	Труба 14×2	15		

Марки-ровка трубы	Трасса: Начало	Трасса: Конец	Число труб шт	Труба по проекту: Марка	Труба по проекту: Длина, м	Труба проложено: Марка	Труба проложено: Длина, м

Типовой проект 904-1.

Инв.№ подл. | Подп. и дата | Взам. инв.№

55
8066/3

				904-1-48	А
ГИП	Леонов			Компрессорная станция КК-500А	
Нач.отд.	Мажников				
Гл.спец.	Левинский				Стадия: РП; Лист: 55; Листов: 57
Н.контр.	Золотарева				
Рук.гр.	Аристократов			Журнал импульсных проводок (окончание)	ГИПРОСТРОЙДОРМАШ г. Ростов-на-Дону
Инж.	Скворова				
Ст.техн.	Шуст				

Привязан

Инв.№

Кальку сверил Шуст

Копировал Сирый

Формат 22

Маркировка трубы	Трасса: Начало	Трасса: Конец	Число труб шт	Труба по проекту: Марка	Труба по проекту: Длина, м	Труба проложена: Марка	Труба проложена: Длина, м
	Компрессор №1						
1-01	Отбор давления	Щит управления ШЭС 8503-0012					
		Прибор поз. РДВ	1	Труба 15×2,5	15		
1-02	То же	То же, приборы поз. ПДВ3, ПДД1	1	Труба 14×2	7		
1-03	"	прибор поз. ПКР	2	Труба 15×2,5	12		
1-04	Диафрагма на всасе	прибор поз. ДМ	1	Труба 15×2,5	10		
1-05	То же	прибор поз. ПДР	1	Труба 15×2,5	10		
1-06	Отбор давления	прибор поз. РДМ1	1	Труба 10×2	15		
1-07	То же	прибор поз. РДМ2	1	Труба 10×2	18		
1-08	"	прибор поз. РДП		Труба 10×2	14		
1-09	"	прибор поз. РДС		Труба 10×2	14		
	Компрессор №2						
2-01	Отбор давления	Щит управления ШЭС 8503-0012					
		прибор поз. РДВ	1	Труба 15×2,5	15		
2-02	То же	То же, приборы поз. ПДВ3, ПДД1	1	Труба 14×2	7		
2-03	"	прибор поз. ПКР	2	Труба 15×2	12		
2-04	Диафрагма на всасе	прибор поз. ДМ	1	Труба 15×2,5	10		
2-05	То же	прибор поз. ПДР	1	Труба 15×2,5	10		
2-06	Отбор давления	прибор поз. РДМ1	1	Труба 10×2	15		
2-07	То же	прибор поз. РДМ2	1	Труба 10×2	18		
2-08	"	прибор поз. РДП	1	Труба 10×2	14		
2-09	"	прибор поз. РДС	1	Труба 18×2	14		
	Компрессор №3						
3-01	Отбор давления	Щит управления ШЭС 8503-0013					
		Прибор поз. РДВ	1	Труба 15×2,5	15		
3-02	То же	То же, приборы поз. ПДВ3, ПДД1	1	Труба 14×2	7		
3-03	Отбор давления	Щит управления ШЭС 8503-0012					
		Прибор поз. ПКР	2	Труба 15×2,5	12		
3-04	Диафрагма на всасе	То же прибор поз. ДМ	1	Труба 15×2,5	10		
3-05	То же	прибор поз. ПДР	1	Труба 15×2,5	10		
3-06	Отбор давления	прибор поз. РДМ1	1	Труба 10×2	15		
3-07	То же	прибор поз. РДМ2	1	Труба 10×2	18		
3-08	"	прибор поз. РДП	1	Труба 10×2	14		
3-09	"	прибор поз. РДС	1	Труба 10×2	14		
	Общестанционные проводки						
010	Отбор давления	Манометры поз. ПДД2, ПДД3	1	Труба 14×2	8		
011	Диафрагма на сборном коллекторе	Дифманометр поз. ДМО	2	Труба 14×2	15		

Типовой проект 904-1-

Инв. № подл. | Подп. и дата | Взам. инв. №

Привязан

Инв. №

ГИП	Леонов		
Нач. отд.	Мажников		
Гл. спец.	Левинский		
Н. контр.	Золотарева		
Рук. гр.	Христофор		
Инж.	Скворова		
Ст. техн.	Шуст		

56

8066/3

904-1-48 А

Компрессорная станция ЗК-500А

Стадия	Лист	Листов
РП	56	67

Журнал импульсных проводок

ГИПРОСТРОЙДОРМАШ г. Ростов-на-Дону

Кальку сверил Шуст Копировал Скирив

Формат 22

Альбом 3

Типовой проект 904-1-

Поз	Обозначение	Наименование	Кол.	Примеч.
1		Лоток сварной К422	100	
2		Стойка кабельная К1151	44	
3		Полка кабельная К1161	56	
4		Уголок разделительный К421	20	
5		Профиль ZП320 ТУ36.1113-75	12	
6		Профиль ZП160 ТУ36.1113-75	150	для крепления по ТМ 4-219-76
7		Швеллер ШП60×35 ТУ36.1113-75	8	
11		Лоток Установка 2ТК3-60-70	8	
12		Лоток Установка 17ТК3-67-70	10	
13		Лоток Установка 2ТК3-71-70	40	
14	ТМУ-219-76	Крепление труб, кабелей	220	
16		Проход 650×250-2ТМ8-91-77	3	

Обозначение	Наименование
•	Отборное устройство. Первичный измерительный прибор или датчик, встраиваемый в технологическое оборудование
▬	Прибор, регулятор, исполнительный механизм, аппаратура, устанавливаемые вне щитов
—o—	Проводка уходит на более высокую или низкую отметку, охватываемую данным планом.

1. Электрические и трубные проводки по компрессорным агрегатам №2,3,4 аналогичны проводкам по компрессорному агрегату №1 с изменением индекса в нумерации труб и кабелей.
2. Позиции монтируемых приборов и аппаратуры, нумерация кабелей и труб соответствуют схемам внешних электрических проводок.
3. Под полкой линии-выноски позиций в прямоугольниках указана нумерация труб и кабелей
4. Монтаж приборов и средств автоматизации выполнить согласно СНиП III-34-74 Госстроя СССР.

57
8066/3

Привязан				ГИП	Леонов		25.09.81
				Нач. отд.	Мажников		
				Гл. спец.	Левинский		
				Н. контр.	Золотарева		
				Рук. гр.	Христофоров		
Инв. №				Ст. инж.	Посуронько		

904-1-48 А

Компрессорная станция ЧК-500А

Компрессорная станция	Стадия	Лист	Листов
	РП	57	67

План расположения средств автоматизации и проводок (начало)

ГИПРОСТРОЙДОРМАШ г. Ростов-на-Дону

Кальку сверил Шуст

Копировал Скиру

формат 22

Инв. № подл. | Подп. и дата | Взам. инв. №

Альбом 3

Типовой проект 904-1

План на отм 3.800

М1:100

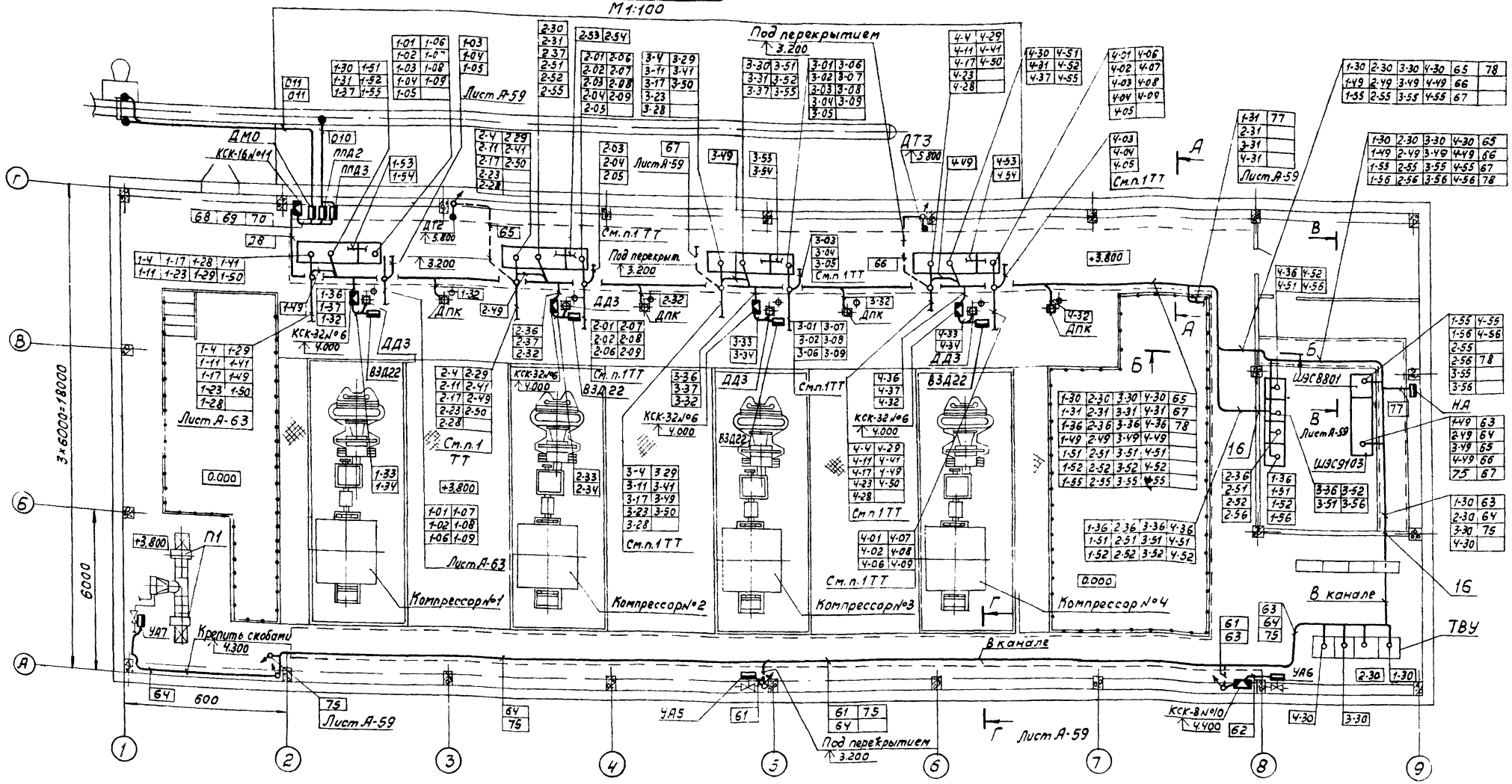

А - А повернуто

М1:20

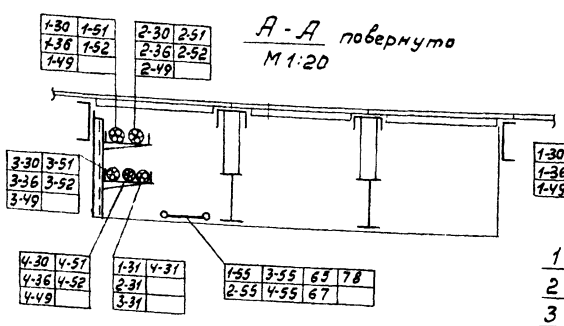

Б - Б

М1:20

Силовые кабели

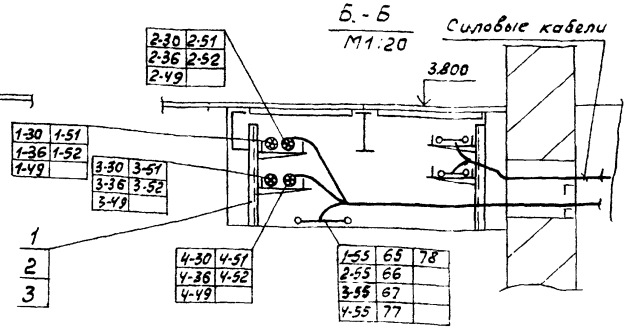

Привязан			
Инв.№			
ГИП	Леонов		
Нач.отд.	Мажников		
Гл.спец.	Левинский		
Н.контр.	Золотарева		
Рук.гр.	Христофорова		
Ст.инж.	Посуленко		

904-1-48 А

Компрессорная станция 4К-500А

Компрессорная станция.

План расположения средств автоматизации и проводок /Продолжение/

Стадия	Лист	Листов
РП	58	67

ГИПРОСТРОЙДОРМАШ г.Ростов-на-Дону

Кальки сверил Шитт

Копировал Генюк

Формат 22

58

8066/3

Инв.№подл. | Подп. и дата | Взам.инв.№

Альбом 3

Типовой проект 904-1-

План на отм. 0.000

М1:100

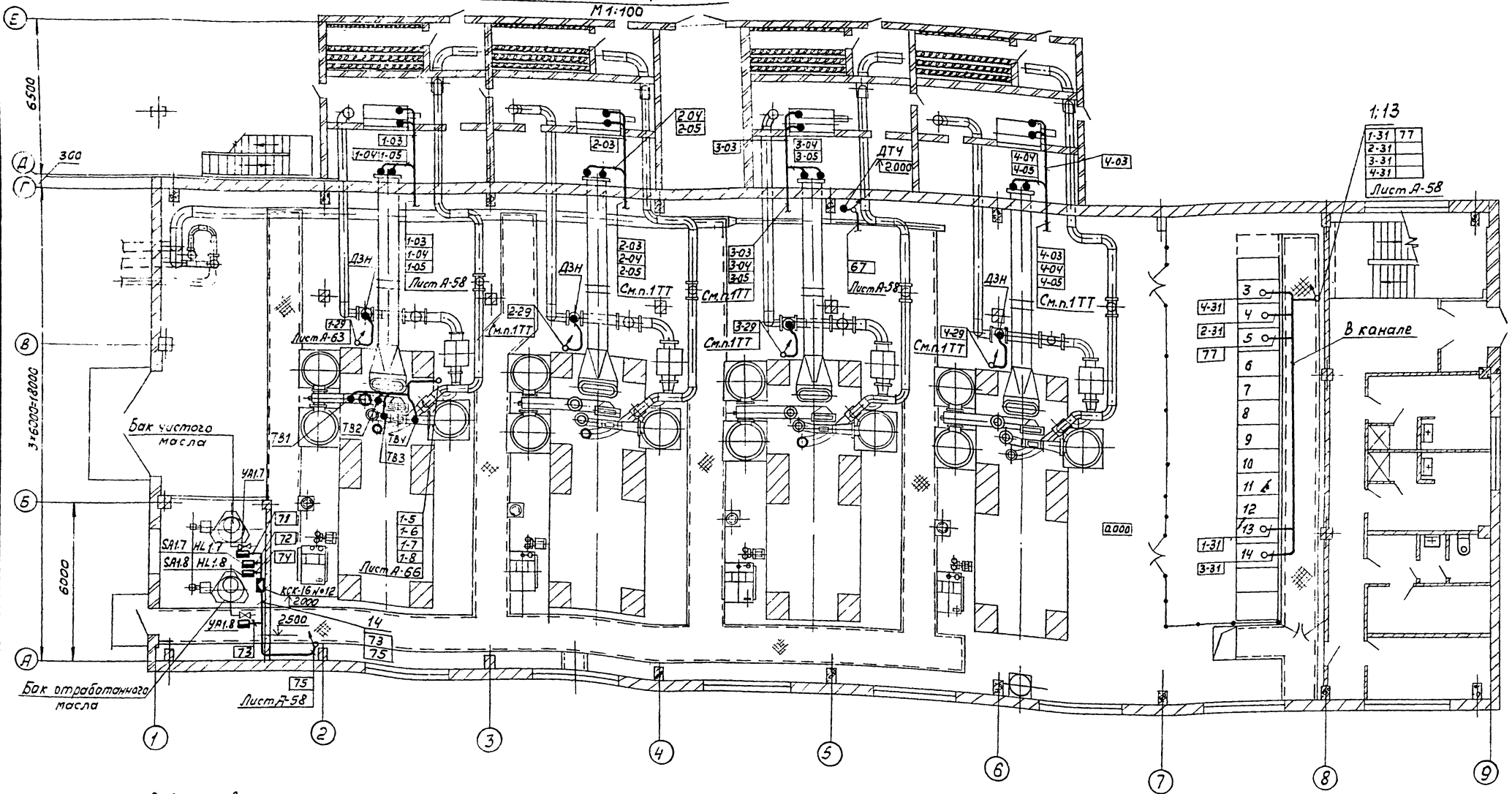

В-В повернуто, лист А-58

М1:20

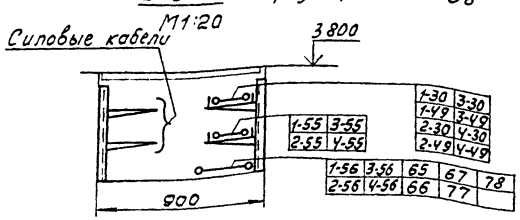

Г-Г повернуто, лист А-58

М1:20

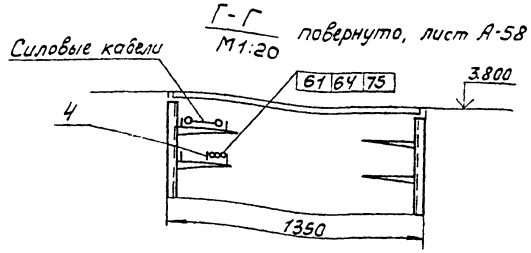

59

8066/3

Привязан				904-1-48	А
				Компрессорная станция 4К-500А	
	ГИП	Леонов		Компрессорная станция	Стадия: РП; Лист: 59; Листов: 67
	Нач.отд	Мажников			
	Гл.спец	Левинский			
	Н.контр	Золотарева		План расположения средств автоматизации и проводок. (окончание)	ГИПРОСТРОЙДОРМАШ г.Ростов-на-Дону
	Рук.гр.	Христофоров			
Инв.№	Ст.инж.	Посупонько			

Кальку сверил Шуст Копировал Генюк формат 22

Инв.№подл. | Подп.и дата | Взам.инв.№

Поз	Обозначение	Наименование	Кол	Приме
1		Лоток сварной К422	84	
2		Стойка кабельная К1151	38	
3		Полка кабельная К1161	50	
4		Уголок разделительный К421	17	
5		Профиль Z.П320 ТУ36.1113-75	10	
6		Профиль Z.П160 ТУ36.1113-75	120	для крепления
7		Швеллер ШП50×35 ТУ36.1113-75	6	по ТМ 4-219-76
11		Лоток. Установка 2 ТК3-60-70	6	
12		Лоток. Установка 17 ТК3-67-70	8	
13		Лоток. Установка 2 ТК3-71-70	30	
14	ТМ4-219-76	Крепление труб, кабелей	160	
16		Проход 650×250-2 ТМ8-94-77	3	

Обозначение	Наименование
•	Отборное устройство, первичный измерительный прибор или датчик, встраиваемый в технологическое оборудование
▬	Прибор, регулятор, исполнительный механизм, аппаратура, устанавливаемые вне щитов
—○—	Проводка уходит на далее высокую или низкую отметку, охватываемую данным планом

1. Электрические и трубные проводки по компрессорным агрегатам № 2,3 аналогичны проводкам по компрессорному агрегату №1 с изменением индекса в нумерации труб и кабелей.
2. Позиции монтируемых приборов и аппаратуры, нумерация кабелей и труб соответствуют схемам внешних электрических проводок.
3. Под полкой линии-выноски позиций в прямоугольниках указана нумерация труб и кабелей
4. Монтаж приборов и средств автоматизации выполнить согласно СНиП III-34-74 Госстроя СССР.

Альбом 3

Типовой проект 90Ч-1-

Инв. № подл. | Подп. и дата | Взам. инв. №

60

8066/3

						90Ч-1-48	Я
						Компрессорная станция 3К-500А	
Привязан				ГИП	Деронов	Компрессорная станция	Стадия: РП; Лист: 60; Листов: 67
				Нач. отд.	Мажников		
				Гл. спец.	Девятисил		
				Н. контр.	Золотарева		
				Рук. гр.	Хрусторадов	План расположения средств автоматизации и проводок (начало)	ГИПРОСТРОЙДОРМАШ г. Ростов-на-Дону
Инв. №				Гл. инж.	Васуланов		

Калькуировал Шуст

Копировал Сидр

Формат 22

Альбом 3

Типовой проект 904-1-

План на отм. 3.800
М 1:100

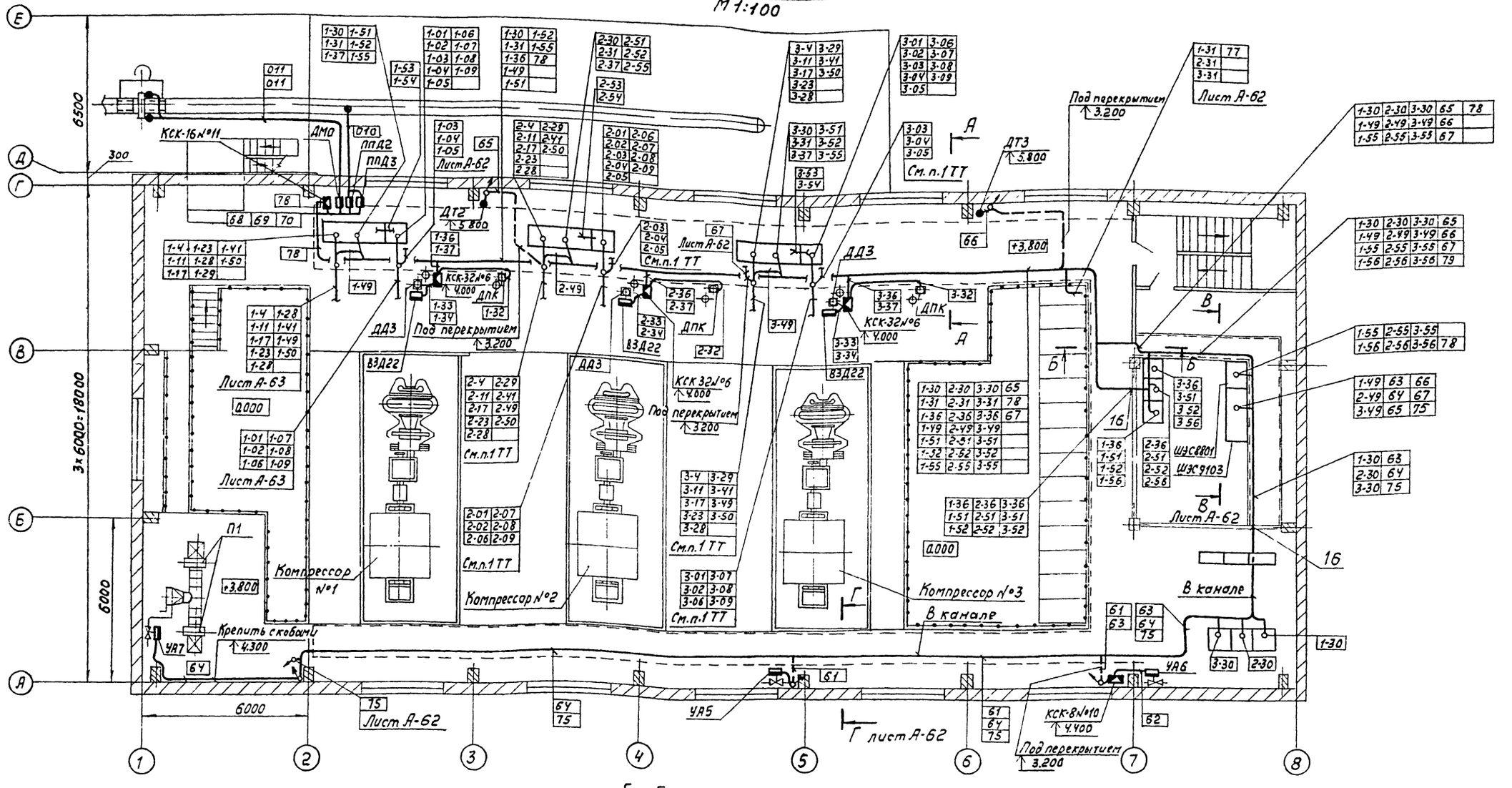

А - А повернуто
М 1:20

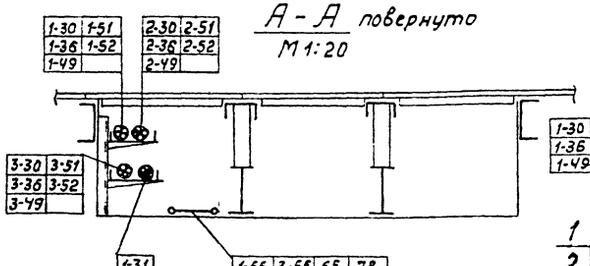

Б - Б
М 1:20

Силовые кабели

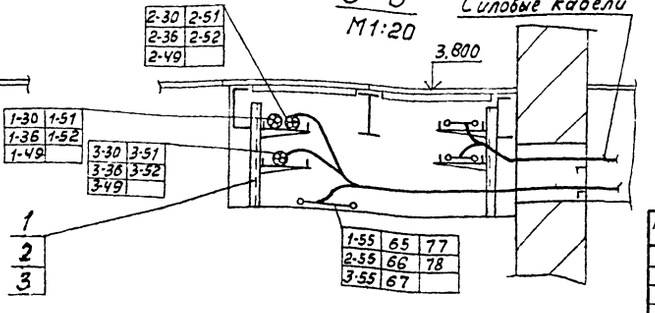

ГИП	Леонов		
Начотд.	Мажников		
Гл.спец.	Левинский		
Н.контр.	Зоратарева		
Рук.гр.	Христофорова		
Ст.инж.	Посупонько		

Привязан

Инв. №

904-1-48		А	
Компрессорная станция ЗК-500А			
Компрессорная станция	Стадия	Лист	Листов
	РП	61	67
План расположения средств автоматизации и проводок (продолжение)	ГИПРОСТРОЙДОРМАШ г. Ростов-на-Дону		

8066/3

Кальку сверил Шуст Копировал Генюк

Формат А2

Инв. № подл. | Подп. и дата | Взам. инв. №

Альбом 3

Типовой проект 904-1-

План на отм. 0.000

М1:100

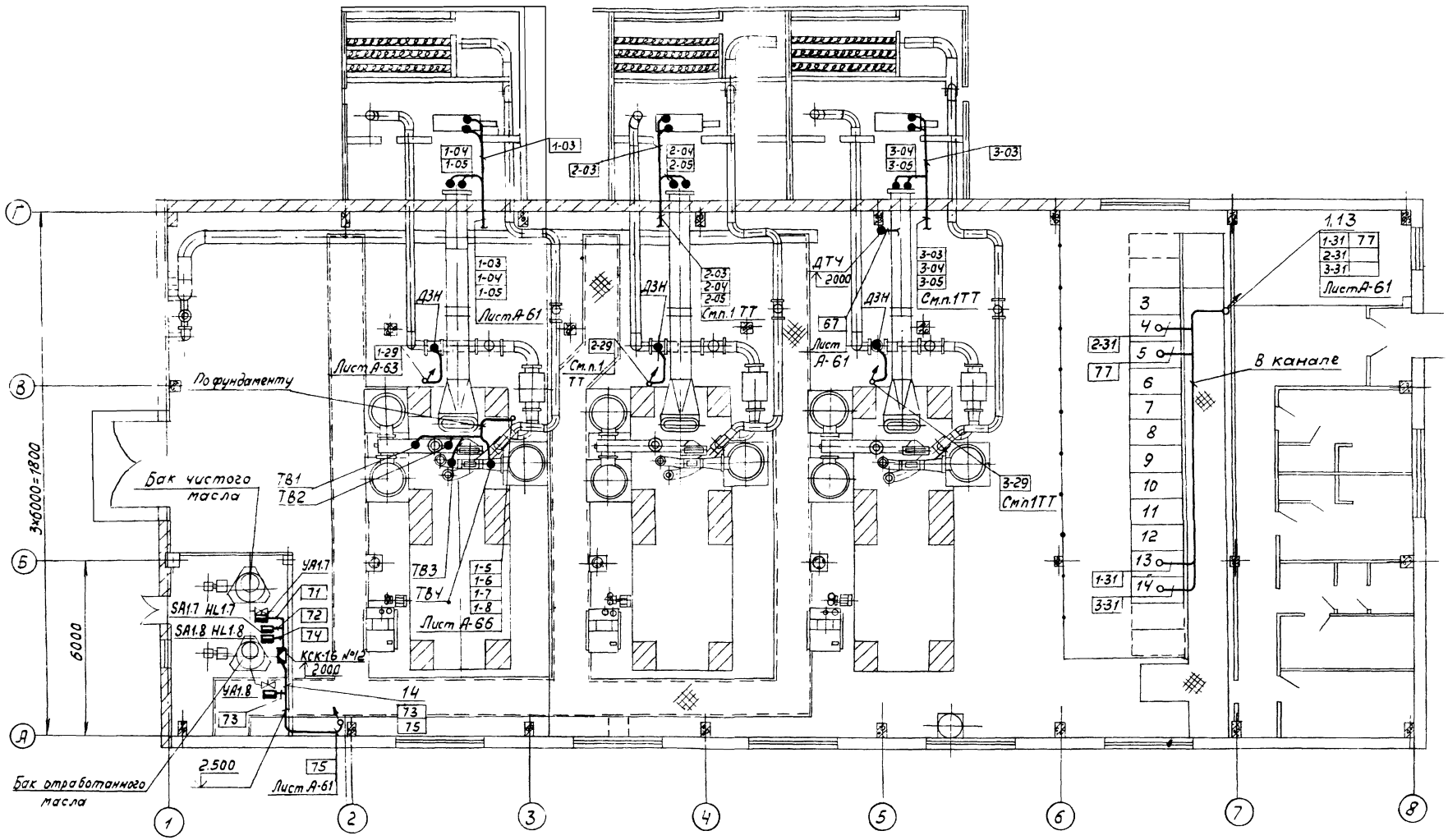

В-В повернуто, лист А-61

М1:20

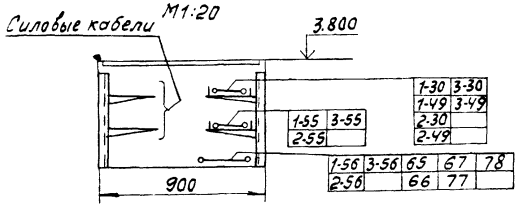

Г-Г повернуто, лист А-61

М1:20

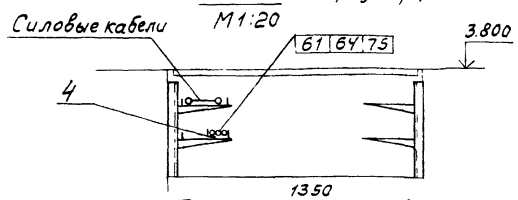

62

8066/3

Привязан				904-1-48	А	
				Компрессорная станция ЗК-500А		
				Компрессорная станция.	Стадия: РП	Лист: 62 / Листов: 67
Инв.№				План расположения средств автоматизации и проводок (окончание)	ГИПРОСТРОЙДОРМАШ г.Ростов-на-Дону	

ГИП	Леонов		25.01.88
Нач.отд.	Мажников		
Гл.спец.	Девинский		
Н.контр.	Золотарева		
Рук.гр.	Христофоров		
Ст.инж.	Посупонько		

Инв.№ подл. | Подп. и дата | Взам.инв.№

Кальку сверил Шуст Копировал генюк формат 22

Альбом 3

Типовой проект 904-1-

План на отм 3.800

М 1:25

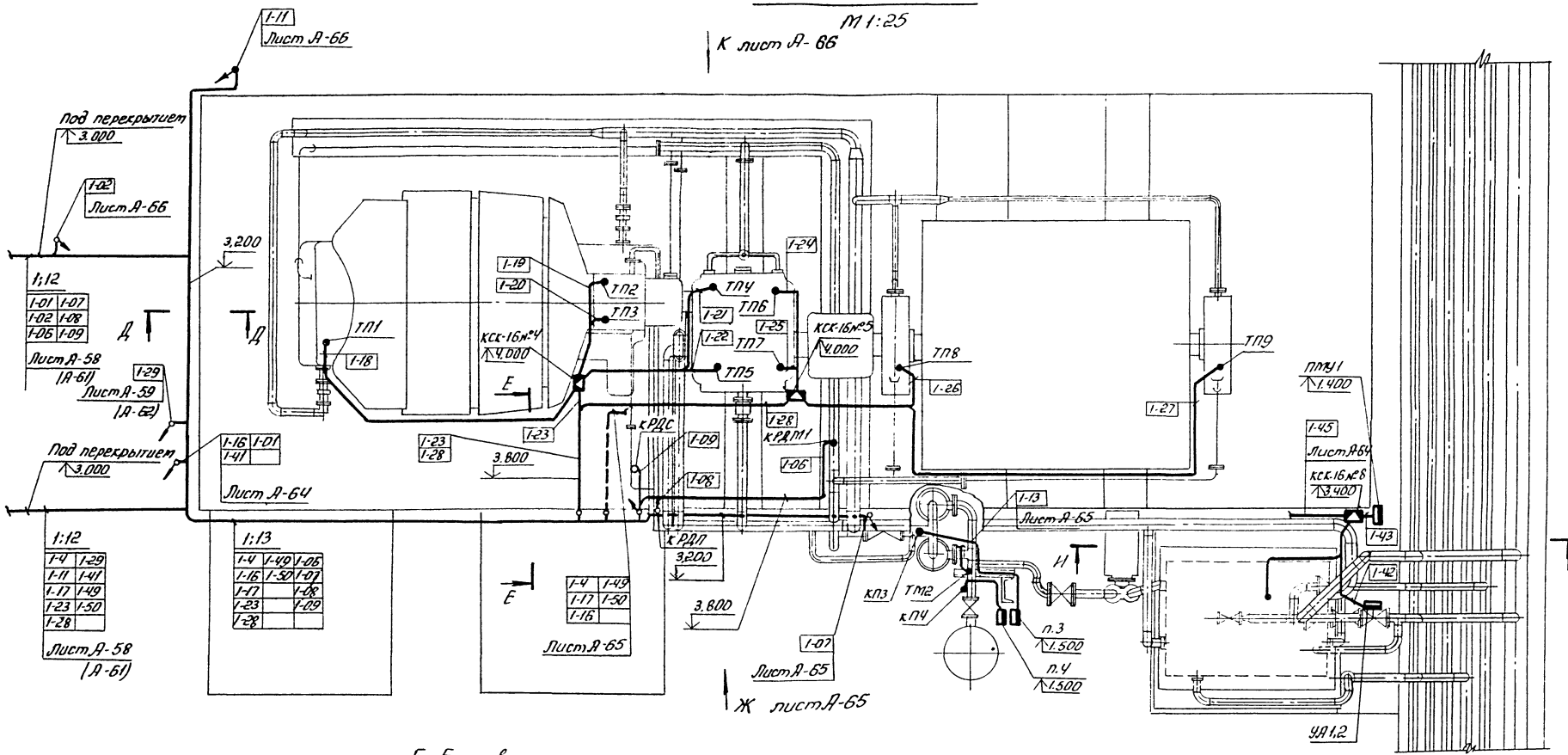

Е-Е повернуто

Д-Д

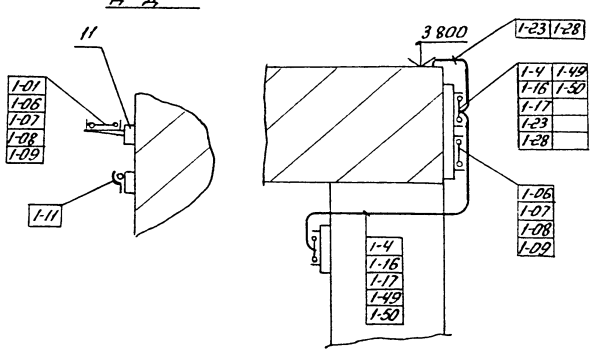

63

8066/3

Привязан	ГИП	Леонов		25.09.81	904-1-48 А
	Нач.отд.	Мажников			Компрессорная станция 4(3)К-500А
	Гл.спец.	Левинский			Компрессор №1
	Н.контр.	Золотарева			
	Рук.гр.	Христофоров			План расположения средств автоматизации и проводок (начало)
Инв.№	Ст.инж.	Посуполько			

Стадия	Лист	Листов
РП	63	67

ГИПРОСТРОЙДОРМАШ г.Ростов-на-Дону

Сверил кальку Шуст Копировал Скиру формат 22

Альбом 3

Типовой проект 904-1-

План на отм. 000
М 1:25

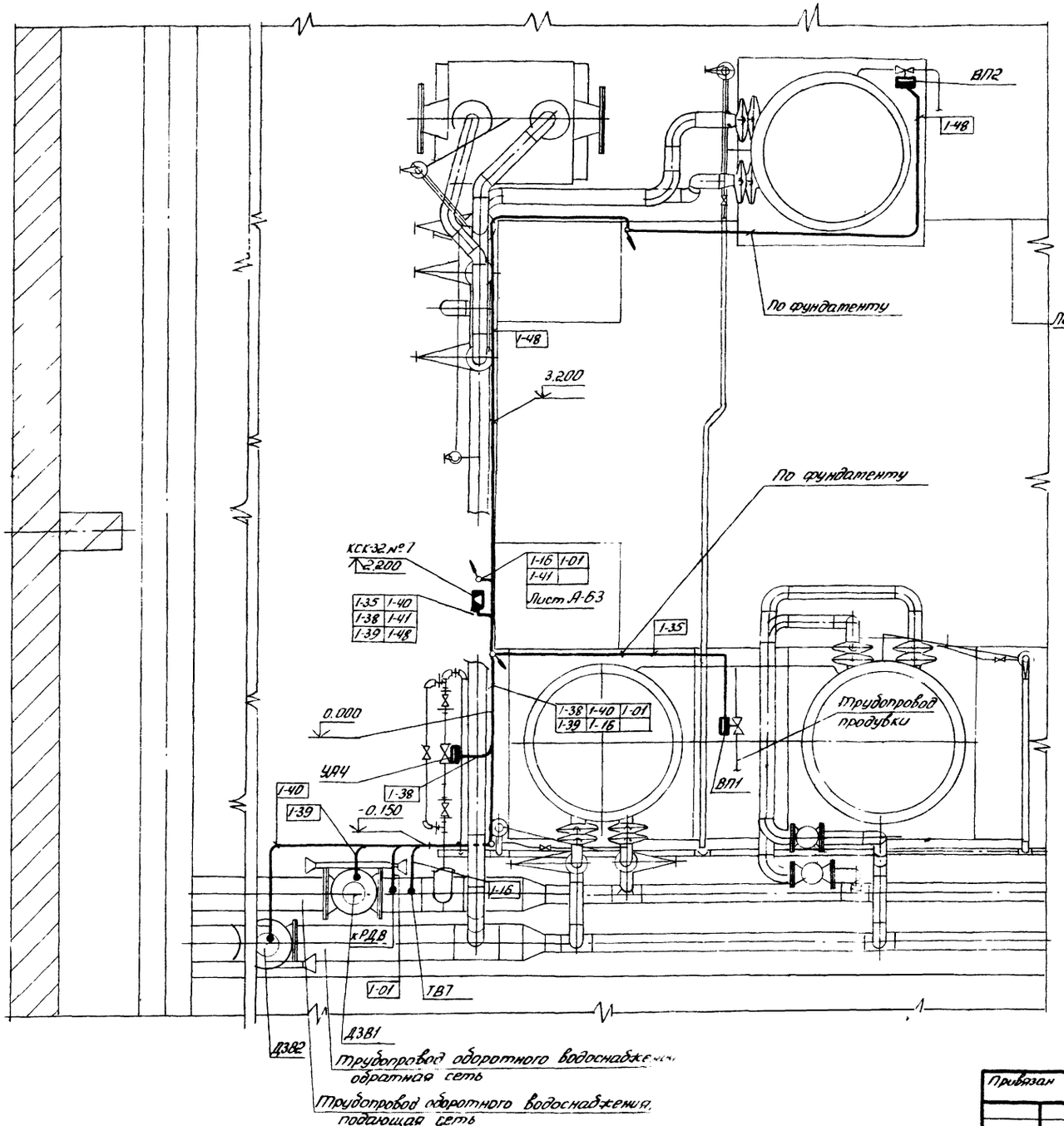

И - И
М 1:20

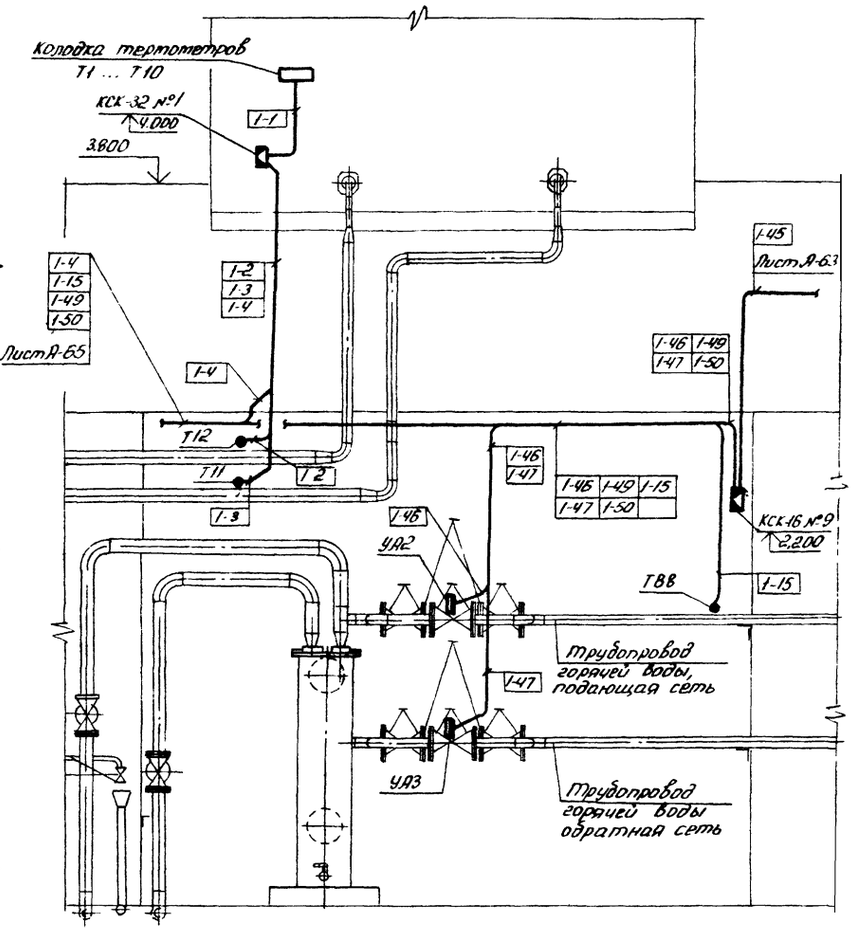

64
8066/3

				904-1-48		
				Компрессорная станция 4/3)К-500А		
Привязан				Компрессор №1	Стадия	Лист	Листов
					РП	64	67
				План расположения средств автоматизации и проводок (продолжение)	ГИПРОСТРОЙДОРМАШ г. Ростов-на-Дону	
Инв. №						

ГИП	Леонов		25.08.81
Нач. отд.	Пахников		
Гл. спец.	Левинский		
Н. контр.	Зотова		
Рук. гр.	Христофоров		
Гр. инж.	Посуланько		

Инв. № подл. | Подп. и дата | Взам. инв. №

Кальку сверил Шуст

Копировал Скиф

Формат 22

Альбом 3

Типовой проект 904-1-

Вид Ж
М1:25 лист А-63

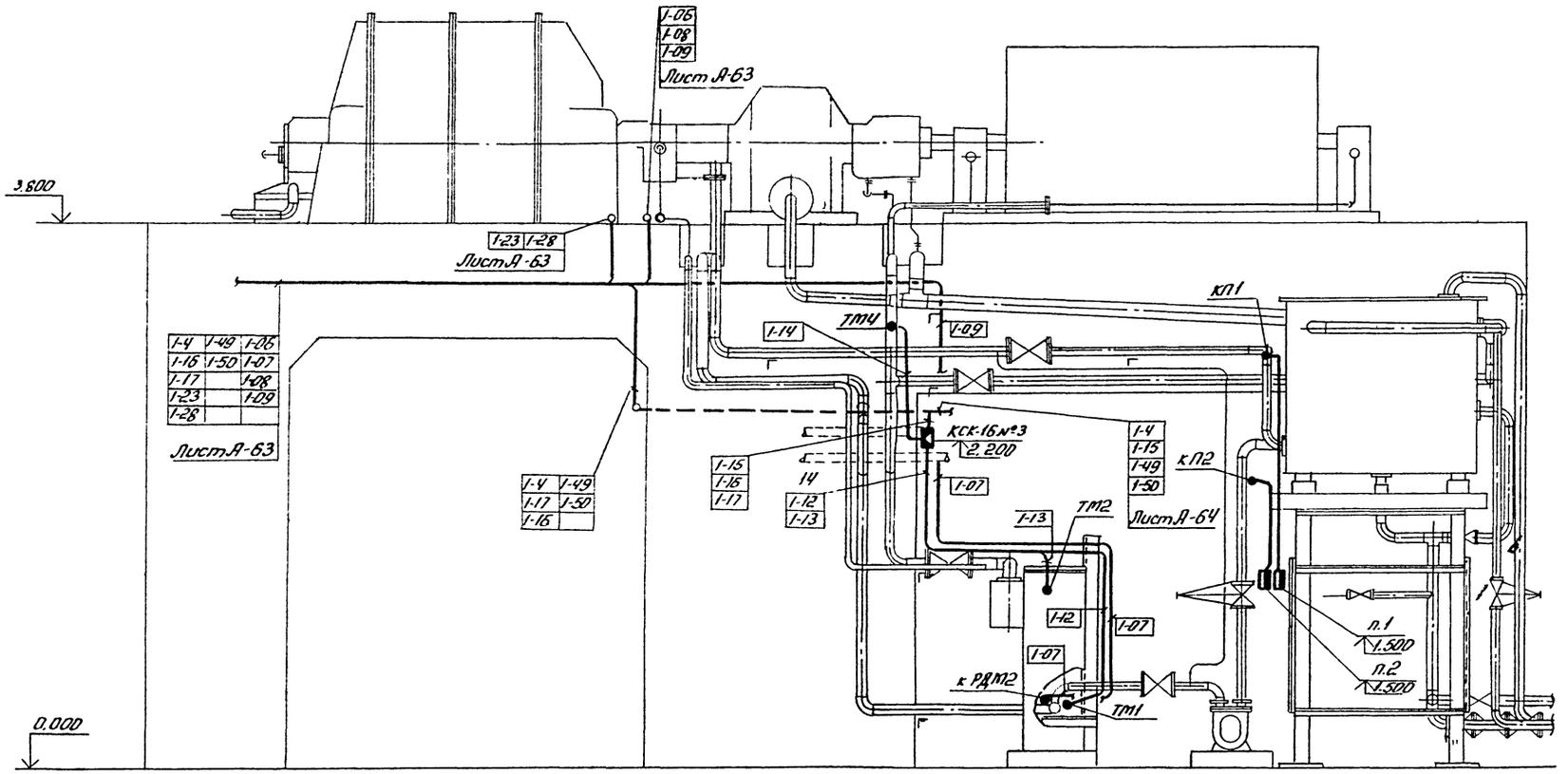

65

8066/3

					904-1-48	А
					Компрессорная станция 4(3)К-500А	
привязан					Компрессор №1	Стадия: РП; Лист: 65; Листов: 67
Инв. №						

ГИП	Леонов		25.09.91
Нач.отд.	Мажников		
Гл.спец.	Левинский		
Н.контр.	Золтарева		
Рук.гр.	Христофоров		
Ст.инж.	Посуконько		

План расположения средств автоматизации и проводок (продолжение)

ГИПРОСТРОЙДОРМАШ г. Ростов-на-Дону

Инв. № подл. | Подп. и дата | Взам. инв. №

Кальку сверил Шуст

Копировал Смур

Формат 22

Альбом 3

Типовой проект 904-1-

Вид К / М1:50 повернуто, лист А-63

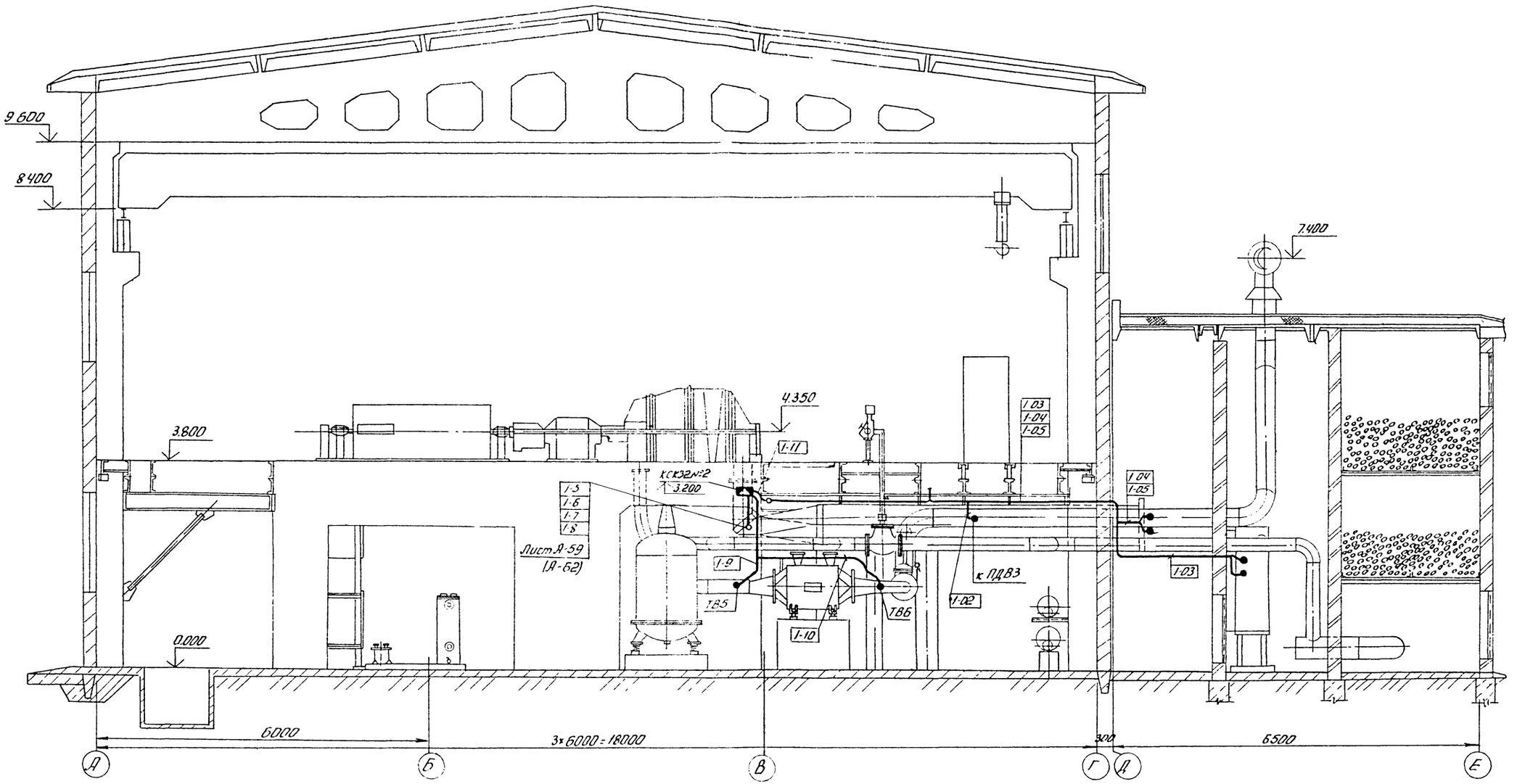

66

8066/3

				904-1-48			А
				Компрессорная станция 4(3)К-500А			
Привязан	ГИП	Леонов		Компрессор №1	Стадия	Лист	Листов
	Нач.отд.	Мажников			РП	66	67
	Гл.спец.	Левинский		План расположения средств автоматизации и проводок (окончание)	ГИПРОСТРОЙДОРМАШ г.Ростов-на-Дону		
	Н.контр.	Золотарева					
	Рук.гр.	Христофоров					
Инв.№	Ст.инж.	Посупонько					

Кальку сверил Шуст Копировал Скир формат 22

Взам.инв.№ | Подп.и дата | Инв.№ подл.

Инв.№подл. | Подп. и дата | Взам.инв.№

Типовой проект 904-1-

Альбом 3

Привязан

Инв.№

ГИП Леонов

Нач.отд. Лаптиков

Гл.спец. Золотарева

Рук.гр. Христофоров

Н.контр. Золотарева

Ст.инж. Склярова

Ст.техник Склярова

904-1-

Компрессорная станция 4(3)К-500А

Стадия Р | Лист 1 | Листов 3

ГПКИ Гипростройдормаш г.Ростов-на-Дону

Изменил лист 5 Прод. Изм. Подп. Дата

Технические требования

1. По данному чертежу изготовить 6 (5) постов управления.
2. Данный чертеж передавать заводу изготовителю вместе с постом.

ПКУ 15-19.121 5.42

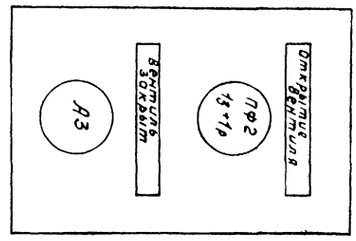

Альбом 3

Типовой проект 904-1-

Формат	Зона	Поз.	Обозначение	Наименование	Кол.	Примечание
				Документация		
11			904-1 01.000СБ	Сборочный чертеж		
				Детали		
БЧ		1		Скоба		
				Б-ПН-3 ГОСТ 19903-74 / Лист 3-IV ст3пс ГОСТ 16523-70	1	0.53кг
				Стандартные изделия		
		2		Винт М6×20.46.01.9		
				ГОСТ 1491-72	5	0.006кг
		3		Гайка М6.5.01.9		
				ГОСТ 5915-70	5	0.003кг
		4		Шайба 6.01.9		
				ГОСТ 11371-68	6	0.0008кг
				Прочие изделия		
		5		Звонок ЗВП-220	1	2.2кг

Изм. Лист № докум. Подп. Дата

Разраб. Посупонько

Пров. Христофоров

Н.контр. Золотарева

Утв. Левинский

904-1- 01.000

Установка звонка типа ЗВП-220

Стадия Р | Лист | Листов 1

ГИПРОСТРОЙДОРМАШ г.Ростов-на-Дону

Инв.№подл. | Подп. и дата | Взам.инв.№

Альбом 3

Типовой проект 904-1

Формат	Зона	Поз.	Обозначение	Наименование	Кол.	Примечание
				Документация		
12			904-1- 02.000СБ	Сборочный чертеж		
				Детали		
БЧ		1		Скоба		
				Б-ПН-3 ГОСТ 19903-74 / Лист 3-IV ст3пс ГОСТ 16523-70	1	0.46кг
				Стандартные изделия		
		2		Винт М5×30.46.01.9		
				ГОСТ 1491-72	2	0.005кг
		3		Гайка М5.5.01.9		
				ГОСТ 5915-70	2	0.0012кг
		4		Шайба 5.01.9		
				ГОСТ 11371-68	2	0.0004кг
				Прочие изделия		
		5		Пост управления ПКУ 15-19.121	1	0.73кг

67

Изм. Лист № докум. Подп. Дата

Разраб. Посупонько

Пров. Христофоров

Н.контр. Золотарева

Утв. Левинский

904-1-48 02.000

Установка поста управления типа ПКУ.

Стадия Р | Лист | Листов 1

ГИПРОСТРОЙДОРМАШ г.Ростов-на-Дону

Инв.№подл. | Подп. и дата | Взам.инв.№

Альбом 3

Типовой проект 904-1-

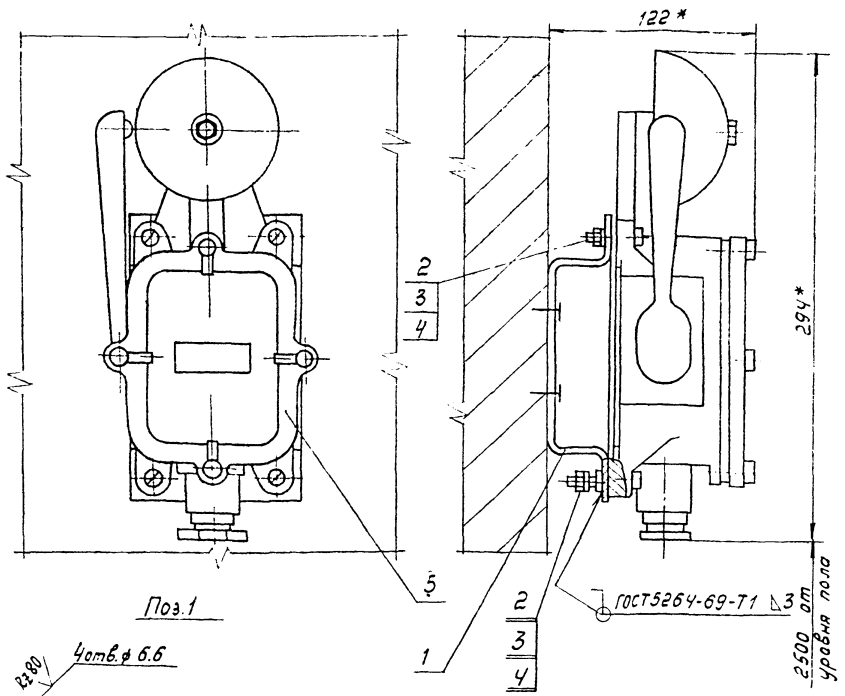

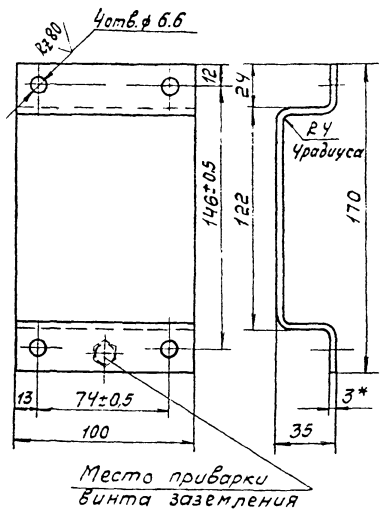

1. Неуказанные параметры шероховатости обрабатываемых поверхностей деталей БЧ — $\frac{Rz320}{\nabla}$, необрабатываемых ∇
2. Неуказанные предельные отклонения размеров: отверстий по Н14, остальных ± $\frac{IT14}{2}$
3. Пристрелку дюбель-гвоздями производить в соответствии с $\frac{МСН202-69}{ММСС\ СССР}$
4. * Размеры для справок.

8066/3

					904-1-		01.000СБ.	
					Установка звонка типа ЗВП-220 Сборочный чертеж			
						Стадия	Масса	Масштаб
						РП	2.8	1:2
Привязан						Лист	Листов 1	
						ГИПРОСТРОЙДОРМАШ г.Ростов-на-Дону		
Инв.№	Изм.	Лист	№ докум.	Подп.	Дата			
	Разраб.		Посуленько					
	Пров.		Христофоров					
	Рук.		Христофоров					
	Н.контр.		Золотарева					
	Утв.		Левинский					

Формат 12

Альбом 3

Типовой проект 904-1-

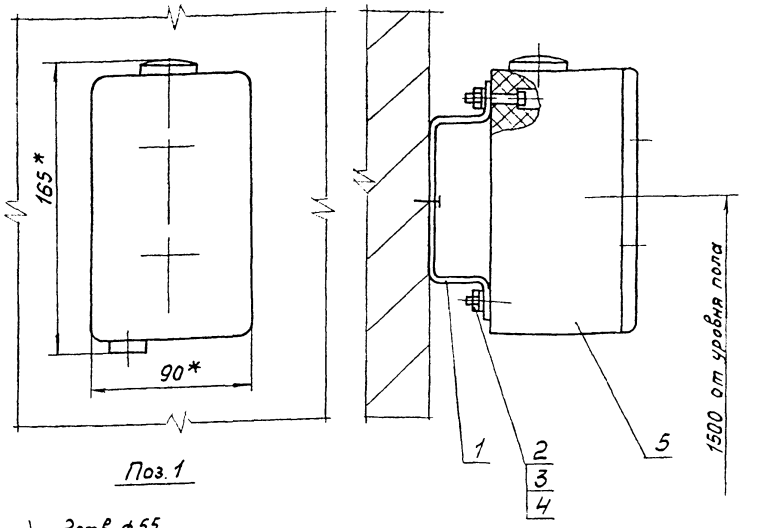

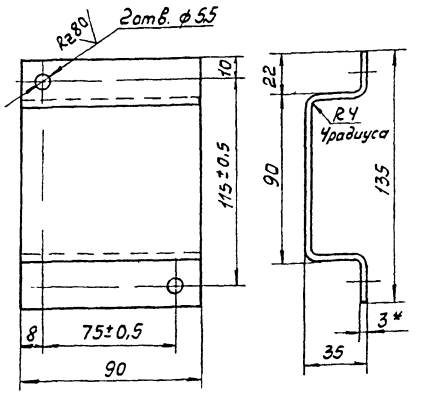

1. Неуказанные параметры шероховатости обрабатываемых поверхностей деталей БЧ- $\frac{Rz320}{\nabla}$, необрабатываемых ∇
2. Неуказанные предельные отклонения размеров: отверстий по Н14, остальных ± $\frac{IT14}{2}$
3. Пристрелку дюбель-гвоздями производить в соответствии с $\frac{МСН202-69}{ММСС\ СССР}$
4. * Размеры для справок

68

8066/3

					904-1-48		02.000СБ	
					Установка поста управления типа ПКУ. Сборочный чертеж.			
						Стадия	Масса	Масштаб
						РП	1.2	1:2
Привязан						Лист	Листов 1	
						ГИПРОСТРОЙДОРМАШ г.Ростов-на-Дону		
Инв.№	Изм.	Лист	№ докум.	Подп.	Дата			
	Разраб.		Посуленько					
	Пров.		Христофоров					
	Рук.		Христофоров					
	Н.контр.		Золотарева					
	Утв.		Левинский					

Формат 12

Инв.№ подл. | Подп. и дата | Взам. инв.№

gost.e-ecolog.ru