ТИПОВОЙ ПРОЕКТ
214-1-260.83

ДЕТСКИЕ ЯСЛИ-САД НА 4 ГРУППЫ

95 МЕСТ
/СО СТЕНАМИ ИЗ КИРПИЧА/

АЛЬБОМ I

АРХИТЕКТУРНО-СТРОИТЕЛЬНЫЕ И ТЕХНОЛОГИЧЕСКИЕ ЧЕРТЕЖИ

СФ ЦИТП 620062, г.Свердловск, ул.Чебышева,4
Зак.2369инв. 19201-01 тираж 550
Цена 5-02

gost.e-ecolog.ru

ТИПОВОЙ ПРОЕКТ
214-1-260.83

ДЕТСКИЕ ЯСЛИ-САД НА 4 ГРУППЫ

95 МЕСТ
/ СО СТЕНАМИ ИЗ КИРПИЧА /

АЛЬБОМ I

СОСТАВ ПРОЕКТА

Альбом I – Архитектурно-строительные и технологические чертежи
Альбом II – Чертежи санитарно-технические, электрооборудования, связи и сигнализации, автоматики вентиляционных систем
Альбом III – Задание заводу-изготовителю
Альбом IV – Ведомость потребности в материалах
Альбом V Сметы. Ч. 1, 2.

РАЗРАБОТАН
проектным институтом
ЦНИИЭП гражданселькстрой
Директор института Г.А. Маханько
Гл. инженер института А.П. Цикунов
Гл. архитектор проекта Г.Л. Горская

ПРОЕКТ
УТВЕРЖДЕН Госгражданстроем
ПРИКАЗ №297 от 5 НОЯБРЯ 1982 г.
РАБОЧАЯ ДОКУМЕНТАЦИЯ ВВЕДЕНА В ДЕЙСТВИЕ
ЦНИИЭП ГРАЖДАНСЕЛЬСТРОЕМ
ПРИКАЗ № 22 г от 15 МАРТА 1984 г

Настоящий типовой проект „Детские ясли-сад на 4 группы /на 95 мест/" разработан коллективом мастерской №2 ЦНИИЭПграждансельстрой на основании задания на разработку типового проекта, утвержденного Госграждансельстроем СССР 19.03.82 г.

Авторы: Архитектор – Горская Г.Л.
инженер – Красавина Р.П., Майсюк А.М.

В разработке принимали участие:
архитектор – Круг Е.Г.
инженеры – Полянничева Т.А., Третьяченко Н.А.
инженеры ОВ – Евдокимова Г.В., Шабалина Т.
инженеры ВК – Молодкин Ю.И., Кукина Э.
инженеры ЭО – Курочкин В.И., Соловьева З., Крутова
инженеры СС – Щегалов Н.
инженер-сметчик – Мамонтова А.Г.

Ведомость основных комплектов рабочей документации

Обозначение	Наименование	Примечание
АС, ТХ	Архитектурно-строительные и технологические чертежи	Альбом I
ОВ, ВК, ЭО, СС и АВ	Чертежи санитарно-технические, электрооборудования связи и сигнализации и автоматики вентиляционных систем	Альбом II
АВ	Задание заводу-изготовителю	Альбом III
ВМ	Ведомость потребности в материалах	Альбом IV
СИ ПОС	Сметы	Альбом V

Архитектурно-планировочное решение

Здание „Детских яслей-сада на 95 мест" запроектировано в одном двухэтажном объеме. Высота этажа 3.300 /в свету 3.000/. За условную отметку 0.000 принят уровень чистого пола. За планировочную отметку земли условно принята -0.450 по всему периметру здания. Габаритные размеры в плане 24420×21300 мм. Наружную и внутреннюю отделку см. АС-3.

Настоящий проект привязан и соответствует действующим нормам и правилам: в том числе по взрыво-пожарной безопасности.

Гл. архитектор проекта
Гл. инженер проекта

Настоящий проект выполнен в соответствии с действующими нормами и правилами: в том числе по взрыво-пожарной безопасности

Гл. архитектор проекта /Горская/
Гл. инженер проекта /Красавина/

Общая характеристика проекта

Настоящий проект предназначен для строительства во II, III строительно-климатических районах и в I в подрайоне.
Расчетная зимняя температура наружного воздуха минус 20°, минус 30° / основное решение / минус 40° С
Инженерно-геологические условия – обычные
Сейсмичность не выше 6 баллов
Степень огнестойкости – II
Степень долговечности – II
Класс здания – II
Вес снегового покрова – 100 кгс/м² / 0,98 кПа /.
Скоростной напор ветра – 45 кгс/м² / 0,44 кПа /.

Генплан

Примерная схема генерального плана разработана на основании правил и норм планировки и застройки городов, поселков и сельских населенных пунктов СНиП II-60-75.

Здание „Детских яслей-сада на 95 мест" располагается на участке со спокойным рельефом и может иметь фронтальное или угловое расположение на участке.

При привязке проекта схему генплана уточнить с учетом местных условий и заменить на новую.

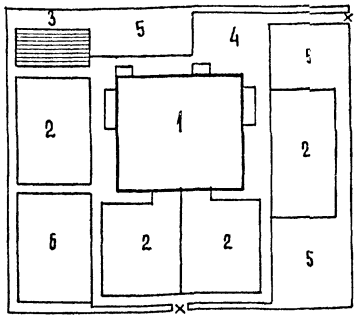

Характеристика механических свойств грунтов

Грунты нескальные, однородные, неучиненистые. Грунтовые воды отсутствуют. Объемная масса грунта, залегающего ниже подошвы фундамента γ_0=1800 кг/м³
Угол внутреннего трения φ=20°
Удельное сцепление грунта – С=0.11 кгс/см² / 0.011 мпа /
Модуль деформации – Е = 190 кгс/см² / 19 мпа /

Экспликация сооружений

№№ по плану	Площадь м²	Наименование сооружений	Кол. шт	Примечание
1	562	Детские ясли-сад на 4 группы/95 мест/	1	Т.п. /настоящий проект/
2	662	Групповые площадки	4	
3	15	Опытный участок / огород /	1	
4	100	Хозяйственная площадка	1	
5	1300	Площадь озеленения	1	
6	200	Физкультурная площадка	1	
7	700	Дорожки		
		Общая площадь участка – 0.36 га		

Ведомость чертежей рабочей документации основного комплекта

Лист	Наименование	Примечание №№ стр.
	Чертежи марки АС	
	Обложка	
	Титульный лист	1
1	Общие данные / начало /	2
2	Общие данные / продолжение /	3
3	Общие данные / продолжение /	4
4	Общие данные / продолжение /	5
5	Общие данные / окончание /	6
6	План фундаментов и подпольных каналов	7
7	Сечения по фундаментам и подпольным каналам	8
8	Венткамера	9
9	План 1 этажа. План подвала	10
10	План 2 этажа. Спецификация столярных изделий	11
11	Разрез 1-1. Деталь ограждения радиаторов	12
12	Фасады 1-7; А-В; 7-1	13
13	Туалетные. Фрагмент №1. Фрамуги: Ф-1, Ф-2, Ф-3	14
14	Развертки стен с вентканалами	15
15	План перемычек. Ведомость перемычек	16
16	Схемы расположения элементов перекрытия, покрытия и перекрытия над подвалом	17
17	План кровли. Монолитные участки УМ-1; УМ-2	18
18	Лестницы Л-1, Л-2	19
19	Перегородки из с.г.ш. 1 этажа / вариант /	20
20	Перегородки из с.г.ш. 2 этаж / / вариант /	21
21	Фасады 1-7; А-В; 7-1 / вариант с чердачной крышей /	22
22	Стропила. План. Разрез 1-1 / вариант /.	23
23	Стропила. Разрезы 2-2 ÷ 5-5. План кровли. / вариант /	24
24	Стропила. Узлы 4 ÷ 9 / вариант /.	25
25	Стропила. Слуховое окно / вариант /	26
	Чертежи марки ТХ.	
1	Общие данные	27
2	Спецификация технологического оборудования и мебели	28
3	План 1 этажа с расстановкой технологического оборудования и мебели	29
4	План 2 этажа с расстановкой технологического оборудования и мебели	30
5	Привязка сантехнических и электротехнических подводов к оборудованию	31

Привязан:

Инв. №

Т.П 214-1-260.83 АС

Н.контр.	Горская	
Рук. маст.	Ходжибеков	
Гл.конст.	Кашкин	
ГАП	Горская	
ГИП	Красавина	
Рук.гр.	Майсюк	
Архит.	Круг	

Детские ясли-сад на 4 группы / 95 мест /

Стадия	Лист	Листов
Р	1	25

Общие данные / начало /

Граждансельстрой

Инв. № подл. | Подпись и дата | Взам. инв. № | 4-303 б-3

Ведомость ссылочных и прилагаемых документов

Обозначение	Наименование	Примеч.
1	2	3
	Стандарты	
ГОСТ 530-80	Кирпич и камни керамические	
ГОСТ 5781-82	Сталь горячекатаная	
ГОСТ 8509-72	Сталь прокатная угловая равнобокая	
ГОСТ 8239-72	Сталь прокатная двутавровая	
ГОСТ 8510-72	Сталь прокатная угловая не-	
	равнобокая	
ГОСТ 19903-74	Сталь листовая горячекатаная	
ГОСТ 103-76	Сталь полосовая	
ГОСТ 8568-77	Сталь рифленая	
ГОСТ 6727-80	Проволока из низкоуглеродис-	
	той стали холоднотянутая	
ГОСТ 8478-81	Сетки сварные для железо-	
	бетонных конструкций.	
ГОСТ 4598-74	Плиты древесно-волокнистые	
ГОСТ 22950-78	Минераловатные плиты повы-	
	шенной жесткости на синтети-	
	ческом связующем	
ГОСТ 5742-76	Изделия из ячеистых бето- нов теплоизоляционные	
ГОСТ 9272-81	Блоки стеклянные пустотелые	
ГОСТ 111-78	Стекло оконное	
ГОСТ 24454-80 Е	Пиломатериалы хвойных пород	
ГОСТ 9685-61	Заготовки из древесины хвой-	
	ных пород	
ГОСТ 17608-81	Плиты бетонные тротуарные	

1	2	3
	Типовые изделия	
Серия 1.136-10	Двери деревянные внутренние для	
	жилых и общественных зданий	
Серия 1.136-11	Двери деревянные входные на-	
	ружные, тамбурные и служебные для	
	жилых и общественных зданий	
Серия 1.236-6 вып.1	Окна и балконные двери обще- ственных зданий	
Серия 1.141-1 вып.58	Предварительно-напряженные	
	панели с круглыми пустотами	
Серия 1.243-2	Плиты плоские железобетон-	
	ные	
Серия 1.141-1 вып.60	Панели перекрытий железо-	
	бетонные многопустотные	
Серия 1.138-10 в. 1,2	Перемычки железобетонные	
Серия 1.231-3 в. 1	Перегородки поэлементной сбор-	
	ки из сухой гипсовой штукатурки	
Серия 1.251-3 в. 1,2	Железобетонные лестницы обще-	
	ственных зданий	
Серия 1.252-3 в. 1,2	Лестничные площадки ребристые	
Серия 1.055.1-1	Ступени бетонные и железобетонные	
Серия 1.256-1	Металлические ограждения лестниц	
Серия 1.269-2	Стаканы и подстаканники желе-	
	зобетонные. Ступени железобе-	
	тонные	
Серия 1.238-1 в. 1	Железобетонные козырьки вхо-	
	дов и парапетные плиты об-	
	щественных зданий	

1	2	3
Серия 1.136-2	Подоконные деревянные доски	
	для жилых и общественных зданий	
Серия 1.236.5-9	Окна и балконные двери деревян-	
	ные с тройным остеклением для	
	общественных зданий	
Серия 1.231 9-7	Панели перегородок гипсобе-	
	тонные	
	Типовые узлы и детали	
Серия 2.260-1 в 3	Детали покрытий общественных зданий	
Серия 2.160-1 в 3	Детали покрытий жилых зданий	
Серия 2.240-1 в.2	Детали перекрытий общест	
	венных зданий	
Серия 2.130-1 в.1	Детали стен и перегородок об	
	щественных зданий	
Серия 2.110-1 в.1	Детали фундаментов	
Серия 2.219-1 в.1	Детали подпольных каналов	
Серия 2.244-1 в.4	Детали полов общественных	
	зданий	
Серия 2.250-2 в.1	Детали лестниц общественных	
	зданий	
Серия 2.230-1 в. 10	Типовые детали гипсобетонных	
	перегородок	
Серия 2.190-1/72 в.V	Узлы крепления телеантенны	
Инструкция по проектированию и устройству стекло		
железобетонных ограждений из стеклянных пусто телых блоков 1971г.		

Инв.№ подл. | Подпись и дата | Взам. инв.№

Инв.№ подл. 4-3036-ч

Привязан:

Инв.№

Н. контр	Красавина	
Рук. маст	Ожибеков	
Гл. конст	Кашкин	
ГАП	Горская	
ГИП	Красавина	
Рук. гр	Майсюк	
Ст. инж.	Третьяченко	

Т. п. 214-1-260.83 АС

Детские ясли-сад на 4 группы /95 мест/

Общие данные /продолжение/

Стадия	Лист	Листов
Р	2	25

Граждансельстрой

Типовой проект 214-1-260-83 Альбом I

Ведомость внутренней отделки помещений

№	Наименование помещения	Площадь м2 1 этаж	Площадь м2 2 этаж	Пол: деталь пола по серии 2.244-1 1 этаж	Пол: деталь пола по серии 2.244-1 2 этаж	Пол: материал покрытия пола	Потолок: вид отделки	Стены и перегородки: площадь м2	Стены и перегородки: вид отделки	Примечание (отделка стен)
1	2	3	4	5	6	7	8	9	10	11
1	приемная	17.98		225	76	линолеум	побелка	51.06	силикатная окраска	отделка на всю высоту
2	раздевальная	17.92	35.96	225	76	"	"	153.09	"	"
3	игральная	49.89		259		"	"	116.05	"	"
4	групповая	49.89	99.78	259	76	"	"	348.16	"	"
5	спальные	85.94	99.80	225	76	"	"	263.28	"	"
6	туалетные	31.66	36.52	240	127	"	"	73.69 93.04	глазурован. плитка масляная окраска	панель глазур плитки h=1,5м в душе h=2,1м
7	буфетные	8.82	8.82	240	127	"	"	54.85 26.03	" "	панель глазур плитки h=2.1м
8	зал для гимнастических занятий		75.02		76	"	"	112.98	силикатная окраска	отделка на всю высоту
9	кладовая для хранения физкультурного инвентаря		7.64		76	"	"	33.27	побелка	"
10	методический кабинет		12.08		76	"	"	42.84	силикатная окраска	"
11	медицинская комната, процедурный кабинет	8.00		158		"	"	1.42 31.20	глазурован плитка масляная окраска	панель глазур. плитки в местах сан. приборов.
12	палата изолятора	6.02		158		"	"	29.46	силикатная окраска	отделка на всю высоту
13	приемная изолятора	3.10		158		"	"	24.63	"	"
14	туалетная изолятора	2.20		158		"	"	9.66 11.60	глазурован. плитка масляная окраска	панель глазур. плитки h=1,5м
15	помещение для приготовления дезинфицирующих средств	1.62		158		керамич плитка	"	6.56 7.20	" "	"
16	Кабинет заведующего		10.00		76	линолеум	"	39.99	силикатная окраска	отделка на всю высоту
17	кабинет персонала	10.44		225		линолеум	побелка	41.22	силикатная окраска	отделка на всю высоту
18	уборная для персонала	3.90		240		"	"	13.53 15.47	глазурован плитка масляная окраска	панель глазур. плитки h=1,5м
19	душевая	2.37		240		"	масляная окраска	8.25 8.90	" "	панель глазур. плитки h=2.1м
20	кухня с раздаточной	22.62		240		керамич. плитка	"	32.66 13.47	" "	"
21	заготовительный цех	7.82		240		"	"	15.05 4.50	" "	"
22	моечная кухонной посуды	4.00		240		"	"	14.76 7.25	" "	"
23	кладовая сухих продуктов	7.59		240		"	побелка	4.72 27.67	" "	панель глазур плитки h=045м
24	кладовая овощей	3.17		240		"	"	3.13 17.21	" "	"
25	загрузочная	4.29		240		"	"	1.80 14.12	" "	"
26	стиральная	12.50		180		"	масляная окраска	20.38 8.37	" "	панель глазур плитки h=2.1м
27	гладильная	11.33		240		"	"	30.59	масляная окраска	отделка на всю высоту
28	кладовая чистого белья	8.67		225		линолеум	побелка	38.91	силикатная окраска	"
29	хозяйственные кладовые	3.42		225	76	"	"	28.33	масляная окраска	"
30	электрощитовая	7.64		240		керамич. плитка	"	31.13	"	"
31	венткамера				76	бетон	"		"	"
32	коридоры	30.52	33.43	225	76	линолеум	"	301.53	силикатная окраска	"
33	лестницы	24.58	13.68	240		керамич. плитка	"		"	"
34	тамбуры	7.94		240		"	"	69.36	"	"

Ведомость отделки фасадов

Фасад	Элементы	Отделка	Колер
по периметру	цоколь	облицовка плиткой „кабанчик"	темный
	стены	отделка лицевым кирпичом с расшивкой швов	светлый
	оконные проемы и двери	окраска масляной краской за 2 раза	светлый

Привязан:

Инв.№

Н. контр	Горская		
Рук. маст	Ходжибеков		
Гл. конст	Кашкин		
ГАП	Горская		
ГИП	Красавина		
Рук. гр	Майсюк		
Архит	Круг		

Т. п. 214-1-260.83 АС

Детские ясли-сад на 4 группы / 95 мест /

Стадия	Лист	Листов
Р	3	25

Ведомость отделочных работ

ЦНИИЭП граждансельстрой

Инв.№ подл. | Подпись и дата | Взам. инв.№ 4-3036-5

Типовой проект 214-1-260.83 Альбом I

КОНСТРУКТИВНЫЕ РЕШЕНИЯ

Здание детских яслей-сада запроектировано двухэтажным с кирпичными несущими поперечными и продольными стенами.

Фундаменты - ленточные бутобетонные.

Для наружных стен принят кирпич пустотелый по ГОСТ 530-80 марки М75 пластического прессования на цементно-песчаном растворе марки М25 ($\gamma_{кл}$=1600 кг/м^3).

Наружные стены с внутренней стороны оштукатуриваются гипсо-перлитовой штукатуркой толщ. 30 мм, кроме стен по осям „В" и „И", „7" между осями „Б"-„В" - толщина 20 мм (в медицинской комнате и палате - 30 мм).

Внутренние стены класть из обыкновенного полнотелого кирпича по ГОСТ 530-80 марки М75 полусухого прессования на цементно-песчаном растворе марки М25 ($\gamma_{кл}$=1800 кг/м^3).

Цоколь здания ниже гидроизоляционного слоя выполнять из полнотелого обыкновенного хорошо обожженного кирпича марки М100 на цементно-песчаном растворе марки М50.

Морозостойкость кирпича - не менее Мрз - 25.

Пространственная жесткость здания обеспечивается совместной работой горизонтальных дисков панелей покрытия и стен в продольном и поперечном направлениях.

Покрытие и перекрытие здания выполнять из сборных железобетонных панелей перекрытия по серии 1.141-1 вып. 58.

Перемычки - сборные железобетонные по серии 1.038-10 вып. 1.2.

Лестницы - сборные железобетонные по серии 1.251-3 вып. 1.2 и 1.252-3 вып. 1.2.

Перегородки запроектированы из обыкновенного полнотелого кирпича толщиной 65 мм и 120 мм и гипсобетонные по серии 1.231.9-7.

Крыльца здания имеют покрытия из бетонных плит по армированной бетонной подготовке с морозостойчивыми ступенями типа СНК по серии 1.269-2.

Кровля - совмещенная, невентилируемая с внутренними водостоками.

По периметру здания сделать отмостку шириной 750 мм из асфальтового покрытия по аналогии с деталью 52 серии 2-110-1 вып. 1 (без бортового камня).

В проекте разработаны варианты:

1. Ограждающие конструкции из пустотелого глиняного кирпича для $T_{н.в}$=-20° и -40° с; ограждающие конструкции из обыкновенного глиняного кирпича для $T_{н.в}$=-20° с и -30° с.
2. Конструкция чердачной крыши для нормативной снеговой нагрузки P^0=0.98 кпа и P^0=1.47 кпа.
3. Перегородки поэлементной сборки из листов сухой гипсовой штукатурки улучшенного качества.

ТЕХНИКО-ЭКОНОМИЧЕСКИЕ И ЭКСПЛУАТАЦИОННЫЕ ПОКАЗАТЕЛИ

Наименование	Ед. изм.	Всего
1	2	3
СТОИМОСТЬ		
Общая сметная стоимость	тыс. руб.	132.21
в том числе:		
строительно-монтажных работ	"	98.36
оборудования	"	33.85
Стоимость строительно-монтажных работ 1 м^2 полезной площади	руб.	109.55
то же, строительного объема		24.90
Стоимость общая на расчетный показатель	"	1391.68
ТРУДОЕМКОСТЬ		
Построечные трудовые затраты	чел/дн / чел/ч	2161.40 / 17280.74
то же, на 1 м^2 полезной площади	"	2.41 / 16.42
то же, на 1 м^3 строительного объема	"	0.55 / 3.73
то же, на расчетный показатель	"	22.75 / 155.17
РАСХОДЫ		
Расход строительных материалов	т	
цемент	"	80.46
цемент, приведенный к марке М400	"	74.93
то же, на 1 м^2 полезной площади	"	0.083
то же, на 1 м^3 строительного объема	"	0.019
сталь	"	7.82
сталь, приведенная к классам A-I и C38/23	"	11.78
в том числе		
сталь прокатная	"	0.130
сталь, приведенная к классам A-I и С38/23, на 1 м^2 полезной площади	кг	13.12
то же на расчетный показатель	"	124.0
бетон и железобетон	м^3	360.38
в том числе:		
монолитный	"	187.93
сборный тяжелый	м^3	172.45
сборный легкий	—	—
бетон и железобетон на 1 м^2 полезной площади	"	0.401
то же, на расчетный показатель	"	3.79
лесоматериалы	"	42.55
лесоматериалы, приведенные к круглому лесу	"	71.94
кирпич	тыс. шт	154.72

1	2	3
ЭКСПЛУАТАЦИОННЫЕ ПОКАЗАТЕЛИ		
РАСХОД		
воды	м^3/ч	5.81
холодной	м^3/сут	9.64
то же	л/с	2.42
горячей	"	1.22
канализационные стоки	"	5.24
тепла	ватт / ккал/ч	335500 / 30*300
в том числе		
на отопление	"	93050 / 85290
на вентиляцию	"	7030 / 6060
на горячее водоснабжение	"	187225 / 161400
на отопление 1 м^2 полезной площади	"	110.2 / 95.0
потребная электрическая мощность	квт	55.1
ТЕХНИЧЕСКИЕ ХАРАКТЕРИСТИКИ		
Объем строительный	м^3	3949.92
то же на 1 м^2 полезной площади	"	4.519
то же на 1 м^2 рабочей площади	"	5.283
то же на расчетный показатель	"	41 577
ПЛОЩАДЬ		
застройки	м^2	609.31
общая	"	1074.11
полезная	"	897.85
то же на расчетный показатель	"	9.451
рабочая	"	771.37
то же на расчетный показатель	"	8.119
то же на 1 м^2 полезной площади / K_1 /	"	0.859
За расчетный показатель принято одно место детских ясел-сада / общая вместимость - 95 мест /		

ОБЩИЕ СВЕДЕНИЯ ОБ ИНЖЕНЕРНОМ ОБОРУДОВАНИИ:

Водоснабжение от наружной сети. Напор на вводе H= 16 м

Канализация хозяйственная - в наружную сеть.

Отопление - централизованное от наружных сетей, температура теплоносителя T= 95°÷70° С, 150°÷70° С.

Электроснабжение - от внешней сети, напряжением 380/220 в.

Проектом предусмотрена радиофикация, телефонизация, телефикация.

Привязан:

Инв. №

Инв. № подл. | Подпись и дата | Взам. инв. №

4-3036-6

Т.П. 214-1-260-83			АС
Н. контр.	Красавина		
Рук. маст.	Ходжибеков		
Гл. конст.	Кашкин		
ГАП	Горская		
РИП	Красавина		
Рук. гр.	Майсюк		
Ст. инж.	Полянчева		
Детские ясли-сад на 4 группы / 95 мест /	Стадия: Р	Лист: 4	Листов: 25
Общие данные / продолжение /	Гражданпромстрой		

Указания по производству работ в зимнее время

Строительные работы по возведению всех конструкций в зимнее время года производить с соблюдением требований глав СНиП III-15-76, СНиП III-16-80, СНиП III-17-78, СНиП III-20-74 и СНиП III-8.14-72.

Фундаменты возводить по слою песчаной подушки толщиной 100 мм. Для кирпичной кладки стен принять метод замораживания с последующим естественным оттаиванием кладки, как наиболее доступный и не требующий специального оборудования.

Строительный цементно-песчаный раствор приготовлять на портландцементе с химическими добавками с учетом требований СНиП III-21-75 не ниже марки М50. Кладку наружных и внутренних стен вести одновременно с перевязкой кирпича в местах пересечения.

Монтаж панелей перекрытий производить немедленно после возведения стен очередного этажа с установкой всех анкеров и связей, предусмотренных проектом. Панели перекрытий класть на раствор цементно-песчаный марки М100 с добавками, обеспечивающими приобретение раствором не менее 25% прочности до его замораживания.

Установить временные стойки на клиньях под перемычки к периоду оттаивания кладки для разгрузки опорных участков.

Вертикальные швы кирпичной кладки тщательно заполнять раствором.

Горизонтальные швы кирпичной кладки делать толщиной не менее 12 мм.

Защита конструкций

Антикоррозийную защиту строительных конструкций осуществить в соответствии со СНиП II-28-73* и СНиП III-23-76.

Патентоспособность и патентная чистота

Впервые разработанных и примененных технических решений в проекте нет.

Конструкции, принятые в настоящем проекте здания, являются патентно чистыми в отношении СССР.

Указания по привязке проекта

1. Систему оповещения людей о пожаре разработать при привязке проекта по согласованию с местными органами Госпожнадзора.

2. Лист примерного решения генплана при привязке аннулировать и заменить новым для конкретных условий строительства.

3. Типы проемов и количество перемычек над ними принять в соответствии с $t_н$ и толщиной наружных стен (см. таблицу 2 на данном чертеже), и АС-15.

4. При привязке настоящего проекта чертежи по фундаментам подлежат корректировке с учетом местных геологических и гидрогеологических условий строительства. Чертежи планов дополнить размерами привязок наружных стен к осям, взамен обозначения „а".

5. Схему нагрузок на фундаменты см. АС-6.

6. При несоответствии теплотехнических качеств материалов и изделий, принятых в настоящем типовом проекте для ограждающих конструкций, фактическим условиям района строительства, следует выполнить привязку отопления и ограждающих конструкций здания с учетом фактических условий на основе экономически целесообразного для данного района сопротивления теплопередаче ($R_0^{тр}$).

Таблица 2.

Толщина наружных стен при расчетной температуре наружного воздуха $t_н$ для помещений с нормальным режимом работы и температурой внутреннего воздуха $t_в$. мм.

Тип кладки	$t_н$ / $t_в$	минус 20°с	минус 30°с	минус 40°с
Кирпич пустотелый пластического прессования ГОСТ 530-80 $\gamma_{кладки}$ = 1600 кг/м³	плюс 22°с	380	510	640
Кирпич обыкновенный пластического прессования ГОСТ 530-80 $\gamma_{кладки}$ = 1800 кг/м³	плюс 22°с	510	640	—

Таблица 3

Толщина утеплителя в зависимости от расчетных температур наружного воздуха t°

Утеплитель	Наимен. констр.	$t_н$ / $t_в$	минус 20°с	минус 30°с	минус 40°с
Пенобетон γ=400 кг/м³ (плиты твердые) ГОСТ 5742-76	Чердачное перекр.	плюс 22°с	130	180	230

Основное решение $t_н$ = минус 30°с, $t_в$ = плюс 22°с.

Наличие особых научно-технических достижений.

Настоящий типовой проект содержит традиционные строительные решения, поэтому в рабочей документации не приведены расчетные показатели применения особых научно-технических достижений в соответствии со СН 514-79.

Ведомость спецификаций

Лист	Наименование	Примечание
АС-6	Спецификация элементов к планам фундаментов и подпольных каналов	
АС-8	Спецификация элементов венткамеры	
АС-9	Спецификация на перегородки	
АС-10	Спецификация элементов заполнения проемов	
АС-11	Спецификация элементов к разрезу 1-1	
АС-13	Спецификация на фрамуги и крепления перегородок	
АС-15	Спецификация элементов к схемам расположения перемычек	
АС-16	Спецификация к схемам расположения элементов перекрытия и покрытия	
АС-17	Спецификация ж.б. элементов кровли и элементов на монолитные участки	
АС-18	Спецификация ж.б и металлических элементов лестницы	
АС 20	Спецификация расхода основных материалов на перегородки / вариант /	
АС-22	Спецификация элементов к плану стропил при $P_{сн}$ = 100 кг/м² / вариант /	
АС-23	Спецификация элементов к плану стропил при $P_{сн}$ = 150 кг/м² / вариант /.	
АС-25	Спецификация элементов к слуховому окну	

Привязан:

Инв. N

Н. контр.	Красавина	
Рук. маст	Ходжибеков	
Гл. конст	Кашкин	
ГАП	Горбкая	
РИП	Красавина	
Рук. гр	Майсюк	
Ст. инж.	Поляничева	

Т.П. 214-1-260.83 АС

Детские ясли-сад на 4 группы / 95 мест /.

Общие данные / окончание /.

Стадия	Лист	Листов
Р	5	25

Гражданэлектрострой

Инв. N подл. | Подпись и дата | Взам. инв. N

4-3036-9

Типовой проект 214-1-260.83 Альбом Г

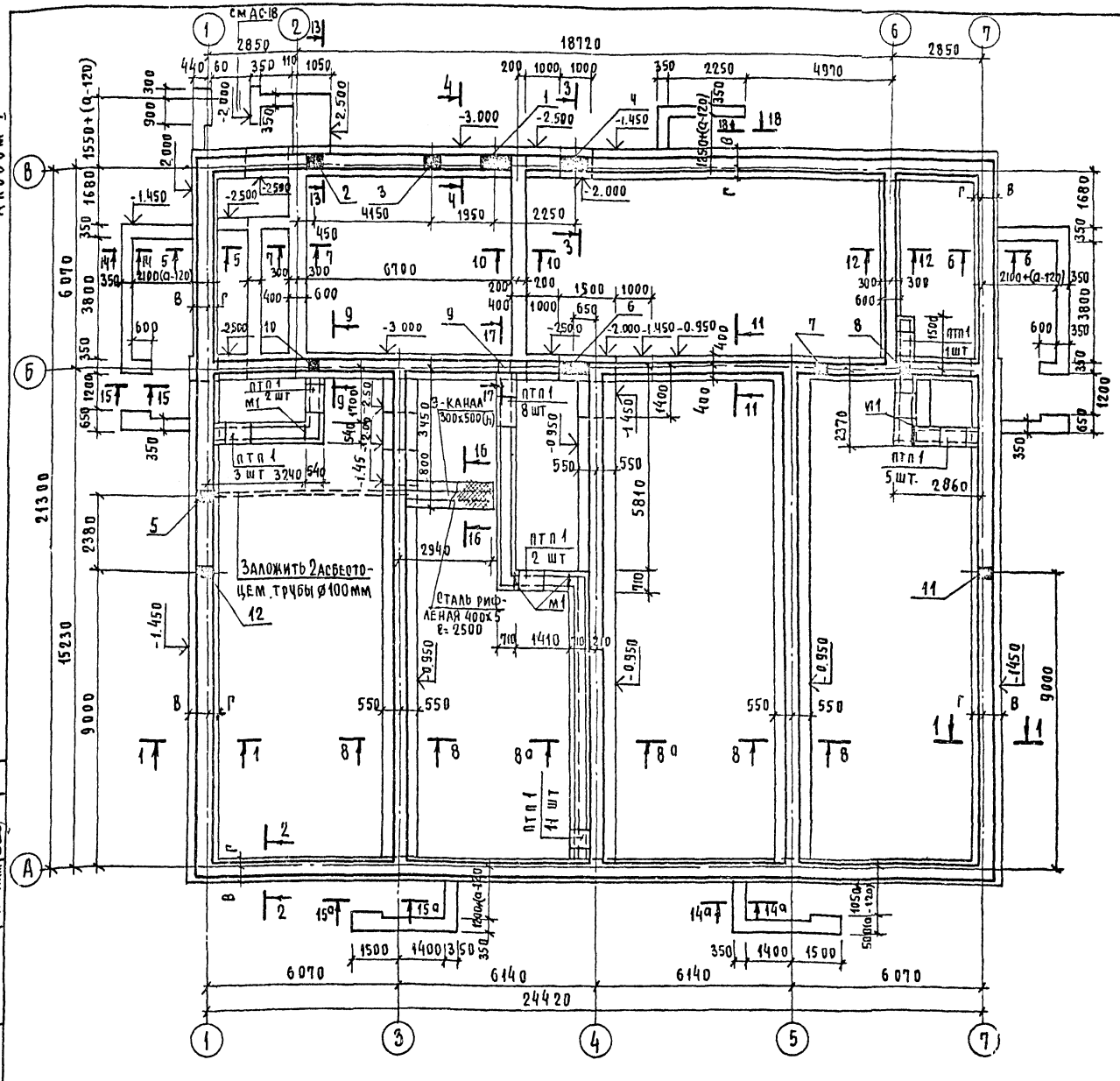

Таблица нагрузок и размеров подошв фундаментов для R = 0,2 МПа

N сечения	Отм приложения нагрузки	Привязочные размеры подошвы фундамента „В" и „Г" к осям при температуре наружного воздуха t н.в и расчетной силе N кн									
		Кирпич пустотелый						Кирпич полнотелый			
		−20°		−30°		−40°		−20°		−30°	
		В	Г	В	Г	В	Г	В	Г	В	Г
1-1	−0.55	N = 83		N = 96		N = 111		N = 104		N = 110	
		430	370	550	350	660	340	550	350	660	340
		800		900		1000		900		1000	
2-2	"	N = 47		N = 59		N = 74		N = 68		N = 82	
		230	170	400	200	510	190	400	200	560	240
		400		600		700		600		800	
3-3	"	N = 88		N = 101		N = 115		N = 109		N = 123	
		430	370	550	350	660	340	600	400	700	400
		800		900		1000		1000		1100	
4-4	"	N = 108		N = 121		N = 136		N = 129		N = 143	
		430	370	550	350	660	340	600	400	700	400
		800		900		1000		1000		1100	
5-5 6-6	"	N = 651		N = 78		N = 92,5		N = 87		N = 103	
		330	270	450	250	560	240	500	300	600	300
		600		700		800		800		900	
Внутренние стены - из обыкновенного полнотелого кирпича											
8-8, 8а-8а	"	N = 129 кн		В = Г = 550		В+Г = 1100					
11-11	"	N = 92 кн		В = Г = 400		В+Г = 800					

Спецификация элементов к планам фундаментов и подпольных каналов

Марка поз.	Обозначение	Наименование	Кол-во	Масса ед. кг	Примечан
	Сборные ж б. элементы				
	Плиты плоские				
ПТП1	1.243-2	ПТП 12 5-8-6	32	96	
	Перемычки брусковые				
ПР1	1.138-10 вып1	1пр 38-12.12.22у	1	75	
ПР2		1пр1-12.12.6	10	25	
	Ступени крылец				
СНК1	1.269-2	СНК6-15-3,5	18	181	
	Плиты бетонные тротуарные				
К3	ГОСТ 17608-81	К3	302	10,35	
	Арматурные элементы				
М1	ГОСТ 8509-72*	L63×6	–	Общ 14.3	
	ГОСТ 8568-77*	Сталь рифленая – S = 5 мм	–	Общ 42.3	
	ГОСТ 5781-82	ø10 А-I	–	Общ 22.3	

Расход стали на армирование подготовки крылец ø8 АI – 164.0 кг.

1. За условную отметку ± 0000 принять уровень чистого пола 1 этажа соответствующей абсолютной отметке ▭
2. Рельеф участка и грунтовые условия возведения. Здания см. лист АС-1
3. Настоящий чертеж читать совместно с листом АС-7.

4. Фундаменты под наружные и внутренние стены – ленточные из бутобетона: бутового камня М100 и бетона М50
5. Горизонтальную гидроизоляцию выполнить из двух слоев гидроизола на битумной мастике.
6. Наружные поверхности всех стен ниже отм ± 0.000, соприкасающиеся с грунтом и стены подвала обмазать горячим битумом за 2 раза в качестве вертикальной гидроизоляции.
7. Засыпку пазух при устройстве фундаментов производить после монтажа всех перекрытий подпольных каналов
8. Устройство подпольных каналов производить до выполнения конструкции полов 1 эт.
9. Стенки подпольных каналов выполнять из обыкновенного кирпича (ГОСТ 530-80) марки 100 на растворе марки 50.
10. Плиты подпольных каналов укладывать на цементном растворе.
11. На участках поворотов каналов заложить металлические элементы М1 (см. серию 2.219.1.81. узлы „А" и „В")
12. По периметру здания организовать асфальтовую отмостку по серии 2 110-1 по аналогии с деталью „52" (без бортового камня) шириной 750 м

Привязан:

Инв №

Н.контр.	Красавина	
Рук.маст	Ходжибеков	
Гл.конст	Кашкин	
ГАП	Горская	
ГИП	Красавина	
Рук.гр	Максюк	

Т.П. 214-1-260.83 АС

Детские ясли-сад на 4 группы (95 мест)

План фундаментов и подпольных каналов

Стадия	Лист	Листов
Р	6	25

ЦНИИЭП Гражданскельстро

Согласовано: Гип БК Молодкин; Гип ОВ Евдокимов; Гип 3 Курочкин

Инв № подл. 4-3036-8 | Подпись и дата | Взам. инв №

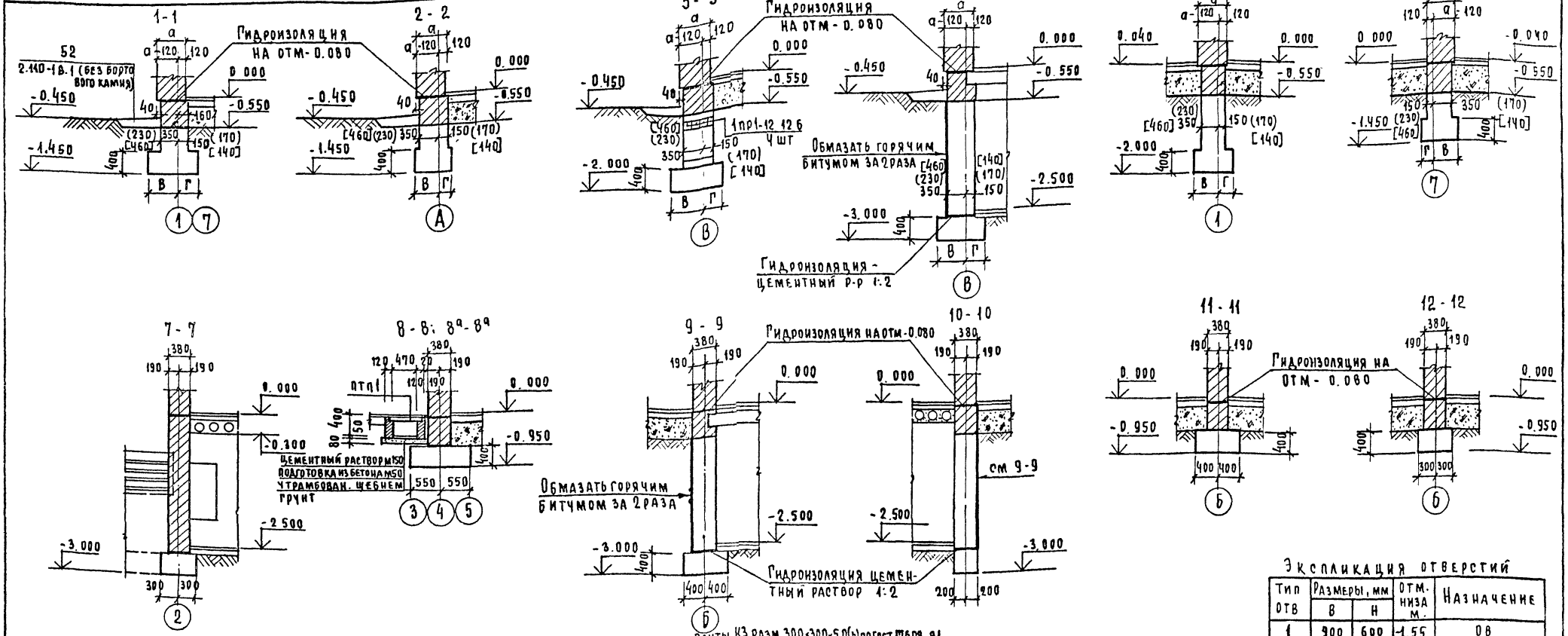

Плиты К3 разм. 300×300×50(h) по ГОСТ 17608-81
Цементно-песчан. стяжка состава 1:2 из цемента марки 150
Подготовка из бетона М100 Армированная сеткой С1 марки 200(200) 8/8 2500×3000 по ГОСТ 8478-81 - 100 мм
Утрамбован. щебнем грунт

Экспликация отверстий

Тип отв	Размеры, мм В	Размеры, мм Н	Отм. низа м.	Назначение
1	900	600	-1,55	ОВ
2	500	1000	-1,90	ОВ
3	500	600	-2,20	В
4	900	600	-1,50	К
5	300	300	-0,80	Э
6	900	400	-0,70	К
7	400	400	-0,55	К
8	300	300	-0,40	ОВ
9	470	300	-0,60	ОВ
10	300	300	-0,60	ОВ
11	300	300	-0,20	К
12	300	300	-0,20	К

1. В сечениях 1-1÷6-6 размеры в круглых скобках даны для стен толщиной 380мм, квадратных скобках-для стен толщиной 640мм.
2. Данный лист см. совместно с листом АС-6
3. Отверстия в стене до 700мм. перекрыть арматурой 4ф10 А-I (в=400мм) и 5ф10А-I (в=500мм).

Н.контр	Красавина		
Рук.маст	Ходжибеков		
Гл.констр	Кашкич		
РАП	Горская		
РИП	Красавина		
Рук.гр.	Майсюк		

Т.п. 214-1-260.83 АС.

Детские ясли-сад на 4 группы (95 мест)

Стадия	Лист	Листов
Р	7	25

Сечения по фундаментам и подпольным каналам

ЦНИИЭП гражданельстрой

Привязан

Инв. №

Инв. № подл. | Подпись и дата | Взам. инв. №

4-3036-9

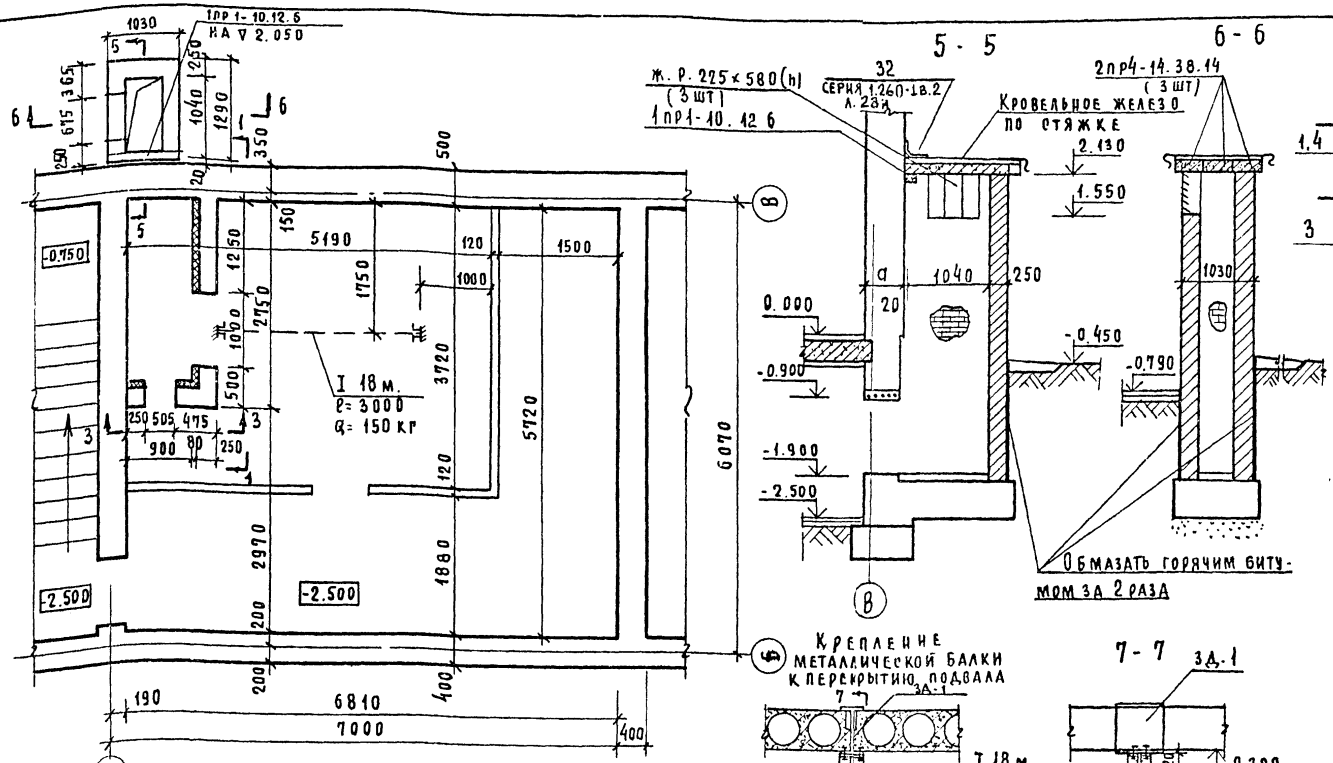

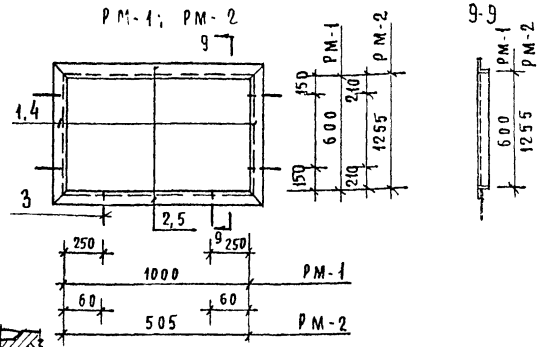

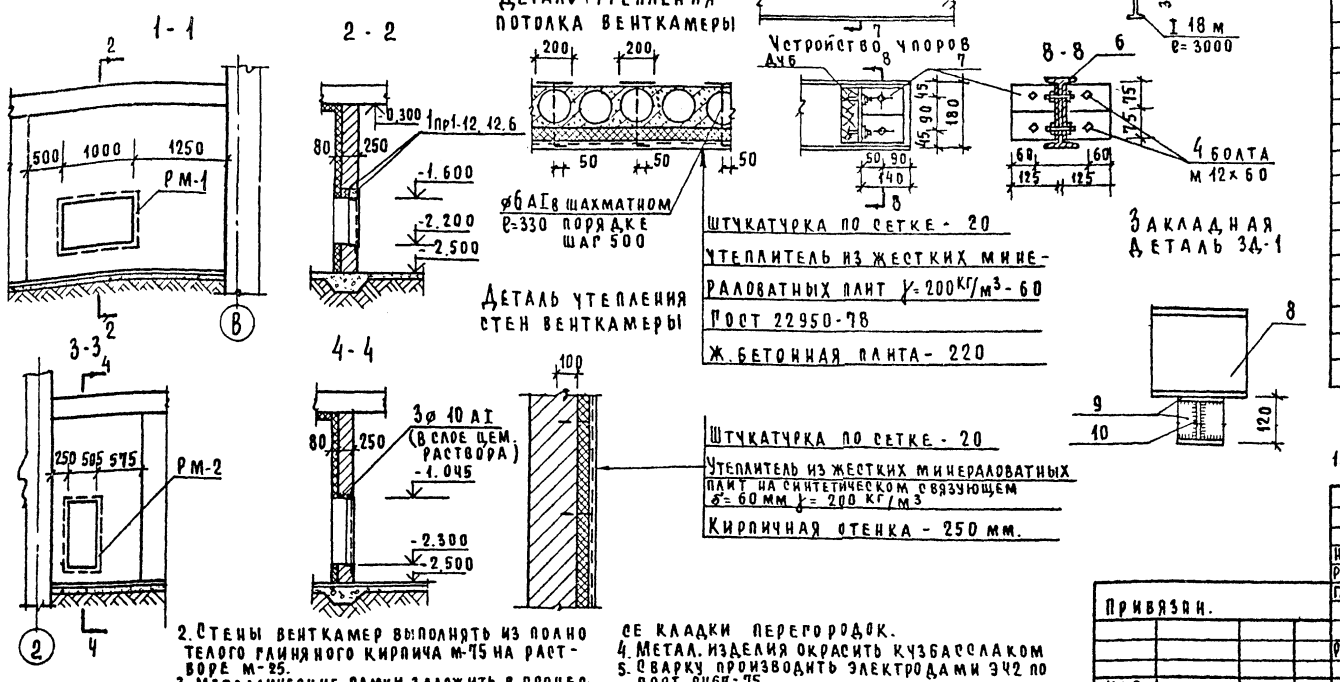

Штукатурка по сетке - 20
Утеплитель из жестких минераловатных плит γ=200 кг/м³ - 60
ГОСТ 22950-78
Ж. бетонная плита - 220

Штукатурка по сетке - 20
Утеплитель из жестких минераловатных плит на синтетическом связующем δ=60 мм γ=200 кг/м³
Кирпичная отенка - 250 мм.

Перечень элеметов

Позиц.	Обозначение	Наименование	Кол	Масса ед. кг.	Примечание
	Серия 1.138-10 вып 2	2пр4-14.38.14	3	190	
	—"— —"— вып 1	1пр1-12.12.6	2	50	
	—"— —"—	1пр1-10.12.6	1	50	
		РМ-1 (1шт)			
1	ГОСТ 8509-72*	∠63×6; ℓ=1126	2	12.82	
2	—"— —"—	∠63×6 ℓ=726	2	8.30	
3	ГОСТ 5781-82	ø 8 AI ℓ=260	6	0.62	
				21.74	
		РМ-2 (1шт)			
4	ГОСТ 8509-72*	∠63×6; ℓ=631	2	7.22	
5	—"— —"—	∠63×6; ℓ=1381	2	15.84	
3	ГОСТ 5781-82	ø 8 AI; ℓ=260	6	0.62	
				23.68	
		Метал. балка МБ1 (1шт)			
6	ГОСТ 19425-74	I 18м ℓ=3000	1	77.4	
		Упоры (2шт)			
7	ГОСТ 8510-72*	∠125×10, ℓ=75	4	1,43	5.72
		Закладная деталь 3Д-1 (3шт)			
8	ГОСТ 8239-72	I 27, ℓ=250	1	7.88	
9	ГОСТ 103-76	-8×120; ℓ=120	3	2.73	
10	ГОСТ 103-76	-8×50; ℓ=100	2	0.62	
				11.23	33.69

1. Данный лист см. совместно с листами АС-6, АС-16
2. Стены венткамер выполнять из полнотелого глиняного кирпича М-75 на растворе М-25.
3. Металлические рамки заложить в процессе кладки перегородок.
4. Метал. изделия окрасить кузбасслаком
5. Сварку производить электродами Э42 по ГОСТ 9467-75.

Т. п. 214-1-260.83 АС

Н. конт.	Красавина	
Рчк. маст	Ходжибеков	
Гл. конст	Кашкин	
ГАП	Горская	
ГИП	Красавина	
Рчк. гр	Майсюк	

Привязан.

Инв №

Детские ясли-сад на 4 группы /95 мест/

Стадия Р | Лист 8 | Листов 25

Венткамера

Граждансельстрой

Типовой проект 214-1-260.83 Альбом I

Согласовано

Инв. № подл. | Подпись и дата | Взам. инв. № | 4-3036-10

214-1-260-83
Альбом I

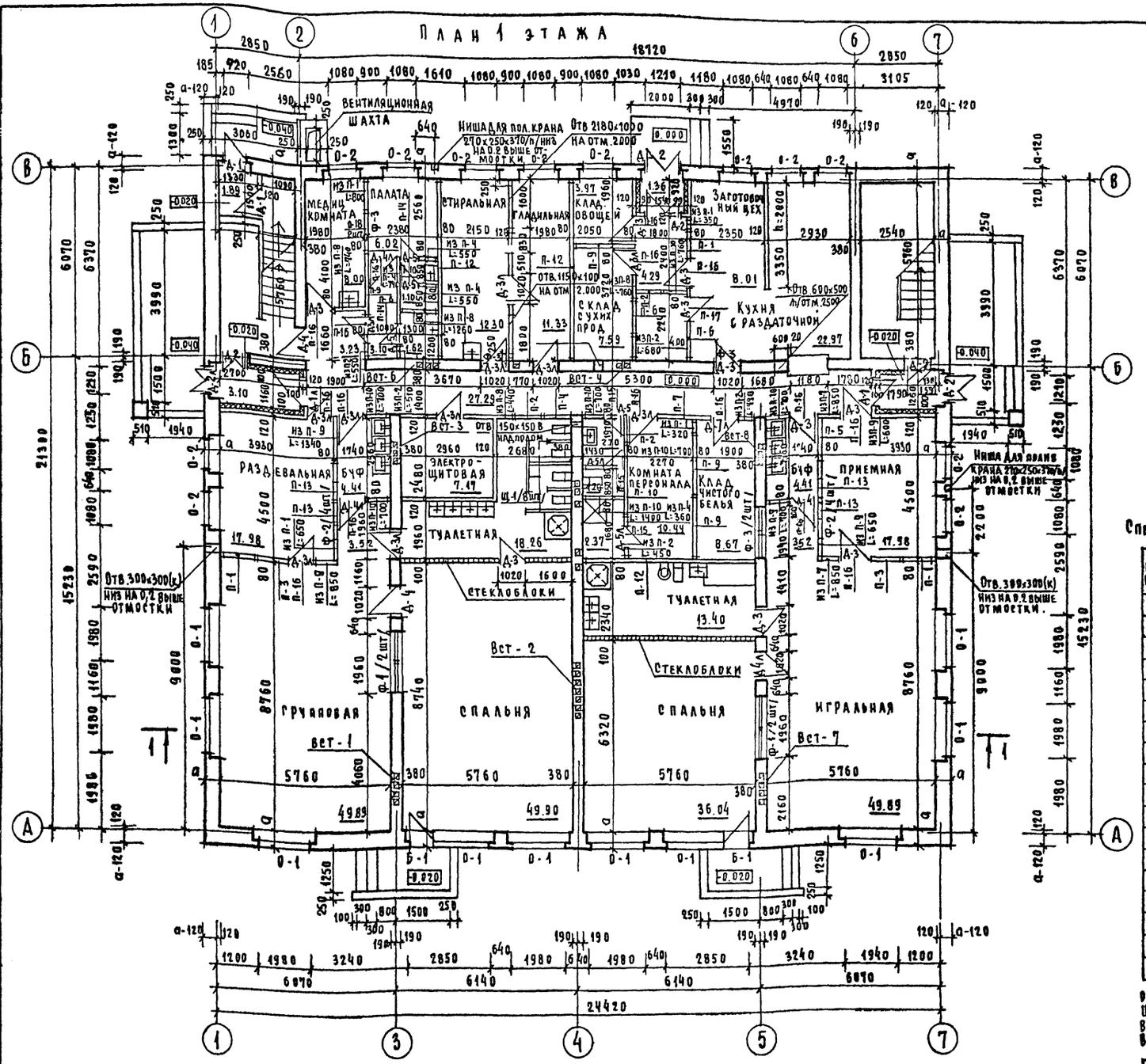

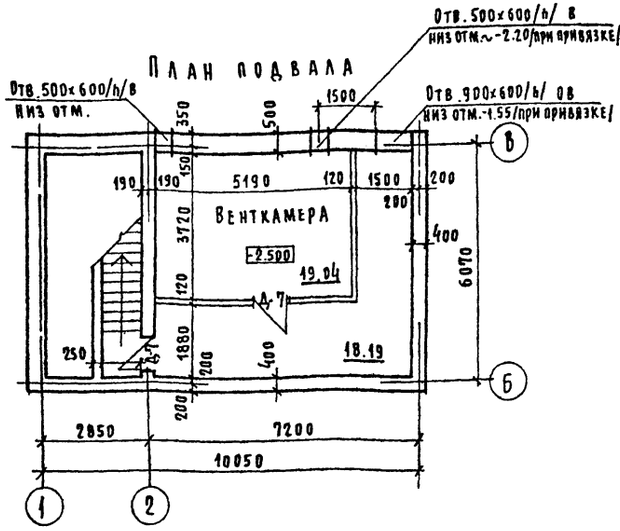

Спецификация расхода основных материалов на гипсобетонные перегородки.

№№ п/п	Обозначение	Марка	Длина L, мм	Высота H, мм	Кол-во	Расход материалов: Бетон,	Древ-на	Сталь	Масса	Примечание
1	П-1	ПГ10.30.8-5г	1000	3030	13	0,23	0.014	2.60	310	серия 1.231.9-7-8.1
2	П-2	ПГ10.30.8-5гц	1000	"	10	0.23	0.014	2.60	310	"
3	П-3	ПГ11.30.8-5г	1100	"	7	0.25	0.015	2.60	345	"
4	П-4	ПГ11.30.8-5гц	1100	"	3	0.25	0.015	2.60	345	"
5	П-5	ПГ-12.30.8-5г	1200	"	7	0,27	0.016	2.60	375	"
6	П-6	ПГ12.30.8-5гц	1200	"	4	0.27	0.016	2.60	375	"
7	П-7	ПГ17.30.8-5г	1700	"	5	0.40	0.018	5.20	5.35	"
8	П-8	ПГ17.30.8-5гц	1700	"	3	0.40	0.018	5.20	5.35	"
9	П-7	ПГ21.30.8-5г	2100	"	6	0.49	0.021	5.20	6.60	"
10	П-10	ПГ21.30.8-5гц	2100	"	5	0.49	0.021	5.20	6.60	"
11	П-11	ПГ57.30.8-5г	5700	"	1	1.34	0.041	16.24	1790	"
12	П-12	ПГ57.30.8-5гц	5700	"	3	1.34	0.041	16.24	1790	"
13	П-13	ПГ13.18.10-5г	1290	1810	8	0.22	0.019	1.84	300	"
14	П-14	ПГ7.9.8-5г	690	910	2	0.06	0.005	0.52	65	"
15	П-15	ПГ7.9.8-5гц	690	"	6	0.06	0.005	0.52	65	"
16	П-16	ПГ10.9.8-5г	990	"	27	0.07	0.007	0.52	94	"
17	П-17	ПГ10.9.8-5гц	990	"	3	0.07	0.007	0.52	94	"
18	П-18	ПГ12.12.10-5г	1190	1210	2	0.13	0.016	1.30	182	"

Оборудование кухни см. технологические чертежи лист №3
Щиты в туалетных. Щ-1 см. лист № 13
Вентиляционные каналы см. лист № 14.
В перегородках из стеклоблоков над проемами проложить арматуру 2 ø 8 A I

Марка поз.	Обозначение	Наименование	Кол. шт или кг	Масса ед. кг	Примечание
ММ39	ГОСТ 6009-74	-3×40	369	0.16	серия 2.230-1
ММ44	ГОСТ 6009-74	-3×40	204	0.15	"
		ø 8 AI	48кг		Перегор. из стекла; над дует. проемом
		ø 4 BI	72кг		армирование
поз.3*		-2×30 L-300	44	0.141	

поз 3* - стр. 42 „Инструкция" по проектированию и устройству стекложелезобетонных ограждений из стеклянных пустотелых блоков

Привязан:

Инв. №

Н. контр.	Горская	
Рук. маст	Ходжибеков	
Гл. конст	Кашкин	
ГАП	Горская	
ГИП	Красавина	
Рук. гр.	Майсюк	
Архит	Круг	

Т. п. 214-1-260.83 АС

Детские ясли-сад на 4 группы. /95 мест/

Стадия	Лист	Листов
Р	9	25

План 1 этажа
План подвала

Гражданскельстрой

Инв. № подл. | Подпись и дата | Взам. инв. №
4-3836-11

Типовой проект 214-1-260.83 Альбом I

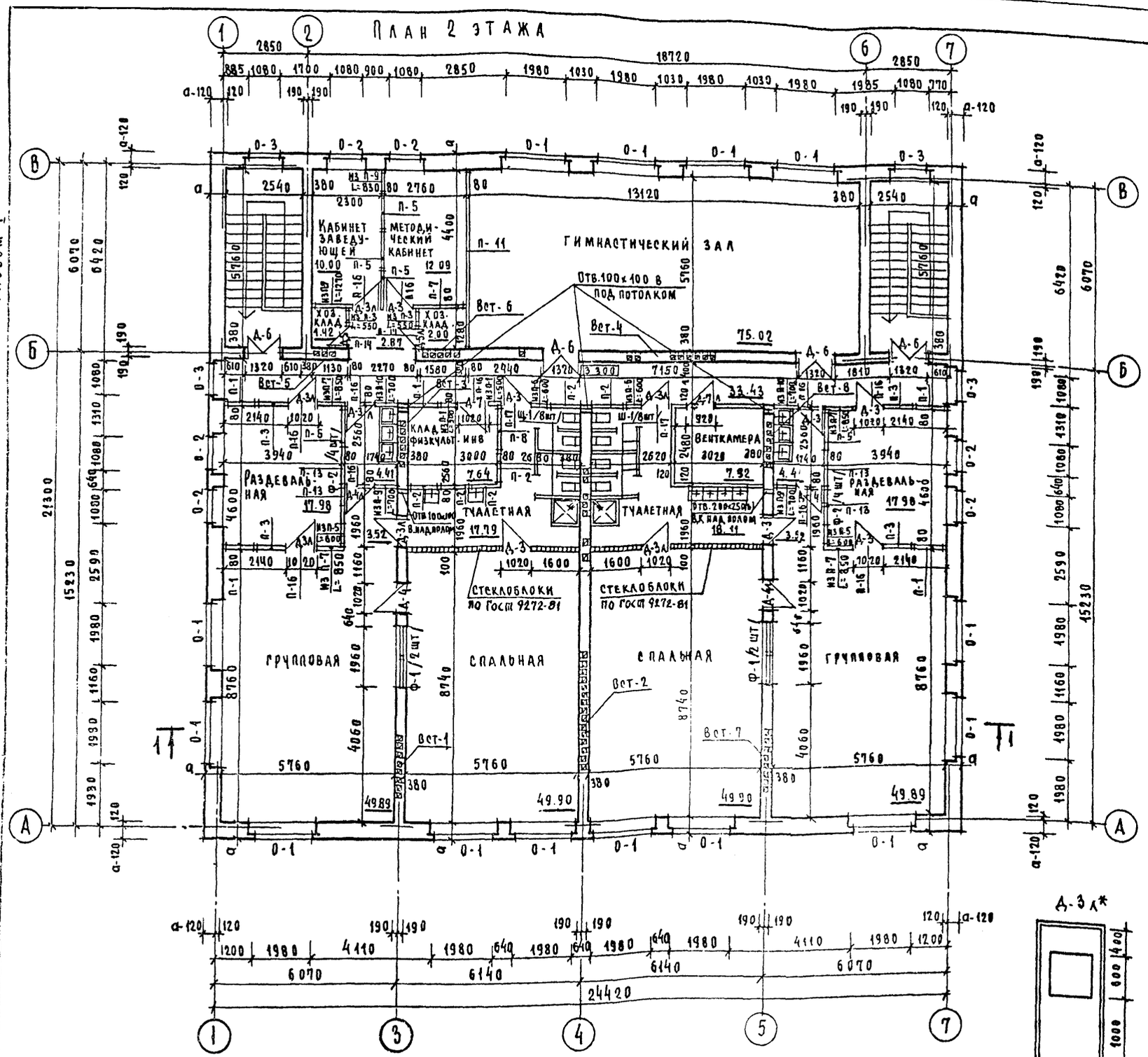

Щиты в тчалетных Ш-1 см. лист N 13
Вентиляционные каналы см. лист N 14.
Остекленные двери Д-4, Д-4л, Д-6 ограждаются деревянными рейками на высоту 1300

Спецификация элементов заполнения проемов.

NN	Обозначение	Серия	Марка	-25° -30° /осн. реш/	-20°	-35° -40°	Примеч
1	Д-1	1.136-11	Дверной блок наружный ДН20-9-1	3	3	3	
2	Д-1л	"	ДН20-9"-1л	1	1	1	
3	Д-2	"	ДН20-4.8-5	2	2	2	
4	Д-3	1.136-10	Дверной блок внутрен ДГ 21-10	17	17	17	
5	Д-3л	"	ДГ 21"-10л	17	17	17	
6	Д-4	"	ДО 21"-10	6	6	6	
7	Д-4л	"	ДО 21"-10л	5	5	5	
8	Д-5	"	ДГ 21"-7	5	5	5	
9	Д-5л	"	ДГ 21"-7л	3	3	3	
10	Д-6	"	ДО 21"-13	4	4	4	
11	Д-7	1.136-11	ДС 20"-9т	3	3	3	
12	Д-7л	"	ДС 20"-9тл	2	2	2	
13	О-1	1.236-6	Окон. блок с раздел. перепл. ОР 21-21 в	24			
14	О-2	"	ОР 12"-12 в	18			
15	О-3	"	ОР 21"-12 в	4			
16	Б-1	"	Балкон дверь с разд. пер. БР 28-9	2			
17	О-1	"	Окон. блок со спар. перепл. ОС 21-21 в		24		
18	О-2	"	ОС 12"-12 в		18		
19	О-3	"	ОС 21"-12 в		4		
20	Б-1	"	Балкон дв. со спар. пер. БС 28-9		2		
21	О-1	1.236, 5-9	Окон. блок с тройн. остекл. ОРС 21-21 в			24	
22	О-2	"	ОРС 12"-12 в			18	
23	О-3	"	ОРС 21"-12 в			4	
24	Б-1	"	Балк. дверь с тройн. остекл. БРС 28-9			2	
25	П-1	1.136-2	Подоконная доска ДО 22-25	24	24	24	
26	П-2	"	ДО 13"-25	22	22	22	
27	Ф-1	Лист N 13	Фрамуга внутрен.	8	8	8	
28	Ф-2	"	"	16	16	16	
29	Ф-3	"	"	5	5	5	
30	Д-3л*	1.136-10	Дверной блок внутрен ДГ 21-10	1	1	1	
31	Щ-1	Лист N 13	Щит в тчалетной	24	24	24	
32	Д-8	1.136-11	Дверной блок нар. ДН20-4.8-5	2	2	2	

В дверном блоке Д-3л*/ в помещении гладильной/ предусмотреть окно для выдачи белья с размерами в соответствии с эскизом на данном листе.

Н.контр.	Горская		
Рук. маст	Ходжибеков		
Гл. конст	Кашкин		
Гап	Горская		
Гип	Красавина		
Рук. гр.	Майсюк		
Архит	Круг.		

Т. п. 214-1-260.83 АС

Детские ясли-сад на 4 группы /95 мест/

Стадия	Лист	Листо
Р	10	25

План 2 этажа
Спецификация столярных изделий

Граждансельстро

Привязан

Инв №

Инв № подл. 4-3036-12 | Подпись и дата | Взам. инв №

Разрез 1-1

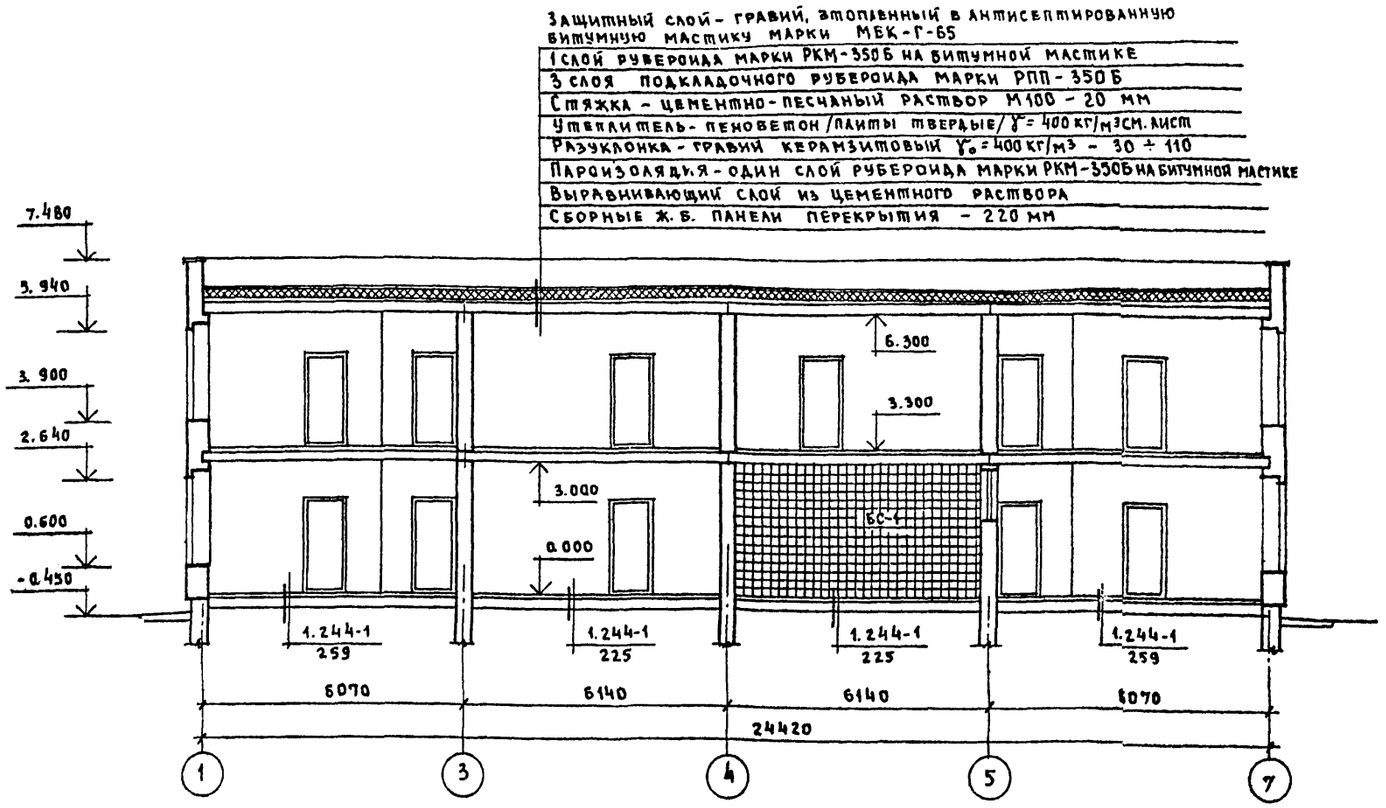

Спецификация элементов к разрезу 1-1

Марка поз.	Обозначение	Наименование	Кол.	Масса ед. кг	Примечание
		Металлические элементы			
		Крюки - шт. 256			
КР1	ГОСТ 5781-82	ф 10А-I, L=450	1	0.36	
		Петли - шт. 256			
П1	ГОСТ 19903-74	-20 x 4; L=60	1	0.04	
		Деревянные элементы			
		Дерево-плиты - шт. 72			
ДВП1	ГОСТ 8904-81	Плиты древесно-			
		волокнисые твердые			
		с лакокрасочным			
		покрытием			
		450 x 20; L=1300	1	6	
		Блоки стеклянные			
		пустотелые			
БС1	ГОСТ 9272-81	Блоки БК 194/98	-	37.1	м²

Деталь ограждения радиаторов в приемной, раздевальной, групповой, палате, игральной и в гимнастическом зале

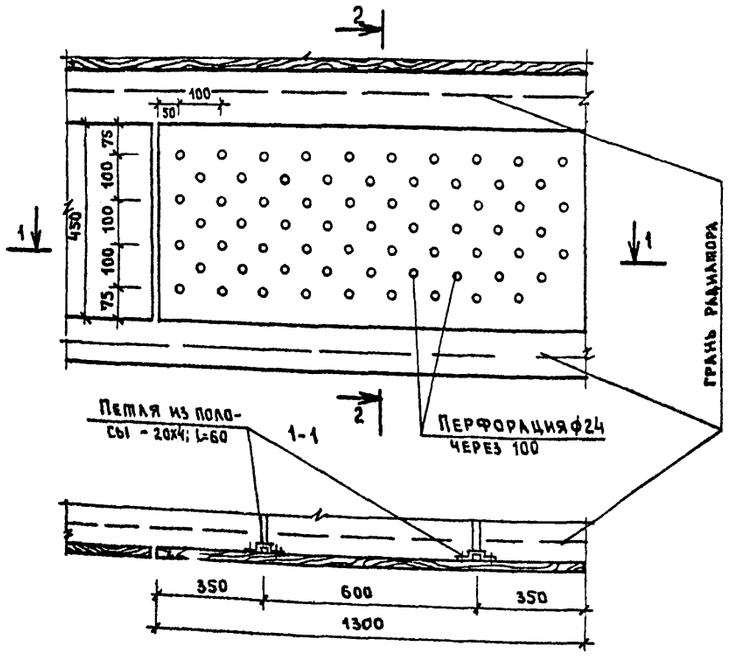

2-2

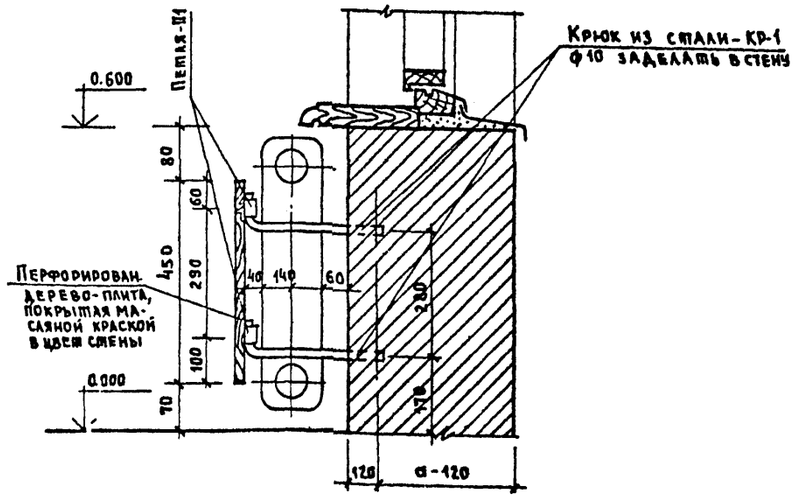

Нормокон.	Горская		т.п. 214-1-260.83	АС
Рук.маст.	Ходжибеков			
Гл.конст.	Кашкин		Детские ясли-сад на 4 группы /95 мест/	Стадия: Р; Лист: 11; Листов: 25
ГАП	Горская			
ГИП	Красавина			
Рук.гр.ин.	Маисюк		Разрез 1-1 Деталь ограждения радиаторов	ЦНИИЭП Граждансельстрой
Архитект.	Круг			

Привязан:

Инв. №

Инв. № подл. 4-3036 | Подпись и дата | Взам. инв. №

Типовой проект 214-1-260.83
Альбом I

Фасад 1-7

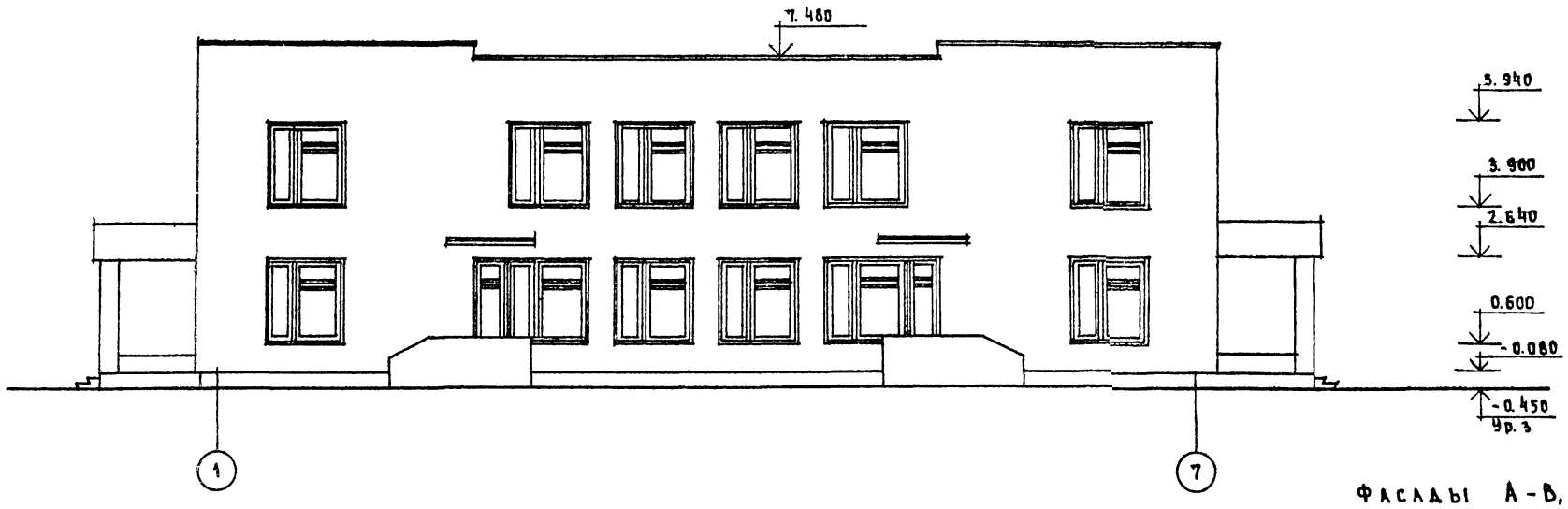

Фасады А-В, В-А

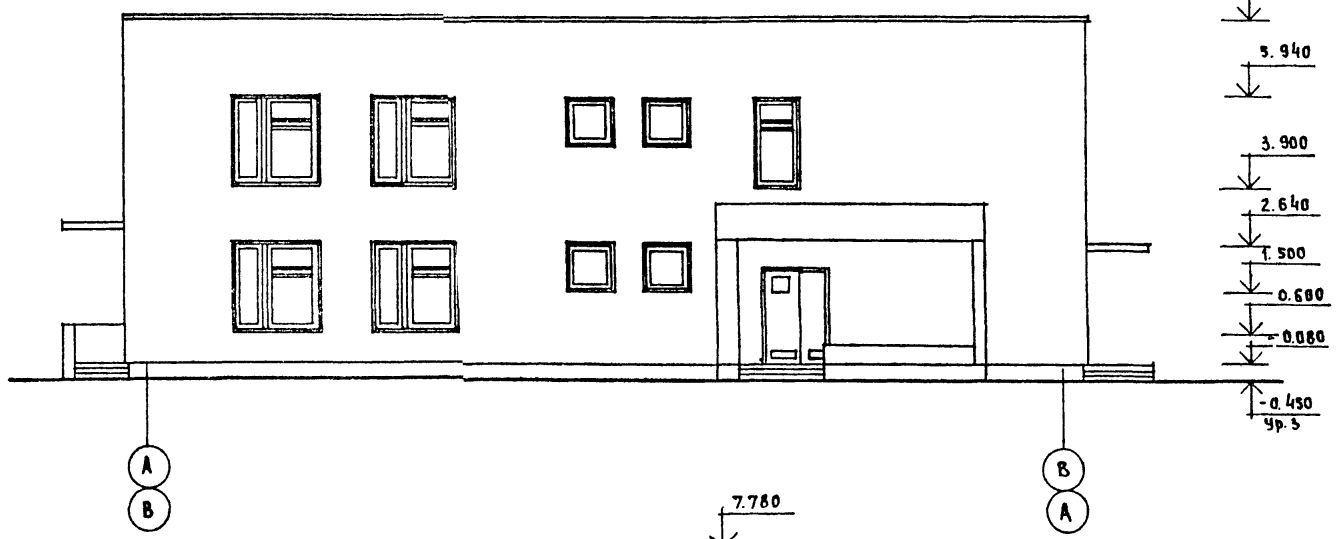

Фасад 7-1

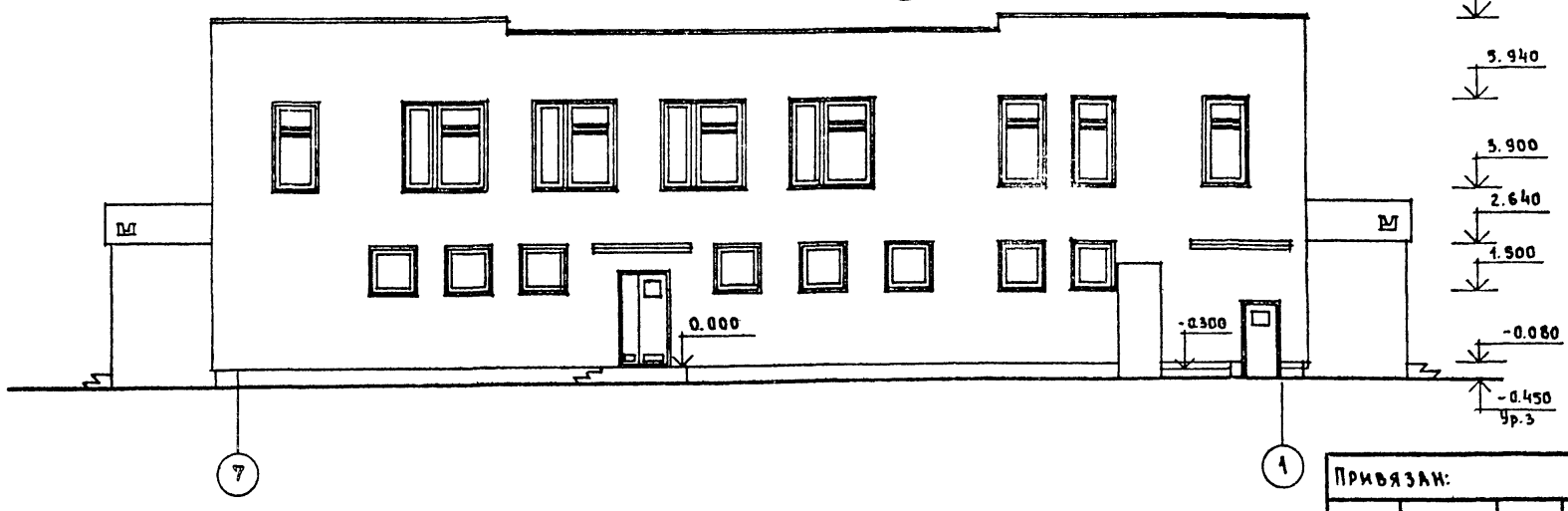

Нормокон.	Горская		
Рук.маст.	Ходжибеков		
Гл.конст.	Кашкин		
ГАП	Горская		
ГИП	Красавина		
Рук.гр.ин.	Майсюк		
Архитект.	Круг		

Привязан:

Инв. №

тп. 214-1-260.83 АС

Детские ясли-сад на 4 группы / 95 мест

Стадия	Лист	Листов
Р	12	25

Фасады 1-7; А-В; 7-1

ЦНИИЭП Граждансельстрой

Инв. № подл. 4-3056-14 | Подпись и дата | Взам. инв. №

ФРАГМЕНТ N 1

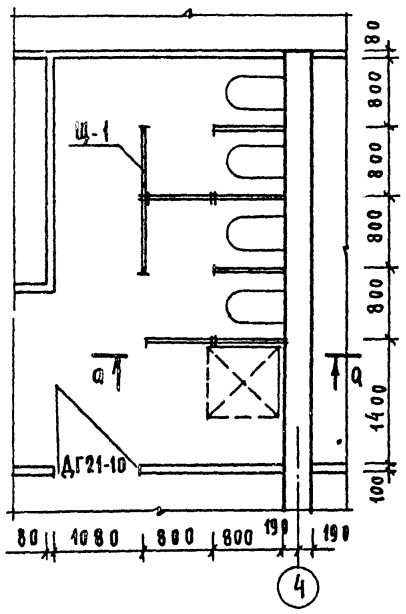

а - а

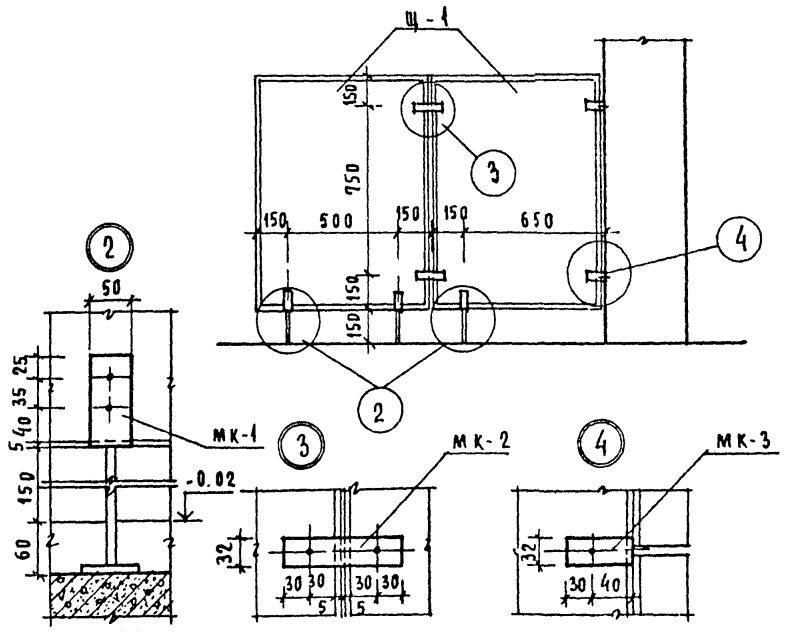

NN	НАИМЕНОВАНИЕ	К-ВО
1	МК-1	48
2	МК-2	24
3	МК-3	40

Ф - 1

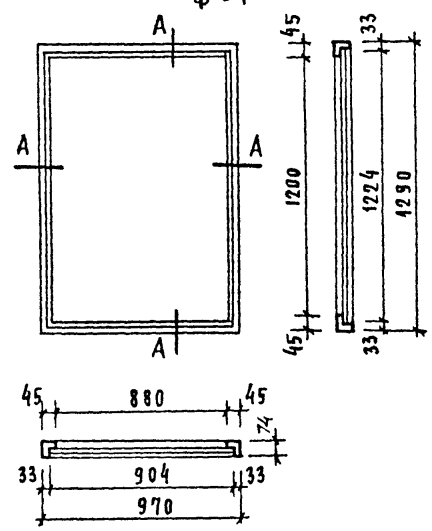

Ф - 2

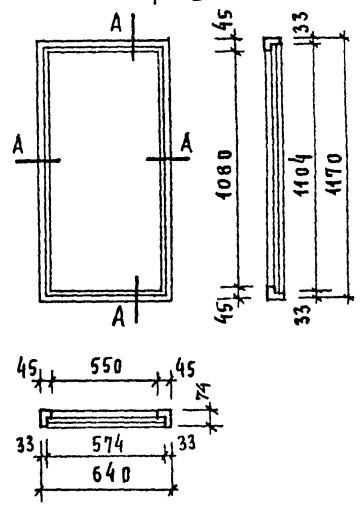

Ф - 3

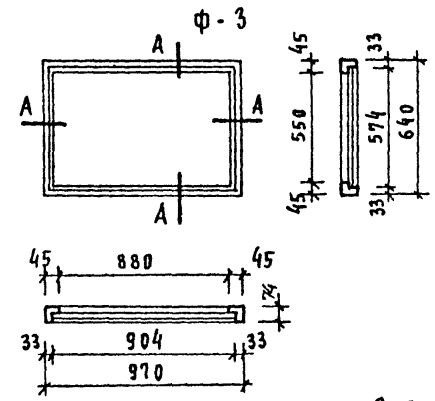

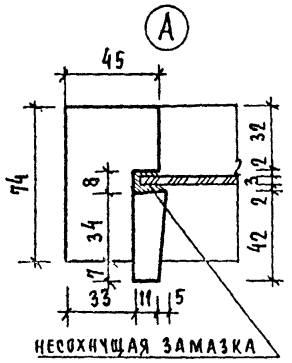

Щ-1

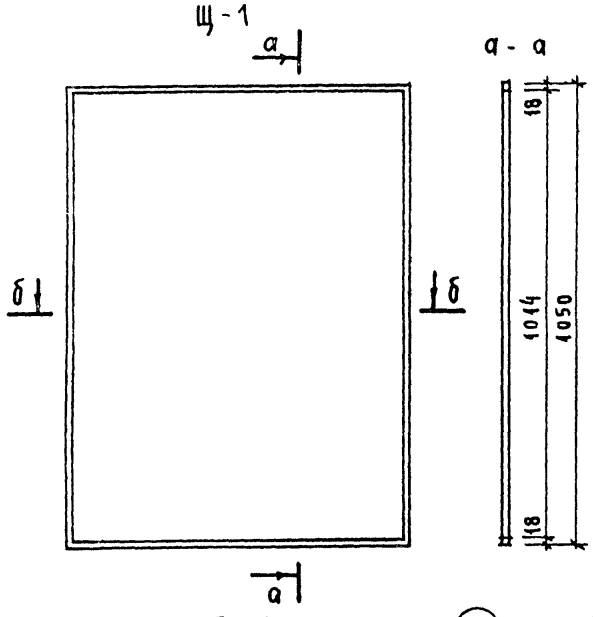

б - б

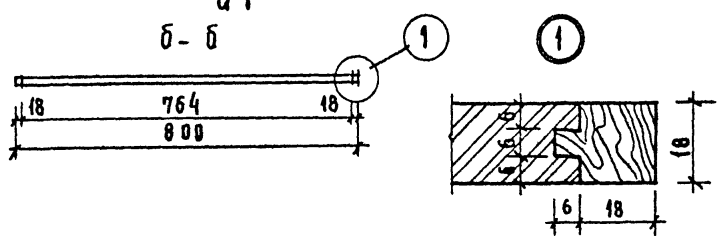

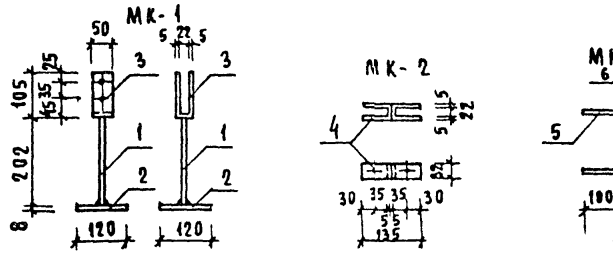

СПЕЦИФИКАЦИЯ МЕТАЛЛА

МАРКА ЭЛЕМ.	ПОЗ	СЕЧ. ИЛИ Ø ММ	ДЛИНА ММ	КОЛ.	МАССА КГ 1 ПОЗ.	МАССА КГ ВСЕХ	МАССА КГ МАРКИ	ПРИМЕЧАНИЕ
МК-1	1	Ø20AI	202	1	0.47	0.50	1.80	
	2	-120×8	120	1	0.90	0.90		
	3	-50×5	230	1	0.45	0.40		
МК-2	4	-50×5	172	2	0.22	0.44	0.44	
МК-3	5	Ø12AI	100	1	0.09	0.09	0.31	
	6	-50×5	172	1	0.22	0.22		

СПЕЦИФИКАЦИЯ

МАРКА ПОЗ	ОБОЗНАЧЕНИЕ	НАИМЕНОВАНИЕ	ЕД ИЗМ	КОЛ-ВО	ПРИМЕЧАНИЕ
Ф-1		ДРЕВЕСИНА	м³	0.023	
	ГОСТ 5091-78	Угольники оконные УП 100	шт.	4	
		СТЕКЛО ОКОННОЕ: 1215×895-1ш	м²	1.089	
Ф-2		ДРЕВЕСИНА	м³	0.018	
	ГОСТ 5091-78	Угольники оконные УП 100	шт	4	
		СТЕКЛО ОКОННОЕ: 1095×565-1ш	м²	0.62	
Ф-3		ДРЕВЕСИНА	м³	0.016	
	ГОСТ 5091-78	Угольники оконные УП 100	шт.	4	
		СТЕКЛО ОКОННОЕ: 565×895-1ш	м²	0.507	
Щ-1		ДРЕВЕСИНА	м³	0.152	
		ДСП	м²	0.774	

Привязан:

Инв №:

Н.контр	Горская	
Рчк.маст	Ходжибеков	
Гл.конст	Кашкин	
ГАП	Горская	
РИО	Красавина	
Рчк.гр.	Маисюк	
Архит	Крчг	

Т. П. 214-1-260.83 АС

ДЕТСКИЕ ЯСЛИ-САД НА 4 ГРУППЫ / 95 МЕСТ /

ТУАЛЕТНЫЕ. ФРАГМЕНТ N 1
ФРАМУГИ: Ф-1; Ф-2; Ф-3

СТАДИЯ	ЛИСТ	ЛИСТОВ
Р	13	25

ГРАЖДАНСЕЛЬЭЛЕКТРОПРОЕКТ

4-3036-15

Типовой проект 214-1-250.83 Альбом I

ВСТ-1 по оси 3 в осях А-Б

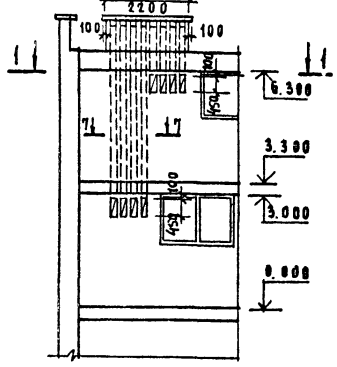

1-1

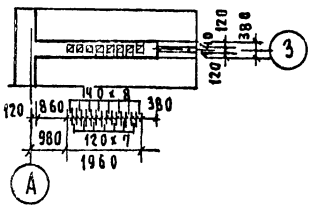

ВСТ-2 по оси 4 в осях А-Б

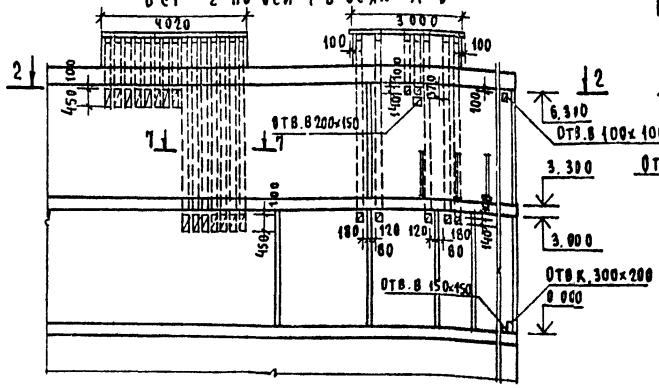

2-2

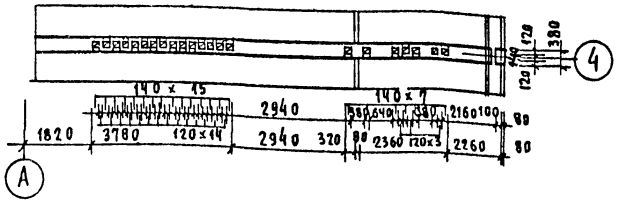

ВСТ-3 по оси 3 в осях А-Б

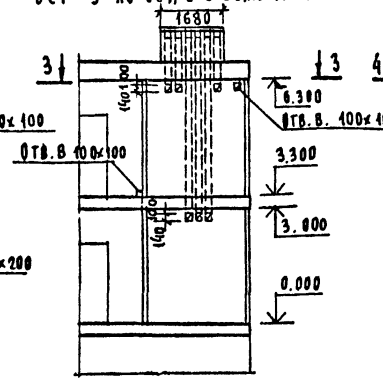

3-3

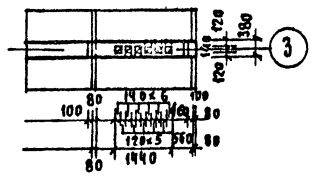

ВСТ-4 по оси Б в осях 4-5

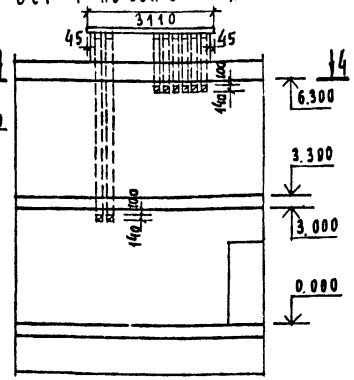

4-4

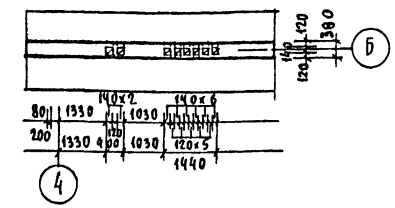

ВСТ-5 по оси Б в осях 2-3

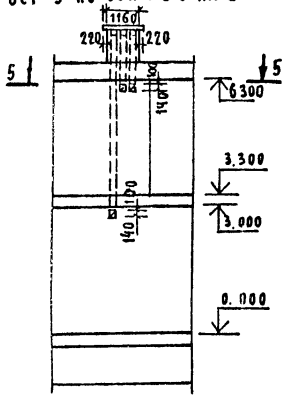

5-5

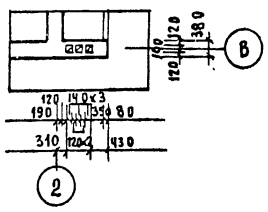

ВСТ-6 по оси Б в осях 2-4

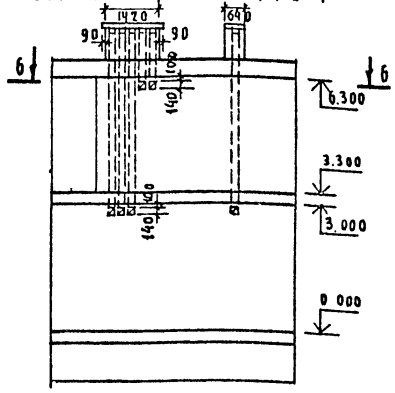

6-6

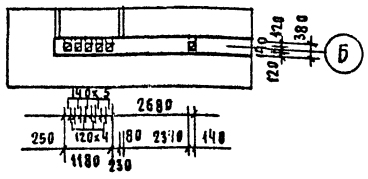

7-7

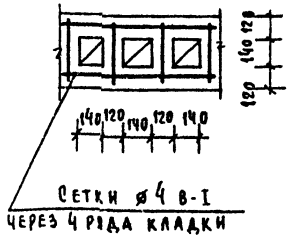

Сетки ⌀4 В-I через 4 ряда кладки

Участки стен с вентканалами выполнять из отборного красного полнотелого кирпича М100 на растворе М50 с тщательным заполнением швов.

Вес сеток ⌀4 В-I - 15 кг.

Вентиляционный канал ВСТ-7 принимать зеркально относительно ВСТ-1, а ВСТ-8 – относительно ВСТ-3.

Привязан:

Инв №

Т.О. 214-1-260.83		АС.
Н.контр	Горекая	
Рук.маст	Ходжибеков	
Гл.конст	Кашкин	
ГАП	Горекая	
СНП	Красавина	
Рук.гр.	Майсюк	
Архит.	Крыг	
Детские ясли-сад на 4 группы / 95 мест/	Стадия: Р; Лист: 14; Листов: 25	
Развертки стен с вентканалами	Гражданпромстройпроект	

Инв.№ подл. | Подпись и дата | Взам.инв.№ 4-3036-15

Типовой проект 214-1-260.83 Альбом I

Схема расположения элементов перекрытия

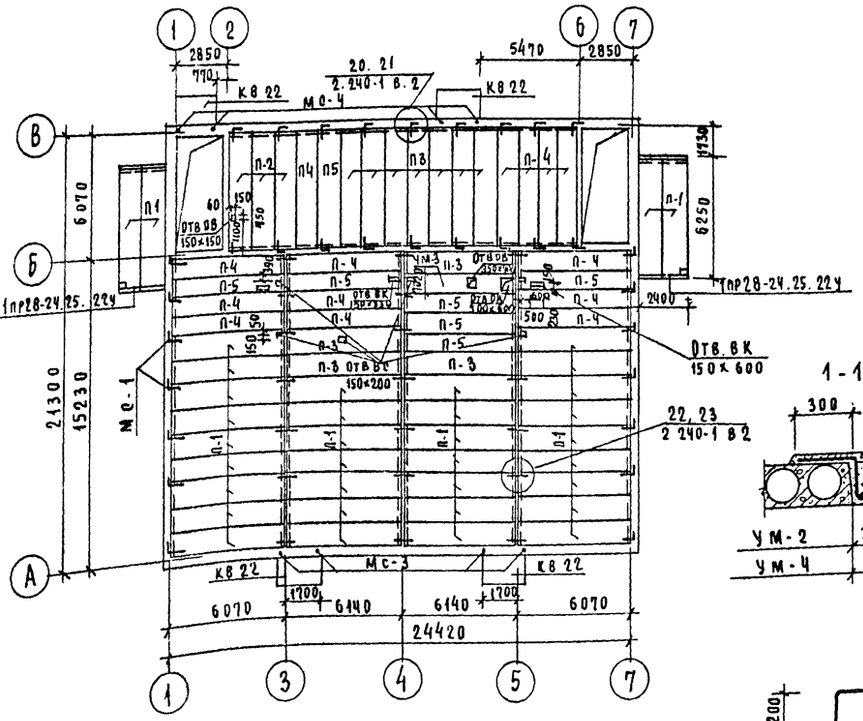

Схема расположения элементов покрытия

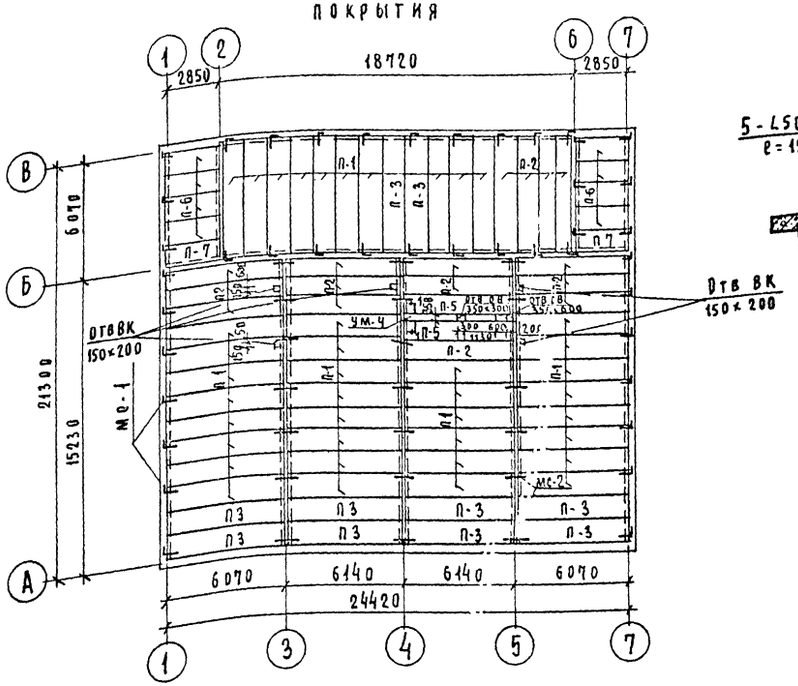

Схема расположения элементов перекрытия над подвалом

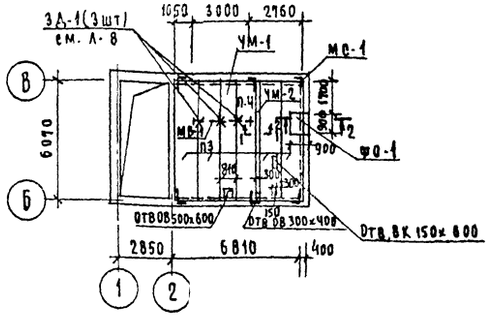

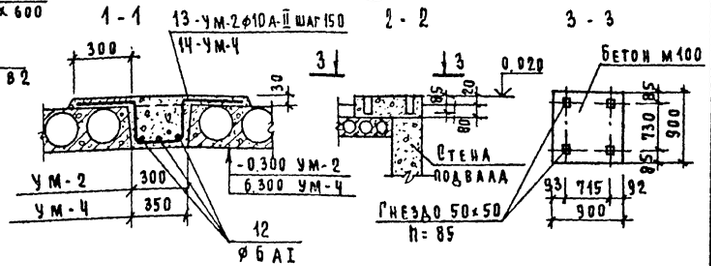

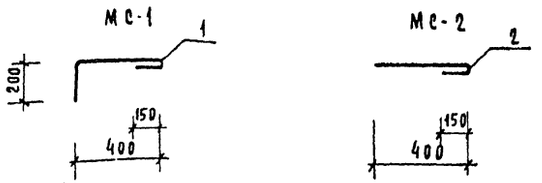

Деталь крепления козырька

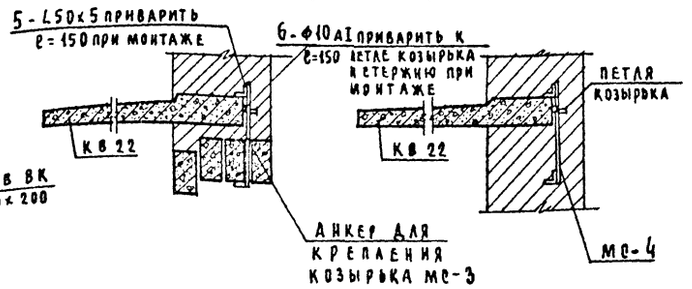

Анкеры МС-3, МС-4 для крепления козырька

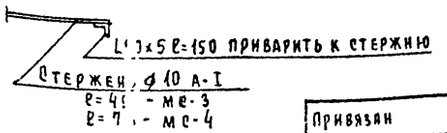

Спецификация ж.б. и металлических элементов

Позиц.	Обозначение	Наименование	Кол	Масса ед. кг	Примечание
П-1	Серия 1.141-1 вып. 58	ПК4.60-12	76	2100	
П-2	—"—	ПК4.60-10	19	1725	
П-3	—"—	ПК6.60-12	25	2100	
П-4	—"—	ПК6.60-10	15	1725	
П-5	—"—	ПК8 60-10	9	1725	
П-6	Серия 1.141-1 вып. 60	ПТ 27-12	8	970	
П-7	—"— вып. 60	ПТ 27-10	2	795	
КВ-22	Серия 1.238-1 вып. 1	КВ 22	4	1050	
УМ-1	АС-17	УМ-1	1		
УМ-2	АС-16	УМ-2	1		
УМ-3	АС-17	УМ-3	1		
УМ-4	АС-16	УМ-4	1		
1		МС-1 ф10 AI ℓ=770	82	0.50	
2		МС-2 ф10 AI ℓ=570	84	0.40	
3		МС-3 ф10 AI ℓ=490, ∠50×5 ℓ=150	4	0.90	
4		МС-4 ф10 AI ℓ=700, ∠50×5 ℓ=150	4	1.02	
5		∠50×5 ℓ=150	8	0,57	
6		ф10 AI ℓ=150	8	0.1	

Марка элемента	Арматурные изделия: сталь А-I ГОСТ 5781-82 ф6	ф8	ф10	сталь А-II ГОСТ 5781-82 ф10	сталь А-III ГОСТ 5781-82 ф22	Всего кг
УМ-1	10,5	19.60	35.2	14.88	72.0	152.18
УМ-2	3.65	–	–	30.7	–	34.35
УМ-3	12.26	32.89	38.8	22.32	108 0	214.27
УМ-4	3.65	–	–	30 2	–	33.85

1. Данный лист см. совместно с л. 8
2. Монтаж панелей перекрытий и покрытия вести в соответствии с указаниями серии 2 240-1 вып 2 и 2.140-1 вып. 1.
3. Панели перекрытий и покрытий укладывать на слой свежеуложенного цементного раствора М50.
4. Сварку анкеров для крепления панелей перекрытия и покрытия производить внатяг электродами типа Э42 hшв=6мм по ГОСТ 9467-75. Антикоррозийную защиту металлических элементов производить согласно СНиП III 23-76
5. Кладку стен вышележащего этажа разрешается возводить только после окончания монтажа и анкеровки панелей
6. Швы между панелями тщательно очистить от мусора и замонолитить бетоном М 200.
7. Отверстия для пропуска стояков отопления, водопровода и канализации диаметром до 100мм сверлить по месту только впределах пустот, не нарушая несущих ребер панелей перекрытия.

Т. П 214-1-260.83 АС

Н. контр	Красавина	
Рук. маст	Ходжибекова	
Гл. конст	Кашкин	
ГАП	Горская	
СИП	Красавина	
Рук. гр.	Майсюк	

Детские ясли-сад на 4 группы / 95 мест-/.

Стадия	Лист	Листов
Р	16	25

Схемы расположения элементов перекрытия и покрытия и перекрытия над подвалом

Граждансельстрой

Привязан

Инв №

Инв № подл. | Подпись и дата | Взам. инв. № | Инв. № дубл. | Подпись и дата | Инв. № подл. 3036-18

Альбом I

План кровли

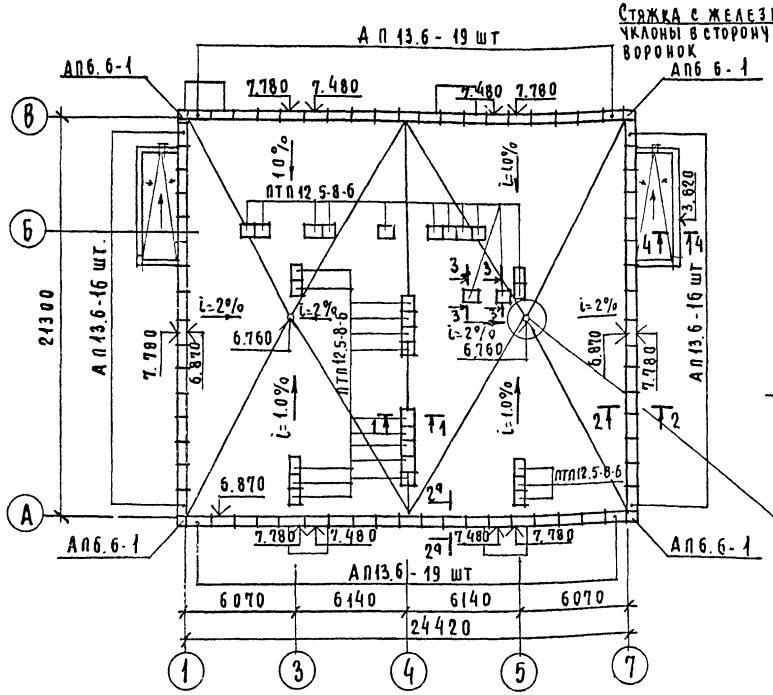

1-1

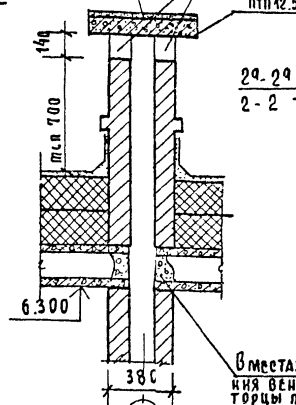

2-2
2а-2а

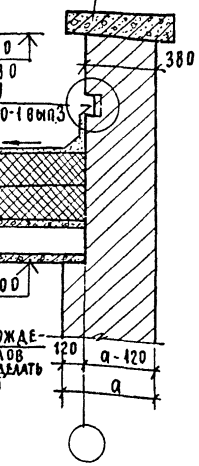

Вместах прохождения вентканалов торцы плит заделать бетоном М 200

3-3

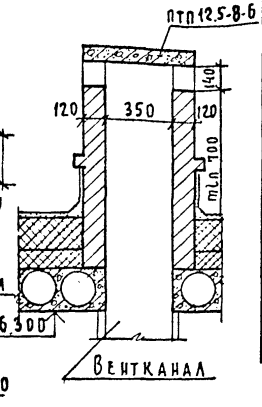

УМ-1

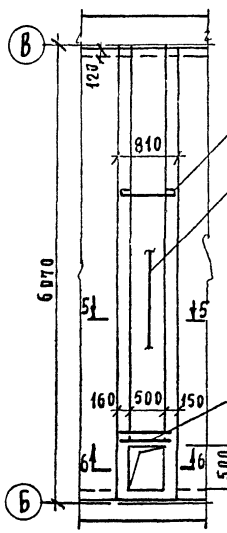

УМ-3

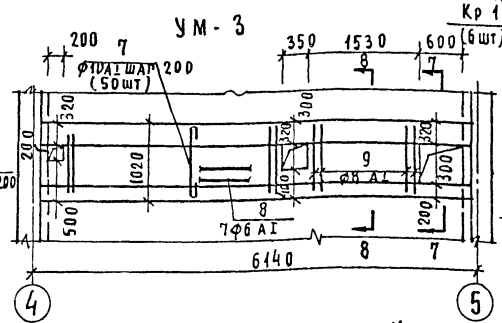

7-7

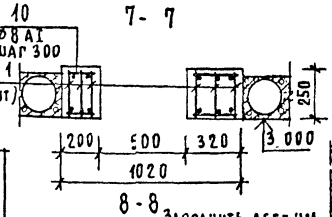

8-8

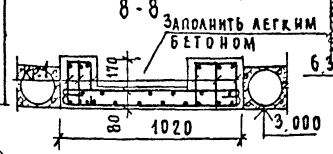

5-5

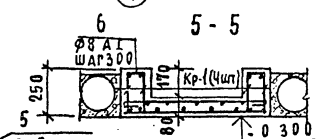

6-6

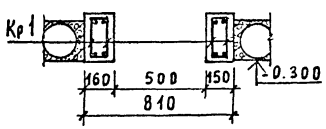

Каркас Кр 1

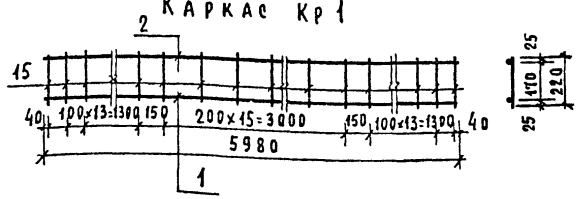

4-4

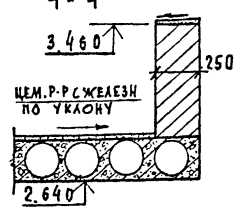

Выборка арматуры на УМ-1 ÷ УМ-4 см. л. 17.

Спецификация ж/б элементов кровли

Позиц.	Обозначение	Наименование	Кол.	Масса ед. кг.	Примечание
АП13.6	Серия 1-238 1 вып1	АП 13.6	70	115	
АПб.6-1	"	АПб. 6-1	4	53	
ПТП 12.5-8-6	Серия 1.243-2	ПТП 12.5-8.6	30	96	

Спецификация элементов на монолитные участки

Формат	Зона	Позиц	Обозначение	Наименование	Кол.	Примечание
			Монолитный участок УМ-1 - шт. 1			
		-	АС-17	Каркас плоский Кр-1	4	102.16кг
		3	ГОСТ 5781-82	Ø10АI ℓ= 1050	54	35.2 кг
		4	" "	Ø6АI ℓ= 5360	6	10.5 кг
		5	" "	Ø8АI ℓ= 790	2	0.62 кг
		6	" "	Ø8АI ℓ= 130	72	3.70 кг
				Бетон М 200		0.73м³
			Монолитный участок УМ-2 - шт 1			
		12	ГОСТ 5781-82	Ø6АI ℓ= 5480	3	3.65кг
		13	" "	Ø10АII ℓ= 1340	37	30.7кг
				Бетон М 200		0.40м³
			Монолитный участок УМ-3- шт. 1			
				Каркас плоский Кр-1	6	153.24кг
		7	ГОСТ 5781 82	Ø10АI ℓ= 1250	50	38.8кг
		8	" "	Ø6АI ℓ= 5360	7	12.26кг
		9	" "	Ø8АI ℓ= 1000	8	3.16кг
		10	" "	Ø8АI ℓ= 180	36	2.56кг
		11	" "	Ø8АI ℓ= 300	36	4.25кг
				Бетон М 200		1.00м³
			Монолитный участок УМ-4 шт. 1			
	из12	14	ГОСТ 5781-82	Ø6АI ℓ= 5480	3	3.65 кг
		14	" "	Ø10АII ℓ= 1390	35	3.02 кг
				Бетон М 200		0.46м³

Спецификация на каркас Кр-1

Формат	Зона	Позиц	Обозначение	Наименование	Кол.	Примеч.
		1	ГОСТ 5781-82	Ø22АIII ℓ= 5980	1	18.9 кг
		2	" "	Ø10АII ℓ=5980	1	3.72 кг
		15	" "	Ø8АI ℓ= 220	44	3.82 кг
						25.54кг

1. Кровельные работы выполнять в соответствии с требованиями СН и П III-20-74.
2. Участки стен с вентканалами выполнять только из полного кирпича.
3. Устройство кровли начинать после установки анкеров, прокладки систем ОВ, ВК, ЭО, СС.
4. Монолитные участки замаркированы на листе АС-16
5. Монолитные участки заполнить легким бетоном

Н.контр	Красавина	
Рук.маст	Ходжибеков	
Гл.конст	Кашкин	
ГАП	Горская	
ГИП	Красавина	
Рук.гр.	Маисюк	

ТП 214-1-260.83 АС

Привязан:

Инв №

Детские ясли-сад на 4 группы (95 мест)

Стадия	Лист	Листов
Р	17	25

План кровли
Монолитные участки УМ 1; УМ-2

Граждансельстрой

4-3036-29

Типовой проект 214-1-260.83 Альбом I

Лестница Л-1

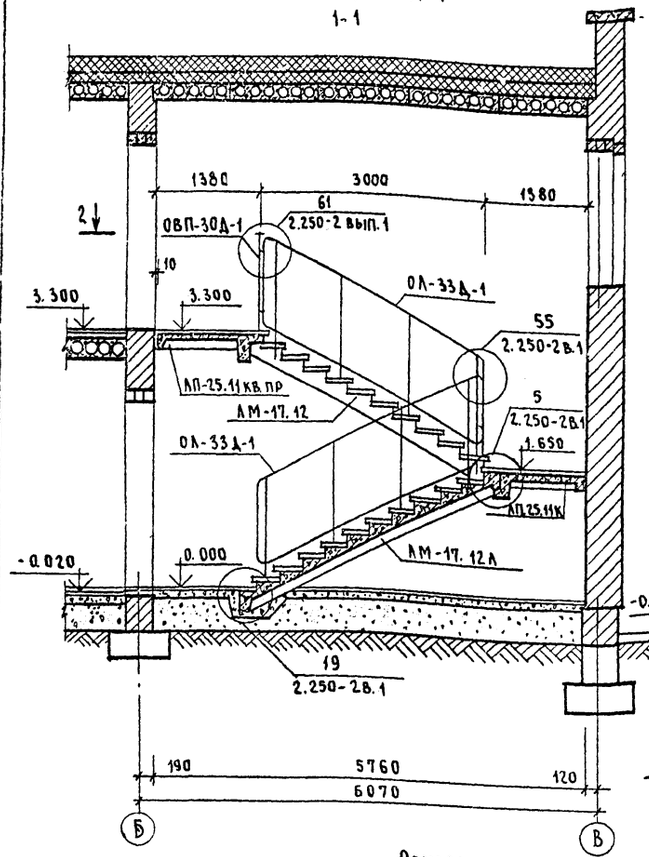

Лестница Л-2

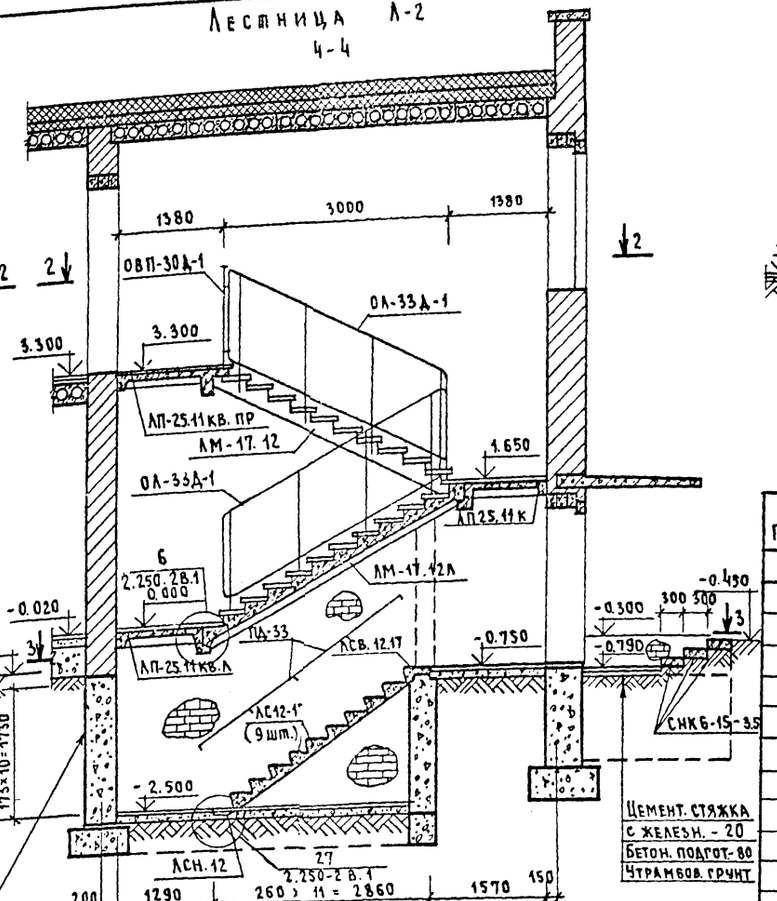

Обмазать горячим битумом за 2 раза

5-5

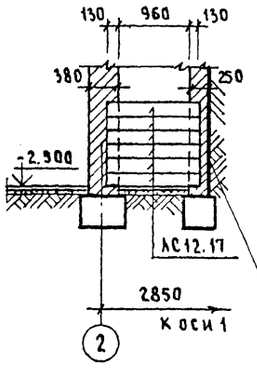

Б-Б

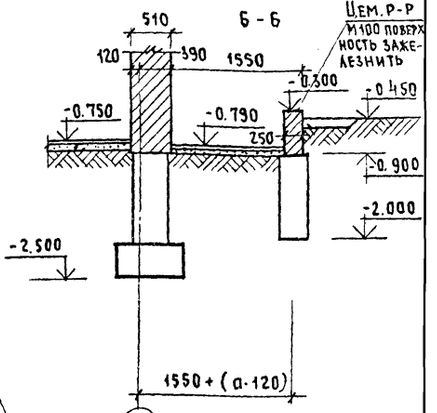

Обмазать горячим битумом за 2 раза

2-2

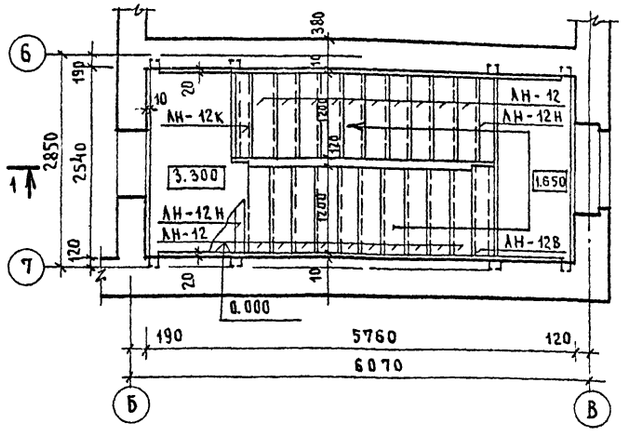

3-3

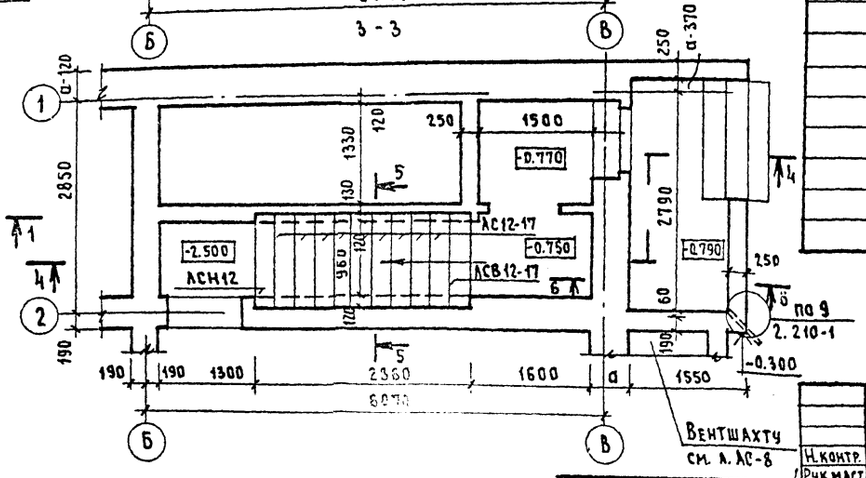

Позиц.	Обозначение	Наименование	Кол.	Масса ед. кг	Примечание
		Железобетонные изделия			
	Серия 1.251-3 вып.1,2	АМ-17.12	2	1285	
	—"—	АМ-17.12А	2	1285	
	Серия 1.252-3 вып.1,2	АП-25.11К	2	984	
	—"—	АП-25.11КВ.ПР	2	1123	
	—"—	АП-25.11КВ.А	1	1123	
	Серия 1.251-3 вып.12	АН-12	40	33	
	—"—	АН-12Н	4	23	
	—"—	АН-12В	2	28	
	—"—	АН-12К	2	25	
	Серия 1.055.1-1	АС 12.17	9	135	
	—"—	АСВ 12.17	1	108	
	—"—	АСН.12	1	66	
	Серия 1.269-2	СНК6-15-3.5	3	0.181	
		Металлические изделия			
	Серия 1.256-1	ОЛ-33Д-1	4	65.10	
	—"—	ОВП-30Д-1	2	29.09	
	—"—	ПД-33	2	3.20	

Данный лист см. совместно с листами АС-9, АС-10

Ограждение лестниц приварить к закладным деталям, предусмотренным в изделиях электродами Э42.

При монтаже лестниц пользоваться альбомом „Детали лестниц общественных зданий" по серии 2.250-2 вып.1

Привязан:

Инв.№

Н.контр.	Красавина	
Рук.маст.	Ходжибеков	
Гл.конст.	Кашкин	
ГАП	Горская	
ГИП	Красавина	
Рук.гр.	Майсюк	

Т.П. 214-1-260.83 АС

Детские ясли-сад на 4 группы /95 мест/

Стадия	Лист	Листов
Р	18	25

Лестницы Л-1, Л-2

ЦНИИЭП гражданселькстрой

Инв.№подл. | Подпись и дата | Взам.инв.№ 4-3036-20

Альбом 1

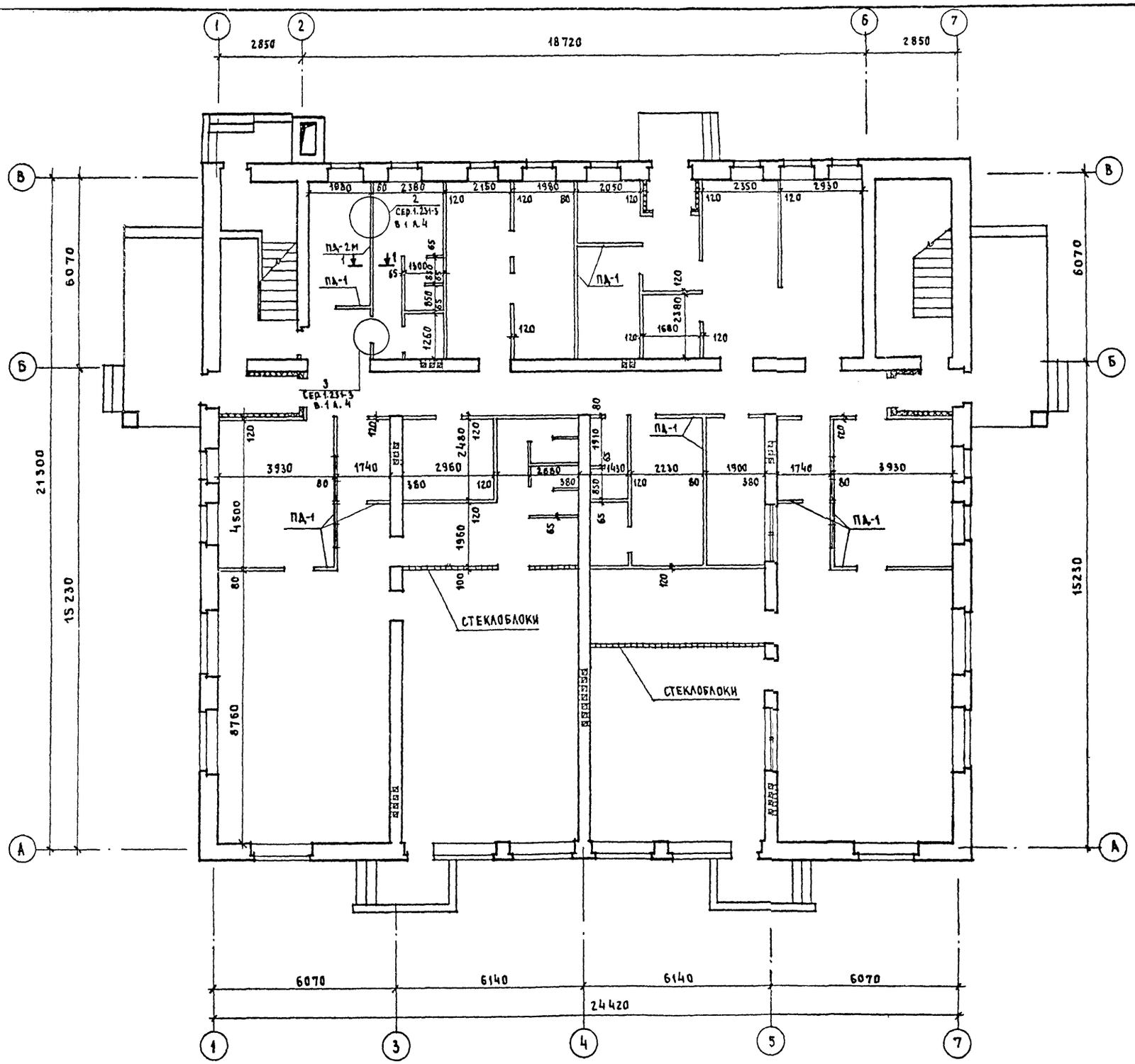

1 - 1

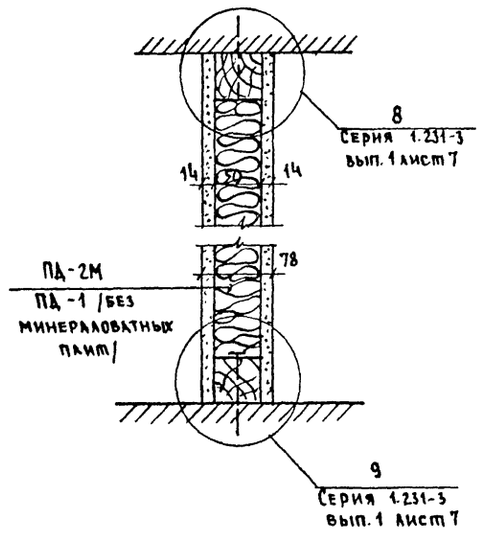

Нормоконт	Горская		
Рук. маст.	Ходжибеков		
Гл. конст.	Кашкин		
ГАП	Горская		
ГИП	Красавина		
Рук. гр. ин.	Майсюк		
Архитек	Круг		
Ст. инжен	Полянчикова		

Привязан

Инв. №

тп. 214-1-260.83 АС

Детские ясли-сад на 4 группы (95 мест)

Стадия	Лист	Листов
Р	19	25

Перегородки из С.Г.Ш. 1 этаж (вариант)

ГРАЖДАНСЕЛЬСТРОЙ

4-3036-24

Типовой проект 214-1-260.83
Альбом I

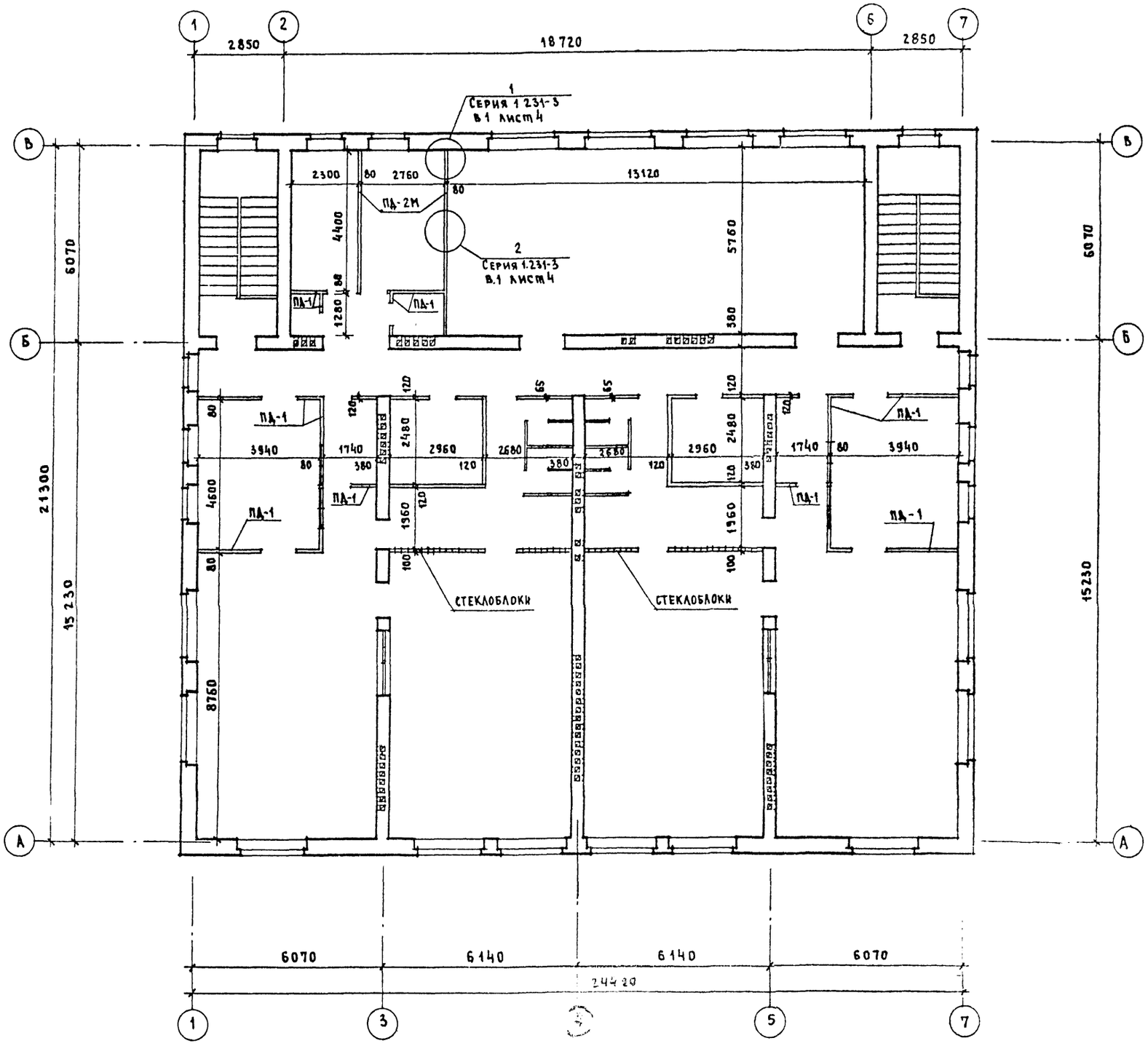

Спецификация

расхода основных материалов на перегородки

N п/п	Марка перегородки	Сухая гипсов. штукат. м²	Древесина м³	Минералов. плиты ГОСТ 9573-72 γ=125 кг/м³ м³	Гвозди ГОСТ 4030-63 кг	Шпаклев. ТУ-400-1-3 53-74 с.л.ш.д. кг	Дюбель ДГ кг	Примечание
1	ПД-1	340.0	1.20	—	38.0	8.5	4.10	Серия 1.231-3в.1
2	ПД-2М	840	030	2.1	9.3	2.1	1.01	—"—

Узлы перегородок см серию 1.231-3 выпуск 1.
Расход материалов составлен на все здание.

Нормокон.	Горская		
Рук.маст.	Ходжибеков		
Гл.конст.	Кашкин		
ГАП	Горская		
ГИП	Красавина		
Рук.гр.ин	Майсюк		
Архитек	Круг		
Ст.инжен	Поляничева		

Привязан

Инв. №

т.п. 214-1-260.83 АС

Детские ясли-сад на 4 группы /95 мест/

Стадия	Лист	Листов
Р	20	25

Перегородки из С.Г.Ш. 2 этаж /вариант/

ГРАЖДАНСЕЛЬСТРОЙ

Инв № подл. 4-3036-22 | Подпись и дата | Взам. инв. №

ФАСАД 1-7

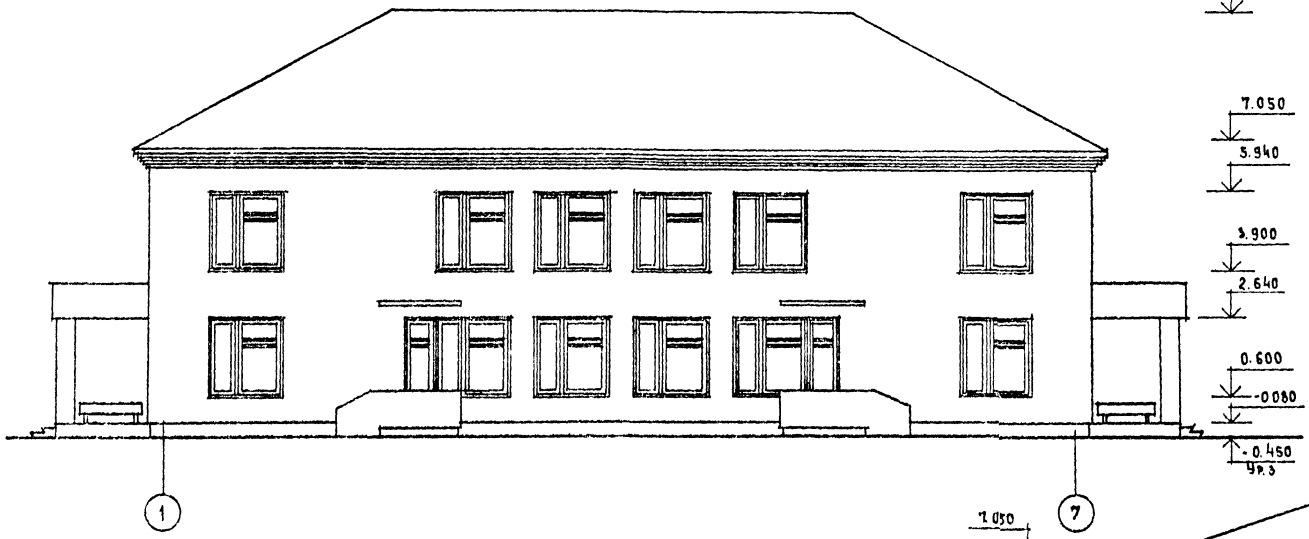

ФАСАД А-В

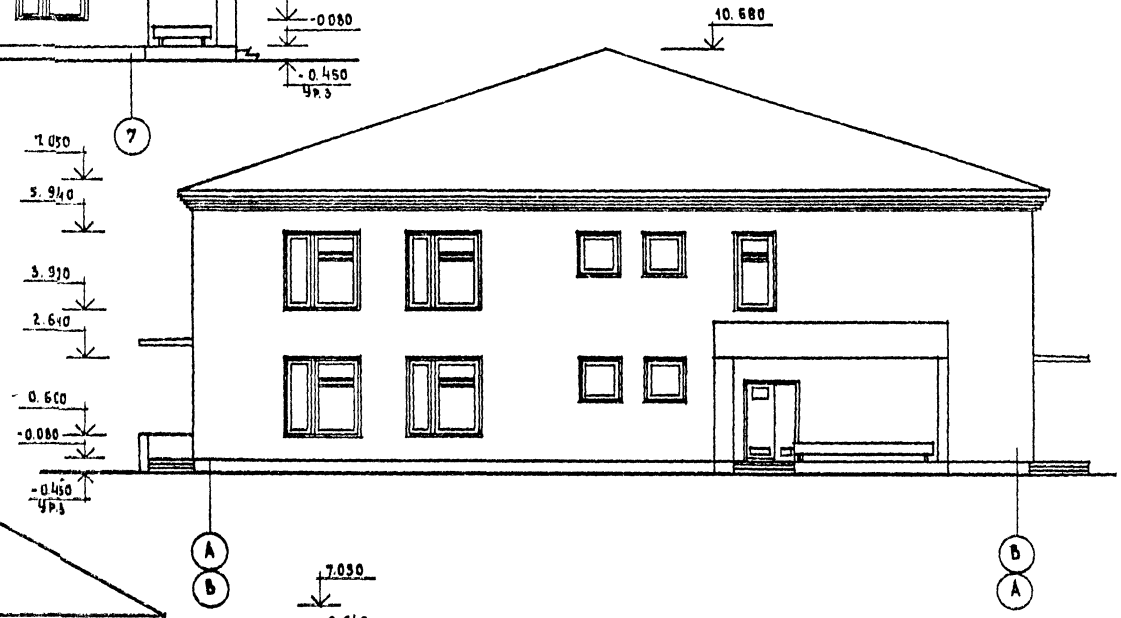

ФАСАД 1-1

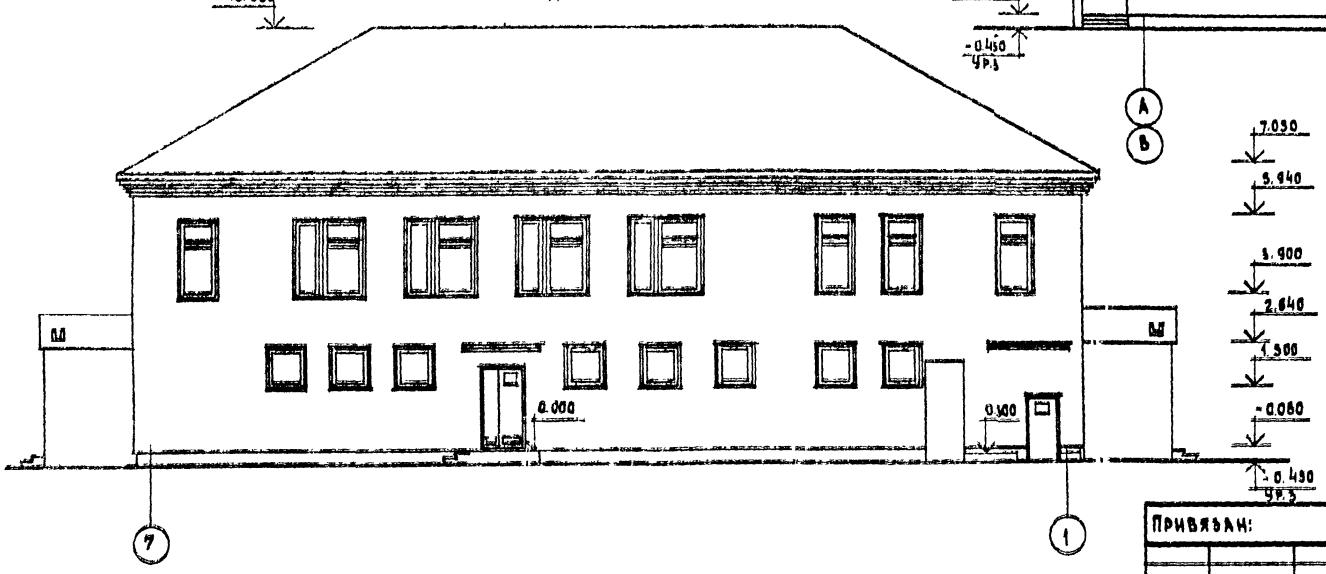

				т.п. 214-1-260.83	АС
Нормокон.	Горская				
Рук.маст.	Ходжиянов				
Гл.констр.	Кашкин				
ГАП	Горская			Детские ясли-сад на 4 группы /95 мест/	Стадия: Р; Лист: 21; Листов: 26
КИП	Красавина				
Рук.тур.гр.	Майсюк			Фасады 1-7; А-В; 7-1 /вариант с чердачной крышей/	ЦНИИЭП; Гражданселькстрой
Архитект.	Круг				
Привязан:					
Инв.№					

4.903-23

Типовой проект 214-1-260.83 Альбом I

План

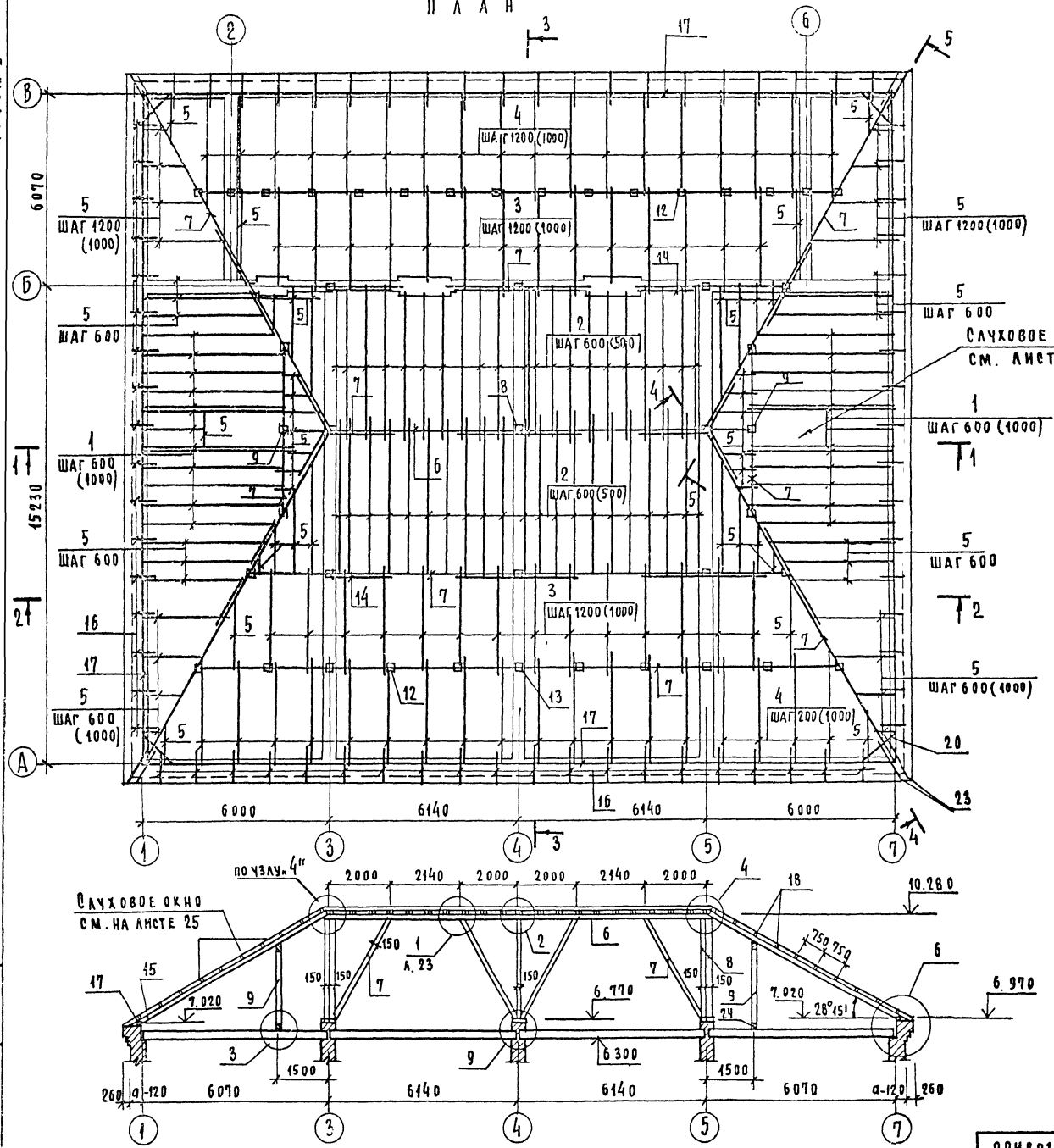

Спецификация древесины при нормативной снеговой нагрузке р = 100 кг/м2

Поз	Наименование	Сечение мм до острож	Сечение мм после острож	Длина мм	Ед изм	Коли чество	Объем м³ доост 1 элем	Объем м³ доост Общий	Приме чание
1	Стропила	50×175	—	5500	шт	26	0.048	1.248	
2	Стропила	50×175	—	5090	"	42	0.045	1.890	
3	Стропила	50×175	—	3370	"	32	0.029	0.928	
4	Стропила	50×175	—	3430	"	36	0.03	1.080	
5	Стропила	50×175	—	от 4000 до 800	п.м	125.0	—	1.052	
6	Прогоны	100×175	—	—	п.м	12.5	—	0.219	
7	Прогоны подкосы накосная стропил	100×150	—	—	п.м	158.2	—	2.373	
8	Стойки	100×150	—	3300	шт	5	0.049	0.247	
9	Стойки	100×150	—	2130	"	4	0.041	0.164	
10	Стойки	100×150	—	1920	"	8	0.029	0.232	
11	Стойки	100×150	—	2140	"	2	0.032	0.064	
12	Стойки	100×100	—	1220	"	21	0.012	0.252	
13	Стойки	100×100	—	1020	"	5	0.01	0.051	
14	Подкосы и карнизный брус	100×100	—	—	п.м.	92.0	—	1.04	
15	Опорный брусок стропил	50×75	—	400	шт.	84	0.0015	0.126	
16	Кобылки	50×125	—	800	шт	76	0.006	0.380	
17	Мауэрлат	50×100	—	—	п.м	92.0	—	0.460	
18	Обрешетка	50×75	—	—	п.м	1025.0	—	3.844	
19	Коньковый брус и прокладка	50×50	—	—	п.м	82.0	—	0.205	
20	Опорный прогон	100×150	—	1600	шт	4	0.024	0.096	
21	Подкладка под стойки	50×150	—	250	шт	18	0.002	0.036	
22	Настил из досок	25×100	22×94	—	п.м	185.0	—	0.463	
23	Стропила	50×175	—	1600	шт	8	0.014	0.112	
24	Подкладки под стойки поллитам	100×100	—	—	п.м	53.0	—	0.530	

Итого: 17 390

Скрутки 2ø4 - 41 шт - 9.75 кг.
Ерши - 41 шт
Скобы ø8 ℓ=150 - 194 шт
Скобы ø8 ℓ=200 - 12 шт

1. В скобках даны размеры для нормативной снеговой нагрузки 150 кг/м² Спецификацию - см. на листе 23
2. Данный лист см. совместно с листами 23 ÷ 25.

Привязан:

Инв №:

Инв № подл | Подпись и дата | Взам. инв №
4-3036-24

Т. п. 214-1-260.83		
Н. контр.	Красавина	
Рук. маст	Ходжибеков	
Гл. конст	Кашкин	
ГАП	Горская	
ГИП	Красавина	
Рук. гр.	Майсюк	
Детские ясли-сад на 4 группы (95 мест)	Стадия: Р; Лист: 22; Листов: 25	
Стропила План. Разрез 1-1/Вариант/	ЦНИИЭП гражданзельстрой	

Альбом I

2 - 2

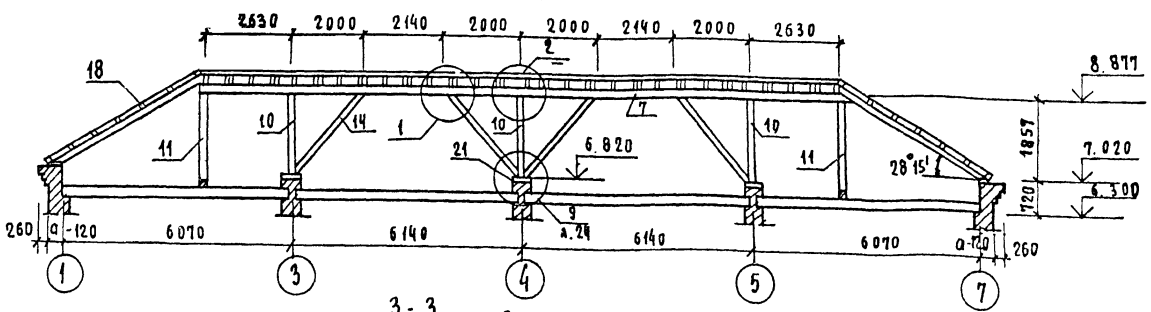

3 - 3

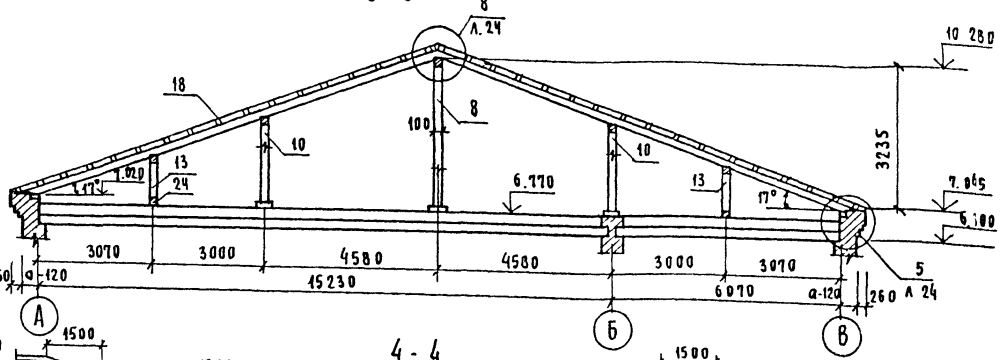

4 - 4

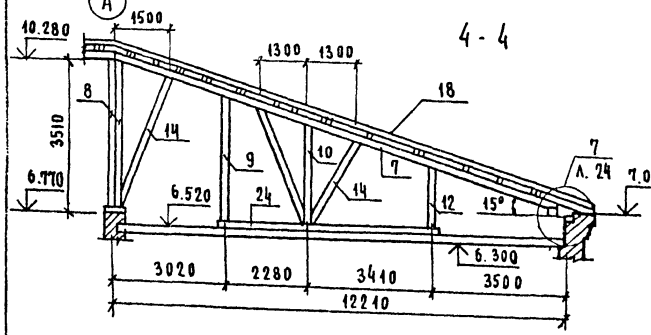

5 - 5

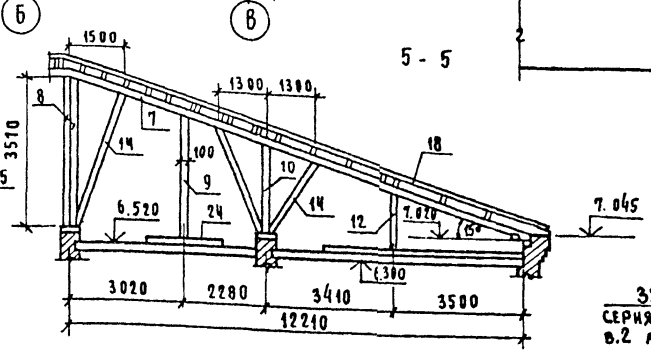

План кровли

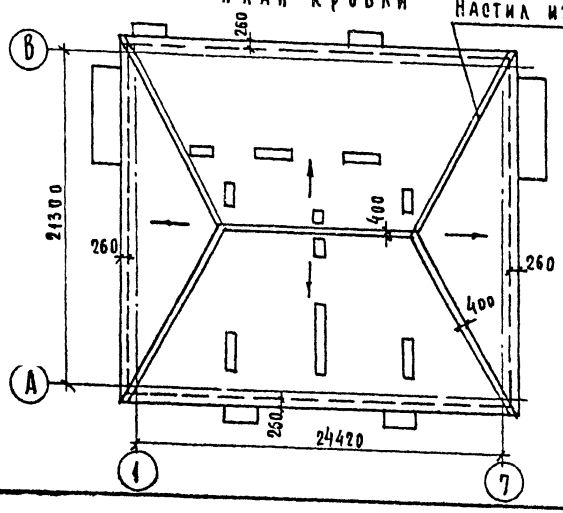

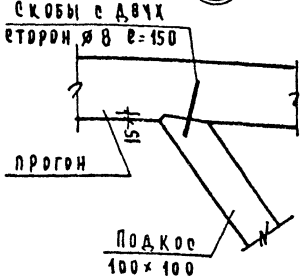

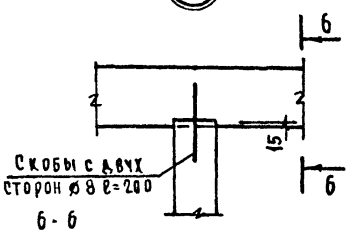

6 - 6

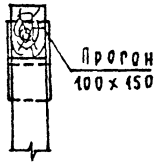

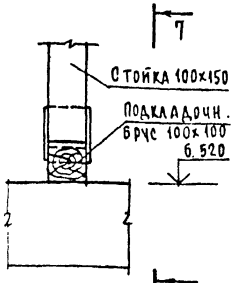

7 - 7

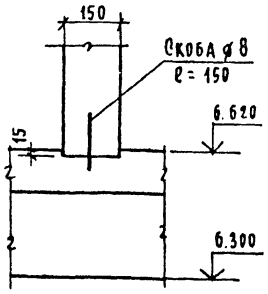

Спецификация древесины при нормативной снеговой нагрузке p = 150 кг/м2.

Поз	Наименование	Сечение мм до острож	Сечение мм после острож	Длина мм.	Ед. изм.	Количество	Объем м³ до остр 1 элем	Объем м³ до остр Общий	Примечание
1	Стропила	100×175	—	5500	шт	22	0.096	2.118	
2	Стропила	50×175	—	5090	"	52	0.045	2.316	
3	Стропила	50×175	—	3370	"	36	0.029	1.044	
4	Стропила	50×175	—	3430	"	40	0.030	1.207	
5	Стропила	50×175	—	от 4000 до 6300	"	125.0	—	1.052	
6	Прогоны и наклонная стр.нога	100×175	—	—	п.м	112.0	—	1.960	
7	Прогоны, подкосы	100×150	—	—	п.м	59.2	—	0.880	
8	Стойки	100×150	—	3300	шт	5	0.049	0.247	
9	Стойки	100×150	—	2700	"	4	0.041	0.164	
10	Стойки	100×150	—	1895	"	8	0.029	0.232	
11	Стойки	100×150	—	2145	"	2	0.032	0.064	
12	Стойки	100×100	—	1220	"	21	0.012	0.252	
13	Стойки	100×100	—	1020	"	5	0.01	0.051	
14	Подкосы и карнизный брус	100×100	—	—	п.м	920	—	0.850	
15	Опорный брусок стропил	50×75	—	400	шт	98	0.0015	0.147	
16	Кобылки	50×125	—	900	шт	90	0.006	0.504	
17	Мауэрлат	50×100	—	—	п.м.	92.0	—	0.46	
18	Обрешетка	50×75	—	—	п.м	1025.0	—	3.84	
19	Коньковый брус и прокладка	50×50	—	—	п.м	83.0	—	0.208	
20	Опорный прогон	100×150	—	1600	шт	4	0.024	0.096	
21	Подкладка под стойки	50×150	—	250	шт	18	0.002	0.036	
22	Настил из досок	25×100	22×94	—	п.м	185.0	—	0.463	
23	Стропила	50×175	—	1700	шт	8	0.014	0.112	
24	Подкладки под стойки по плите	100×100	—	—	п.м	53.0	—	0.530	

Итого: 19.00

Скрутки 2ø4 - 41 шт - 9.75 кг.
Ерши - 41 шт.
Скобы ø8 ℓ=150 - 194 шт. Скобы ø8 ℓ=200 - 12 шт.

Деталь опирания стропил на вентиляционный стояк.

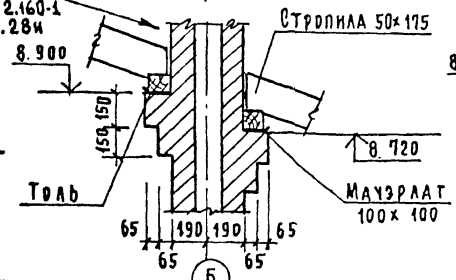

Деталь опирания прогона на вент. стояк по оси „Б"

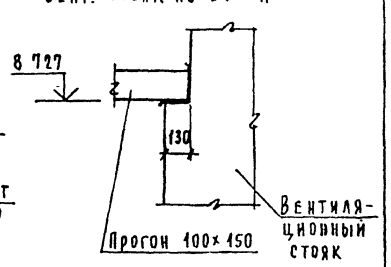

1. Данный лист см совместно с листами 22, 24, 25

2. При отсутствии сечения древесины 100×175 можно заменить на сечение 2(50×175)

Привязан:

Инв. №

Н.контр.	Красавина		
Рук.маст.	Ходжигехов		
Гл.конст.	Кашкин		
ГАП	Горская		
ГИП	Красавина		
Рук.гр.	Майсюк		

Т.п. 214-1-260.83 АС

Детские ясли-сад на 4 группы (95 мест)

Стадия	Лист	Листов
Р	23	25

Стропила. Разрезы 2-2÷5-5. План кровли. Узлы 1÷3 /вариант/

Граждансельстрой

4-3036-25

Типовой проект 214-1-260 83 Альбом I

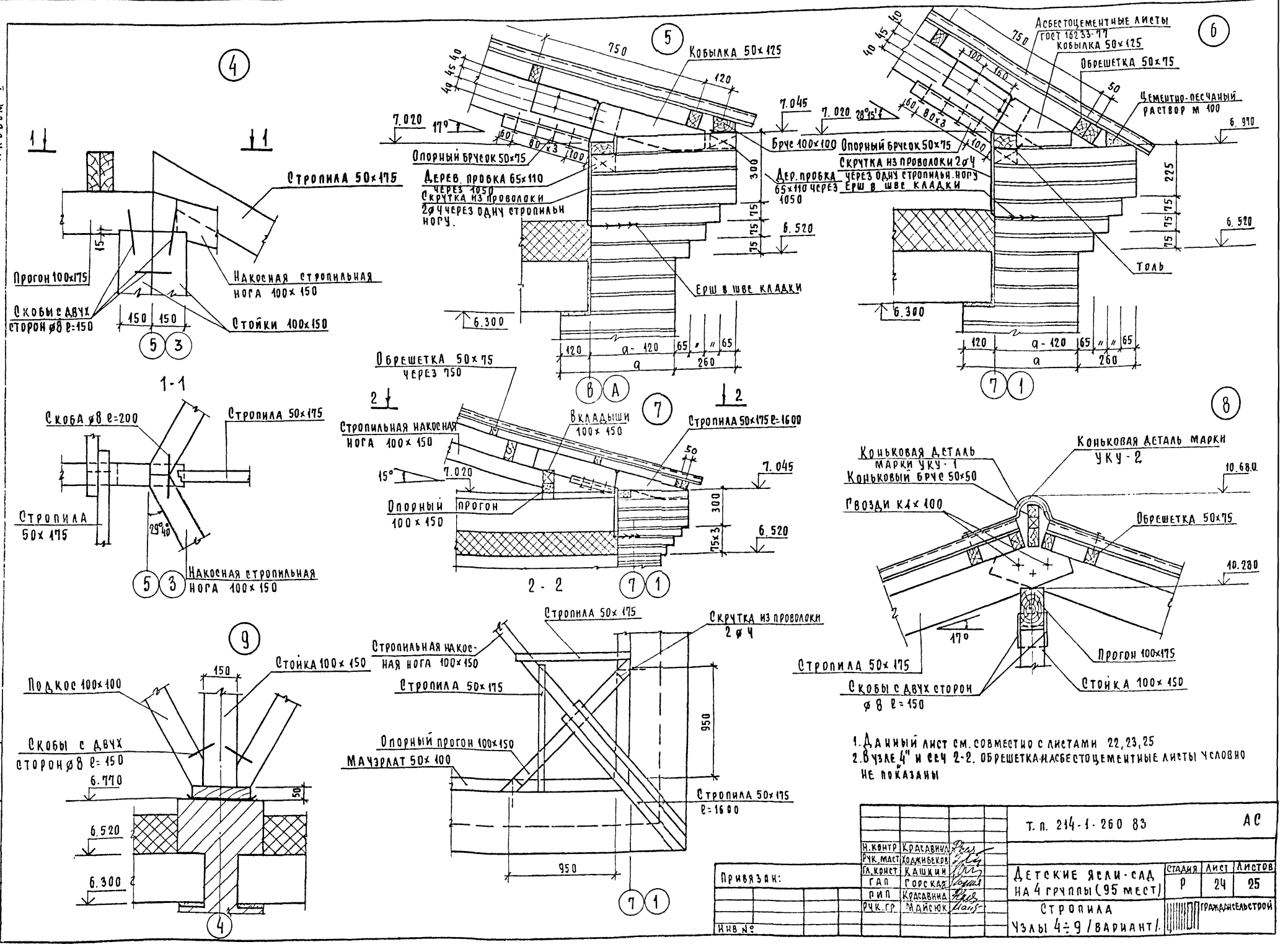

1. Данный лист см. совместно с листами 22, 23, 25
2. В узле 4" и сеч 2-2. обрешетка и асбестоцементные листы условно не показаны

Н. контр	Красавина		Т. п. 214-1-260 83		АС
Рук. маст	Ходжибеков				
Гл. конст	Кашкин		Детские ясли-сад на 4 группы (95 мест)	Стадия	Лист	Листов
ГАП	Горская			Р	24	25
РИП	Красавина		Стропила			
Рук. гр	Майсюк		Узлы 4÷9 /вариант/.	Гражданскельстрой		

Привязан:

Инв №

Инв № подл. 4-3036-26 | Подпись и дата | Взам. инв. №

Альбом I

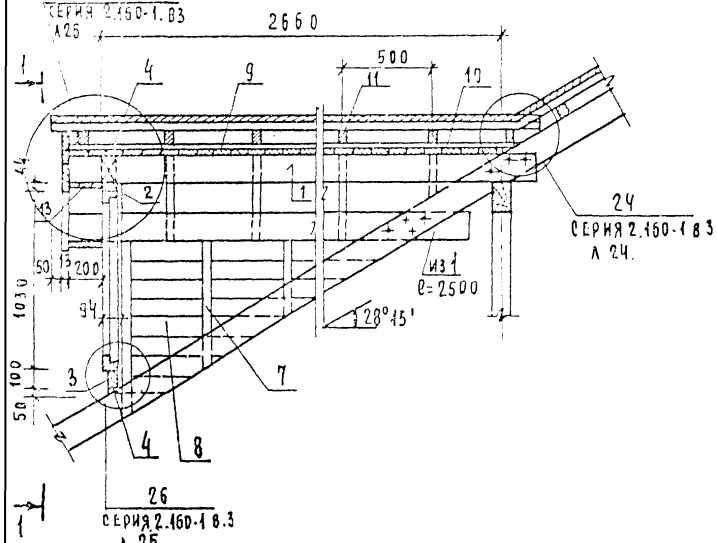

План стропил слухового окна

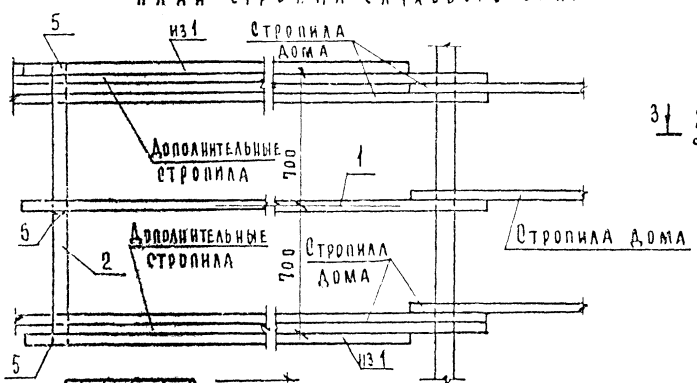

1 - 1

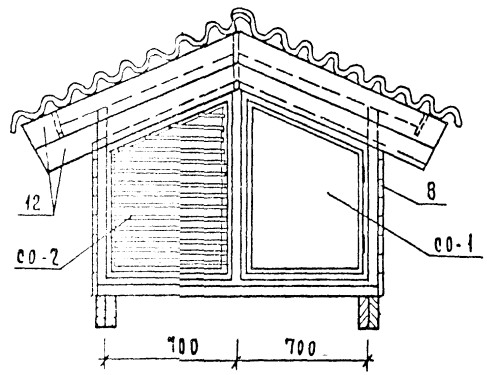

СО-2

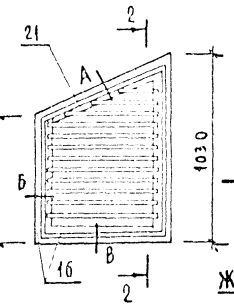

СО-1

2 - 2

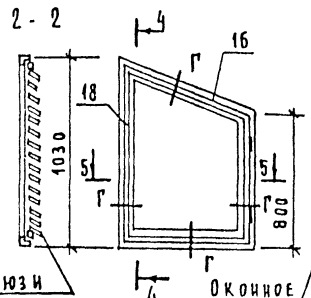

4-4



3 - 3

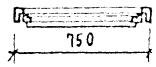

5 - 5

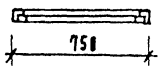

Б - Б

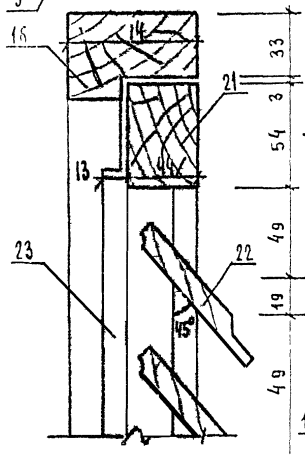

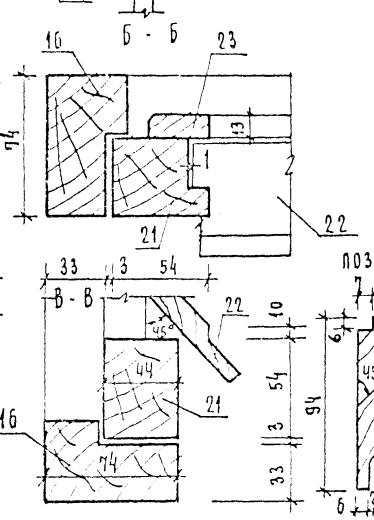

Г - Г

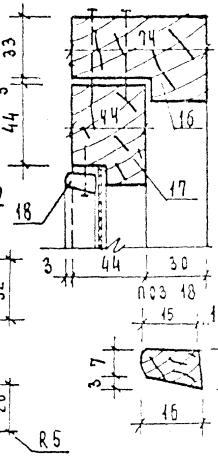

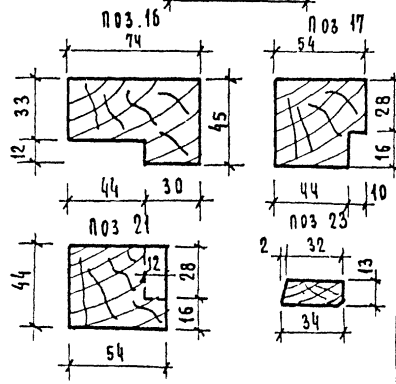

Спецификация на изделия

Поз	Наименование	Сечение, мм до остр.	Сечение, мм после остр.	Длина мм	Ед. изм	Кол-во	Объем м³ 1 элем	Объем м³ Общий	Прим.
1	Стропила	50×150	–	3000	шт	3	0,023	0,069	
2	Ригель верхний	50×80	44×74	785	"	2	0,0032	0,0064	
3	Ригель нижний	50×100	–	1500	"	1	0,008	0,008	
4	Бобышки	50×100	–	–	п.м	1,0	–	0,005	
5	Стойка	50×100	47×94	850	шт	2	0,0043	0,0086	
6	Стойка	100×100	94×94	1000	"	1	0,010	0,010	
7	Стойки для боков. обшив.	50×50	–	–	п.м	3,5	–	0,0088	
8	Доски обшивки	15×100	13×94	–	"	9,0	–	0,0135	
9	Сплошной настил.	15×100	13×94	–	"	38,0	–	0,057	
10	Рейка	16×50	–	–	"	19,0	–	0,0152	
11	Обрешетка	50×75	–	–	"	11,0	–	0,041	
12	Лобовая доска	15×150	13×144	–	"	5,7	–	0,0128	
13	Подшивка свесов	15×150	13×144	–	"	5,7	–	0,0128	
							Итого	0,268	

Спецификация на изделия

Поз	Наименование	Сечение, мм до остр.	Сечение, мм после остр.	Длина мм	Ед. изм	Кол-во	Объем м³ 1 элем	Объем м³ Общий	Прим.
	СО-1								
16	Древесина коробки	80×50	74×45	–	п.м.	3,3	–	0,0132	ГОСТ 9685-61*
17	Древесина переплета	60×50	54×44	–	"	3,2	–	0,0096	"
18	Раскладка	10×16	–	–	"	3,2	–	0,0005	"
						Итого:		0,0233	
19	Гвозди К3×70				шт.	20	Масса: 0,1кг		ГОСТ 4028-63
20	Гвозди К1×16				"	15	Масса: 0,02кг		"
	Шурупы 2×18				"	3,0			ГОСТ 1145-79
	Петли ПНЦ 85				"	2			ГОСТ 5038-78
	Задвижки 3т				"	2			ГОСТ 5090-79
	Ручка РС80				"	1			ГОСТ 5087-80
	Масса изделия: 14,10 кг								
	Стекло оконное	Толщ. 3 мм 835×585 - 1шт - 0,49 м²							
	СО-2								
16	Древесина коробки	80×50	74×45	–	п.м	3,3	–	0,0132	ГОСТ 9685-61
21	Древесина переплета	60×50	54×44	–	"	3,2	–	0,0096	"
22	Жалюзи	16×100	13×94	–	"	1,1	–	0,0018	"
23	Раскладка	16×40	13×34	–	"	3,2	–	0,0020	"
						Итого:		0,0266	
	Масса изделия: 15,96 кг.								

1. Спецификация составлена на одно слуховое окно
2. Данный лист см. совместно с листами 22, 23, 24.

Привязан:

Инв. №

Н.контр.	Красавина	
Рук.маст	Ходжибердов	
Гл.конст	Кашкин	
ГАП	Горская	
РИП	Красавина	
Рук.рр.	Майснк	
Ст.инж.	Третьяченко	

Т. П. 214-1-260.83 АС

Детские ясли-сад на 4 группы / 95 мест /

Стропила.

Слуховое окно/вариант/

Стадия	Лист	Листов
Р	25	25

Гражданселькстрой

Инв. № подл. | Подпись и дата | Взам. инв. №
4-3035-27

Альбом I

Ведомость чертежей марки Тх

Лист	Наименование	Стр.	Примечан.
1	Общие данные	27	
2	Спецификация технологического оборудования и мебели	28	
3	План 1-го этажа с расстановкой технологического оборудования и мебели	29	
4	План 2-го этажа с расстановкой технологического оборудования и мебели	30	
5	Привязка сантехнических и электротехнических подводов к оборудованию	31	

Ведомость примененных чертежей

Обозначение	Наименование	Примеч.
Типовые материалы для проектирования 27-0-2	Альбом торгового, механического, холодильного и подъемно-транспортного оборудования для предприятий торговли и общественного питания часть I Раздел А,Б,В	

Типовой проект разработан в соответствии с действующими нормами и правилами и предусматривает мероприятия, обеспечивающие взрывную, взрывопожарную и пожарную безопасность при эксплуатации зданий.

Главный инженер проекта /Чернецова З.Я./

Пояснительная записка

Технологическая часть проекта разработана на основании технического проекта, утвержденного Госгражданстроем /приказ N 297 от 5 ноября 1982 года.

Детские ясли-сад на 95 мест имеет следующий состав:
ясельная группа возраста от 1 до 3 лет /количество детей в группе - 20 чел./
три группы возраста от 3 до 7 лет /количество детей в группе - 25 чел./

Состав, площади и взаимосвязь помещений приняты в соответствии с требованиями СНиП а II-64-80 „Детские дошкольные учреждения"
В проекте заложено современное технологическое оборудование и мебель. Пищеблок запроектирован, работающим на сырье, обеспечивает детей и обслуживающий персонал 3-х разовым питанием. Производственная мощность пищеблока 500 блюд в сутки. Постирочная имеет производительность 25кг белья в сутки. Пищеблок и постирочная оснащены секционным оборудованием, работающем на электричестве

Условные обозначения

- Э — Подвод электроэнергии
- Ф — Фазность тока
- МП — Магнитный пускатель
- Н — Высота подводов в мм от чистого пола
- Трап 100
- Штепсельная розетка трехфазная
- Однофазная
- ВТ — Подвод холодной воды
- Подвод горячей и холодной воды через смеситель

Инв. N			
Кормохов			
Гл.арх.пр.	Горская		
Рук.маст.	Магидин		
ГИП техн.	Чернецова		
Проверил	Чернецова		
Разраб.	Платонова		

Привязан

т.п. 214-1-260.83 - Тх

Детские ясли-сад на 1 группы /95 мест/

Стадия	Лист	Листов
Р	1	5

Общие данные

ЦНИИЭП Граждансельстрой

Инв. № подл. 4-3036-28 | Подпись и дата | Взам. инв. №

Альбом I

Марка поз.	Обозначение	Наименование	Кол-во	Масса ед.кг	Примечание
1	2	3	4	5	6
1	Объединение „Таджикторгмаш"	Плита электрическая секционная модулированная ПЭСМ-4Ш6 /840×840×860/ 17,04 кВт	1	210	
2	Калининградский з-д Торгмаш	Электрокипятильник КНЭ-50 60 кВт	1	19	
3	Торговая сеть	Универсальная кухонная машина УКМ 1,0 кВт	1		
4	Пермский з-д „Торгмаш"	Привод универсальный ПУ06	1	160	
5	Торговая сеть	Машина стиральная бытовая „Эврика"	3		
6	Цнорский механический завод	Тележка для белья Т-1	1		
7	Объединение „Мархолодмаш"	Стол со встроенной моечной ванной СМ ВСМ	1		
8		Шкаф холодильный ШХ-0,8 М	2	330	
9	Объединение „Союзторгоборудование"	Ванна моечная ВМСМ-5 /840×840×860/	2		
10		Ванна моечная /630×630×860/ ВИСМ-1	1		
11		Мойка чугунная /600×600×260/ М4-1-6	12		
12		Касета для тарелок настенная КТ-1	8		
13		Стол производственный СР-1 /1050×630/	4		
14		Стеллаж производственный ТА-23/10	2		
15		Подтоварник /1050×630×260/	2		
16		Ларь для овощей	1		
17		Ларь для белья /1050×630×900/	1		
18		Шкаф для одежды /1200×500×900/	6		
19	Бийская мебельная фабрика	Кушетка медицинская /детская/	1		
20	г. Киев. Завод ДПИ	Ростомер ТУ-195	1		
21	г. Тагна. Медикоинструментальный з-д	Весы медицинские ВМ-20	1		
22	Комиссаровский з-д Торгмаш	Местный вентиляционный отсос МВО-420	3		
23	Торговая сеть	Пианино „Октябрь"	1		
24		Стенка гимнастическая	2		
25	Минская мебельная фабрика им. Димитрова	Стол детский 2-х местный /1100×450×540/	38		
26		Стол детский 4-х местный /700×700×430/	6		
27		Стул детский /240×180×280/	40		
28		Стул детский /260×180×280/	50		
29		Стул детский /300×260×320/	20		
30	Рогочевская мебельная ф-ка	Стол туалетно-пеленальный /750×750×850	4		
31	Московская экспериментальная ф-ка „Стандарт"	Стол для кормления /530×380×750/	2		
32	Румянцевская мебельная фабрика	Стол раздаточный /750×600×750/	4		
33	Румянцевская мебельная фабрика	Кровать-манеж индивидуальный /1200×600/	45		
34		Кровать детская складная /1500×600×600/	50		
35		Манеж /1200×1200×600/	1		
36		Вешалка настенная для полотенец	20		
37	Рогочевская мебельная фабрика	Стол для уголка живой природы	8		
38	Рогочевская мебельная фабрика	Стол воспитателя /1050×600×720/	5		
39	Комбинат школьной и детской мебели г. Рига	Кресло детское /280×320×210/	4		
40		Скамья гардеробная /1200×250×300/	8		
41	Феодосийская мебельная фабрика	Шкаф для сдежды грудников /1350×300×1300/	4		
42		Шкаф для одежды детей /1300×300×700/	15		
43	Феодосийская мебельная фабрика	Шкаф для посуды /900×500×1800/	4		
44		Шкаф для игрушек /1050×450×1400/	16		
45	Верхнекамская фабрика „Спорт"	Шкаф для горшков /1050×300×1400/	2		
46		Шкаф хозяйственный /600×450×1400/	4		
47	Феодосийская мебельная фабрика	Шкаф для пособий /1050×450×1400/	9		
48	Торговая сеть	Стол письменный 2-х тумбовый	1		
49		Стол письменный однотумбовый	4		
50		Сушильный барабан КП-307 /800×800×1600/	1	180	
51		Стол-доска гладильная /1500×400×800/ 1,0 кВт	1		
52		Кресло рабочее, стул	10		
53		Шкаф канцелярский	4		
54		Сейф	1		
54А		Цветочница	10		
55	Союзторгоборудование	Стол производственный /1500×840×860/	2		
56		Стеллаж деревянный	пог.м 3		
57	Румянцевская мебельная фабрика	Тумбочка прикроватная	50		
58	Объединение Таджикторгмаш	Плита электрическая секционная модулированная ПЭСМ-2К	1	110	

Инв.№ подл. | Подпись и дата | Взам.инв.№ | 4-3036-29

Привязан.	ГАП	Горская		т.п. 214-1-260.83	-Тх
	Рук.маст.	Магидин			
	Гип.техн.	Чернецова		Детские ясли-сад на 4 группы /95 мест/	Стадия: Р; Лист: 2; Листов: 5
	Проверил	Чернецова		Спецификация технологического оборудования, мебели	ЦНИИЭП Граждансельстрой
Инв.№	Разработ.	Платонова			

Типовой проект 214-1-260.83
Альбом I

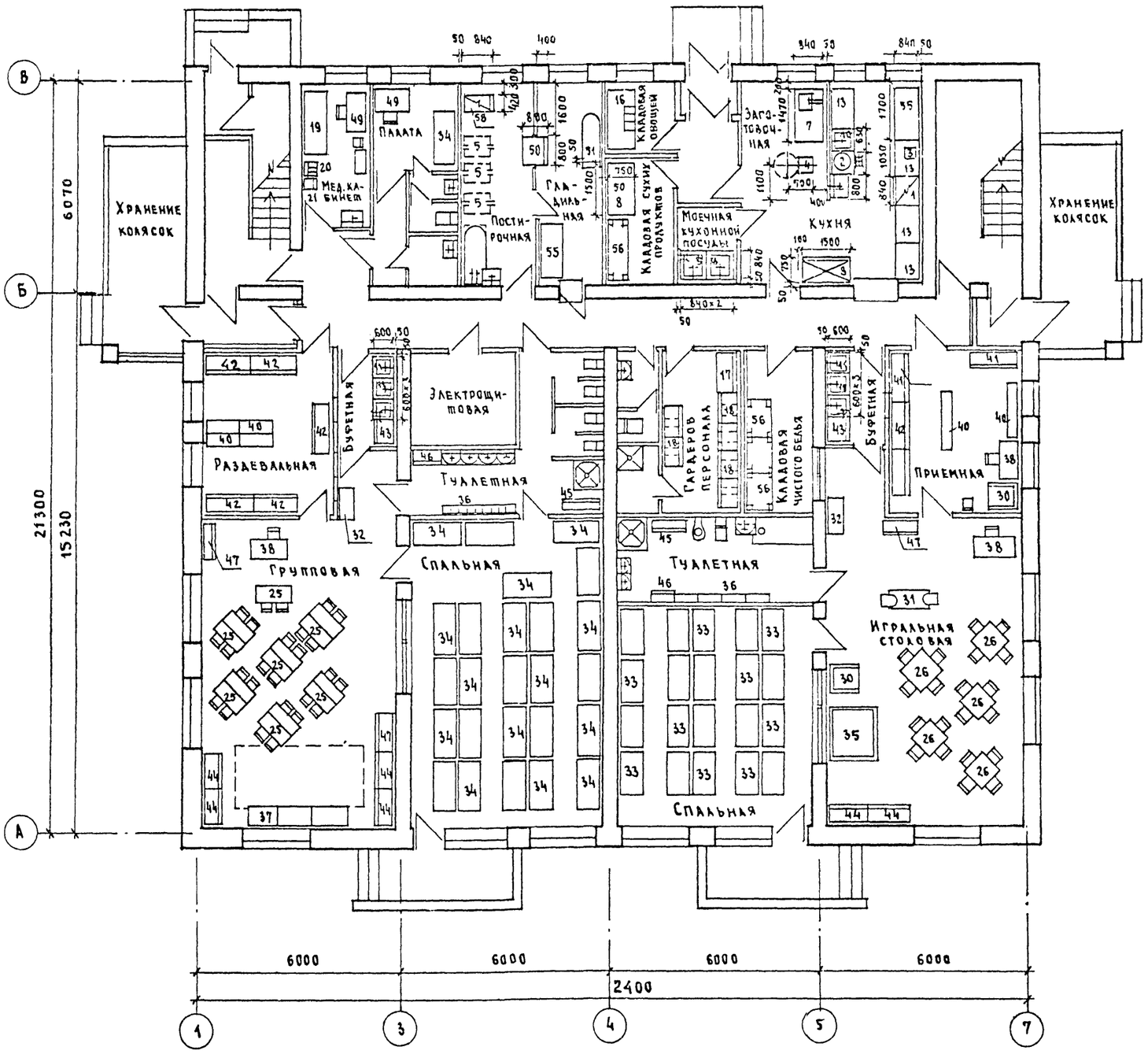

Схема установки местных вентиляционных отсосов над оборудованием поз.1 и 58 в помещениях кухни и постирочной.

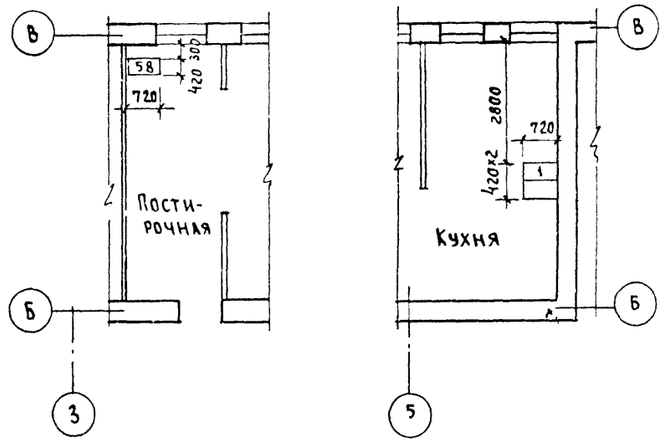

1. Спецификация оборудования приведена на листе 2.

Привязочные размеры даны в мм от обработанных поверхностей пола, стен, перегородок.

Сушильный бараван (поз. 50) устанавливается на фундамент и крепится к нему болтами М10 (ФО-1 см. лист АС-16)

				т.п 214-1-260.83 – Тх			
				Нормокон.			
				Рук.маст.	Магидин		
Привязан:				ГИПтехн.	Чернецова		
				ГАП	Горская		
				Проверил	Чернецова		
				Разраб.	Платанова		
Инв. №				Детские ясли-сад на 4 группы (95 мест)	Стадия	Лист	Листов
					Р	3	5
				План 1-го этажа с расстановкой технологического оборудования и мебели	ГРАЖДАНСЕЛЬСТРОЙ		

Инв. № подл. 4-3036-30 | Подпись и дата | Взам. инв. №

Альбом 1

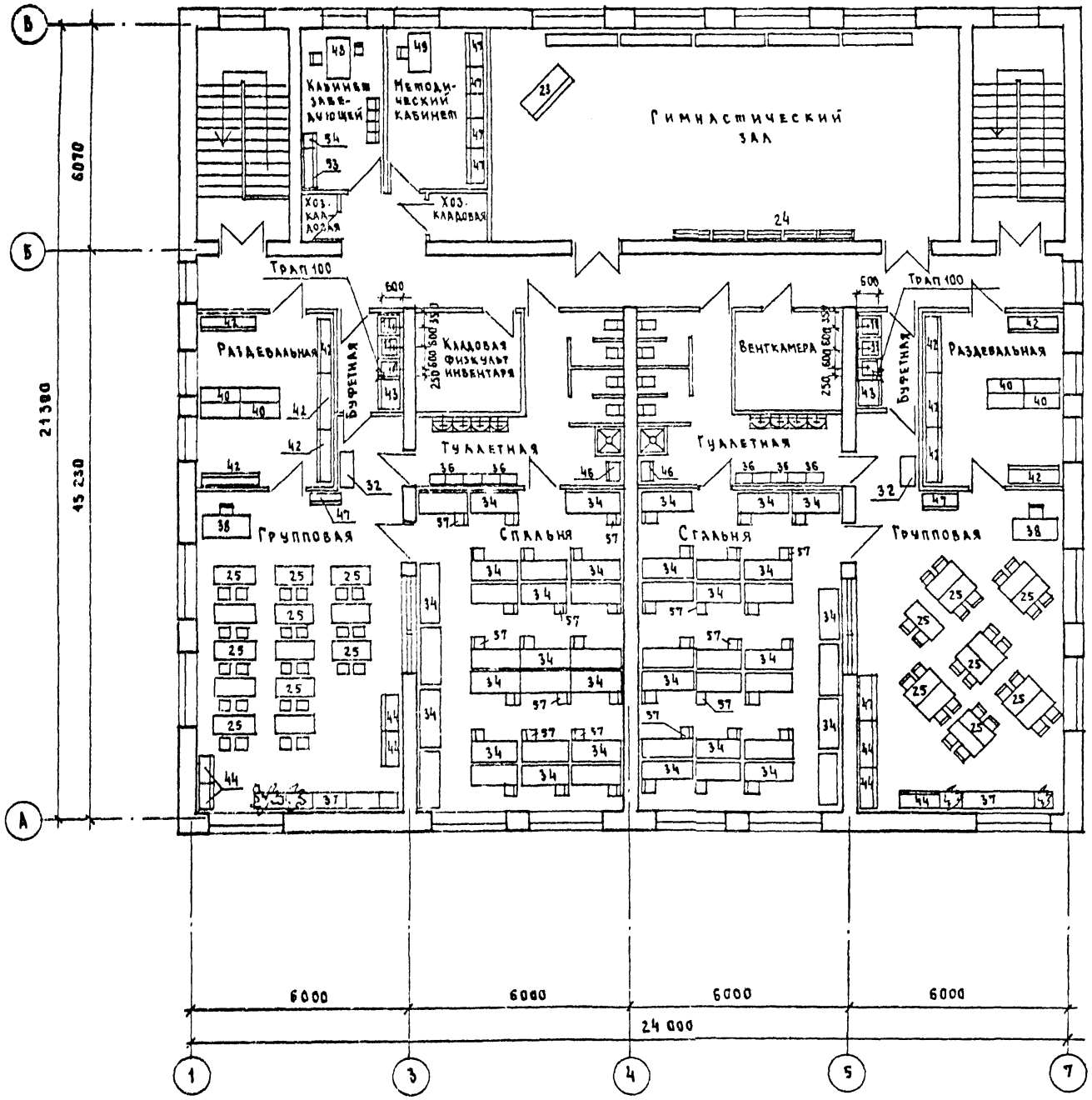

Условные обозначения приведены на листе 1.

Спецификация оборудования дана на листе 2.

Инв.№ подл.	Подпись и дата	Взам. инв.№				
4-3036-31						

					т.п. 214-1-260.83	-Тх
Привязан				ГАП	Горская	
				Рук.маст.	Магидин	
				Гип техн.	Чернецова	
				Проверил	Чернецова	
Инв.№				Разработ.	Платонова	

Детские ясли-сад на 4 группы (95 мест)	Стадия	Лист	Листов
	Р	4	
План 2-го этажа с расстановкой технологического оборудования и мебели	ЦНИИЭП	Гражданельстрой	

Типовой проект 214-1-260.83
Альбом I

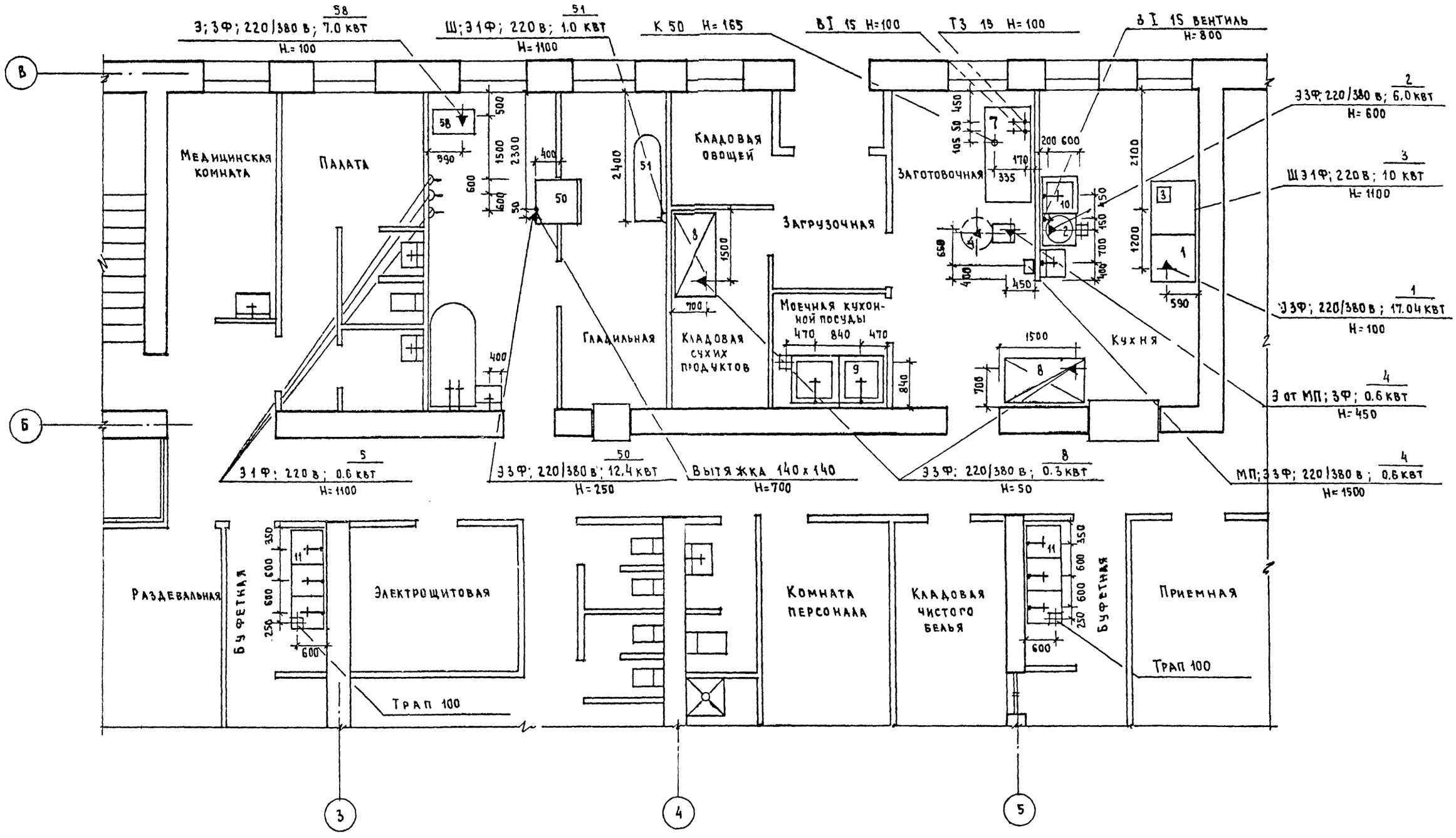

Условные обозначения приведены на листе 1

Все привязочные размеры даны в мм от чистой отделки стен, пола и перегородок.

Привязан			ГАП	Горская	
			Рук.маст.	Мардини	
			ГИП техн.	Чернецова	
			Проверил	Чернецова	
Инв.№			Разработ.	Платонова	

т.п. 214-1-260.83 Тх

Детские ясли-сад на 4 группы (95 мест)

Привязка сантехнических и электротехнических подводов к оборудованию

Стадия	Лист	Листов
Р	5	5

ЦНИИЭП Гражданэльспроект

Согласовано
ГИП ВК Молдакин
ГИП Эл. Курочкин
ГИП ОВ Евдокимова

Взам. инв.№

Подпись и дата

Инв.№ подл. 4-3086-3

gost.e-ecolog.ru