ТИПОВОЙ ПРОЕКТ 214-1-254.83

ДЕТСКИЕ ЯСЛИ-САД
(СО СТЕНАМИ ИЗ КИРПИЧА)
НА 50 МЕСТ

АЛЬБОМ I

АРХИТЕКТУРНО-СТРОИТЕЛЬНЫЕ И ТЕХНОЛОГИЧЕСКИЕ ЧЕРТЕЖИ

Инв.№ 19507-01

90-2913-1

gost.e-ecolog.ru

Госстрой СССР
ЦЕНТРАЛЬНЫЙ ИНСТИТУТ ТИПОВОГО ПРОЕКТИРОВАНИЯ
Свердловский филиал
620062, г.Свердловск-62, ул.Чебышева,4
Заказ №2745 Инв.№ 19507-01 тираж 400
Сдано в печать 31.08 1984г цена 2-05

ТИПОВОЙ ПРОЕКТ 214-1-254.83

ДЕТСКИЕ ЯСЛИ-САД
(СО СТЕНАМИ ИЗ КИРПИЧА)
НА 50 МЕСТ

СОСТАВ ПРОЕКТА

Альбом I - Архитектурно-строительные и технологические чертежи
Альбом II - Чертежи санитарно-технические, электрооборудования, связи и сигнализации, автоматики вентиляционных систем
Альбом III - Задание заводу-изготовителю
Альбом IV - Сметы
Альбом V - Ведомость потребности в материалах

АЛЬБОМ I

Разработан
проектным институтом
ЦНИИЭП граждансельстрой
Директор института Б.А. Маханько
Гл. инженер института В.М. Беляев
Гл. архитектор проекта И.Н. Шишков

Проект
Утвержден госгражданстроем
Приказ № 198 от 29.07.82 г.
Рабочая документация введена в действие
ЦНИИЭП граждансельстроем
Приказ № 5т от 25.01.84 г.

				Привязан
Инв. №				

№-2949-2

Типовой проект 214-1-254.83 Альбом I

Настоящий типовой проект „Детские ясли-сад (со стенами из кирпича) на 50 мест" разработан коллективом мастерской №1 ЦНИИЭПграждансельстрой на основании задания на разработку типового проекта, утвержденного Госгражданстроем СССР от 01.03.82г.

Авторы: архитектор - Шишков И.Н.
инженер-конструктор - Таранев В.А.

В разработке принимали участие:
архитектор - Куличихин М.Ф.
инженер-конструктор - Семенова В.А.
инженеры ОВ - Евдокимова Г.В., Леонова Н.К.
инженеры ВК - Молодкин Ю.И., Шурмаева В.И.
инженеры ЭО - Курочкин В.И., Кузнецова Т.А.
инженеры СС - Щеглов Н.П., Елисеева Т.М.
инженеры - сметчики - Калошина Л.А., Кондратьева А.А.

Ведомость основных комплектов рабочей документации

Обозначение	Наименование	Примечание
АС, ТХ	Архитектурно-строительные и технологические чертежи	Альбом I
ОВ, ВК, ЭО, СС и АВ	Чертежи санитарно-технические, электрооборудования, связи и сигнализации и автоматики вентиляционных систем	Альбом II
АВ	Задание заводу-изготовителю	Альбом III
С и ПОС	Сметы	Альбом IV
ВМ	Ведомость потребности в материалах	Альбом V

Архитектурно-планировочное решение

Здание „Детские ясли-сад на 50 мест" запроектировано в одном одноэтажном объеме, высота этажа 3,300 (в свету 3,000). За условную отметку 0,000 принят уровень чистого пола. За планировочную отметку земли условно принята -0,450 по всему периметру здания. Габаритные размеры в плане 24000×20400 мм. Наружную и внутреннюю отделку см. АС-3.

Настоящий проект привязан и соответствует действующим нормам и правилам: в том числе по взрывопожарной безопасности

Гл. архитектор проекта / /
Гл. инженер проекта / /

Настоящий проект выполнен в соответствии с действующими нормами и правилами в том числе по взрывопожарной безопасности

Гл. архитектор проекта /Шишков И.Н./
Гл. инженер проекта /Таранев В.А./

Инв. N подл. | Подпись и дата | Взам. инв. N
21-254-3

Общая характеристика проекта

Настоящий проект предназначен для строительства во II, III строительно-климатических районах и в Iв подрайоне.

Расчетная зимняя температура наружного воздуха минус 20°С, минус 30° (основное решение), минус 40°С.

Инженерно-геологические условия - обычные
Сейсмичность - не выше 6 баллов
Степень огнестойкости - II
Степень долговечности - II
Класс здания - II
Вес снегового покрова - 100 кгс/м² (0,98 кПа)
Скоростной напор ветра - 45 кгс/м² (0,44 кПа)

Генплан

Примерная схема генерального плана разработана на основании „Правил и норм планировки и застройки городов, поселков и сельских населенных пунктов СНиП II-60-75".

Здание детских яслей-сада на 50 мест располагается на участке со спокойным рельефом и может иметь фронтальное или угловое расположение на участке.

При привязке проекта схему генплана уточнить с учетом местных условий и заменить на новую.

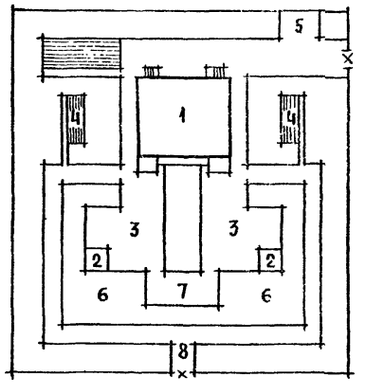

Характеристика механических свойств грунтов

Грунты нескальные однородные непучинистые. Грунтовые воды отсутствуют. Объемная масса грунта, залегающего ниже подошвы фундамента γ = 1800 кг/м³
Угол внутреннего трения φ = 20°
Удельное сцепление грунта - 0,011 МПа - (С = 0,11 кгс/см²).
Модуль деформации - 19 МПа - (Е = 190 кгс/см²).

Экспликация сооружений

NN по плану	Площадь м²	Наименование сооружений	Кол. шт.	Примечание
1	560	Детские ясли-сад на 50 мест	1	т.п. 214-1-254.83 (настоящий проект)
2	40	Теневые навесы	2	
3	150	Групповые площадки	2	
4	15	Опытный участок (огород)	2	
5	70	Хозяйственная площадка	1	
6	850	Площадь озеленения	1	
7	150	Физкультурная площадка	1	
8	480	Дорожки		
Общая площадь участка - 0,25 га				

Ведомость чертежей рабочей документации основного комплекта

Лист	Наименование	Примечан. NN стр.
	Чертежи марки АС	
	Обложка	
	Титульный лист	1
1	Общие данные (начало)	2
2	Общие данные (продолжение)	3
3	Общие данные (продолжение)	4
4	Общие данные (продолжение)	5
5	Общие данные (окончание)	6
6	Схемы расположения фундаментов и элементов подпольных каналов	7
7	Сечения по фундаментам, подпольным каналам и крыльцам	8
8	План	9
9	Разрез 1-1. Деталь ограждения радиаторов	10
10	Фасады А-Б; 1-5; Б-А; 5-1	11
11	Схема расположения перемычек	12
12	Схема расположения элементов покрытия	13
13	План кровли	14
14	Венткамера	15
15	Ведомость расхода стали	16
16	Фрагмент плана с теневым навесом (вариант)	17
17	Фасады А-Б; 1-5; Б-А; 5-1 (вариант с теневыми навесами)	18
18	Фасады 1-5; А-Б; Б-А; 5-1 (вариант с чердачной крышей)	19
19	Фасады 1-5; А-Б; Б-А; 5-1 (вариант с чердачной крышей и теневыми навесами)	20
20	Схема расположения чердачной крыши (вариант)	21
	Чертежи марки ТХ	
1	Общие чертежи	22
2	Спецификация технологического оборудования	23
3	План 1го этажа с расстановкой технологического оборудования	24
4	Привязка сантехнических и электротехнических подводов к оборудованию	25

Привязан

Инв N

Нормокон	Таранев		Т.П. 214-1-254.83-АС
Нач.мас.	Омельченко		
ГАП	Шишков		
ГИП	Таранев		
Ст.арх.	Куличихин		
Вед. инж.	Семенова		

Детские ясли-сад (со стенами из кирпича) на 50 мест

Стадия	Лист	Листов
Р	1	20

Общие данные (начало)

ЦНИИЭП граждансельстрой

Копировал:

Формат 22г

Типовой проект 214-1-254.83 Альбом I

ВЕДОМОСТЬ ССЫЛОЧНЫХ И ПРИЛАГАЕМЫХ ДОКУМЕНТОВ

Обозначение	Наименование	Примечание
1	2	3
	СТАНДАРТЫ	
ГОСТ 530-80	Кирпич и камни керамические	
ГОСТ 19425-74	Балки двутавровые и швеллеры стальные специальные	
ГОСТ 8240-72	Сталь горячекатаная. Швеллеры	
ГОСТ 8509-72	Сталь прокатная угловая равнополочная	
ГОСТ 8510-72	Сталь прокатная угловая неравнополочная	
ГОСТ 19903-74	Сталь листовая горячекатаная	
ГОСТ 8568-77	Листы стальные с ромбическим и чечевичным рифлением	
ГОСТ 17715-72	Сталь толстолистовая кровельная	
ГОСТ 5781-82	Сталь горячекатаная	
ТУ 14-4-659-75	Проволока стальная низкоуглеродистая холоднотянутая	
ГОСТ 5336-80	Сетки стальные плетеные одинарные	
ГОСТ 8478-81	Сетки сварные для железобетонных конструкций	
ГОСТ 9467-75	Электроды, покрытые, металлические для ручной дуговой сварки конструкционных и теплоустойчивых сталей	
ГОСТ 8486-66**	Пиломатериалы хвойных пород	
ГОСТ 9685-61*	Заготовки из древесины хвойных пород	

1	2	3
ГОСТ 22950-78	Плиты минераловатные повышенной жесткости на синтетическом связующем	
ГОСТ 111-78	Стекло оконное	
	ТИПОВЫЕ ИЗДЕЛИЯ	
Серия 1.038-1; вып.1	Плиты парапетные для общественных зданий	
Серия 1.494-24; вып.1	Стаканы железобетонные	
Серия 1.038-1; вып.1	Железобетонные козырьки входов	
Серия 1.141-1; вып.58	Предварительно напряженные панели с круглыми пустотами	
Серия 1.225-2; вып.8	Ригели железобетонные для общественных зданий	
Серия 1.138-10; вып. 3, 4	Перемычки сборные железобетонные для зданий с кирпичными стенами	
Серия 1.243.1-4	Плиты балочные железобетонные	
Серия 1.855.1-1	Ступени железобетонные и бетонные	
Серия 1.136.1-13, вып.1	Плиты подоконные железобетонные	
	Плиты подоконные для жилых и общественных зданий	

1	2	3
Серия 1.236-6; вып.1; ч.1и2	Окна и балконные двери общественных зданий	
Серия 1.136-10	Двери деревянные внутренние для жилых и общественных зданий	
Серия 1.136А-10	Двери деревянные входные наружные тамбурные и служебные для жилых и общественных зданий	
Серия 1.255.1-1	Стаканы и подстаканники железобетонные. Ступени железобетонные	
	ТИПОВЫЕ УЗЛЫ И ДЕТАЛИ	
Серия 2.260-1; вып.3	Детали покрытий общественных зданий	
Серия 2.150-1/72; вып.V	Узлы крепления предварительно	
Серия 2.140-1; вып.1	Детали перекрытий жилых зданий	
Серия 2.130-1; вып.1	Детали стен и перегородок общественных зданий	
Серия 1.231-3; вып.1	Перегородки поэлементной сборки из сухой гипсовой штукатурки для общественных зданий	
Серия 2.219-1; вып.1	Детали подпольных каналов	
Серия 2.244-1; вып.4	Детали полов общественных зданий	
Серия 2.110-1; вып.1	Детали фундаментов	

Инв.№ подл. | 20-2949-4 | Подпись и дата | Взамен инв.№

Привязан:

Инв.№

Нач. мас.	Омельченко	
ГАП	Шишков	
ГИП	Таранев	
Вед. инж.	Семенова	
Ст. арх.	Кулачихин	

Т.П. 214-1-254.83-АС

Детские ясли-сад (со стенами из кирпича) на 50 мест

Стадия	Лист	Листов
Р	2	

Общие данные (продолжение)

ЦНИИЭП гражданских сооружений

Копировал

Формат А3

Типовой проект 214-1-254.83 Альбом I

Ведомость внутренней отделки помещений

№	Наименование помещения	Площадь м²	Пол: деталь пола по серии 2.244-1; в.4	Пол: материал покрытия пола	Плинтус: вид отделки	Стены и перегородки: площадь м²	Стены и перегородки: вид отделки	Примечание (отделка стен)
1	2	3	4	5	6	7	8	9
1	Приемная	18.0	290	Линолеум	Побелка	51.0	Силикатная окраска	Отделка на всю высоту
2	Раздевальная	18.0	"	"	"	"	"	"
3	Игральная	50.0	см. деталь на данном чертеже	"	"	87.0	"	"
4	Групповая	"	"	"	"	"	"	"
5	Спальные	100.0	230	"	"	114.0	"	"
6	Туалетные	32.0	234	"	"	48.5	Глазурованная плитка	Панель глазур. плитки h=1.5м, в душе h=2.1м.
						51.5	Масляная окраска	
7	Буфетные	7.0	"	"	"	28.0	"	Панель глазур. плитки h=2.1м
						13.5	"	
8	Медицинская комната	9.0	230	"	"	2.5	"	Панель глазур. плитки в местах сан. приборов
						32.0	"	
9	Изолятор и приемная	9.0	"	"	"	32.0	Силикатная окраска	Отделка на всю высоту
10	Туалетные изолятора и персонала	5.0	234	"	"	23.0	Глазурованная плитка	Панель глазур. плитки h=1.5м
						17.5	Масляная окраска	
11	Кабинет заведующего	18.5	230	"	"	48.2	Силикатная окраска	Отделка на всю высоту
12	Кухня-раздаточная	14.5	250	Керамич. плитка	Масляная окраска	23.5	Глазурованная плитка	Панель глазур. плитки h=2.1м
						24.0	Масляная окраска	
13	Заготовочный цех	6.0	250	Керамич. плитка	Масляная окраска	16.0	Глазур. плитка масляная окраска	Панель глазур. плитки h=2.1м
						12.5		
14	Моечная	3.5	"	"	"	12.5	"	"
						18.3	"	
15	Кладовая овощей	4.0	240	"	Побелка	3.5	"	Панель глазур. плитки h=0.45м
						15.0	"	
16	Кладовая сухих продуктов	6.5	"	"	"	4.5	"	"
						26.0	"	
17	Бельевая	3.5	234	Линолеум	"	22.0	Силикатная окраска	Отделка на всю высоту
18	Постирочная	13.0	250	Керамич. плитка	Масляная окраска	30.0	Глазур. плитка	Панель глазур. плитки h=2.1м
						8.5	Масляная окраска	
19	Хозяйственные кладовые	4.5	234	Линолеум	Побелка	34.0	Масляная окраска	Отделка на всю высоту
20	Сушильные шкафы	2.0	"	"	"	18.0	"	"
21	Электрощитовая	6.0	240	Керамич. плитка	"	19.0	"	"
22	Бензокамера	13.0	245	Бетон	"	48.0	"	"
23	Коридоры	31.0	230	Линолеум	"	66.0	Силикатная окраска	"
24	Тамбуры	13.0	240	Керамич. плитка	"	44.5	"	"

Деталь пола в игральных комнатах

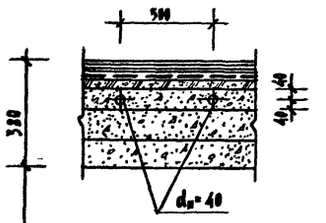

Линолеум алкидный γ=1350 кг/м³ по ГОСТ 7251-77 на хо-
лодной водостойкой мастике — 5 мм
Древесно-волокн. плита твердая γ=800 кг/м³ — δ=4 мм на
холодной водостойкой мастике — 5 мм
Стяжка из цементно-песчаного раствора марки М100,
армированная сеткой из арматурной проволоки Ø3 мм с
ячейками 200×200 мм — 30 мм
Пергамин — насухо
Мелкий керамзитовый камень-гравий γ_0=400 кг/м³ — 60 мм
Бетон марки М150 с замоноличенными регистрами — 80 мм
Водонепроницаемая бумага — насухо
Керамзитовый гравий γ_0=400 кг/м³ — 100 мм
Гидроизоляция-гидроизол на битумной мастике — 1 слой
Бетон марки М100 — 100 мм
Уплотненный грунт

Таблица 1

Ведомость отделки фасадов

Фасад	Элементы	Отделка	Колер
По периметру	Цоколь	Облицевать плиткой „кабанчик"	Темный
	Стены	Отделка лицевым кирпичом с расшивкой швов	Светлый
	Оконные проемы и двери	Окраска масляной краской за 2 раза	Светлый

Т.П. 214-1-254.83-АС

Детские ясли-сад (со столовой из кирпича) на 50 мест

Общие данные (продолжение)

Стадия	Лист	Листов
Р	3	

ЦИИЭП Гражданстальпроект

Нач. мас.	Омельченко	
ГАП	Шишков	
ГИП	Таранев	
Вед. инж.	Семенова	
Ст. арх.	Куличихин	

Привязан

Инв. №

Инв. № подл. | Подпись и дата | Взам. инв. №

20-2949-5

Формат А2Г

Типовой проект 214-1-254.83 Альбом I

Конструктивные решения

Здание детских яслей-сада запроектировано с несущими поперечными стенами-наружными и внутренними- из кирпича.

Фундаменты- ленточные бутобетонные.

Для наружных стен принять кирпич пустотелый по ГОСТ 530-80 марки М75 пластического прессования на цементно-известковом растворе марки М25 ($\gamma_{кл}$ = 1450 кг/м³).

Внутренние стены класть из обыкновенного полнотелого кирпича по ГОСТ 530-80 марки М75 полусухого прессования на цементно-известковом растворе марки М25 ($\gamma_{кл}$ = 1800 кг/м³).

Цоколь здания ниже гидроизоляционного слоя выполнять из полнотелого обыкновенного хорошо обожженного кирпича марки М100 на цементно-известковом растворе марки М50.

Морозостойкость кирпича- не менее Мрз-35.

Пространственная жесткость здания обеспечивается совместной работой горизонтальных дисков панелей покрытия и стен в продольном и поперечном направлениях.

Покрытие здания выполнять из сборных железобетонных панелей перекрытия по серии 1.141-1; вып. 58.

Перемычки- сборные железобетонные по серии 1.138-10; вып. 1.

Прогоны- сборные железобетонные по серии 1.225-2; выпуски 5 и 8.

Перегородки запроектированы из обыкновенного полнотелого кирпича толщиной 65 мм и 120 мм.

Крыльца здания имеют покрытия из бетонных плит по армированной бетонной подготовке с морозоустойчивыми ступенями типа СНК по серии 1.255.1-1.

Кровля- совмещенная, невентилируемая с внутренними водостоками.

По периметру здания сделать отмостку шириной 750 мм из асфальтового покрытия по аналогии с деталью 52 серии 2.110-1; вып. 1 (без бортового камня).

Общие сведения об инженерном оборудовании:

Водоснабжение- от наружной сети. Напор на вводе H=11 м.

Канализация хозяйственная- в наружную сеть.

Отопление- централизованное от наружных сетей; температура теплоносителя T=95÷70°C; 150÷70°C.

Электроснабжение- от внешней сети напряжением 380/220 в.

Проектом предусмотрена радиофикация, телефонизация, телефикация.

Технико-экономические и эксплуатационные показатели

Наименование	Ед. измер.	Всего
1	2	3
Стоимость		
Общая сметная стоимость	тыс. руб.	70,95
в том числе:		
строительно-монтажных работ	"	59,68
оборудования	"	11,27
Стоимость строительно-монтажных работ 1 м² полезной площади	руб.	139,12
То же, строительного объема	"	33,43
Стоимость общая на расчетный показатель	"	1419
Трудоемкость		
Построечные трудовые затраты	чел/дн / чел/ч	1310,4 / 8937,01
То же, на 1 м² полезной площади	"	3,05 / 20,83
То же, на 1 м³ строительного объема	"	0,73 / 5,01
То же, на расчетный показатель	"	26,21 / 178,74
Расходы		
Расход строительных материалов		
Цемент	т	107,07
Цемент, приведенный к марке М400	"	102,56
То же, на 1 м² полезной площади	"	0,24
То же, на 1 м³ строительного объема	"	0,06
Сталь		6,6
Сталь, приведенная к классам А-I и С38/23	"	8,96
в том числе:		
сталь прокатная	"	0,73
Сталь, приведенная к классам А-I и С38/23, на 1 м² полезной площади	кг	20,9
То же, на расчетный показатель	"	179,2
Бетон и железобетон	м³	256,98
в том числе:		
монолитный	"	166,38
сборный тяжелый	"	85,36
сборный легкий	"	5,24
Бетон и железобетон на 1 м² полезной площади	"	0,6
То же, на расчетный показатель	"	5,14
Лесоматериалы	"	22,78
Лесоматериалы, приведенные к круглому лесу	"	37,4
Кирпич	тыс. шт.	109,28

1	2	3
Эксплуатационные показатели		
Расход		
воды	м³/ч	2.7
холодной	м³/сут	5.7
то же	л/с	1.5
горячей	"	0.8
канализационные стоки	"	3.9
Тепла	вАТТ / ккал/ч	265178 / 228060
в том числе:		
на отопление	"	61744 / 53100
на вентиляцию	"	65302 / 56160
на горячее водоснабжение	"	138132 / 118840
на отопление 1 м² полезной площади	вАТТ / ккал/ч	143,9 / 123,8
Потребная электрическая мощность	кВт	27,3
Технические характеристики		
Объем строительный	м³	1785
То же, на 1 м² полезной площади	"	4.16
То же, на 1 м² рабочей площади (K_2)	"	4.88
То же, на расчетный показатель	"	35.7
Площадь		
застройки	м²	560
общая	"	465
полезная	"	429
то же, на расчетный показатель	"	8.6
рабочая	"	366
то же, на расчетный показатель	"	7.32
то же, на 1 м² полезной площади (K_1)	"	0.85

За расчетный показатель принять одно место детских яслей-сада (общая вместимость - 50 мест)

Показатели приведены для основного решения (здание детского сада с отдельно стоящим теневым навесом).

Т.п. 214-1-254.83-АС

Нач. мас.	Омельченко		
ГАП	Шишков		
ГИП	Таранов		
Вед. инж.	Семенова		
Ст. арх.	Куличихин		

Детские ясли-сад (со стенами из кирпича) на 50 мест

Стадия	Лист	Листов
Р	4	

Общие данные (продолжение)

ЦНИИЭП гражданскельстрой

Привязан

Инв. N

Инв. N подл. 20-2949-6 | Подпись и дата | Взам. инв. N

Копировал

Формат 25г

Типовой проект 214-1-254.83 Альбом I

Указания по производству работ в зимнее время

Строительные работы по возведению всех конструкций в зимнее время года производить с соблюдением требований глав СНиП III-19-76, СНиП III-16-80, СНиП III-17-78, СНиП III-20-74 и СНиП III-8.14-72.

Фундаменты возводить по слою песчаной подушки толщиной 100мм. Для кирпичной кладки стен принять метод замораживания с последующим естественным оттаиванием кладки как наиболее доступный и не требующий специального оборудования.

Строительный цементно-известковый раствор приготовлять на портландцементе с химическими добавками с учетом требований СНиП II-21-75 не ниже марки М50. Кладку наружных и внутренних стен вести одновременно с перевязкой кирпича в местах пересечения.

Монтаж панелей перекрытий производить немедленно после возведения стен очередного этажа с установкой всех анкеров и связей, предусмотренных проектом. Панели перекрытий класть на раствор цементно-песчаный марки М100 с добавками, обеспечивающими приобретение раствором не менее 25% прочности до его замораживания.

Установить временные стойки на клиньях под перемычки и прогоны к периоду оттаивания кладки для разгрузки опорных участков.

Вертикальные швы кирпичной кладки тщательно заполнять раствором.

Горизонтальные швы кирпичной кладки делать толщиной не менее 12мм.

Защита конструкций

Антикоррозионную защиту строительных конструкций осуществить в соответствии со СНиП II-28-73* и СНиП III-23-76.

Патентоспособность и патентная чистота

Впервые разработанных и примененных технических решений в проекте нет.

Конструкции, принятые в настоящем проекте здания, являются патентно чистыми в отношении СССР.

Указания по привязке проекта

1. Систему оповещения людей о пожаре разработать при привязке проекта по согласованию с местными органами Госпожарнадзора.

2. Лист примерного решения генплана при привязке аннулировать и заменить новым для конкретных условий строительства.

3. Типы проемов и количество перемычек над ними применять в соответствии с $t_н$ и толщиной наружных стен (см. таблицу 2 на данном чертеже), и АС-11.

4. При привязке настоящего проекта чертежи по фундаментам подлежат корректировке с учетом местных геологических и гидрогеологических условий строительства. Чертежи планов дополнить размерами привязок наружных стен к осям, взамен обозначения „а".

5. Схему нагрузок на фундаменты см. АС-6

Таблица 2

Толщина наружных стен при расчетной температуре наружного воздуха $t_н$ для помещений с нормальным режимом работы и температурой внутреннего воздуха $t_в$, мм				
Тип кладки	$t_н$ / $t_в$	минус 20°С	минус 30°С	минус 40°С
Кирпич пустотелый пластического прессования, ГОСТ 530-80 $\gamma_{кладки}$ = 1450 кг/м³ на цементно-известковом растворе	плюс 22°С	510	510	640
Кирпич полнотелый обыкновенный пластического прессования, ГОСТ 530-80 $\gamma_{кладки}$ = 1800 кг/м³ на цементно-известковом растворе	плюс 22°С	510	640	770
Толщина внутренних стен, мм				
Кирпич обыкновенный. ГОСТ 530-80 полусухого прессования	плюс 22°С	по проекту	по проекту	по проекту
Толщина утеплителя, мм				
Пенобетон γ = 400 кг/м³ (плиты твердые), ГОСТ 5742-76	плюс 22°С	130	165	210

Основное решение: $t_н$ = минус 30°С, $t_в$ = плюс 22°С.

6. При несоответствии теплотехнических качеств материалов и изделий, принятых в настоящем типовом проекте для ограждающих конструкций, фактическим условиям района строительства, следует выполнить привязку отопления и ограждающих конструкций здания с учетом фактических условий на основе экономически целесообразного для данного района сопротивления теплопередаче ($R_0^{эк}$).

Наличие особых научно-технических достижений

Настоящий типовой проект содержит традиционные строительные решения; поэтому в рабочей документации не приведены расчетные показатели применения особых научно-технических достижений в соответствии со СН 514-79.

Ведомость спецификаций

Лист	Наименование	Примечание
АС-6	Спецификация элементов к схемам расположения фундаментов и подпольных каналов	
АС-8	Спецификация элементов заполнения проемов	
АС-11	Спецификация элементов к схеме расположения перемычек	
АС-12	Спецификация к схеме расположения элементов покрытия	
АС-13	Спецификация элементов к плану кровли	
АС-14	Спецификация элементов вентканеры	
АС-16	Спецификация элементов к фрагменту плана 1го этажа (вариант)	
АС-20	Спецификация к схеме расположения элементов чердачной крыши (вариант)	
АС-9	Спецификация элементов к разрезу 1-1	
АС-15	Ведомость расхода стали	

Настоящий проект не подлежит хранению в оперативном фонде.

Т.П. 214-1-254.83-АС							
Привязан	Нач. мас.	Омельченко		Детские ясли-сад (со стенами из кирпича) на 50 мест	Стадия	Лист	Листов
	ГАП	Шишков			Р	5	
	ГИП	Таранев					
	Вед. инж.	Семенова		Общие данные (окончание)	ЦНИИЭП граждансельстрой		
	Ст. арх.	Куличихин					
Инв. №							

Инв. № подл.	Подпись и дата	Взам. инв. №
20-2949-7		

Типовой проект 214-1-254.83 Альбом I

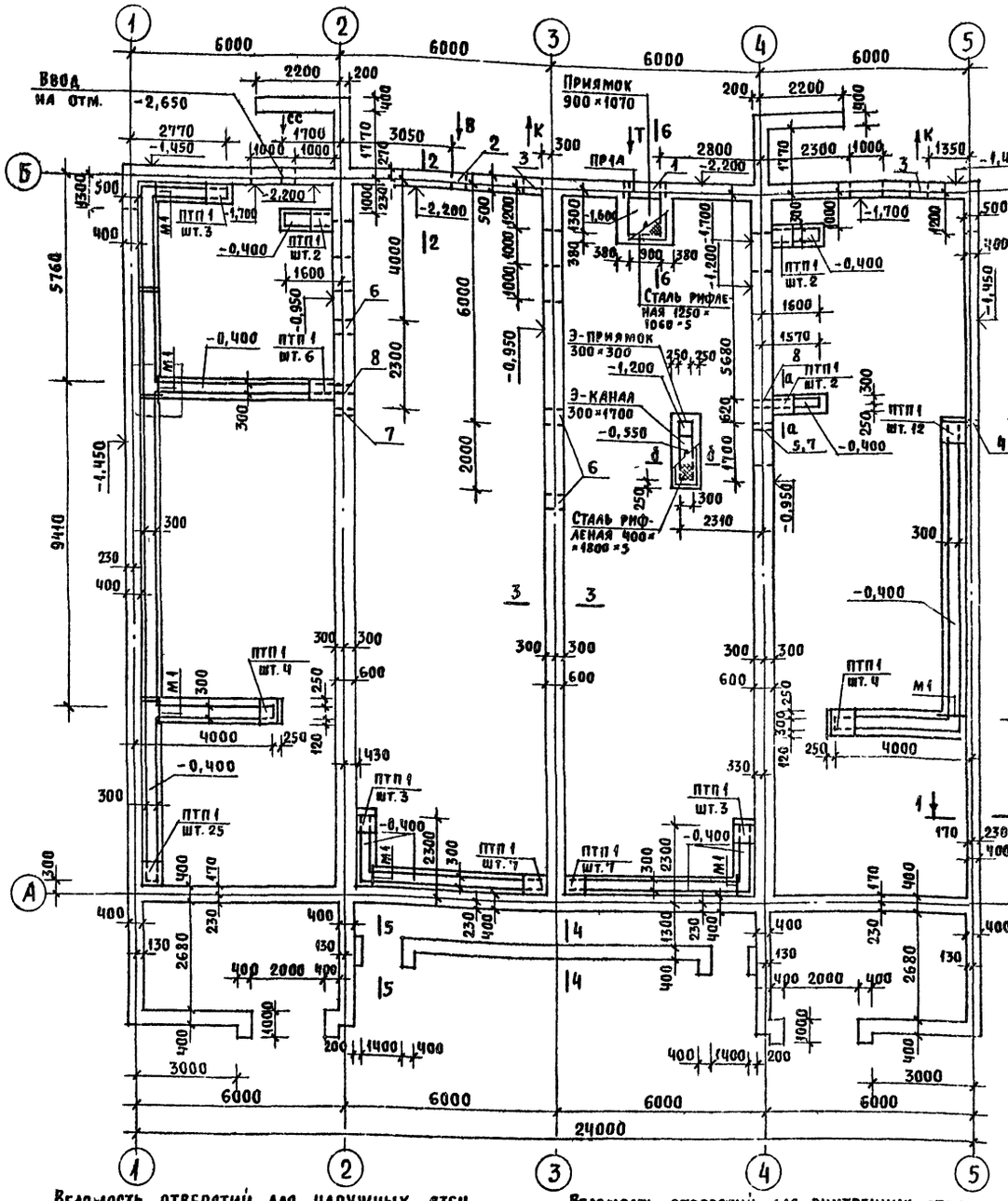

1. Настоящий чертеж читать совместно с АС-7
2. На данной схеме изображены каналы отопления, кроме оговоренных
3. Стенки подпольных каналов класть из полнотелого обыкновенного кирпича – δ = 120 мм, кроме оговоренных

Спецификация элементов к схемам расположения фундаментов и подпольных каналов

Марка, поз	Обозначение	Наименование	Кол.	Масса ед., кг	Примечание
		Сборные жел.-бет. эл-ты			
		Плиты плоские			
ПТП 1	1.243.1-4	ПТП 12.5-8-6	80	96	
		Перемычки брусковые			
ПР1А	1.138-10 вып. 1	1 ПР2-16.12.14	4	75	
		Ступени крылец			
СНК 1	1.255.1-1	СНК6-15-3.5	12	181	
СНК 2	1.255.1-1	СНК6-21-3.5	6	254	
		Монолитные жел.-бет. элементы			
		УМ шт. 5			
		Детали			
—	ГОСТ 5781-82	Ф8 АI, $l_{общ.}$ = 12 п.м.	—	5,5	
—	ГОСТ 5781-82	Ф6 АI, $l_{общ.}$ = 15 п.м.	—	4,5	
		Материал			
		Бетон марки 200	—	0,2	м³
		Арматурные элементы			
—	ГОСТ 5781-82	Ф10 А Ӧ	—	общ. 30	
М1	ГОСТ 8209-72*	∠ 63×6	—	общ. 90	
—	ГОСТ 8568-77*	Сталь рифленая – δ = 5 мм	—	общ. 60	

Таблица нагрузок $P_н$ в тс/п.м. на уровне обреза фундаментов

Тип стены	Сечение	Температура наружного воздуха						Примечание
		-20°С	-30°С	-40°С	-20°С	-30°С	-40°С	
		Кирпич пустотелый			Кирпич полнотелый обыкновенный			
Наружные	1-1	5,45	5,45	6,1	5,45	6,1	6,8	Кирпич пластического прессования
	2-2	6,8	6,8	7,4	6,8	7,4	8,2	
Тип стены		Температура внутреннего воздуха 22°С						Кирпич полусухого прессования
		Кирпич полнотелый обыкновенный						
		Температура наружного воздуха						
		-20°С, -30°С, -40°С						
Внутренние	3-3	8,2						

Ведомость отверстий для наружных стен

Тип отв.	Размеры, мм В	Размеры, мм Н	Отм. низа м	Назначение
1	900	600	-1,500	Т
2	500	500	-2,200	В
3	500	500	-1,500	К (шт. 2)
4	200	200	-1,150	ЭО

Ведомость отверстий для внутренних стен

Тип отв.	Размеры, мм В	Размеры, мм Н	Отм. низа м	Назначение
5	200	200	-1,200	ЭО
6	500	500	-0,950	ВК (шт. 3)
7	200	200	-0,200	ВК (шт. 2)
8	300	300	-0,400	О (шт. 2)

Т.П. 214-1-254.83-АС

Нач. мас.	Омельченко		
ГАП	Шишков		
ГИП	Таранев		
Вед. инж.	Семенова		

Детские ясли-сад (со стенами из кирпича) на 50 мест

Схемы расположения фундаментов и элементов подпольных каналов

Стадия	Лист	Листов
Р	6	

ЦНИИЭП Гражданскельстрой

Привязан

Инв. N

Копировал:

Формат 22г

Инв. N подл. 20-2949-8 | Подпись и дата | Взам. инв. N | Тип ВК | Тип ЭО | Гип СС | Щеглов | Молодкин | Курочкин

Типовой проект 214-1-254.83 Альбом I

1-1, 2-2

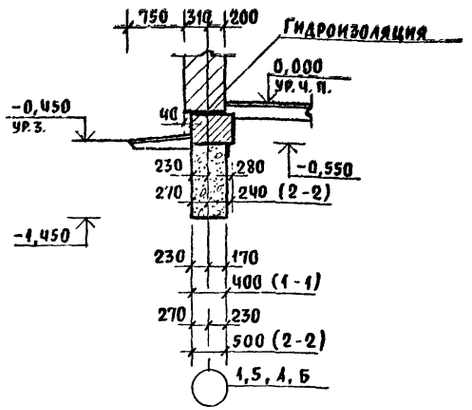

5-5

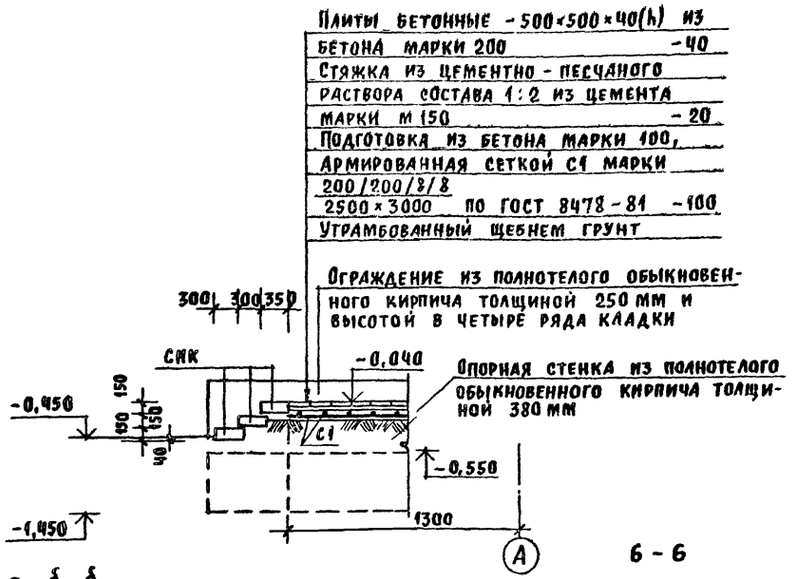

3-3

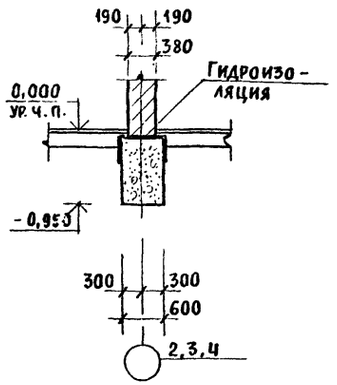

а-а, б-б

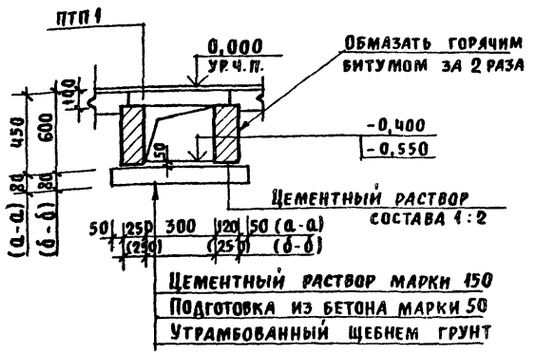

6-6

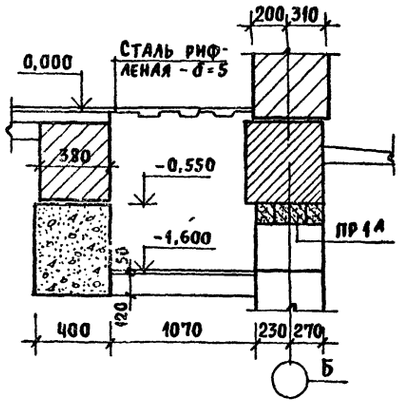

Деталь примыкания подпольного канала к наружной стене

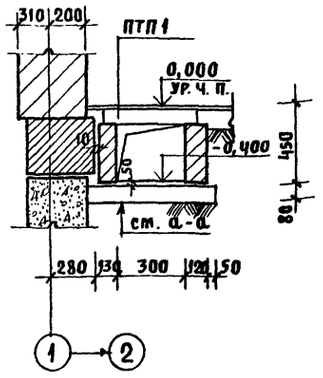

4-4

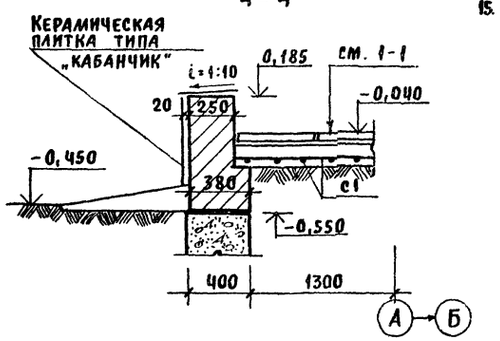

1. За условную отметку 0,000 принять уровень чистого пола 1 этажа, соответствующий абсолютной отметке
2. Настоящий чертеж читать совместно с листом АС-6
3. Фундаменты под наружные и внутренние стены выполнить ленточными из бутобетона: бутового камня марки 100 и бетона марки 50.
4. Уступы фундаментов делать высотой 500 мм, кроме оговоренных на чертеже.
5. Горизонтальную гидроизоляцию выполнить на отметке -0,035 из двух слоев гидроизола на битумной мастике.
6. Наружные поверхности всех стен ниже отметки 0,000, соприкасающиеся с грунтом обмазать горячим битумом за 2 раза в качестве вертикальной гидроизоляции.
7. Засыпку пазух при устройстве фундаментов производить после монтажа всех перекрытий подпольных каналов и приямков.
8. По периметру здания организовать асфальтовую отмостку по серии 2.110-1 вып. 1 по аналогии с деталью „52" (без бортового камня) шириной 750 мм.
9. Устройство подпольных каналов производить до выполнения конструкции полов на отметке 1 этажа.
10. Стенки подпольных каналов и приямков класть из полнотелого обыкновенного кирпича (ГОСТ 530-80) марки 75 на растворе марки 25.
11. Наружные поверхности стенок каналов и приямков, соприкасающиеся с грунтом, затереть цементным раствором и обмазать горячим битумом за 2 раза.
12. Все каналы перекрыть сборными железо-бетонными плоскими плитами, укладывая на цементный раствор.
13. На участках поворотов каналов и монтажа съемных плит и перекрытия приямков заложить металлические элементы М1, заанкеривая их в кладку стенок каналов и приямков (смотри серию 2.249-1 вып. 1, узлы „А" и „В").
14. Обратную засыпку пазух у стенок подпольных каналов и приямков производить грунтом с уплотнением только после монтажа плоских плит перекрытия и каналов.
15. Расход стали на армирование подготовки крыльца - Ф8 AI 254 кг.

Привязан				Т.П. 214-1-254.83-АС	
	Нач. МАС	Омельченко		Детские ясли-сад (со стенами из кирпича) на 50 мест	Стадия: Р; Лист: 7; Листов:
	ГАП	Шишков			
	ГИП	Тараев			
Инв. №	Вед. инж.	Семенова		Сечения по фундаментам, подпольным каналам и крыльцам	ЦНИИЭП гражданселькстрой

Копировал: Формат А2г

Инв. № подл. | Подпись и дата | Взам. инв. №
20-2949-9

Типовой проект 214-1-254.83 Альбом I

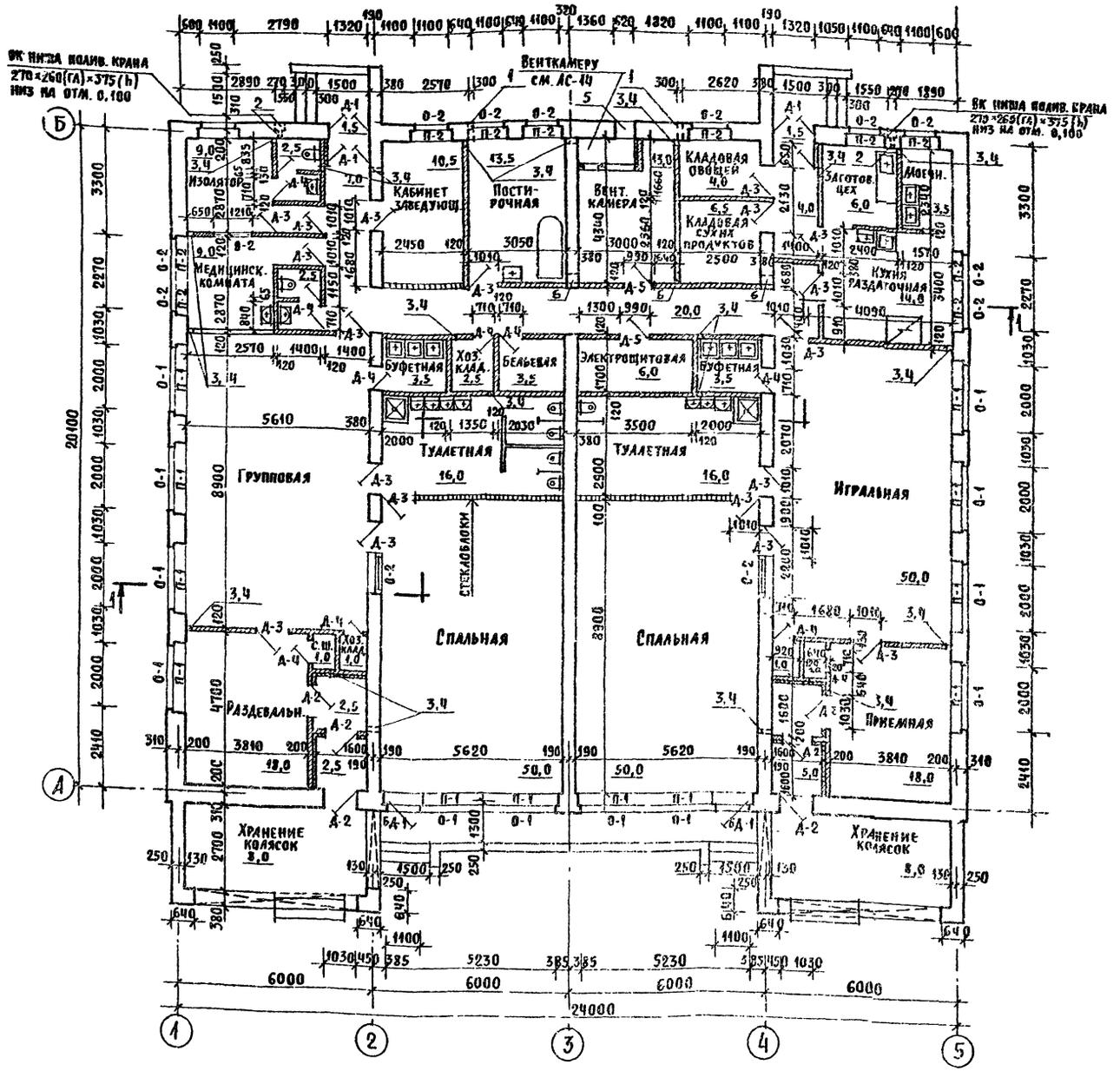

Спецификация элементов заполнения проемов

Марка	Серия	Наименование	Количество при $t_н$ минус 20°	минус 30°	минус 40°	Примечание
О-1	1.236-6 вып.I (ч.1,2)	ОКНО ОС21-12В	12	—	—	
О-2	1.236-6 вып.I (ч.1,2)	ОКНО ОС12-12В.	14	—	—	
О-1	1.236-6 вып.I (ч.1,2)	ОКНО ОР21-21В	—	12	—	
О-2	1.236-6 вып.I (ч.1,2)	ОКНО ОР12-12В	—	14	—	
О-1	1.236.5-9	ОКНО ОРС21-21В	—	—	12	
О-2	1.236.5-9	ОКНО ОРС12-12В	—	—	14	
П-1	1.136.1-13; вып I	ПОДОКОННАЯ ПЛИТА ПОО22.25.45-Т-А	12	12	12	
П-2	1.136.1-13; вып. I	ПОДОКОННАЯ ПЛИТА ПОО23.25.45-Т-А	11	11	11	
БД-1	1.236-6 вып.I (ч.1,2)	ДВЕРНОЙ БЛОК БС28-12	2	—	—	
БД-1	1.236-6 вып.I (ч.1,2)	ДВЕРНОЙ БЛОК РС28-12	—	2	—	
БД-1	1.236.5-9	ДВЕРНОЙ БЛОК БРС28-12	—	—	2	
Д-1	1.136.5-19	ДВЕРНОЙ БЛОК ДН20-4,8-13	4	4	4	
Д-2	1.136.5-19	ДВЕРНОЙ БЛОК ДН20-9-12	6	6	6	
Д-3	1.136-10	ДВЕРНОЙ БЛОК ДГ21-10	19	19	19	
Д-4	1.136-10	ДВЕРНОЙ БЛОК ДГ21-7	11	11	11	
Д-5	1.136.5-19	ДВЕРНОЙ БЛОК ДС20-9Т	2	2	2	

Экспликация отверстий и проемов

Тип отв.	Размеры в	Размеры н	Отм. низа	Назначение	1	2	3	4	5
1	2	3	4	5	4	150	160	2840	ОВ
1	300	310	0,000	ВК	5	620	610	2390	ОВ
2	100	160	0,100	ВК	6	550	685	2315	ОВ
3	150	160	0,000	ОВ					

Настоящий чертеж читать совместно с АС-14.
(см перегородки из стеклоблоков).

Нач мас	Омельченко		ТП 214-1-254 83-АС	
ГАП	Шишков			
ГИП	Таранев		Детские ясли-сад (со стенами из кирпича) на 50 мест	Стадия Р, Лист 8, Листов
Ст.арх.	Куличихин			
Вед.инж	Семенова		План	ЦНИИЭП гражданселстрой

Привязан

Инв. N

Копировал

Формат 22

Согласовано: Гип ОВ Евдокимова; Гип ВК Молодкин; Гип ЭО Курочкин

Инв. N подл. 20-2949-10 | Подпись и дата | Взам инв N

Разрез 1-1

Защитный слой — гравий, вдавленный в антисептированную битумную мастику марки МБК-Г-65 — 10 мм
4 слоя биостойкого рубероида марки РКМ-350Б на битумной мастике — 1,5
3 слоя прокладочного рубероида марки РП-250 — 3,5 мм
Стяжка — цементно-песчаный раствор марки М-100 — 20 мм
Утеплитель — пенобетон (плиты твердые) γ_0=400 кг/м³ (АС-5, гавл.2)
Разуклонка — гравий керамзитовый γ_0=400 кг/м³ — 30÷100 мм
Пароизоляция — один слой пергамина на битумной мастике МБК-Г-65 — 1 мм
Выравнивающий слой из цементного раствора.
Сборные ж.-б. панели перекрытия — 220 мм.

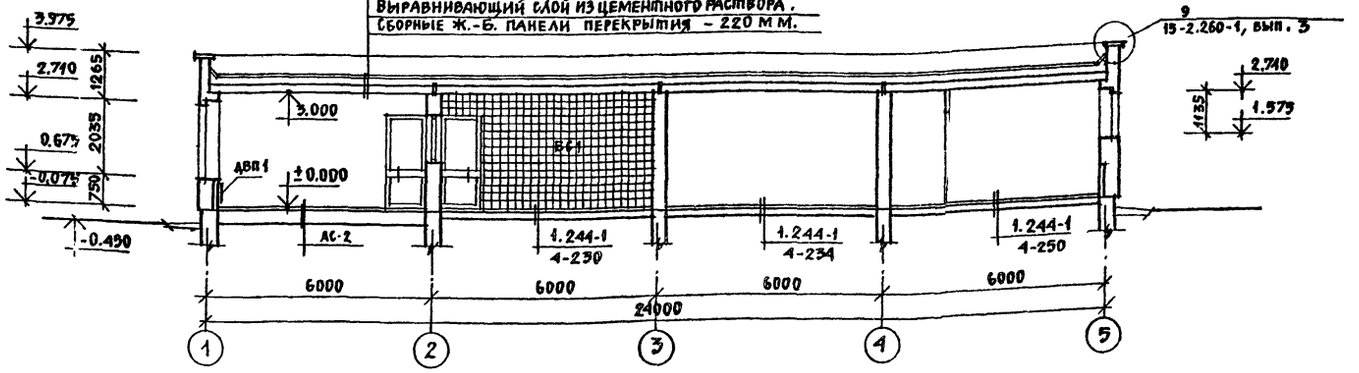

Спецификация элементов к разрезу 1-1

Марка, поз.	Обозначение	Наименование	Кол.	Масса ед., кг	Примечание
		Металлические элементы			
		Крюки — шт. 80			
Кр 1	ГОСТ 5781-82	ф10 АТ, ℓ=450	1	0,36	
		Петли — шт. 80			
П 1	ГОСТ 19903-74*	-20×4, ℓ=60	1	0,04	
		Деревянные элементы			
		Дерево-плиты — шт. 20			
ДВП 1	ГОСТ 8904-81	Плиты древесно-волокнистые твер-дые с лакокрасочным покрытием			
		450×20, ℓ=1000	1	6	
		Блоки стеклянные пустотелые			
БО 1	ГОСТ 9272-81	Блоки БК 194/98	-	37,1	м²

Деталь ограждения радиаторов в приемной, раздевальной, групповой и игральной

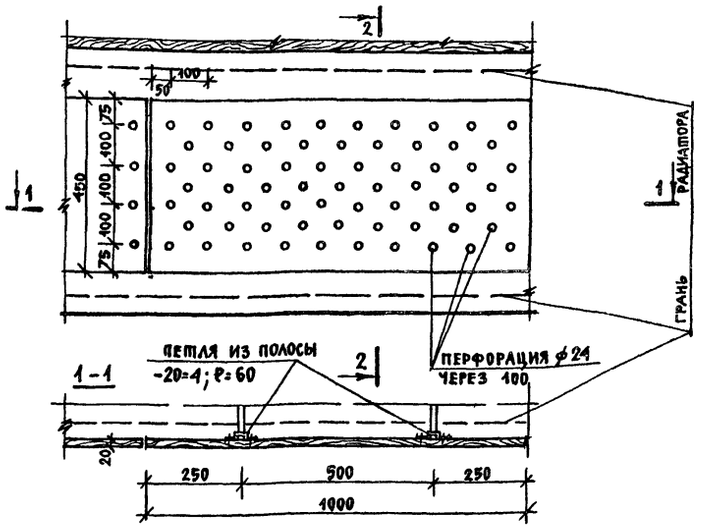

2-2

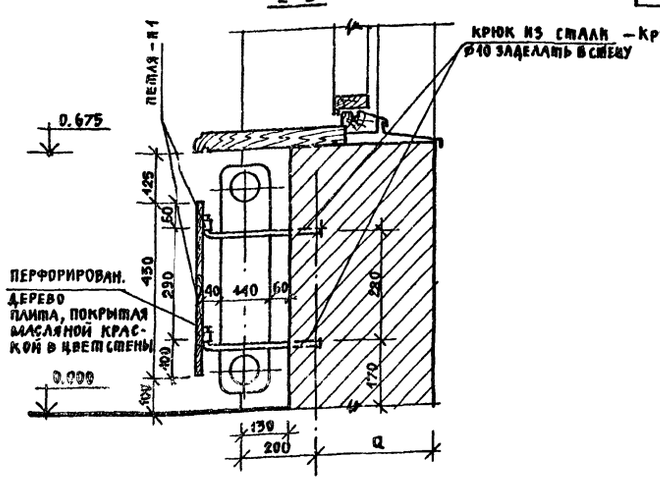

Привязан			
Инв. N			
Нач. МАС	Омельченко		
ГАП	Шишков		
ГИП	Таранев		
Вед. инж.	Семенова		
Ст. арх.	Куличихин		
Копировал:			

Т.П. 214-1-254.83-АС

Детские ясли-сад (со стенами из кирпича) на 50 мест

Стадия	Лист	Листов
Р	9	

Разрез 1-1. Деталь ограждения радиаторов

ЦИМИЭП граждансельстрой

Формат А2

Взам. инв. N | Подпись и дата | Инв. N подл. 20-2949-11

214-1-254.83
Альбом I

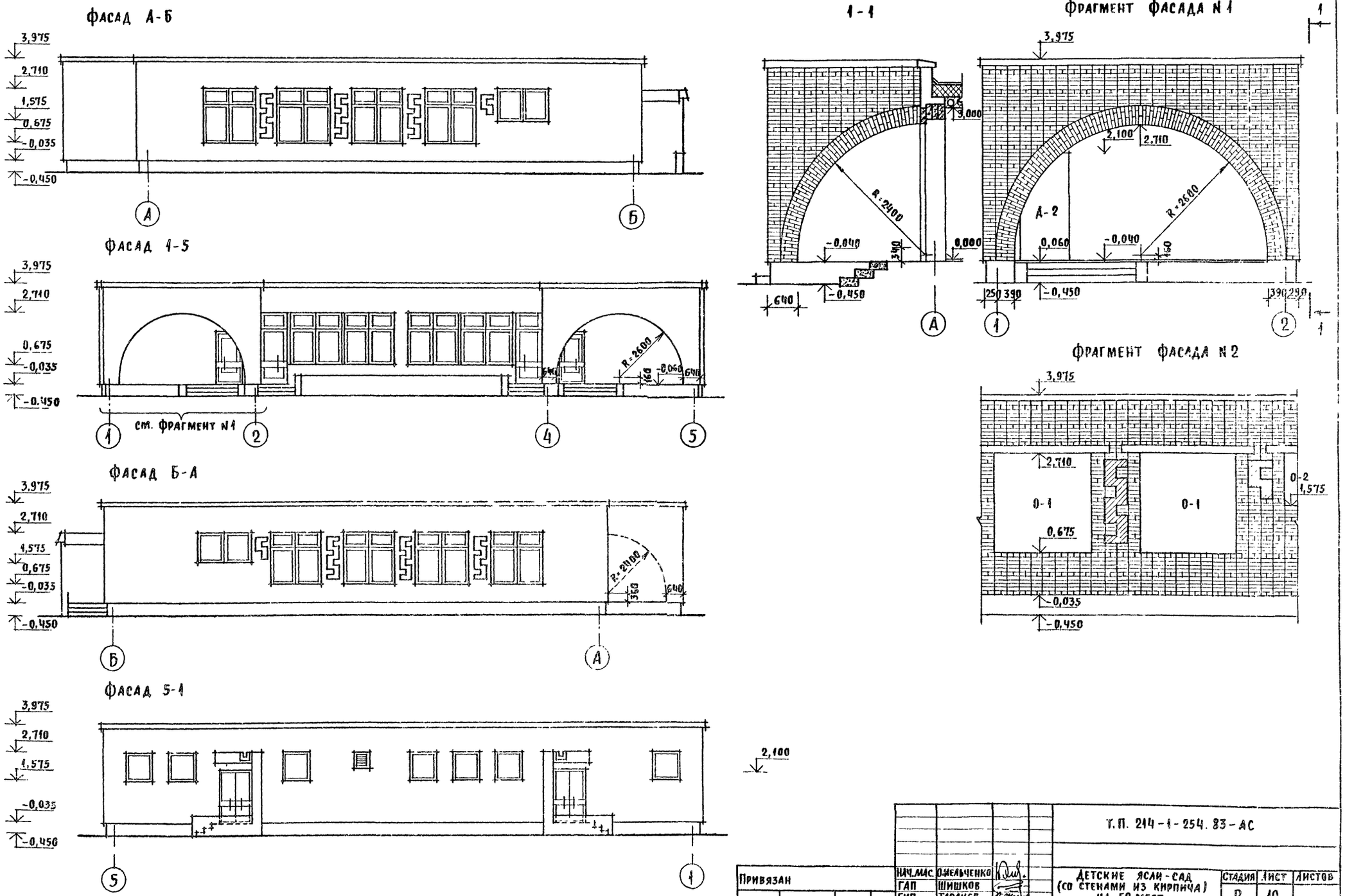

Т.П. 214-1-254.83-АС							
Привязан		Нач.мас.	О.Мельченко		Детские ясли-сад (со стенами из кирпича) на 50 мест	Стадия	Лист	Листов
		Гап	Шишков			Р	10	
		Гип	Таранев					
		Вед. инж	Семенова		Фасады А-Б; 1-5; Б-А; 5-1	ЦНИИЭП гражданскельстрой		
Инв. N								

Копировал:

Формат 22

Инв. N подл. | Подпись и дата | Взам. инв. N
20-2949-12

214-1-254.83
Альбом I

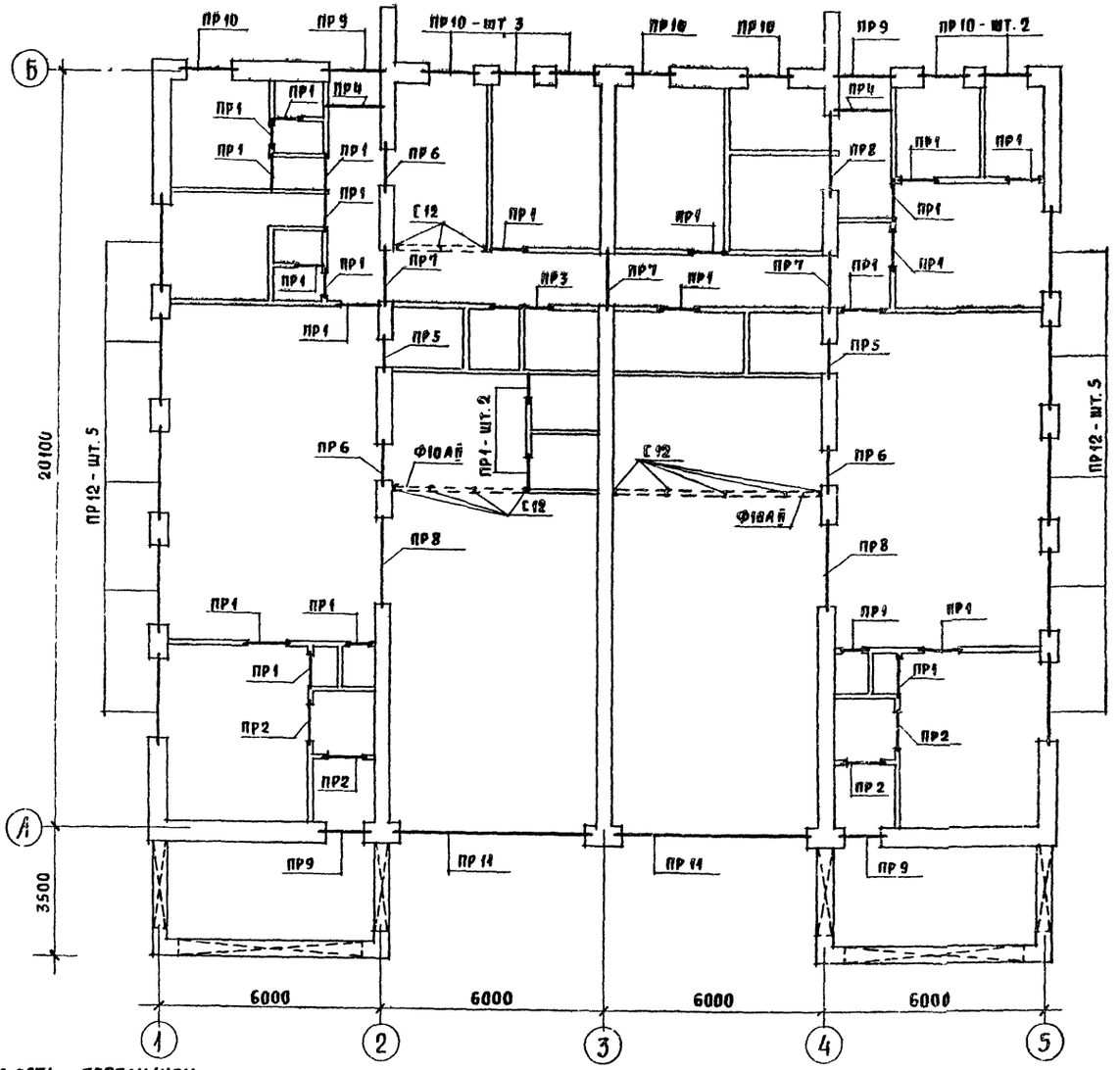

Спецификация элементов к схеме расположения перемычек

Марка, поз.	Обозначение	Наименование	Кол.	Масса ед., кг	Примечание
		Сборные жел.-бет. эл-ты			
		Перемычки брусковые			
1ПР1-1	1.138-10 вып. 1	1 ПР1 - 10.12.14	26	50	
1ПР1-2	1.138-10 вып. 1	1 ПР1 - 12.12.14	7	50	
1ПР2-1	1.138-10 вып. 1	1 ПР2 - 16.12.14	7	75	
1ПР3-1	1.138-10 вып. 1	1 ПР3 - 19.12.14	45	75	
1ПР8-1	1.138-10 вып. 4	1 ПР8 - 29.12.22У	23	195	
1ПР8-2	1.138-10 вып. 4	1 ПР8 - 59.12.29	8	520	
1ПР38-1	1.138-10 вып. 1	1 ПР38 - 12.12.22У	4	75	
1ПР38-2	1.138-10 вып. 1	1 ПР38 - 15.12.22У	6	100	
1ПР38-3	1.138-10 вып. 1	1 ПР38 - 18.12.22У	6	125	
1ПР38-4	1.138-10 вып. 1	1 ПР38 - 29.25.22У	10	400	
		Плиты опорные			
—	ТУ 14-4-659-75	Ф5 Вр I, $l_{общ.}$ = 900 п.м.	—	общая 90	
—	—	Бетон марки М 200	—	0,8	м³
		Прогоны			
П40-1	1.225-2 вып. 8	П40 - 28П	6	250	
		Металлические элементы			
—	ГОСТ 8240-72	Стойки С12, l = 3000	—	общая 374	
—	ГОСТ 19903-74*	Полоса - 150×10, l = 250	—	общая 36	
—	ГОСТ 5781-82	Ф10А II, $l_{общ.}$ = 200 п.м.	—	общая 120	

1	2
ПР10 шт. 8 ПР11 шт. 2	1ПР3 - 19.12.14 - ПР10 1ПР8 - 59.12.29 - ПР11 75 200 310 А, Б
ПР12 шт. 10	1ПР8 - 29.12.22У 1ПР38 - 29.25.22У 75 200 310 1,5

1. Настоящий чертеж читать совместно с АС-8
2. Ведомость перемычек приведена на $t_н$ = минус 30°С.
3. Варианты ведомости перемычек: (кирпич полнотелый обыкновенный) $t_н$ = минус 30°С; δ = 640 мм дополнить:

ПР10 — 1ПР3-19.12.14 - шт. 1
ПР11 — 1ПР8-59.12.29 - шт. 1
ПР12 — 1ПР8-29.12.22У - шт. 1
$t_н$ = минус 40°С; δ = 770 мм
ПР10 — 1ПР3-19.12.14 - шт. 2
ПР11 — 1ПР8-59.12.29 - шт. 2
ПР12 — 1ПР8-29.12.22У - шт. 2

Ведомость перемычек

Марка, поз	Схема сечения
1	2
ПР1 шт. 24 ПР2 шт. 4 ПР3 шт. 1	1ПР1 - 10.12.14 - ПР1 1ПР1 - 12.12.14 - ПР2 1ПР3 - 19.12.14 - ПР3 120
ПР4 шт. 2	1ПР3 - 19.12.14 980

1	2
ПР5 шт. 2 ПР6 шт. 3 ПР7 шт. 3	1ПР38 - 12.12.22У - ПР5 1ПР38 - 15.12.22У - ПР6 1ПР38 - 18.12.22У - ПР7 1ПР1 - 10.12.14 - ПР5 1ПР1 - 12.12.14 - ПР6 1ПР3 - 19.12.14 - ПР7 190 190 2,3,4

1	2
ПР8 шт. 3	П40 - 28П - ПР8 1ПР8 - 29.12.22У 190 190 2,4
ПР9 шт. 4	1ПР3 - 19.12.14 200 310 А, Б

Т.П. 214-1-254.83-АС

Нач. мас.	Омельченко		Детские ясли-сад (со стенами из кирпича) на 50 мест	Стадия	Лист	Листов
ГАП	Шишков			Р	11	
ГИП	Таранев		Схема расположения перемычек	ЦНИИЭП гражданскельстрой		
Вед. инж.	Семенова					

Привязан

Инв. №

Инв. № подл. | Подпись и дата | Взам. инв. №
20-2949-13

Копировал:

Формат 22г

19507-01

214-1-254.83
Альбом I

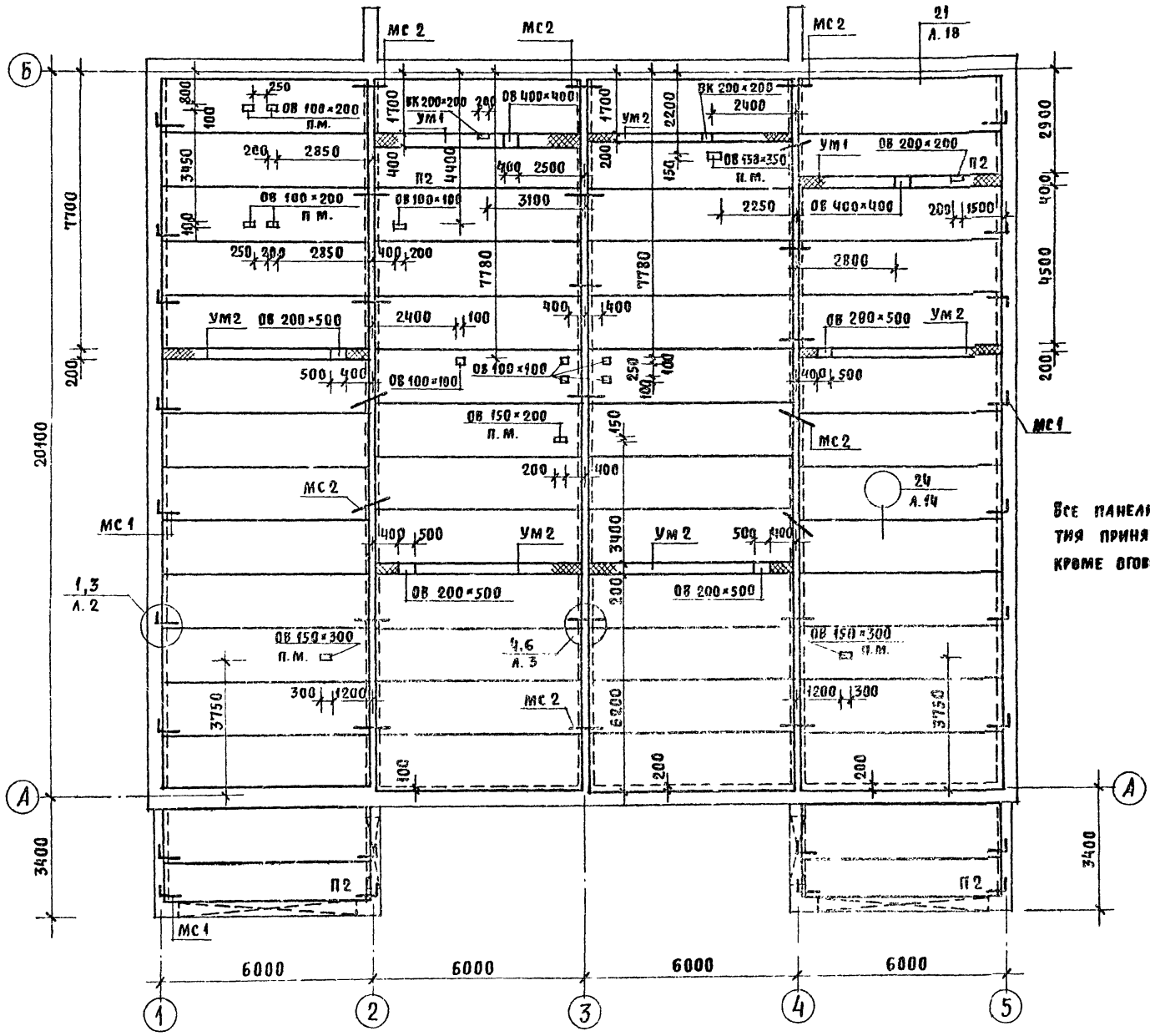

Все панели перекрытия принять марки П1, кроме оговоренных

Спецификация к схеме расположения элементов покрытия

Марка, поз.	Обозначение	Наименование	Кол.	Масса ед., кг	Примечание
		Сборные жел.-бет. эл-ты			
		Панели перекрытия			
П1	1.141-1 вып. 58	ПК 4-60.15	52	2300	
П2	1.141-1 вып. 58	ПК 4-60.12	4	2100	
		Монолитные жел.-бет. элементы			
		ум1 - шт. 5			
		Детали			
1	ГОСТ 5781-82	Ф10 А II, ℓ=1440	41	0,87	
2	ГОСТ 5781-82	Ф6 А I, ℓ=6000	3	1,35	
		Материал:			
		Бетон марки 200	-	0,52	м³
		ум2 - шт. 2			
		Детали			
3	ГОСТ 5781-82	Ф10 А II, ℓ=1240	41	0,76	
2	ГОСТ 5781-82	Ф6 А I, ℓ=6000	2	1,35	
		Материал:			
		Бетон марки 200	—	0,26	м³
		Арматурные элементы			
		Детали соединительные			
		мс 1 - шт 22			
5	ГОСТ 5781-82	Ф10 А I, ℓ=680	1	0,42	
		мс 2 - шт. 44			
4	ГОСТ 5781-82	Ф10 А I, ℓ=830	1	0,51	

1. Настоящий чертеж читать совместно с АС-8 и АС-11
2. Монтажные узлы и детали покрытия выполнить по серии 2.140-1 вып.1.
3. Панели перекрытий класть по свежеуложенному слою цементного раствора марки м200, толщиной 20 мм.
4. Швы между панелями перекрытия заполнить цементным раствором марки м100.
5. Анкерные связи мс1 и мс2 прикрепить к петлям панелей при помощи сварки электродами типа Э-42 по ГОСТ 9467-65
6. Все стальные соединительные элементы покрыть антикоррозионным составом и сверху покрыть раствором
7. Обозначение $\frac{\text{отв. } 150\times200}{\text{п. м.}}$ – пробить по месту

Схема поперечных сечений монолитных участков

Бетон марки 200

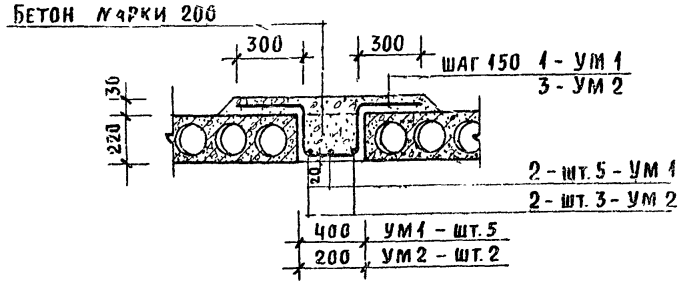

мс 1

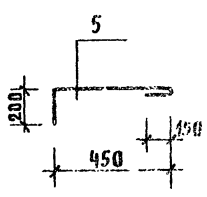

мс 2

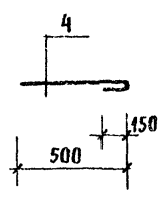

Т.П. 214-1-254.83-АС

Нач. мас.	Омельченко	Детские ясли-сад (со стенами из кирпича) на 50 мест	Стадия Р; Лист 12; Листов
ГАП	Шишков		
ГИП	Таранев	Схема расположения элементов покрытия	ЦНИИЭП гражданельстрой
Вед. инж.	Семенова		

Привязан

Инв. N

Копировал:

Формат 22г

Согласовано: ГИП ОВ Евдокимова; ГИП ВК Молодкин

Инв. N подл. | Подпись и дата | Взам. инв. N | 20-2949-14

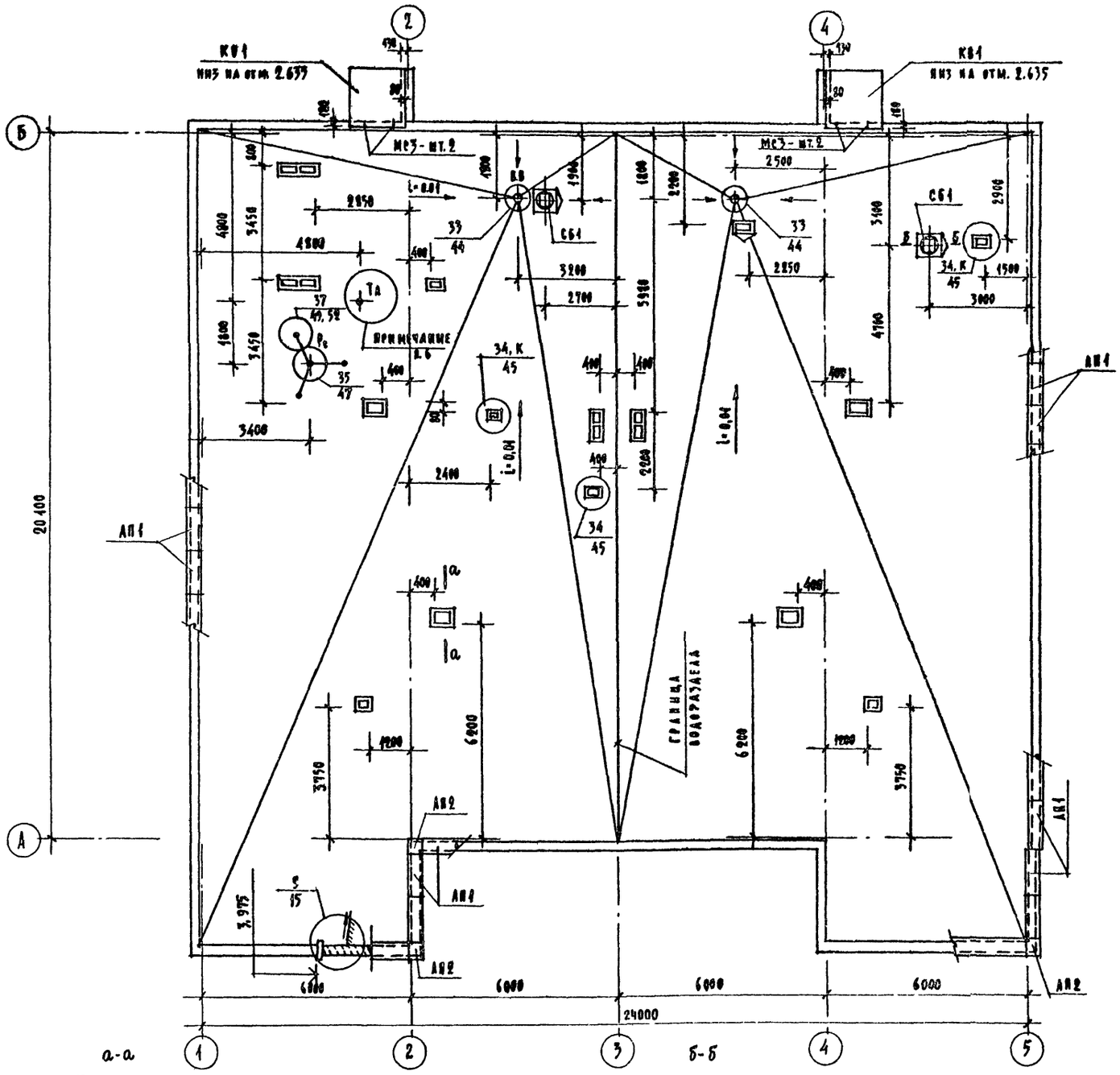

СПЕЦИФИКАЦИЯ ЭЛЕМЕНТОВ К ПЛАНУ КРОВЛИ

МАРКА, ПОЗ.	ОБОЗНАЧЕНИЕ	НАИМЕНОВАНИЕ	КОЛ.	МАССА ЕД. КГ	ПРИМЕЧАНИЕ
		СБ. ЖЕЛ.-БЕТОННЫЕ ЭЛЕМЕНТЫ			
		ПАНЕЛИ ПАРАПЕТНЫЕ			
АП1	1.238-1; ВЫП.1	АП 13,5-1	75	94	
АП2	1.238-1; ВЫП.1	АП 15.5-1	8	33	
		КОЗЫРЬКИ ПЛОСКИЕ			
КВ1	1.238-1; ВЫП.1	КВ16	2	750	
		СТАКАНЫ			
СБ1	1.494-24; ВЫП.1	СБ-4А-2	2	150	
		МЕТАЛЛИЧЕСКИЕ ЭЛЕМЕНТЫ			
—	ГОСТ 5781-82	ФВАI	—	1500	
		МС3 - СМ 4			
1	ГОСТ 8509-72*	∠70×6, ℓ=200	1	1.3	
2	ГОСТ 5781-82	ФI6AII, ℓ=800	1	1.03	
		М1 - СМ. 9			
—	ГОСТ 8509-72*	∠70×6, ℓ=200	1	1.3	
—	ГОСТ 5781-82	ФI0AI, ℓ=230	2	0,13	

1. НАСТОЯЩИЙ ЧЕРТЕЖ ЧИТАТЬ СОВМЕСТНО С АС-8
2. СОСТАВ КРОВЛИ СМ. РАЗРЕЗ 1-1 НА АС-9
3. В КАЧЕСТВЕ МОЛНИЕЗАЩИТЫ ПРИНЯТЬ СЕТКУ ИЗ АРМАТУРЫ ФВАI С ЯЧЕЙКОЙ 500×500, УДЛОЖЕННУЮ В ЦЕМЕНТНУЮ СТЯЖКУ КРОВЛИ.
4. КЛАДКУ СТЕН ВЕНТИЛЯЦИОННЫХ ШАХТ, ВЫХОДЯЩИХ НА КРОВЛЮ, ВЫПОЛНЯТЬ ИЗ ПОЛНОТЕЛОГО ОБЫКНОВЕННОГО КИРПИЧА.
5. ДЕТАЛИ ПОКРЫТИЯ (КРОВЛИ) ВЫПОЛНИТЬ В СООТВЕТСТВИИ С СЕРИЕЙ 2.260-1; ВЫП.3 ($\frac{9}{15}$ – НОМЕР ДЕТАЛИ / ЛИСТ СЕРИИ).
6. УЗЛЫ КРЕПЛЕНИЯ РАДИОСТОЙКИ И ТЕЛЕАНТЕННЫ ВЫПОЛНЯТЬ СООТВЕТСТВЕННО ПО СЕРИЯМ 2.260-1; ВЫП.3 И 2.190-1/72; ВЫП.У.
7. ЦЕМЕНТНУЮ СТЯЖКУ НА КРОВЛЕ РАЗРЕЗАТЬ В ПЛАНЕ НА КВАДРАТЫ СО СТОРОНАМИ 3000мм ДЕФОРМАЦИОННЫМИ ШВАМИ (СМ. УЗЕЛ 4 СЕРИИ 2.260-1; ВЫП.3).

СОГЛАСОВАНО: ГИП ВВ ЕВДОКИМОВА; ГИП ВК МОЛОКИН; ГИП ЭО КУРОЧКИН; ГИП СС ЩЕГЛОВ

ИНВ. № ПОДЛ. | ПОДПИСЬ И ДАТА | ВЗАМ. ИНВ. № | 20-2945-15

ПРИВЯЗАН	НАЧ. МАС.	ВИЛЬЧЕНКО	Т. П. 214-1-254.83 - АС
	ГАП	ШИШКОВ	ДЕТСКИЕ ЯСЛИ-САД (СО СТЕНАМИ ИЗ КИРПИЧА) НА 50 МЕСТ
	ГИП	ТАРАНЕВ	
	ВЕД. ИНЖ.	СЕМЕНОВА	ПЛАН КРОВЛИ
ИНВ. №			СТАДИЯ: Р; ЛИСТ: 13; ЛИСТОВ:
			ЦНИИЭП ГРАЖДАНСЕЛЬСТР

КОПИРОВАЛ:

ВЕНТКАМЕРА (план)

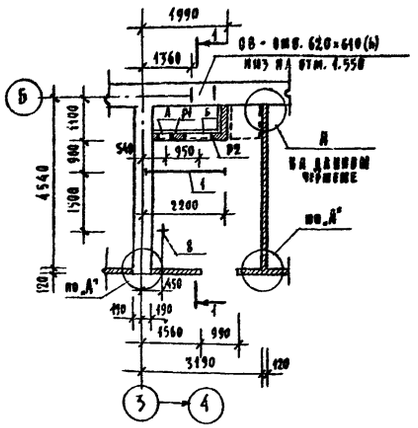

РАМКИ Р1 и Р2

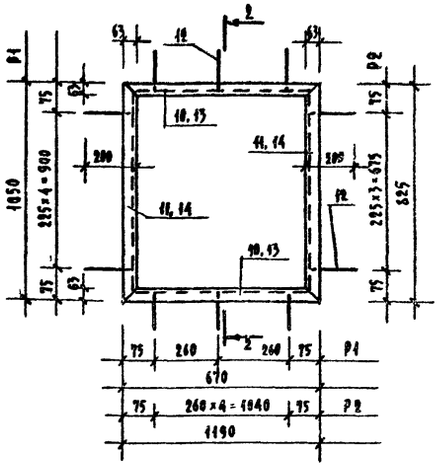

2-2

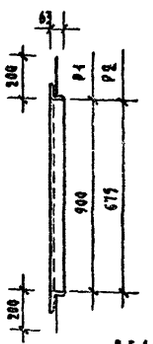

ВЕДОМОСТЬ ОТВЕРСТИЙ

Тип отв.	Размеры, мм В	Размеры, мм Н	Отм. низа отв.	Примечание
А	545	900	0.250	ОВ
Б	1030	675	0.300	ОВ

1-1

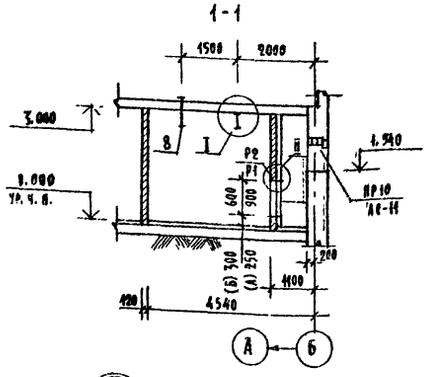

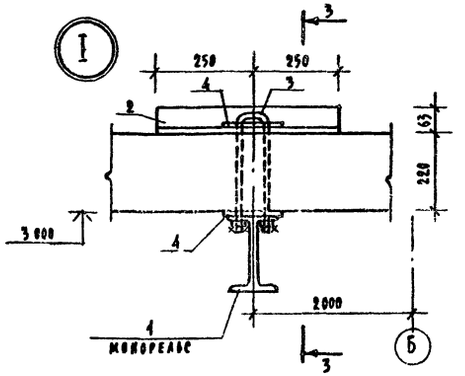

3-3

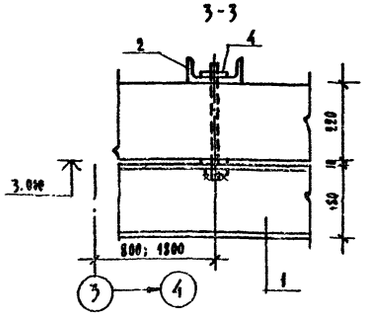

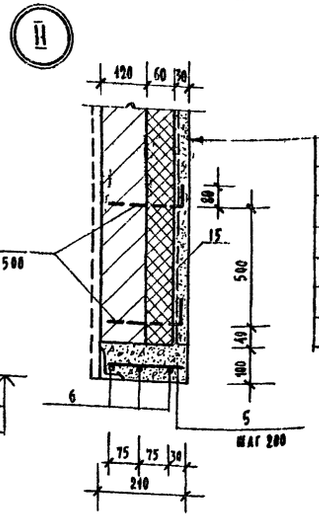

Штукатурка	– 30
Сетка стальная №3 (ГОСТ 5336-80)	
Утеплитель – минераловатные плиты γ_0 = 200 кг/м³ (ГОСТ 22950-78)	– 60
Перегородка из полнотелого обыкновенного кирпича (ГОСТ 530-80)	– 120
Внутренняя отделка помещения вент-камеры (см. АС-2, ведомость)	

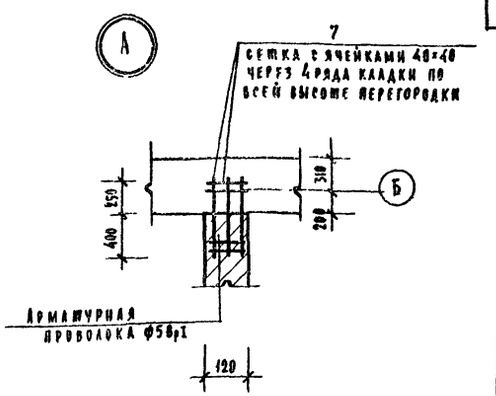

СПЕЦИФИКАЦИЯ ЭЛЕМЕНТОВ ВЕНТКАМЕРЫ

Марка, поз.	Обозначение	Наименование	Кол.	Масса ед. кг	Примечание
		Монолитные железобетонные элементы			
		Перемычка			
5	ГОСТ 5781-82	Ф6 AI, ℓ=190	10	0.05	
6	ГОСТ 5781-82	Ф10 AII, ℓ=1300	3	0.12	
		Бетон марки М200	—	0.04	м³
		Металлические элементы			
1	ГОСТ 19425-74*	I18м, ℓ=2200	1	56.8	
2	ГОСТ 8240-72	С14, ℓ=500	2	6.0	
3	ГОСТ 5781-82	Ф12 AII, ℓ=750	2	0.6	
4	ГОСТ 19903-74	–100×6, ℓ=100	4	0.5	
7	ТУ 14-4-659-75	Ф5 Вр I			
8	ГОСТ 5781-82	Ф12 AII, ℓ=500	1	0.4	
9	ГОСТ 5781-82	Ф10 AI, ℓ=260	35	0.2	
		Рамка Р1 – вн.1			
10	ГОСТ 8509-72*	∠63×6, ℓ=670	2	3.8	
11	ГОСТ 8509-72*	∠63×6, ℓ=1050	2	6.7	
12	ГОСТ 5781-82	Ф8 AI, ℓ=190	16	0.2	
		Рамка Р2 – вн.1			
12	ГОСТ 5781-82	Ф8 AI, ℓ=190	18	0.2	
13	ГОСТ 8509-72*	∠63×6, ℓ=1390	2	6.3	
14	ГОСТ 8509-72*	∠63×6, ℓ=825	2	4.9	
15	ГОСТ 5336-80	Сетка стальная плетеная №3	—	72	
		Материалы			
	ГОСТ 22950-78	Плиты минераловатные γ_0=200 кг/м³, – δ=60	—	20	м³

1. Настоящий чертеж читать совместно с АС-8
2. Сварку элементов производить электродами типа Э-42 по ГОСТ 9467-75.

Инв.№ подл. | Подпись и дата | Взам. инв.№
20-2949-16

Привязан			
Инв.№			

Нач.мас	Омельченко		
ГАП	Шишков		
ГИП	Тараненя		
Вед.инж.	Семенова		

Т.П. 214-1-254.83-АС

Детские ясли-сад (со стенами из кирпича) на 50 мест	Стадия	Лист	Листов
	Р	14	
Венткамера	ЦИИЭП Гражданселькстрой		

Копировал:

Типовой проект 214-1-254.83 Альбом I

Марка элемента	Изделия арматурные: Арматура класса Вр I ТУ14-4-659-75 ф5	Итого	Арматура класса A II Гост 5781-82 10	12	16	Итого	Арматура класса A I Гост 5781-82 6	8	10	Итого	Гост 8478-81 200х200/8/8/2500х3000	Итого	Всего	Изделия закладные: Прокат марки В Ст. 3 кп 2 Гост 19903-74* -δ=6	-δ=10	Итого	Гост 8509-72* L63х6	L70х6		Итого	Гост 8240-72 [12	[14		Итого	Гост 19425-74* I 18м	Итого	Изделия разные: ВСт3кп2 Гост 5336-80 сетка N3	Итого	Гост 8568-77* рифл. сталь-5	Итого	Общий
Фундаменты и подпольные каналы	—	—	30	—	—	30	25	30	—	55	—	—		—	—	—	90	—		90	—	—		—	—	—	—	—	60	60	235
Крыльца	—	—	—	—	—	—	—	—	—	—	254	254		—	—	—	—	—		—	—	—		—	—	—	—	—	—	—	254
Стены и перегородки	—	—	20	—	—	20	—	—	—	—	—	—		—	26	26	—	—		—	374	—		374	—	—	—	—	—	—	420
Перемычки	90	90	—	—	—	—	—	—	—	—	—	—		—	—	—	—	—		—	—	—		—	—	—	—	—	—	—	90
Перекрытие (покрытие)	—	—	274	—	—	274	26	—	34	34	—	—		—	—	—	—	—		—	—	—		—	—	—	—	—	—	—	308
Кровля	—	—	—	—	5	5	—	1500	3	1503	—	—		—	—	—	—	17		17	—	—		—	—	—	—	—	—	—	1525
Венткамера	13	13	5	3	—	8	3	8	7	18	—	—		2	—	2	45	—		45	—	42		42	56,8	56,8	72	72	—	—	227

3059

Расход стали приведен в кг

Инв. N подл. | Подпись и дата | Взам. инв. N | Инв. N дубл. | Подпись и дата

Привязан

Инв. N

Нач. мас.	Омельченко		
ГАП	Шишков		
ГИП	Тараненов		
Вед. инж.	Семенова		

Т.П. 214-1-254.83-АС

Детские ясли-сад (со стенами из кирпича) на 50 мест

Ведомость расхода стали

Стадия	Лист	Листов
Р	15	

ЦНИИЭП Гражданстройпроект

Копировал:

Формат А2

Фрагмент плана 1 этажа с теневым навесом (вариант)

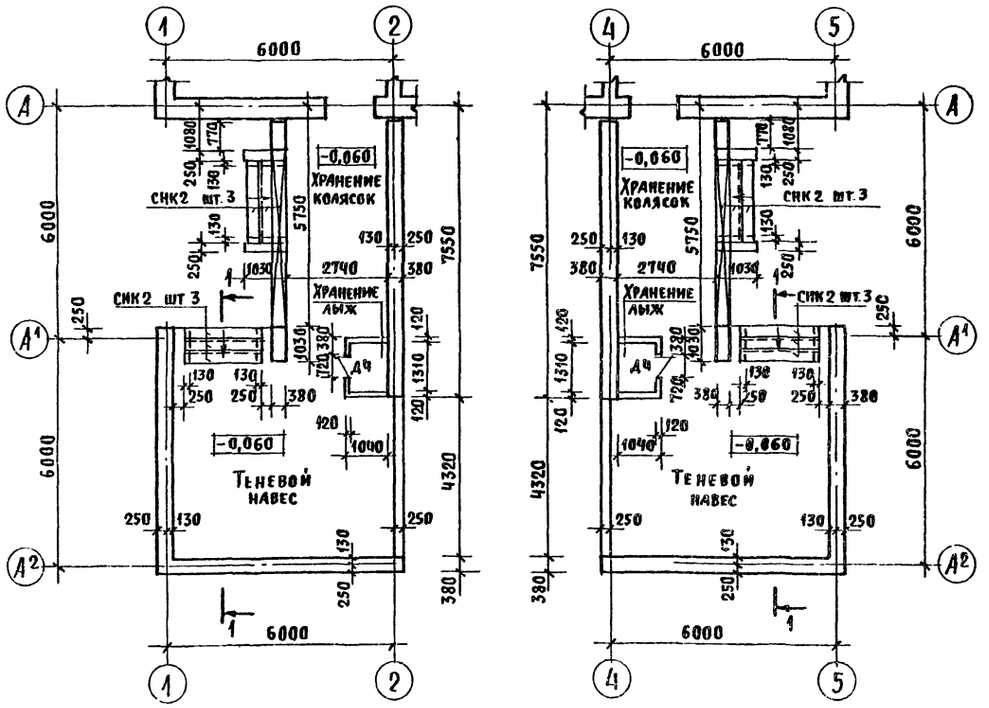

Фасады 1-2, 4-5

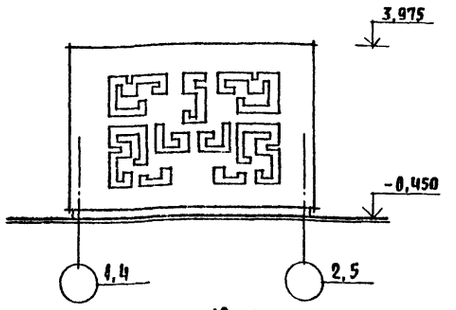

Фасад А²-А

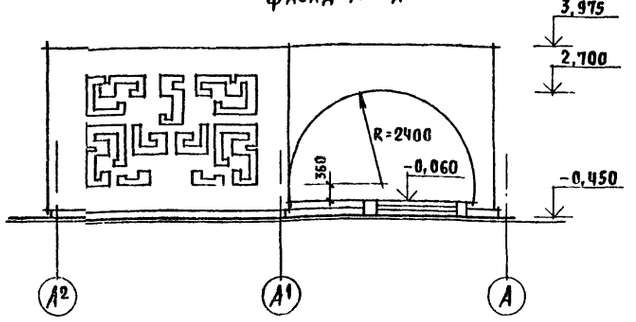

Схема расположения элементов покрытия

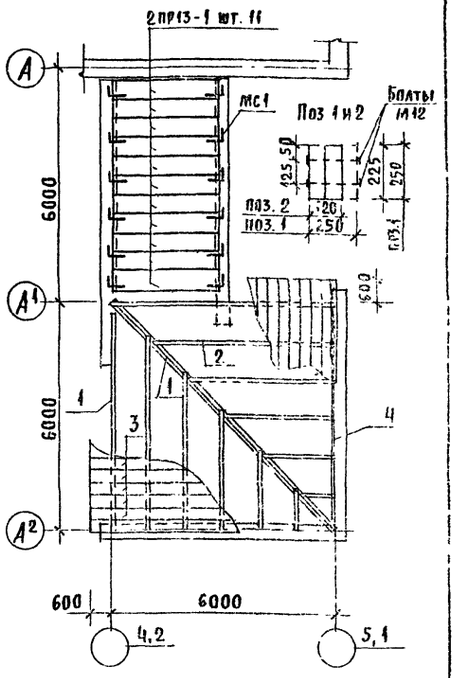

План кровли

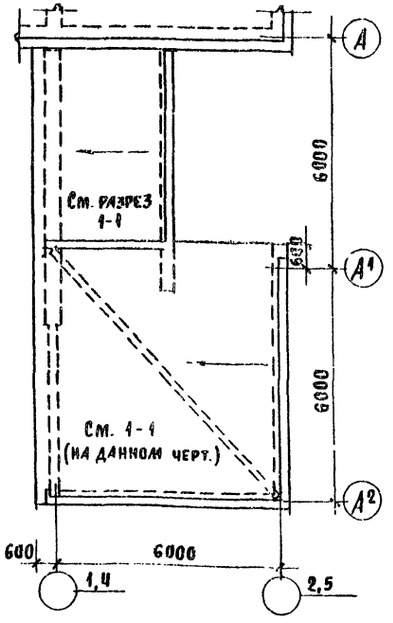

2 слоя рубероида	
1 слой пергамина	
Доски (настил)	– 44
Доски 60×2	– 225
Доски 60×3	– 225

1 – 1

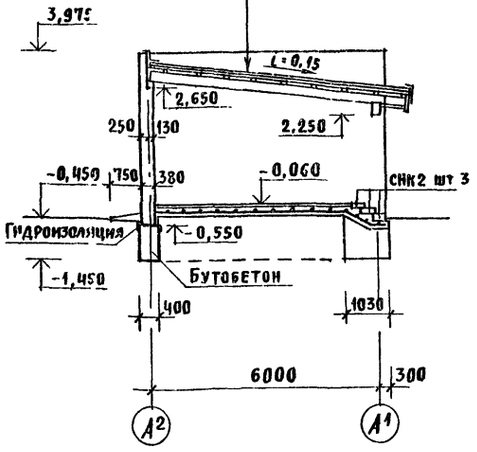

1. Настоящий чертеж является вариантом к основному решению. (здание с теневым навесом).
2. Расход стали на МС1 – 5,2 кг (Ф10 АI) на крыльца – 260 кг (Ф8 АI).
3. Болты для стропильной конструкции принять М12 шт. 30, ℓ = 280.
4. Расход гвоздей – 1 ящик 30 кг.

Спецификация элементов к фрагменту плана 1 этажа (вариант)

Марка, поз.	Обозначение	Наименование	Кол.	Масса ед., кг	Примечание
		Сборные жел.-бетонные элементы			
		Перемычки плитные			
2ПР13-1	1.138-10, вып 2	2ПР13-29.51.22	22	835	
		Ступени крылец			
СНК2	1.269-2	СНК6-21-3,5	12	254	
		Столярные изделия			
Д4	1.136-10	ДГ21-7	2	—	
		Деревянные элементы			
4,2	ГОСТ 8486-66**	Доски – δ = 60	—	общий 1,5	м³
3	ГОСТ 8486-66**	Доски – δ = 44	—	общий 1,8	м³
4	ГОСТ 8486-66**	Мауэрлат 80×80	—	0,08	м³

Т.П. 214-1-254-83-АС

Кач мас	Омельченко		
ГАП	Шишков		
ГИП	Таранев		
Вед. инж.	Семенова		
Ст. арх.	Куличихин		

Детские ясли-сад (со стенами из кирпича) на 50 мест

Стадия	Лист	Листов
Р	16	

Фрагмент плана с теневым навесом (вариант)

ЦНИИЭП граждансельстрой

Привязан

Инв. №

Копировал Фор. А

Инв. № подл. | Подпись и дата | Взам. инв. №
20-2949-48

Фасад А-Б

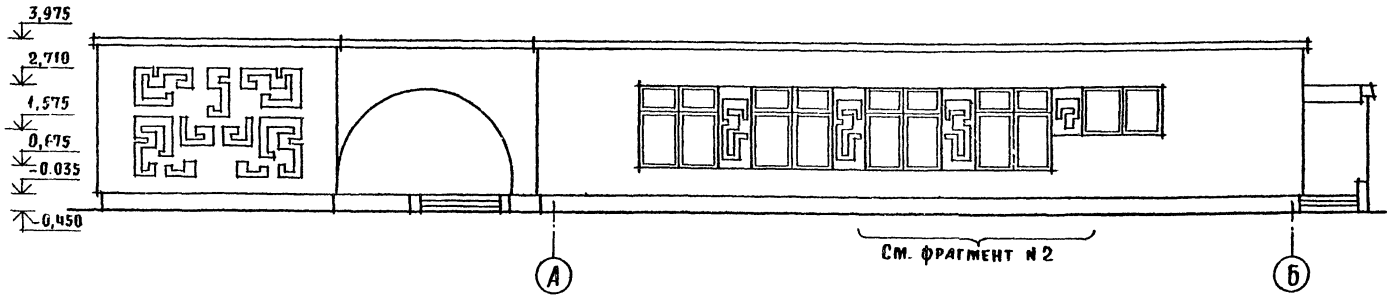

Фрагмент фасада N 1

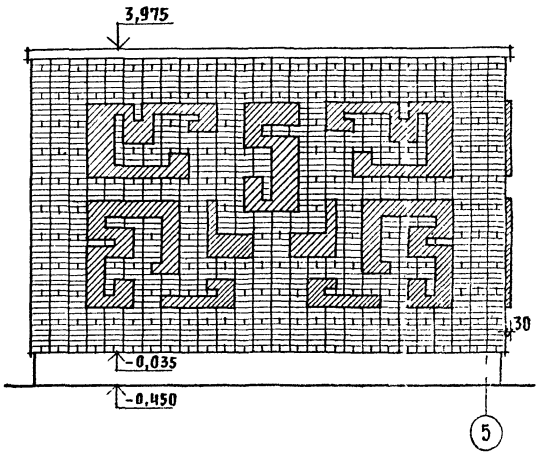

Фасад 1-5

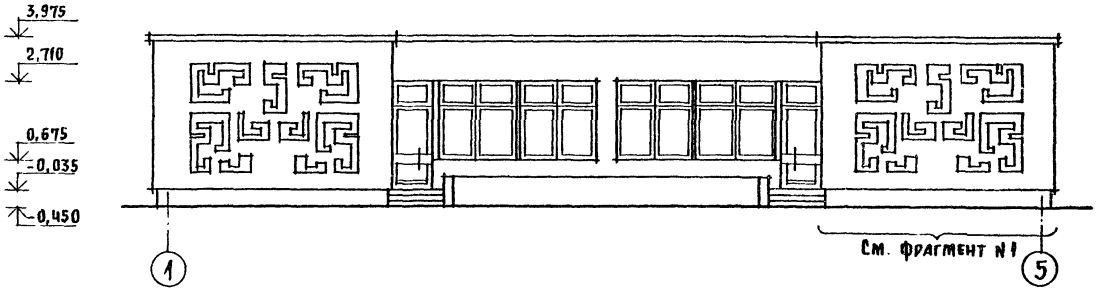

Фрагмент фасада N 2

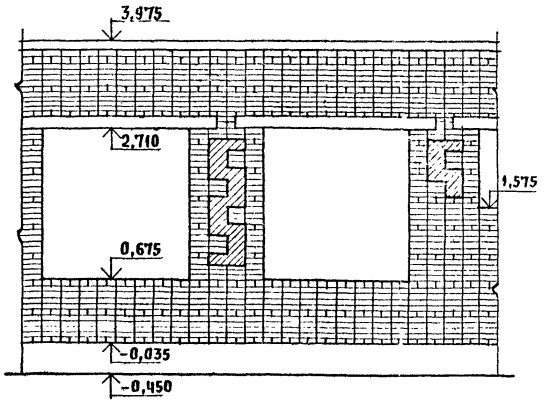

Фасад Б-А

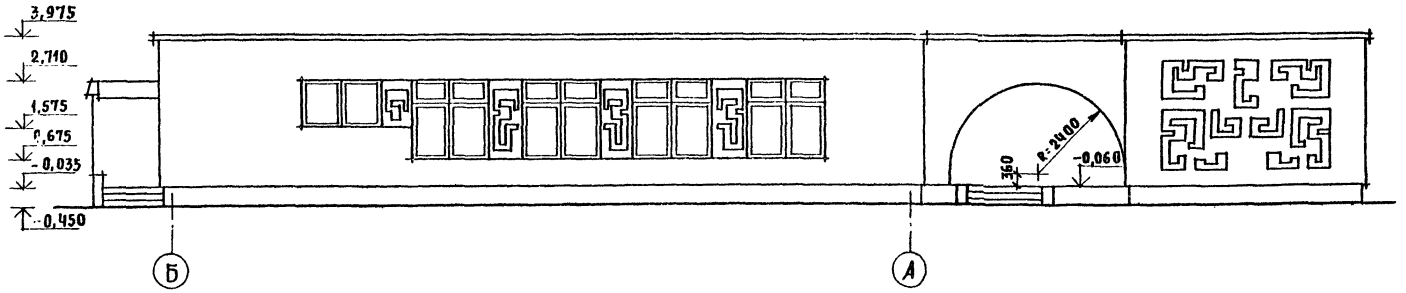

Фасад 5-1

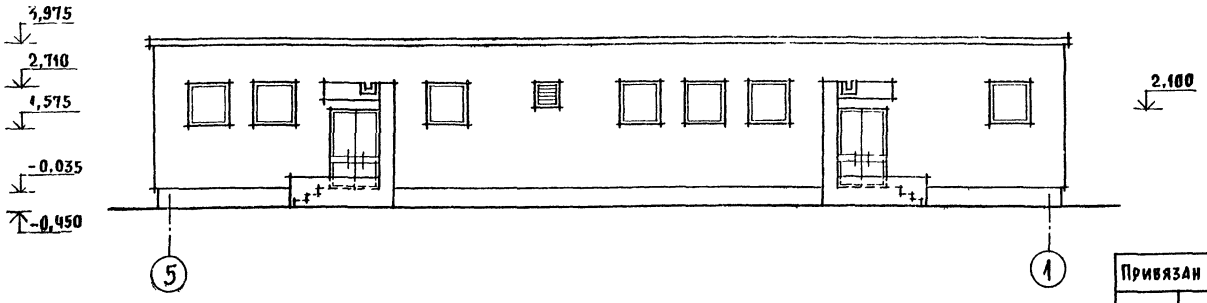

Привязан			
Инв. N			

Нач мас	Омельченко	
ГАП	Шишков	
ГИП	Таранев	
Вед. инж	Семенова	

Т.П. 214-1-254.83 - АС

Детские ясли-сад (со стенами из кирпича) на 50 мест

Фасады А-Б; 1-5; Б-А; 5-1 (вариант с теневыми навесами)

Стадия	Лист	Листов
Р	17	

ЦНИИЭП Гражданселькстрон

Копировал:

Формат 22г

Инв. N подл. | Подпись и дата | Взам. инв. N
20-2949-19

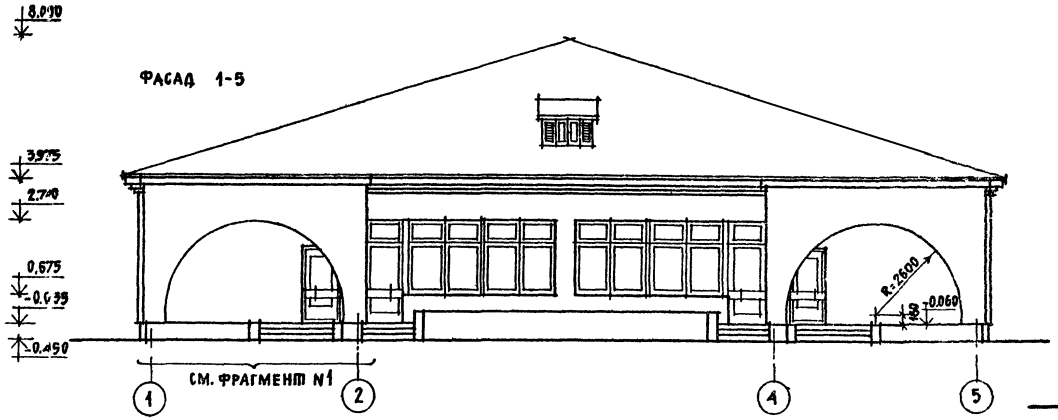

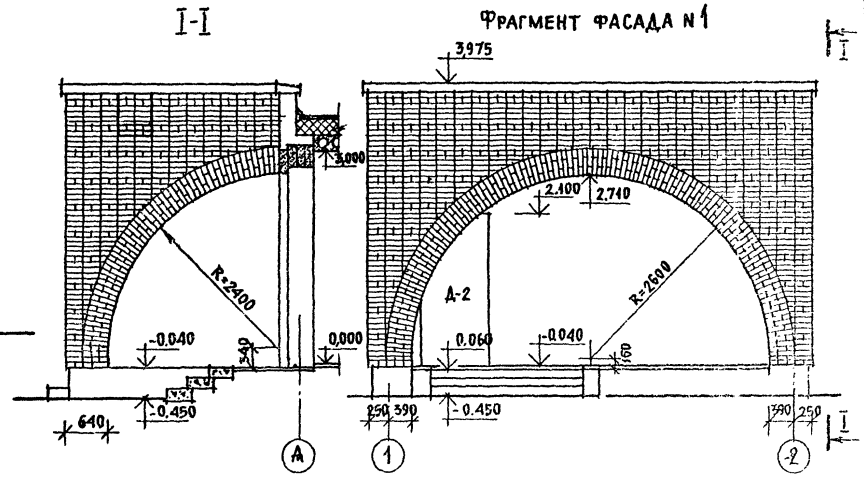

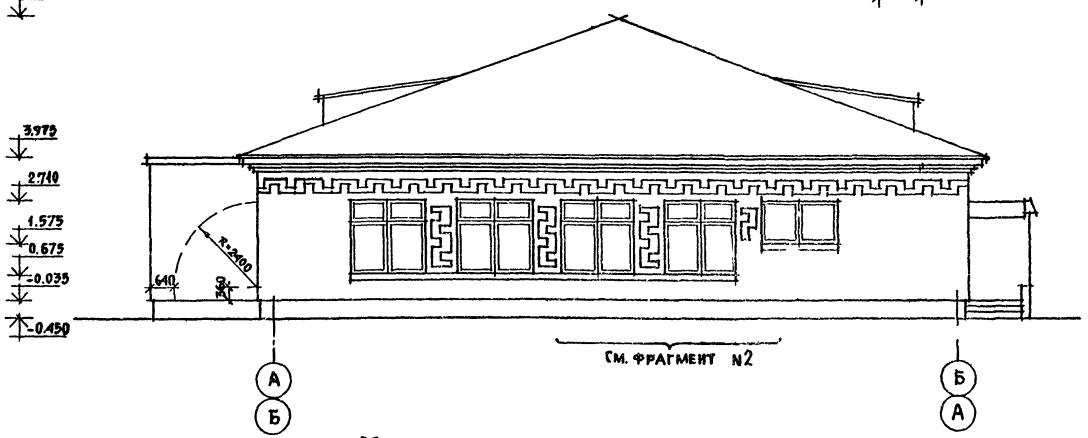

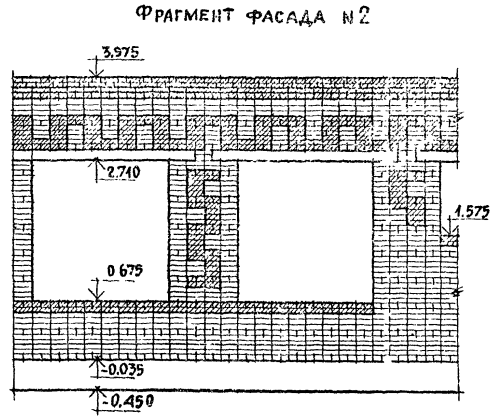

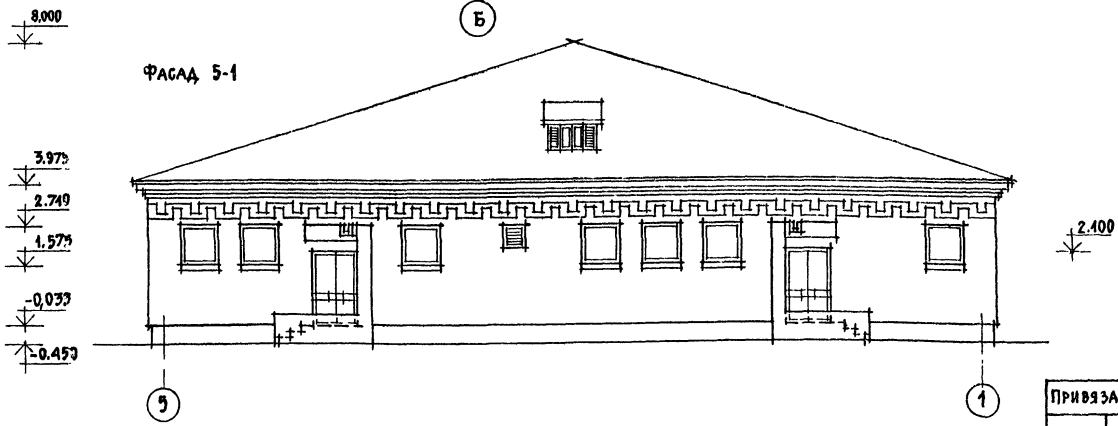

				Т.П. 214-1-254.83-АС			
ПРИВЯЗАН	НАЧ.МАС	ОМЕЛЬЧЕНКО		ДЕТСКИЕ ЯСЛИ-САД (СО СТЕНАМИ ИЗ КИРПИЧА) НА 50 МЕСТ	СТАДИЯ	ЛИСТ	ЛИСТОВ
	ГАП	ШИШКОВ			Р	18	
	ГИП	ТАРАНЕВ		ФАСАДЫ 1-5; А-Б; Б-А; 5-1 (ВАРИАНТ С ЧЕРДАЧНОЙ КРЫШЕЙ)	ЦНИИЭП ГРАЖДАНСЕЛЬСТРОЙ		
ИНВ. N	ВЕД ИНЖ	СЕМЕНОВА					

КОПИРОВАЛ:

ФОРМАТ 22г

214-1-254.83
АЛЬБОМ I

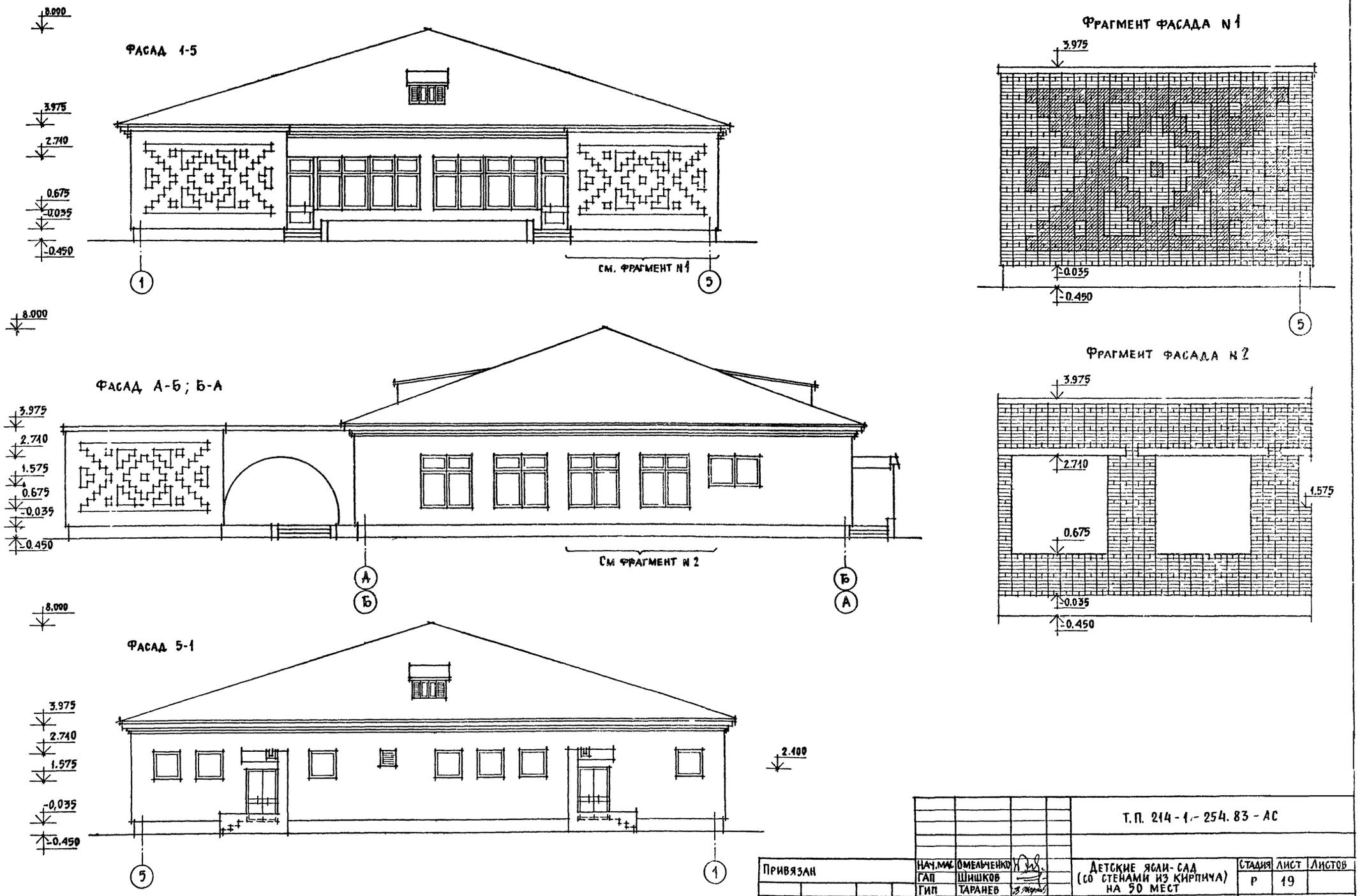

				Т.П. 214-1-254.83-АС			
Привязан		Нач.мас	Омельченко	Детские ясли-сад (со стенами из кирпича) на 50 мест	Стадия	Лист	Листов
		Гап	Шишков		Р	19	
		Гип	Таранев				
		Вед инж	Семенова	Фасады 1-5; А-Б; Б-А; 5-1, (вариант с чердачной крышей и теневыми навесами)	ЦНИИЭП гражданскельстрой		
Инв. N							

Копировал:

Формат 22г

19587-01

Инв. N подл. | Подпись и дата | Взам. инв. N
20-2949-21

Альбом I

Схема чердачной крыши

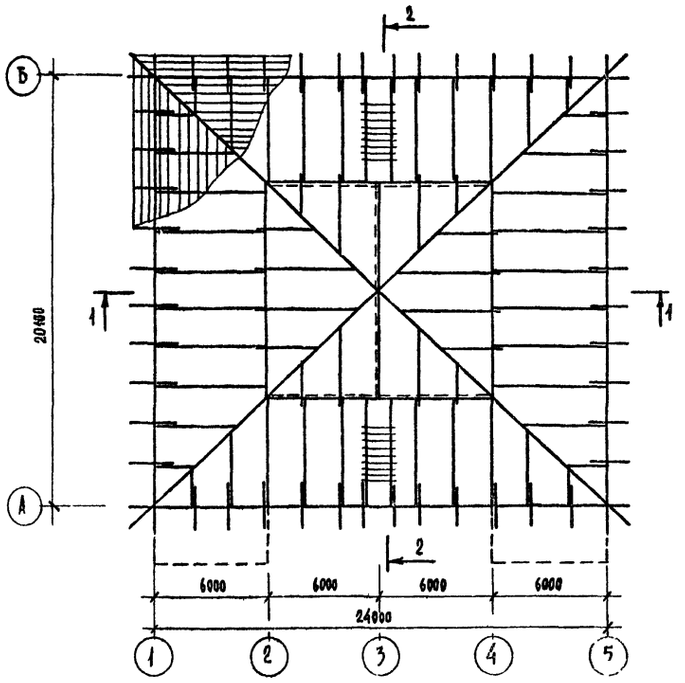

План кровли

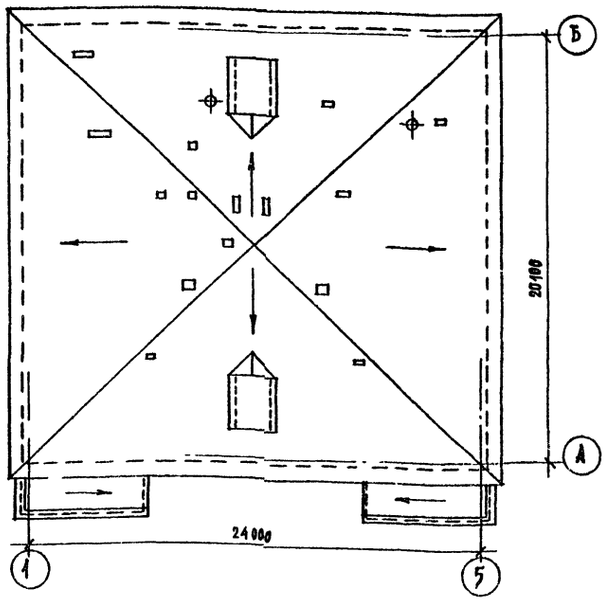

Листы асбестоцементные волнистые типа СВ-1750.
Обрешетка из брусков 50×50(h)
Стропила 100×180 (h)

1-1

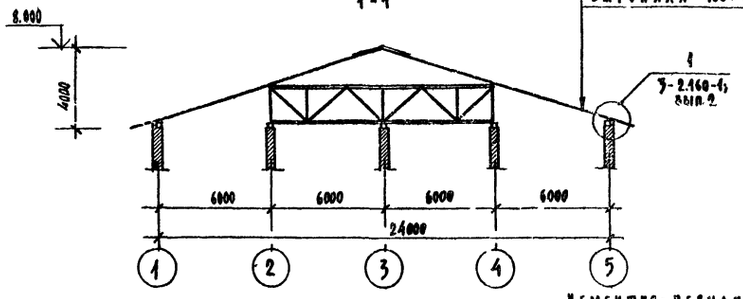

Слуховое окно

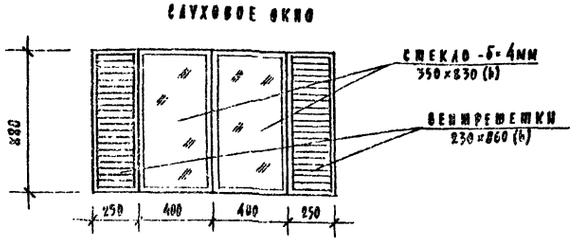

Цементно-песчаный раствор состава 1:2
(цемент марки М 200) – 40мм.
Утеплитель - твердые плиты из пенобетона
γ_0 = 400 кг/м³ – 110, 150 (основное решение), 190 мм.
Пароизоляция - два слоя пергамина на битумной мастике
Сб. железобетонные ванели перекрытия – 220мм

2-2

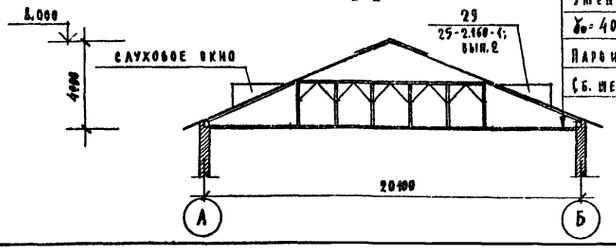

Спецификация элементов к схеме расположения чердачной крыши (вариант)

Марка, поз.	Обозначение	Наименование	Код.	Масса ед., кг	Примечание
		Металлические элементы			
—	ГОСТ 17715-72*	Сталь кровельная, -б-1мм	—	60	м²
		Скобы - шт. 50			
—	ГОСТ 103-76	Сталь полосовая -40×6, ℓ=1100	1	2,1	
—	ГОСТ 7798-70	Болты М12×240	Общ. 350	—	
—	ГОСТ 5915-70	Гайки М12	Общ. 350	—	
—	ГОСТ 11371-78	Шайбы М12	Общ. 350	—	
—	ГОСТ 1144-80	Муфты К4 100	Общ. 5	—	
—	ГОСТ 4028-63*	Гвозди строительные К3×120	Общ. 80	—	
—	ГОСТ 4028-63*	Гвозди строительные К4×90	Общ. 40		
		Деревянные элементы			
—	Ноги стропильные	Сечение 100×180 (h)	—	Общ. 2.65	м³
—	Стойки	то же 150×180 (h)	—	Общ. 0.75	м³
—	Подкосы	" 150×180 (h)	—	Общ. 1.50	м³
—	Лежни	" 150×180 (h)	—	Общ. 3.10	м³
—	Мауэрлат	" 140×180 (h)	—	Общ. 1.30	м³
—	Прогоны	" 100×180 (h)	—	Общ. 2.30	м³
—	Кобылки	" 50×100 (h)	—	Общ. 0.5	м³
—	Затяжки	" 150×180 (h)	—	1.5	м³
---	Накладки	" 50×180 (h)	—	0.2	м³
—	Обрешетка	" 50×50 (h)	—	950	м²
—	то же	" 120×40 (h)	—	1020	м²
—	Доски	" 100×40 (h)	—	120	м²
—	то же	" 100×19 (h)	—	105	м²
—	Доски дощатые	" 360×28 (h)	—	110	м²
—	ГОСТ 20430-75	Листы асбестоцементные волнистого профиля типа СВ 1750	—	578	м²
—	ГОСТ 111-72	Стекло строительное, -б- 4мм	—	0.9	м²

1. Все элементы строительной конструкции чердачной крыши до монтажа подвергнуть защитной обработке в соответствии с требованиями СНиП III-19-76, п.5.6, таблица 3.
2. Деревянные элементы изготовить в соответствии с ГОСТ 8486-66**

Т.П. 244-1-254.83 - АС

Привязан			
Инв. №			
Нач. МАГ	Омельченко		
ГАП	Вишков		
ГИП	Тараиев		
Вед. инж.	Семенова		

Детские ясли-сад (со стенами из кирпича) на 50 мест

Стадия	Лист	Листов
Р	20	

Схема расположения чердачной крыши (вариант)

ЦНИИЭП гражданзельстрой

Копировал:

Формат А2г

20-2349-22

Типовой проект 214-1-254.83 Альбом I

Ведомость чертежей марки ТХ

Лист	Наименование	Стр.	Примечание
1	Общие данные	22	
2	Спецификация технологического оборудования	23	
3	План 1го этажа с расстановкой технологического оборудования	24	
4	Привязка сантехнического и электротехнических подводов к оборудованию	25	

Ведомость примененных чертежей

Обозначение	Наименование	Примечание
Типовые материалы для проектирования 27-0-2	Альбом торгового механического, холодильного и под'емно-транспортного оборудования для предприятий торговли и общественного питания Часть I Раздел А, Б, В	

Типовой проект разработан в соответствии с действующими нормами и правилами и предусматривает мероприятия, обеспечивающие взрывную, взрывопожарную и пожарную безопасность при эксплуатации зданий.

Главный инженер проекта [подпись] /Чернецова З.Я./

Пояснительная записка

Технологическая часть проекта разработана на основании технического проекта, утвержденного Госгражданстроем /приказ № 198 от 27 июля 1982 года/.

Детские ясли-сад на 50 мест запроектирован на 2 группы: ясельную и дошкольную по 23 человека в каждой. Возрастной состав ясельной группы: 10 детей в возрасте от 9 месяцев до 1.5 лет и 15 детей от 1.5 лет до 3-х лет.

Возраст детей в дошкольной группе: от 3-х лет до 7-и лет.

Состав, площади и взаимосвязь помещений приняты в соответствии с требованиями СНиП II-64-80 „Детские дошкольные учреждения".

В проекте заложено современное технологическое оборудование и мебель. Пищеблок запроектирован работающим на сырье обеспечивает детей и обслуживающий персонал 3-х разовым питанием. Производственная мощность пищеблока 270 блюд в сутки. Постирочная имеет производительность 13 кг. белья в сутки. Пищеблок и постирочная оснащены секционным оборудованием, работающим на электричестве.

Условные обозначения

Э	подвод электроэнергии;	Ш	шпенсельная розетка трехфазная;
Ф	фазность тока;	Ш	—"— однофазная;
МП	магнитный пускатель;	ВI	подвод холодной воды;
Н	высота подводов в мм от чистого пола;		подвод горячей и холодной воды через смеситель.
⊞	трап 100.		

Инв. №			Привязан	
Нормокомт.	Чернецова	[подпись]	ТП 214-1-254.83-ТХ	
Гл. арх. пр.	Шишков	[подпись]	Детские ясли-сад /со стенками из кирпича/ на 50 мест	Стадия: Р; Лист: 1; Листов: 4
Рук. маст.	Магидин	[подпись]		
Гип техн.	Чернецова	[подпись]		
Проверил	Чернецова	[подпись]	Общие данные	ЦНИИЭП Граждансельстрой
Разработ.	Платонова	[подпись]		

Копировал

Формат 221

Инв. № подл. 6-2949-1 | Подпись и дата | Взам. инв. №

Марка поз.	Обозначение	Наименование	Кол. шт.	Масса ед., кг	Примечание
1	2	3	4	5	6
1	Об'единение „Таджикторгмаш"	Плита электрическая секцион. модул. ПЭСМ-4шб /840×840×860/ 17.04 кВт.	1	210	
2	Калининградский завод „Торгмаш"	Электрокипятильник КИЭ-50 /6.0 кВт/	1	19	
3	Торговая сеть	Универсальная кухонная машина УКМ	1		
4	Пермский завод „Торгмаш"	Привод универсальный ПУ-0.6	1	160	
5	Торговая сеть	Машина стиральная бытовая „Эврика"	2		
6	Цюрский механический завод	Тележка для белья Т-1	1		
7	Об'единение „Мархолодмаш"	Шкаф холодильный ШХ-0.40 м	1	250	
8		Шкаф холодильный ШХ-0.80 м	1	330	
9	Об'единение „Союзторгоборудование"	Ванна моечная ВМСМ-5 /840×840×860/	2		
10		Ванна моечная ВМСМ-1 /630×630×860/	2		
11		Мойка чугунная М4-1-Б /600×600×260/	6		
12		Кассета для тарелок настенная КТ-1	3		
13		Стол производственный СР-1 /1050×630/	3		
14		Стеллаж производственный ТА-23 /1050×630/	2		
15		Подтоварник /1050×630×260/	2		
16		Ларь для овощей ТА-30	1		
17		Ларь для белья /1050×630×900/	1		
18		Шкаф для одежды /1200×600×1800/	3		
19	Бинская мебельная фабрика	Кушетка медицинская /детская/	1		
20	г. Киев завод ДПИ	Ростомер ТУ-795	1		
21	г. Татка, медико-инструмент. завод	Весы медицинские ВМ-20	1		
22	Комиссаровский завод „Торгмаш"	Местный вентиляционный отсос МВО-420Ф	3		

1	2	3	4	5	6
23	Торговая сеть	Пианино „Октябрь"	1		
24		Табурет для пианино	1		
25	Минская мебельная фабрика им Димитрова	Стол детский 2-местный /1100×450×540/	15		
26		Стол детский 4 местный /700×700×450/	6		
27		Стул детский /280×180×270/	20		
28		Стул детский /260×180×280/	28		
29		Стул детский /300×260×320/	10		
30	Рогочевская мебельная фабрика	Стол туалетно-пеленальный /750×750×850/	2		
31	Московская эксперимент ФКА „Стандарт"	Стол для кормления /930×380×750/	2		
32	Румянцевская мебельная фабрика	Стол раздаточный /750×600×750/	2		
33	Румянцевская мебельная фабрика	Кровать-манеж индивидуальный /1200×600/	25		
34		Кровать детская складная /1400×600×600/	26		
35		Манеж /1200×1200×900/	1		
36		Вешалка настенная для полотенец	10		
37	Рогочевская мебельная фабрика	Стол для уголка живой природы	4		
38		Стол воспитателя /1050×600×720/	3		
39	Комбинат школьной и детской мебели г. Рига	Кресло детское /280×320×290/	4		
40		Скамья гардеробная /1200×250×200/	4		
41	Феодосийская мебельная фабрика	Шкаф для одежды грудников /1350×300×1300/	2		
42		Шкаф для одежды детей /1300×300×700/	7		

1	2	3	4	5	6
43	Феодосийская мебельная фабрика	Шкаф для посуды /900×500×1300/	2		
44		Шкаф для игрушек /1050×450×1400/	8		
45	Верхнекамская фабрика „Спорт"	Шкаф для горшков /1050×300×1400/	2		
46		Шкаф хозяйственный /600×450×1400/	2		
47	Феодосийская мебельная фабрика	Шкаф для пособий /1050×450×1400/	3		
48	Торговая сеть	Стол письменный 2-тумбовый	1		
49		Стол письменный однотумбовый	2		
50		Шкаф канцелярский	2		
51		Сейф	1		
52		Кресло рабочее	1		
53		Стул полумягкий	10		
54		Цветочница	6		
55	Союзторгоборудование	Стол производственный /1500×840×860/	1		
56		Стеллаж деревянный	пог. м 3		
57	Румянцевская мебельная фабрика	Тумбочка прикроватная	1		
58	Об'единение „Таджикторгмаш"	Плита электрическая секцион. модул. ПЭСМ-2к	1		

Т.П. 214-1-254.83-ТХ

Гл. арх. пр.	Шишков		Детские ясли-сад /со стенами из кирпича/ на 50 мест	Стадия	Лист	Листов
Рук. маст.	Магидин			Р	2	
Гип техн.	Чернецова					
Проверил	Чернецова		Спецификация технологического оборудования	ЦНИИЭП граждансельстрой		
Ст. инж.	Платонова					
Техник	Пимкина					

Привязан:

Инв. №

Копировал

Формат 22г

19507-01

6-2949-2

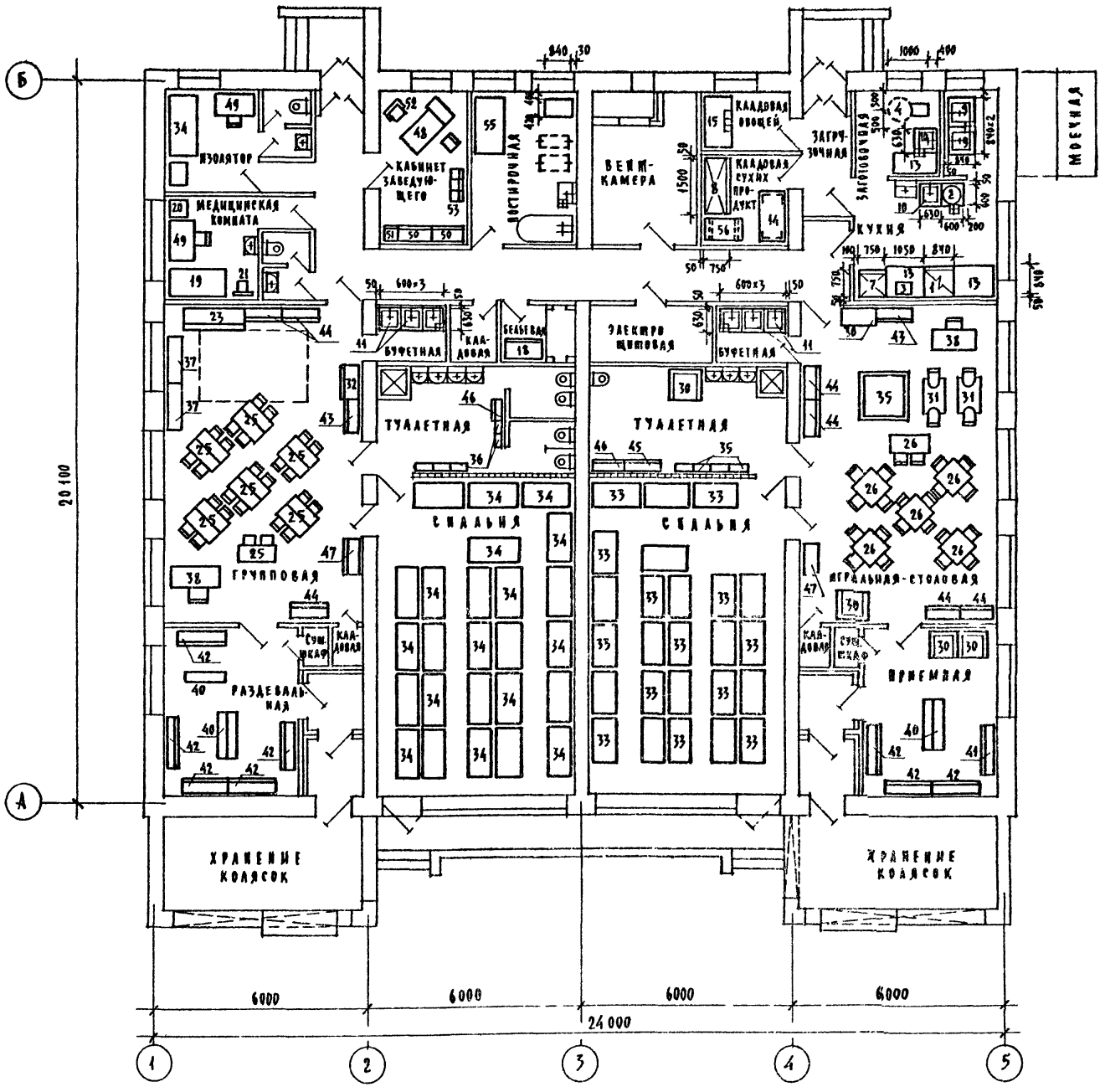

СХЕМА УСТАНОВКИ МЕСТНЫХ ВЕНТИЛЯЦИОННЫХ ОТСОСОВ НАД ОБОРУДОВАНИЕМ Поз.1 В ПОМЕЩЕНИЯХ КУХНИ И ПОСУДОМОЕЧНОЙ

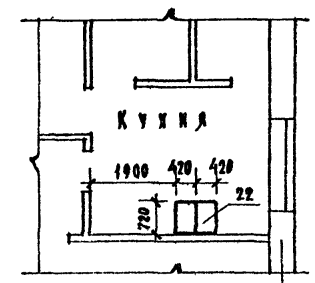

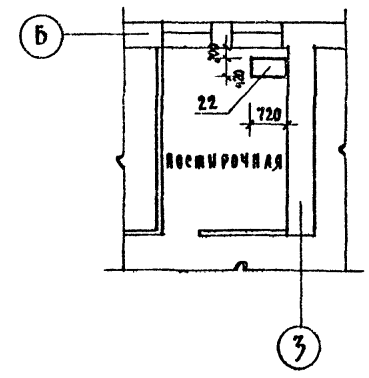

СОГЛАСОВАНО
ГИП ОВ Евдокимов

Инв.№ подл. | Подпись и дата | Взам. инв.№
6-2949-3

ТП 214-1-254.83-ТХ

ГА. АРХ. ПР.	Шишков		
Рук. мас.	Магидин		
ГИП техн.	Чернецова		
Проверил	Чернецова		
Разработ.	Платонова		

Привязан

Инв. №

Детские ясли-сад /со стенами из кирпича/ на 50 мест

План 1-го этажа с расстановкой технологического оборудования

Стадия	Лист	Листов
Р	3	

ЦНИИЭП гражданских зданий

Копировал

Формат А2

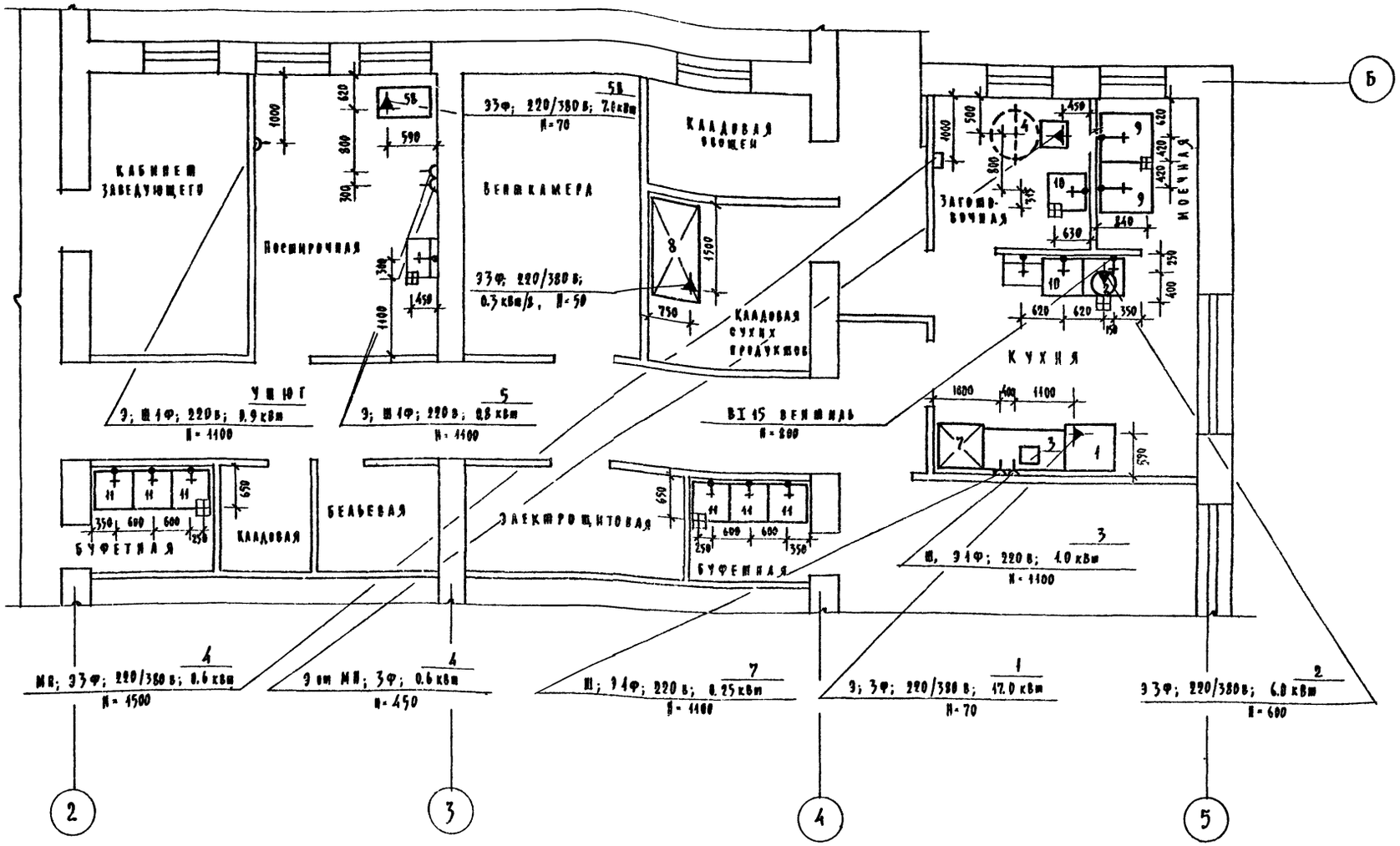

1. Условные обозначения приведены на листе
2. Все привязочные размеры даны в мм от чистой отделки стен, пола и перегородок.
3. Уклон пола к трапу 1%.

Т.П. 214-1-254.83-ТХ					
Привязан	Гл. арх. пр.	Шишков	Детские ясли-сад /со стенами из кирпича/ на 50 мест	Стадия	Лист	Листов
	Рук. мас.	Магидин		Р	4	
	Гип техн.	Чернецова	Привязка сантехнических и электротехнических подводов к оборудованию	ЦНИИЭП Гражданстрой		
	Проверил	Чернецова				
	Разработ.	Платонова				
Инв. №						

gost.e-ecolog.ru