ТИПОВОЙ ПРОЕКТ
902-2-179

АЭРОТЕНКИ ЧЕТЫРЕХКОРИДОРНЫЕ

ШИРИНА КОРИДОРА В = 6,0 м тип А-4-6,0-4,4/5,0/

АЛЬБОМ VII

СТРОИТЕЛЬНЫЕ ЧЕРТЕЖИ

ДЕТАЛИ

Н-5,0 м

12236 – 07
ЦЕНА 3-35

gost.e-ecolog.ru

Пров. [illegible] 25-VIII-78г Кол. [illegible]

ТИПОВОЙ ПРОЕКТ
902-2-179

АЭРОТЕНКИ ЧЕТЫРЕХКОРИДОРНЫЕ

ШИРИНА КОРИДОРА B = 6,0 м. ТИП А-4-6,0-4,4/5,0/

СОСТАВ ПРОЕКТА :

Альбом I - Пояснительная записка.
Альбом II - Технологические чертежи.
Альбом III - Строительные чертежи. Секции I и III /H=4,4м. и 5,0м./
Альбом IV - Строительные чертежи. Секция II / H=4,4м. и 5,0м./
Альбом V - Строительные чертежи. Секция IV / H=4,4м. и 5,0м./
Альбом VI - Строительные чертежи. Детали H=4,4м.
Альбом VII - Строительные чертежи. Детали H=5,0м.
Альбом VIII - Строительные чертежи. Сборные железобетонные элементы.
Альбом IX - Нестандартизированное оборудование. Затвор щитовой 1200×2000.
Альбом X - Нестандартизированное оборудование. Трубы Вентури.
Альбом XI - Электротехнические чертежи.
Альбом XII - С м е т ы.
Альбом XIII - Заказные спецификации

ПРИМЕНЕННЫЕ ТИПОВЫЕ ПРОЕКТЫ :

Затвор для лотка размером 900×1200 с электроприводом. Серия 3.901-8. Выпуск 15.

РАЗРАБОТАН
ЦНИИЭП инженерного оборудования городов, жилых и общественных зданий

Альбом VII

УТВЕРЖДЕН И ВВЕДЕН В ДЕЙСТВИЕ
Госгражданстроем
Приказ №205 от 27 окт. 1972 г.

Содержание альбома

Наименование чертежа	Марки N листа	NN стр.	Наименование чертежа	Марки N листа	NN стр.
Стыки панелей, перегородок, балок.	КС-1	3			
Стыки сборных элементов. Тумбы для заделки патрубков			Армирование монолитных участков стен С-54-7; 8; 9; 11; 12; 13.	КС-22	24
Воздушных и водовыбросных стояков. Детали стыка фильтросных блоков. Армирование.	КС-2	4	Армирование монолитных участков стен СМ-54-6; СМ-54-10; СМ-54-15.		
Детали. Щитовые затворы в верхнем и нижнем каналах. План ПМ-2; по А-А. Разрезы 1-1; 2-2; 3-3; 4-4.	КС-3	5	Узел „Г".	КС-23	25
Детали. Средний канал. Щитовой затвор. Планы ПМ-4; по А-А; Разрезы 1-1; 2-2; 3-3; 4-4.	КС-4	6	Армирование монолитных участков стен. План СМ-54-14.	КС-24	26
Детали. Температурно-усадочные швы в стенах и днище. Опалубочный чертеж.	КС-5	7	Армирование монолитных участков стен. План СМ-54-16.	КС-25	27
Детали. Температурно-усадочные швы в днище. Пересечения швов.	КС-6	8	Армирование монолитных участков стен. Разрезы 1-1÷13-13; Узел „А".	КС-26	28
Детали. Температурно-усадочные швы. Армирование и спецификация арматуры.	КС-7	9	Армирование монолитных участков стен. Разрезы 14-14÷26-26. Узлы „Б" и „В".	КС-27	29
Днище. Опалубочный чертеж. Элементы плана N1 и N2.	КС-8	10	Армирование монолитных участков стен. Спецификация.	КС-28	30
Днище. Набетонка по днищу. План.	КС-9	11	Армирование монолитных участков стен. Спецификация.	КС-29	31
Днище. Набетонка по днищу. Разрезы 1-1÷5-5.	КС-10	12	Армирование монолитных участков стен. Спецификация.	КС-30	32
Днище. Узлы 1÷9 разрезов опалубочного чертежа днища.	КС-11	13	Армирование монолитных участков стен. Спецификация.	КС-31	33
Днище. Армирование узлов 1; 2; 3; 4; 5; А; Б; В.	КС-12	14	Армирование монолитных участков стен. Спецификация.	КС-32	34
Днище. Армирование узлов 6; 7; 8; 9; Г; Д; Е.	КС-13	15	Армирование монолитных участков стен. Спецификация. Выборки	КС-33	35
Армирование днища. Каркасы К-54-1; К-54-2. Сетки С-54-12; С-54-13; С-54-14; С-54-16; С-54-25; С-54-27.	КС-14	16	Монолитные железобетоные площадки ПМ-1; ПМ-3; ПМ-5. Общие виды.	КС-34	36
Армирование днища. Сетки С-54-17; С-54-18; С-54-19; С-54-22; С-54-23; С-54-24.	КС-15	17	Монолитные площадки ПМ-1; ПМ-2; ПМ-3; ПМ-5; ПМ-4. Опалубка и армирование.	КС-35	37
Днище. Армирование монолитных узлов 10; 11; 12; 13; 14; 15; 16; 17; 18; 19.	КС-16	18	Монтажная схема раскладки балок по верхнему и нижнему каналам.		
Днище. Армирование монолитных узлов. Узел 20. Сечения 1-1; 2-2; 3-3; 4-4; 5-5; 6-6; 7-7; 8-8.	КС-17	19	Опалубка и армирование балки БМ-1; БМ-1а	КС-36	38
Днище. Армирование приямка N1.	КС-18	20	Монолитные площадки. Сетки С-1÷С-7. Спецификация и выборка арматуры.	КС-37	39
Днище. Армирование приямков N2.	КС-19	21	Металлические площадки МП-1; МП-2; МП-3. Спецификация металла.	КС-38	40
Армирование монолитных участков стен. Планы СМ-54-1; 2; 3.	КС-20	22	Металлические площадки МП-4; МП-5.	КС-39	41
Армирование монолитных участков стен. Планы СМ-54-4; СМ-54-5	КС-21	23	Металлическая площадка МП-6. Монтажная площадка.	КС-40	42

Настоящий типовой проект разработан в соответствии с действующими нормами и правилами, что удостоверяю:

Гл. инженер проекта /Пронин/

1971	Аэротенки четырехкоридорные Ширина коридора В=6.0м. Тип А-4-6.0-4,4(5,0)	Аэротенки глубиной 5.0м. Содержание альбома.	Типовой проект 902-2-179	Альбом VII	Лист –

ЦНИИЭП инженерного оборудования г. Москва

Инж. отд. Гл. спец. отд. Гл. инж. Кон. Тип. Конструктор Рук. группы Ст. техник

Пронин Иванова Белякова

Проверил Иванова

1223Б-07 3

Стык панелей ПК1-54-1;2.

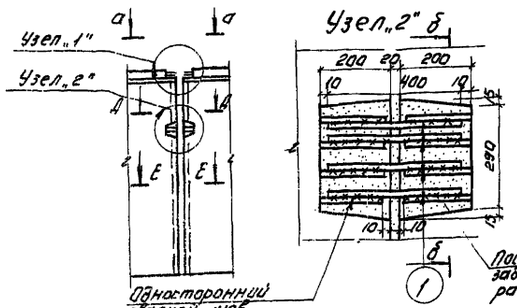

Стык панелей ПК1-54-3; 3а; 8. Стык перегородок ПП1-48-1. Стык панелей ПКУ1-54-1;8

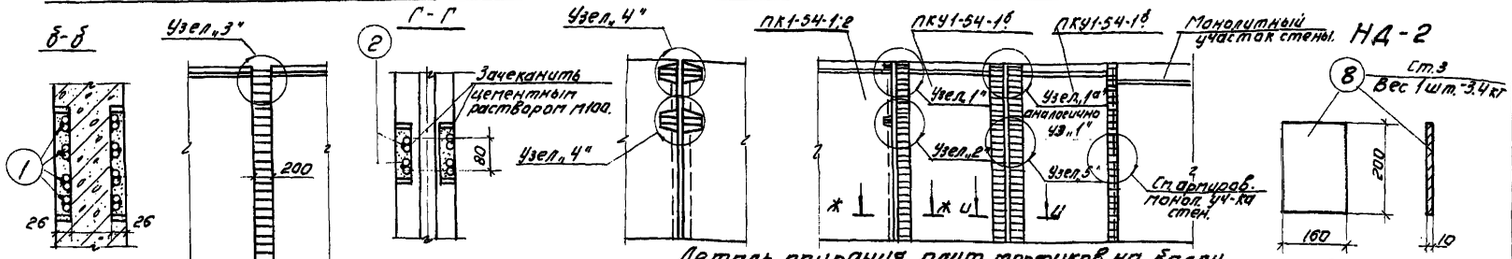

Деталь опирания плит мостиков на балку.

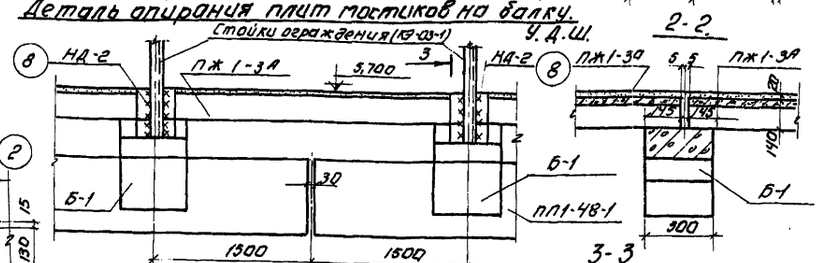

Узел „1"

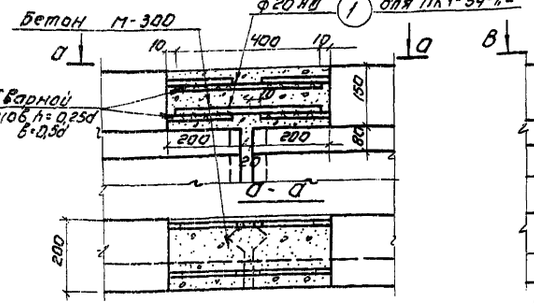

Узел „3"

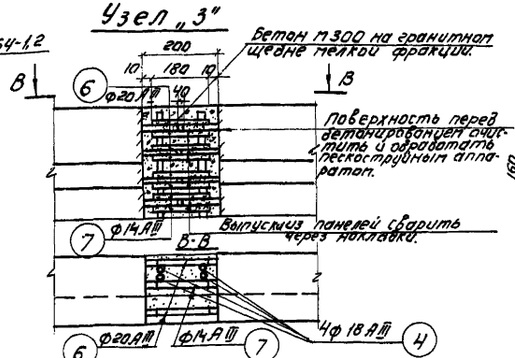

Узел „4"

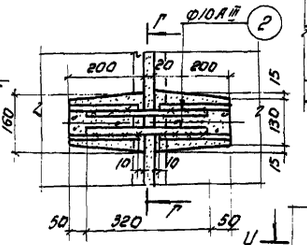

Узел „5"

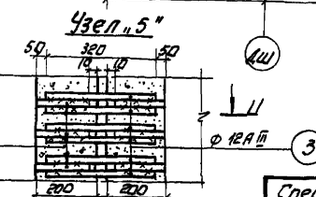

Заделка панелей стен в днище.

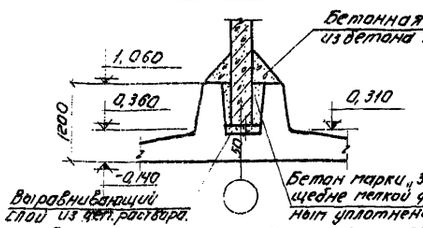

Заделка панелей перегородок в днище.

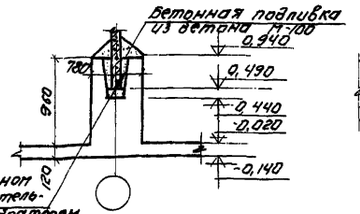

Д-Д. Е-Е. Ж-Ж. И-И.

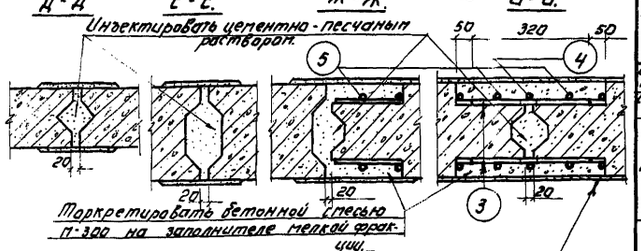

Спецификация металла на один стык.

Наименование элемента.	№ поз.	Ø мм.	Длина мм.	К-во шт.	Вес (кг) одной шт.	Вес (кг) всех	Общий.
Стык панелей ПК1-54-1;2	1	Ø20 AIII	400	12	0,99	11,9	11,9
Стык перегородок ПП1-48-1	2	Ø10 AIII	320	8	0,20	1,60	1,60
Стык панелей ПКУ1-54-1а;8	1	Ø20 AIII	400	4	0,99	3,96	109,8
	3	Ø12 AIII	320	216	0,29	62,60	
	4	Ø18 AIII	5420	2	10,84	21,68	
	5	Ø18 AII	2720	4	5,40	21,60	
Стык панелей ПК1-54-3;3а;3б	4	Ø18 AIII	5420	4	10,84	43,36	76,06
	6	Ø20 AIII	180	10	0,45	4,50	
	7	Ø14 AII	180	128	0,22	28,20	

Деталь крепления плит мостика к балке и ограждения к мостику.

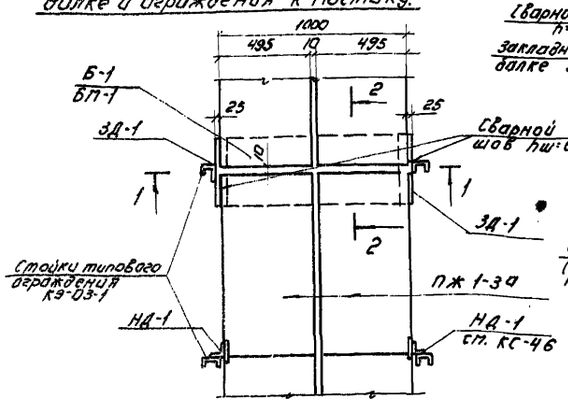

Стык балки Б-1 с панелью ПП1-48-1.

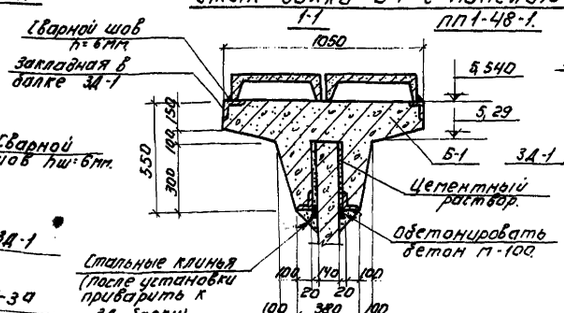

План балки.

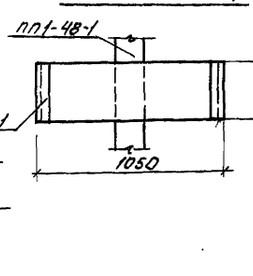

Примечания:

1. Шов между панелями марок ПК1-54-1;2 и ПП1-48-1 инъектировать цементно-песчаным раствором. Состав раствора и методы производства работ см. пояснительную записку и серию 3.900-2 вып.1 (пз-в и приложение №2).
2. Шов между панелями ПК1-54-3 заполнить бетоном марки „300" на гранитном щебне мелкой фракции с тщательным уплотнением. Перед бетонированием шва торцы стыкуемых панелей очистить и обработать пескоструйным аппаратом. Состав бетона и методы производства работ см. пояснительную записку или серию 3.900-2 вып.1, прил. №1.
3. Перед заделкой стыков панелей ПКУ1-54-1а,8 по сеч. ж-ж и и-и поверхность бетона и арматуры панели должна быть тщательно очищена, обезжирена, обработана пескоструйным аппаратом и промыта водой. Подробнее конструкция стыка см. т.п. 902-2-179 альбом VIII.
4. Плиты мостиков у Д.Ш. к закладным в балках не приваривать.

1971	Аэротенки четырехкоридорные Ширина коридора В=6.0 м. Тип А-Ч-6.0-4,4(5,0)	Аэротенки глубиной 5.0м. Стыки панелей, перегородок, балок.	Типовой проект 902-2-179	Альбом VIII	Лист КС-1

ЦНИИЭП инженерного оборудования г. Москва

Инв. № подл. | Подпись и дата | Взам. инв. №

12236-07

Монтажные схемы расположения тумб для воздушных стояков

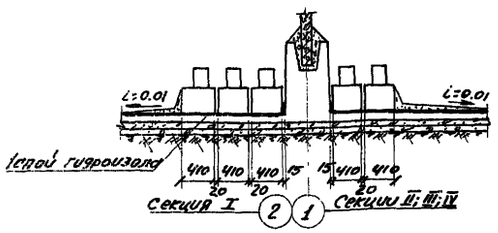

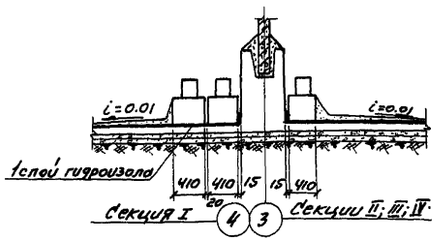

3-3

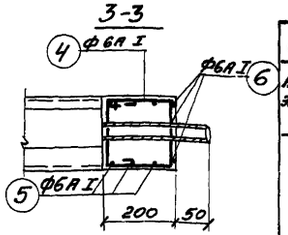

Спецификация арматуры на элем.

Наим. эл-та	N поз.	Эскиз	Ф мм.	Длина мм	Кол. шт.	Общ. длина м.	Выборка арм. на I и „П" элементов. Ф мм.	Общ. длина м.	Вес кг. 1 шт.	Общ. вес кг.
Тумбы	1	370 (320 / 370 / 320)	6АI	1530	4	6,2	6АI	13,15	2,92	2,92
	2	560	6АI	650	9	5,85				
	3	460	6АI	550	2	1.10		Итого:		2,92
Заделка патрубков в двойной канал (шт 16)	4	160 / 160 / 160	6АI	790	4	3.16	6АI	8,34	1.85	3.7
	5	380	6АI	470	6	2,82				
	6	160 / 380 / 160	6АI	790	3	2,36		Итого:		3,7
Заделка патрубков в тройной канал (шт 12)	4	см. выше	6АI	790	4	3.16	6АI	8,34	1.85	5,55
	5	см. выше	6АI	470	6	2,82				
	6	см. выше	6АI	790	3	2,36		Итого:		5,55

Армирование массива для заделки патрубков в двойной канал

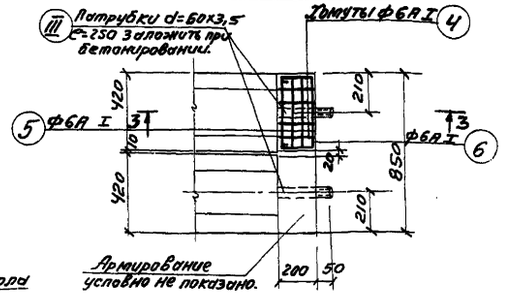

1-1

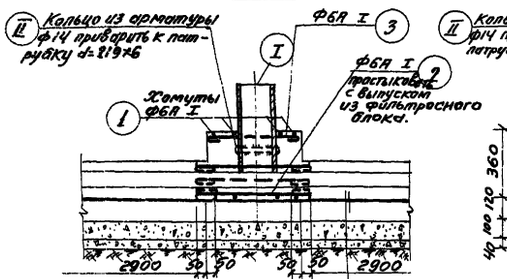

2-2

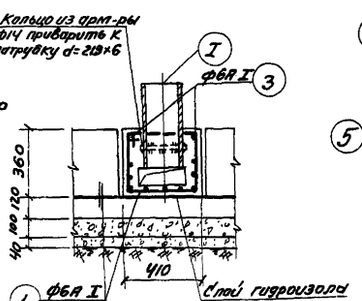

Слой гидроизола
Монолитное днище - 120
Гидроизоляция
Бетонная подготовка - 100
Щебень, втрамб. в грунт - 40

Армирование монолитной тумбы

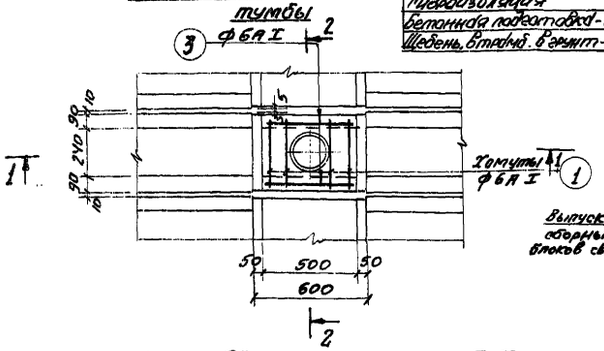

Узел „А"

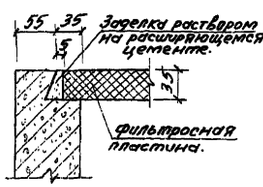

5-5

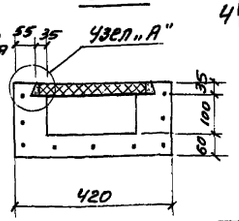

Сборные блоки БФК

4-4

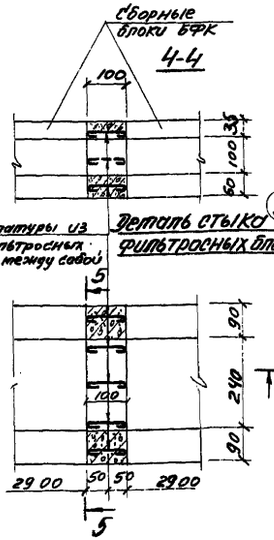

Армирование массива для заделки патрубков в тройной канал

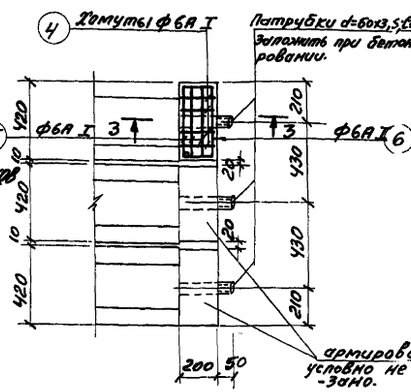

Расход материалов.

Наимен. эл-та	Расход стали на 1 м³ бетона	Марка бетона	Бетон м³	Сталь кг.
Тумбы	39.5	200	0,074	2,92
Заделка патрубков в двойн. кан.	112,0	200	0,033	3.7
Заделка патрубков в тройн. кан.	112,0	200	0,049	5,55
Заделка патрубков в двойн. кан.	112,0	200	0,0166	1.85

Выборка арматуры

Наимен. эл-та	Сталь класса А I Ф6		Итого:
Тумба 16 шт	2,92		46,7
Заделка патрубков в двойн. кан.	7,4		29,6
Заделка патрубков в тройн. кан.	11.1		22,2
Заделка патрубков в двойн. кан.	3,7		7,4

Спецификация металла на все элементы

Наимен. констр.	N поз.	Наименование элемента	Эскиз	ℓ мм	Вес в кг. 1 эл.	Вес в кг. всех эл.	Наим. констр.	N поз.	Наименов. элемента	Эскиз	ℓ мм	Вес в кг. 1 эл.	Вес в кг. всех эл.
Тумбы	I	Патрубок d=219х6 (шт. 16)	◎	440	13,9	222,0	Заделка в двойной канал	III	Патрубок d=60х3,5 (шт 16)	◎	250	1,0	16,0
	II	Кольцо из арматуры ф14 (шт 16)	⌀ ø2338	730	0,88	14,1	Заделка в тройн. канал	III	Патрубок d=60х3,5 (шт. 12)	◎	250	1,0	12,0
Заделка патрубков	III	Патрубок d=60х3,5 (1 шт)		250	1.0	4,0							

Примечания:

1. Расположение фильтросных каналов с расположением тумб и водовыбросных стояков дано на планах секции по днищу.
2. Тумбы для заделки воздушных и водовыбросных стояков выполняются из бетона марки „200."
3. Стыки фильтросных каналов омоноличиваются бетоном на расширяющемся цементе.

1971	Аэротенки четырехкоридорные. Ширина коридора В=6,0 м. Тип А-Ч-6,0-4,4(5,0).	Аэротенки глубиной 5,0м Стыки сборных элементов. Тумбы для заделки патрубков воздушных и водовыбросных стояков. Детали стыка фильтросных блоков. Армирование.	Типовой проект 902-2-179	Альбом VII	Лист КС-2

ЦНИИЭП инженерного оборудования г. Москва

ГА. ИНЖ. ДРТА	Сверлов		
НАЧ. ОТД.	Кетов		
ГА. СПЕЦ. ОТД.	Красавин		
ГИП. КОНСТР.	Прочун		
РУК. ГРУППЫ	Иванесова		

Инженер проверил	Курганова	
ЦКТ	Кобазева	

Согласовано

12236-07

Площадка ПМ-2 (по Б-Б)

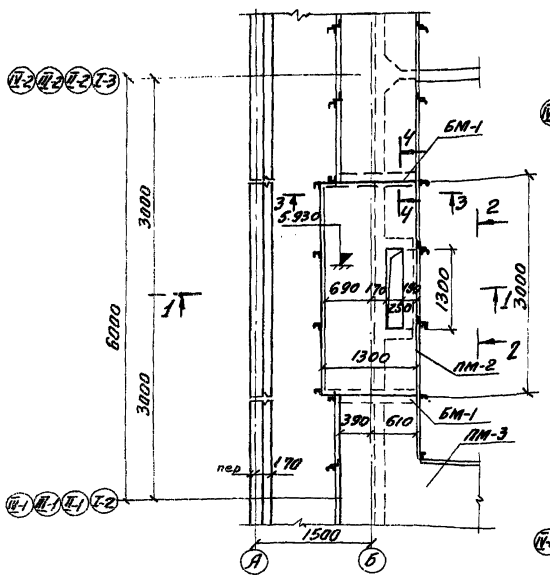

Площадка ПМ-2 (по Б-Б)

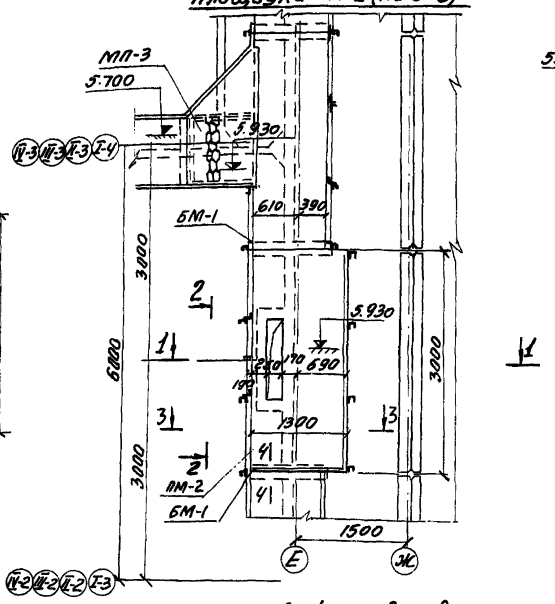

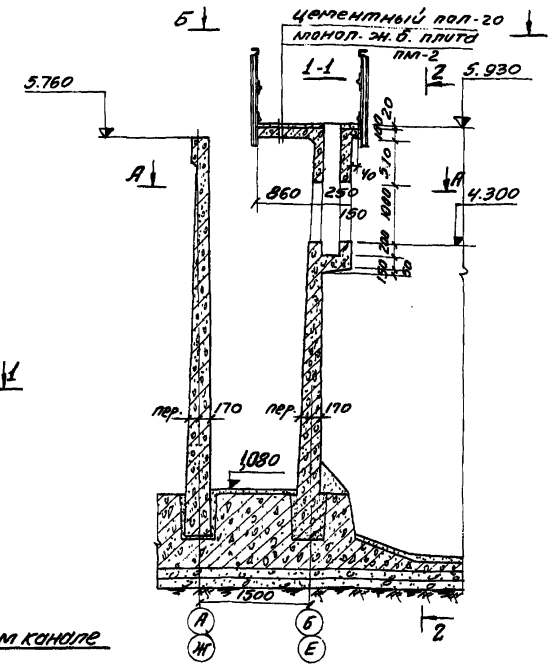

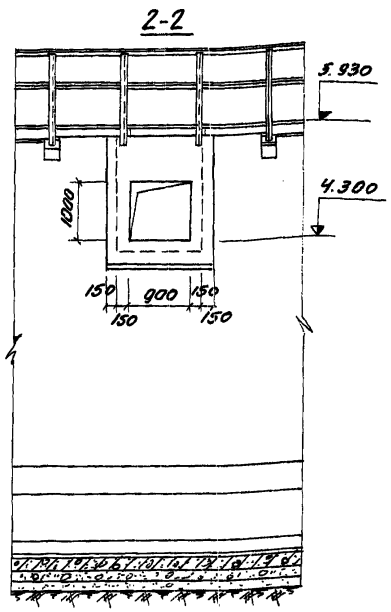

Щитовой затвор в верхнем канале

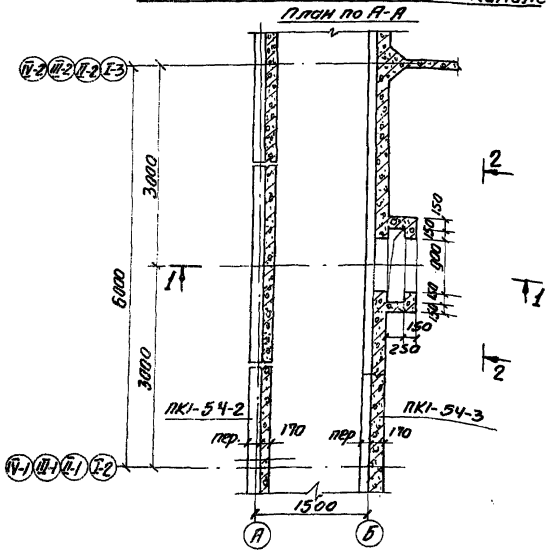

Щитовой затвор в нижнем канале

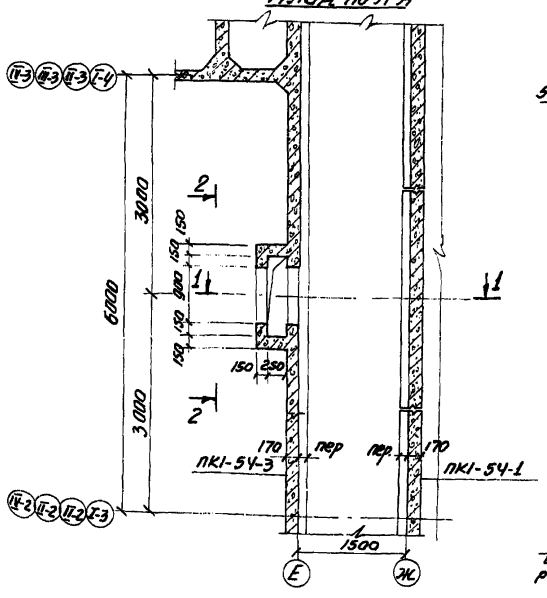

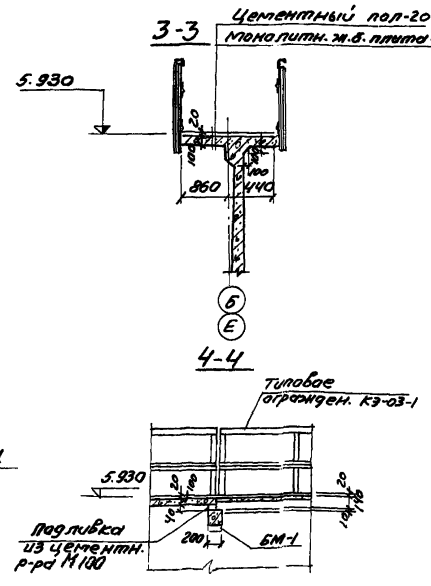

Примечания

1. Распаложение площадок ПМ-2 в плане секций аэротенков см. альбомы III; IV; V.
2. Армирование площадок ПМ-2 см КС-35.
3. Детали установки щитового затвора см. серию 3.901-9 Выпуск 15.
4. Поверхность монолитных стен, соприкасающаяся с водой, торкретируется цементным раствором за 2 раза на толщину 20 мм. с последующей затиркой верхнего слоя штукатурки.
5. Для торкретштукатурки принят цементный раствор состава 1:3.

1971	Аэротенки четырехкоридорные Ширина коридора В=6.0 м. Тип А-4-6.0-4,4 (5.0)	Аэротенки глубиной 5.0 м. Детали. Щитовые затворы в верхнем и нижнем каналах. План ПМ-2; по А-А. Разрезы 1-1; 2-2; 3-3; 4-4.	Типовой проект 902-2-179	Альбом VII	Лист КС-3

ЦИНИЭП инженерного оборудования г. Москва

Нач. отд.	Кетов	
Гл. спец. отд.	Красавин	
Гип. констр.	Яронина	
Рук. группы	Иванеева	
Гип.	Кобазева	
Проверил	Шмелева	

План площадки ПМ-4 (по Б-Б)

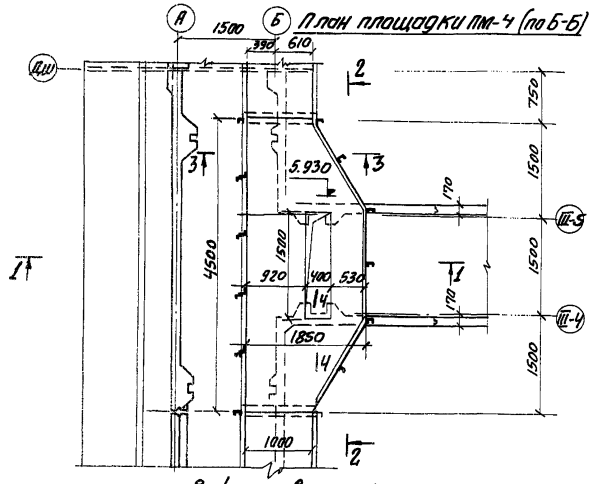

Щитовой затвор у среднего канала. План по А-А

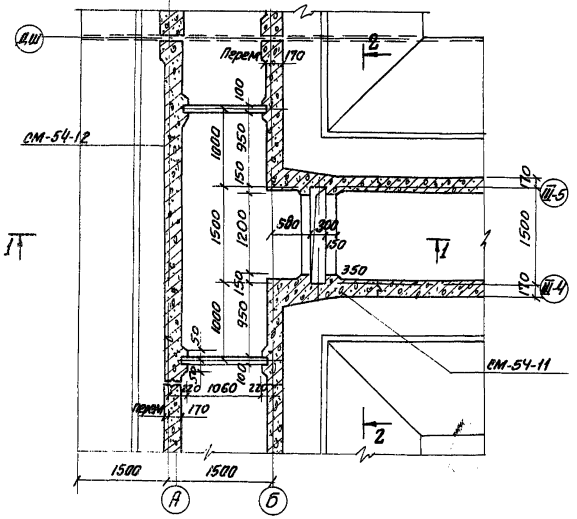

1-1

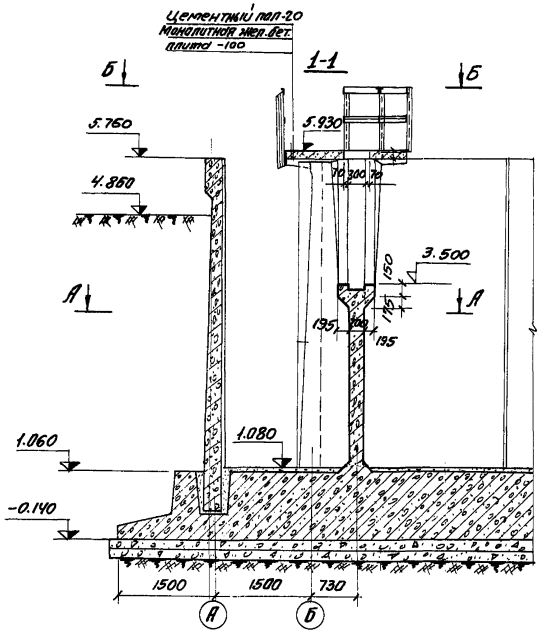

2-2

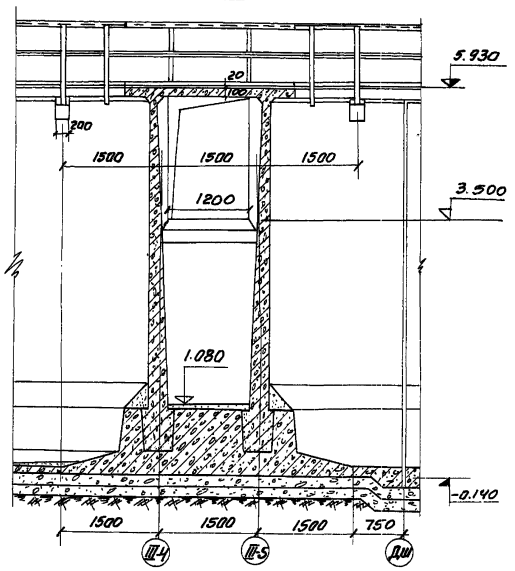

3-3

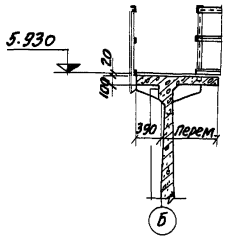

4-4

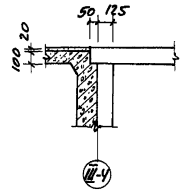

Примечания:

1. Расположение площадки ПМ-4 в плане см. альбом III.
2. Армирование площадки ПМ-4 см. КС-35.
3. Детали установки щитового затвора см. листы механического оборудования.
4. Поверхность монолитных стен, соприкасающаяся с водой, торкретируется цементным раствором за 2 раза на толщину 20мм с последующей затиркой верхнего слоя.

1971	Аэротенки четырехкоридорные. Ширина коридора В=6.0 м. Тип А-4-6.0-4.4[5.0]	Аэротенки глубиной 5.0 м. Детали. Средний канал. Щитовой затвор. Планы ПМ-4; по А-А. Разрезы 1-1; 2-2; 3-3; 4-4.	Типовой проект 902-2-179	Альбом VII	Лист КС-4

Инв. № подл. | Подпись и дата | Взам. инв. №

Гл. инженер проекта Кобызева
Гл. конструктор проекта Васевич
Нач. отдела Кетов
Гл. специалист Красавин
Рук. группы Пономарева
Проверил Олейников
Разработал Ю.Ю.

Верхний канал | Перегородка | Нижний канал | Средний канал | Средняя стена | Крайняя стена

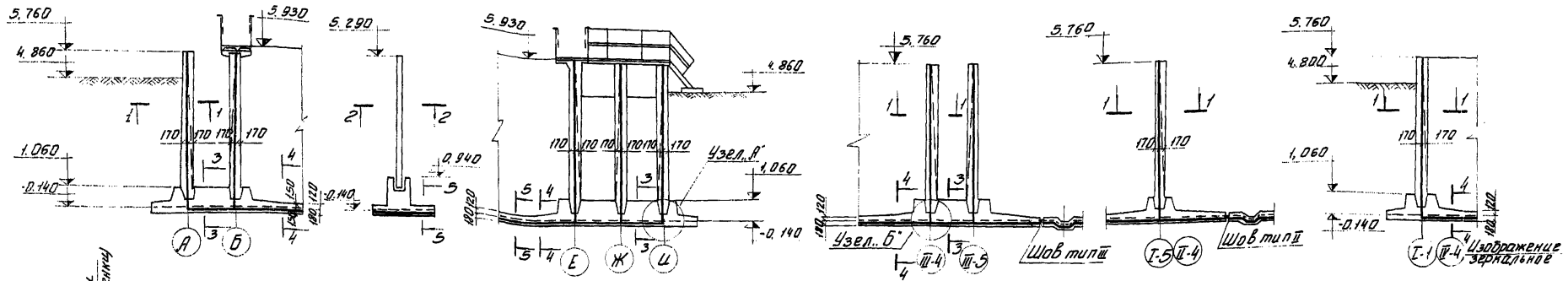

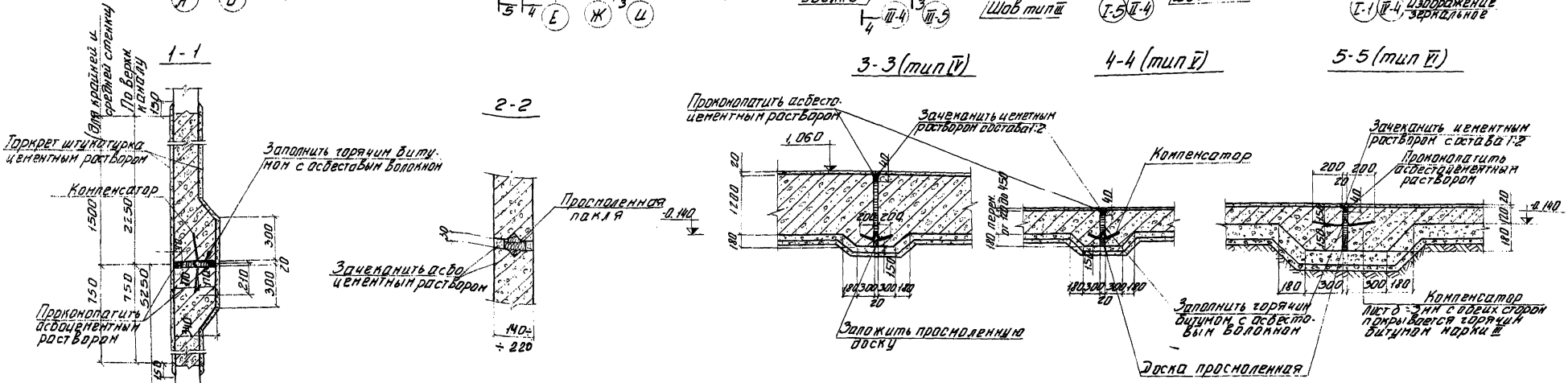

Узел А"
Общий вид компенсатора

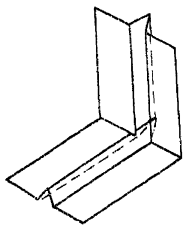

Узел Б"
Деталь пересечения компенсаторов

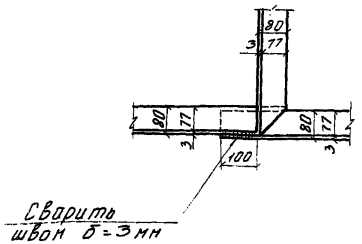

Раскрой компенсатора

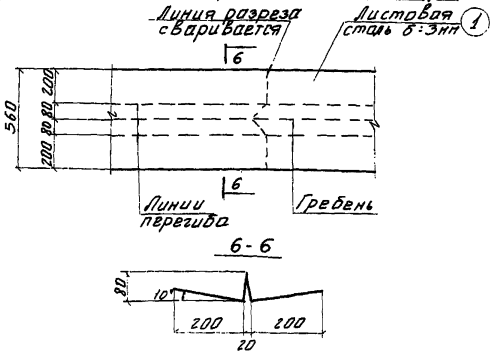

Примечания:

1. Расположение температурных швов в плане дано на планах секций аэротенков по днищу.
2. Позиция (1) учтена в спецификации металла на чертеже КС-6.
3. Конструкция шва в стене по нижнему каналу аналогична сеч. 1-1
4. Армирование температурно-усадочных швов см. КС-7.
5. Решение температурного шва в плитах мостиков см. лист КС-1.

1971	Аэротенки четырехкоридорные шириной коридора 6-9,0 м Тип А-4-6,0-4,4 (3,0)	Аэротенки глубиной 3,0м. Детали температурно-усадочные швы в стенах и днище. Опалубочный чертеж	Типовой проект 902-2-170	Альбом VII	Лист КС-5

ЦИАТИМ-11 Минмонтажспецстроя СССР Московский филиал Оргтехмонтаж
Гл. специалист Васильев
Нач. группы Попов
Инж. группы Фомичева
Инженер Шестакова

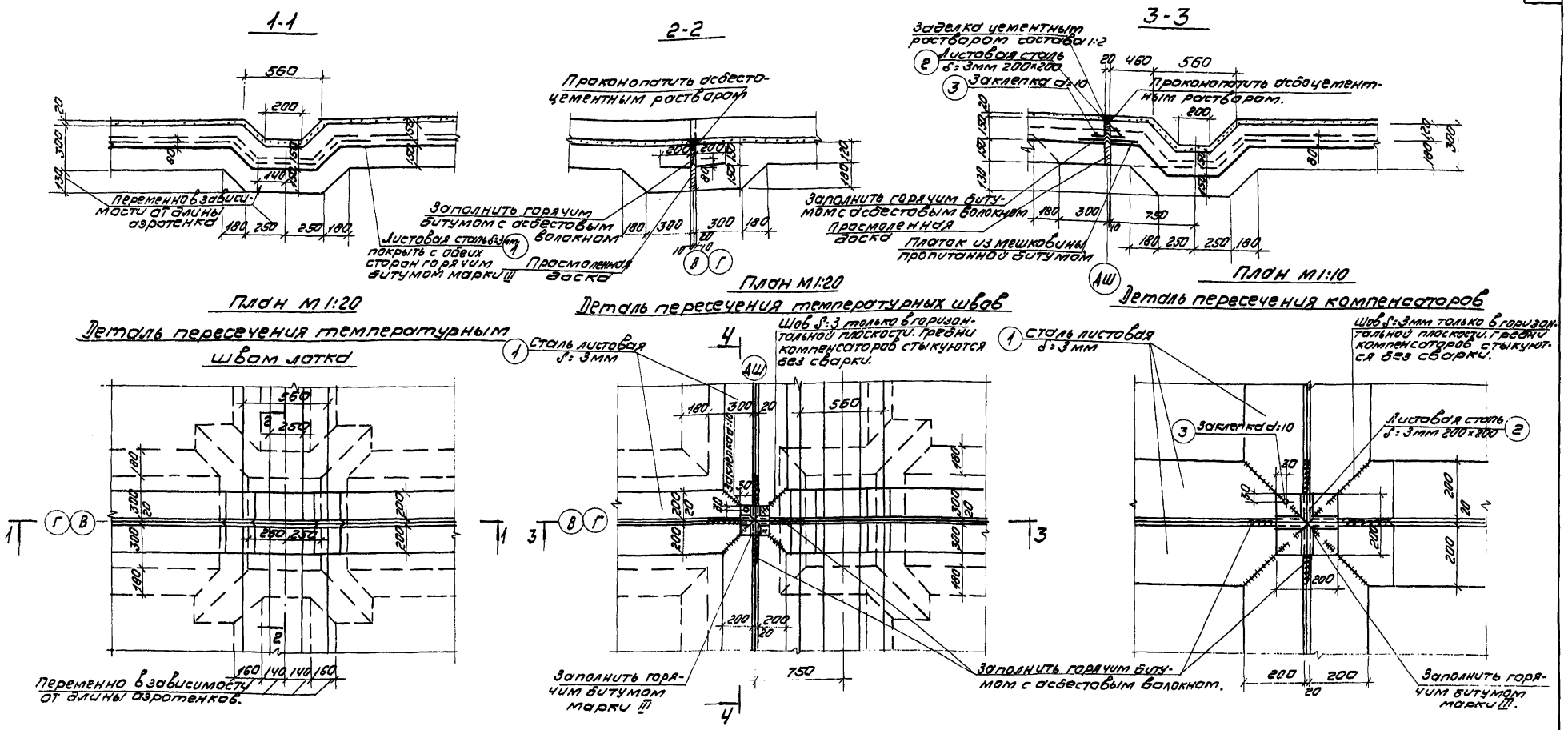

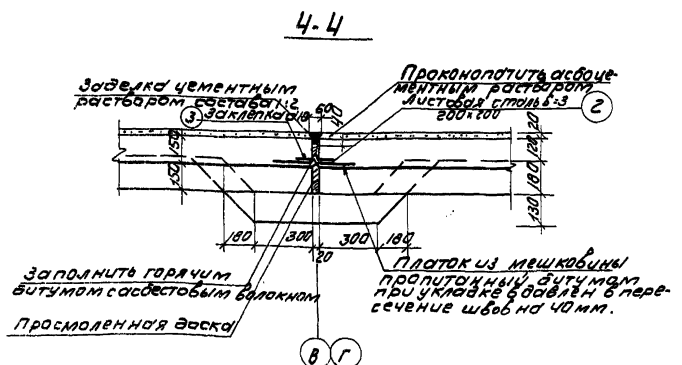

Спецификация металла

№№ п/п	Наименование	Эскиз	Длина мм или площ. м²	Кол шт	Вес 1шт кг	Общий вес кг
1	Листовая сталь δ=3 Δ=560 на 1пм. компенсатора.		0.56м²	—	13.2	13.2
2	Листовая сталь δ=3 360×360 на 1 пересечение швов.		0.13	1	3.05	3.05
3	Заклепка d=10 на 1 пересечение швов.		16мм	1		

Примечания.

1. Расположение температурных швов в плане дано на планах секций аэротенков по днищу.
2. Размеры заложения лотка опорожнения выставлены для длины аэротенка 72м. Для иной длины-размеры необходимо расчитать.
3. Подготовка под днище на сечениях условно не показана.
4. Армирование температурно-усадочных швов см КС-7.

1971	Аэротенки четырехкоридорные ширина коридора В=6,0м Тип А-4-6,0-4,4 (5,0)	Аэротенки глубиной 5,0м. Детали. Температурно-усадочные швы в днище. Пересечения швов.	Типовой проект 902-2-179	Альбом VII	Лист КС-6

ЦНИИЭП инженерного оборудования г. Москва

Гл. спец. отд. Красавин; Гип. констр. Ирбинин; Рук. груп. Иванесова; Инженер Куртанова; Проверил Иванесова

Шов тип I в стенах

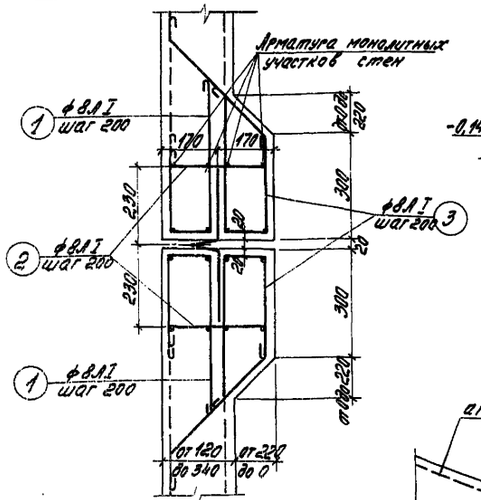

Шов тип II у средней стены

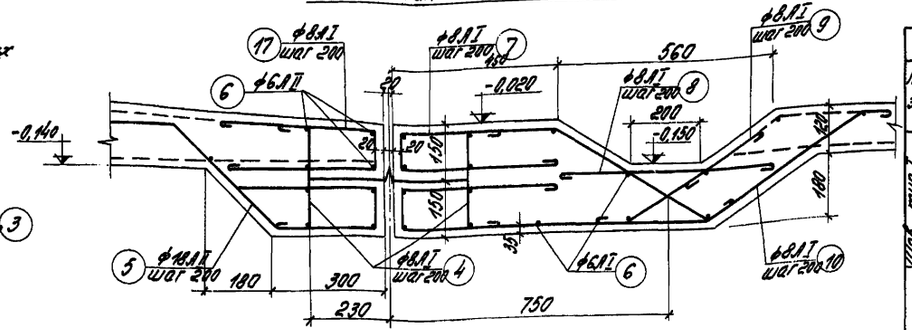

Шов тип III у среднего канала.

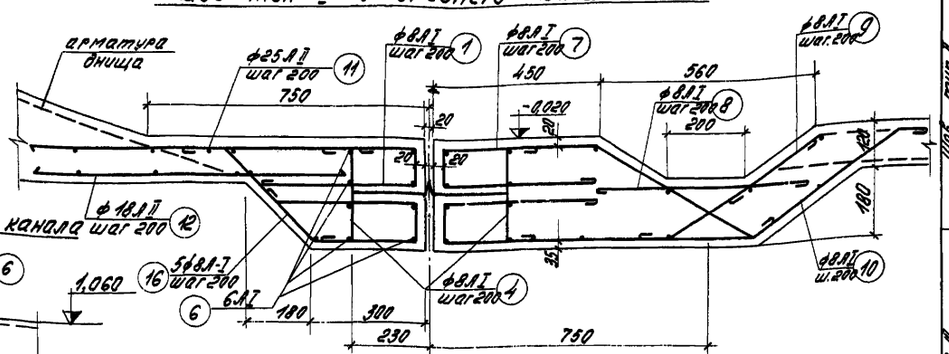

Шов тип IV у верхнего и нижнего канала

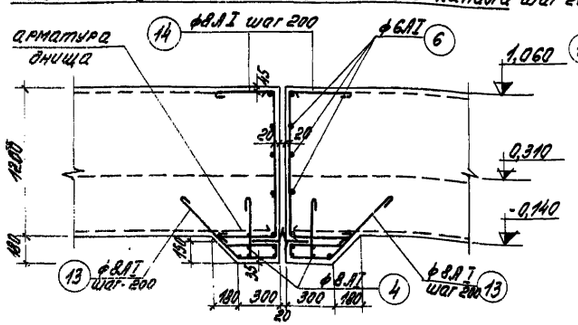

Поперечный шов тип VI в днище аэротенка

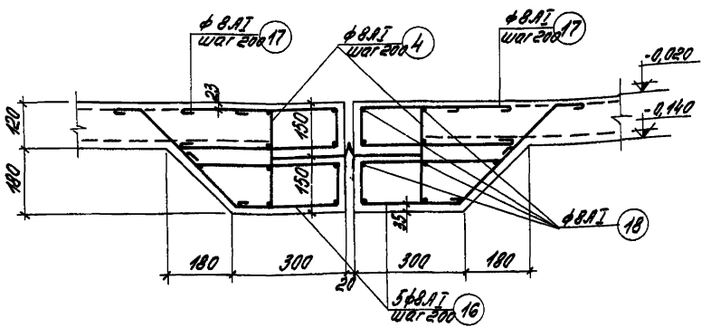

Шов тип V у верхнего и нижнего канала

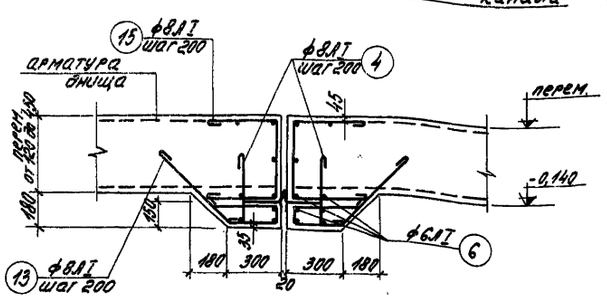

Примечания

1. Данный чертеж рассматривать совместно с листами КС-5; 6.

Наим. эл-та	N поз.	Эскиз	ф мм	Длина мм	Кол. шт.	Общ. длина м	Выборка арматуры на элемент: ф мм	Общ. длина м	Вес кг	Общ. вес
Шов тип I на участке одной секции 1 п.м.	1	430 240 120	8АI	900	5	4,65	8А-I	15,2	6,0	
	2	120 290 120	8АI	650	5	3,25				6,0
	3	100 410 450 260 130	8АI	1470	5	7,35				
Шов тип II на участке одной секции у стены 1 п.м.	17	430 110	8АI	1130	5	5,65	6АI	10,0	2,22	
	4	110 140 250	8АI	610	5	3,05	8АI	8,7	3,44	21,1
	5	450 60 350 330 280 90	18АII	1540	5	7,7	18АII	7,7	15,4	
	6	1000	8АI	1000	10	10,0				
Шов тип II на участке одной секции у лотка 1 п.м.	4	см. выше	8АI	610	5	3,05	6АI	17,0	3,8	
	6	см. выше	6АI	1000	17	17,0	8АI	28,15	11,1	
	7	110 420 430 410 100	8АI	1610	5	8,0				14,9
	8	600	8АI	720	5	3,6				
	9	100 400 450 120 90 850 410	8АI	620	5	3,1				
	10		8АI	2040	5	10,40				
Шов тип III на участке одной секции у канала 1 п.м.	11	1470	25АII	1470	5	7,35	6АI	10,0	2,22	
	12	1060	18АII	1060	5	5,30	8АI	14,3	5,7	
	16	100 350 340 280 90	8АI	1320	5	6,60	18АII	5,30	10,6	48,8
	4	см. выше	8АI	610	5	3,05	25АII	7,35	28,3	
	6	см. выше	6АI	1000	10	10,0				
	1	см. выше	8АI	900	5	4,50				
Шов тип III на участке одной секции у лотка 1 п.м.		поз. 4, 6, 7, 8, 9, 10					6АI	17,0	3,8	14,9
		см. шов тип II					8АI	28,15	11,1	
Шов тип IV на участке одной секции 1 п.м.	13	470 80 350 260 90	8АI	1350	5	6,75	6АI	11,0	2,44	10,2
	14	700 400 1070	8АI	1990	5	9,70	8АI	19,5	7,7	
	4	340 300	8АI	610	5	3,05				
	6	см. выше	6АI	1000	11	11,0				
Шов тип V на участке одной секции 1 п.м.	13	см. выше	8АI	1350	5	6,75	6АI	10,0	2,22	
	4	см. выше	8АI	610	6	3,05	8АI	15,6	6,2	8,4
	6	см. выше	6АI	1000	10	10,0				
	15	400 400 450	8АI	1235	5	5,80				
Шов тип VI на участке одной секции 1 п.м.	17	см. выше	8АI	1130	5	5,65	8АI	25,35	10,0	
	16	см. выше	8АI	1320	5	6,65				10,0
	4	см. выше	8АI	610	5	3,05				
	18	1000	8АI	1000	10	10,0				

1971	Аэротенки четырехкоридорные ширина коридора В=6,0 м Тип А-4-6,0-4,4. [5.0]	Аэротенки глубиной 5,0 м. Детали. Температурно-усадочные швы. Армирование и спецификация арматуры.	Типовой проект 902-2-179	Альбом VII	Лист КС-7

ЦНИИЭП инженерного оборудования г. Москва

Инж. отд. Гл. спец. отд. Тип. констр. Рук. группы Инженер

Красавин Прокин Иванесова Мурганова

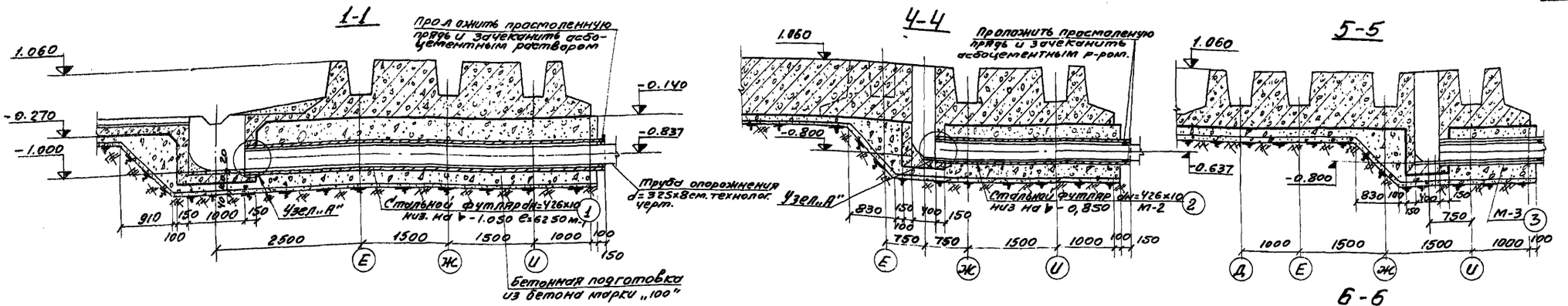

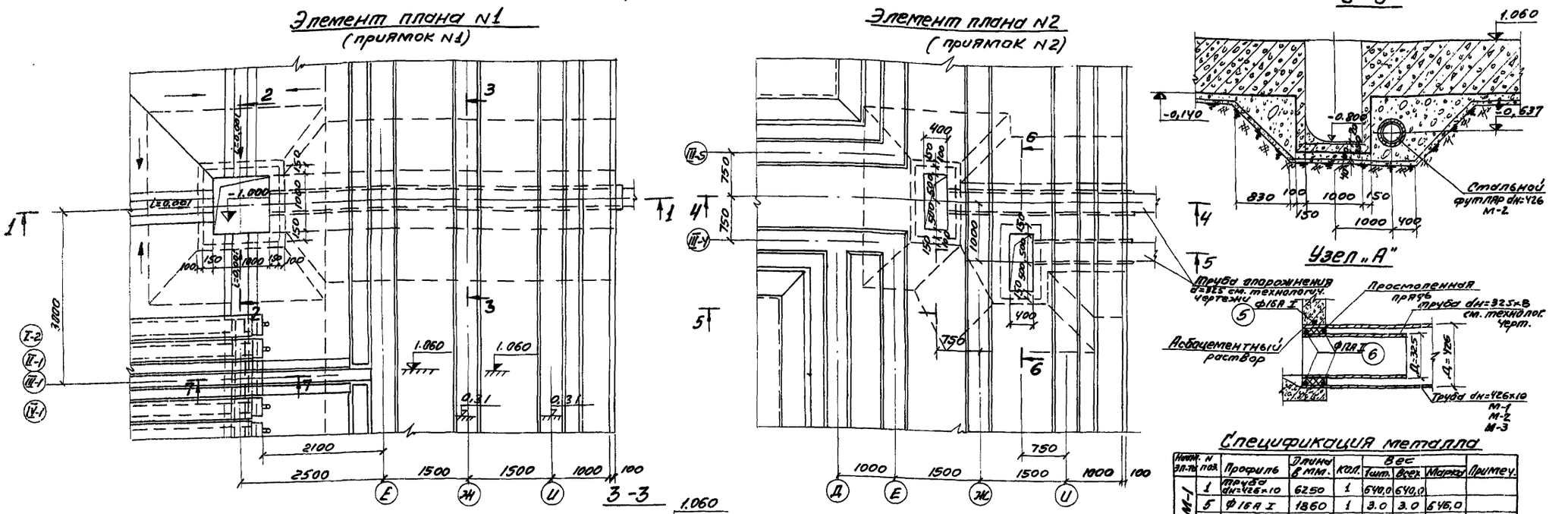

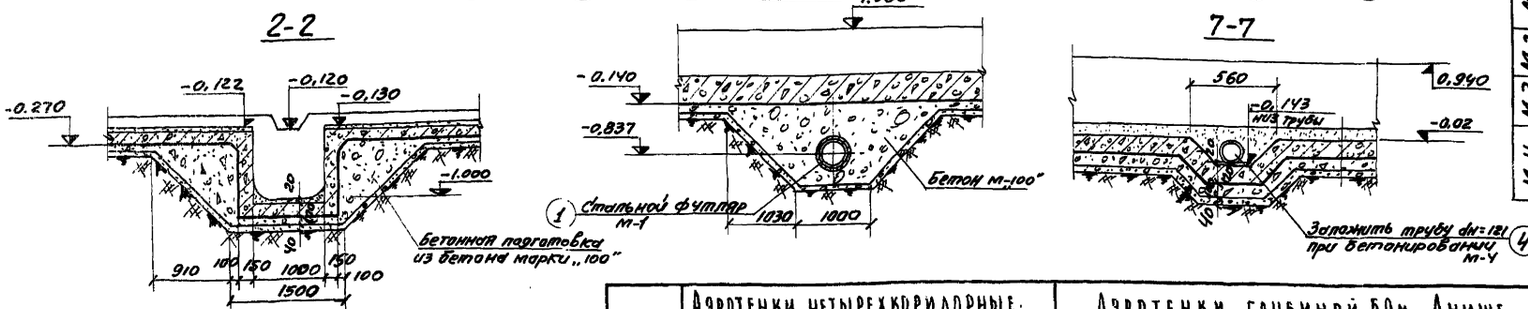

Спецификация металла

Наим. эл-та	N поз.	Профиль	Длина в мм.	Кол.	Вес 1шт.	Вес всех	Марка	Примеч.
М-1	1	труба dн=426x10	6250	1	640,0	640,0		
	5	ф16А I	1860	1	3.0	3.0	646,0	
	6	ф12А I	1620	2	1,5	3,0		
М-2	2	труба dн=425x10	3300	1	338,0	338,0	344,0	
	поз.	5,6 см. выше			4,5	6,0		
М-3	3	труба dн=426x10	1800	1	185,0	186,0	191,0	
	поз.	5,6 см. выше			4,5	6,0		
М-4	4	труба dн=121x5	2750	1	39,3	39,3		

Примечания:

1. Стенки приямков снаружи обмазать горячим битумом за 2 раза; изнутри затереть.
2. Трубы заложить при бетонировании днища.

1971	Аэротенки четырехкоридорные. Ширина коридора 8-6,0 м. Тип А-4-6,0-4,4 (5,0).	Аэротенки глубиной 5,0 м. Днище. Опалубочный чертеж. Элементы плана N1 и N2.	Типовой проект 902-2-179	Альбом VII	Лист КС-8

ЦНИИЭП инженерного оборудования г. Москва

Гл. инж. ПР-ТА Нач. отд. Гл. спец. отд. Тип. констр. Рук. группы | Оберадуб Кетлов Красавин Пронин Иванесова | Инженер Профеина | Лаборант Иванесова | Сотрудник | ОКГ | Кобазева

План

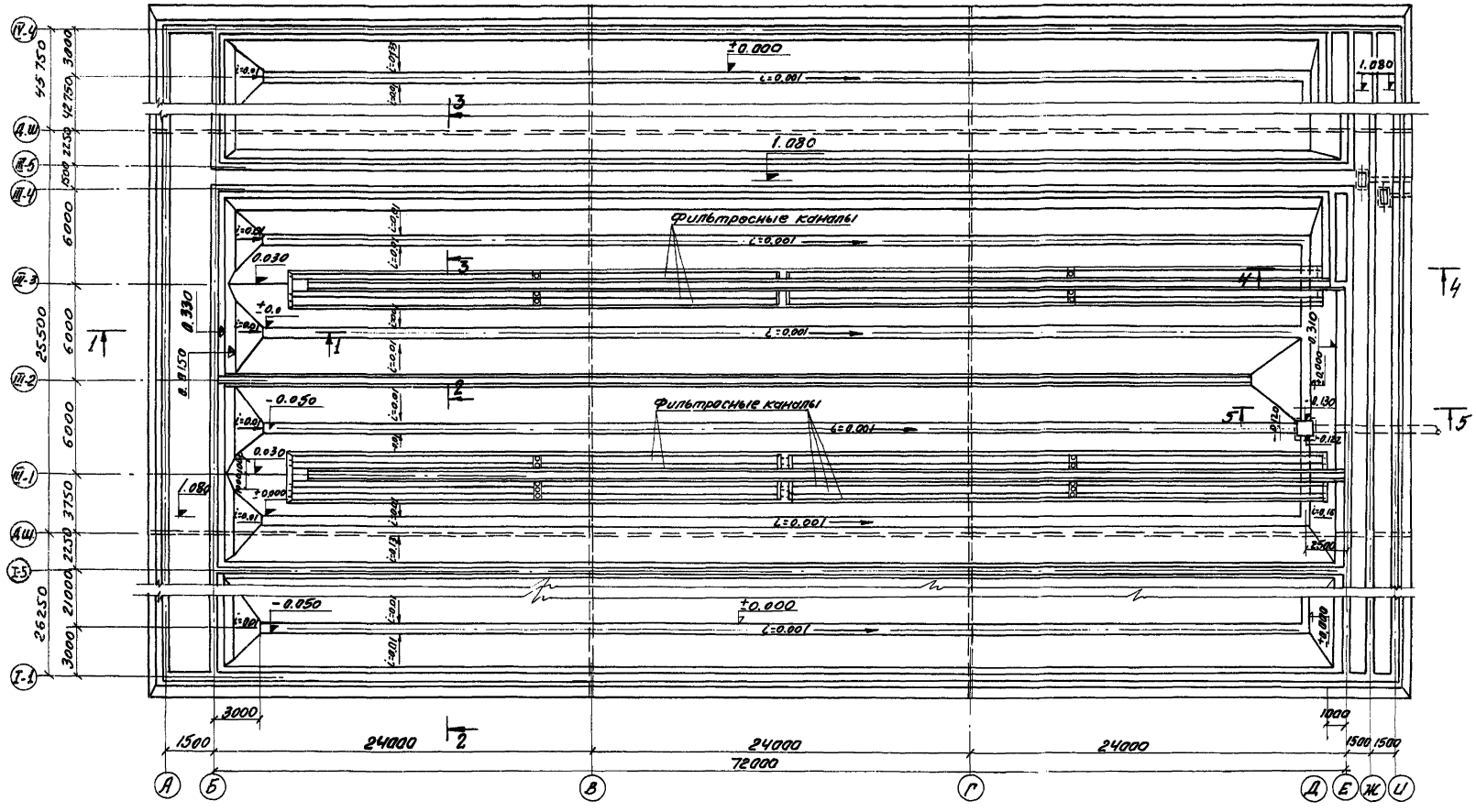

Примечания:

1. Данный чертеж рассматривать совместно с листом КС-10.
2. Набор секций принят условно.
3. Днище аэротенка торкретируется за 2 раза на толщину 20 мм. Лотки после торкретирования затираются цементным раствором с последующим железнением.

1971	Аэротенки четырехкоридорные ширина коридора В=6,0 м Тип А-Ч-6,0-4,4 (5,0)	Аэротенки глубиной 5.0м. Днище набетонка по днищу. План.	Типовой проект 902-2-179	Альбом VII	Лист КС-9

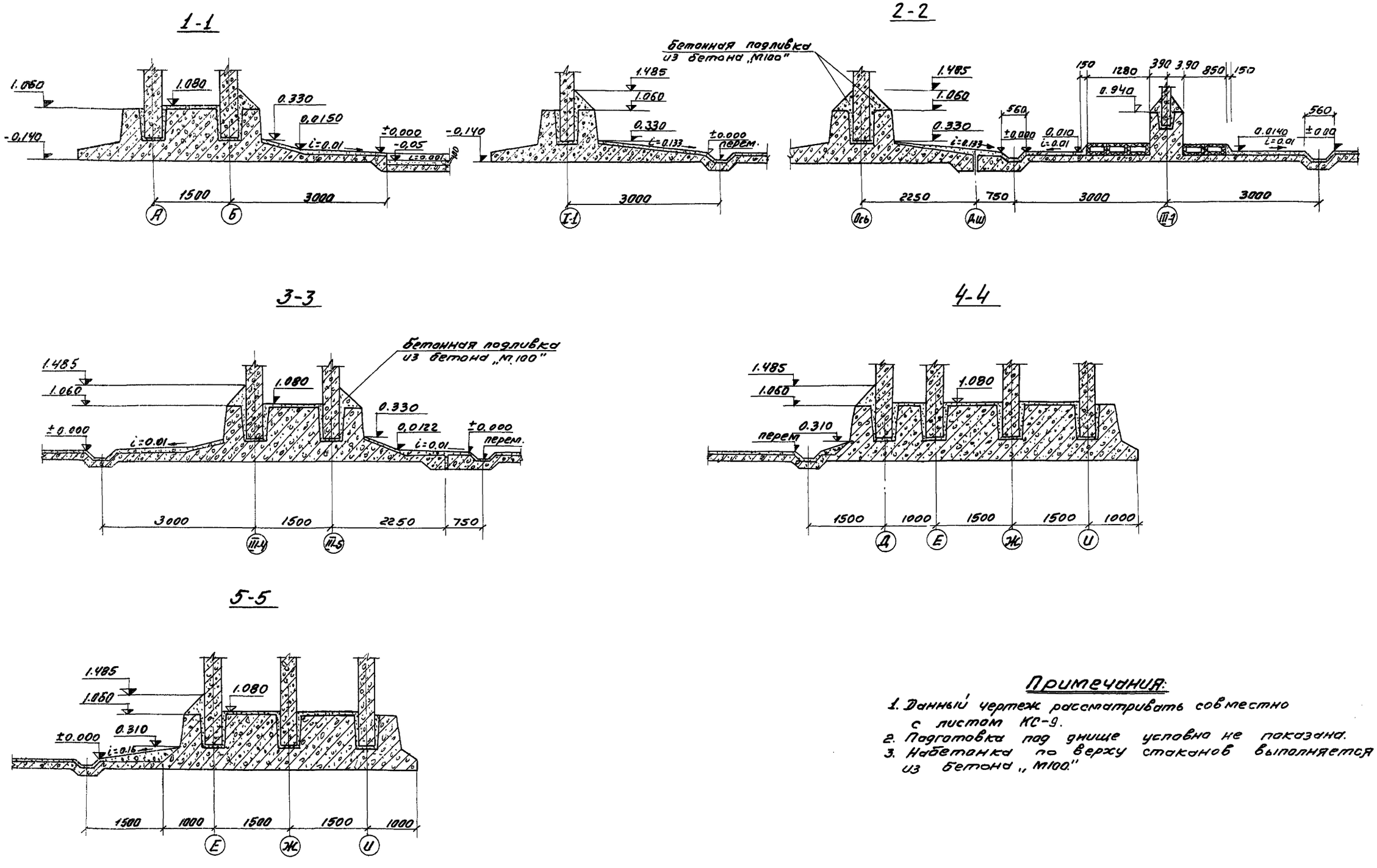

Примечания:

1. Данный чертеж рассматривать совместно с листом КС-9.
2. Подготовка под днище условно не показана.
3. Набетонка по верху стаканов выполняется из бетона „М100."

1971	Аэротенки четырехкоридорные. Ширина коридора В=6,0 м. Тип А-4-6,0-4,4 (5.0).	Аэротенки глубиной 5,0 м. Днище. Набетонка по днищу. Разрезы 1-1÷5-5.	Типовой проект 902-2-179	Альбом VII	Лист КС-10

ЦНИИЭП Инженерного оборудования г. Москва

Гл. инж. пр. Свердлов; Нач. отд. Кетлов; Гл. спец. отд. Красавин; Гл. конструктор Пронин; Рук. груп. Иванова; Инженер Проверил Курганова Иванесова; Согласовано: ОКГ Кобазева

12236-07 13

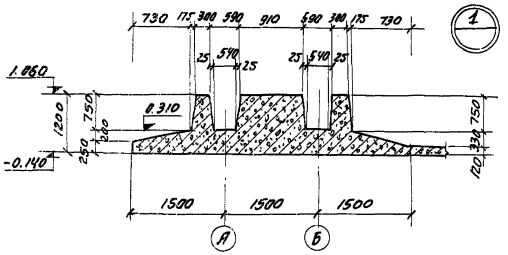

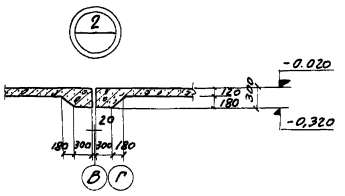

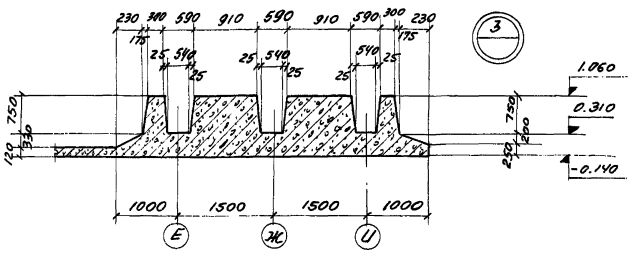

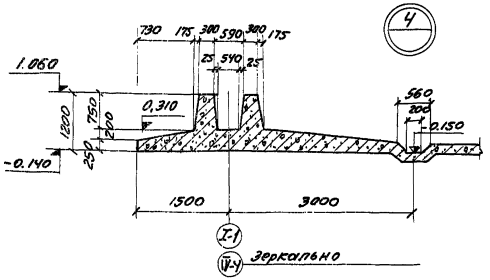

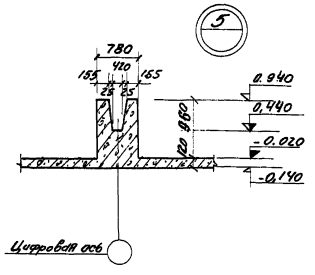

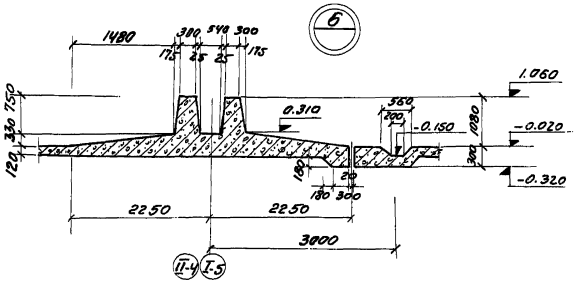

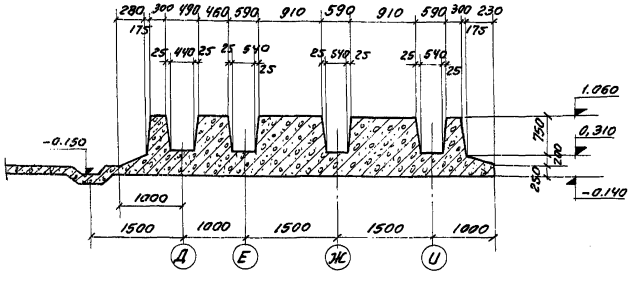

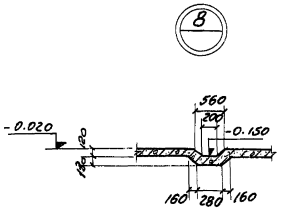

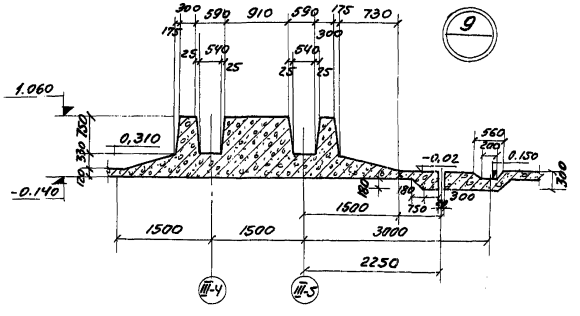

Примечания:

1. Расположение узлов см. альбомы III, IV, V.
2. Подготовка под днищем условно не показана.

1971	Аэротенки четырех коридорные. Ширина коридора В=6,0 м. Тип А-Ч-6,0-4,4 (5,0).	Аэротенки глубиной 5,0 м. Днище. Узлы 1÷9 разрезов опалубочного чертежа днища.	Типовой проект 902-2-179	Альбом VII	Лист КС-11

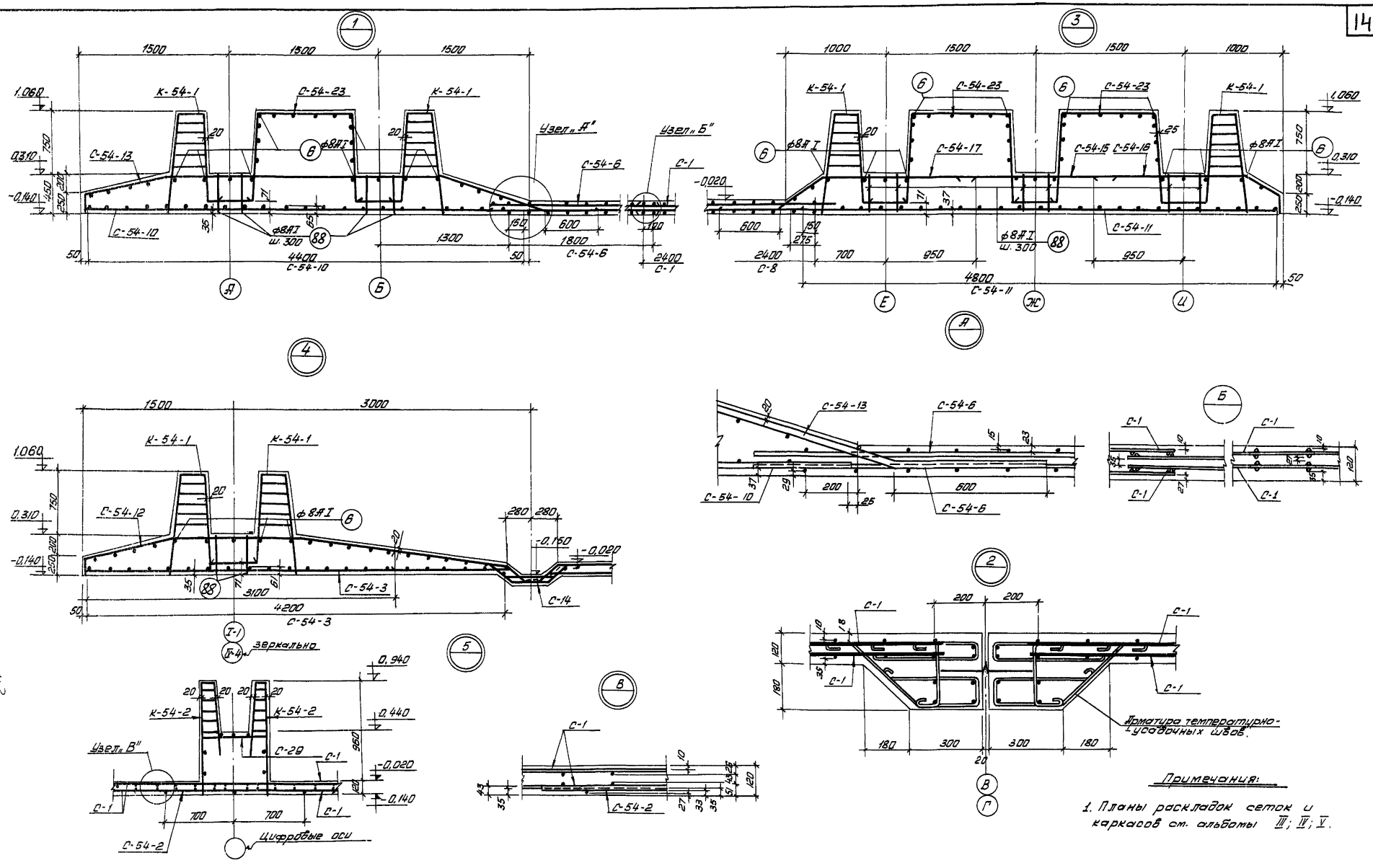

Примечания:

1. Планы раскладок сеток и каркасов см. альбомы III; IV; V.

1971	Аэротенки четырехкоридорные. Ширина коридора В=6,0 м. Тип А-4-6,0-4,4 (5,0).	Аэротенки глубиной 5,0 м. Днище. Армирование узлов 1; 2; 3; 4; 5; А; Б; В.	Типовой проект 902-2-179	Альбом VII	Лист КС-12

ЦНИИЭП инженерного оборудования г. Москва

Нач. отд.	Кетаев	Проверил	Ованесова
Гл. спец. отд.	Красавин		
Гип. констр.	Пронин		
Рук. группы	Ованесова		
Инженер	Курганова		

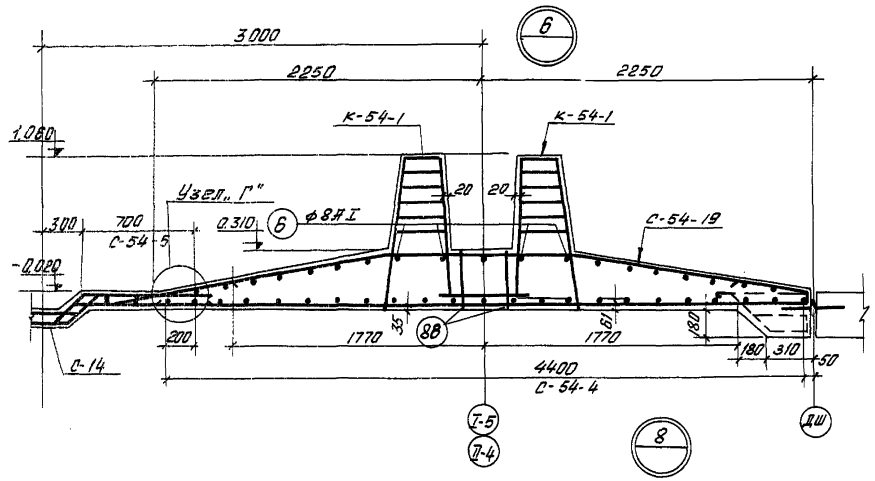

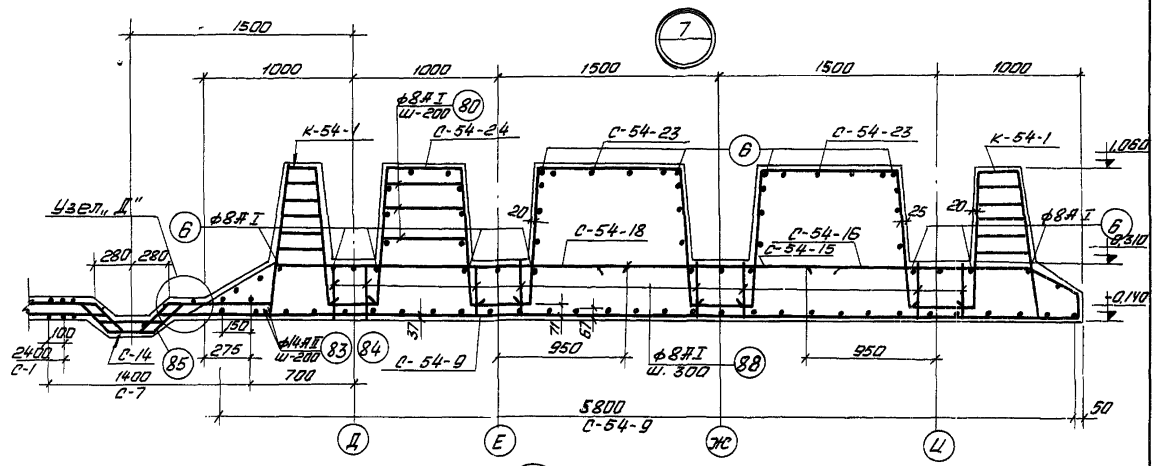

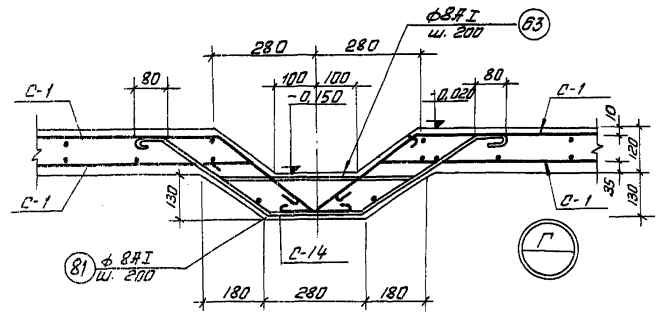

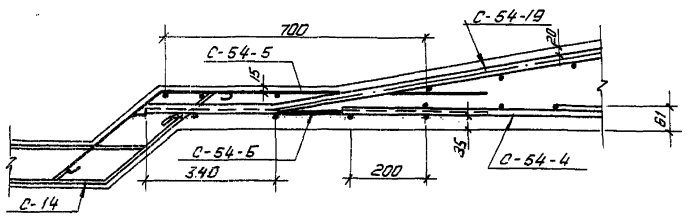

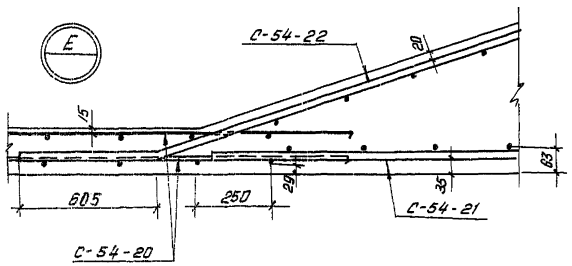

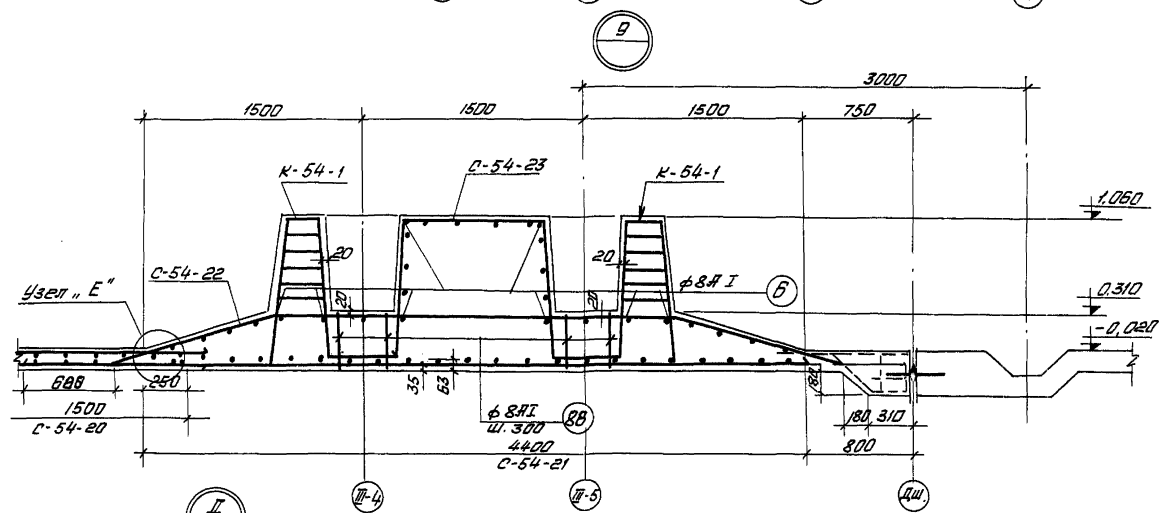

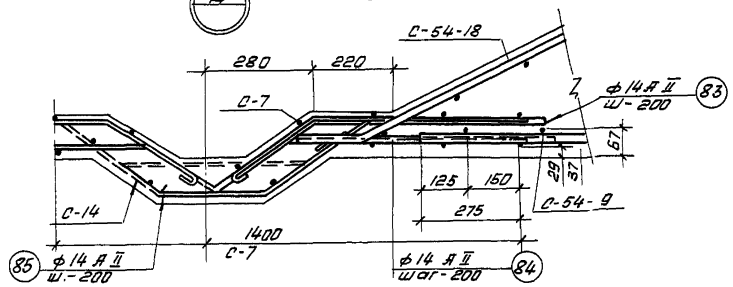

Примечания:

1. Планы раскладки сеток и каркасов см. альбомы III; IV; V;

1971	Аэротенки четырехкоридорные Ширина коридора В=6.0 м. Тип А-4.0-6.0-4.4 (5.0)	Аэротенки глубиной 5.0 м. Днище. Армирование узлов. 6; 7; 8; 9; Г; Д; Е.	Типовой проект 902-2-179	Альбом VII	Лист КС-13

ЦНИИЭП инженерного оборудования г. Москва
ГИП Кургинова
Гл. спец. отд. Коласанин
Гип. конст. Ярошин
Рук. группы Иванеева
Инженер Кургинова

12236-07 16

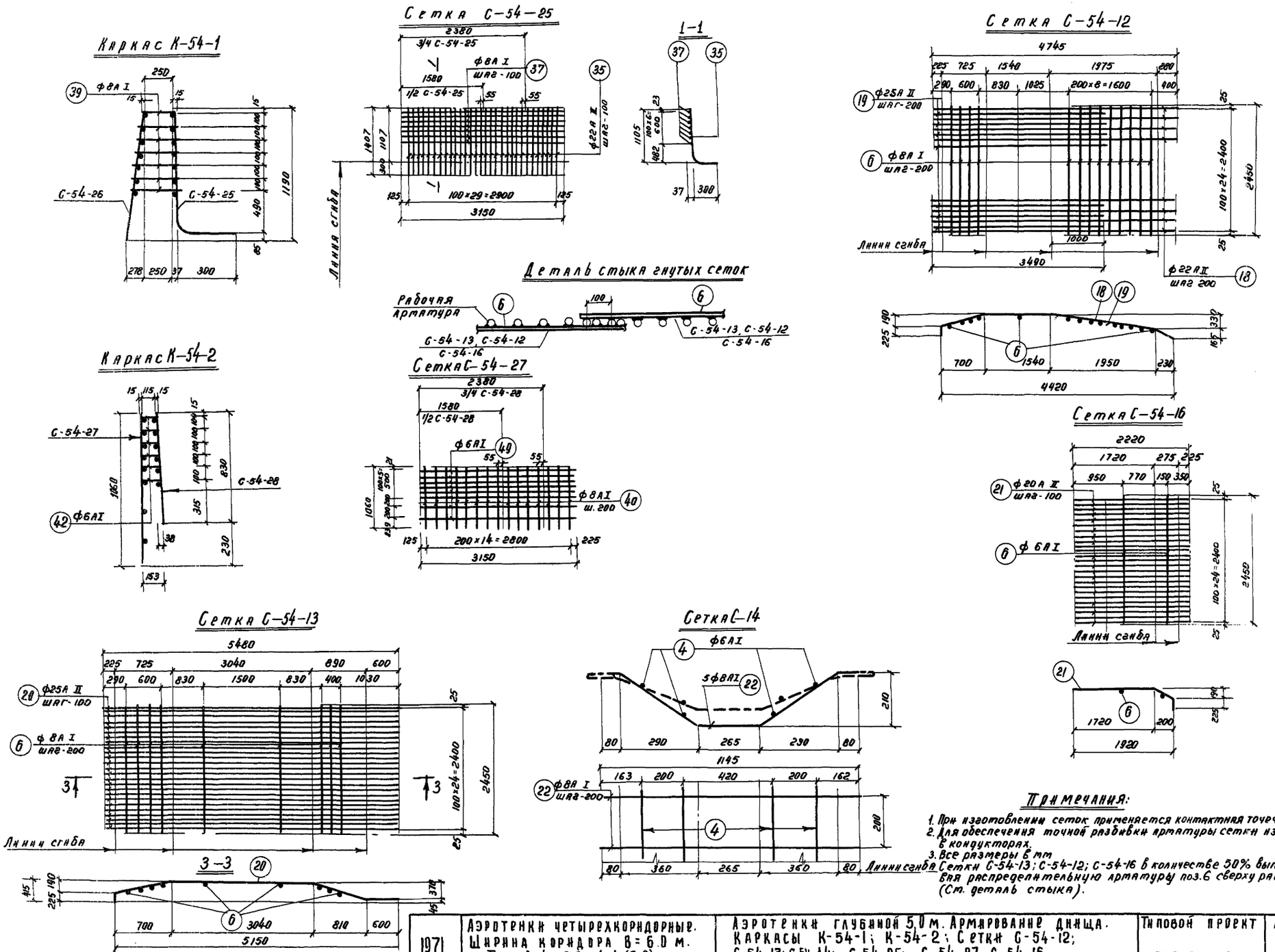

Примечания:

1. При изготовлении сеток применяется контактная точечная сварка.
2. Для обеспечения точной разбивки арматуры сетки изготовляются в кондукторах.
3. Все размеры в мм
Сетки С-54-13; С-54-12; С-54-16 в количестве 50% выполнять, приваривая распределительную арматуру поз.6 сверху рабочих стержней. (Ст. деталь стыка).

1971	Аэротенки четырехкоридорные. Ширина коридора В = 6.0 м. Тип А-4-6,0-4,4 (5,0).	Аэротенки глубиной 5,0 м. Армирование днища. Каркасы К-54-1; К-54-2; Сетки С-54-12; С-54-13; С-54-14; С-54-25; С-54-27. С-54-16.	Типовой проект 902-2-179	Альбом VII	Лист КС-14

ЦНИИЭП инженерного оборудования г. Москва

Нач. отдела Кетлаб
Гл. спец. отд. Красавин
Гип. констр. Пронин
Рук. группы Иванесова
Инженер Курганова
Проверил Иванесова

12236-07 17

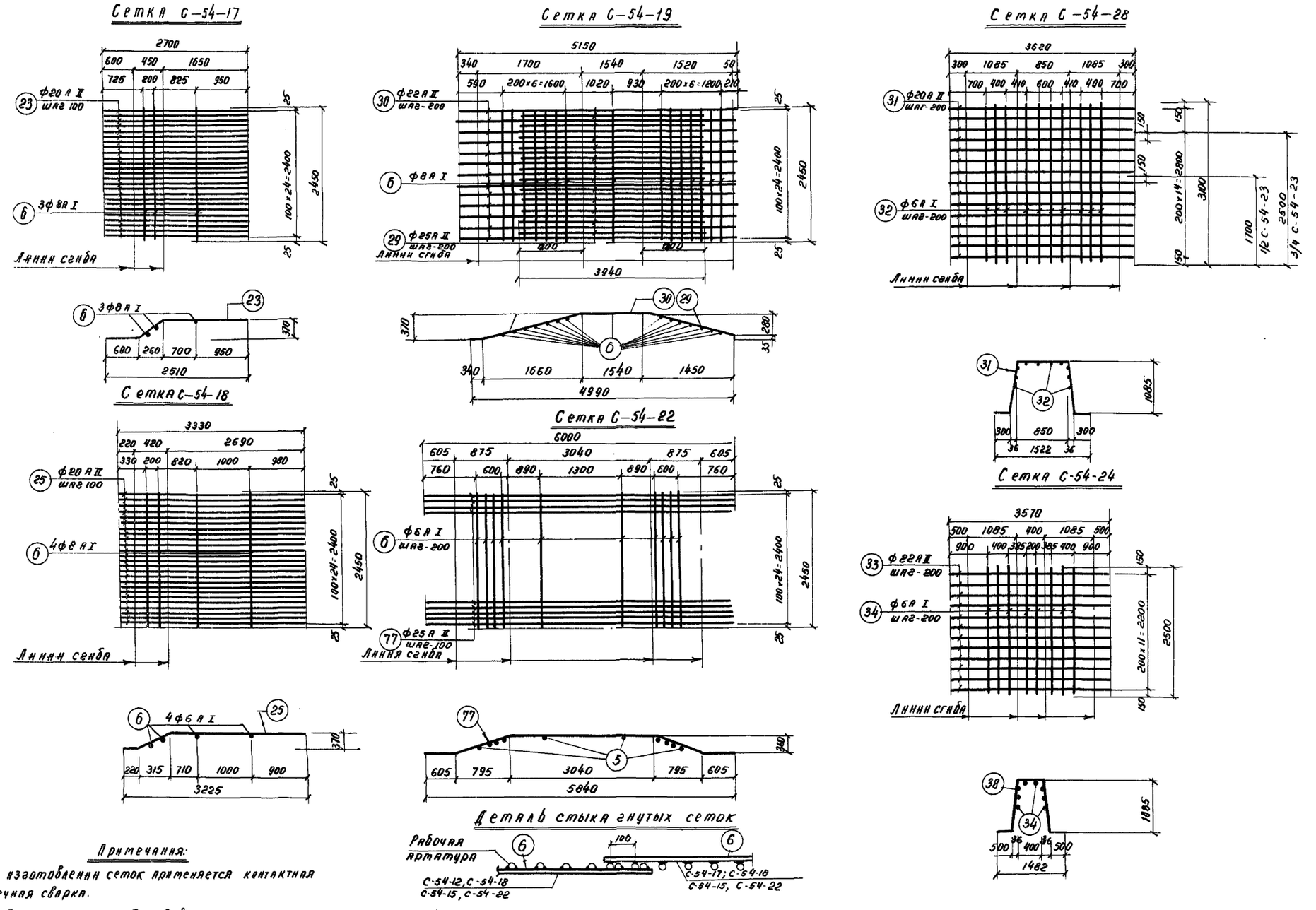

Примечания:

1. При изготовлении сеток применяется контактная точечная сварка.
2. Для обеспечения точной разбивки арматуры сетки изготовляются в кондукторах.
3. Все размеры в мм аналогичны пункту 4 на листе.

1971	Аэротенки четырехкоридорные. Ширина коридора В=6,0 м. Тип А-4-6,0-4,4(5,0).	Аэротенки глубиной 5,0 м. Армирование днища. Сетки С-54-18; С-54-17; С-54-19; С-54-22; С-54-23 С-54-24.	Типовой проект 902-2-179	Альбом VII	Лист КС-15

ЦНИИЭП инженерного оборудования Москва

Гл. спец. отд. Красавин
Гл. конст. Пронин
Рук. груп. Обанесова
Инженер Курганова

12236-07 18

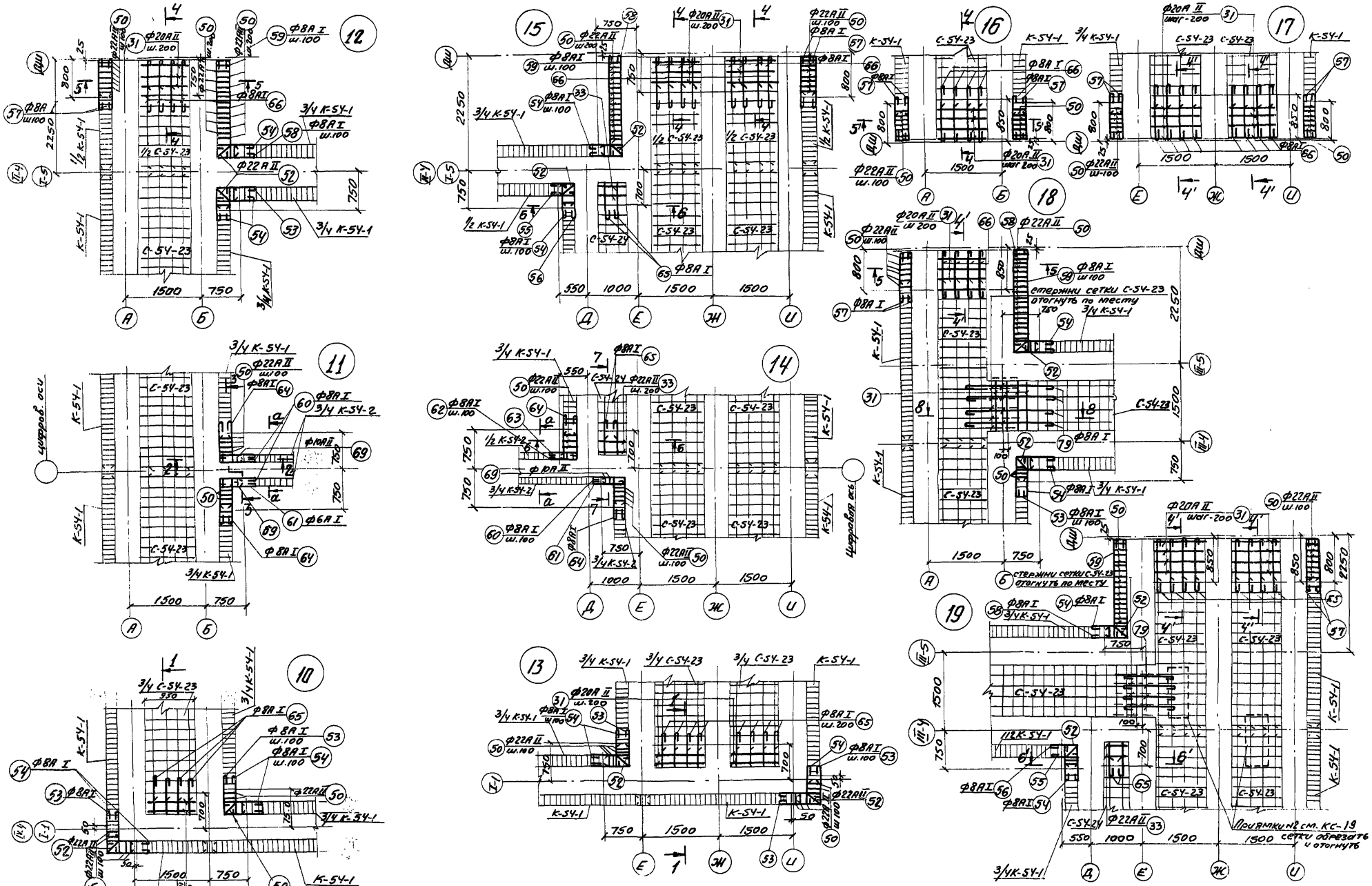

1971	Аэротенки четырехкоридорные. Ширина коридора в = 6.0 м. Тип А-4-6,0-0,4 (5,0).	Аэротенки глубиной 5,0 м. Днище. Армирование монолитных узлов 10; 11; 12; 13; 14; 15; 16; 17; 18; 19.	Типовой проект 902-2-179	Альбом VII	Лист КС-16

ЦНИИЭП инженерного оборудования г. Москва

Нач. отд.	Кетаов	Проверил	Ольфесова
Гл. спец. отд.	Красавин		
Гип. конструкт.	Пронин		
Рук. группы	Иванесова		
Инженер	Курганова		

12236-07 19

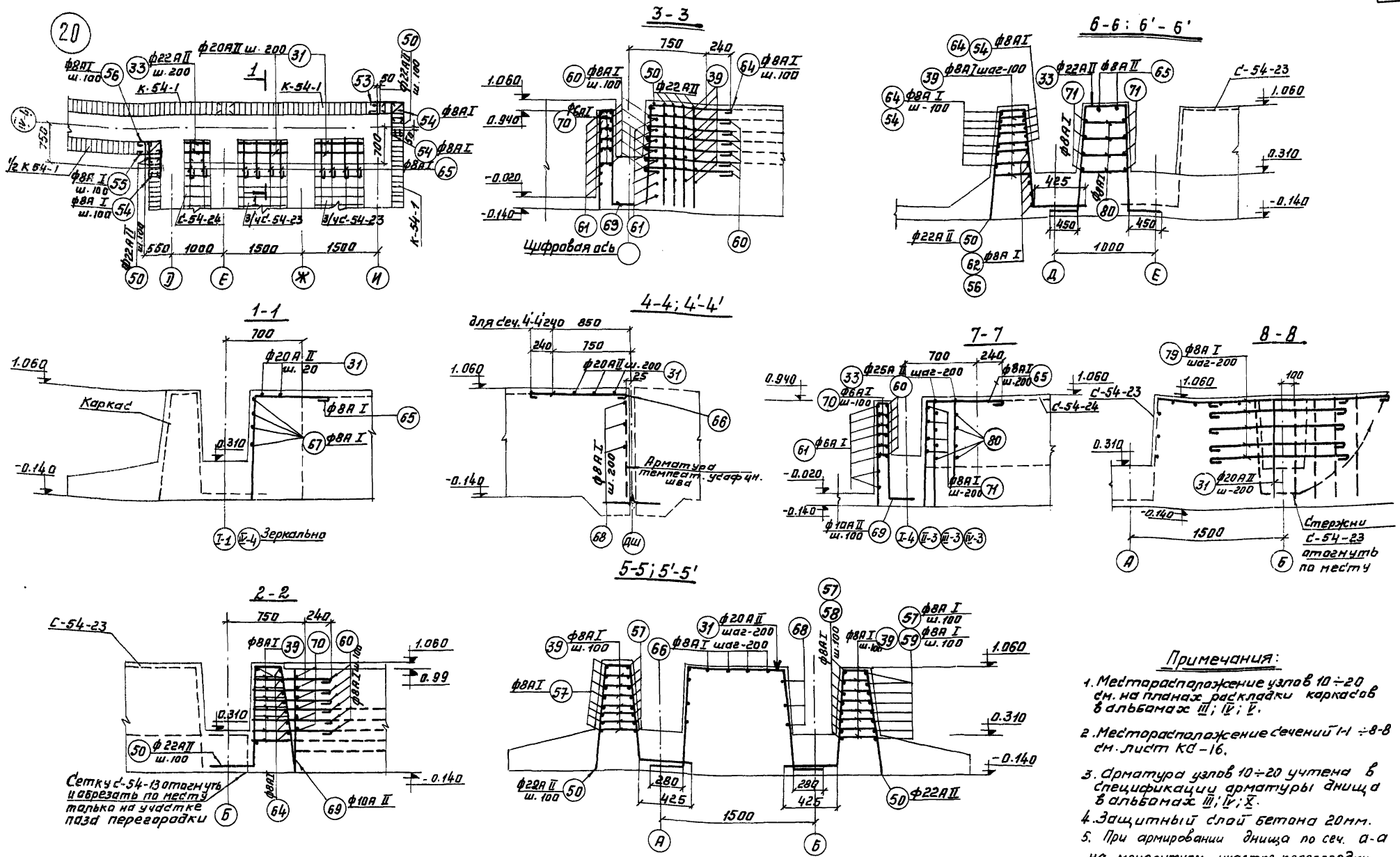

Примечания:

1. Месторасположение узлов 10÷20 см. на планах раскладки каркасов в альбомах III; IV; V.
2. Месторасположение сечений 1-1 ÷ 8-8 см. лист КС-16.
3. Арматура узлов 10÷20 учтена в спецификации арматуры днища в альбомах III; IV; X.
4. Защитный слой бетона 20мм.
5. При армировании днища по сеч. а-а на монолитном участке перегородки сетку С-29 (см. уз. „5" кс-12) поставить на отм. 0,920.

1971	Аэротенки четырехкоридорные. Ширина коридора В=6.0м. Тип А-4-6.0-4.4 (5,0).	Аэротенки глубиной Н=5,0м. Днище. Армирование монолитных узлов. Узел 20. Сечения 1-1; 2-2; 3-3; 4-4; 5-5; 6-6; 7-7; 8,8.	Типовой проект 902-2-179	Альбом VII	Лист КС-17

ЦНИИЭП инженерного оборудования г. Москва

Гл. спец. отд. Красавин; Рил. констр. Пронин; Рук. группы Иванесова; Инженер Кургалова

12236-07 20

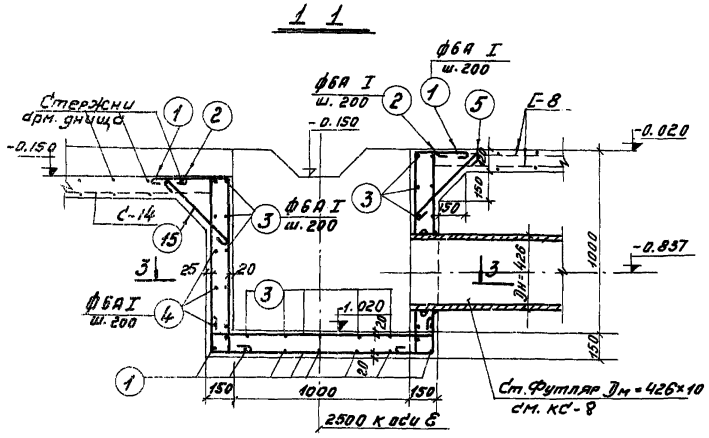

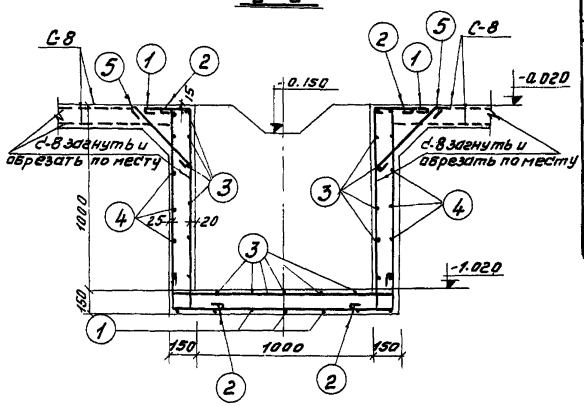

Спецификация арматуры на 1 элемент							Выборка арматуры на элемент			
Наим. элем.	N поз.	Эскиз	ф мм	Длина мм	Кол. шт.	Общая длина м	ф мм	Общ. дл. м.	Вес кг.	Общ. вес
Приямок N 1	1	180 1250 180	ф6А I	3920	10	39.20	ф6А I	162,2	36.8	40.5
	2	180 60	ф6А I	1440	20	28.80	ф8А I	9.76	3.7	
	3	60 1250 60	ф6А I	1460	34	46,6				
	4	1250	ф6А I	5100	6	30.60				
	5	500	ф6А I	600	28	16.80				
	6	1120 140 60	ф8А I	24.90	4	9.76				

Расход материалов				
Марка элемент	Марка бетона	Бетон $м^3$	Расход стали на $м^3$ бетона	Сталь кг.
Приямок N1	200	0.944	42.0	40.5

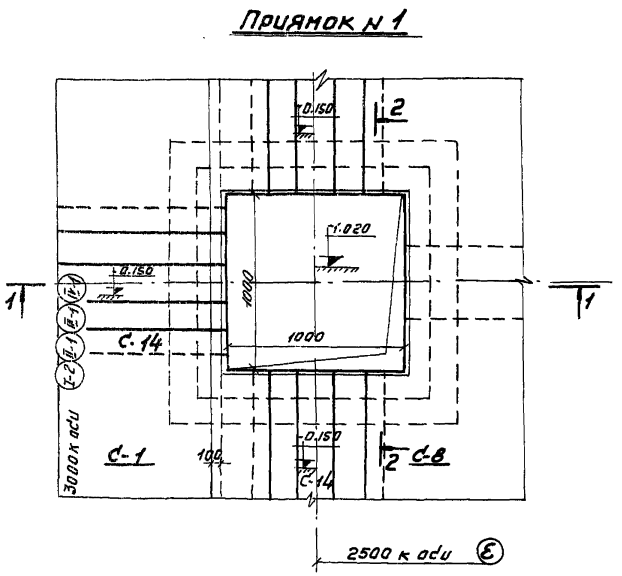

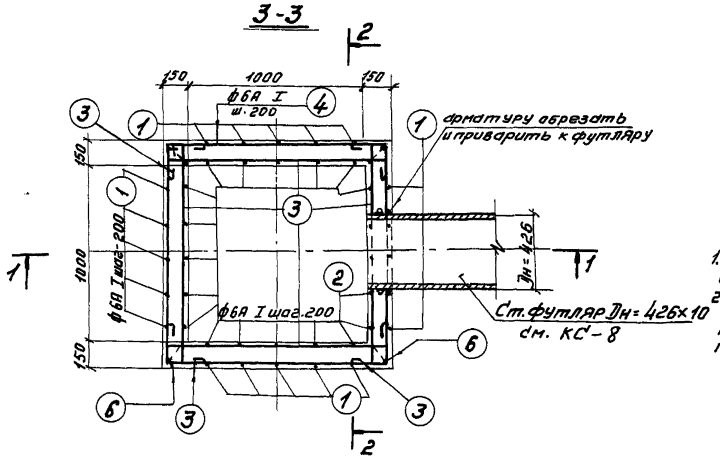

Примечания:

1. Опалубочные чертежи приямка см. лист КС-8.
2. Ст. футляр заложить при бетонировании. Арматуру обрезать и приварить к футляру.

1971	Аэротенки четырехкоридорные. Ширина коридора В=6.0 м. Тип А-4-6.0-4,4(5.0).	Аэротенки глубиной 5,0 м. Днище. Армирование приямка N1.	Типовой проект 902-2-179	Альбом VII	Лист КС-18

ЦНИИЭП инженерного оборудования г. Москва
Инж. Ю.А. Гл. спец. отд. Тип. констр. Рук. группы Инженер
Кривцов Кравин Пронин Ованесова Курганова
Проверил Ованесова
Инженер

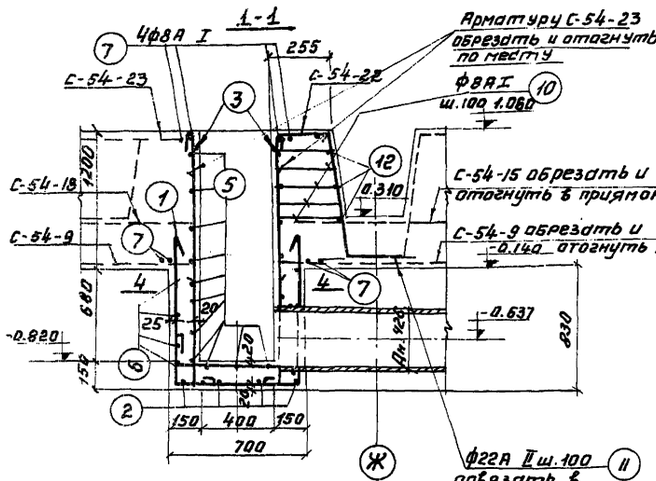

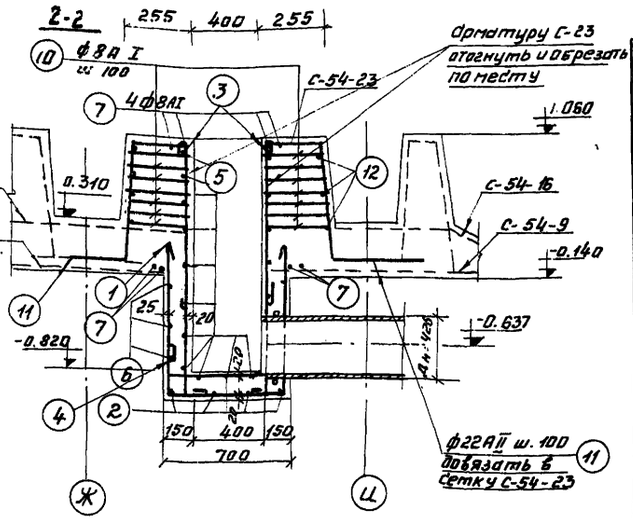

Спецификация арматуры на элемент

Наим. элем.	N поз.	Эскиз	ф мм	Длина мм	кол. шт	Общ. дл. м	Выборка арматуры на элемент: ф мм	Общ. дл. м	Вес кг	Общ. вес
Приямок N 2 (шт. - 1)	1	650 1400	ф20А II	3450	6	20.7	ф6А I	113.3	25.2	136.8
	2	1000 1250 1000	ф6А I	3340	4	13.4	ф8А I	12.6	5.6	
	3	60 2000	ф6А I	2150	14	29.1	ф20А II	42.4	106.0	
	4	60 650 60	ф6А I	860	24	20.6				
	5	60 1250 60	ф6А I	1460	21	30.70				
	6	1250 650	ф6А I	3890	5	19.5				
	7	1480	ф8А I	1570	8	12.6				
	8	850 300 300	ф20А II	3620	6	21.7				
Дополнительные позиции	9	1720	ф20А II	1720	12	20.7	8А I	74.0	29.2	218.0
	10	240	ф8А I	240	210	50.4	20А II	20.7	51.1	
	11	1025 1425	ф22А II	1530	30	45.9	22А II	45.9	137.7	
	12	1480	ф8А I	1570	15	23.6				

Приямки N2

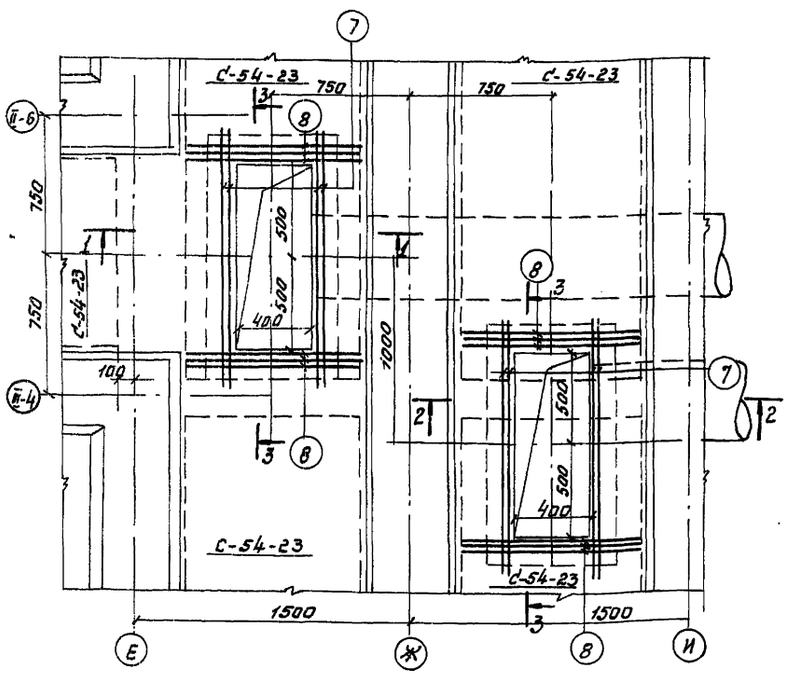

3-3

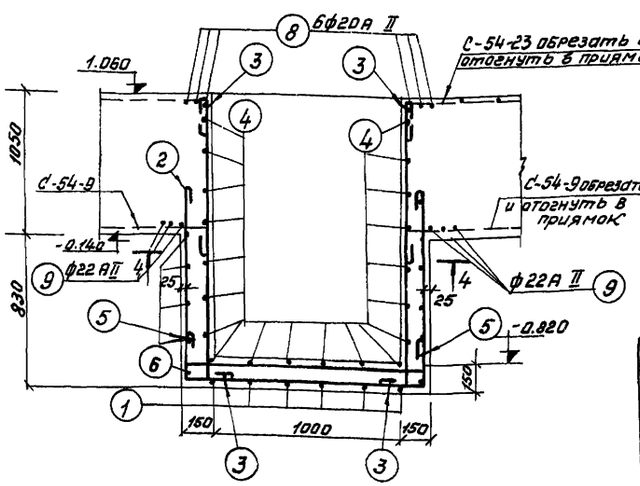

4-4

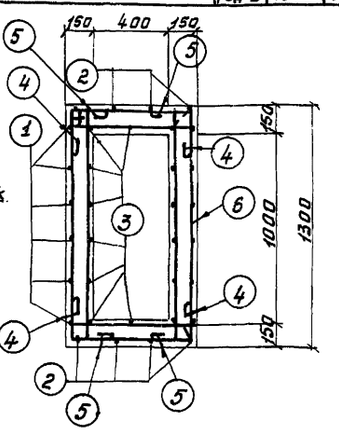

Расход материалов

Марка элемент	Расход стали в м3 бетона	Марка бетона	Бетон м3	Сталь кг
Приямок N2	285	200	0,48	136,8

1971	Аэротенки четырехкоридорные. Ширина коридора В-6.0м. Тип А-4-6-4,4(5.0)	Аэротенки глубиной 5.0м. Днище. Армирование приямков N 2.	Типовой проект 902-2-179	Альбом VII	Лист КС-19

ЦИТП Госстроя СССР Инженерного оборудования г. Москва
Гл. спец. отд. Красавин
Рук. группы Иванесова
Инженер Кантакова
Гип. констр. Пронин
Рук. группы Иванесова
Инженер Кантакова

12236-07 22

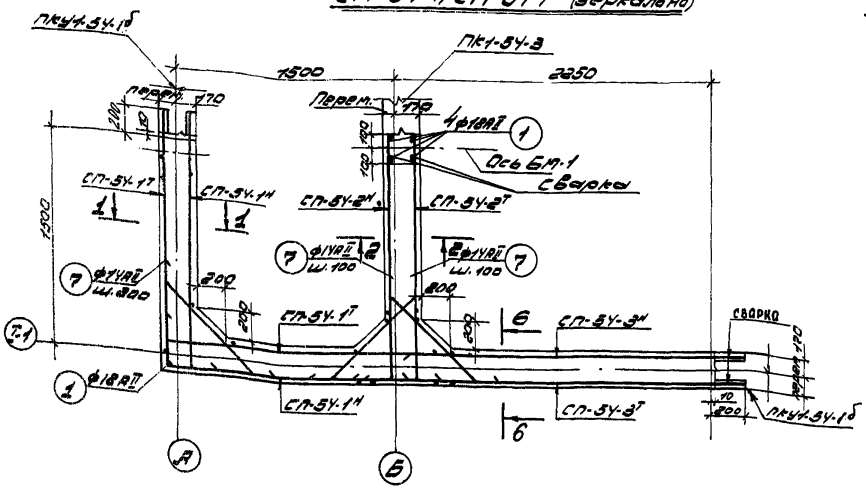

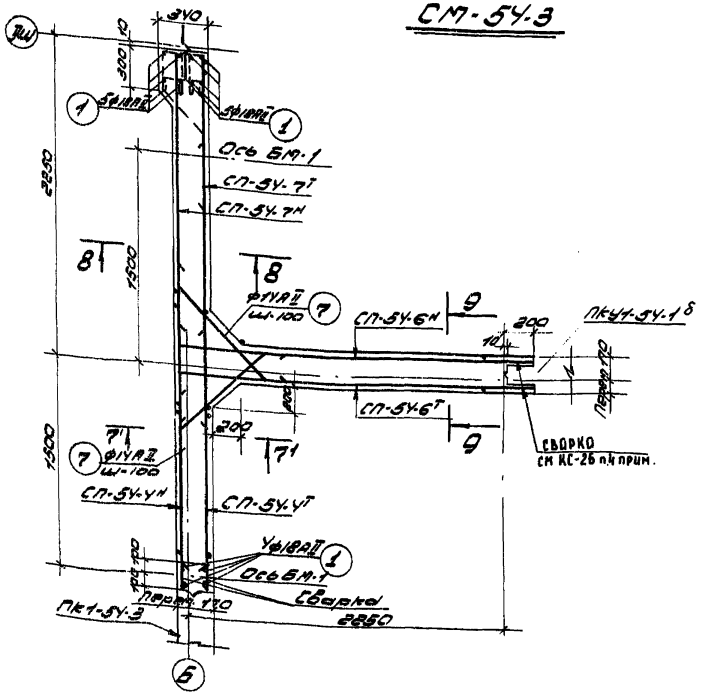

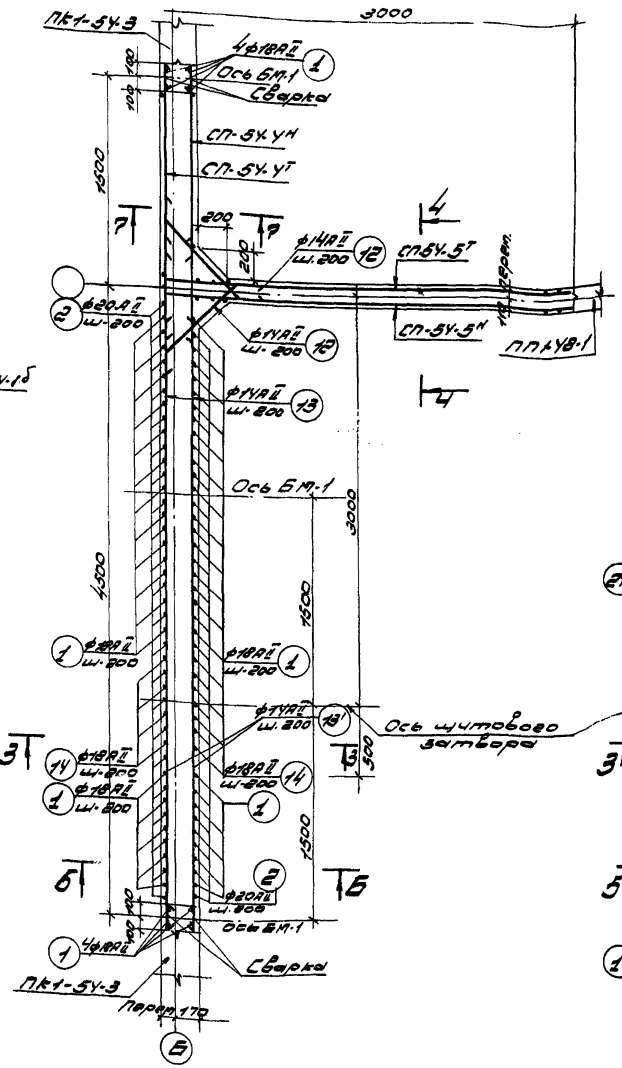

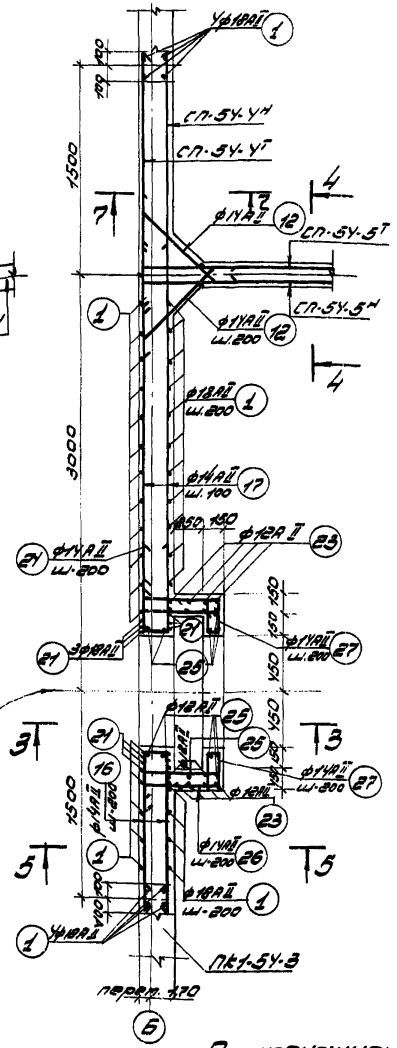

Примечания:

1. Местоположение монолитных участков стен в плане аэротенка см. альбомы III; IV; V.
2. Разрезы см. лист КС-26.
3. Защитный слой бетона 15 мм.
4. См. примечания на листе КС-23.

1971	Аэротенки четырехкоридорные. Ширина коридора в=6,0 м. Тип А-4-6,0-4,4 (5,0).	Аэротенки глубиной 5,0 м. Армирование монолитных участков стен. Планы СМ-5Ч-1; 2; 3.	Типовой проект 902-2-179	Альбом VII	Лист КС-20

ЦНИИЭП инженерного оборудования г. Москва

Гл. спец. отд. Красавин; Гл. констр. Пронин; Рук. группы Иванесова; Ст. техник Беликова; Проверил Иванесова

12236-07 23

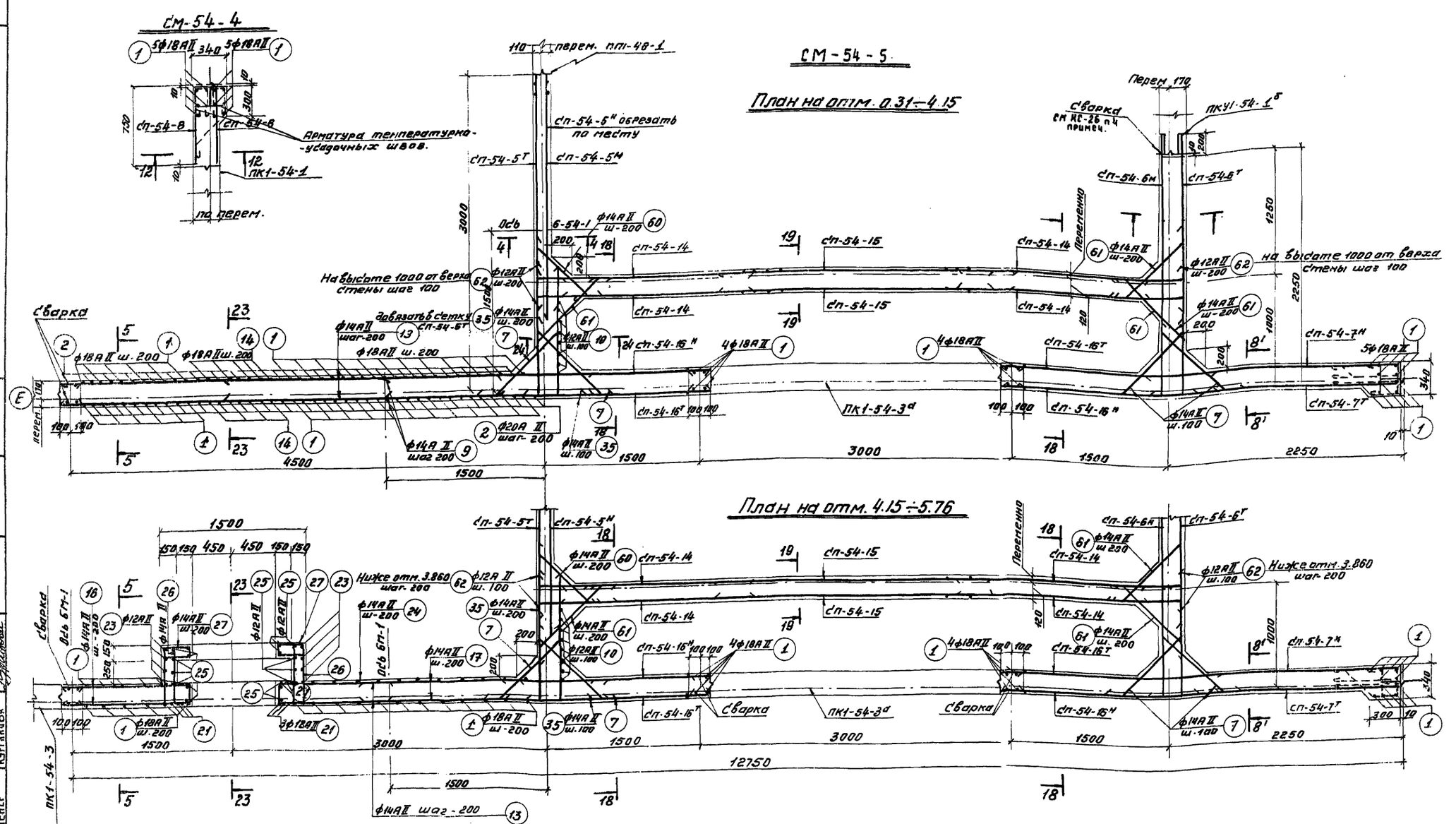

Примечания:

1. Местоположение монолитных участков стен в плане аэротенка см. альбомы III; IV; V.
2. Разрезы см. лист КС-26,27.
3. Защитный слой бетона 15мм.
4. Сечения 8'-8' и 9'-9' отличаются от сечений 8-8; 9-9 только местоположением сеток.

1971	Аэротенки четырехкоридорные. Ширина коридора В=6.0м. Тип А-4-6.0-4.4(5.0).	Аэротенки глубиной 5.0м. Армирование монолитных участков стен. Планы СМ-54-4; СМ-54-5.	Типовой проект 902-2-179	Альбом VII	Лист КС-21

ЦНИИЭП инженерного оборудования г. Москва

Инж. отдела Красавин; Гл. спец. отд. Красавин; Инж. Констр. Пронин; Рук. группы Ванесова; Инженер Курганова

12236-07 24

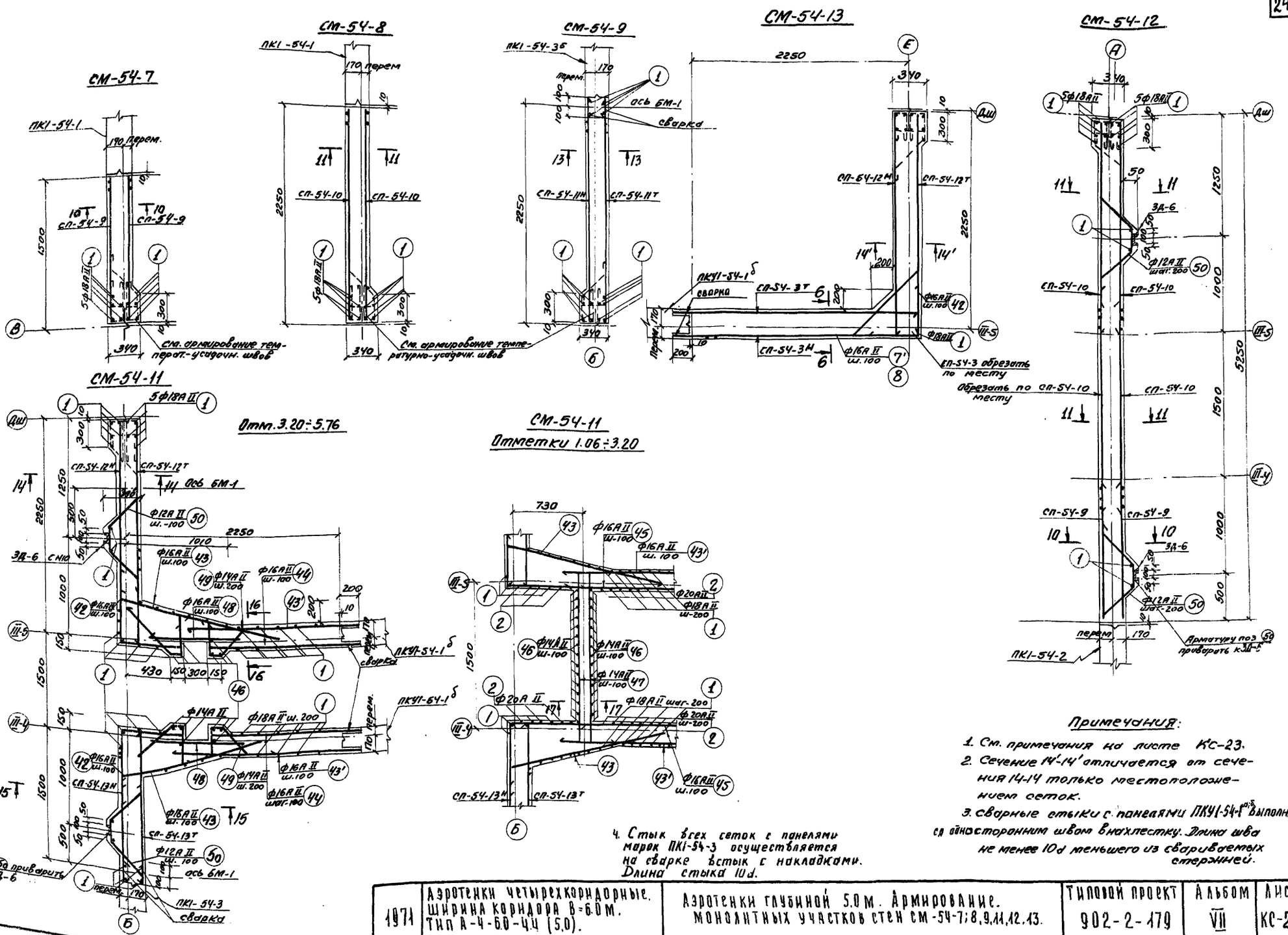

Примечания:

1. См. примечания на листе КС-23.
2. Сечение 14'-14' отличается от сечения 14-14 только местоположением сеток.
3. Сварные стыки с панелями ПКУ1-54-1а,б выполняются односторонним швом внахлестку. Длина шва не менее 10d меньшего из свариваемых стержней.
4. Стык всех сеток с панелями марок ПК1-54-3 осуществляется на сварке встык с накладками. Длина стыка 10d.

1971	Аэротенки четырехкоридорные. Ширина коридора В=6.0 м. Тип А-4-6.0-4.4 (5.0).	Аэротенки глубиной 5.0 м. Армирование. Монолитных участков стен СМ-54-7; 8, 9, 11, 12, 13.	Типовой проект 902-2-179	Альбом VII	Лист КС-22

ГА. СПЕЦ. ОТД. КРАСАВИН
ГИП. КОНСТР. ПОДНИК
РУК. ГРУП. ОВАНЕСОВА
СТ. ТЕХНИК БЕЛИКОВА

ЦНИИЭП инженерного оборудования г. Москва

12236-07 25

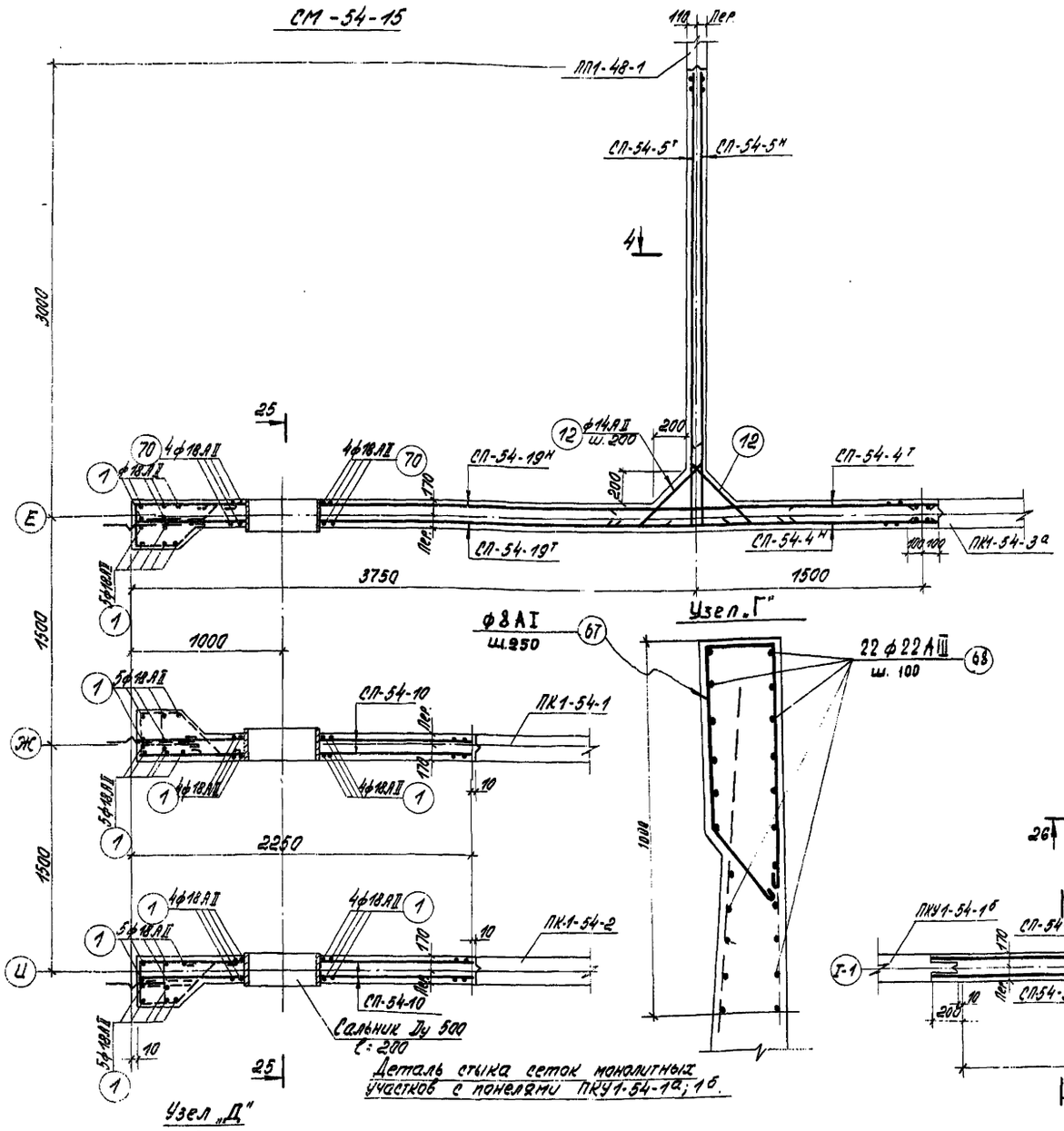

Деталь стыка сеток монолитных участков с панелями ПКУ1-54-1а; 1б.

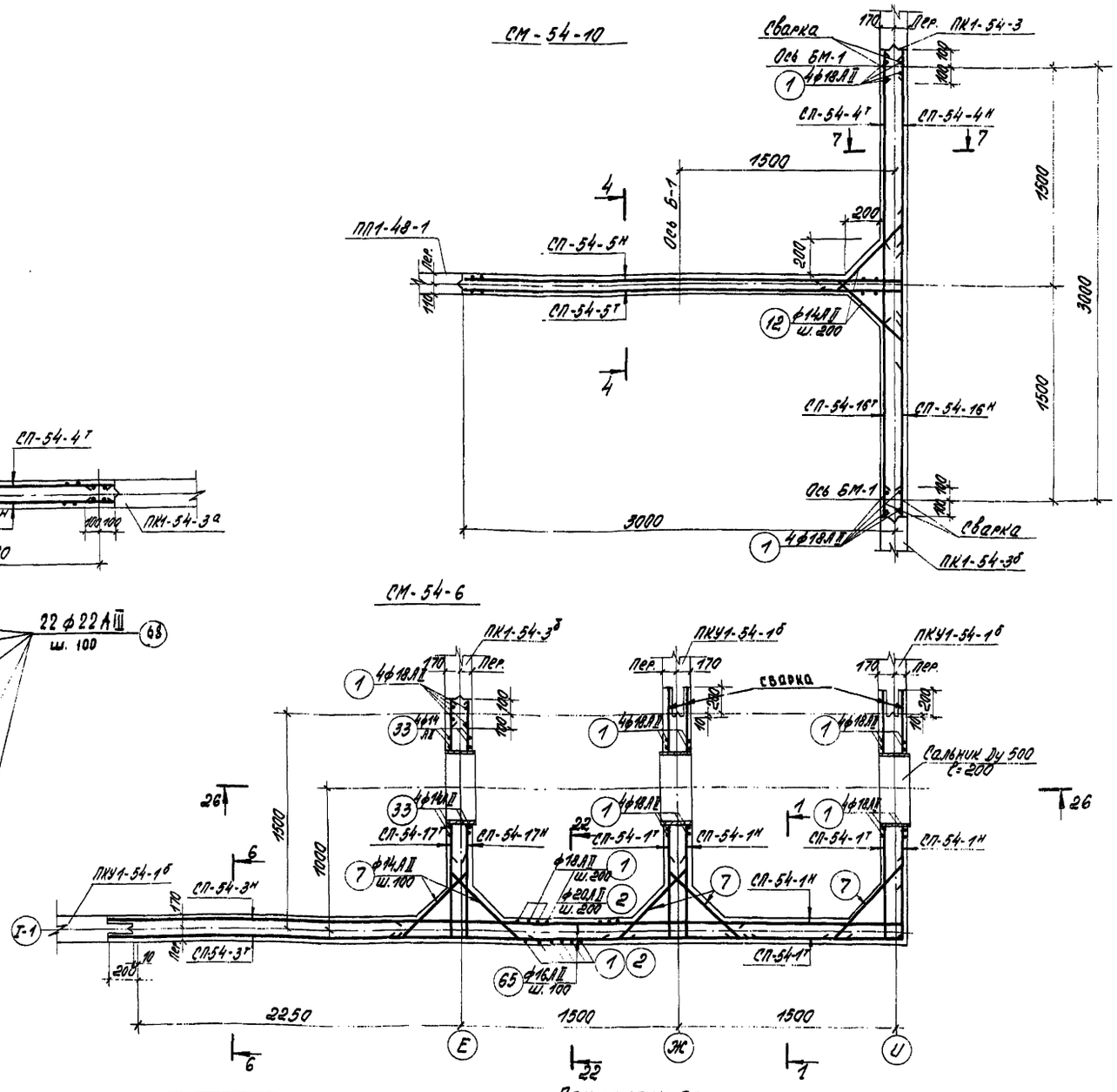

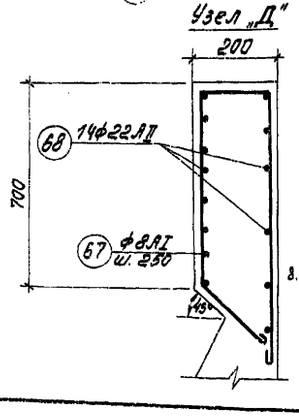

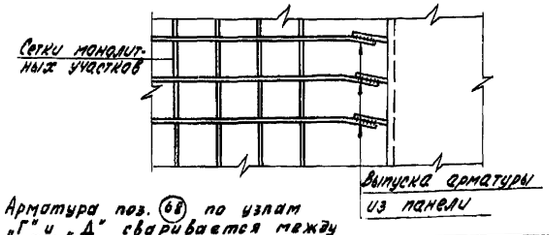

8. Арматура поз. (68) по узлам „Г" и „Д" сваривается между собой и с выпусками из сборных панелей встык с двумя накладками. Длина сварного шва не менее 10d.

Выборка сальников					
Марка	Длина	К-во шт.	Вес кг Марки	Вес кг Всех	Серия
Сальник Ду 500	200	3	43,8	131,4	КЭ-03-1

7. Верхняя зона монолитных участков стен по осям „Б" и „Е" выполняются по узлу „Г"; верхняя зона монолитных участков стен по осям „А"; „Ж"; „И" и разделительным стенам между секциями аэротенков выполняется по узлу „Д".

Примечания:

1. Местоположение монолитных участков стен в плане аэротенка см. альбомы III, IV, V.
2. Разрезы см. листы КС-26; 27.
3. Защитный слой бетона - 15 мм.
4. Арматуру монолитных стен обрезать по месту и приварить к сальнику.
5. Стык сеток монолитных участков с панелями ПКУ1-54-1а; 1б осуществляется односторонним швом внахлестку. Длина стыка не менее 10d меньшего из свариваемых стержней.
6. Стык всех сеток с панелями марок ПК1-54-3 осуществляется на сварке встык с накладками. Длина стыка 10d.

1971	Аэротенки четырехкоридорные. Ширина коридора В=6.0м. Тип А-4-6.0-4.4 (5.0)	Аэротенки глубиной 5.0м. Армирование монолитных участков стен. СМ-54-6; СМ-54-10; СМ-54-15. Узел „Г" и „Д"	Типовой проект 902-2-179.	Альбом VII	Лист КС-23

ЦНИИЭП инженерного оборудования г. Москва

Нач. отдела Кетаев; Гл. инж. отд. Прокин; Рук. группы Ованесова; Ст. техник Беликова; Проверил Ованесова

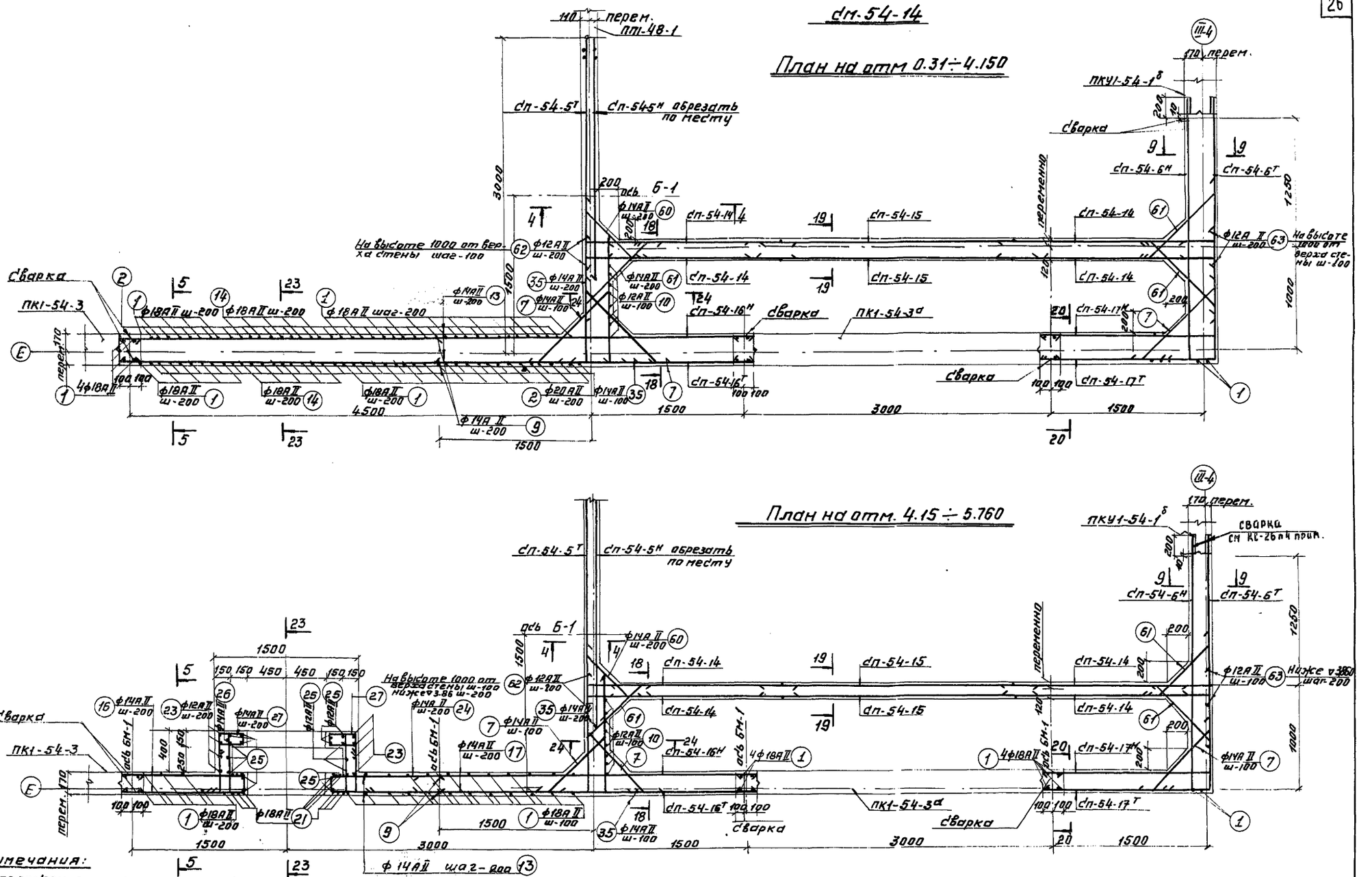

1971	Аэротенки четырехкоридорные. Ширина коридора 6 - 6.0 м. Тип А-4-6.0-4,4(5.0)	Аэротенки глубиной 5.0 м. Армирование монолитных участков стен. Планы см-54-14.	Типовой проект 902-2-179	Альбом VII	Лист КС-24

12236-07 27

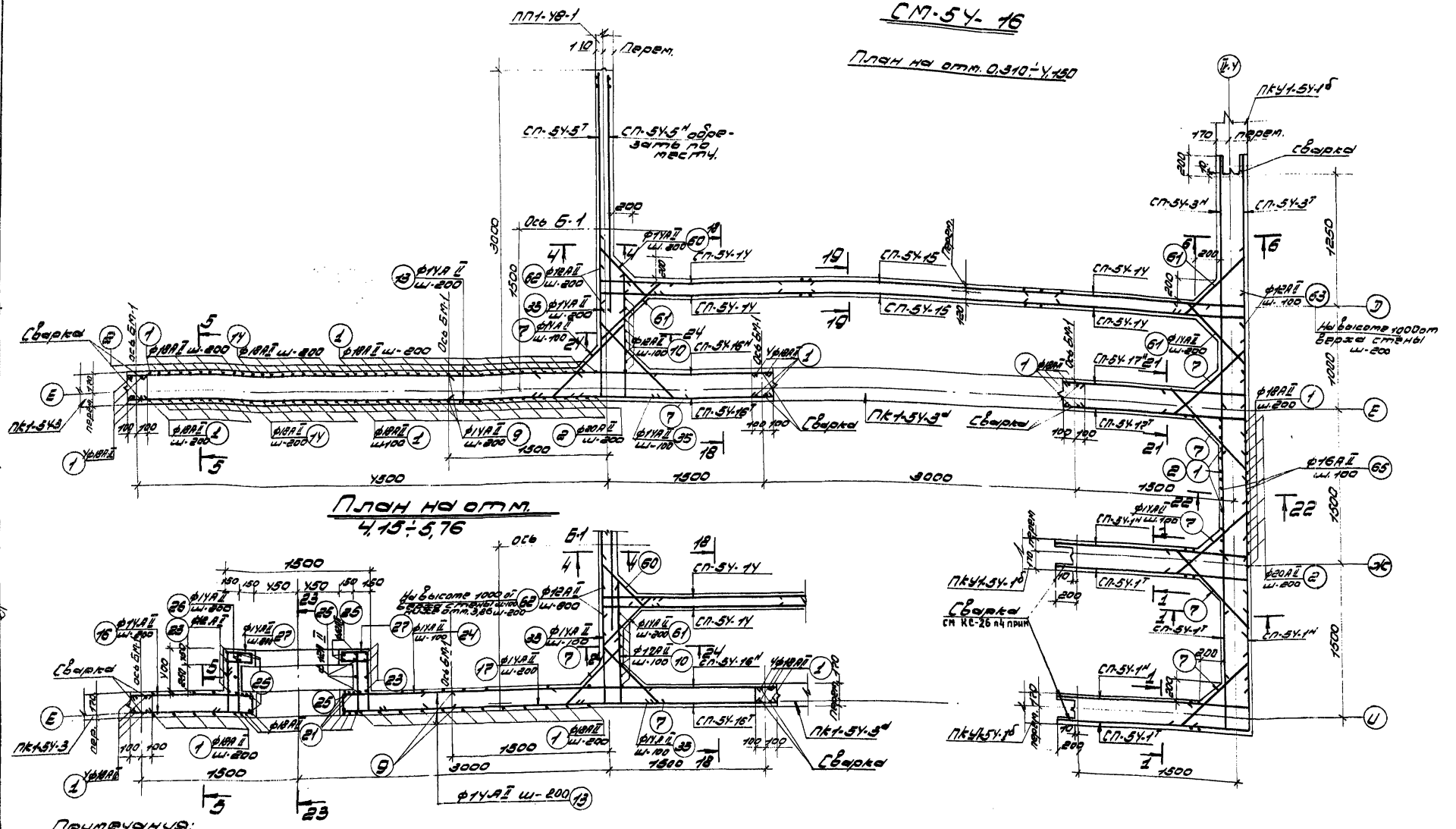

Примечания:

1. Местоположения монолитного участка см. 5Ч-16 в плане аэротенка см. альбом V.
2. Примечания см. на листе КС-23.

1971	Аэротенки четырехкоридорные. Ширина коридора: в=6,0 м. Тип А-4-6,0-4,4 (5,0).	Аэротенки глубиной 5,0 м. Армирование монолитных участков стен. План СМ-5Ч-16.	Типовой проект 902-2-179	Альбом VII	Лист КС-25

ЦНИИ ЭП и инженерного оборудования г. Москва

Гл. спец. отд.	Красавин	
Гл. констр.	Пронин	
Рук. груп	Обанесова	
Инженер	Кургановой	

12236-07 28

1-1

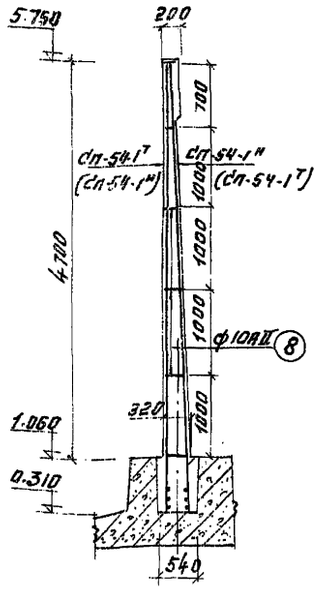

2-2

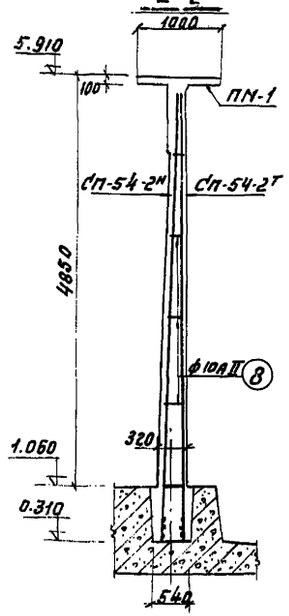

3-3

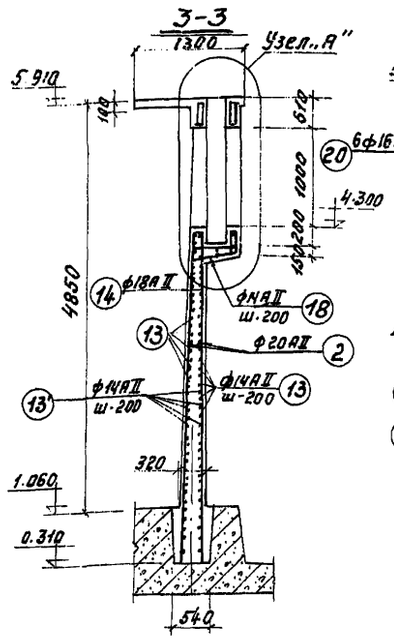

Узел „А"

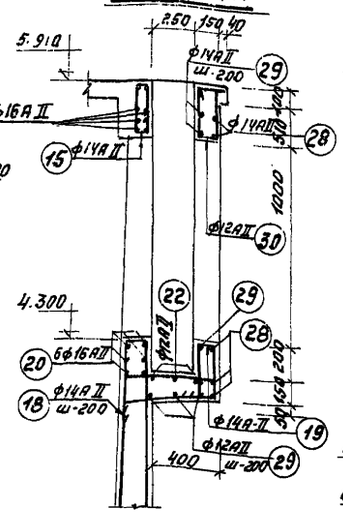

4-4

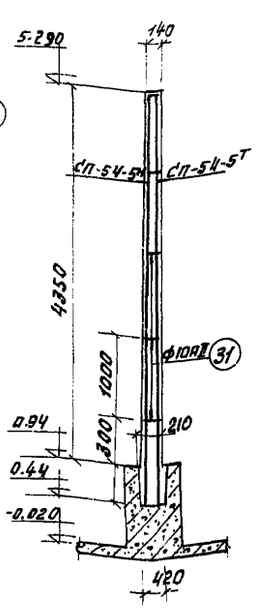

5-5

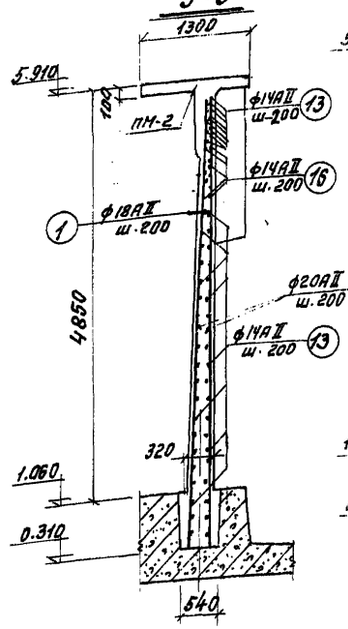

6-6

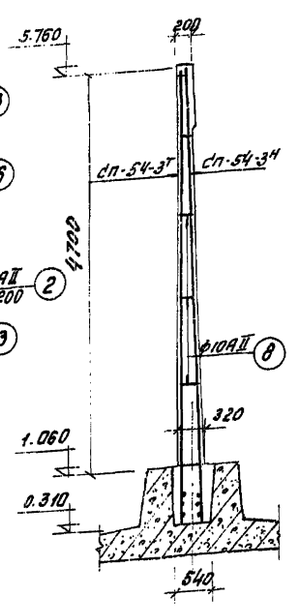

7-7

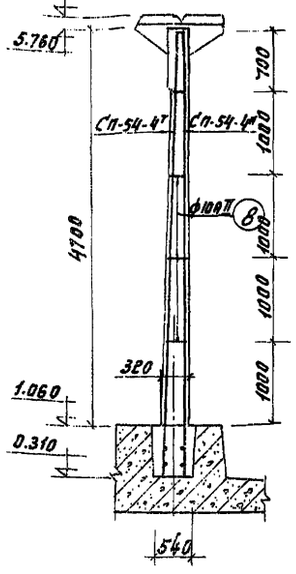

8-8

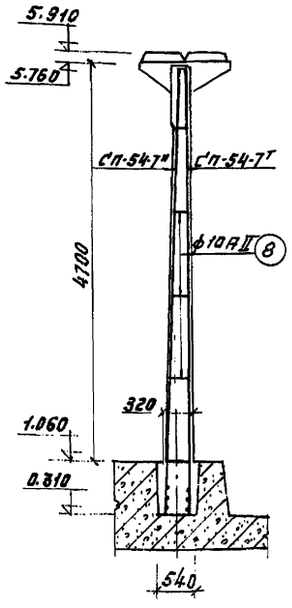

9-9

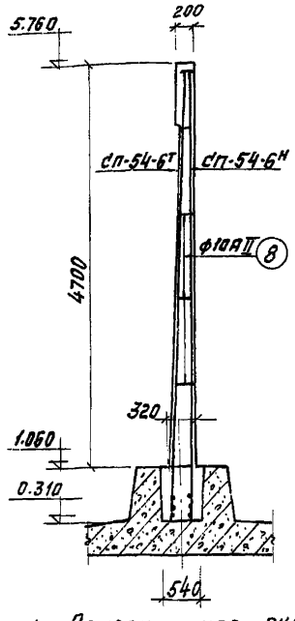

10-10

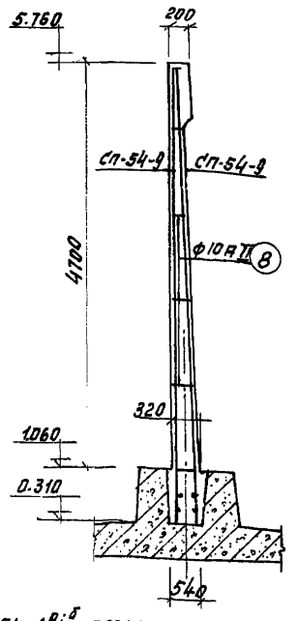

11-11

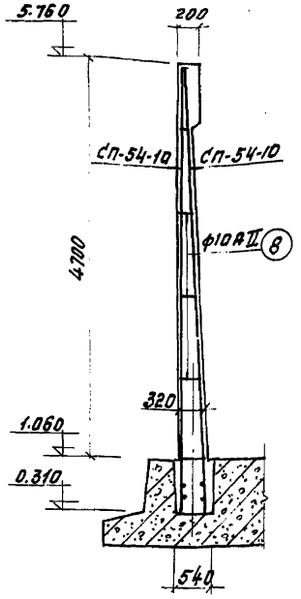

12-12

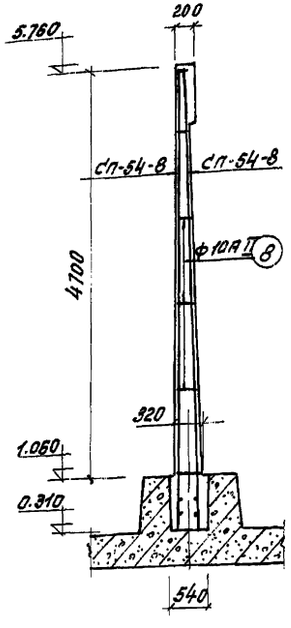

13-13

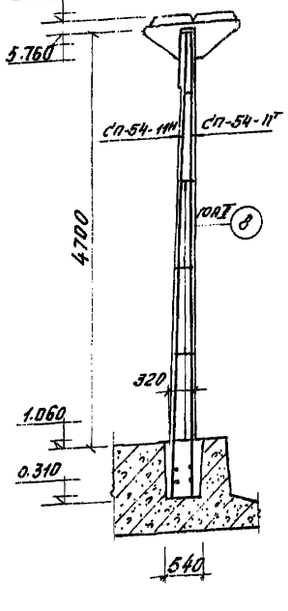

Примечания:

1. Защитный слой бетона 15мм.
2. См. примечания на листе КС-23.
3. Местоположение сеток в скобках и без уточнения дано по плану монолитных участков.
4. Панели типа ПКУ1-54-1$^{а;б}$ стыкуются с монолитными участками стен односторонней сварной горизонт. ар-ры внахлёстку; длина шва 10 d.

1971	Аэротенки четырехкоридорные. Ширина коридора В=6.0м. Тип А-4-6.0-4.4(5.0)	Аэротенки глубиной Н=5.0м. Армирование монолитных участков стен. Разрезы 1-1 ÷ 13-13. Узел „А"	Типовой проект 902-2-179	Альбом III	Лист КС-26

Инв.№ подл. | Подпись и дата | Взам.инв.№

Гипронефтеспецстрой г. Москва
Нач. отд. Кетаева | Гл. спец. ата. Краснин | Рук. группы Иванцова | Инженер Кулакова
Проверил

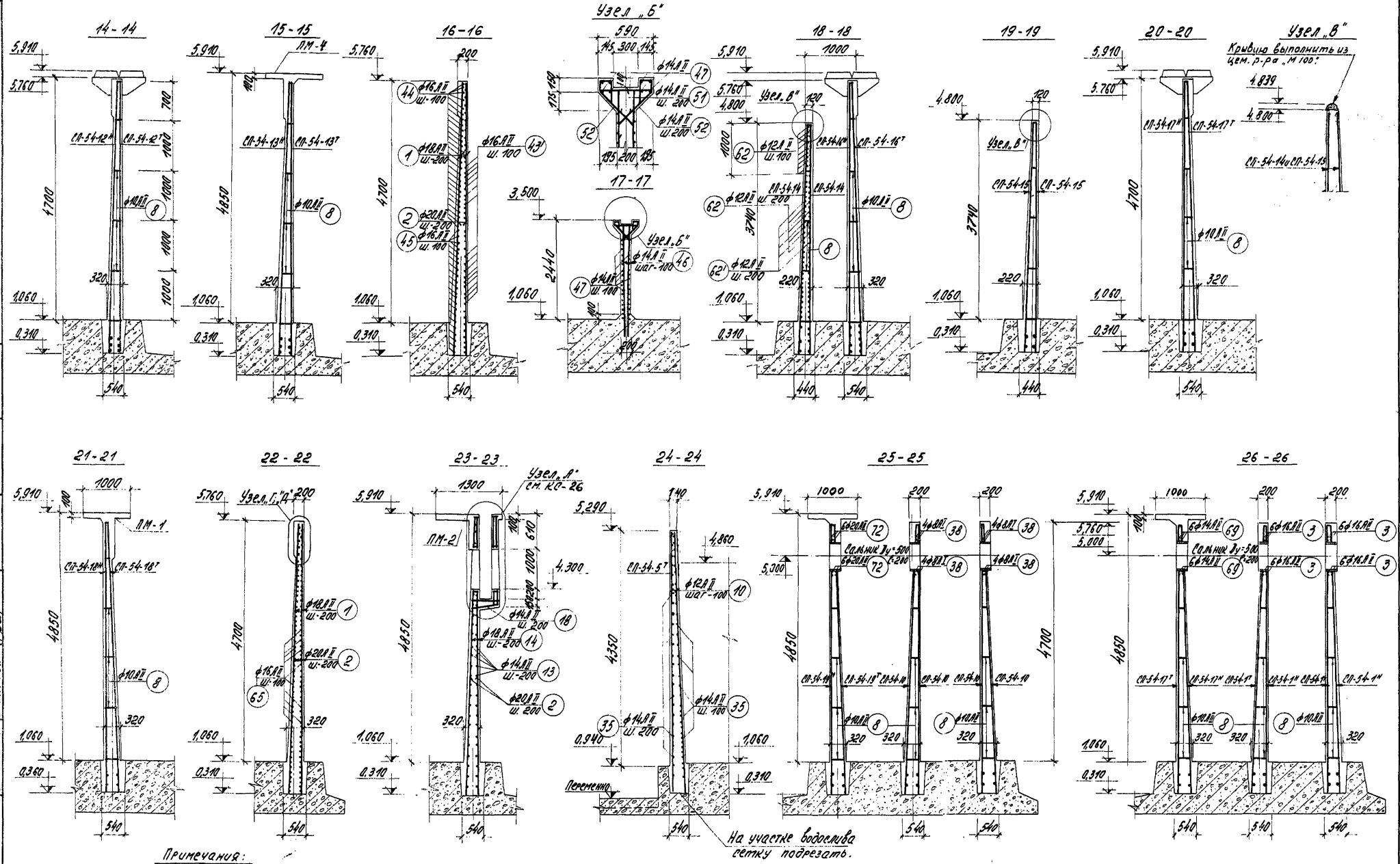

Примечания:

1. Примечания см. лист КС-23.
2. Узел „А" разработан на листе КС-26.
3. Узлы „Г, Д" разработаны на листе КС-23.

1971	Аэротенки четырехкоридорные шириной коридора В = 6,0 м Тип А-Ч-6,0-Ч,Ч (5,0)	Аэротенки глубиной 5,0 м. Армирование монолитных участков стен. Разрезы 14-14 ÷ 26-26. Узлы „Б" и „В".	Типовой проект 902-2-179	Альбом VII	Лист КС-27

ЦНИИЭП инженерного оборудования г. Москва

НАЧ. ОТДЕЛА КСТАНОВ
ГЛ. ИНЖ. ВТА КАРАВАЕВ
ГЛ. ИНЖ. ПР ПРОНИН
РУК. ГРУП. ОВЧАРЕНКО
СТ. ТЕХНИК БРАНКОВА
ПРОВЕРИЛ ИВАНЕСОВА

12236-07 30

Спецификация арматуры на один элемент

Марка элемента	Марка изделия	Эскиз	N поз.	Ф или прок.	Длина в мм.	К-во позиций на 1 изд.	К-во позиций на элем.	Общая длина в 1 изд. м.	Вес кг. 1 изд.	Вес кг. всех издел.	Вес кг. в элем.
см.-54-1; см.-54-1а	сп-54-1т-(2шт) сн-54-1н-(2шт)	2010÷2230 1540÷1810 100 60 5420 Линия сгиба 2(1)х100х13=1300 260 260 ÷710	1	18АII	5420	7	—	38,0	76,0	304,0	2941,6
			2	20АII	2650	7	—	18,5	45,5	182,0	
			3	16АII	ср 2120	54	—	115,0	181,5	726,0	
									303,0	1212,0	
	сп-54-2т-(1шт) сн-54-2н-(1шт)	7330 1610 100 5420 3000 Линия сгиба 110 100х14=1400 220	4	16А-II	5420	8	—	43,4	68,5	137,0	
			5	18АII	3000	7	—	21,0	42,0	84,0	
			66	14А-II	1730	55	—	93,5	112,2	224,4	
									212,7	445,4	
	сп-54-3т-(1шт) сн-54-3н-(1шт)	2840 5420 330 100х23=2300 50 60	1	18АII	5420	12	—	65,1	130,2	260,4	
			2	20АII	2650	12	—	31,8	76,3	152,6	
			6	16АII	2840	54	—	153,3	219,9	459,8	
									436,4	872,8	
	Отдельные стержни	5420	1	18АII	5420	—	5	27,0	—	54,0	
		45° 1080÷430 100 100	7	14АII	1250	—	72	90,0	—	109,0	
		120÷300 150 250	8	10АII	ср. 210	—	54	11,4	—	6,8	
			67	8АI	1900	—	27	51,3		20,5	
		ℓ=6700	68	22АII	6700	—	22	147		221,1	
см.-54-2	сп-54-4т-(1шт) сн-54-4н-(1шт)	1900 100х14=1400 100 100 5420	4	16АII	5420	8	—	43,4	68,5	137,0	2981,9
			5	18АII	3000	7	—	21,0	42,0	84,0	
			9	14А-II	1.900	55	—	104,5	125,4	250,8	
									225,9	471,8	
	сп-54-5т-(1шт) сн-54-5н-(1шт)	290÷310 310÷330 3040 4620 4420 100х26=2600 20 100 4830	10	12АII	4830	27	—	129,6	116,6	233,2	
			11	12АII	3040	24	—	72,0	86,4	172,8	
									203,0	406,0	
	Отдельные стержни	360 510÷830 15°	12	14АII	1150	—	56	64,5	—	78,0	
		5420	1	18АII	5420	—	34	184,2	—	291,0	
		2650	2	20АII	2650	—	43	114,0	—	608,0	
		см. Выше	67	8АI	1900	—	24	45,6	—	18,2	
		5000	13	14АII	5000	—	46	230,0	—	278,0	
		100 3800	14	18АII	4020	—	8	32,1	—	50,6	
		380 380 90	15	14АII	1430	—	5	7,0	—	8,4	
		1060 100÷150	16	14АII	ср. 2240	—	5	11	—	13,2	
		3000	17	14АII	3000	—	8	24,0	—	29,0	
		290 520 100 780	18	14АII	1700	—	4	6,8	—	8,2	
		ℓ=6000	68	22АII	6000	—	22	132		198,0	

Спецификация арматуры на один элемент

Марка элемента	Марка изделия	Эскиз	N поз.	Ф или прок.	Длина в мм.	К-во позиций на 1 изд.	К-во позиций на элем.	Общая длина в 1 изд. м.	Вес кг. 1 изд.	Вес кг. всего издел.	Вес кг. в элем.
см.-54-2	Отдельные стержни	320 780 360	19	14АII	1440	—	4	5,76	—	7,0	2981,9
		1760	20	16АII	1760	—	12	21,5	—	33,4	
		5500	21	18АII	5500	—	12	66,0	—	132,0	
		250 1350 260	22	12АII	1870	—	3	5,6	—	5,0	
		1320 1800 1800	23	12АII	4920	—	4	19,7	—	17,5	
		100÷150 720 720	24	14АII	ср. 1565	—	4	6,3	—	7,6	
		360 1800	25	12АII	2160	—	10	21,6	—	19,2	
		285÷335 510÷460 100	26	14АII	1690	—	8	13,5	—	16,3	
		320 320 100 250	27	14АII	1240	—	8	9,9	—	12,0	
		285÷335 285÷335 1450	28	14АII	3040	—	7	21	—	25,2	
		285÷335 285÷335 1250	29	14АII	2620	—	5	13	—	15,6	
		150 580 580 100	30	12АII	1510	—	5	7,5	—	6,8	
		120÷200	31	10АII	ср. 160	—	30	4,8	—	2,9	
		4000	13	Ф14АII	4000	—	46	184,0	—	223,0	
см.-54-3	сп-54-1т-(1шт) сп-54-6н-(1шт)	2780÷3000 400 2360÷2580 32 1 2 510 750 100х20=2000 240 60 5420	1	18АII	5420	11	—	5,9	11,8	23,6	2375,6
			2	20А-II	2650	10	—	26,5	65,5	131,0	
			32	16А-II	ср. 2890	54	—	151,2	241,9	483,8	
									319,2	638,4	
	сп-54-4т-(1шт) сп-54-3н-(1шт)	см. Выше	4	16АII	5420	8	—	43,4	68,5	137,0	
			5	18АII	3000	7	—	21,0	48,0	84,0	
			9	14АII	1900	55	—	104,5	125,4	250,8	
	сп-54-7т-(1шт) сп-54-7н-(1шт)	2650 34 4 5 440 100х20=2000 240 60 3900 100х39=3900 5420	5	18АII	3000	10	—	30,0	60,0	120,0	
			4	16АII	5420	11	—	59,6	94,2	188,4	
			34	16АII	2650	54	—	143,0	226,0	452,0	
									380,2	760,4	
	Отдельные стержни	см. Выше	1	18АII	5420	—	14	75,6	—	151,2	
		см. Выше	7	14АII	1250	—	96	120,0	—	145,0	
		"	8	10АII	ср. 210	—	48	10,1	—	6,06	
		"	67	8АI	1900	—	24			4,8	
		"	68	22АII	6000	—	22	132		198	
см.-54-4	Отдельный стержень сп-54-8 (2шт.)	780 36 1 2 50 100х6=600 50 2650 2(2)х100х5=2000 20 5420	1	18АII	5420	4	—	21,7	43,4	86,8	297,3
			2	20АII	2650	3	—	7,95	19,6	39,2	
			36	8АI	700	28	—	19,6	7,7	15,4	
									70,7	141,4	
		см. Выше	67	8АI	1900	—	3	—	5,7	22,8	
		см. Выше	1	18А-II	5420	—	10	54,2		108,4	
		"	8	10АII	ср. 210	—	12	2,6	—	1,6	
		"	68	22АII	700	—	11	7,7		23,1	

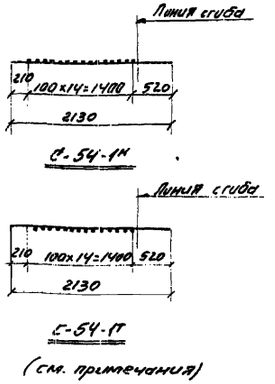

Примечания:

1. Вертикальная арматура сеток с индексом „Т" (так) и „Н" (наоборот) выполняется в зеркальном изображении относительно друг друга.
2. В зависимости от установки сеток с индексом „Т" (так) и „Н" (наоборот) отдел горизонтальной арматуры может выполняться в ту или иную сторону.

ЦНИИЭП инженерного оборудования г. Москва

ГИП Ц. ОТД. Красавин
ГИП КОНСТР. Прокин
РУК. ГРУП. Овчинникова
СТ. ТЕХНИК Белякова

ВИЗИРОВАЛ Шмелева

1971

Аэротенки четырехкоридорные
Ширина коридора В=6,0 м
Тип А-4-6,0-4,4. (5,0)

Аэротенки глубиной 5,0 м. Армирование монолитных участков стен.
Спецификация.

Типовой проект	Альбом	Лист
902-2-179	VII	КС-28

Спецификация арматуры на один элемент

Марка элемента	Марка изделия	Эскиз	N поз	ф или профиль	Длина в мм.	Кол-во позиций на 1 изд.	Кол-во позиций на элем.	Общая длина в 1 изд. м.	Вес кг. 1 изд.	Вес кг. всех изделий	Вес кг. в элем.
СМ-54-5	СП-54-5Т [1шт] СП-54-5Т [1шт]	см. выше КС-28	10	12АII	4830	27	—	129,0	115,0	230,0	6656,9
			11	10АII	3040	24	—	73,0	88,0	176,0	
									203,0	406,0	
	СП-54-5Т [1шт] СП-54-5Ч [1шт] СП-54-5Ч [1шт]	см. выше КС-28	1	18АII	5420	11	—	59,5	119,0	238,0	
			2	20АII	2650	10	—	26,5	65,5	131,0	
			32	16АII	ср. 2890	54	—	156,0	236,0 420,0	472,0 641,0	
	СП-54-5Ч [1шт] СП-54-5Ч [1шт]	см. выше КС-28	4	16АII	5420	11	—	59,6	94,2	188,4	
			34	16АII	2650	54	—	143,0	226,0	452,0	
			5	18АII	3000	10	—	30,0	60,0 360,2	120,0 760,4	
	СП-54-11Ч (4шт)	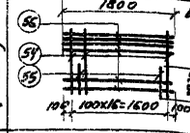	54	12АII	4460	9	—	41,0	36,5	146,0	
			55	12АII	2820	8	—	22,5	20,0	80,0	
			56	12АII	1800	45	—	81,0	72,0	288,0	
									128,5	514,0	
	СП-54-15 (2шт)	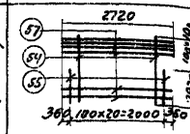	54	12АII	4460	10	—	45,5	40,5	81,0	
			55	12АII	2820	11	—	31,0	27,6	55,2	
			57	12АII	2720	27	—	73,5	65,4	130,8	
									133,5	267,0	
	СП-54-16Т (2шт) СП-54-16Ч (2шт)	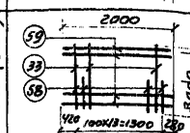	33	14АII	5420	7	—	38,0	45,9	183,6	
			58	14АII	3000	7	—	21,0	25,4	101,6	
			59	14АII	2000	54	—	108,0	130,5	522,0	
									201,8	807,2	
	Отдельные стержни	см. КС-28	1	18АII	5420	—	56	320,0	—	640,0	
		— " —	67	8АI	1900	—	56	107,0	—	42,2	
		— " —	2	20АII	3000	—	43	129,0	—	319,0	
		— " —	7	14АII	1250	—	192	240,0	—	290,0	
		— " —	13	14АII	5000	—	46	230,0	—	278,0	
		— " —	14	18АII	4020	—	8	32,2	—	64,4	
		— " —	15	14АII	1430	—	5	7,2	—	8,7	
		— " —	16	14АII	2240	—	5	11,2	—	13,6	
		— " —	17	14АII	3000	—	8	24,0	—	29,0	
		— " —	18	14АII	1700	—	4	6,8	—	8,2	
		— " —	19	14АII	1440	—	4	5,76	—	7,0	
		— " —	20	16АII	1760	—	12	21,1	—	33,4	
		— " —	10	12АII	5500	—	8	44,0	—	39,1	
		— " —	9	14АII	2000	—	48	96	—	116,0	

Спецификация арматуры на один элемент

Марка элемента	Марка изделия	Эскиз	N поз.	ф или проф	Длина в мм.	Кол-во позиций на 1 изд.	Кол-во позиций на элем.	Общая длина в 1 изд. м	Вес кг. 1 изд.	Вес кг. всех изделий	Вес кг. в элем.
СМ-54-5	Отдельные стержни	см. КС-28	21	18АII	5500	—	12	66,0	—	132,0	6656,9
		— " —	22	18АII	1870	—	3	5,6	—	5,0	
		— " —	23	12АII	5120	—	4	20,5	—	18,2	
		— " —	24	14АII	ср. 1565	—	4	6,3	—	7,6	
		— " —	25	12АII	2160	—	14	30,3	—	26,9	
		— " —	26	14АII	1690	—	8	13,5	—	16,3	
		— " —	27	14АII	1240	—	8	9,9	—	12,0	
		— " —	28	14АII	3040	—	7	21,3	—	25,4	
		— " —	29	14АII	2610	—	5	13,1	—	16,0	
		— " —	30	12АII	1510	—	5	7,6	—	6,8	
		см. КС-28	31	10АII	ср. 160	—	30	4,8	—	3,0	
		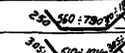	60	14АII	1220	—	20	24,4	—	29,5	
		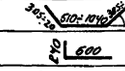	61	14АII	1120	—	60	67,2	—	81,2	
		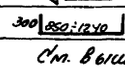	62	12АII	840	—	108	90,8	—	90,8	
		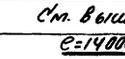	35	16АII	ср. 1645	—	80	131,5	—	208,0	
		См. выше КС-28	8	10АII	ср. 210	—	89	18,7	—	16,6	
		С=14000	69	22АII	140,00	—	11	154,0	—	460,0	
СМ-54-6	Отдельные стержни	см. выше КС-28	1	18АII	5420	7	—	38,0	76,0	456,0	4712,6
			2	20АII	2650	7	—	18,5	45,5	273,0	
			3	16АII	ср. 2120	54	—	115,0	181,5 303	1089,0 1818,0	
		см. выше КС-28	1	18АII	5420	12	—	65,1	130,2	260,4	
			2	20АII	2650	12	—	31,8	78,5	157,0	
			6	16АII	2840	54	—	157,0	248,0 156,7	496,0 943,4	
		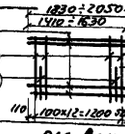	33	14АII	5420	7	—	38,0	46,0	92,0	
			58	14АII	3000	6	—	20,1	24,3	46,8	
			69	14АII	ср. 1940	54	—	104,7	125,6 145,9	251,2 390,0	
		см. выше	1	18АII	5420	—	30	163,0		326,0	
		— " —	2	20АII	3000	—	14	42,0		103,5	
		— " —	7	14АII	1250	—	235	294,0	—	356,0	
		— " —	8	10АII	ср. 210	—	50	10,5	—	6,5	
		— " —	33	14АII	5420	—	4	21,8	—	26,4	
		2300	65	16АII	2300	—	102	234,0	—	370,0	

Продолжение см. КС-28

Примечания.

1. Примечания см. лист КС-28

ЦНИИЭП инженерного оборудования г. Москва	нач. отдела Гасснер; гип Конторович; рук. группы Шкляревич; ст. техник Беликова	1971	Аэротенки четырехкоридорные. Ширина коридора В=6.0 м. Тип А-4-60-4.4 (5.0)	Аэротенки глубиной 5.0 м. Армирование монолитных участков стен. Спецификация.	Типовой проект 902-2-179	Альбом VII	Лист КЕ-29

Спецификация арматуры на один элемент

Марка элемента	Марка изделия	Эскиз	N поз.	ф или прок.	Длина в мм.	Кол-во позиций на 1 изд.	Кол-во позиций на элем.	Общая длина в 1 изд. м.	Вес кг. 1 изд.	Вес кг. всех изделий	Вес кг. в элем.
СМ-54-6	отдельн. стр.	см. КС-29	69	14АII	1940	—	12	23,1	—	28,0	
		—"—	67	8АI	1900	—	39	74,0	—	29,2	
		см. КС-28	68	22АII	9750	—	22	214.0	—	264,0	
		2120	3	16АII	2120	—	24	50,80	—	80,30	
СМ-54-15	СП-5У-19Т (1шт) СП-5У-19Н (1шт)	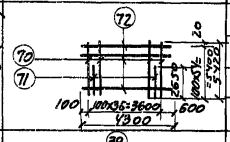	70	18АII	5420	19	—	103.0	305,0	412,0	4476,5
			71	18АII	2650	18	—	47,6	95,2	190,4	
			72	22АII	4300	55	—	236,0	585,0	1170,0	
									886,2	1772,4	
	СП-5У-10 (4шт)	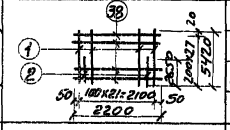	1	18АII	5420	11	—	59,5	119,0	476,0	
			2	20АII	2650	11	—	29,2	72,1	288,4	
			38	8АI	2200	28	—	61,6	24,3	97,2	
									215,4	861,6	
	СП-5У-4Т (1шт) СП-5У-4Н (1шт)	см. КС-28	4	16АII	5420	8	—	43.4	68,5	137,0	
			5	18АII	3000	7	—	21,0	42,0	84,0	
			9	14АII	1900	55	—	104.5	125,4	250,8	
									225,9	471,8	
	СП-5У-5Т (1шт) СП-5У-5Н (1шт)	см. КС-28	10	12АII	4830	27	—	129,6	116,6	233,2	
			11	18АII	3040	24	—	72,0	86,4	172,8	
									203,0	406,0	
	Отдельные стержни	см. КС-28	1	18АII	5420	—	46	250,0	—	500,0	
		2200	38	8АI	2200	—	8	17,2	—	6,8	
		см. Выше	72	22АII	4300	—	12	51.5	—	127,0	
		—"—	8	10АII	ср. 210	—	54	11,4	—	7,0	
		—"—	31	10АI	ср. 160	—	15	2,4	—	1,2	
		—"—	67	8АI	1900	—	39	74,1	—	24,8	
		—"—	68	22АII	9750	—	11	107,0	—	318,0	
		—"—	12	14АII	1150	—	48	55,2	—	66,8	
		—"—	70	18АII	5420	—	8	43,3	—	86,6	

Спецификация арматуры на один элемент

Марка элемента	Марка изделия	Эскиз	N поз.	ф или прок.	Длина в мм.	Кол-во позиций на 1 изд.	Кол-во позиций на элем.	Общая длина в 1 изд. м.	Вес кг. 1 изд.	Вес кг. всех изделий	Вес кг. на элем.
СМ-54-10	СП-5У-16Т (1шт) СП-5У-16Н (1шт)	см. Выше КС-28	4	16АII	5420	8	—	43.4	68,5	137.0	1522
			5	18АII	3000	7	—	21,0	42,0	84.0	
			9	14АII	2000	55	—	110,0	1330	266.0	
									219,5	487.0	
	СП-5У-17Т (1шт) СП-5У-17Н (1шт)	см. Выше КС-28	10	12АII	4830	27	—	129,6	116,6	233,2	
			11	18АII	3040	24	—	72,0	86,4	172,8	
									203,0	406,0	
	СП-5У-18Т (1шт) СП-5У-18Н (1шт)	СМ. КС-29	33	14АII	5420	7	—	38,0	45,9	91,8	
			58	14АII	3000	7	—	21,0	25,4	50,8	
			59	14АII	2000	54	—	108,0	130,5	261,0	
									201,8	403,6	
		см. Выше	1	18АII	5420		8	43,50		87,00	
		—"—	12	14АII	1150		48	55,0		67,0	
		—"—	67	8АI	1900		12	22,8		9,0	
		—"—	68	22АII	3000		22	66,0		98,5	
		—"—	8	10АII	ср. 210		15	3,1		1,9	
		—"—	31	10АII	ср. 160		15	2,4		1,5	

ЦНИИЭП инженерного оборудования

Гл. инженер проекта	Ю.А. Ивлев	
Гл. специалист	Г.А. Красавин	
Гип. архитектор	Г.Н. Пронин	
Рук. группы	П.А. Шелепова	
Ст. техник	Т.А. Великова	

Проверил Ю.А. Ивлев

1971	Аэротенки четырехкоридорные. Ширина коридора В=6.0 м. Тип А-4-60-44(5.0)	Аэротенки глубиной 5.0 м. Армирование монолитных участков стен. Спецификация.	Типовой проект 902-2-179	Альбом VII	Лист КС-30

Спецификация арматуры на один элемент

Марка элемента	Марка изделия	Эскиз	N поз.	ф или профиль	Длина в мм	Кол-во позиции: на 1 изд.	Кол-во позиции: на элем.	Общая длина в 1 изд. м.	Вес кг: 1 изд.	Вес кг: всех изделий	Вес кг: в элем.
СМ-54-7	СП-54-9 (2 шт.)	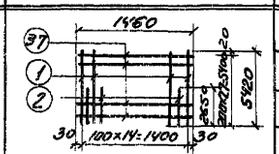	1	18АII	5420	8	—	43.4	86,8	173.6	459,8
			2	20АII	2650	7	—	18.5	45,7	91.4	
			37	8АI	1460	28	—	40,9	16.2	32.4	
									148.7	297.4	
	Отдельные стержни	См. КС-28	1	18АII	5420	—	10	54,2	—	108.4	
		— " —	8	10АII	ср. 210	—	12	2.52	—	1.5	
		— " —	67	8АI	1900	—	6	11,4		4.6	
		— " —	68	22АII	1500	—	11	16,5		47.9	
СМ-54-8	СП-54-10 (2 шт.)	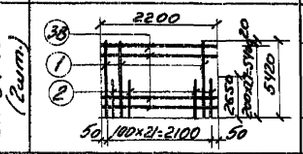	1	18АII	5420	11	—	59,5	119.0	238.0	621,6
			2	20АII	2650	11	—	29,2	72.1	144.2	
			38	8АI	2200	28		61,6	24.3	48.6	
									215,4	430.8	
	Отдельные стержни	См. КС-28	1	18АII	5420	—	10	54,2	—	108.4	
		— " —	8	10АII	ср. 210	—	18	37	—	2,2	
		— " —	67	8АI	1900	—	9	17.1		6.8	
		— " —	68	22АII	22.50	—	11	25,3		73.4	
СМ-54-9	СП-54-11г (4 шт.) СП-54-11м (4 шт.)	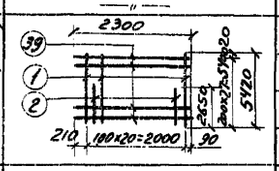	1	18АII	5420	11	—	59,5	119.0	238.0	758,6
			2	20АII	2650	10	—	26,5	65.4	130,8	
			39	14АII	2300	28	—	64.5	78,0	156.0	
									252,4	524,8	
	Отдельные стержни	См. КС-28	1	18АII	5420	—	14	75,7		151.4	
		— " —	8	10АII	ср. 210	—	18	3.7		2,2	
		— " —	67	8АI	1900	—	9	17.1		6,8	
		— " —	68	22АII	2250	—	11	25,3		73.4	
СМ-54-11	СП-54-12г (4 шт.) СП-54-12м (4 шт.)	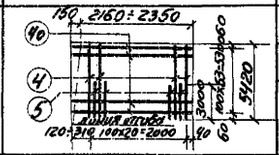	4	16АII	5420	11	—	59,6	94,2	188.4	716,4
			40	16АII	ср. 2400	54	—	129,5	204,0	408,0	
			5	18АII	3000	10	—	30	60,0	120,0	
									358,2	716,4	
		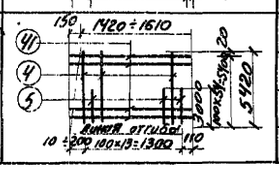	4	16АII	5420	7	—	38.0	60.0	120.0	
			5	18АII	3000	7	—	21.0	42,0	84,0	
			41	14АII	ср. 1560	55	—	93.5	12,2	24,4	
									114,2	228.4	

Спецификация арматуры на один элемент

Марка элемента	Марка изделия	Эскиз	N поз.	ф или профиль	Длина в мм.	К-во позиции: на 1 изд.	К-во позиции: на элем.	Общая длина в 1 изд. м.	Вес кг: 1 изд.	Вес кг: всех изд.	Вес кг: в элем.
СМ-54-11	Отдельные стержни	См КС-28	1	18АII	5420	—	50	325,0	—	650,0	3840,3
		См. КС-28	2	20АII	2650	—	40	106,0	—	262,0	
		1770	43	16АII	1770	—	96	170,0	—	269.0	
		500 | 500÷630 | 600	42	16АII	ср. 1690	—	58	98,0	—	155,0	
		1990	43	16АII	1990	—	96	191,5	—	302,0	
		600 | 1440	44	16АII	2040	—	60	122,5	—	193,5	
		600 | 2240÷2430	45	16АII	ср. 2830	—	40	113,0	—	179,0	
		2760 | 260	46	14АII	3020	—	40	120.0	—	144,0	
		350 | 1760 | 350	47	14АII	2460	—	44	108,2	—	131.0	
		1220	48	16АII	1220	—	44	52.8	—	79,21	
		290 | 100 | 350 | 100	49	14АII	1100	—	44	48,4	—	58,0	
		См. КС-28	8	10АII	ср. 210	—	35	7.4	—	4,4	
		300 | 200 | 420 | 420 | 300	50	12АII	1640	—	96	157.5	—	140.0	
		120 | 500 | 120	51	14АII	740	—	8	5,9	—	7.1	
		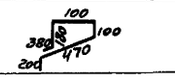	52	14АII	1430	—	14	20,0	—	24.2	
		См. КС-28	67	8АI	1900	—	33	62,7	—	26,9	
		е=8.250	68	22АII	8250	—	11	90.2		270,6	
СМ-54-12	СП-54-9 (2 шт.)	См. выше	1	18АII	5420	8	—	43.4	86,8	173.6	1575,8
			2	20АII	2650	7	—	18.5	45,7	91.4	
			37	8АI	1460	28	—	40,9	16.2	32.4	
									148.7	291.4	
	СП-54-10 (4 шт.)	См. выше	1	18АII	5420	11	—	59.5	119.0	476.0	
			2	20АII	2650	11	—	29.2	72.1	288.4	
			38	8АI	2200	28	—	61.6	24.3	97.2	
									215.4	861.6	
	Отдельные стержни	См. КС-28	1	18АII	5420	—	14	75,8	—	151.6	
		См. КС-28	8	10АII	ср. 210	—	36	7.6	—	4,7	
		См. выше	50	12АII	1640	—	50	82.0	—	73.0	
		— " —	67	8АI	1900	—	21	39,9	—	15,9	
		5200	68	22АII	5200	—	11	57.2	-	171.6	

1971	Аэротенки четырехкоридорные. Ширина коридора 6=6.0 м. Тип А-4-6.0-4.4(5.0)	Аэротенки глубиной 5.0 м. Армирование монолитных участков стен. Спецификация.	Типовой проект 902-2-179	Альбом VII / Лист КЖ-31

Инв. № подл. | Подпись и дата | Взам. инв. №

ГИПРОВОДОКАНАЛ ЭП г. Москва
Аэротенки четырехкоридорные
ГИП КОНСТР. ПРОЕКТ
РУК. ГРУППЫ ВАЛИЕВА
СТ. ТЕХНИК БЕЛИКОВА

Спецификация арматуры на один элемент

Марка элемента / Марка изделия	Эскиз	N поз.	ф или прок.	Длина в мм.	Кво позиций на 1 изд.	Кво позиций на элем.	Общая длина в 1 изд. м.	Вес кг: 1 изд.	Вес кг: всех изд.	Вес кг: в элем.
СМ-54-14 / Отдельные стержни / СП-5У-1Т [1 шт] / СП-5У-2Т [1 шт]	См. выше КС-28	10	I2AII	4830	27	—	126,9	114,3	228,6	5544.1
		11	I2AII	3040	24	—	72	86,4	172,8	
								200,7	401,4	
СП-5У-3Т [1 шт] / СП-5У-4Т [1 шт] / СП-5У-5Т [1 шт] / СП-5У-6Т [1 шт]	См. выше КС-28	1	I8AII	5420	11	—	59,4	118,8	238	
		2	20AII	2650	10	—	26,5	65,5	131,0	
		32	I6AII	ср 2890	54	—	151,2	241,9	483,8	
								307,4	614,8	
СП-5У-14 (14 шт)	См. выше КС-29	54	I2AII	4460	9	—	40,5	36,5	146,0	
		55	I2AII	2820	8	—	22,5	20,0	80,0	
		56	I2AII	1800	45	—	81,0	72,9	291,6	
								129,4	517,6	
СП-5У-15 (2 шт)	См. выше КС-29	54	I2AII	4460	10	—	45,3	40,7	281,4	
		55	I2AII	2820	11	—	31,0	27,6	55,2	
		57	I2AII	2720	27	—	73,5	65,4	131,8	
								233,7	468,4	
СП-5У-16Т [1 шт] / СП-5У-17Т [1 шт] / СП-5У-18Т [1 шт] / СП-5У-19Т [1 шт]	См. выше КС-29	33	I4AII	5420	7	—	38	45,9	91,8	
		58	I4AII	3000	7	—	21,0	25,4	50,8	
		59	I4AII	2000	54	—	108,0	103,5	261,0	
								174,8	403,6	
СП-5У-17Т [1 шт] / СП-5У-19Т [1 шт] / СП-5У-20Т [1 шт]	См. выше КС-29	33	I4AII	5420	7	—	38,0	46,0	92,0	
		58	I4AII	3000	6	—	20,1	24,3	48,6	
		69	I4AII	ср 1940	54	—	104,7	125,6	251,2	
								195,9	391,8	
СМ-54-16 / Отдельные стержни	См. КС-28	1	I8AII	5420	—	48	259,2	—	518,4	
	—"—	67	8AI	1900	—	51	26,9	—	24,21	
	—"—	2	20AII	3000	—	44	132,0	—	326,0	
	—"—	7	I4AII	1250	—	144	180,0	—	217,5	
	—"—	13	I4AII	5000	—	46	230,0	—	278,0	
	—"—	14	I8AII	4020	—	8	32,2	—	64,4	
	—"—	15	I4AII	1430	—	5	7,0	—	8,4	
	—"—	16	I4AII	ср 2240	—	5	11,2	—	123,2	
	—"—	17	I4AII	3000	—	8	24,0	—	29,0	
	—"—	18	I4AII	1700	—	4	6,8	—	8,2	
	—"—	19	I4AII	1440	—	4	5,76	—	7,0	
	—"—	20	I6AII	1760	—	12	21,1	—	33,4	
	—"—	21	I8AII	5.500	—	12	66,0	—	132,0	
	—"—	22	I2AII	1870	—	3	5,6	—	5,0	
	—"—	10	I2AII	5500	—	8	44,0	—	39,1	
	—"—	9	I4AII	2000	—	48	96,0	—	116,0	
	См. КС-28	68	22AII	12750	—	22	280,0	—	417,0	

Спецификация арматуры на один элемент

Марка элемента / Марка изделия	Эскиз	N поз.	ф или прок.	Длина в мм.	Кво позиций на 1 изд.	Кво позиций на элем.	Общая длина в 1 изд. м.	Вес кг: 1 изд.	Вес кг: всех изд.	Вес кг: в элем.
СМ-54-14 / Отдельные стержни	См. КС-28	23	I2AII	5120	—	4	20,5	—	18,2	5544.1
	—"—	24	I4AII	ср. 1565	—	4	6,3	—	7,6	
	—"—	25	I2AII	2160	—	14	30,3	—	26,9	
	—"—	26	I4AII	1690	—	8	13,5	—	16,3	
	—"—	27	I4AII	1240	—	8	9,9	—	12,0	
	—"—	28	I4AII	3040	—	7	21,0	—	25,2	
	—"—	29	I4AII	2610	—	5	13,0	—	15,6	
	—"—	30	I2AII	1510	—	5	7,5	—	6,8	
	—"—	31	I0AII	ср 160	—	30	4,8	—	3,3	
Отдельные стержни	См. КС-29	60	I4AII	1220	—	20	24,4	—	29,5	
	—"—	61	I4AII	112,0	—	60	67,2	—	81,2	
	—"—	62	I2AII	840	—	46	38,7	—	34,4	
	См. КС-28	8	I0AII	ср 210	—	72	15,1	—	10,4	
	470÷690 280÷60	63	I2AII	750	—	46	34,5	—	30,7	
	300 850÷1270 300	35	I4AII	ср. 1645	—	73	120,0		145,0	
СМ-54-16 / СП-5У-3Т [1 шт] / СП-5У-4Т [1 шт] / СП-5У-5Т [1 шт] / СП-5У-6Т [1 шт]	См. выше КС-28	1	I8AII	5420	12	—	65,1	130,2	260,4	7724.8
		2	20AII	2650	12	—	23,2	58,0	116,0	
		6	I6AII	2740	54	—	148,0	234,0	468,0	
								422,2	844,4	
СП-5У-1Т [2 шт] / СП-5У-2Т [2 шт] / СП-5У-3Т [2 шт] / СП-5У-4Т [2 шт]	См. выше КС-28	1	I8AII	5420	8	—	43,4	86,8	520,8	
		2	20AII	2650	8	—	18,5	45,5	273,0	
		3	I6AII	2230	54	—	118,1	200,7	1204,2	
								333,0	1998,0	
СП-5У-3Т [1 шт] / СП-5У-4Т [1 шт]	См. выше КС-28	10	I2AII	4830	27	—	129,6	116,6	233,2	
		11	I2AII	3040	24	—	72	86,4	172,8	
								203,0	406,0	
СП-5У-14 (14 шт)	См. выше КС-29	54	I2AII	4460	9	—	40,8	36,7	146,8	
		55	I2AII	2820	8	—	22,5	20,0	80,0	
		56	I2AII	1800	45	—	48,6	43,2	172,8	
								99,9	399,6	
СП-5У-15 (2 шт)	См. выше КС-29	54	I2AII	4460	10	—	45,3	40,8	81,6	
		55	I2AII	2820	11	—	31,0	27,6	55,2	
		57	I2AII	2720	27	—	73,5	65,4	131,8	
								133,8	268,6	
СП-5У-8Т [1 шт] / СП-5У-9Т [1 шт]	См. выше КС-29	33	I4AII	4420	7	—	38,0	45,9	91,8	
		58	I4AII	3000	7	—	21,0	25,4	50,8	
		59	I4AII	2000	54	—	108,0	130,3	261,0	
								201,8	403,6	

Продолжение см. КС-33

1971	Аэротенки четырехкоридорные Ширина коридора B=6.0 м. Тип А-4-6.0-4,4(5.0)	Аэротенки глубиной 5.0 м. Армирование монолитных участков стен. Спецификация.	Типовой проект 902-2-179	Альбом VII	Лист КС-32

ЦИТП Госстроя СССР г. Москва
ГИП Красавин
ГИП комплекта Гаранин
Рук. группы Иванеева
Гл. технолог Жуков
Гл. технолог Беликова

Спецификация арматуры на один элемент

Марка элемента	Марка изделия	Эскиз	N поз	Ф или проф.	Длина в мм	Кол-во позиций на 1 изд.	Кол-во позиций на элем.	Общая длина в 1 изд. м.	Вес кг. 1 изд.	Вес кг. всех изд.	Вес кг. в элем.
СМ-54-16	СП-54-18Т-(1шт) СП-54-18Н-(1шт)	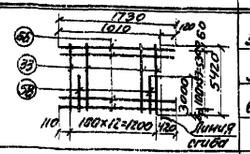	33	14А-II	5420	7	—	38.0	46,0	92.0	8390,1
			58	14А II	3000	6	—	18.0	21,8	43,6	
			66	14А II	1730	54	—	93.4	113,0	226,0	
									180,8	361,6	
	Отдельные стержни	СМ. КС-28	67	8А I	1900	—	75	143,0	—	56,5	
		—"—	1	18А-II	5420	—	62	336,0		672,0	
		—"—	2	20А II	2650	—	43	129,0	—	369,0	
		—"—	7	14А II	1250	—	336	420,0	—	507,0	
		—"—	10	12А II	5500	—	8	44,0	—	39,1	
		—"—	13	14А II	5000	—	46	230,0	—	278,0	
		—"—	14	18А II	4020	—	8	32,2	—	64,4	
		—"—	15	14А II	1430	—	5	7,1	—	8,6	
		—"—	16	14А II	ср 2240	—	5	11,2	—	13,6	
		—"—	17	14А II	3000	—	8	24,0	—	29,0	
		—"—	18	14А II	1700	—	4	6,8	—	8,2	
		—"—	19	14А II	1440	—	4	5,76	—	7,0	
		—"—	20	16А II	1760	—	12	21,1	—	33,4	
		—"—	21	18А II	5500	—	12	66,0	—	132,0	
		—"—	22	12А II	1870	—	3	5,6	—	5,0	
		—"—	23	12А II	5120	—	4	20,5	—	18,2	
		—"—	24	14А II	ср 1565	—	4	6,3	—	7,6	
		—"—	25	12А II	2160	—	14	30,3	—	26,9	
		—"—	26	14А II	1690	—	8	13,5	—	16,3	
		—"—	27	14А II	1240	—	8	9,9	—	12,0	
		—"—	28	14А II	3040	—	7	21,3	—	25,8	
		—"—	29	14А II	2610	—	5	13,1	—	15,8	
		—"—	31	10А II	ср 160	—	30	4,8	—	3,3	
		СМ. КС-29	60	14А II	1220	—	20	24,4	—	29,5	
		—"—	61	14А II	1120	—	60	67,2	—	81,2	
		—"—	62	12А II	840	—	108	90,8	—	80,8	
		СМ КС-28	8	10А II	ср 210	—	108	22,7	—	15,0	
		СМ. КС-29	65	16А II	2340	—	96	131,0	—	158,2	
		300 \ 850÷1240 \ 300	35	14А-II	ср 1645	—	80	131,5	—	159,0	
		СМ. КС-28	2	20А II	2650	—	15	39,8	—	98,2	
		—"—	9	14А II	2000	—	48	96	—	116,0	
			68	22А II	18750	—	22	406,0	—	615,0	
		СМ. КС-28	30	12А II	1510	—	5	7,6	—	6,7	

Спецификация арматуры на один элемент

Марка элемента	Марка изделия	Эскиз	N поз.	Ф или проф.	Длина в мм	К-во позиций на 1 изд.	К-во позиций на элем.	Общая длина в 1 изд. м.	Вес кг 1 изд.	Вес кг всех изд.	Вес кг в элем.
СМ-54-13	СП-54-3Т-(1шт) СП-54-3Н-(1шт)	См. выше КС-28	1	18А II	5420	12	—	65,1	130,2	260,4	2098,1
			2	20А II	2650	12	—	31,8	78,5	157,0	
			6	16А II	2840	54	—	153,4	248,4 / 451,1	484,8 / 902,2	
	СП-54-12Т-(1шт) СП-54-12Н-(1шт)	См. выше КС-31	4	16А II	5420	11	—	59,6	94,2	188,4	
			40	16А II	ср. 2400	54	—	129,5	264,0	408,0	
			5	18А II	3000	10	—	30	80,0 / 358,2	120,0 / 716,4	
	Отдельные стержни	СМ КС-28	1	18А-II	5420	—	15	81,2	—	162,4	
		—"—	7'	16А II	1250	—	50	62,5	—	75,3	
		—"—	8	10А II	ср. 210	—	24	5,1	—	3,2	
		500 \ 500	42	16А II	1000	—	50	50,0	—	79,0	
		СМ КС-29	67	8А I	1900	—	18	34,2	—	13,5	
		—"—	68	22А II	4500	—	11	49,5	—	148,0	

Выборка арматуры

Ф / элемент	Арматура кл. А I: 6А I	12А I	8А I	Итого	Арматура класса А II: 10А II	12А II	14А II	16А II	18А II	20А II	22А II			Итого	Всего
СМ-54-1;1б	—	—	20,5	20,5	6,8	—	333,4	1322,3	702,4	344,6	221,1	—	—	2921,1	2941,6
СМ-54-2	—	—	18,2	18,2	2,9	281,7	1145,1	170,4	557,6	608,0	198,0	—	—	2963,7	2981,9
СМ-54-3	—	—	4,8	4,8	6,06	—	395,8	1261,2	378,8	131,0	198,0	—	—	2370,8	2375,6
СМ-54-4	—	—	38,2	38,2	1,6	—	—	—	195,2	39,2	23,1	—	—	259,1	297,3
СМ-54-5	—	—	42,2	42,2	19,6	1242,6	1904,7	1333,8	1199,4	450,0	460,0	—	—	6614,7	6656,9
СМ-54-6	—	—	29,2	29,2	6,5	—	800,4	2036,6	1042,4	533,5	264,0	—	—	4683,4	4712,6
СМ-54-7	—	—	37,0	37,0	1,5	—	—	—	282,0	91,4	47,9	—	—	422,8	459,8
СМ-54-8	—	—	55,4	55,4	2,2	—	—	—	346,4	144,2	73,4	—	—	566,2	621,6
СМ-54-9	—	—	6,8	6,8	2,2	—	156,0	—	389,4	130,8	73,4	—	—	751,8	758,6
СМ-54-10	—	—	9,0	9,0	3,4	264,0	942,2	137,0	171,0	—	98,5	—	—	1616,1	1625,1
СМ-54-11	—	—	26,9	26,9	4,4	140,0	388,3	1894,1	854,0	262,0	270,6	—	—	3813,4	3840,3
СМ-54-12	—	—	145,5	145,5	4,7	73,0	—	—	801,2	379,8	171,8	—	—	1430,3	1575,8
СМ-54-13	—	—	13,5	13,5	3,2	—	—	1235,5	342,8	157,0	148,0	—	—	2082,6	2096,1
СМ-54-14	—	—	24,2	24,2	13,7	1482,7	2087,6	517,2	845,8	456,1	417,0	—	—	5820,1	5844,3
СМ-54-15	—	—	128,8	128,8	8,2	233,2	1190,4	463,0	1250,4	1585,4	318,0	—	—	4347,7	4476,5
СМ-54-16	—	—	56,5	56,5	18,3	1078,1	2252,6	1863,8	1649,6	856,2	615,0	—	—	8333,6	8390,1

Расход материалов

Элемент	Марка бетона	Бетон м³	Сталь кг	Содерж. стали в 1 м³ бетона
СМ-54-1;1а	200	10,51	2941,6	280,0
СМ-54-2	—"—	12,51	2981,9	238,5
СМ-54-3	—"—	9,2	2375,6	238,0
СМ-54-4	—"—	1,24	297,3	240,0
СМ-54-5	—"—	28,99	6656,9	230,0
СМ-54-6	—"—	14,77	4712,6	318,0
СМ-54-7	—"—	2,33	459,8	195,0
СМ-54-8	—"—	3,43	621,6	183,0
СМ-54-9	—"—	3,56	758,6	213,0
СМ-54-10	—"—	7,77	1625,1	210,0
СМ-54-11	—"—	17,58	3.840,3	288,0
СМ-54-12	—"—	8,1	1575,8	194,0
СМ-54-13	—"—	7,05	2096,1	298,0
СМ-54-14	—"—	25,47	5844,3	230,0
СМ-54-15	—"—	17,43	4476,5	256,0
СМ-54-16	—"—	34,62	7724,8	224,0

ЦНИИЭП инженерного оборудования г. Москва

Нач. отд.	Кетаев	Проверил	Ованесова
Гл. спец. отд.	Красавин		
Тип. конст.	Пронин		
Рук. группы	Ованесова		
Ст. техник	Беликова		

1971	Аэротенки четырёхкоридорные. Ширина коридора 6-6.0 м. Тип А-4-6.0-4.4 (5.0)	Аэротенки глубиной 5.0 м. Армирование монолитных участков стен. Спецификация. Выборки.	Типовой проект 902-2-179	Альбом VII	Лист КС-33

12236-07 36

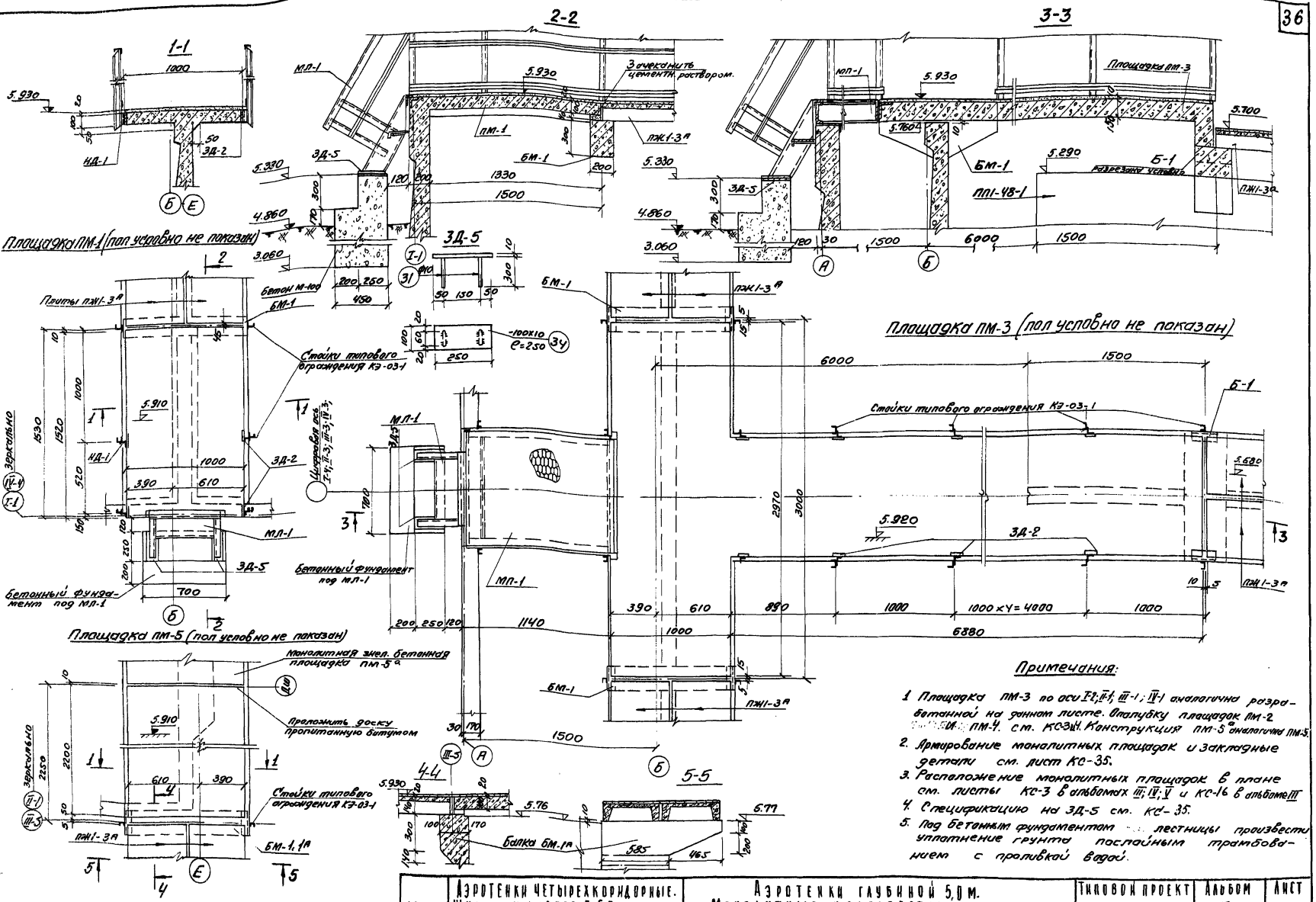

1971	Аэротенки четырехкоридорные. Ширина коридора 6=6.0 м. Тип А-4-6.0-4.4 (5.0).	Аэротенки глубиной 5.0 м. Монолитные железобетонные площадки ПМ-1; ПМ-3; ПМ-5. Общие виды.	Типовой проект 902-2-179	Альбом VII	Лист КС-34

ЦНИИЭП инженерного оборудования г. Москва

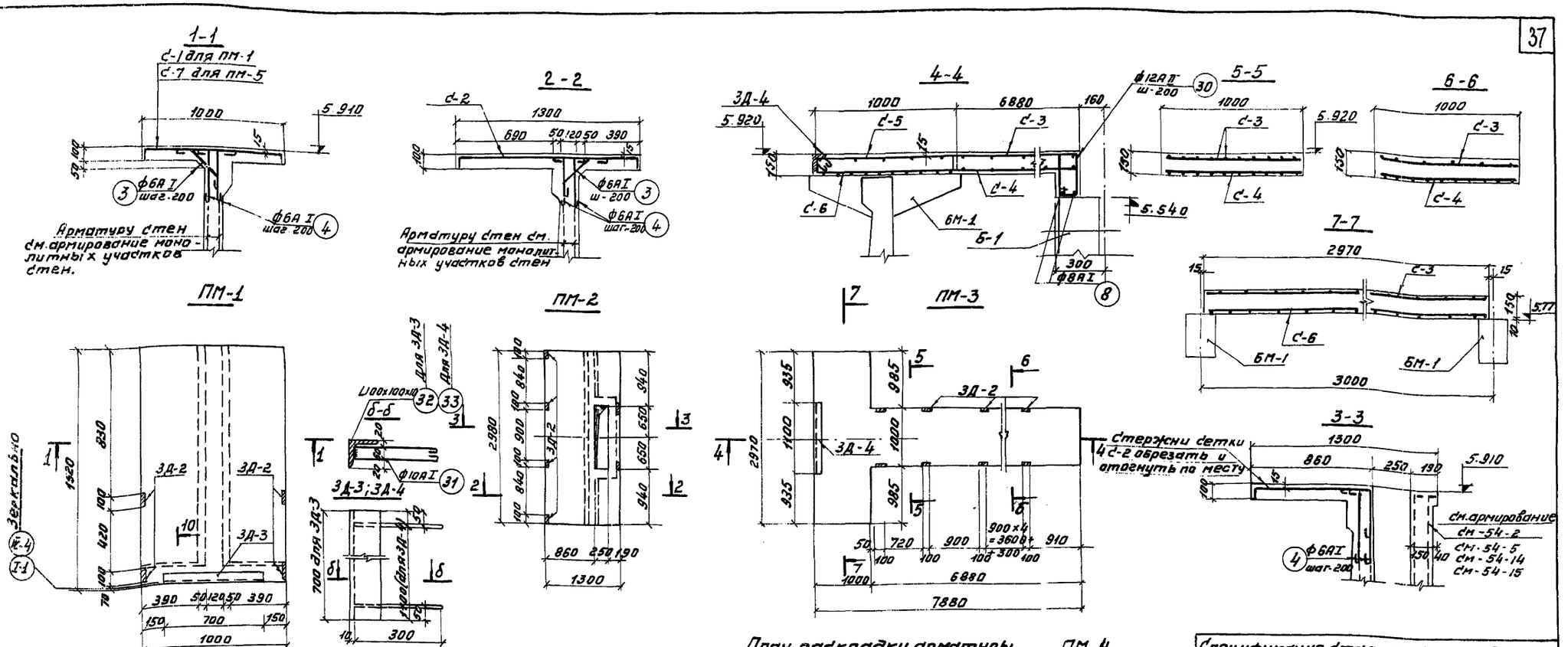

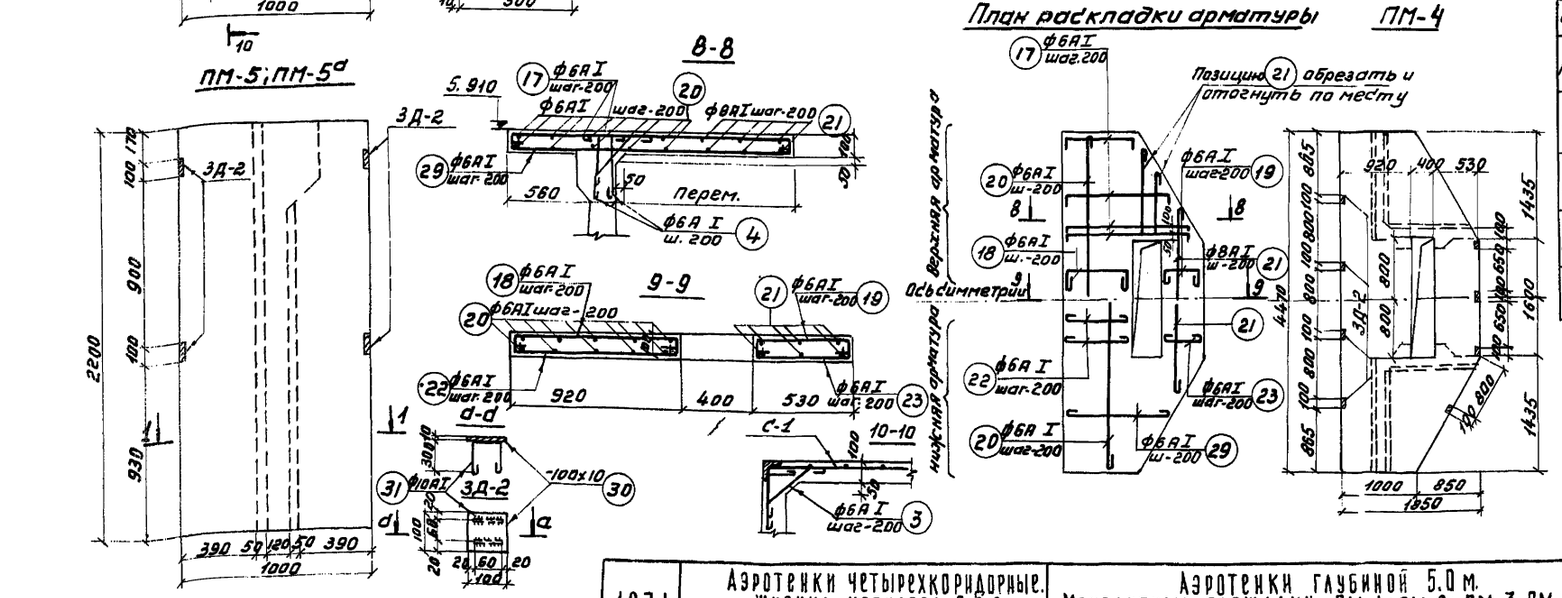

Спецификация стали на 1шт. каждой марки							
Марка	N поз.	Профиль	Длина мм	Кол. шт.	Вес в кг. поз.	Вес в кг. всех	Марка
3Д-2	30	-100x10	100	1	0.78	0.78	1.8
	31	ф10АI	810	2	0.5	1.0	
3Д-3	32	L100x10	700	1	10.6	10.6	11.6
	31	ф10АI	810	2	0.5	1.0	
3Д-4	33	L100x10	1100	1	16.6	16.6	17.6
	31	ф10АI	810	2	0.5	1.0	
3Д-5	34	-100x10	250	1	2.0	2.0	3.0
	31	ф10АI	810	2	0.5	1.0	

Примечания:

1. Арматурные сетки и спецификацию см. КС-37.
2. Данный лист см. совместно с КС-34.
3. Общие виды площадок ПМ-2; ПМ-4; см. КС-3; 4.
4. Защитный слой 10 ÷ 15мм

1971	Аэротенки четырехкоридорные. Ширина коридора 8=6.0 м. Тип А-4-6.0-4,4(5,0).	Аэротенки глубиной 5.0 м. Монолитные площадки ПМ-1; ПМ-2; ПМ-3; ПМ-5; ПМ-4. Опалубка и армирование.	Типовой проект 902-2-179	Альбом VII	Лист КС-35

ЦНИИЭП инженерного оборудования г. Москва

Инженер Курганова

Рук. группы Овчинникова

Гл. спец. отд. Кравчин

Гл. конструктор Пронин

Инженер Кургановa

12236-07 38

Монтажная схема монолитных балок по верхнему каналу.

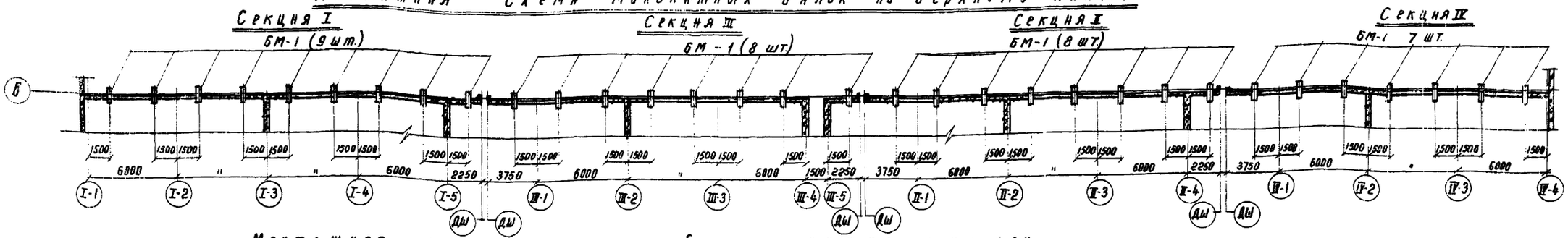

Монтажная схема монолитных балок по нижнему каналу.

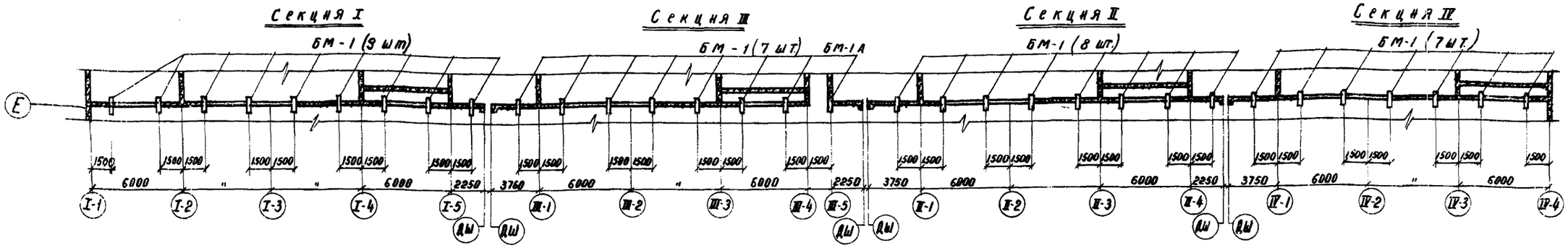

Спецификация стали на 1 шт. марки							
Марка	N поз.	Профиль	Длина мм	Кол-во	Вес кг поз.	Вес кг всех	Мар
ЗД-1	34	Ф10АI	850	2	0,52	1,04	0,55
	35	L100×63×6	200	1	1.51	1,51	

Примечания:

1. Монтажный план мостиков см. в альбомах III; IV; V.
2. Балки БМ-1, БМ-1а бетонируются одновременно с монолитными участками стен и швами между панелями ПК1-54-3.
3. Спецификацию и выборку арматуры на балку БМ-1 см. лист КС-37.
4. Закладную деталь ЗД-1 см. лист КС-36.

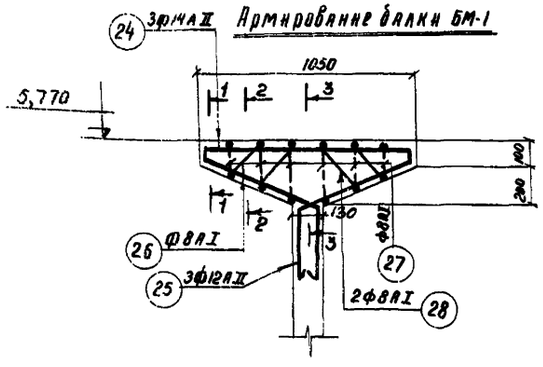

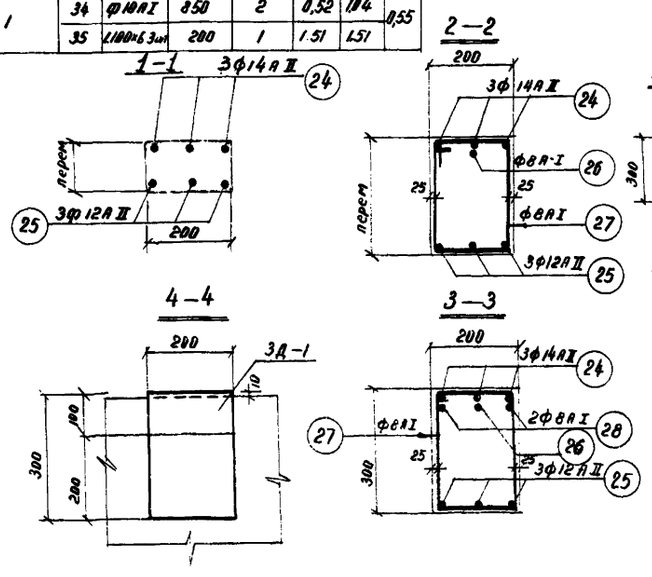

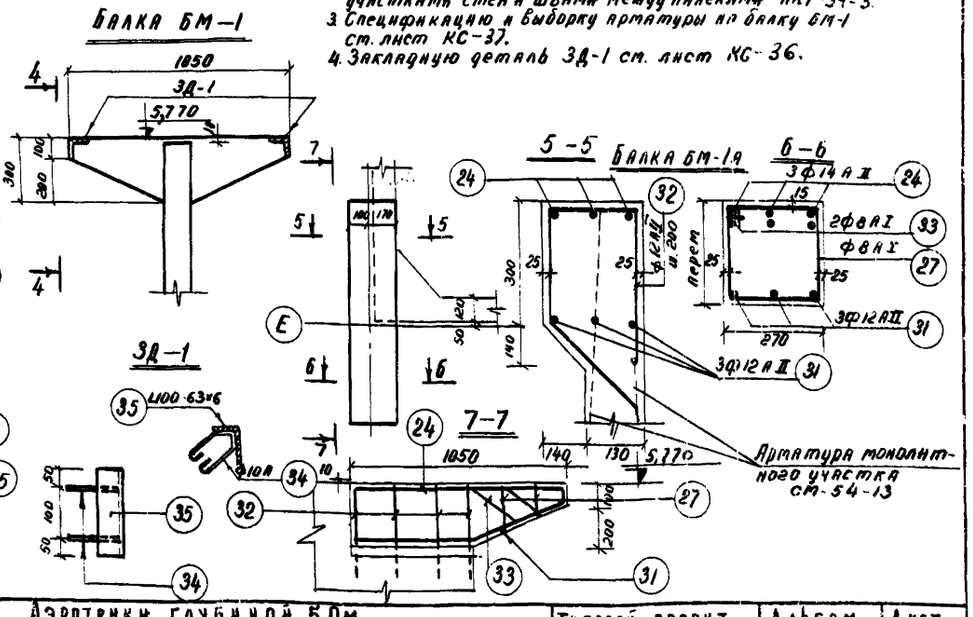

Расход материалов				
Наимен. элем.	Марка бетона	Содержан. стали в 1м³ бетона	Бетон м³	Сталь кг
БМ-1	280	275	0,045	12,4
БМ-1А	280	218	0,057	12,4

1971	Аэротенки четырехкоридорные. Ширина коридора В=6,0 м. Тип-4-6.0-4,4(5,0).	Аэротенки глубиной 5,0 м. Монтажная схема раскладки балок по верхнему и нижнему каналам. Опалубка и армирование балки БМ 1; БМ-1А.	Типовой проект 902-2-179	Альбом VII	Лист КС-36

ЦНИИЭП инженерного оборудования Москва

Инженер Курганова

Гл. спец. отд. Красавин

Гип. констр. Пронин

Рук. группы Ованесова

Инженер Курганова

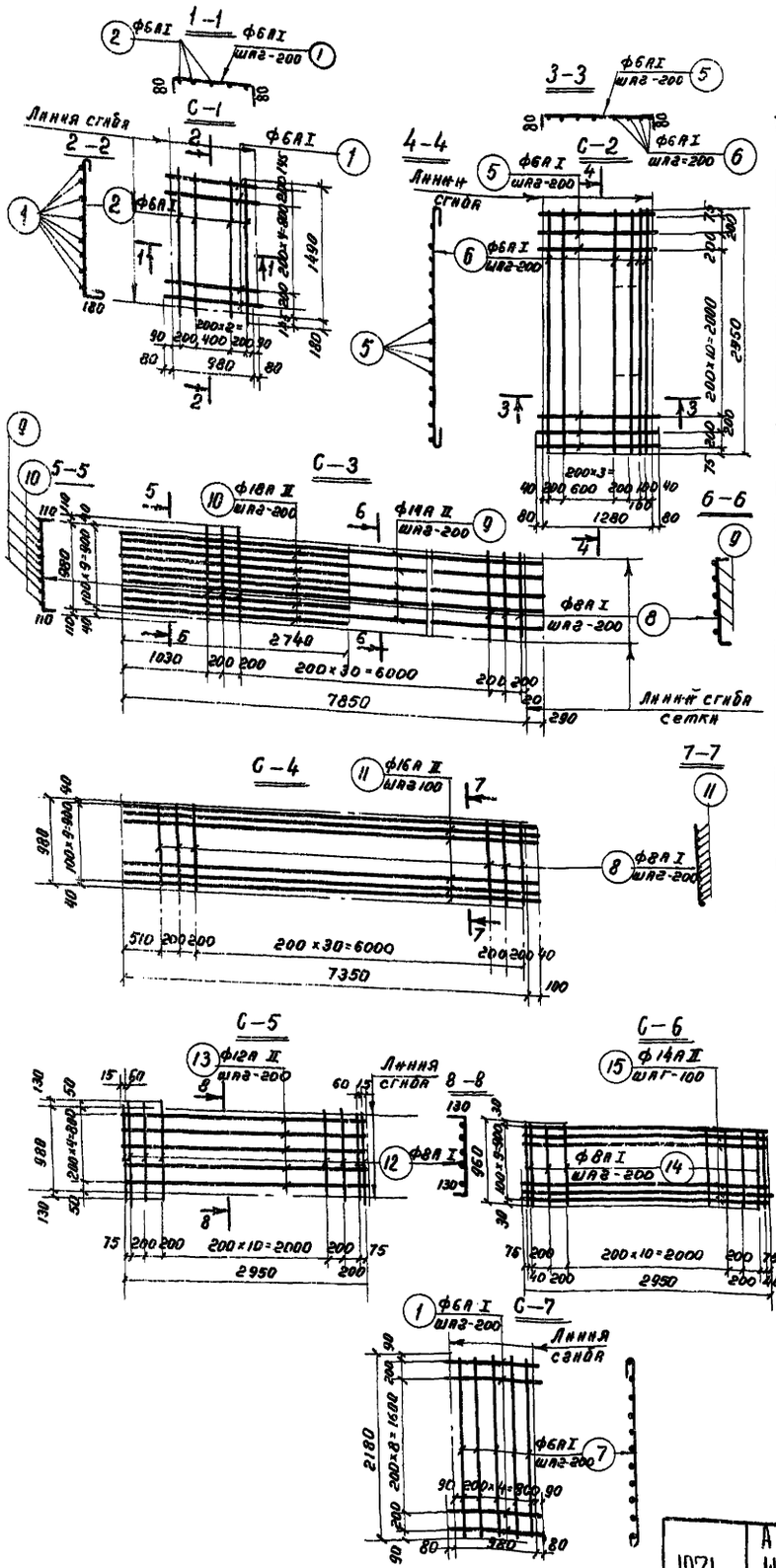

Спецификация арматуры на 1 элемент

Наим эл-та	Наим сетк.	№ поз.	Эскиз	ф мм	Длина мм	Кол. шт	Общая длина м	Выборка арматуры на элемент: ф мм	Общ. длина м	Вес кг	Общ. вес
ПМ-1	С-1	1	980	6АI	1140	7	8,0	6АI	16,8	4,0	4,0
		2	1490	6АI	1760	5	8,8				
	Отдельн. стержни	3	500	6АI	550	7	3,9	6АI	11,2	2,5	2,5
		4	350	6АI	520	14	7,3	Итого: 6,5			
ПМ-2 (шт)	С-2	5	1280	6АI	1440	15	21,6	6АI	46,0	10,2	10,2
		6	2950	6АI	3050	8	24,4				
	Отдельн. стержни	3	см. выше	6АI	550	15	8,3	6АI	23,9	5,3	5,3
		4	см. выше	6АI	520	30	15,6	Итого 15,5			
ПМ-3	С-3	8	980	8АI	1200	35	420	8АI	490	15,6	93,2
		9	7850	14АII	8140	5	40,7	14АII	40,7	43,9	
		10	2740	18АII	2740	5	23,7	18АII	13,7	27,4	
	С-4	8	980	8АI	980	35	34,2	8АI	34,2	13,5	131,0
		11	7350	18АII	1950	10	74,5	8АI	74,5	117,5	
	С-5	12	980	ф8АI	1240	17	21,1	8АI	21,1	8,4	21,5
		13	2950	ф12АII	2950	5	24,75	12АII	19,75	13,1	
	С-6	14	980	ф8АI	980	17	16,3	8АI	16,3	6,5	49,3
		15	2950	ф14АII	2950	10	29,5	14АII	29,5	35,8	
	Отд. стер	8	980	8АI	980	2	1,96	8АI	1,96	0,8	9,6
		30	340	14АII	1460	5	7,3	14АII	7,3	8,8	
								Итого: 297,6			
ПМ-5	С-7	1	980	6АI	1140	11	12,6	6АI	23,5	5,2	5,2
		7	2180	6АI	2180	5	10,9				
	Отдельн. стержни	3	300	6АI	550	11	12,1	6АI	23,5	5,2	5,2
		4	350	6АI	520	22	11,4	Итого 10,4			
ПМ-4	Отдельные стержни	17	от 980 до 1820 ср. 1400	6АI	1560	16	25,0	6АI	169,7	37,7	
		18	900	6АI	1150	9	10,35	8АI	28,9	11,4	
		19	510	6АI	760	9	6,8	Итого 49,1			
		20	4450	6АI	4540	10	45,4				
		21	от 100 до 1600 ср. 2800	8АI	2890	10	28,9				
		22	900	6АI	990	9	8,9				
		23	510	6АI	600	9	5,4				
		29	от 980 до 1820 ср. 1400	6АI	сред. 1490	13	23,8				
		3	см. выше	6АI	550	28	15,4				
		4	см. выше	6АI	520	55	28,6				

Спецификация арматуры на 1 элемент

Наим эл-та	Наим сетк.	№ поз.	Эскиз	ф мм	Длина мм	Кол. шт.	Общая длина	Выборка арматуры на элемент: ф мм	Общ. дл. м	Вес кг	Общ. вес
БМ-1	Отдельные стержни	24	1020	14АII	1020	3	3,06	8АI	8,2	3,24	3,2
		25	600 65	12АII	1025	8	6,15	12АII	6,15	5,46	5,5
		26	300	8АI	1180	1	1,18	14АII	3,06	3,7	3,7
		27	170	8АI	850	6	5,1	Итого: 12,4			
		28	250 250	8АI	960	2	1,92				
БМ-1а	Отдельные стержни	24	См. выше	14АII	1020	3	3,06	8АI	5,0	1,9	1,9
		27	220	8АI	980	2	1,9	12АII	8,1	7,2	7,2
		31	530 600 65	12АII	1195	3	3,6	14АII	3,06	3,7	3,7
		32	350 250 80	12АII	1170	4	4,5	Итого 12,8			
		33	560 250	8АI	1050	2	2,1				
		34	760 150	8АI	1030	1	1,0				

Выборка арматуры на элемент

Марка элемента	Сталь кл. А I ф6	ф8	Итого	Сталь класса А II ф12	ф14	ф16	ф18	Итого:	Всего
ПМ-1	6,5	—	6,5						6,5
ПМ-2	15,5	—	15,5						15,5
ПМ-3	—	45,9	45,8	13,1	93,8	117,5	27,4	251,0	297,6
ПМ-5	10,4	—	10,4						10,4
ПМ-4	37,7	П.Ч.	49,1						49,1
БМ-1	—	3,2	3,2	5,5	3,7	—	—	9,2	12,4
БМ-1А	—	1,9	1,9	7,2	3,7	—	—	10,9	12,8

Расход материалов

Марка эл-та	Расход стали на 1 м³ бетона	Марка бетона	Бетон м³	Сталь кг
ПМ-1	42,2	200	0,154	6,5
ПМ-2	39,0	200	0,397	15,5
ПМ-3	201,8	200	1,475	297,6
ПМ-5	46,0	200	0,226	10,4
ПМ-4	69,7	200	0,704	49,1
БМ-1	284,0	200	0,045	12,8

Примечания:

1. Данный чертеж рассматривать совместно с КС-35.
2. При изготовлении сеток применять контактную точечную сварку.
3. Для обеспечения правильной раскладки арматуры сетки изготовлять в кондукторах.
4. Разбивка арматуры всех сеток дана по осям стержней.

Нач. отдела	Кетлов	
Гл. спец. отд.	Красавин	
Гип. констр.	Пронин	
Рук. группы	Ованесова	
Инженер	Куртлава	

ЦНИИЭП жилищного оборудования г. Москва

1971

Аэротенки четырехкоридорные. Ширина коридора в=6,0 м. Тип А 4-6,0-4,4(S.0).

Аэротенки глубиной 5,0 м. Монолитные площадки. Сетки С-1 ÷ С-7. Спецификация и выборка арматуры.

Типовой проект	Альбом	Лист
902-2-179	VII	КС-37

1-1

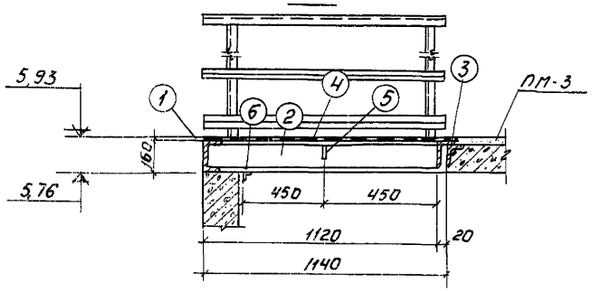

3-3

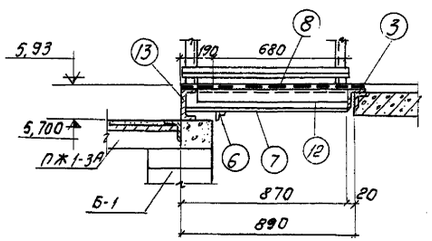

2-2

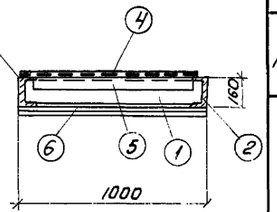

МП-1

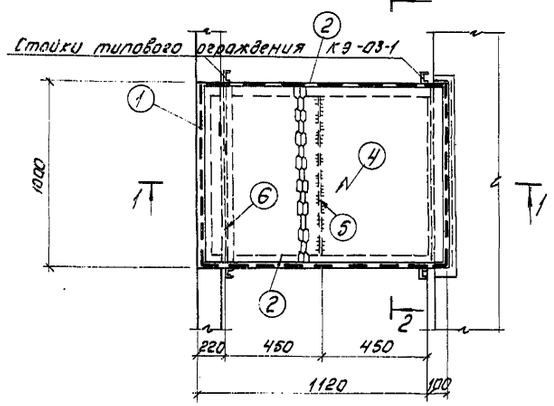

МП-2

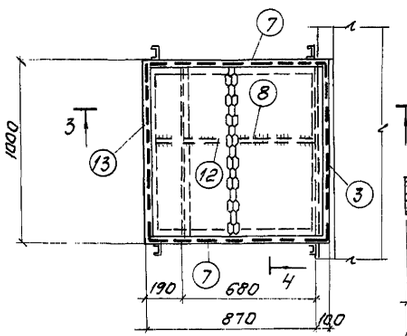

4-4

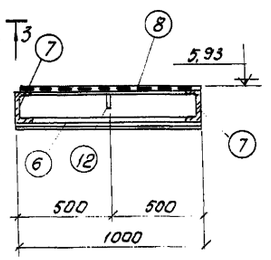

МП-3

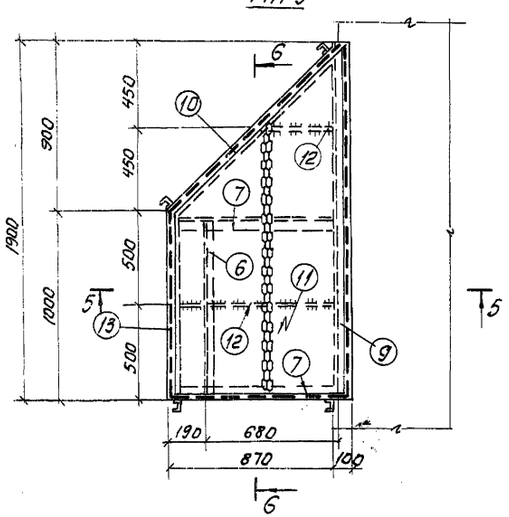

5-5

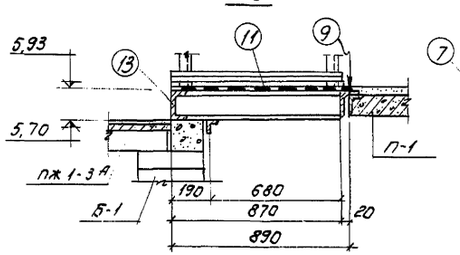

6-6

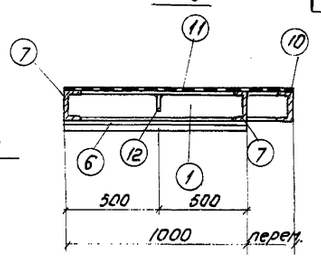

Спецификация металла на 1 элемент.

Марка.	N поз.	Сечение.	Длина мм	К-во. Т.	К-во. Н.	Вес в кг. дет.	Вес в кг. всех	Вес в кг. Марка.	Примечан.
МП-1	1	[16	1000	1		14,2	14,2		
	2	[16	1000	2		17,0	34,0		
	3	∠160×100×12	1000	1		23,6	23,6		
	4	-980×5	1340	1		22,0	22,0	100,3	Просечно-вытяжн.ст.
	5	-100×4	872	1		2,7	2,7		
	6	∠50×50×5	1000	1		3,8	3,8		
	Вес наплавленного металла 2.								
МП-2	13	[20	1000	1		18,4	18,4		
	7	[16	850	2		12,5	25,0		
	3	∠160×100×12	1000	1		23,6	23,6		
	8	-950×5	980	1		16,4	16,4	89,8	Просечно-вытяжн.ст.
	6	∠50×50×5	1000	1		3,8	3,8		
	12	-100×4	800	1		2,6	2,6		
	Вес наплавленного металла 2,0.								
МП-3.	13	[20	1000	1		18,4	18,4		
	7	[16	850	2		12,5	25,0		
	9	∠160×100×12	1900	1		44,8	44,8		
	10	[16	1230	1		17,50	17,50		
	11	-950×5	1850	1		29,0	29,0	143,7	Просечно-вытяжн.ст.
	12	-100×4	800	2		2,6	5,2		
	6	∠50×50×5	1000	1		3,8	3,8		
	Вес наплавленного металла 2,6								

Выборка металла на лист.

[16	∠160×100×12	-980×5	-100×4	∠50×50×5	[20	Итого
115,7	92,0	67,4	10,5	11,4	36,8	333,8

Примечания.

1. Расположение металлических площадок в плане см. КС-3 в альбомах III; IV; V.
2. Конструкции площадок сварные; высоту шва принимать равной наименьшей толщине свариваемых элементов.
3. Размеры даны в мм, отметки - в м.

ЦНИИЭП инженерного оборудования г. Москва

Гл. спец. отд.	Красавин	
Гл. конструк. проекта		
Рук. группы	Пивнесова	
Техник	Михайлова	

1971	Аэротенки четырехкоридорные. Ширина коридора В=6.0 м. Тип А-4-6.0-4,4 (5.0)	Аэротенки глубинной 5.0 м. Металлические площадки МП-1; МП-2; МП-3. Спецификация металла.	Типовой проект 902-2-179	Альбом VIII	Лист КС-38

1-1

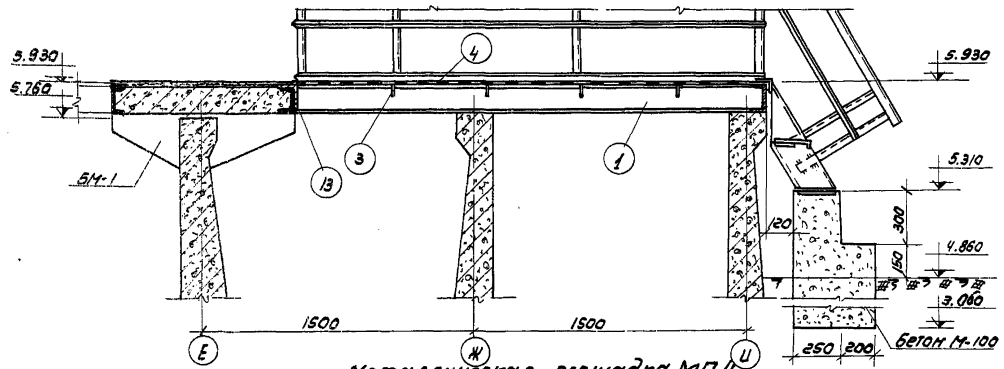

2-2

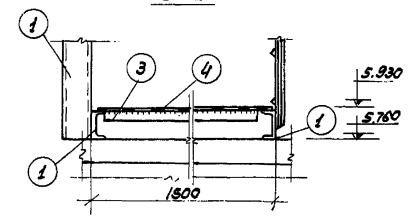

Ограждение площадки.

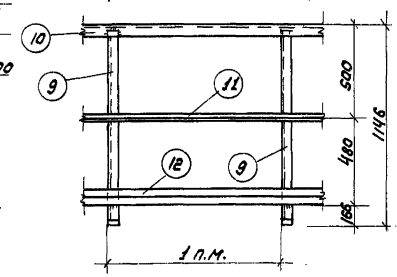

Металлическая площадка МП-4

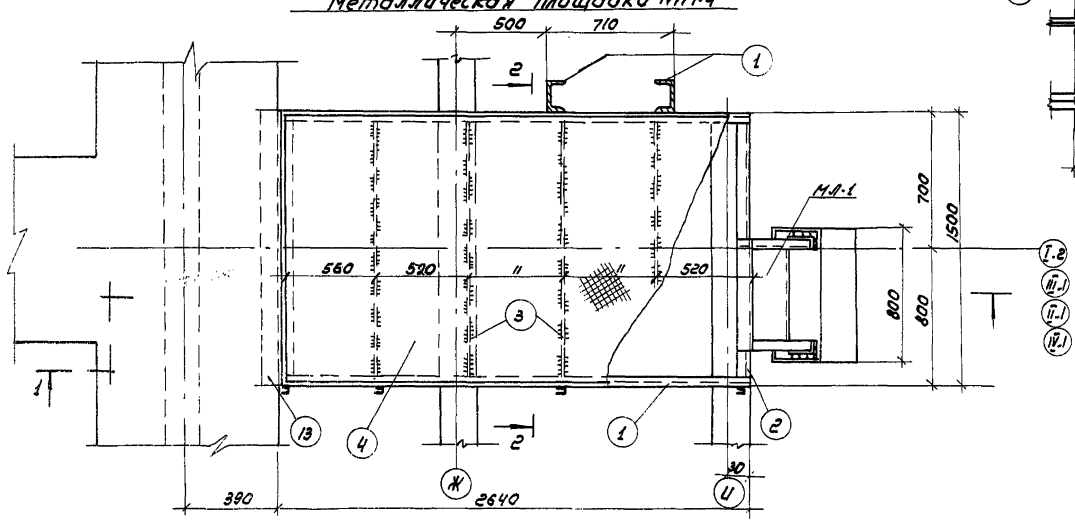

Металлическая площадка МП-5.

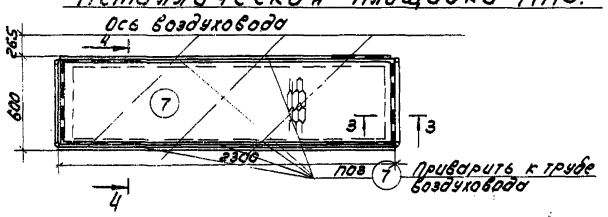

3-3

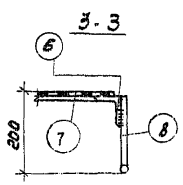

4-4

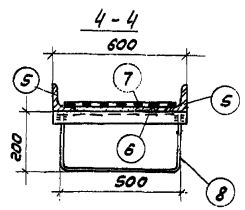

Спецификация металла на 1 элемент.

Марка	N поз.	Сечение.	Длина мм.	Кол-во Т	Кол-во Н	Вес в кг Деталь	Вес в кг всех	Вес в кг Марки	Примечан.
МП-4	1	[16	2640	2	2	37.6	150.4	303.9	
	2	[16	1500	1	—	21.3	21.3		
	3	L 75х6	1300	4	—	2.6	10.4		
	4	-1480х6	2610	1	—	92.1	92.1		Просечно-вытяжной стали
	13	L 160х100х10	1600	1	—	29.7	29.7		
МП-5	5	L 75х6	2300	2		15.8	31.6	124.6	
	6	L 75х6	600	2		4.15	8.3		
	7	-560х5	2260	1		31.2	31.2		Просечно-вытяжной стали
	8	ф 22	900	2		26.8	53.6		
Ограждение 1 п.м.	9	L 50х40х12х2х6	1146	2		2.1	4.2	11.1	Гнутый профиль.
	10	L 50х40х12х2х5	1000	1		2.0	2.0		
	11	L 25х25х3	1000	1		1.1	1.1		
	12	L 90х30х25х3	1000	1		3.8	3.8		Гнутый профиль.
МП-1		ПО КЭ-03-1 М-1					22.0	22.0	

Таблица марок.

Марка	К-во шт	Вес кг 1 шт.	Вес кг всех	Прим.
Ограждение к МП-4	п.м. 5.2	11.1	29.3	

Примечания:

1. Расположение площадок МП-4 и М-5 в плане аэротенков см. листы КС-3 в альбомах VI; IV; V и лист КС-16 в альбоме VII
2. Материал конструкций - сталь марки в ст. 3 кп. Конструкции сварные.
3. Сварные швы равны наименьшей толщине свариваемых элементов.
4. Сварку производить электродами типа Э-42 ГОСТ 9467-80.
5. Металлическая площадка МП-5 приваривается к трубам воздуховода по месту. При приварке МП-5 к гилзам ответвления от воздуховода, площадка обрезается по месту.

ЦНИИЭП инженерного оборудования г. Москва	1971	Аэротенки четырехкоридорные Ширина коридора В = 6.0 м Тип А-4-6.0-4.4 (5.0)	Аэротенки глубиной 5.0 м. Металлические площадки МП-4; МП-5.	Типовой проект 902-2-179	Альбом VII	Лист КС-39

1-1

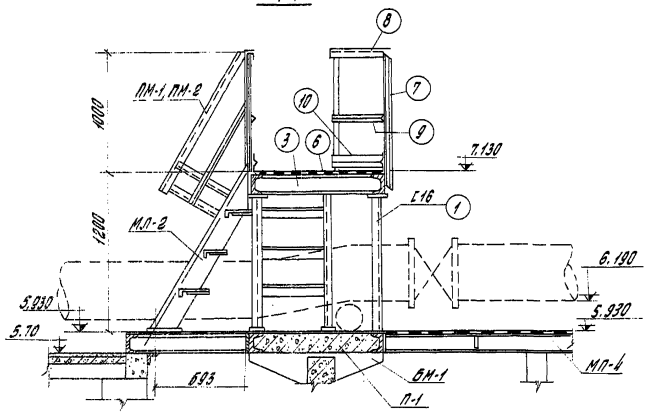

2-2

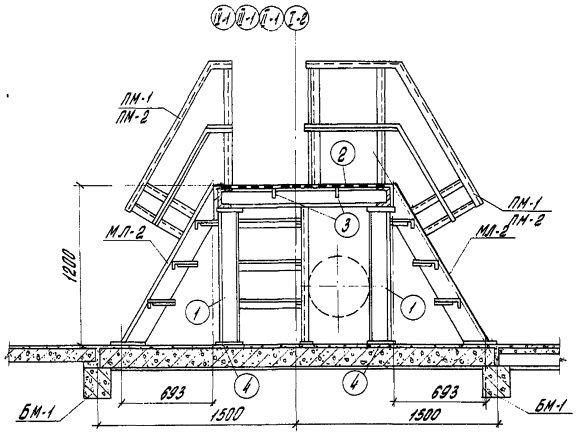

Металлическая площадка МЛ-6

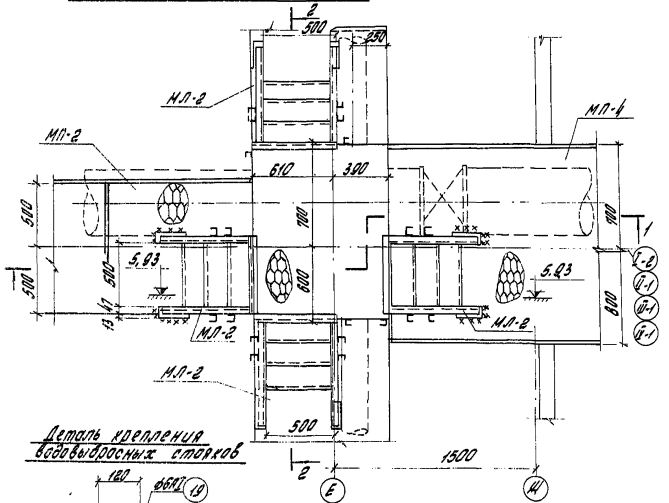

Деталь крепления вспомогательных стояков

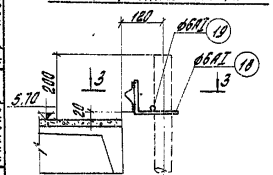

3-3

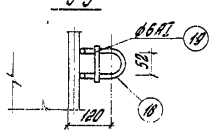

Крепление ограждения к мостику

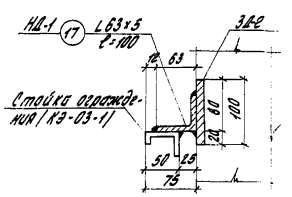

Монтажная переносная площадка

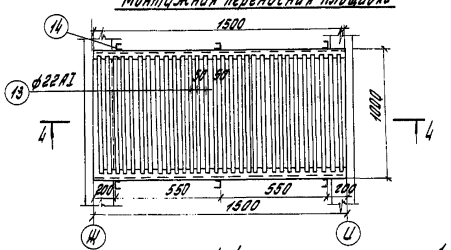

4-4

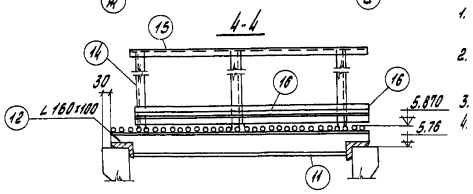

Спецификация металла на 1 элемент

Марка		N поз.	Сечение	Длина мм	К-во Т	К-во Н	Вес кг Дет.	Вес кг Всех	Марка	Примечан.
МЛ-6	Площадка	1	[16	1014	4		14.4	57.6	439.3	
		2	[14	1500	2		18.5	37.0		
		3	[14	1000	2		12.3	24.6		
		4	-80×10	180	12		1.3	13.6		
		5	-80×8	850	2		4.26	8.5		
		6	-980×5	1480	1		36.8	36.8		Просеч. быт. ст.
							Итого	178.1		
	Ограждение площадки	7	[50×40×12×2.5	1146	10		2.13	21.3		Гнут. проф.
		8	[50×40×12×2.5	3000	1		5.6	5.6		
		9	∠25×25×3	3000	1		2.9	2.9		
		10	∠90×30×25×3	3000	1		11.4	11.4		
							Итого	41.2		
	Ограждение площадки		По КЭ-03-1	М-5				44.4=16%		
			По КЭ-03.1-1					7.8=5%		
Переносная площадка		11	[16	1500	2		23.0	46.0	389.9	
		12	L 180×100×10	1000	2		25.3	50.6		
		13	ф22	940	32		2.8	89.5		
							Итого	186.7		
		14	U 30×10×12×2.5	1146	6		28.4	169.4		
		15	∠25×25×3	2500	1		24.6	24.6		
		16	∠90×30×25×3	2800	1		9.5	9.5		
								203.5		
Крепление ограждения		17	L 63×5	100	1		0.5	0.5	0.5	
Крепление стояка		18	ф6АI	600	1		0.13	0.13	0.15	
		19	ф6АI	70	1		0.015	0.015		

Таблица марок на секцию

Марка	К-во шт	Вес кг	Примеч.
Крепление стояка	16	2.40	
Переносная площадка	1	389.9	

Примечания:

1. Материал конструкций - сталь марки Вст.3кп. Конструкции сварные.
2. Сварные швы равны наименьшей толщине свариваемых элементов.
3. Сварку производить электродами типа Э42 ГОСТ 9467-60.
4. Место установки площадки МЛ-6 см. КС-3 в альбомах III - IV - V.

1971	Аэротенки четырехкоридорные Ширина коридора B = 6,0 м Тип А-4-6.0-4.4 (5,0)	Аэротенки глубиной H = 5,0 м. Металлическая площадка МЛ-6. Монтажная площадка.	Типовой проект 902-2-179	Альбом VII	Лист КС-40	

ЦНИИЭП инженерного оборудования г. Москва
Инв. № подл. | Подпись и дата | Взам. инв. №
Нач. отдела Белов
Гл. конс. отд. Крайкин
Гип констр. Прохин
Рук. гр. Павлинова
Инженер Кочанова
gost.e-ecolog.ru