ТИПОВОЙ ПРОЕКТ
902-2-179

АЭРОТЕНКИ ЧЕТЫРЕХКОРИДОРНЫЕ

ШИРИНА КОРИДОРА В=6,0 м ТИП А-4-6,0-4,4/5,0/

АЛЬБОМ VI

СТРОИТЕЛЬНЫЕ ЧЕРТЕЖИ

ДЕТАЛИ

Н=4,4м

12236-06
ЦЕНА 3·35

gost.e-ecolog.ru

Пров. Спецпроект 01.12.84 Контр. Лавров

ТИПОВОЙ ПРОЕКТ
902-2-179

АЭРОТЕНКИ ЧЕТЫРЕХКОРИДОРНЫЕ

ШИРИНА КОРИДОРА B = 6,0 м. ТИП А-4-6,0-4,4/5,0/

СОСТАВ ПРОЕКТА :

Альбом I – Пояснительная записка.
Альбом II – Технологические чертежи.
Альбом III – Строительные чертежи. Секции I и III /H=4,4м и 5,0м/
Альбом IV – Строительные чертежи. Секция II / H = 4,4м. и 5,0м./
Альбом V – Строительные чертежи. Секция IV / H = 4,4м. и 5,0м./
Альбом VI – Строительные чертежи. Детали H = 4,4м.
Альбом VII – Строительные чертежи. Детали H = 5,0 м.
Альбом VIII – Строительные чертежи. Сборные железобетонные элементы.
Альбом IX – Нестандартизированное оборудование. Затвор щитовой 1200 × 2000.
Альбом X – Нестандартизированное оборудование. Трубы Вентури.
Альбом XI – Электротехнические чертежи.
Альбом XII – С м е т ы.
Альбом XIII – Заказные спецификации.

Примененные типовые проекты:
Затвор для лотка размером 900×1200 с электроприводом. Серия 3.901-8. Выпуск 15.

Разработан
ЦНИИЭП Инженерного оборудования городов, жилых и общественных зданий

Альбом VI

утвержден и введен в действие
Госгражданстроем
Приказ № 205 от 27 окт. 1972 г.

Пров. Жорова 3.2.84 г. Копир. Яковлев

12236-06 2

Содержание альбома

Наименование чертежа	Марки и N листа	NN стр.	Наименование чертежа	Марка и N листа	NN стр.
Стыки панелей, перегородок, балок.	КС-1	3			
Стыки сборных элементов. Тумбы для заделки патрубков			Армирование монолитных участков стен см-48-7; 8; 9; 11; 12; 13.	КС-22	24
Воздушных и водовыбросных стояков. Детали стыка фильтросных блоков. Армирование.	КС-2	4	Армирование монолитных участков стен см-48-6; см-48-10; см-48-15.		
Детали щитовые затворы в верхнем и нижнем каналах. План пм-2; по А-А. Разрезы 1-1, 2-2; 3-3; 4-4	КС-3	5	Узел „Г" и „Д".	КС-23	25
Детали. Средний канал. Щитовой затвор. Планы пм-4; по А-А; Разрезы 1-1; 2-2; 3-3; 4-4.	КС-4	6	Армирование монолитных участков стен. План см-48-14.	КС-24	26
Детали. Температурно-усадочные швы в стенах и днище. Опалубочный чертеж.	КС-5	7	Армирование монолитных участков стен. План см-48-16.	КС-25	27
Детали. Температурно-усадочные швы в днище. Пересечения швов.	КС-6	8	Армирование монолитных участков стен. Разрезы 1-1÷13-13. Узел „А."	КС-26	28
Детали. Температурно-усадочные швы. Армирование и спецификация арматуры	КС-7	9	Армирование монолитных участков стен. Разрезы 14-14÷26-26. Узел „Б", „В."	КС-27	29
Днище. Опалубочный чертеж. Элементы плана N1 и N2.	КС-8	10	Армирование монолитных участков. Спецификация.	КС-28	30
Днище. Надстонка по днищу. План.	КС-9	11	Армирование монолитных участков стен. Спецификация.	КС-29	31
Днище. Надстонка по днищу. Разрезы 1-1÷5-5.	КС-10	12	Армирование монолитных участков стен. Спецификация	КС-30	32
Днище. Узлы 1÷9 разрезов опалубочного чертежа днища.	КС-11	13	Армирование монолитных участков стен. Спецификация.	КС-31	33
Днище. Армирование узлов 1; 2; 3; 4; 5; А; Б; В.	КС-12	14	Армирование монолитных участков стен. Спецификация.	КС-32	34
Днище. Армирование узлов 6; 7; 8; 9; Г; Д; Е.	КС-13	15	Армирование монолитных участков стен. Спецификация. Выборки.	КС-33	35
Армирование днища. Каркасы К-48-1, К-48-2; Сетки С-48-12; С-48-13; С-14; С-48-16; С-48-25; С-48-27.	КС-14	16	Монолитные железобетонные площадки ПМ-1; ПМ-3; ПМ-5. Общие виды.	КС-34	36
Армирование днища. Сетки С-48-17; С-48-18; С-48-19; С-48-22; С-48-23; С-48-24	КС-15	17	Монолитные площадки ПМ-1; ПМ-2; ПМ-3; ПМ-5; ПМ-4. Опалубка и армирование.	КС-35	37
Днище. Армирование монолитных узлов 10; 11; 12; 13; 14; 15; 16; 17; 18; 19.	КС-16	18	Монтажная схема раскладки балок по верхнему и нижнему каналам.		
Днище. Армирование монолитных узлов. Узел 20. Сечения 1-1; 2-2; 3-3; 4-4; 5-5; 6-6; 7-7; 8-8.	КС-17	19	Опалубка и армирование балки БМ-1; БМ-1а.	КС-36	38
Днище. Армирование приямка N1.	КС-18	20	Монолитные площадки сетки С-1÷С-7. Спецификация и выборка арматуры.	КС-37	39
Днище. Армирование приямков N2.	КС-19	21	Металлические площадки МП-1; МП-2; МП-3. Спецификация металла.	КС-38	40
Армирование монолитных участков стен. Планы см-48-1; 2; 3.	КС-20	22	Металлические площадки МП-4; МП-5.	КС-39	41
Армирование монолитных участков стен. Планы см-48-4; см-48-5.	КС-21	23	Металлическая площадка МП-6. Монтажная площадка.	КС-40	42

Настоящий типовой проект разработан в соответствии с действующими нормами и правилами, что удостоверяю:

Гл. инженер проекта /Пронин/

ЦНИИЭП инженерного оборудования г. Москва

Нач. отдела	Кетлов	
Гл. спец. вт.	Красавин	
Гип. констр.	Пронин	
Рук. группы	Иванесова	Проверил Иванесова
Инженер	Курганова	

1971	Аэротенки четырехкоридорные. Ширина коридора В-6.0м. Тип А-4-6.0-4.4(5.0)	Аэротенки глубиной 4,4 м. Содержание альбома.	Типовой проект 902-2-179	Альбом VI	Лист —

12236-06 3

Пров: Иванова; 06.02.84г.

Копир. Зайцев

Стык панелей ПК1-48-1; 1а; 2

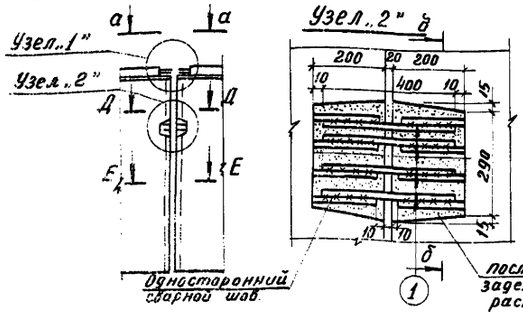

Стык панелей ПК1-48-3; 3а; б

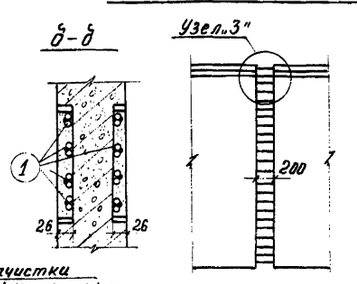

Стык перегородок ПП1-48-1.

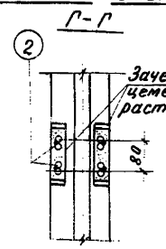

Стык панелей ПКУ1-48-1 б.

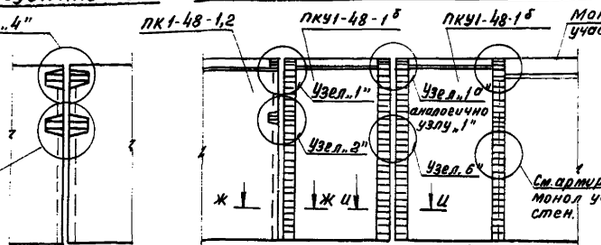

Деталь опирания плит мостиков на балку у Д.Ш.

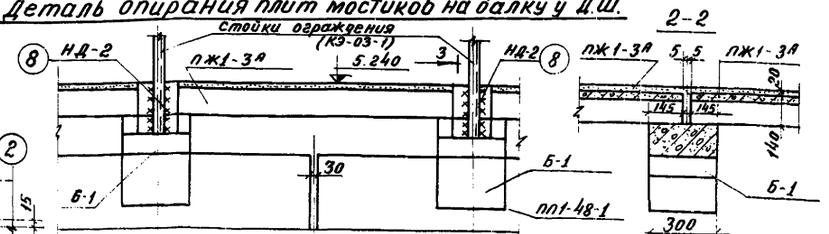

Узел „1"

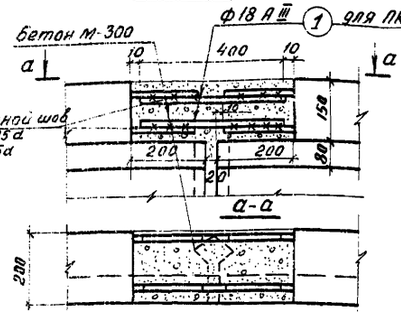

Узел „3"

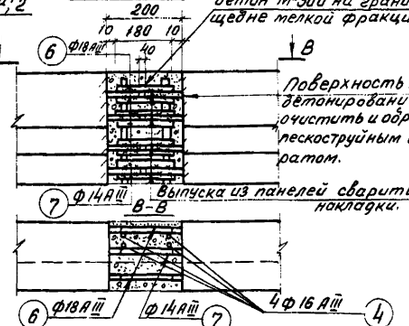

Узел „4"

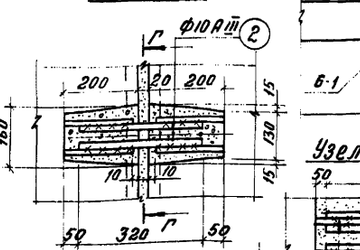

Узел „5"

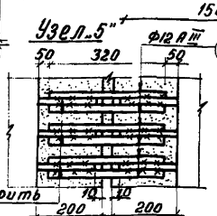

З-З

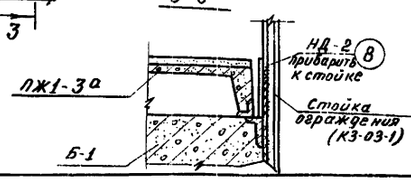

Заделка панелей стен в днище.

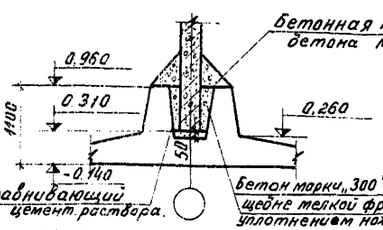

Заделка панелей перегородок в днище.

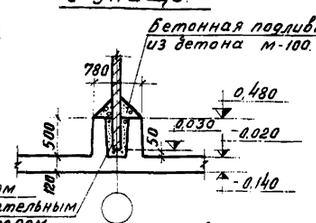

Д-Д Е-Е Ж-Ж И-И

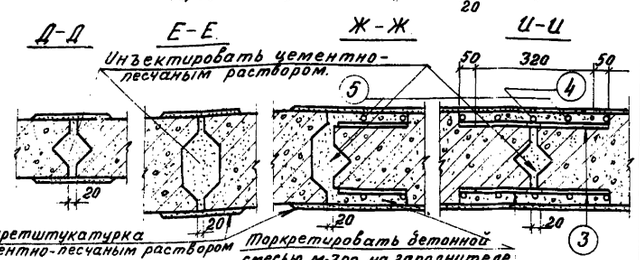

Спецификация металла на один стык.

Наименование элемента	N поз.	Ф мм.	Длина мм.	Кол-во шт.	Вес (кг) одной шт	Вес (кг) всех	Вес (кг) общий
Стык панелей ПК1-48-1;2	1	Ф18А III	400	12	0,80	9,60	9,60
Стык перегородок ПП1-48-1	2	Ф10А III	320	8	0,20	1,60	1,60
Стык панелей ПКУ1-48-1а; б	1	Ф18А III	400	4	0,80	3,20	88,8
	3	Ф12А III	320	192	0,29	55,50	
	4	Ф16А III	4820	2	7,62	15,24	
	5	Ф16А III	2380	4	3,73	14,92	
Стык панелей ПК1-48-3; 3а; 3б	4	Ф16А III	4820	4	7,62	30,48	59,58
	6	Ф18А III	180	10	0,36	3,60	
	7	Ф14А III	180	116	0,22	25,50	

Деталь крепления плит мостика к балке и ограждения к мостику.

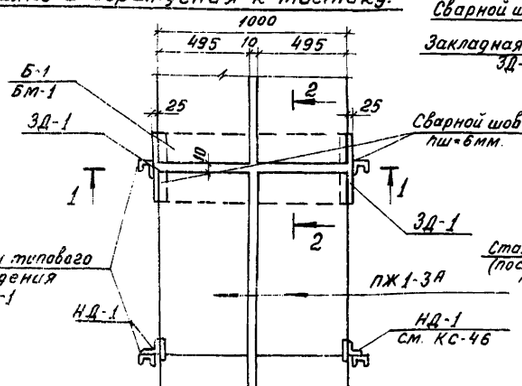

Стык балки Б-1 с панелью ПП1-48-1.

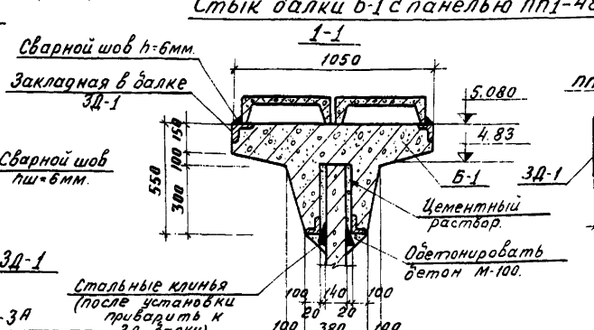

План балки.

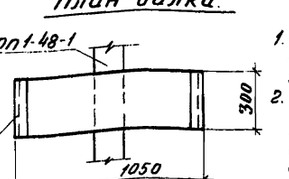

Примечания:

1. Шов между панелями марок ПК1-48-1; 2 и ПП1-48-1 инъектировать цементно-песчаным раствором. Состав раствора и методы производства работ см пояснительную записку и серию 3.900-2 вып. 1 (пз-8 и приложение №2).
2. Шов между панелями ПК1-48-3 заполнить бетоном марки „300" на гранитном щебне мелкой фракции с тщательным уплотнением. Перед бетонированием шва торцы стыкуемых панелей очистить и обработать пескоструйным аппаратом. Состав бетона и методы производства работ см. пояснительную записку или серию 3.900-2 Вып. 1 приложение №1.
3. Перед заделкой стыков панелей ПКУ1-48-1 а; б по сеч. Ж-Ж и И-И поверхность бетона и арматуры панели должна быть тщательно очищена, обезжирена, обработана пескоструйным аппаратом и промыта водой.
   Подробнее конструкцию стыка см. Т.П 902-2-179 Альбом VIII
4. Плиты мостиков у Д.Ш. к закладным в балках не приваривать

ЦНИИЭП инженерного оборудования г. Москва

Нач. отдела	Катаев	
Гл. спец. отд.	Красавин	
Гип. констр	Пронин	
Рук. группы	Иванесова	
Техник	Чучкова	
Проверил	Иванесова	

1971	Аэротенки четырехкоридорные Ширина коридора В=6.0м Тип А-4-6.0-4.4 (5.0)	Аэротенки глубиной 4,4 м. Стыки панелей, перегородок, балок	Типовой проект 902-2-179	Альбом VI	Лист КС-1

Монтажные схемы расположения тумб для воздушных стояков.

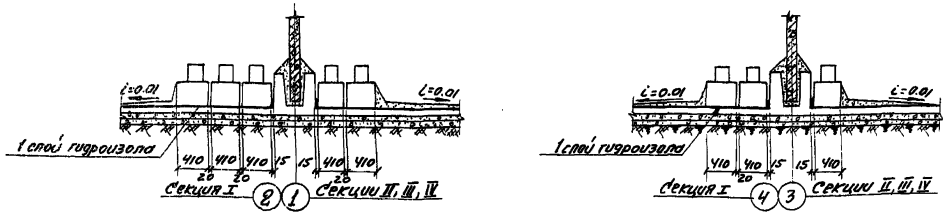

3-3

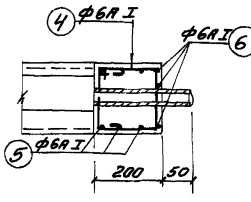

1-1

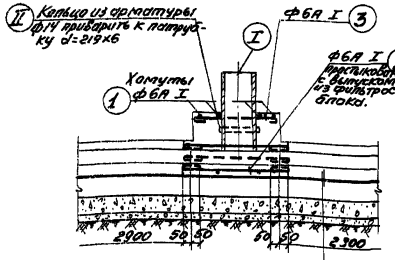

2-2

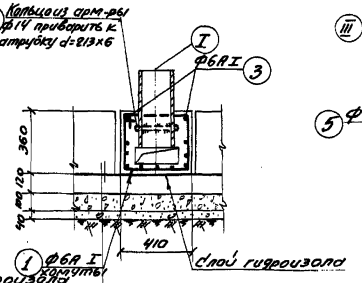

Армирование массива для заделки патрубков в двойной канал.

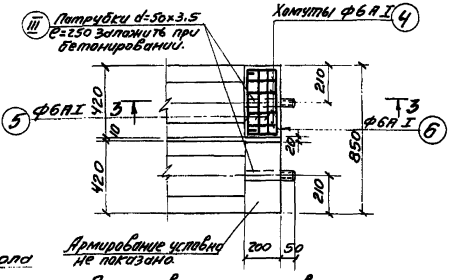

Армирование массива для заделки патрубков в тройной канал.

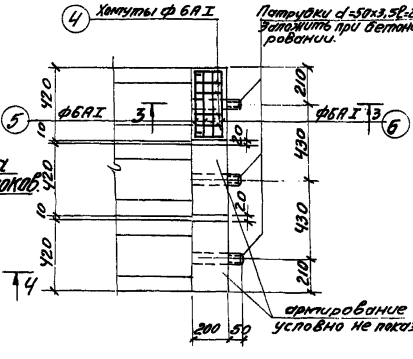

Армирование маналитной тумбы

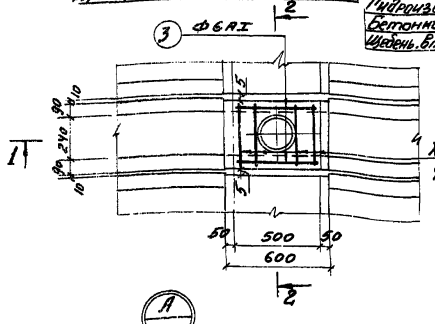

Слой гидроизола
Монолитное днище - 120
Гидроизоляция
Бетонная подготовка - 100
Щебень в трамбов. в грунт - 40

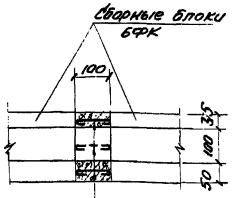

Выпуска арматуры из сборных фильтросных блоков сварить между собой

Деталь стыка фильтросных блоков.

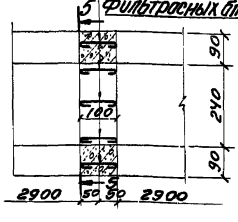

5-5

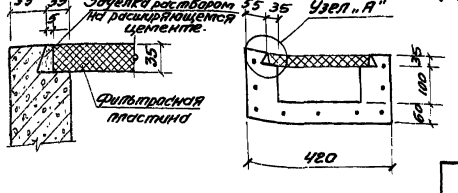

Спецификация арматуры на элемент

Наим. эл-та	№ поз.	Эскиз	ф мм.	Длина мм.	Кол. шт.	Общ. длина м.	Выборка ар-ры на 1 и „п" элементов: ф мм.	Общ. длина м	Вес кг. 1 шт	Общ. вес кг.
Тумба	1	370 / 320 / 370 / 320	6А I	1530	4	6,2	6А I	13,15	2,92	2,92
	2	560	6А I	650	9	5,85				
	3	460	6А I	550	2	1.10		Итого:		2,92
Заделка патрубков в двойной канал (шт. 2)	4	160 / 160 / 160	6А I	790	4	3,16	6А I	8,34	1,85	3,7
	5	380	6А I	470	6	2,82				
	6	160 / 380 / 160	6А I	790	3	2,36		Итого:		3,7
Заделка патрубков в тройной канал (шт. 3)	4	см. выше	6А I	790	4	3,16	6А I	8,34	1,85	5,55
	5	см. выше	6А I	470	6	2,82				
	6	см. выше	6А I	790	3	2,36		Итого		5,55

Расход материалов

Наимен. эл-та	Расход стали на 1 м³ бетона	Марка бетона	Бетон м³	Сталь кг
Тумба	39,5	200	0,074	2.92
Заделка патрубков в двойной кан.	112,0	200	0,033	3,7
Заделка патрубков в тройной канал	112,0	200	0,049	5,55
Заделка патрубков в двойн. канал	112.0	200	0,0166	1.85

Выборка арматуры

Сталь класса А I			
Наимен. эл-та	ф6		Итого:
Тумба 16 шт.	2,92		46,7
Заделка патрубков в двойн. кан.	7.4		29,6
Заделка патрубков в тройн. кан.	11.1		22.2
Заделка патр. в двойн. канал.	3,7		7.4

Спецификация металла на все элементы

Наим. констр.	N поз.	Наименов. элемента	Эскиз	ℓ мм	Вес в кг. 1-го эл.	Вес в кг. всех эл.	Наим. констр.	N поз.	Наименов. элемента	Эскиз	ℓ мм	Вес в кг. 1-го эл.	Вес в кг. всех эл.
Тумба	I	Патрубок d=219×6 (шт. 16)	◎	440	13,9	222,0	Заделка в двойн. канал	III	Патрубок d=50×3,5 (шт. 16)	◎	250	1,0	16,0
	II	Кольцо из арматуры ф14 (шт. 16)	⊘ d=233	730	0,88	14,2	Заделка в тройн. канал	III	Патрубок d=60×3,5 (шт. 12)	◎	250	1,0	12,0
Заделка патр. в двойн. канал	III	Патруб d=60×3,5 (4 шт.)		250	1.0	4,0							

Примечания:

1. Расположение фильтросных каналов с положением тумб и водовыбросных стояков дано на планах секций по днищу.
2. Тумбы для заделки воздушных водовыбросных стояков выполняются из бетона марки „200."
3. Стыки фильтросных каналов омоноличиваются бетоном на расширяющемся цементе.

1971	Аэротенки четырехкоридорные. Ширина коридора в = 6,0 м. Тип А-4-6,0-4,4 (5,0).	Аэротенки глубиной 4,4 м. Стыки сборных элементов. Тумбы для заделки патрубков воздушных и водовыбросных стояков. Детали стыка фильтросных блоков. Армирование.	Типовой проект 902-2-179	Альбом VI	Лист КС-2

12236-06 5

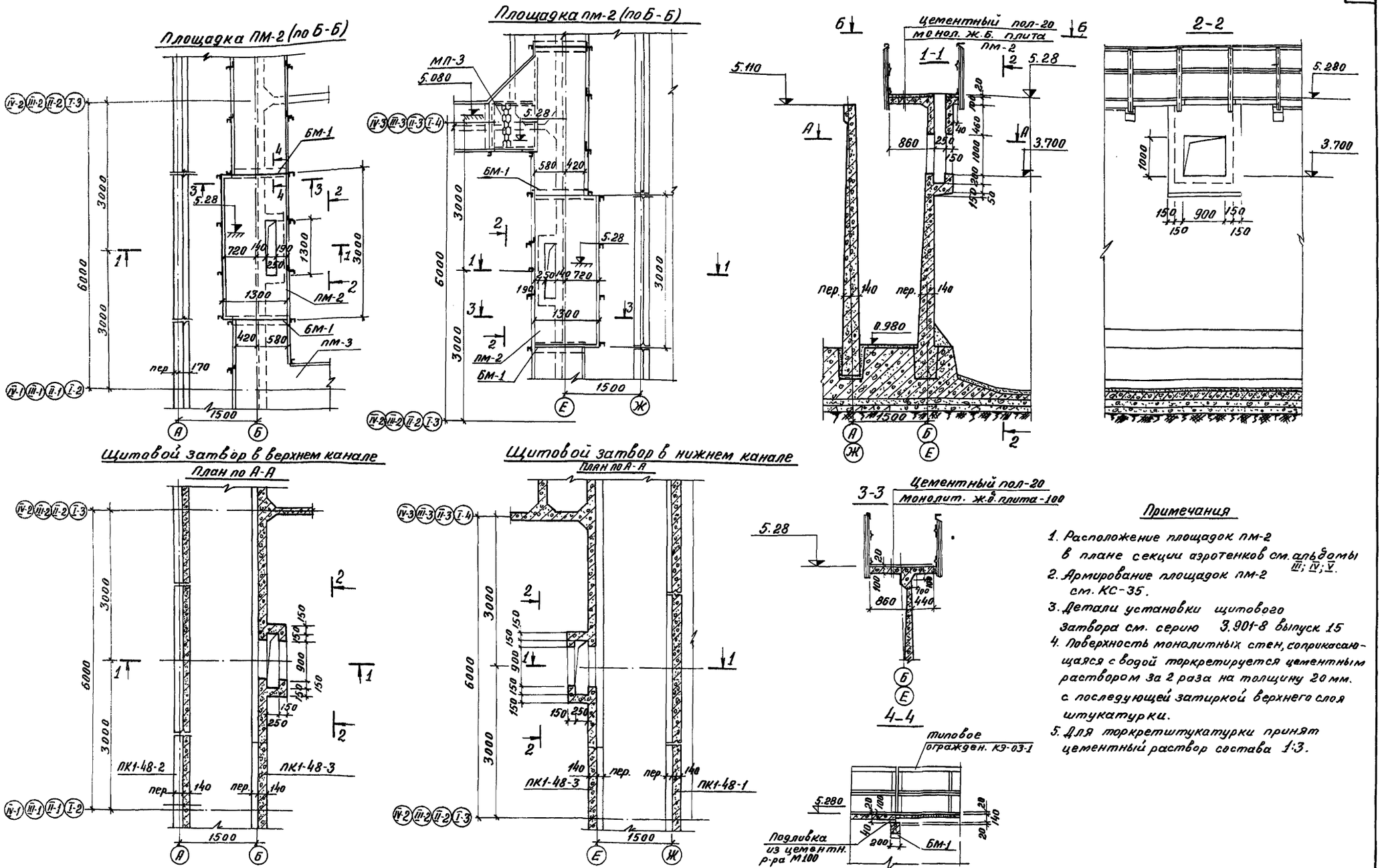

Примечания

1. Расположение площадок пм-2 в плане секции аэротенков см. альбомы III; IV; V.
2. Армирование площадок пм-2 см. КС-35.
3. Детали установки щитового затвора см. серию 3.901-8 выпуск 15
4. Поверхность монолитных стен, соприкасающаяся с водой торкретируется цементным раствором за 2 раза на толщину 20 мм. с последующей затиркой верхнего слоя штукатурки.
5. Для торкретштукатурки принят цементный раствор состава 1:3.

1971	Аэротенки четырехкоридорные. Ширина коридора в=6,0м. Тип А-4-6.0-4.4 [5.0]	Аэротенки глубиной 4,4м. Детали. Щитовые затворы в верхнем и нижнем каналах. План ПМ-2; ПО А-А. Разрезы 1-1; 2-2; 3-3; 4-4.	Типовой проект 902-2-179	Альбом VI	Лист КС-3

ЦНИИЭП инженерного оборудования г. Москва

Гл. инж. пр-та Свердлов; Нач. отд. Кетаев; Гл. спец. отд. Красавин; Гип. констр. Пронин; Рук. группы Иванесова; Инженер Курганова; Проверил Иванесова; Согласовано: ОКР Кобазева

12236-06 6

План площадки пм-4 (по Б-Б)

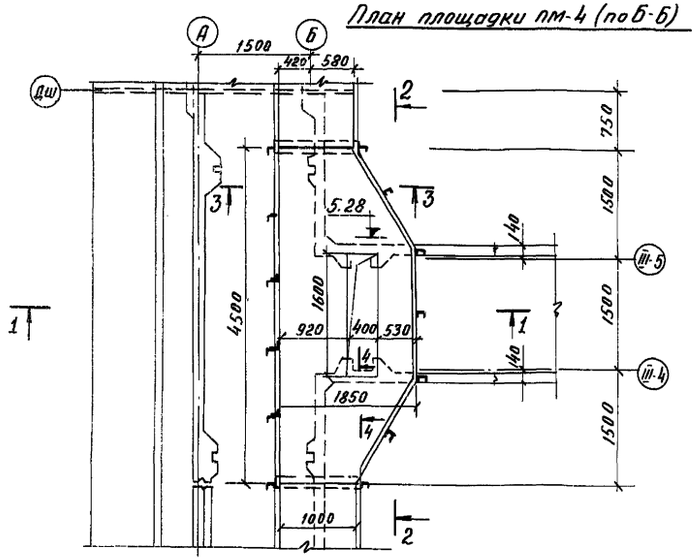

Щитовой затвор у среднего канала. План по А-А

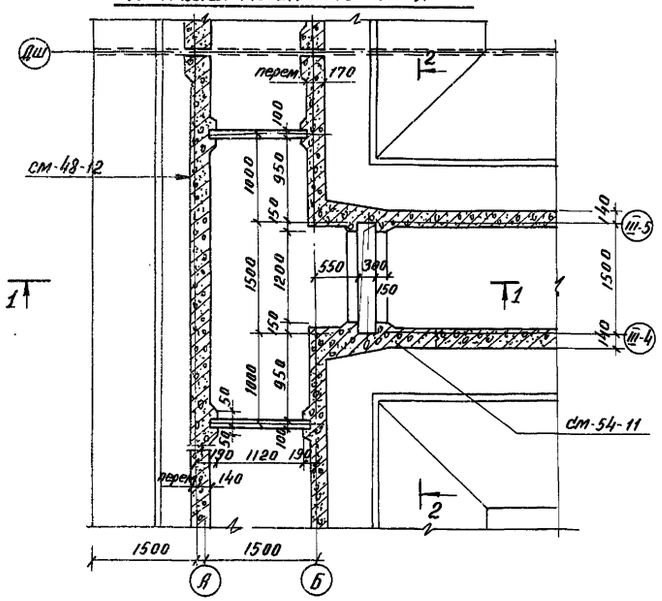

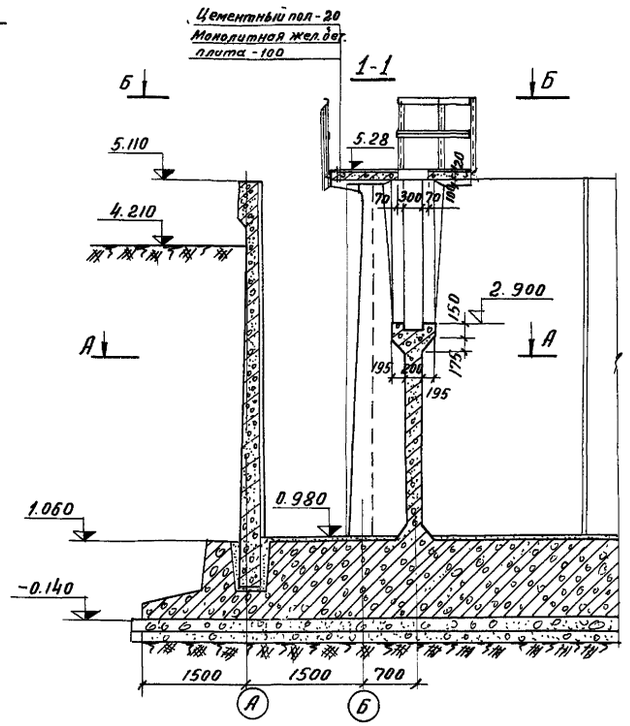

2-2

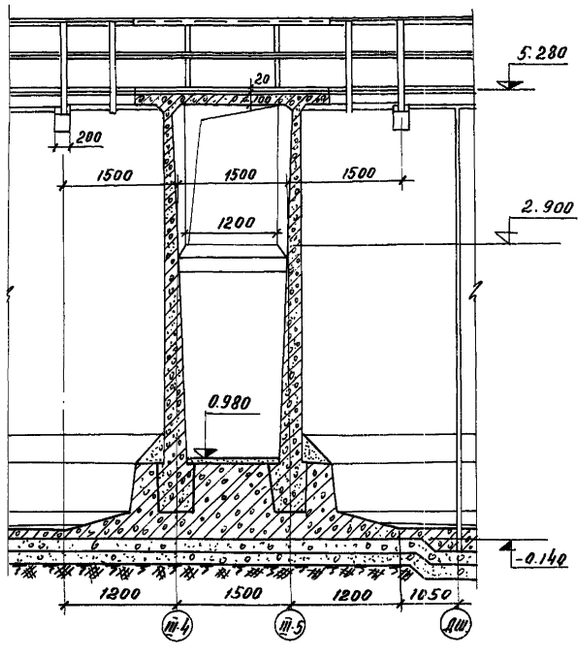

3-3

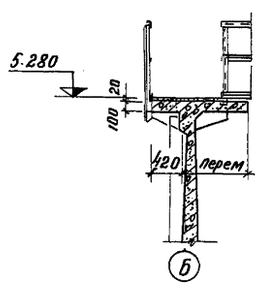

4-4

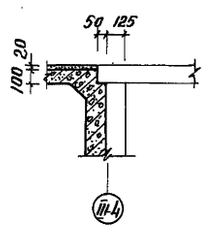

Примечания:

1. Расположение площадки пм-4 в плане см. альбом III.
2. Армирование площадки пм-4 см. КС-35.
3. Детали установки щитового затвора см. листы механического оборудования.
4. Поверхность монолитных стен, соприкасающаяся с водой, торкретируется цементным раствором за 2 раза на толщину 20мм. с последующей затиркой верхнего слоя.

1971	Аэротенки четырехкоридорные. Ширина коридора В=6.0 м. Тип А-4-6.0-44 (5.0)	Аэротенки глубиной 4.4 м. Детали. Средний канал. Щитовой затвор. Планы пм-4; по А-А. Разрезы 1-1; 2-2; 3-3; 4-4.	Типовой проект 902-2-179	Альбом VI	Лист КС-4

ЦНИИЭП инженерного оборудования г. Москва

ГА. ИНЖ-ГА	Бобылев	
НАЧ. ОТДЕЛА	Кетов	
РА. ИНЖ. ОТД.	Красавин	
ГИП КОНСТР	Пронин	
РУК. ГРУППЫ	Иванесова	
ИНЖЕНЕР	Курранова	
ПРОВЕРИЛ	Иванесова	
ОКГ	Кобазева	
МО	Васевич	

СОГЛАСОВАНО

Верхний канал

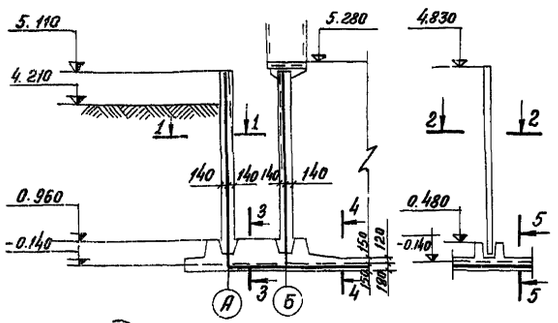

Перегородка

Нижний канал

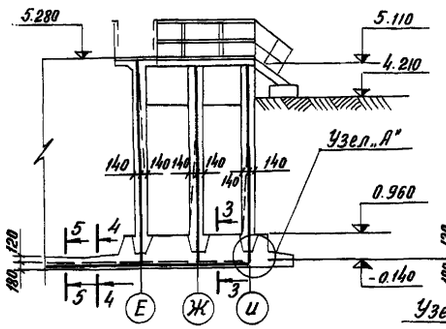

Средний канал

Средняя стена

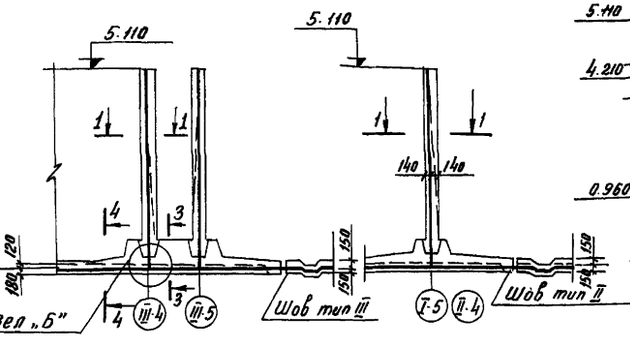

Крайняя стена

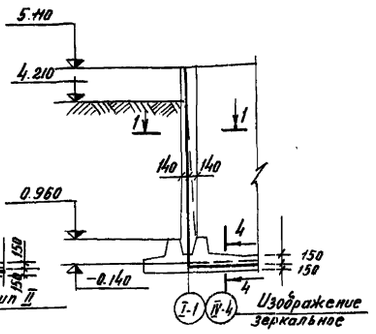

1-1

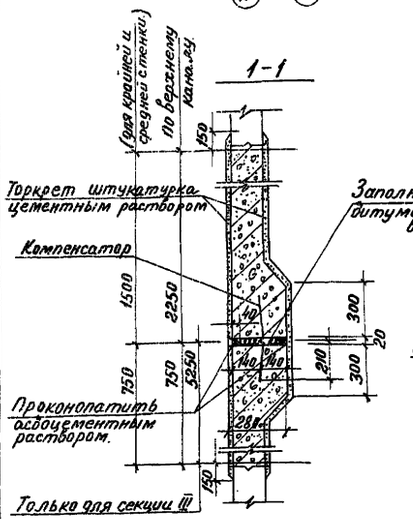

2-2

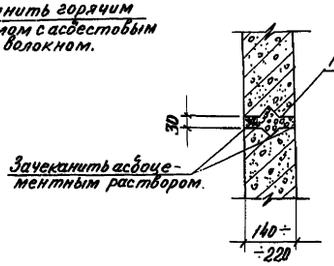

3-3(тип IV)

4-4(тип V)

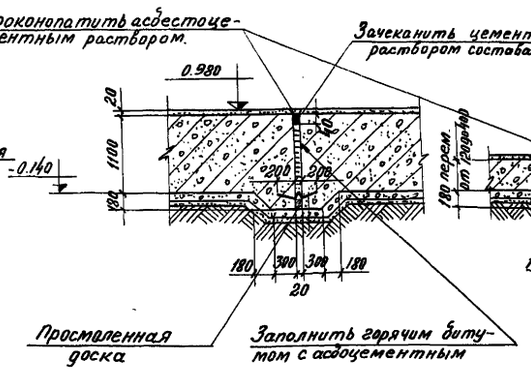

5-5 (тип VI)

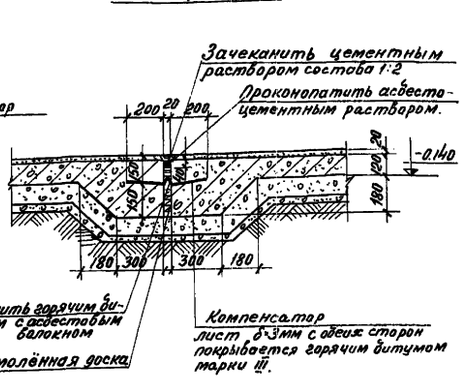

Узел „А"

Общий вид компенсатора

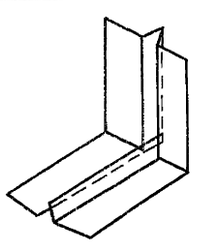

Узел „Б"

Деталь пересечения компенсаторов

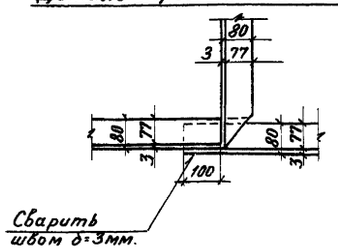

Раскрой компенсатора

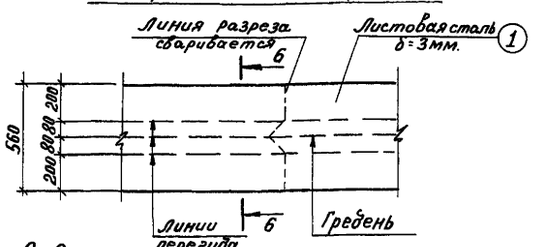

6-6

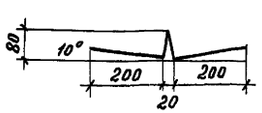

Примечания:

1. Расположение температурных швов в плане дано на планах секций аэротенков по днищу.
2. Позиция (1) учтена в спецификации металла на чертеже КС-6
3. Конструкция шва в стене по нижнему каналу аналогична сеч. 1-1.
4. Армирование температурно-усадочных швов см. лист КС-7.
5. Решение температурного шва в плитах мостиков см. лист КС-1

1971	Аэротенки четырехкоридорные ширина коридора 6 - 6.0 м Тип А-4-6.0 - 4,4 (5,0)	Аэротенки глубиной 4,4 м. Детали. Температурно-усадочные швы в стенах и днище. Опалубочный чертеж.	Типовой проект 902-2-179	Альбом VI	Лист КС-5

ЦНИИЭП инженерного оборудования г. Москва

Нач. отд.	Катлов	
Гл. спец. отд.	Красавин	
Рук. констр.	Ермин	
Рук. груп.	Иванесова	
Инженер	Кургинова	

Проверил Иванесова

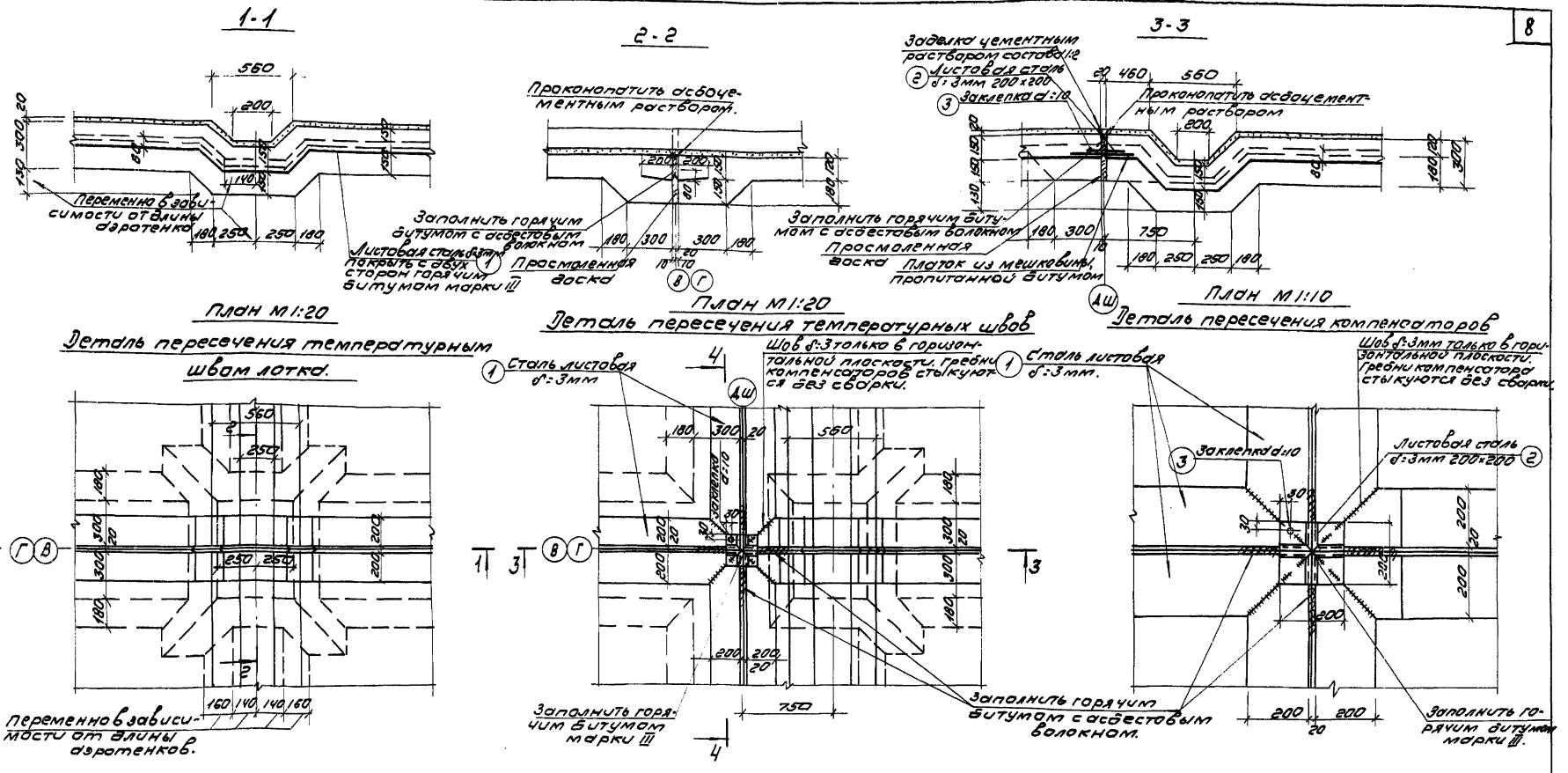

Спецификация металла

№№ п/п	Наименование	Эскиз	Длина мм или площ. м²	Кол. шт	Вес 1 шт. кг	Общий вес кг
1	Листовая сталь δ=3 в=560 на 1 пм. компенсатора.		0.56м²	—	13,2	13,2
2	Листовая сталь δ=3 360×360 на пересечение швов.		0.13	1	3.05	3.05
3	Заклепка d=10 на одно пересечение швов.		16 мм	1		

Примечания:

1. Расположение температурных швов в плане дано на планах секций аэротенков по днищу.
2. Размеры заложения лотка опорожнения выставлены для длины аэротенка 72м. Для иной длины размеры необходимо пересчитать.
3. Подготовка под днище на сечениях условно не показана.
4. Армирование температурно-усадочных швов см КС-7.

ЦНИИЭП инженерного оборудования г. Москва

ГИП	Краснов
Гл. специалист	Краснов
Гип конструкции	Шумейко
Рук. гр.	Овалесова
Инженер	Курганова

1971	Аэротенки четырехкоридорные ширина коридора в=6,0м Тип А-4-6,0-4.4(5,0)	Аэротенки глубиной 4,4м. Детали. Температурно-усадочные швы в днище. Пересечения швов.	Типовой проект 902-2-179	Альбом VI	Лист КС-6

Шов тип I в стенах

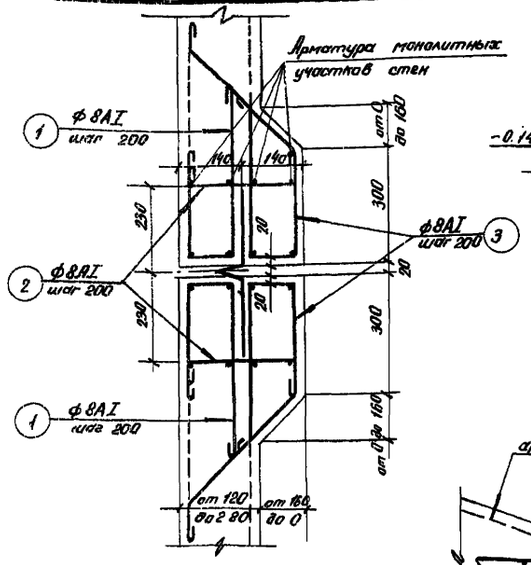

Шов тип II у средней стены

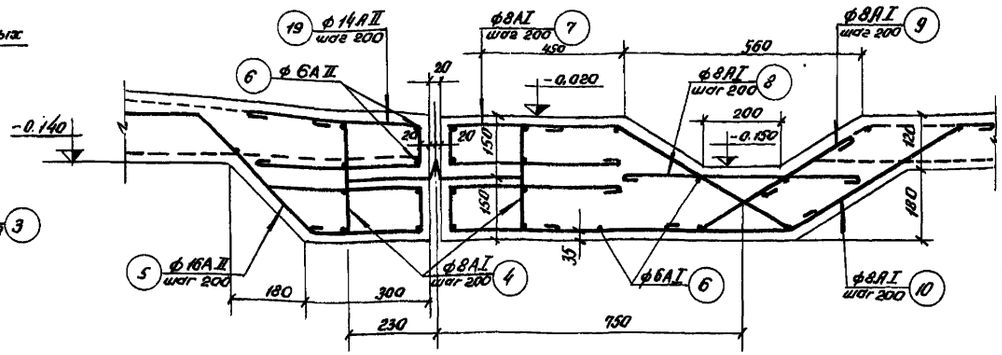

Шов тип III у среднего канала

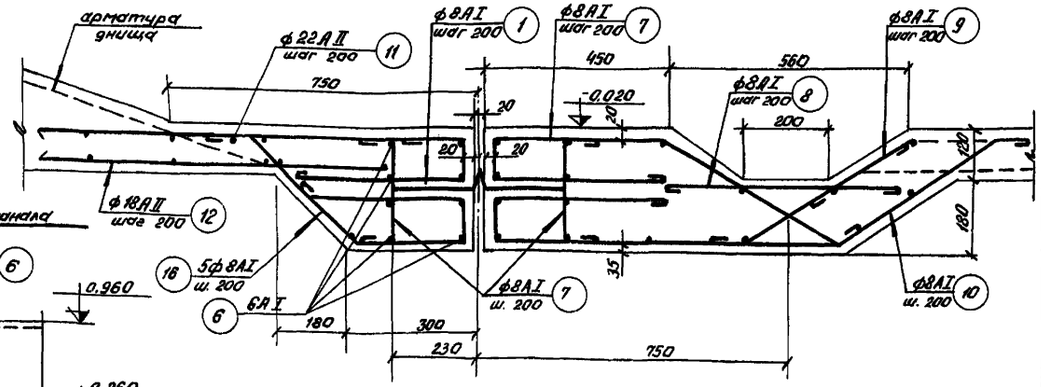

Шов тип IV у верхнего и нижнего канала

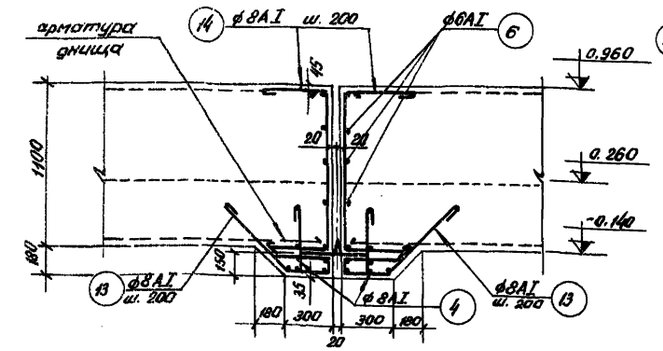

Поперечный шов тип VI в днище аэротенка

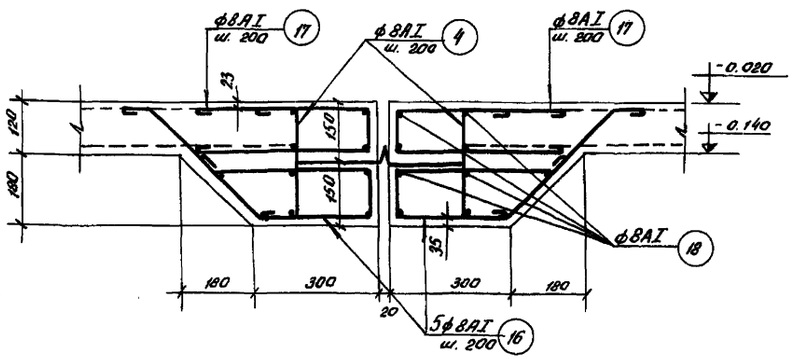

Шов тип V у верхнего и нижнего канала

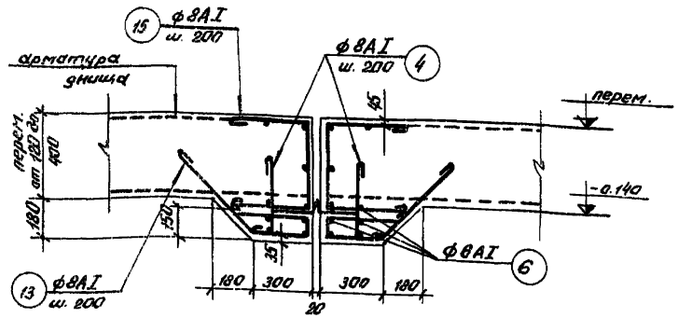

Примечания.

1. Данный чертеж рассматривать совместно с листом КС-5;6

Спецификация арматуры на элемент								Выборка арматуры на элемент			
Наим. эл-та	№ поз.	Эскиз	ф мм	Длина мм	Кол. шт.	Общ. длина м		ф мм	Общ. длина м	Вес кг	Общ. вес
Шов тип I на участке одной секции 1 п.м.	1	450 240 190	8AI	900	5	4.65		8AI	15,2	6.0	
	2	100 120 290 120	8AI	650	5	3.25					6.0
	3	410 450 260 130	8AI	1470	5	7.35					
Шов тип II на участке одной секции 1 п.м. у стены	19	680 450 110	14AII	1190	5	5.95		6AI	10.0	2.22	
	4	140 140 250	8AI	610	5	3.05		8AI	3.05	1.24	22.7
	5	450 60 350 330 260 90	16AII	1540	5	7.7		16AII	7.7	13.1	
	6	1000	8AI	1000	10	10.0		14AII	5.95	7.2	
Шов тип II на участке одной секции 1 п.м. у лотка	4	см. выше	8AI	610	5	3,05		6AI	17.0	3.8	
	6	см. выше	6AI	1000	17	17.0		8AI	28,15	11.1	
	7	420 450 410 100	8AI	1610	5	8.0					
	8	600	8AI	720	5	3.6					14.9
	9	100 400 120	8AI	620	5	3.1					
	10	90 850 410	8AI	2040	5	10.40					
Шов тип III на участке одной секции 1 п.м. у канала	11	1770	22AII	1770	5	8.9		6AI	10.0	2.22	
	12	1360	18AII	1360	5	6.80		8AI	14.3	5.7	
	16	100 60 350 30 280 90	8AI	1320	5	6.60		18AII	6.80	13.6	55,6
	4	см. выше	8AI	610	5	3.05		22AII	8,9	34.2	
	6	см. выше	6AI	1000	10	10.0					
	1	см. выше	8AI	900	5	4.50					
Шов тип III на участке одной секции 1 п.м. у лотка		поз. 4.6.7.8.9.10						6AI	17.0	3.8	
		см. шов. тип II						8AI	28.15	11.1	14.9
Шов тип IV на участке одной секции 1 п.м.	13	410 350 260 90 400	8AI	1350	5	6.75		6AI	11.0	2.44	
	14	480 1020	8AI	1940	5	9.70		8AI	19.5	7.7	10.2
	4	140 390	8AI	610	5	3.05					
	6	см. выше	6AI	1000	11	11.0					
Шов тип V на участке одной секции 1 п.м.	13	см. выше	8AI	1350	5	6,75		6AI	10.0	2.22	
	4	см. выше	8AI	610	6	3.05		8AI	15,6	6.2	
	6	см. выше	6AI	1000	10	10.0					8,4
	15	400 400 100÷380	8AI	1185	5	5.80					
Шов тип VI на участке одной секции 1 п.м.	17	см. выше	8AI	1130	5	5.65		8AI	25,35	10,0	
	16	см. выше	8AI	1320	5	6.65					
	4	см. выше	8AI	610	5	3.05					10.0
	18	1000	8AI	1000	10	10.0					

1971	Аэротенки четырехкоридорные. Ширина коридора В=6.0м. Тип А-4-6.0-4.4(5.0)	Аэротенки глубиной (4.4м). Детали. Температурно-усадочные швы. Армирование и спецификация арматуры.	Типовой проект 902-2-179	Альбом VI	Лист КС-7

ЦНИИЭП инженерного оборудования г. Москва.
Нач. отд. Гл. спец. отд. Тип. констр. Рук. группы Инженер
Кетаев Красавин Пронин Иванесова Курганова
Проверил Иванесова

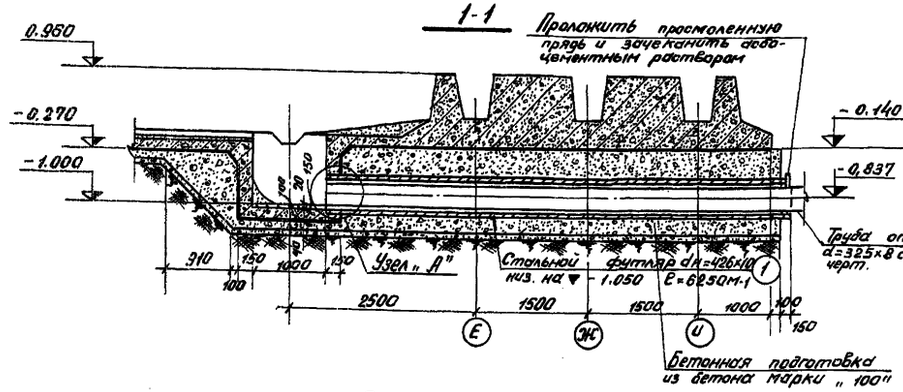

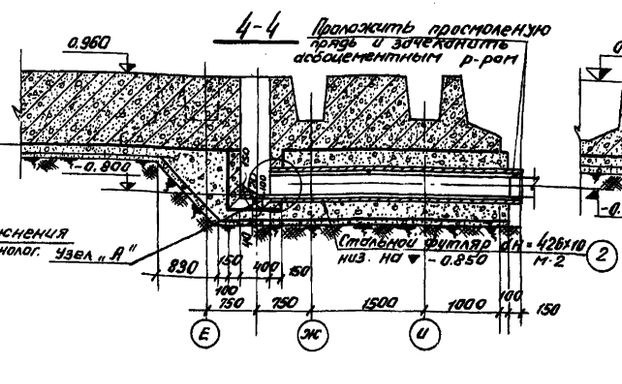

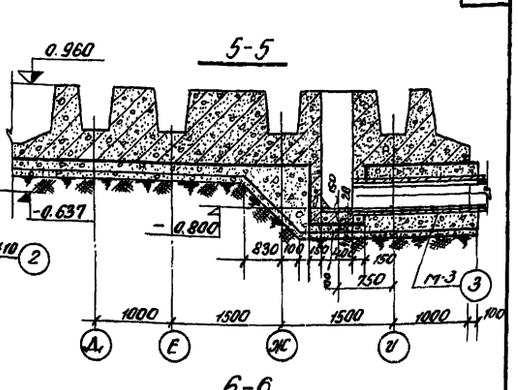

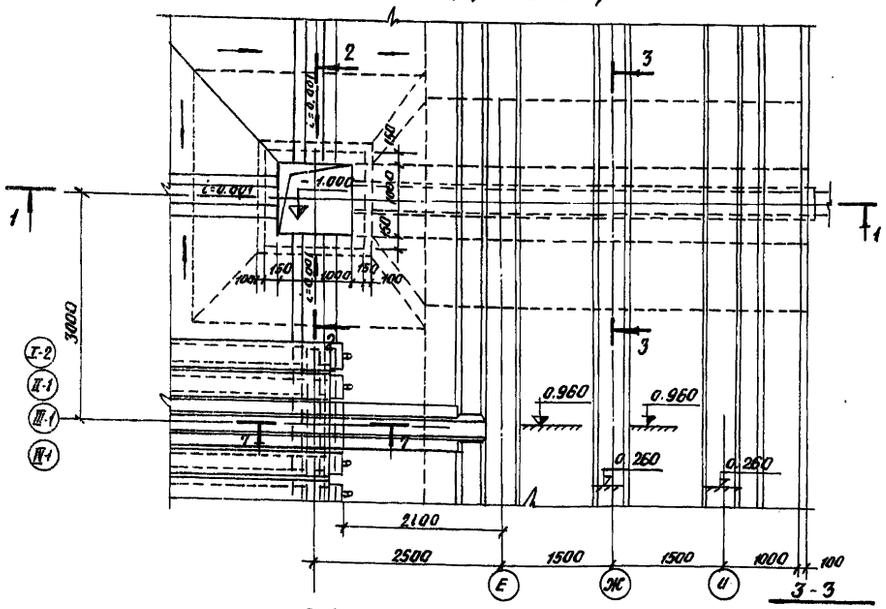

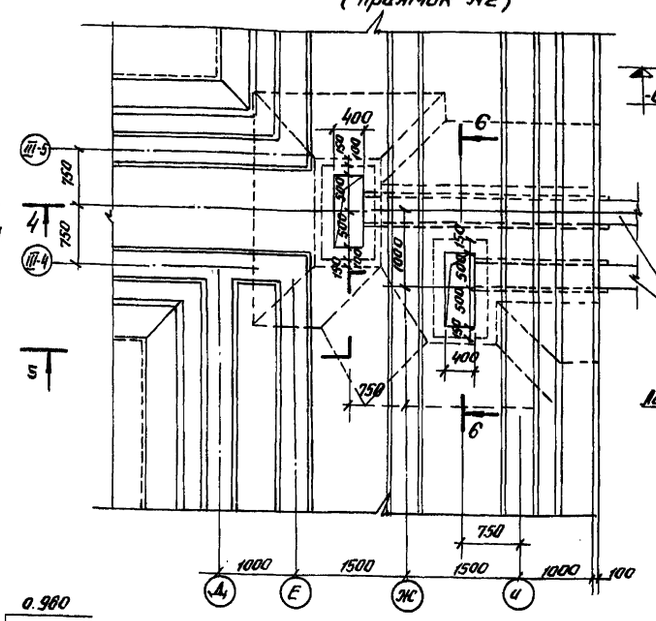

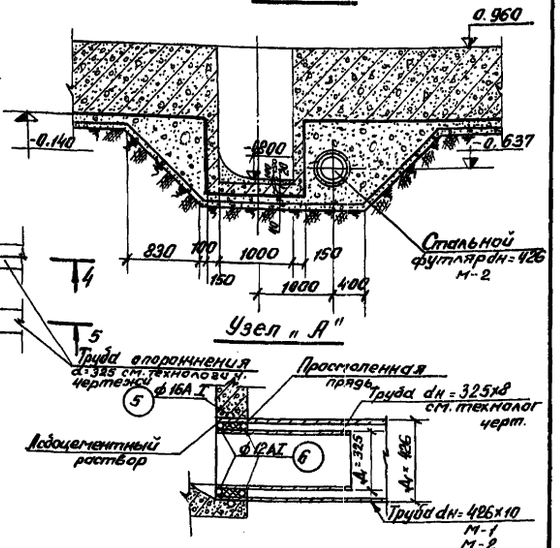

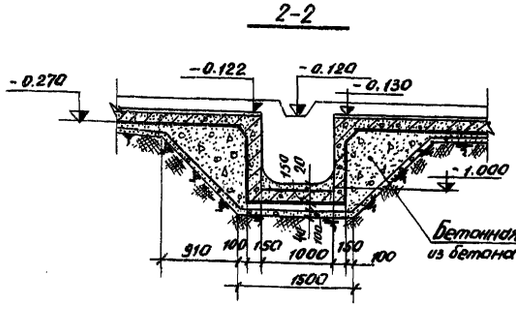

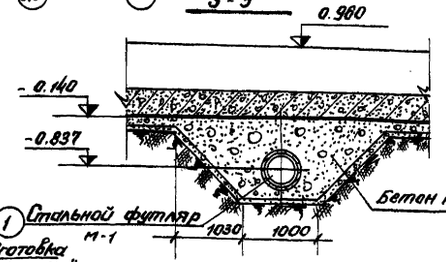

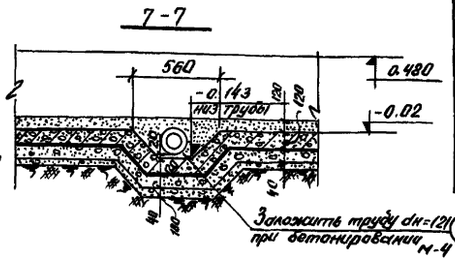

Спецификация металла

Номер эл-та	№ поз.	Профиль	Длина в мм	Кол	Вес шт.	Вес всех	Марка	Примеч.
М-1	1	Труба dн=426х10	8250	1	640.0	640.0		
	5	ф 16 А I	1860	1	3.0	3.0	646.0	
	6	ф 12 А I	1620	2	1.5	3.0		
М-2	2	Труба dн=426х10	3300	1	338.0	338.0	344.0	
	поз.	5.6 см. выше			4.5	6.0		
М-3	3	Труба dн=426х10	1900	1	185.0	185.0	191.0	
	поз.	5.6 см. выше			4.5	6.0		
М-4	4	Труба dн=121х5	2750	1	39.3	39.3		

Примечания:
1. Стенки приямков снаружи обмазать горячим битумом за 2 раза; изнутри затереть
2. Трубы заложить при бетонировании днища.

1971	Аэротенки четырехкоридорные. Ширина коридора В=6.0 м Тип А-4-6.0-4.4 (5.0).	Аэротенки глубиной 4.4 м. Днище. Сполубочный чертеж. Элементы плана №1 и №2.	Типовой проект 902-2-179	Альбом VI	Лист КС-8

ЦНИИЭП инженерного оборудования г. Москва

Гл. инж. пр-та Сверлов; Нач. отд. Котлов; Гл. спец. отд. Красавин; Тип. конструк. Гранчак; Рук. группы Дьячкова

Инженер Прокурат Бг; Лурсмана Овчинникова

Гл. инж. Кобзева

Дата

12236-06 11

План

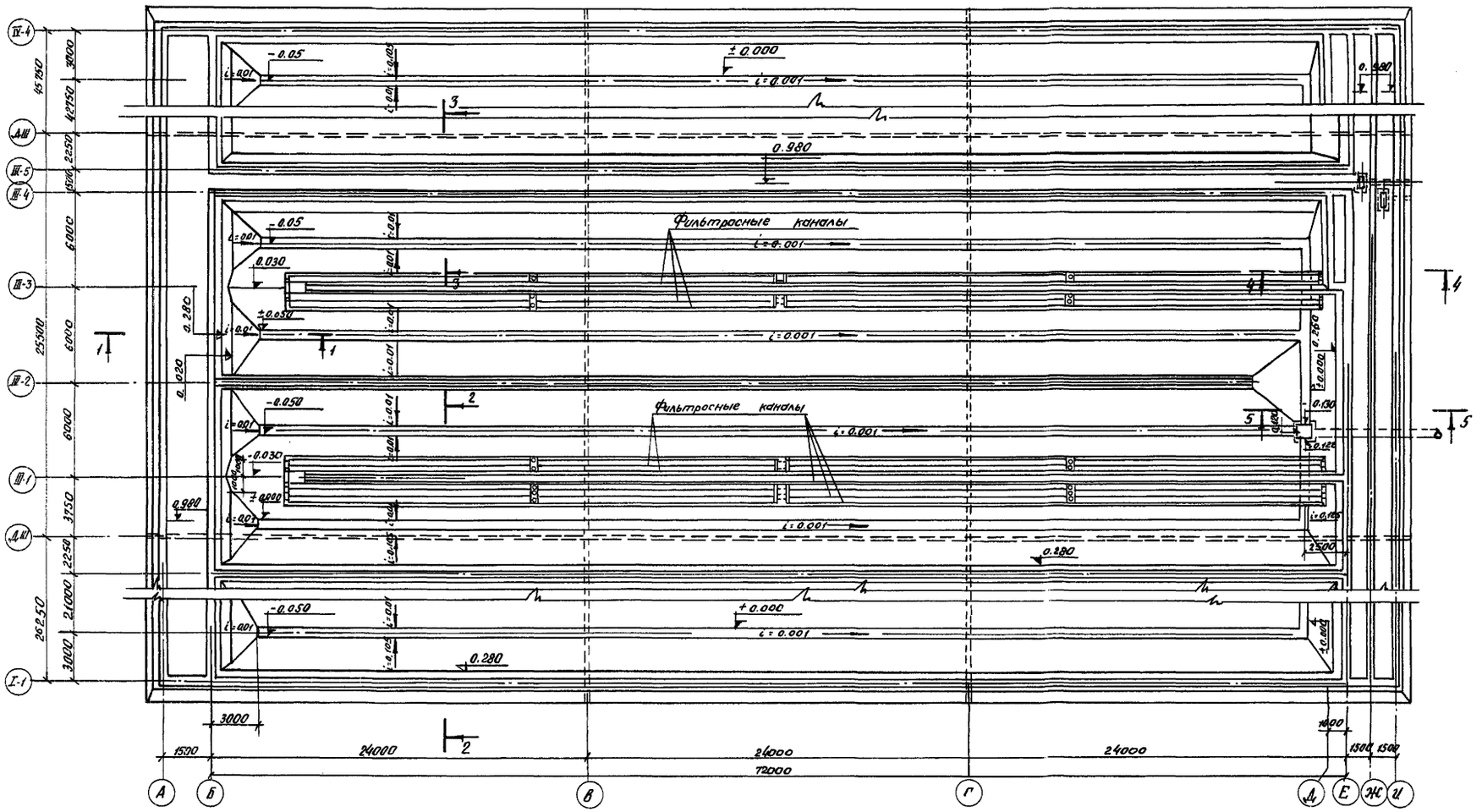

Примечания:

1. Данный чертеж рассматривать совместно с листом КС-10.
2. Набор секций принят условно.
3. Днище аэротенка торкретируется за 2 раза на толщину 20 мм. Лотки после торкретирования затираются цементным р-ром с последующим железнением.

1971	Аэротенки четырехкоридорные. Ширина коридора В=6.0 м. Тип А-4-6.0-4.4 (5.0)	Аэротенки глубиной 4.4 м. Днище. Набетонка по днищу. План.	Типовой проект 902-2-179	Альбом VI	Лист КС-9

ЦНИИЭП инженерного оборудования г. Москва

Гл. инж. пр-та Свердлов
Нач. отд. Котлов
Гл. спец. отд. Красавин
Тип. констр. Пронин
Рук. группы Ованесова

Инженер Курганова
Проверил Ованесова

Согласовано
ОКГ Кобазева

1-1

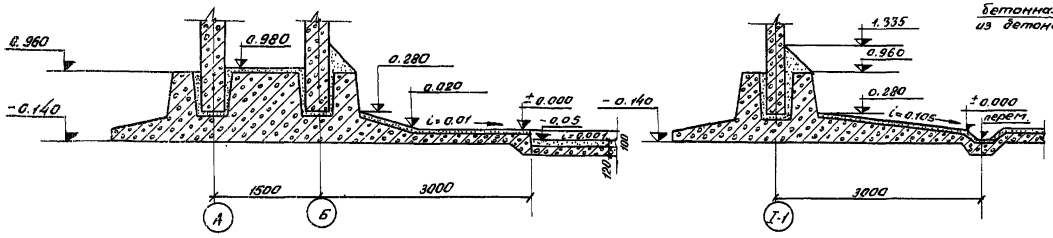

2-2

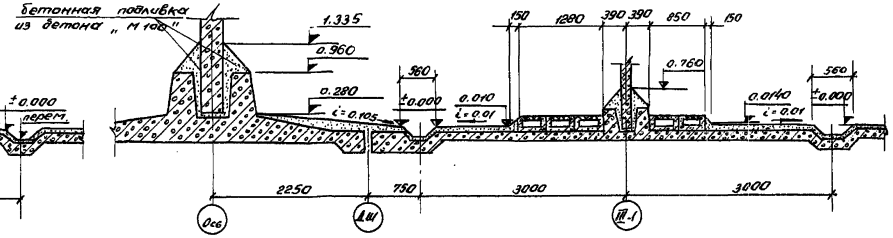

3-3

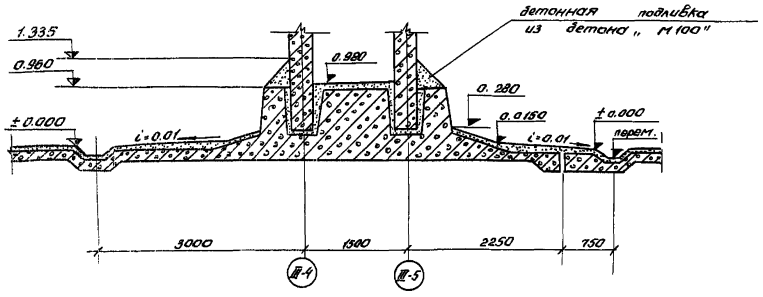

4-4

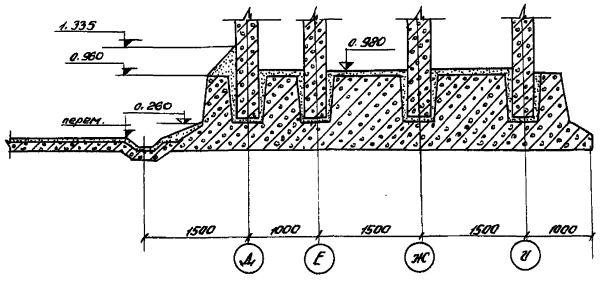

5-5

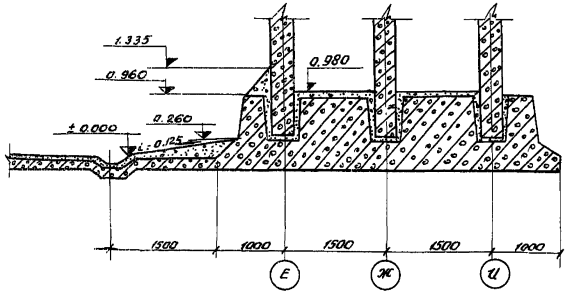

Примечания:

1. Данный чертеж рассматривать совместно с листом КС-9;
2. Подготовка под днище условно не показана.
3. Надстонка по верху стаканов выполняется из бетона м „ 100."

1971	Аэротенки четырехкоридорные. Ширина коридора В=6.0 м. Тип А-4-6.0-4.4 (5.0) м.	Аэротенки глубиной 4.4 м. Днище надстонка по днищу. Разрезы 1-1 ÷ 5-5.	Типовой проект 902-2-179	Альбом VI	Лист КС-10

ЦИНИИЭП инженерного оборудования г. Москва
Гл. инж. пр-та Сбродов
Нач. отд. Кетлев
Гл. спец. отд. Красавин
Гип констр. Пранцкл.
Рук. группы Авдеева
Инженер Куреднова
Проверил Авдеева
Согласовано ОКГ Кадзаева

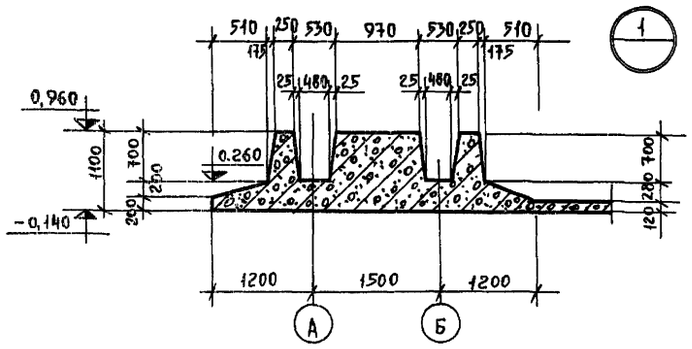

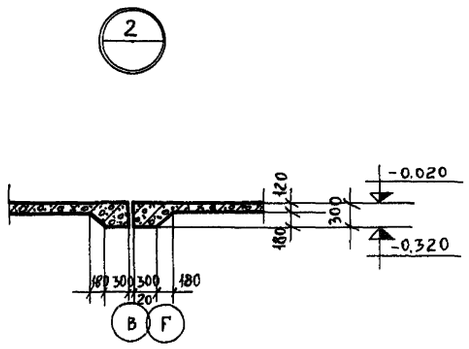

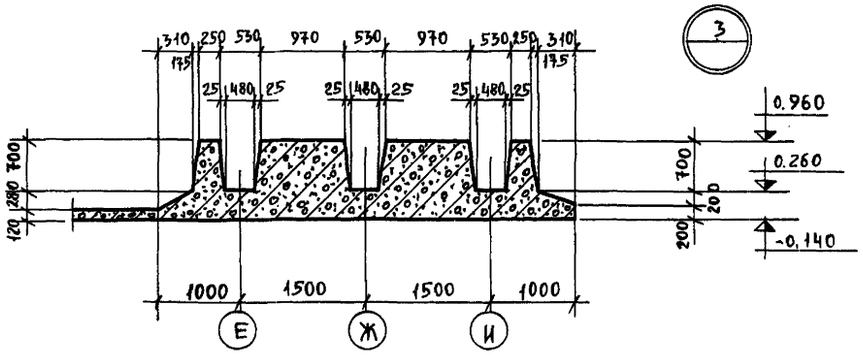

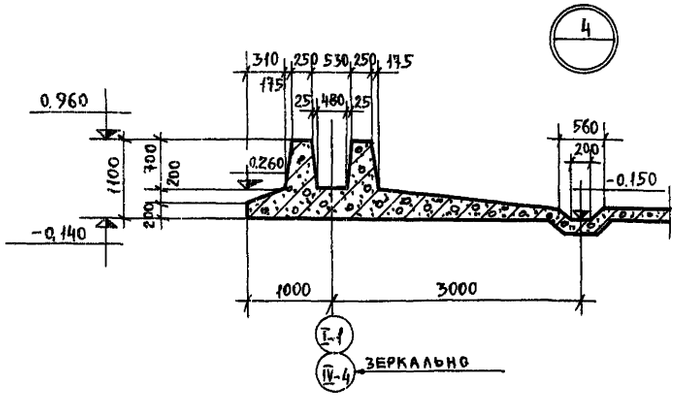

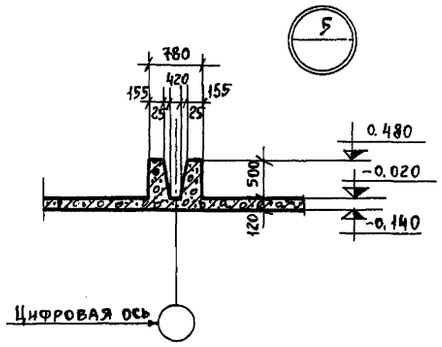

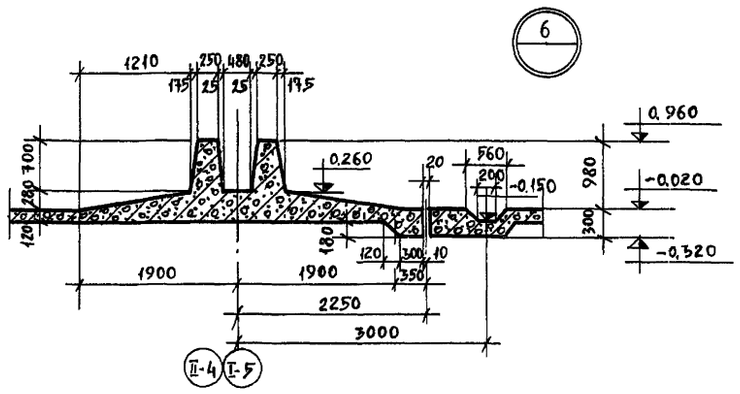

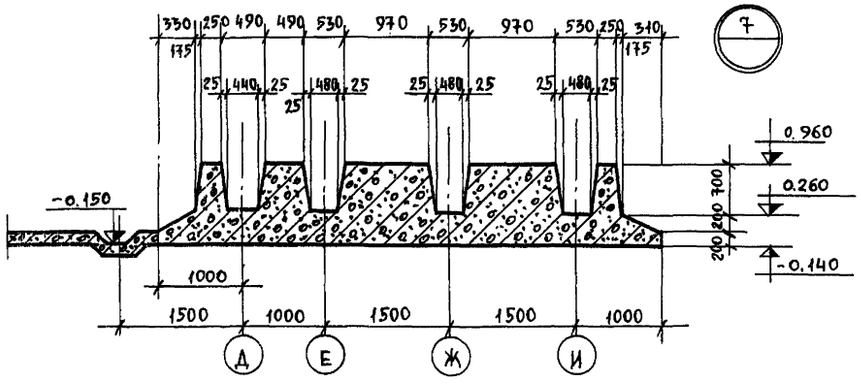

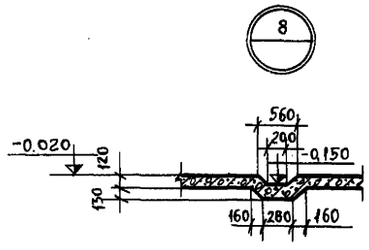

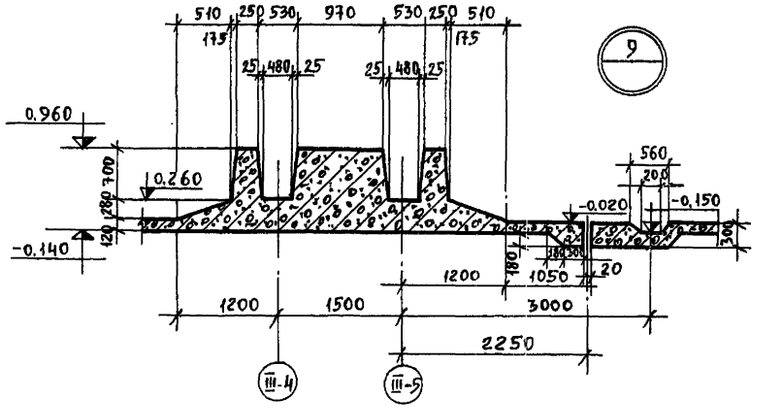

Примечания:

1. Расположение узлов см. альбомы III, IV, V.
2. Подготовка под днищем условно не показана.

1971	Аэротенки четырехкоридорные. Ширина коридора B=6.0 м. Тип А-4-6,0-4,4 (5,0).	Аэротенки глубиной 4,4 м. Днище. Узлы 1÷9. Разрезов опалубочного чертежа днища.	Типовой проект 902-2-179	Альбом VI	Лист КС-11

ЦНИИЭП инженерного оборудования г. Москва

Нач. отд. — Кетаов; Гл. спец. отд. — Красавин; Тип. констр. — Прокин; Рук. группы — Иванесова; Инженер — Курганова; Подпись — —"—; Проверил — Иванесова

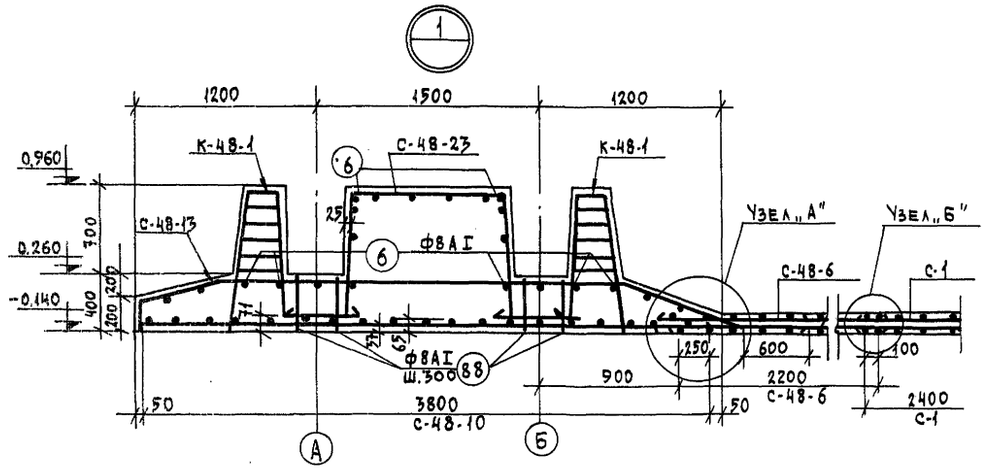

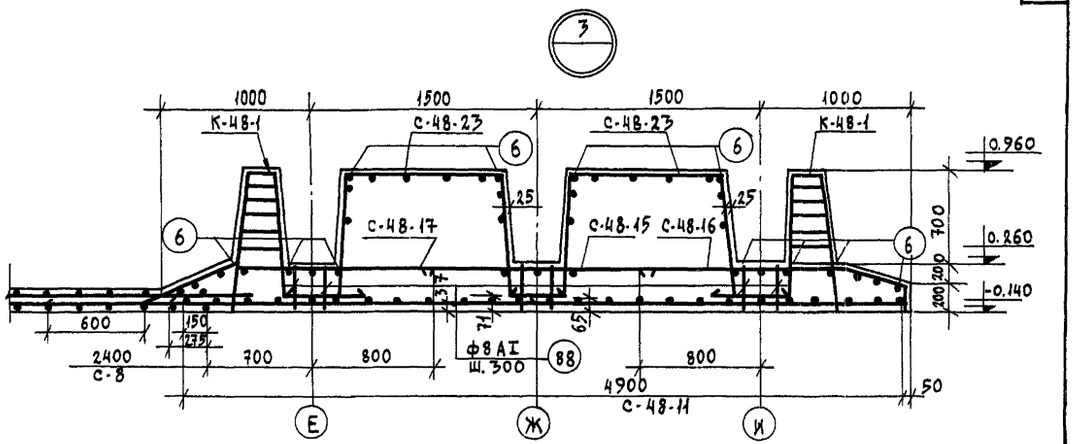

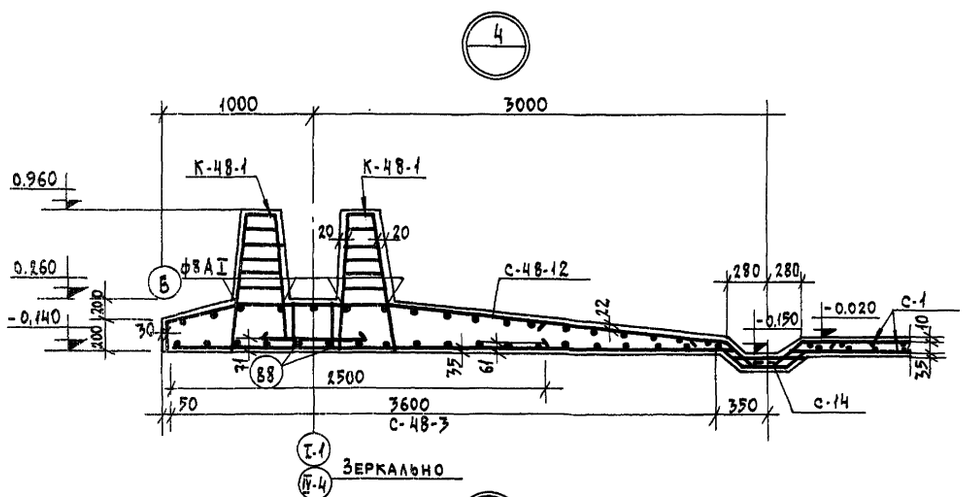

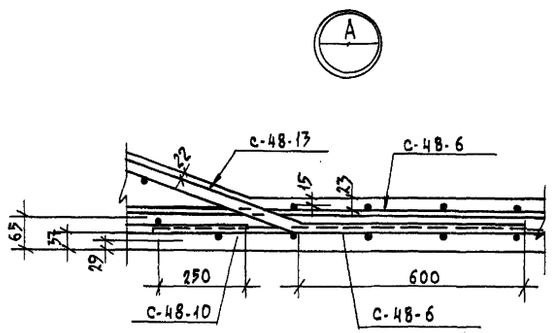

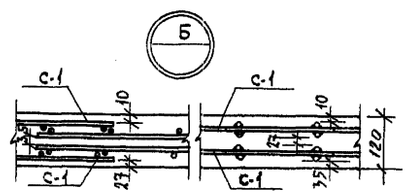

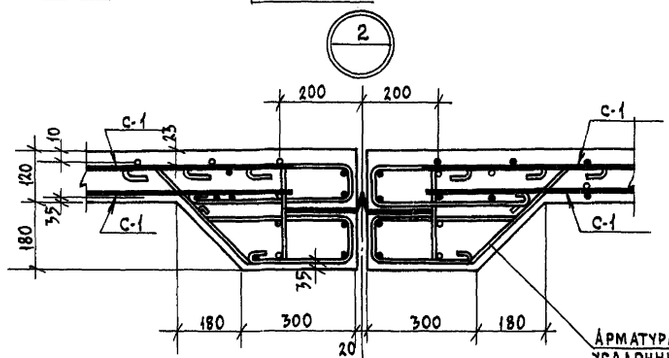

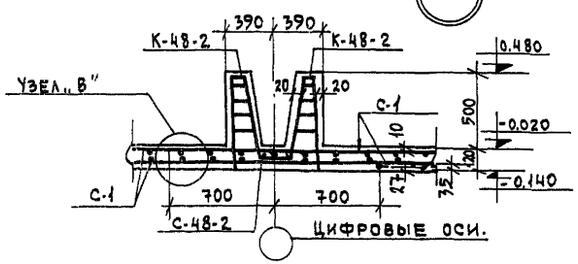

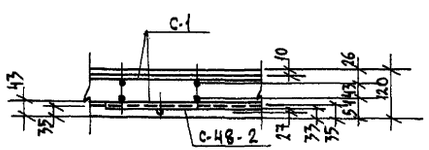

Примечания:

1. Планы раскладок сеток и каркасов смотри альбомы III; IV; V.

1971	Аэротенки четырехкоридорные. Ширина коридора B=6,0 м. Тип А-4-6,0-4,4 (5,0).	Аэротенки глубиной 4,4 м. Днище. Армирование узлов. 1; 2; 3; 4; 5; А; Б; В.	Типовой проект 902-2-179	Альбом VI	Лист КС-12

ЦНИИЭП инженерного оборудования г. Москва

Нач. отдела	Кетов	
Гл. спец. отд.	Красавин	
Гип констр.	Пронин	
Рук. группы	Ованесова	
Инженер	Курганова	

Подпись | Проверил Ованесова | Подпись

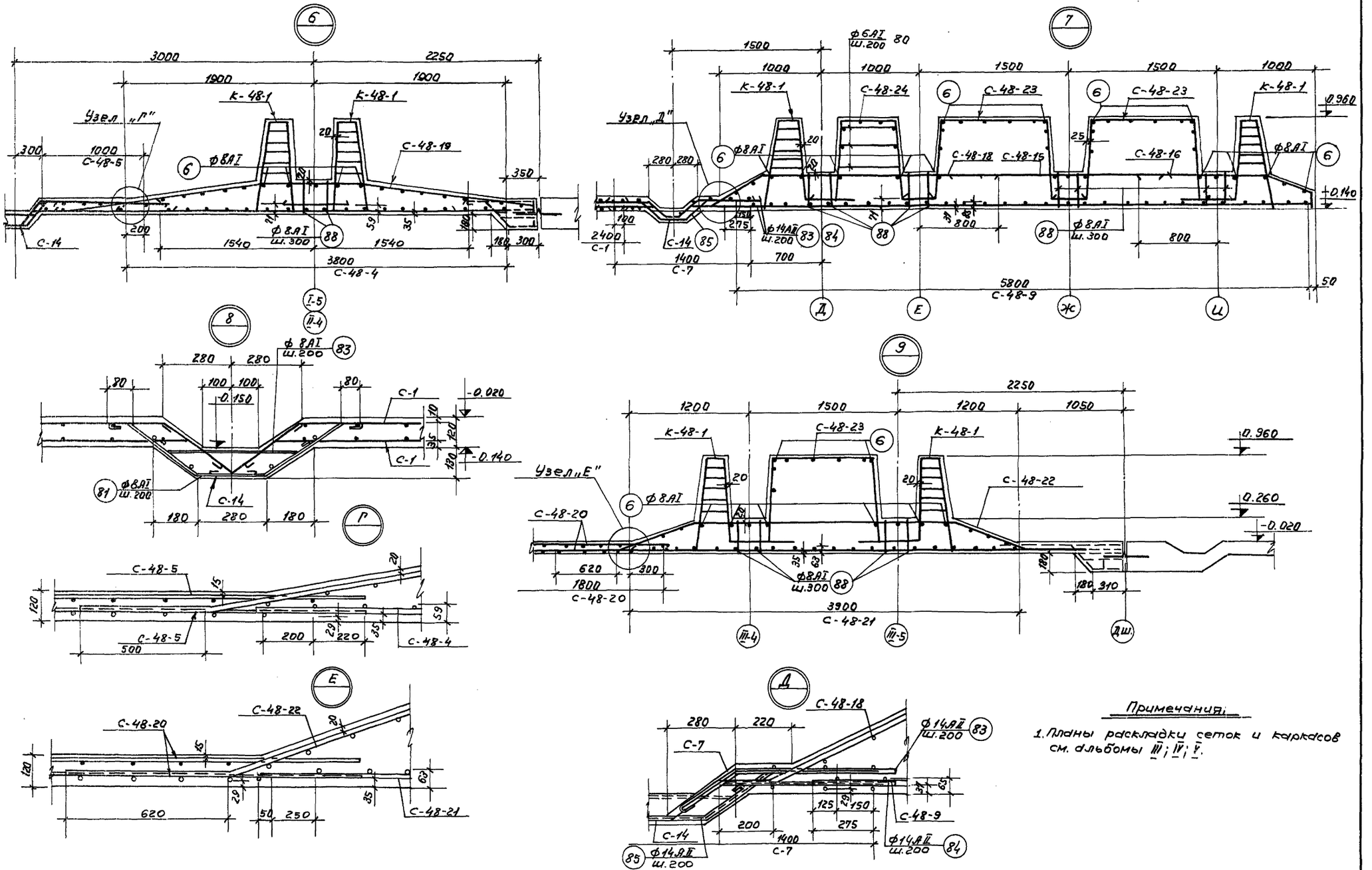

Примечания:

1. Планы раскладки сеток и каркасов см. альбомы III; IV; V.

1971	Аэротенки четырехкоридорные. Ширина коридора В=6.0м. Тип А-4-6.0-4.4 (5.0).	Аэротенки глубиной 4.4м. Днище. Армирование узлов. 6; 7; 8; 9; Г; Д; Е.	Типовой проект 902-2-179	Альбом VI	Лист КС-13

ЦНИИЭП инженерного оборудования г. Москва.

Нач. отд.	Белов
Гл. спец. отд.	Красавин
Гип. конст.	Тронин
Рук. группы	Иванесова
Инженер	Курганова

Каркас К-48-1

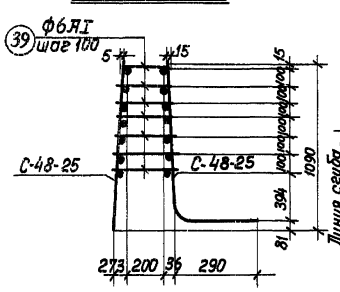

Сетка С-48-25

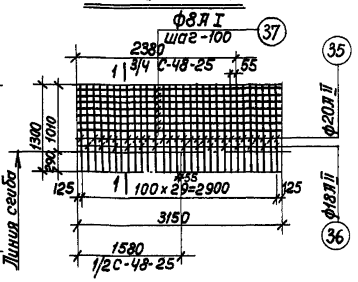

1-1

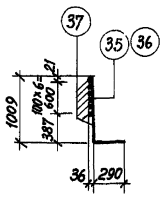

Сетка С-48-12

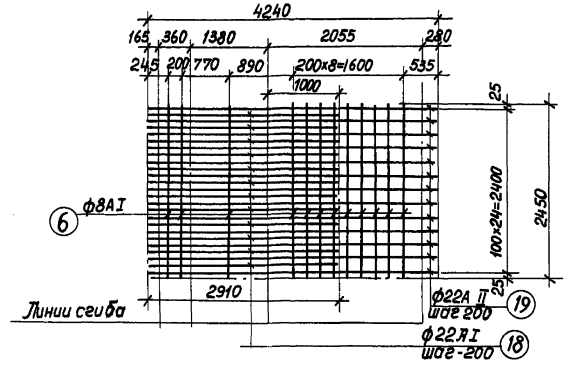

Каркас К-48-2

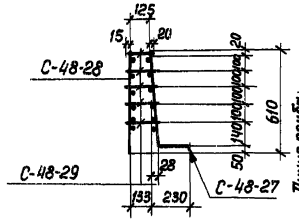

Сетка С-48-27

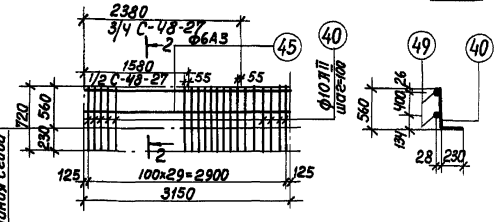

2-2

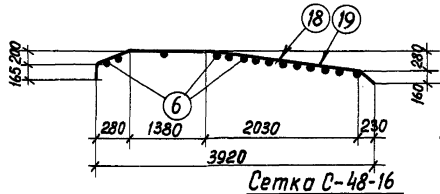

Деталь стыка гнутых сеток

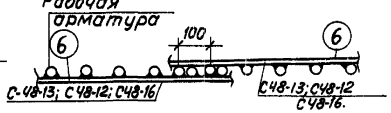

Сетка С-48-16

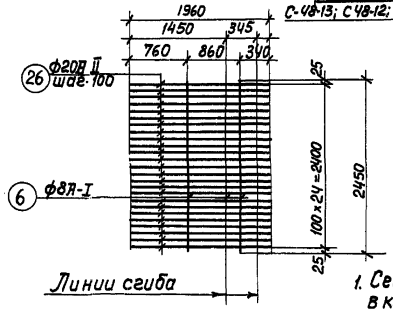

Сетка С-48-13

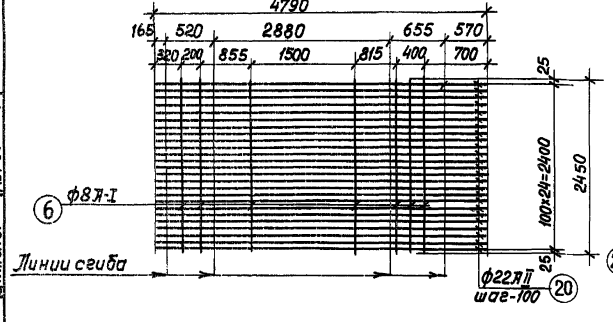

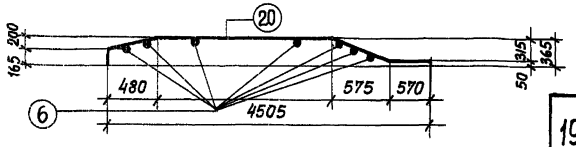

Сетка С-14

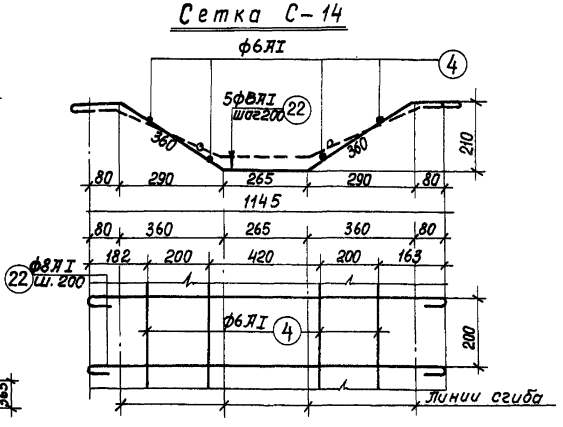

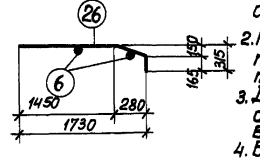

Примечания:

1. Сетки С-48-13, С-48-12, С48-16 в количестве 50% выполнять, приваривая распределительную арматуру поз.6 сверху рабочих стержней (см. деталь стыка)
2. При изготовлении сеток применяется контактная точечная сварка.
3. Для обеспечения точной разбивки арматуры сетки изготовляются в кондукторах.
4. Все размеры в мм.

1971	Аэротенки четырехкоридорные. Ширина коридора В=6,0 м. тип А-4-6,0-4,4(5,0)	Аэротенки глубиной 4,4 м. Армирование днища. Каркасы К-48-1; К-48-2. Сетки С-48-12; С-48-13; С-14; С-48-16; С-48-25; С-48-27.	Типовой проект 902-2-179	Альбом VI	Лист КС-14

ЦНИИЭП инженерного оборудования г. Москва
Нач. отдела Кетов
Гл. спец. отд. Красавин
Рук. группы Иванесова
Инженер Курганова
Проверил Иванесова
12236-06 17

Сетка С-48-17

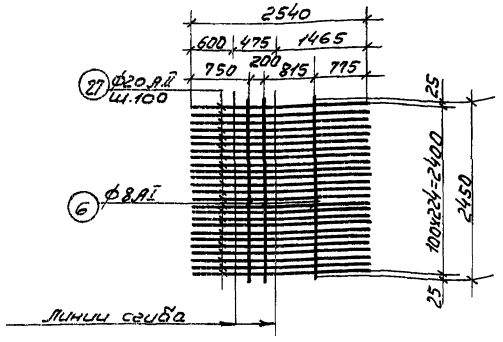

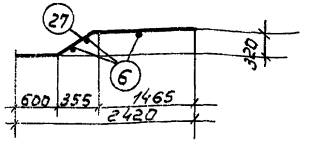

Сетка С-48-19

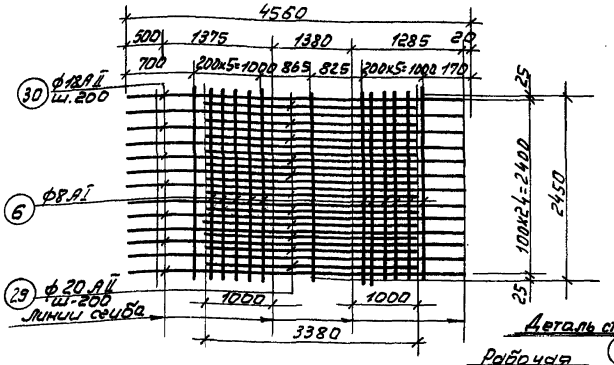

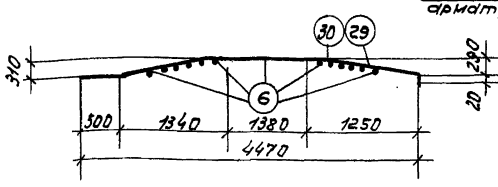

Сетка С-48-23

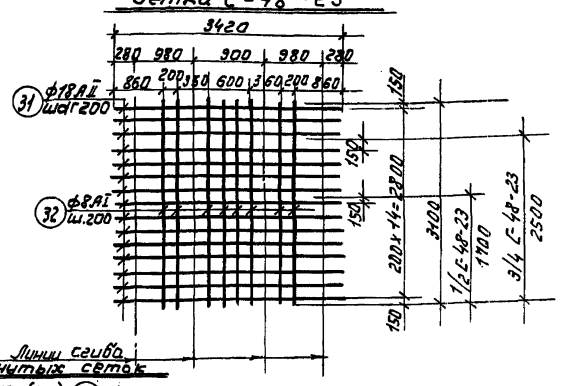

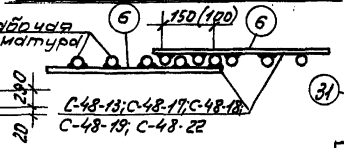

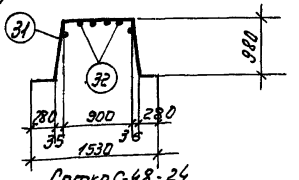

Сетка С-48-18

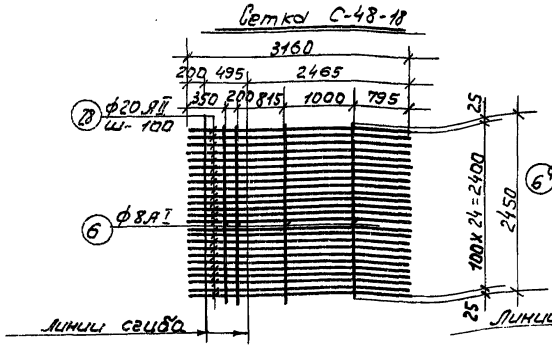

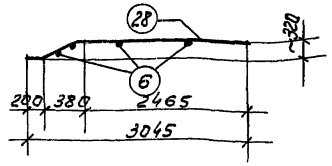

Сетка С-48-22

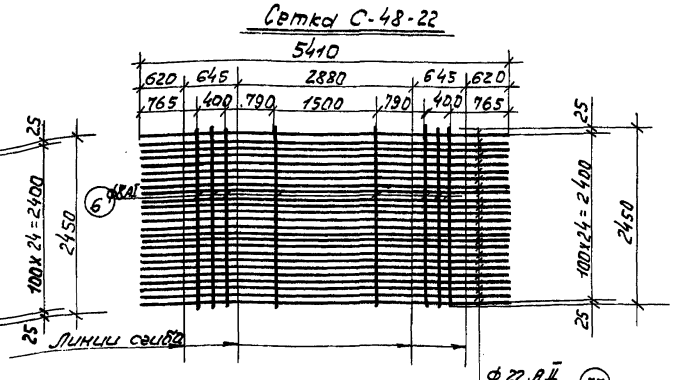

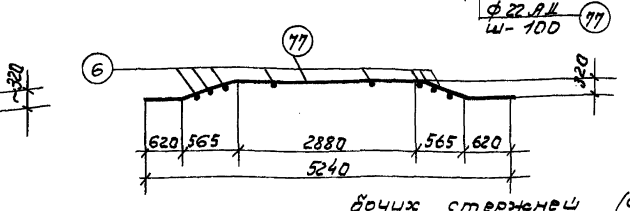

Сетка С-48-24

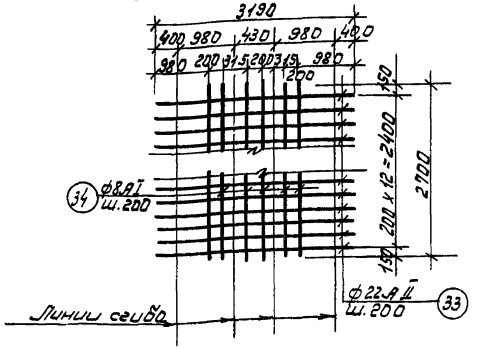

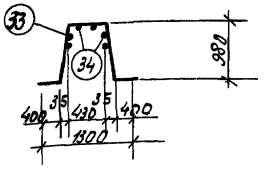

бочих стержней (см. деталь отыка).

Примечание: 1. При изготовлении сеток применяется контактная точечная сварка.
2. Для обеспечения точной разбивки арматуры сетки изготовляются в кондукторах.
3. Сетки С-48-17; С-48-18; С-48-19; С-48-22 в количестве 50% выполнять привариванием распределительную арматуру поз. (6) сверху рабочих стержней (см. деталь отыка).

1971	Аэротенки четырехкоридорные. Ширина коридора В=6.0 м. Тип А-46,0-4,4 (5.0).	Аэротенки глубиной 4,4 м. Армирование днища. Сетки С-48-17; С-48-18; С-48-19; С-48-22; С-48-23; С-48-24.	Типовой проект 902-2-179	Альбом VI	Лист КС-15

ЦНИИЭП инженерного оборудования г. Москва
Гл. инженер проекта Ю.Иванов
Гл. спец. отд. Н.Красавин
ГИП конструктор Пронин
Рук. группы Ю.Иванова
Ст. техник О.Ерликова
Проверил Ю.Иванов

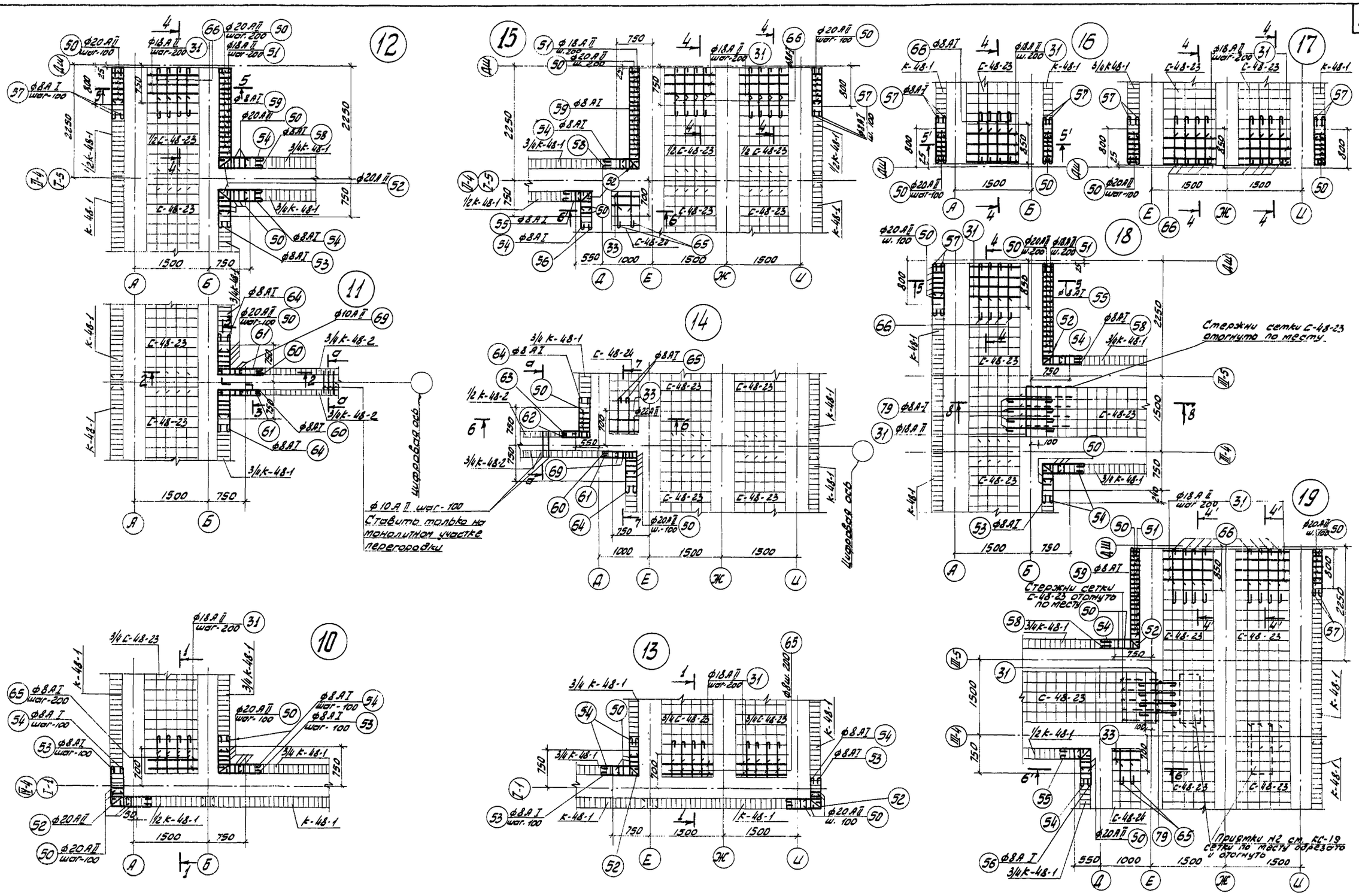

1971	Аэротенки четырехкоридорные. Ширина коридора В=6.0 м. Тип А-4-6.0-4,4(5,0).	Аэротенки глубиной 4,4 м. Днище. Армирование монолитных узлов 10; 11; 12; 13, 14; 15; 16; 17; 18; 19.	Типовой проект 902-2-179	Альбом VI	Лист КС-16

ЦНИИЭП инженерного оборудования г. Москва

Нач. отдела Кетлов; Гл. спец. отд. Красавин; Тип. конструк. Дронин; Рук. группы Ованесова; Инженер Курганова

Проверил Ованесова

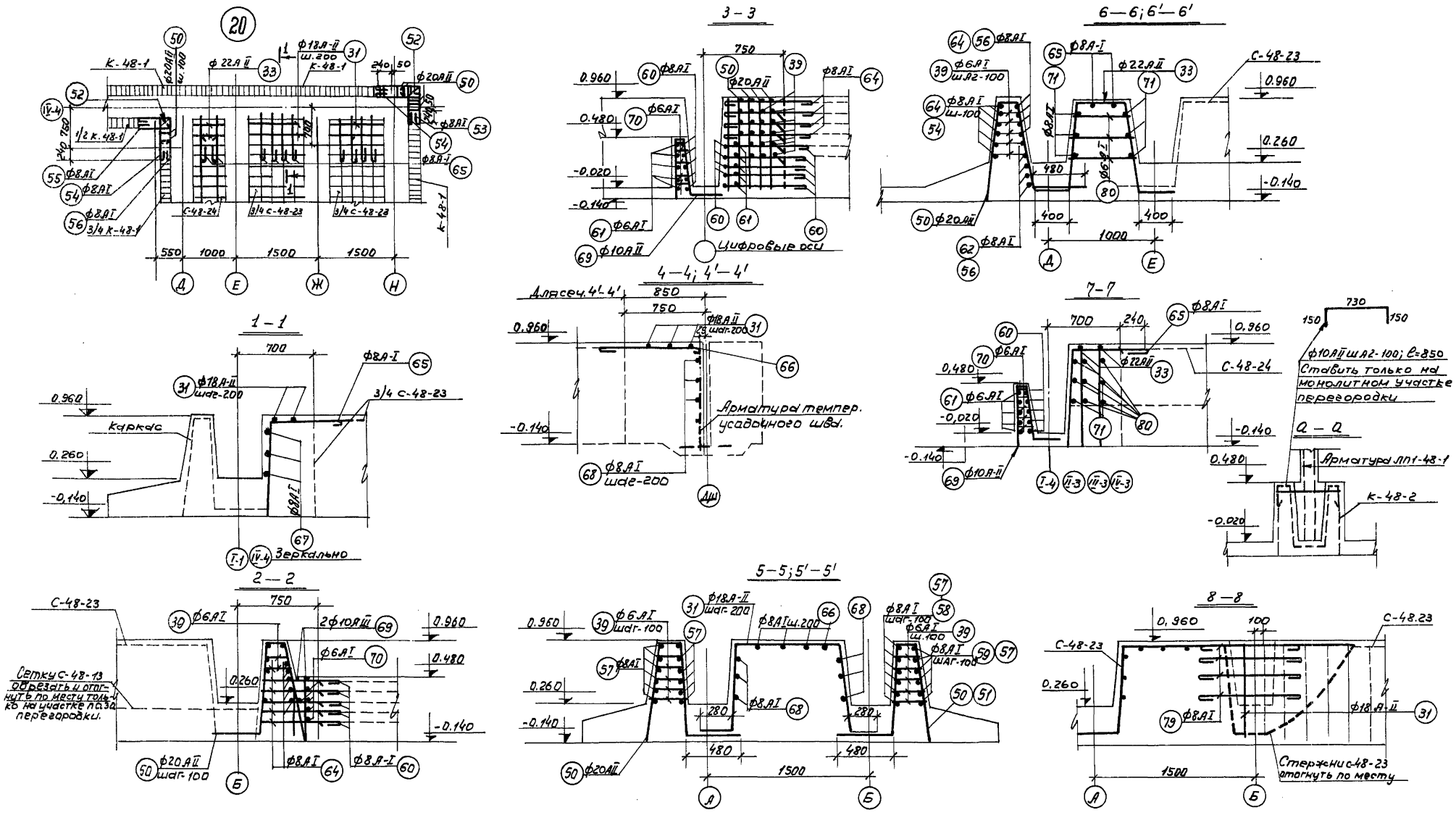

Примечания

1. Местоположение узлов 10÷20 см. на планах раскладки каркасов в альбомах III; IV; V.
2. Местоположение сечений 1-1÷8-8; см. лист КС-16.
3. Арматура узлов 10÷20 учтена в спецификации арматуры днища в альбомах III; IV; V.
4. Защитный слой бетона-20мм.

1971	Аэротенки четырехкоридорные. Ширина коридора В=6.0 м. Тип А-4-6.0-4.4 (5.0).	Аэротенки глубиной 4,4м. Днище. Армирование монолитных узлов. Узел 20. Сечения 1-1; 2-2; 3-3; 4-4; 5-5; 6-6; 7-7; 8-8	Типовой проект 902-2-179	Альбом VI	Лист КС-17

ЦНИИЭП инженерного оборудования г. Москва

Нач. отдела	Кетлаб	Проверил	Ованесова
Гл. спец. отдела	Красавин		
Гип констр.	Пронин		
Рук. группы	Ованесова		
Инженер	Курганова		

1-1

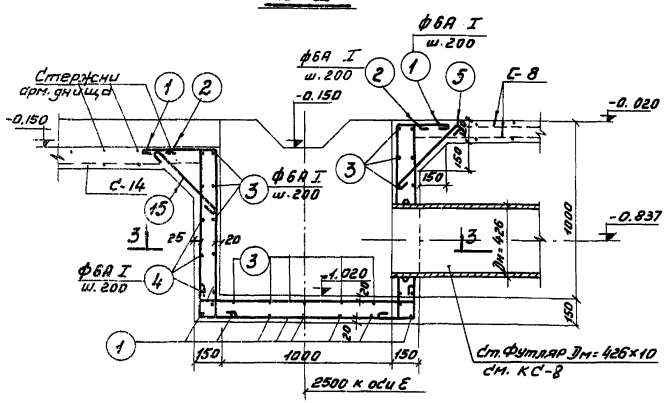

2-2

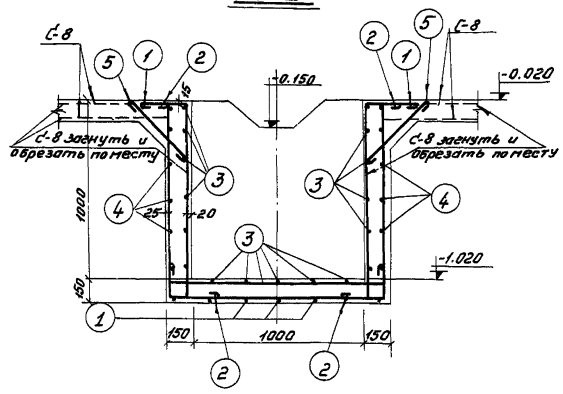

Спецификация арматуры на 1 элемент							Выборка арматуры на элемент.			
Наим. элем.	N поз.	Эскиз	ф мм	Длина мм	Кол. шт.	Общая длина м	ф мм	Общ. дл. м	Вес кг.	Общ. вес
Приямок N1	1		ф6А I	3920	10	39.20	ф6А I	162.2	36.8	39.7
	2		ф6А I	1440	20	28.80	ф8А I	9.76	3.7	
	3		ф6А I	1460	34	46.6				
	4		ф6А I	5100	6	30.60				
	5		ф6А I	600	28	16.80				
	6		ф8А I	24.90	4	9.76				

Расход материалов				
Марка элемент.	Марка бетона	Бетон м³	Расход стали на м³ бетона	Сталь кг
Приямок N1	200	0.944	42.0	39.7

Приямок N1

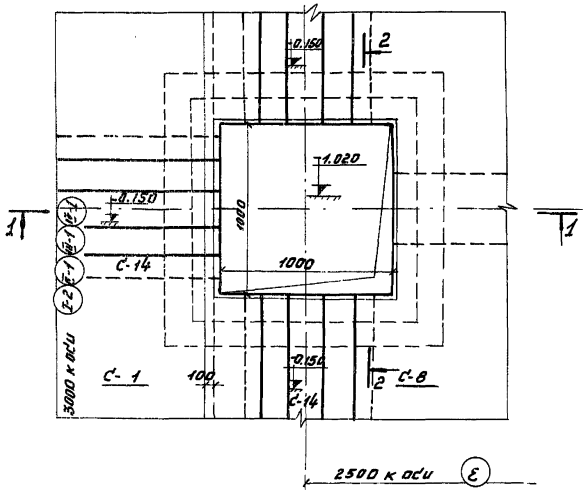

3-3

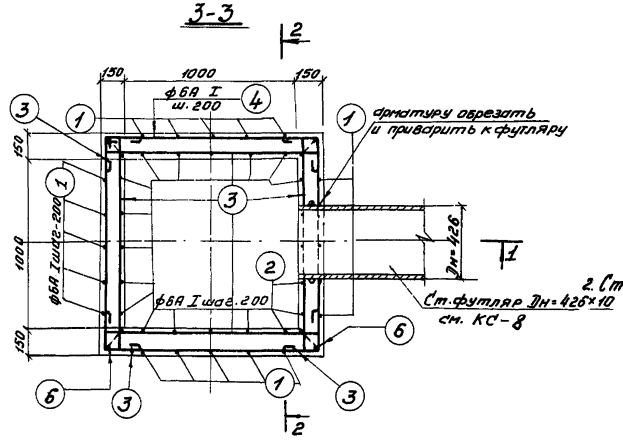

Примечания:

1. Опалубочные чертежи приямка см. лист КС-8.
2. Стальной футляр заложить при бетонировании. Арматуру обрезать и приварить к футляру.

1971	Аэротенки четырехкоридорные. Ширина коридора 6-60 м. Тип А-4-6.0-4,4(5,0)	Аэротенки глубиной 4,4 м. Днище. Армирование приямка N1.	Типовой проект 902-2-179	Альбом VI	Лист КО-18	

ЦНИИЭП инженерного оборудования г. Москва

12236-06 21

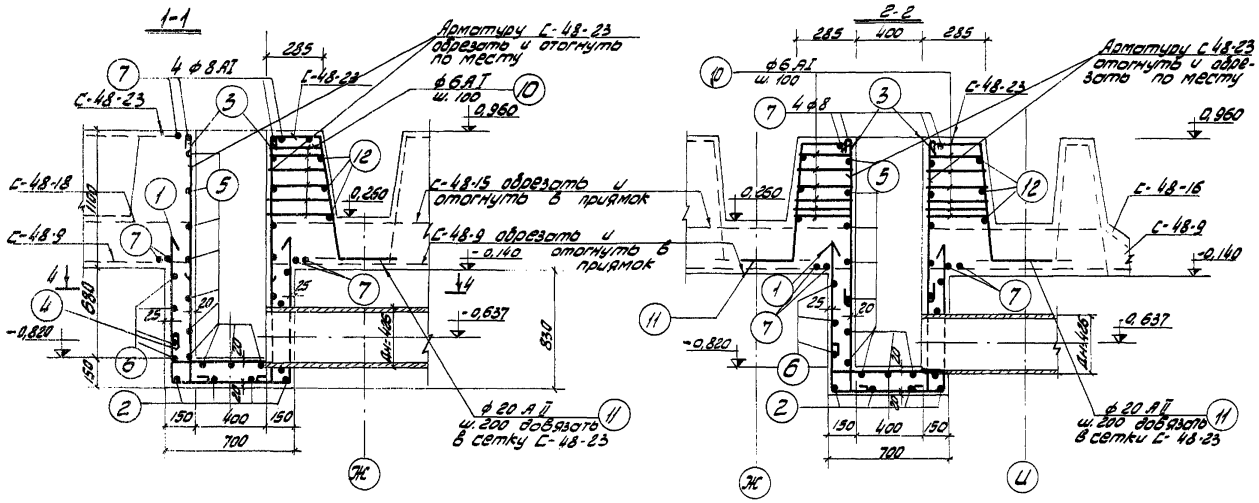

Спецификация арматуры на элемент							Выборка арматуры на элемент			
Наим. элем.	№ поз	Эскиз	ф мм.	Длина мм.	кол. шт.	Общая длина м.	ф мм	Общ. длина м	Вес кг.	Общ. вес
Приямок №2 (шт.-1)	1	1350 / 1350	ф18АI	3350	6	20.1	ф6АI	112.6	25.0	
	2	1250	ф8АI	9340	4	13.4	ф8АI	12.6	4.96	111.2
	3	60 1880	ф6АI	2030	14	28.4	ф18АII	40.6	81.2	
	4	60 450 60	ф6АI	860	24	20.6				
	5	60 1250 60	ф6АI	1460	21	30.7				
	6	1250 650	ф6АI	3890	5	19.5				
	7	1480	ф8АI	1570	8	12.55				
	8	280 990 280	ф18АI	3420	6	20.5				
Анкеровка поз	9	1600	ф20АII	1600	12	19.2	ф6АI	24.3	5.4	
	10	270	ф6АI	270	90	24.3	ф8АI	14.15	5.6	1.13
	11	1008 480	ф20АII	1438	15	21.6	ф20АII	40.8	102	
	12	1480	ф8АI	1570	9	14.15				

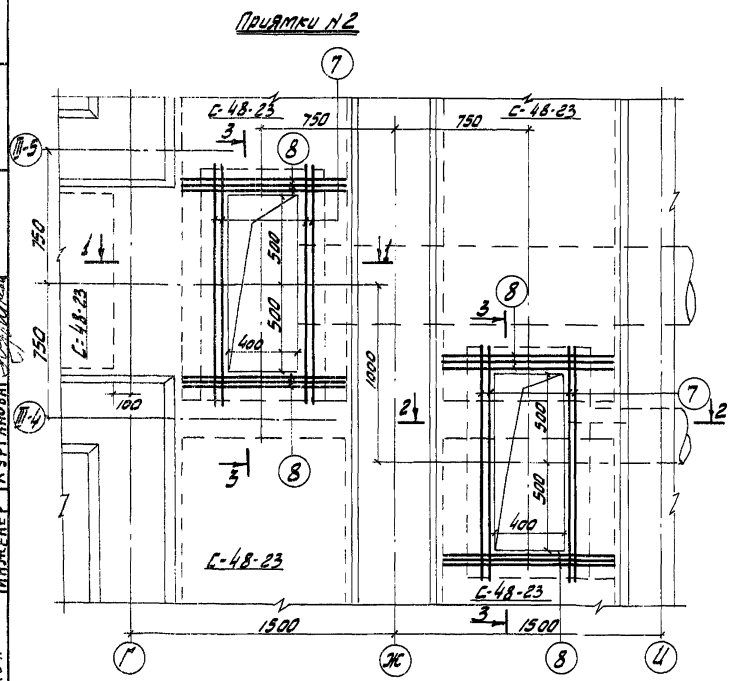

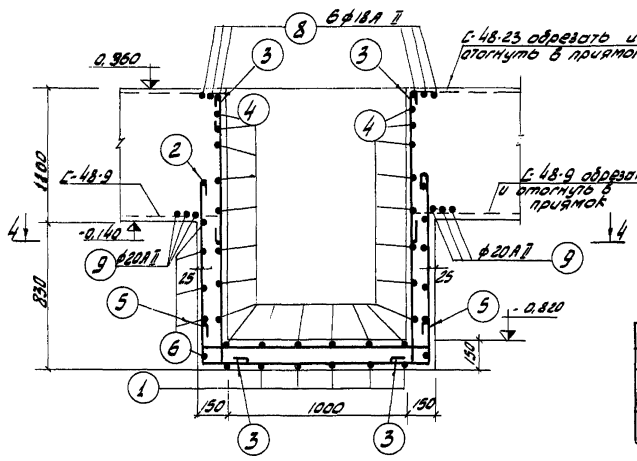

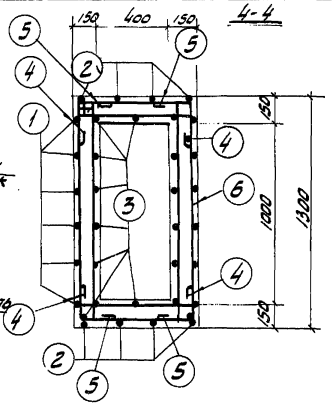

Расход материалов				
Марка элем-та	Расход стали в м³ бетона	Марка бетона	Бетон м³	Сталь кг.
приямок №2	232	200	0,48	111,2

Примечание

1. Примечания см. лист КС-18.

1971	Аэротенки четырехкоридорные. Ширина коридора B=6,0м Тип А-Ч-6,0-Ч.Ч (5,0)	Аэротенки глубинной Ч.Ч. Днище. Армирование приямков №2.	Типовой проект 902-2-179	Альбом VI	Лист КС-19

ЦНИИЭП инженерного оборудования г. Москва

НАЧ. ОТД. Кетков; ГЛ. СПЕЦ. ОТД. Кравцов; ГЛ. КОНСТР. Пронин; РУК. ГРУП. Овчинников; ИНЖЕНЕР Хурганова; ПРОВЕРИЛ Овчинников; РАЗРАБ.

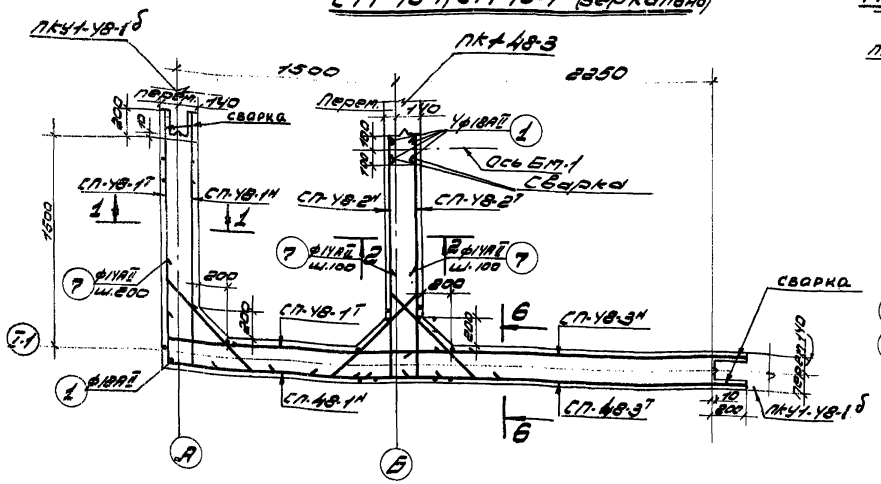

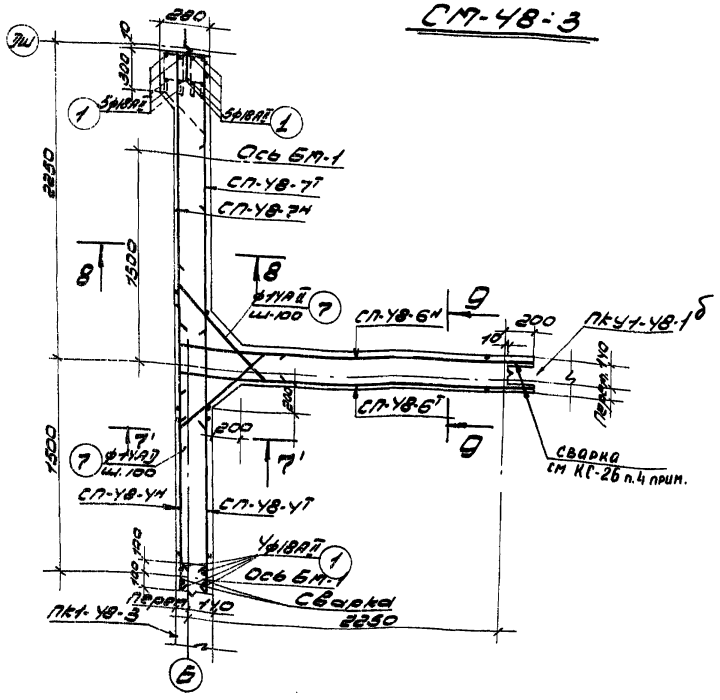

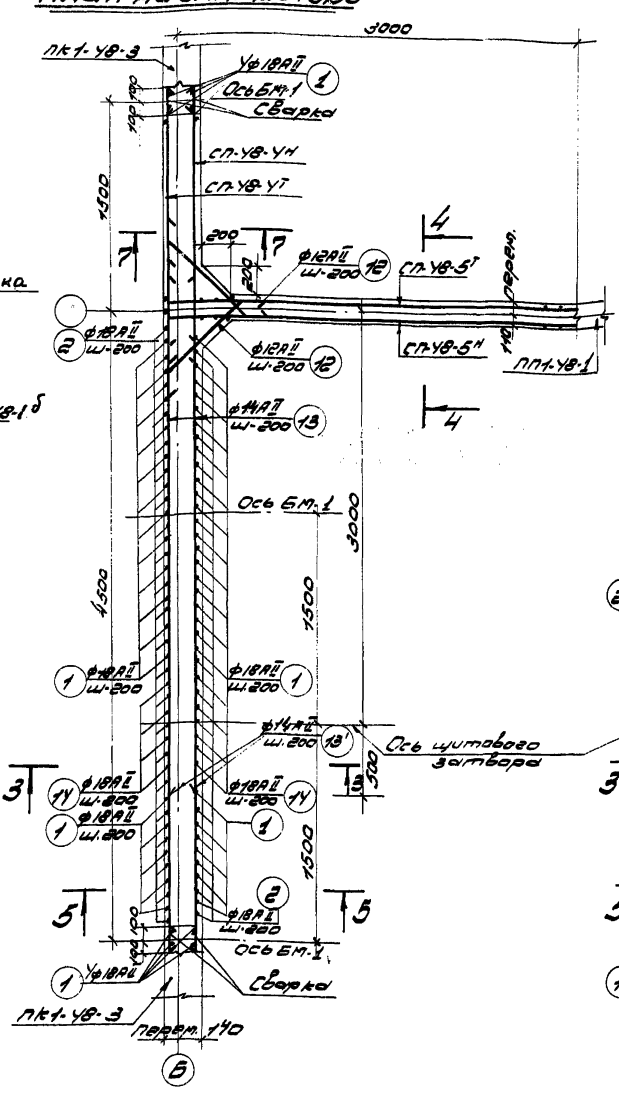

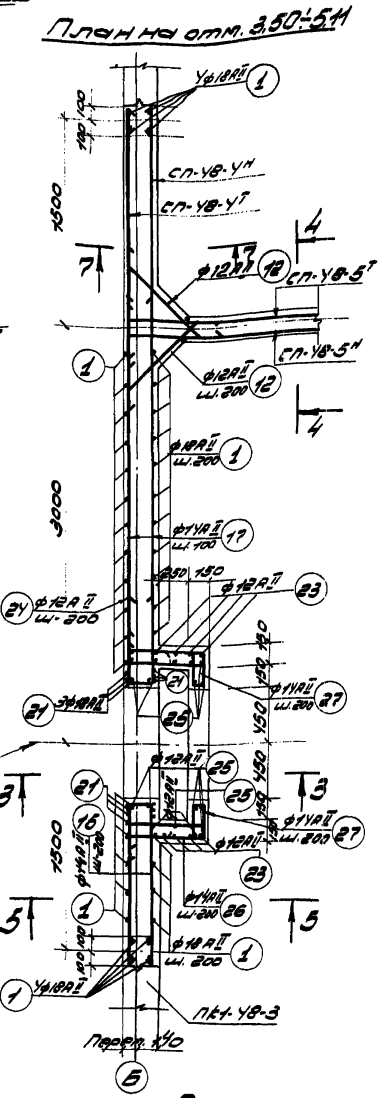

Примечания:

1. Местоположение монолитных участков стен в плане аэротенка см. альбом III; IV; V.
2. Разрезы см. лист КС-26; 27.
3. Защитный слой бетона - 15 мм.
4. См. примечания на листе КС-23.

1971	Аэротенки четырехкоридорные. Ширина коридора В=6,0 м. Тип А-4-6,0-4,4 (5,0).	Аэротенки глубиной 4,4 м. Армирование монолитных участков стен. Планы СМ-48-1; 2; 3.	Типовой проект 902-2-179	Альбом VI	Лист КС-20

ЦНИИЭП инженерного оборудования г. Москва

Нач. отдела	Кетлов	Проверил	Ованесова
Гл. спец. отд.	Красавин		
Гип. конструк.	Пронин		
Рук. группы	Ованесова		
Ст. техник	Беликова		

12236-06 25

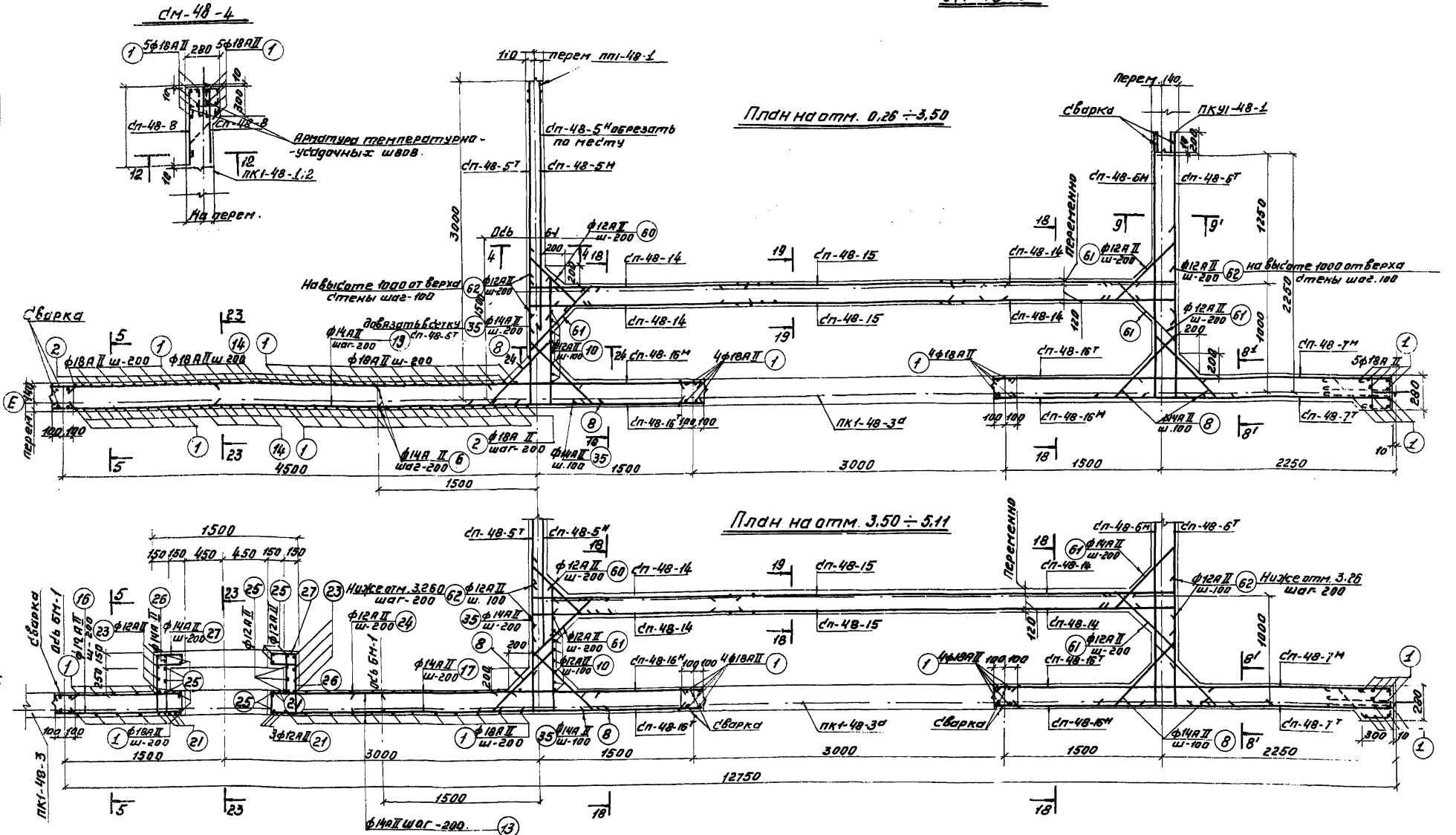

Примечания:

1. Местоположение монолитных участков стен в плане аэротенка см. альбомы III; IV; V.
2. Разрезы см. лист КС-26,27.
3. Защитный слой бетона 15мм.
4. Сечения 8'-8' и 9'-9' отличаются от сечений 8-8; 9-9 только местоположением сеток.

1971	Аэротенки четырехкоридорные. Ширина коридора В=6.0 м. Тип А-4-6.0-4.4(5.0).	Аэротенки глубиной 4,4 м. Армирование монолитных участков стен. Планы см-48-4; см-48-5.	Типовой проект 902-2-179	Альбом VI	Лист КС-21

Гл. спец. отд. Красавин
Гл. констр. Пронин
Рук. группы Иванцова
Инженер Кургакова

Центрального Инженерного Проектирования оборудования г. Москва

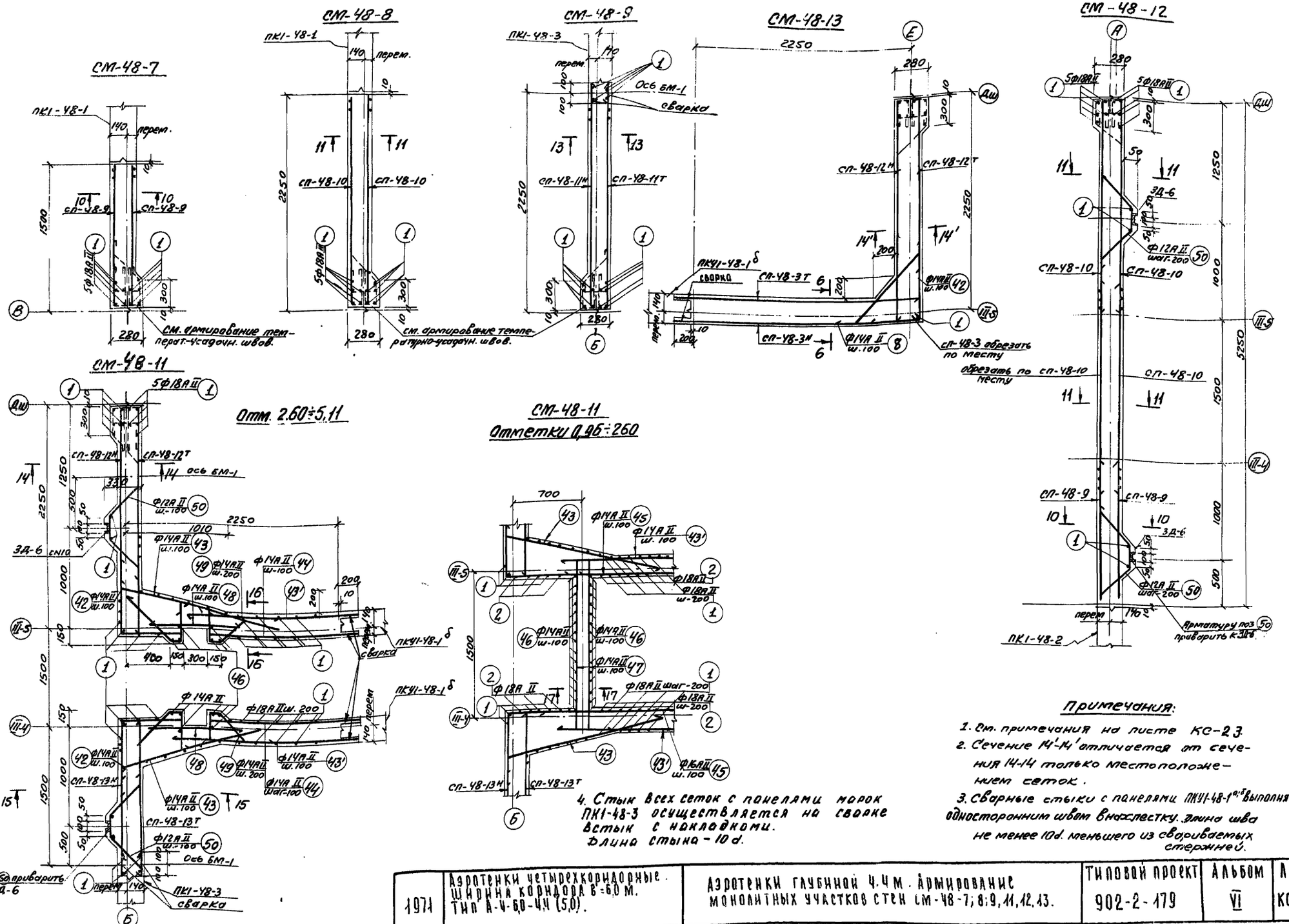

Примечания:

1. См. примечания на листе КС-23.
2. Сечение 14'-14' отличается от сечения 14-14 только местоположением сеток.
3. Сварные стыки с панелями ПКУ1-48-1 выполняются односторонним швом внахлестку. Длина шва не менее 10d меньшего из свариваемых стержней.
4. Стык всех сеток с панелями марок ПК1-48-3 осуществляется на сварке встык с накладкой. Длина стыка - 10 d.

1971	Аэротенки четырехкоридорные. Ширина коридора В=6,0 м. Тип А-4-6,0-4Ч (5,0).	Аэротенки глубинной 4.4 м. Армирование монолитных участков стен СМ-48-7; 8; 9, 11, 12, 13.	Типовой проект 902-2-179	Альбом VI	Лист КС-22

ЦНИИЭП инженерного оборудования г. Москва

Нач. отд. Кузьмин
Гл. спец. отд. Красавин
Гип. констр. Поляк
Рук. груп. В. Иванесова
Ст. техник Белухова
Проверил В. Иванесова

12236-06 25

СМ-48-15

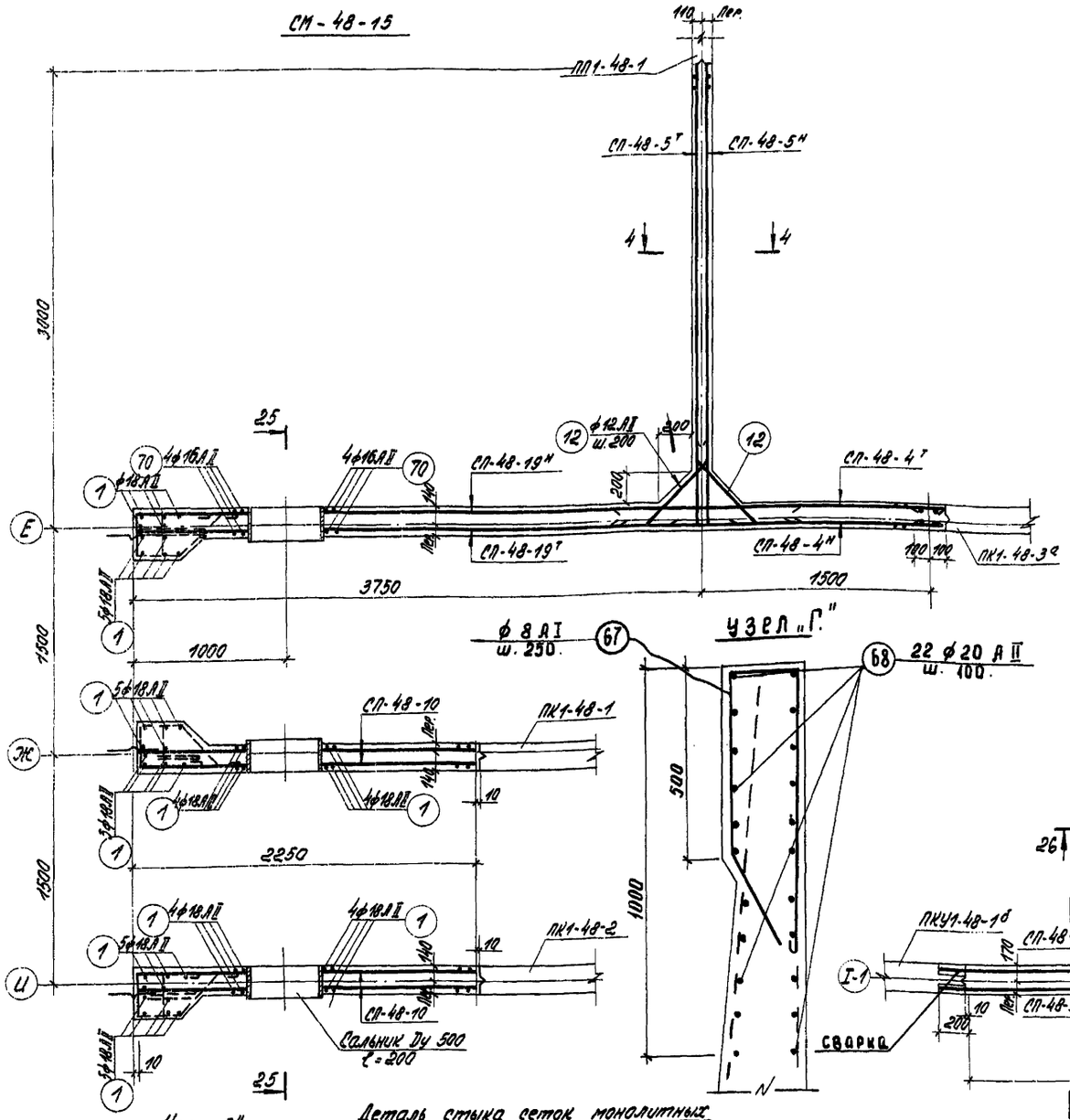

Узел „А"

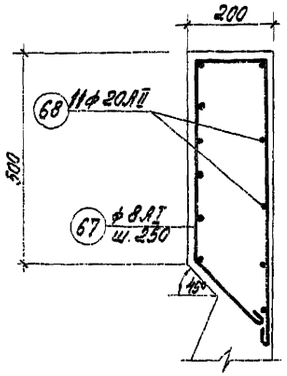

Деталь стыка сеток монолитных участков с панелями ПКУ1-48-1а; 1б

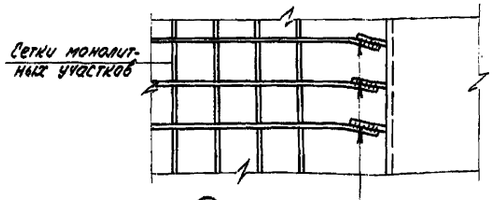

СМ-48-10

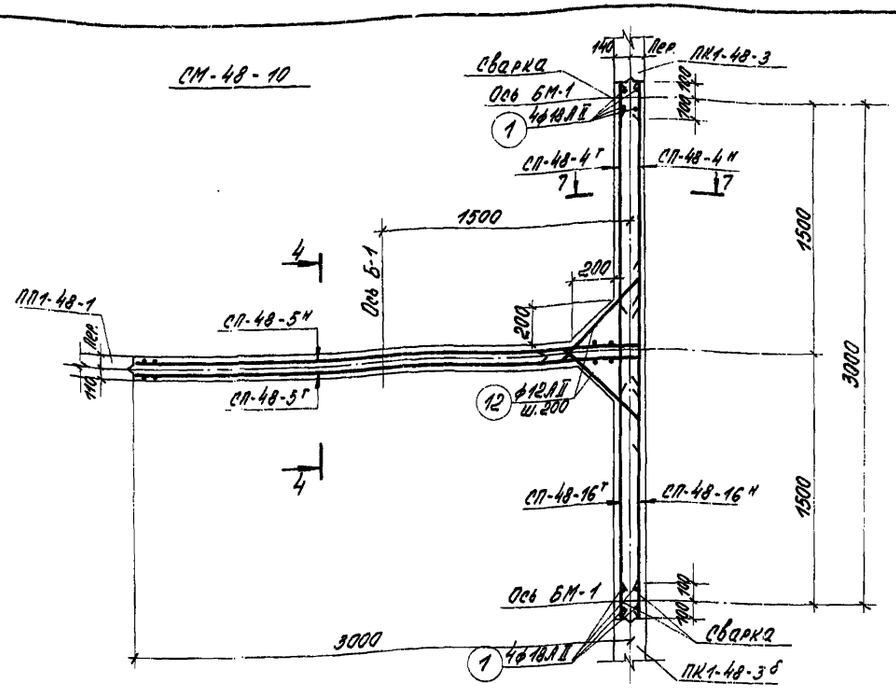

СМ-48-6

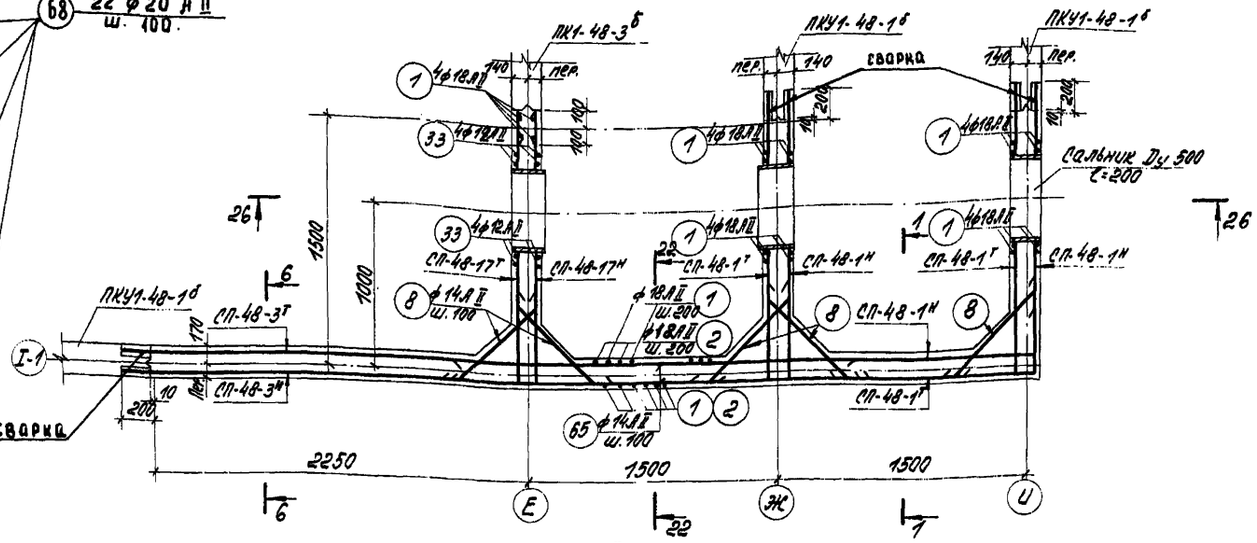

Выборка сальников

Марка	Длина	К-во шт.	Вес кг Марки	Вес кг Всех	Серия
Сальник Ду 500	200	3	43,8	131,4	КЭ-03-1

Примечания:

1. Местоположение монолитных участков стен в плане аэротенка см. альбомы III, IV, V.
2. Разрезы см. листы КС-26; 27.
3. Защитный слой бетона - 15мм.
4. Арматуру монолитных стен обрезать по месту и приварить к сальнику.
5. Стык сеток монолитных участков с панелями ПКУ1-48-1а; 1б осуществляется односторонним швом внахлестку. Длина стыка не менее 10d меньшего из свариваемых стержней.
6. Стык всех сеток с панелями марок ПК1-48-3 осуществляется на сварке встык с накладкой. Длина стыка 10d.
7. Верхняя зона монолитных участков стен по осям „Б" и „Е" выполняется по узлу „Г"; верхняя зона монолитных участков стен по осям „А", „Ж", „И" и разделительным стенам между „секциями аэротенков выполняется по узлу „Д".
8. Арматура поз. (68) по узлам „Г" и „Д" сваривается между собой и с выпусками из сборных панелей с двумя накладками. Длина сварного шва не менее 10d.

1971	Аэротенки четырехкоридорные. Ширина коридора B=6.0м. Тип А-4-6.0-4,4(5.0)	Аэротенки глубиной 4,4м. Армирование монолитных участков стен. СМ-48-6; СМ-48-10; СМ-48-15. Узел „Г" и „Д".	Типовой проект 902-2-179	Альбом VI	Лист КС-23

ЦНИИЭП инженерного оборудования г. Москва
Гл. инж. отд. Юрченко
Гл. инж. пр. Волков
Рук. группы Колесова
Ст. техник Великова

12236-06 25

ЦНИИЭП инженерного оборудования г. Москва
Гл. спец. отд. Красавин
Рук. группы Овакимова
Инженер Кутепова
Рис. Климтр. Пронин

ДМ-48-14

План на отм. 0.26 ÷ 3.50

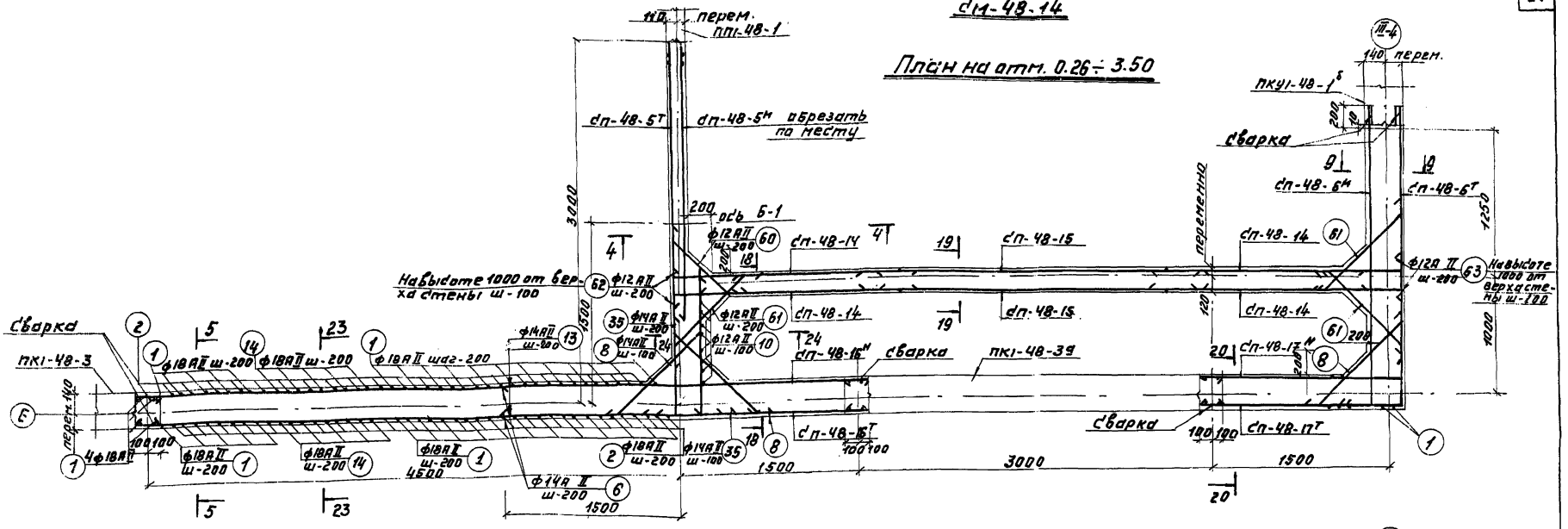

План на отм. 3.50 ÷ 5.11

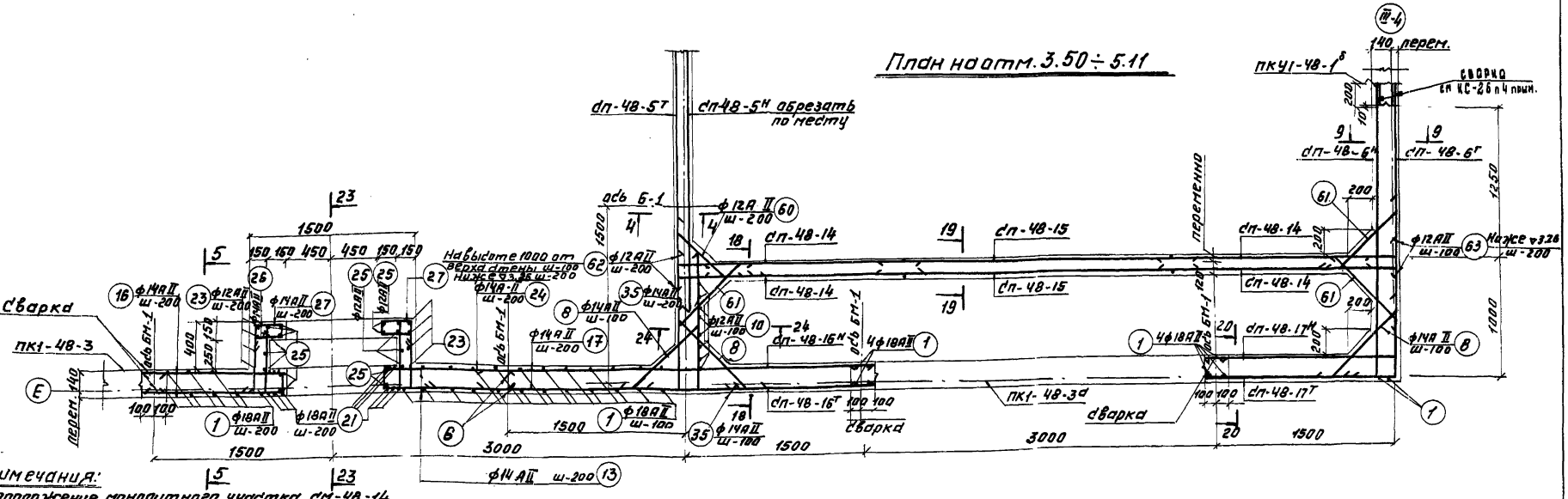

Примечания:

1. Местоположение монолитного участка ДМ-48-14 в плане аэротенка см. альбом VI.
2. Разрезы см. лист КС-26, 27.
3. Защитный слой бетона 15мм.
4. См. примечания на КС-23.

1971	Аэротенки четырехкоридорные. Ширина коридора В= 6.0 м. Тип А-4-6.0-4.4(5.0).	Аэротенки глубиной 4.4 м. Армирование монолитных участков стен. План ДМ-48-14.	Типовой проект 902-2-179	Альбом VI	Лист КС-24

СМ-48-16

План на отм. 0.26÷3.50

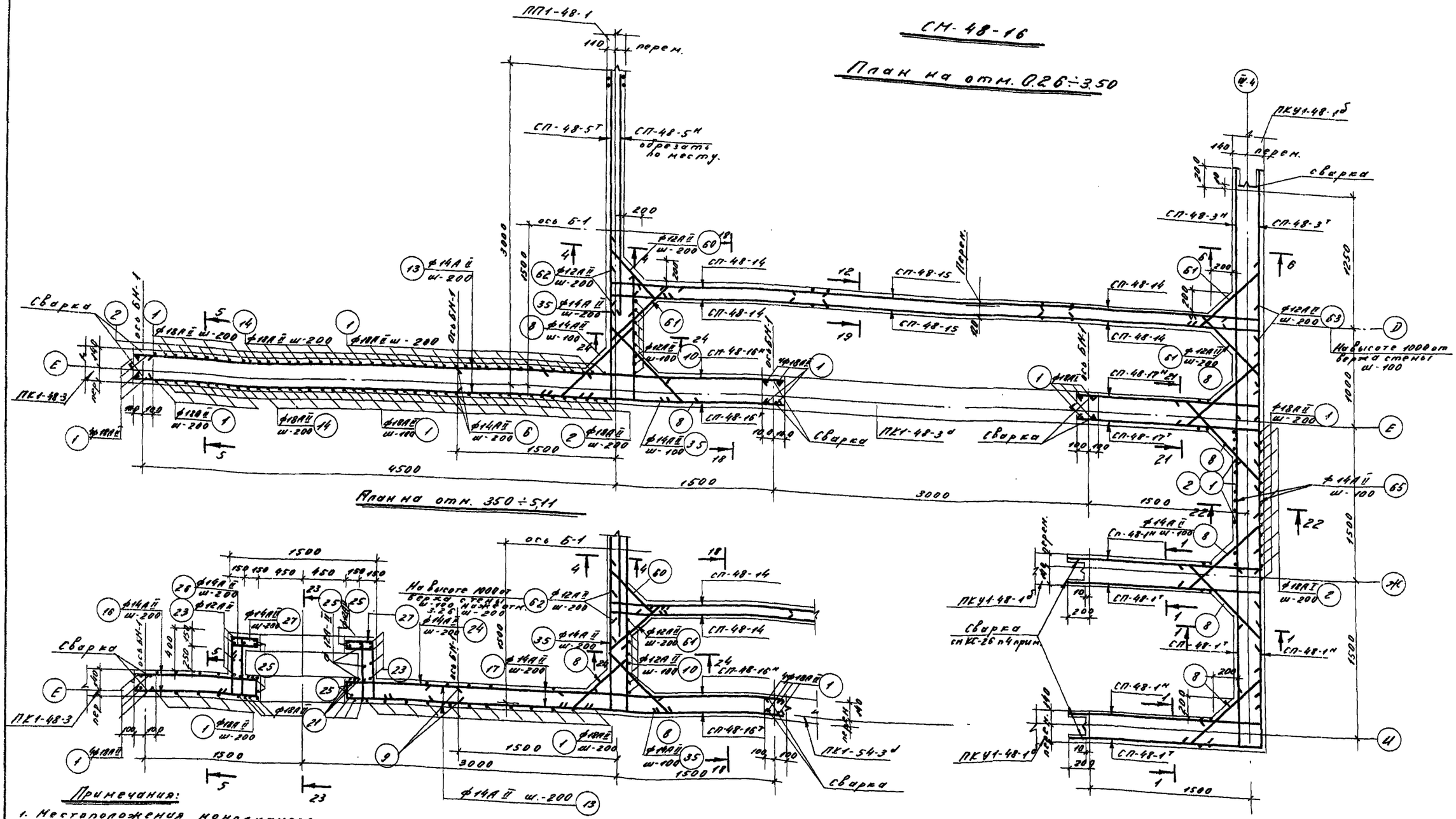

План на отм. 3.50÷5.11

Примечания:

1. Местоположения монолитного участка СМ-48-16, в плане аэротенка см. альбом II.
2. Примечания см. на листе КС-23.

1971	Аэротенки четырехкоридорные. Ширина коридора В=6.0м. типа - 4-6.0-4.4(5.0).	Аэротенки глубиной 4.4м. Армирование монолитных участков стен. План СМ-48-16.	Типовой проект 902-2-179	Альбом VII	Лист КС-25

12236-06 27

1-1

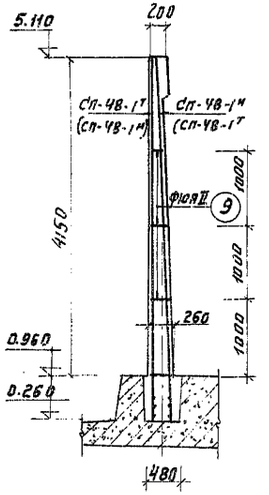

2-2

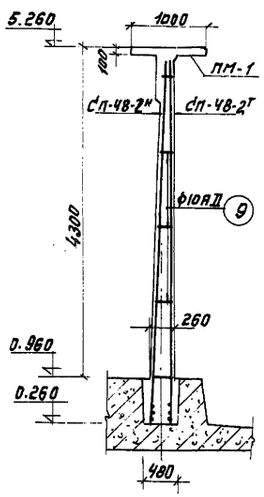

3-3

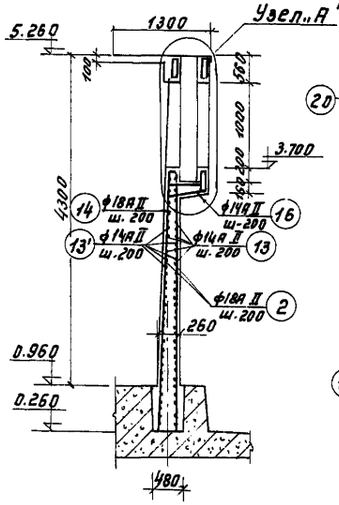

Узел „А"

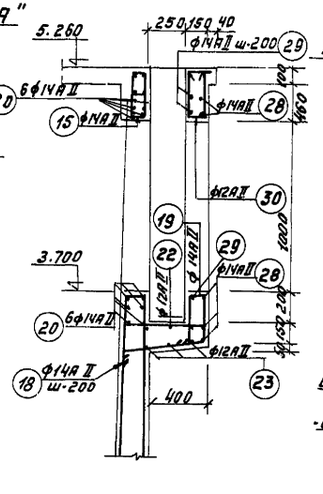

4-4

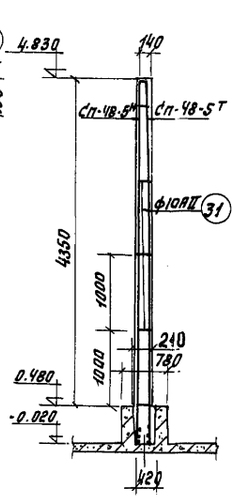

5-5

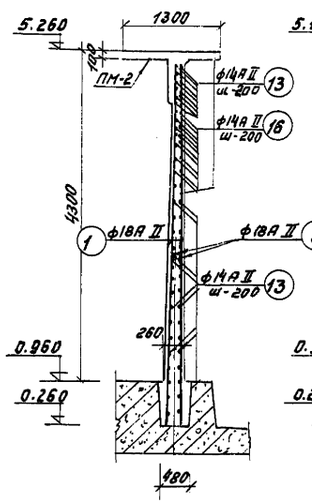

6-6

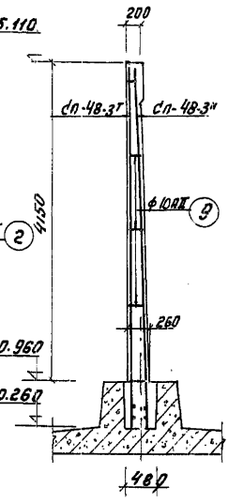

7-7

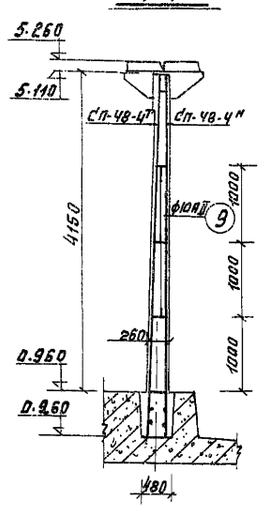

8-8

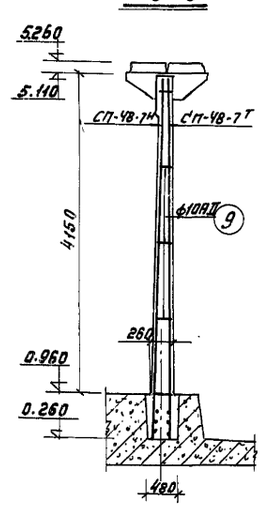

9-9

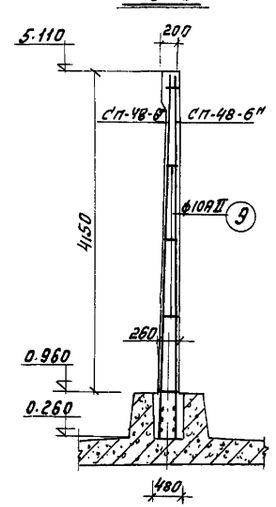

10-10

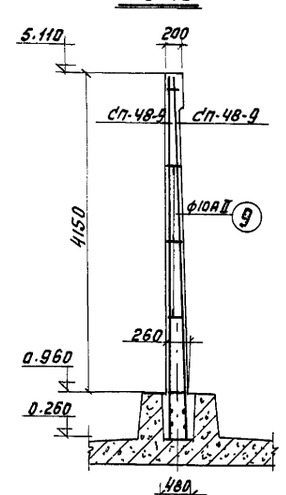

11-11

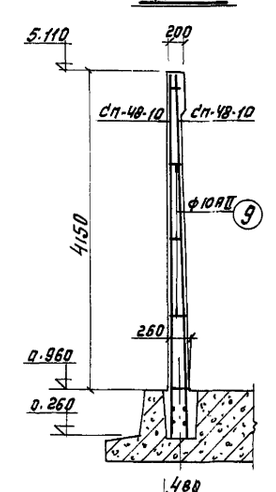

12-12

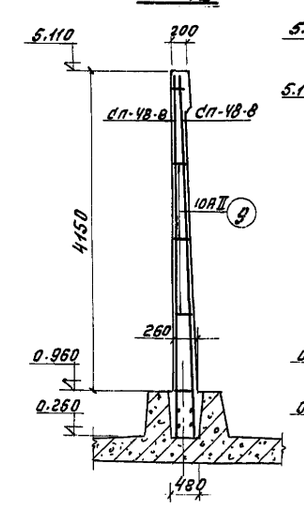

13-13

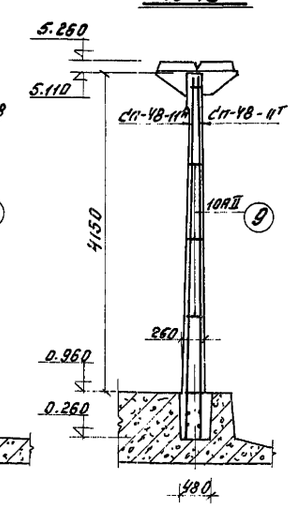

Примечания:

1. Защитный слой бетона 15 мм.
2. См. примечания на листе КС-23.
3. Местоположение сеток в скобках и без уточняются по плану монолитных участков.
4. Панели типа ПКУ1-48-1а;б стыкуются с монолитными участками стен односторонней сварной горизонт. арматурой внахлёстку; длина шва 10 d.

1971	Аэротенки четырехкоридорные. Ширина коридора В=6.0 м. Тип А-4-6.0-4.4(5.0).	Аэротенки глубиной Н=4,4 м. Армирование монолитных участков стен. Разрезы 1-1÷13-13. Узел „А".	Типовой проект 902-2-179	Альбом VI	Лист КС-26

ЦНИИЭП инженерного оборудования г. Москва

Нач. отдела Кетов; Гл. спец. отд. Красовин; Рук. гр. Конетр Орлин; Рук. гр. Гл. Кожевая; Инженер Кургакова; Проверил Овчинникова

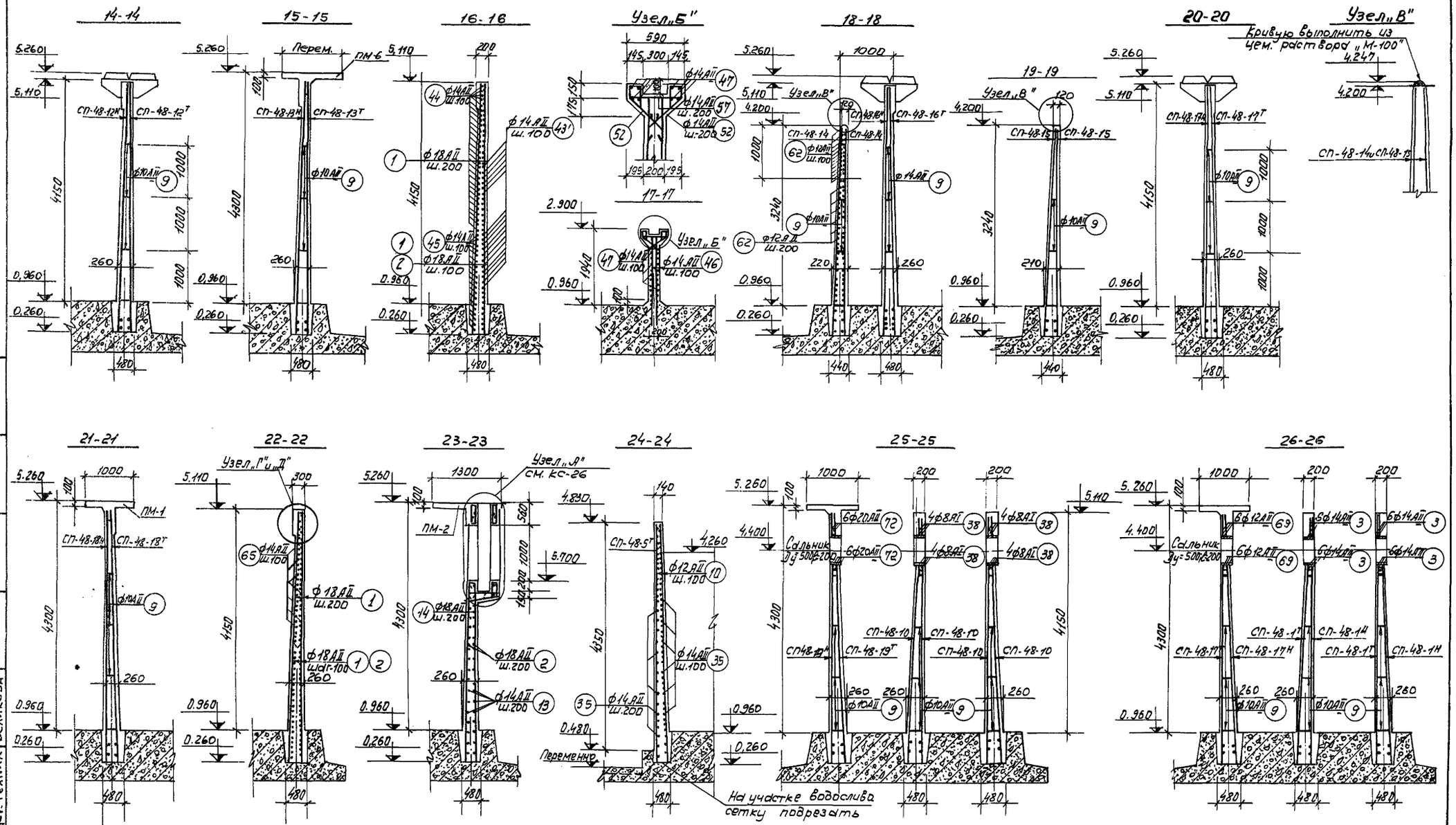

Примечания:
1. Примечания см. лист КС-23.
2. Узел „А" разработан на листе КС-26.
3. Узлы „Г „Д разработаны на листе КС-23.

1971	Аэротенки четырехкоридорные Ширина коридора В=6,0 м. Тип А-4-6,0-44 (5,0).	Аэротенки глубиной 4,4м. Армирование монолитных участков стен. Разрезы 14-14÷26-26. Узлы „Б", „В"	Типовой проект 902-2-179	Альбом VI	Лист КС-27

ЦНИИЭП инженерного оборудования г. Москва

Гл. спец.	Красавин
Гип. констр.	Пронин
Рук. группы	Ованесова
Ст. техник	Беликова

Спецификация арматуры на один элемент

Марка элемента	Марка изделия	Эскиз	№ поз.	Ø или проф.	Длина в мм	Кол-во позиций на 1 изд.	Кол-во позиций на элем.	Общая длина в 1 изд. м.	Вес кг. 1 изд.	Вес кг. Всех изделий	Вес кг. В элем.
СМ-48-1; СМ-48-1.1	СП-48-1Т (1 шт)		1	18АII	4820	7	—	33.7	67.3	269.2	277.1
	СП-48-2Т (2 шт)		2	18АII	2160	7	—	15.1	30.2	120.8	
			3	14АII	ср. 2120	49	—	103.9	125.5	502.0	
									223.0	892.0	
	СП-48-1Н (1 шт)		4	14АII	4820	8	—	38.6	46.7	93.4	
	СП-48-2Н (1 шт)		5	16АII	2500	7	—	17.5	27.6	55.2	
			66	14АII	1730	49	—	84.8	75.5	151.0	
									164.1	328.2	
	СП-48-3Т (1 шт)		1	18АII	4820	12	—	57.8	115.6	231.2	
	СП-48-4Т (1 шт)		2	18АII	2160	12	—	25.9	51.8	103.6	
			7	14АII	2840	49	—	139.2	168.3	336.6	
									335.7	671.4	
	Отдельные стержни		1	18АII	4820	—	5	24.1	—	48.2	
			8	14АII	1130	—	65	73.5	—	88.8	
			9	10АII	ср. 185	—	40	7.4		4.6	
			67	8АI	1500	—	27	40.5		15.9	
		С общ: 6700	68	20АII	6700	—	22	150.0		150.6	
СМ-48-2	СП-48-5Т (1 шт)		4	14АII	4820	8	—	38.6	46.7	93.4	2354.9
	СП-48-6Т (1 шт)		5	16АII	2500	7	—	17.5	27.6	55.2	
	СП-48-4Н (1 шт)		6	14АII	1970	49	—	96.5	85.8	171.6	
									174.4	348.8	
	СП-48-5Т (1 шт)		10	12АII	4830	29	—	140.8	125.3	250.6	
	СП-48-6Т (1 шт)		11	12АII	3180	25	—	79.5	70.7	141.4	
									196.0	392.0	
	Отдельные стержни	см. Выше	67	8АI	1500	—	24	36.0		14.2	
		С общ: 6000	68	20АII	6000	—	22	132.0	—	133.4	
			1	18АII	4820	—	42	203.6	—	408.2	
			2	18АII	2160	—	43	93.0	—	186.0	
			12	12АII	1010	—	50	50.5	—	44.8	
			13	14АII	5000	—	40	200.0	—	178.0	
			14	18АII	3570	—	8	28.5	—	57.1	
			15	14АII	1270	—	5	6.3	—	7.6	
			16	14АII	ср. 2240	—	5	11.2	—	9.9	
			17	14АII	3000	—	8	24.0	—	29.0	
			18	14АII	1700	—	4	6.8	—	8.2	

Спецификация арматуры на один элемент

Марка элемента	Марка изделия	Эскиз	№ поз.	Ø или проф.	Длина в мм	Кол-во позиций на 1 изд.	Кол-во позиций на элем.	Общая длина в 1 изд м.	Вес кг. 1 изд.	Вес кг. Всех изделий	Вес кг. В элем.
СМ-48-2	Отдельные стержни		19	14АII	1440	—	4	5.76	—	6.95	2354.9
			20	14АII	1640	—	12	19.7	—	23.8	
			21	18АII	4970	—	12	59.6	—	119.2	
			22	12АII	1870	—	3	5.6	—	5.0	
			23	12АII	5120	—	4	20.5	—	18.2	
			24	12АII	ср. 1565	—	4	6.25	—	5.6	
			25	12АII	2160	—	14	30.3	—	26.9	
			26	14АII	1690	—	8	13.5	—	16.30	
			27	14АII	1240	—	8	9.9	—	12.0	
			28	14АII	3040	—	7	21.3	—	25.8	
			29	14АII	2610	—	5	13.1	—	15.8	
			30	12АII	1270	—	5	6.4	—	5.7	
			31	10АII	ср. 160	—	20	3.2	—	1.9	
			13'	14АII	4000	—	40	160	—	283.15	
СМ-48-3	СП-48-1Т (1 шт)		1	18АII	4820	11	—	53.0	106.0	212.0	1920.8
	СП-48-6Т (1 шт)		2	18АII	2160	10	—	21.6	43.2	86.4	
	СП-48-4Н (1 шт)		32	14АII	ср. 2860	49	—	140.0	170.0	340.0	
									319.2	638.4	
	СП-48-1Т (1 шт)		4	14АII	4820	10	—	48.2	58.2	116.4	
	СП-48-2Т (1 шт)		34	14АII	2590	25	—	64.8	78.5	157.0	
	СП-48-4Н (1 шт)		34'	16АII	2590	24	—	62.2	98.2	196.4	
			5'	16АII	2500	11	—	27.5	43.5	87.0	
									278.4	536.8	
	Отдельные стержни	см. Выше	4	14АII	4820	8	—	38.6	46.7	93.4	
			5	16АII	2500	7	—	17.5	27.6	55.2	
			6	14АII	1970	49	—	96.5	85.8	171.6	
									174.4	348.8	
		см. Выше	1	18АII	4820	—	14	67.5	—	135.0	
			67	8АI	1500	—	24	36.0	—	14.2	
			8	14АII	1130	—	86	97.2	—	117.0	
			68	20АII	6000	—	22	132.0	—	133.4	
			9	10АII	ср. 185	—	35	6.5	—	5.8	
СМ-48-4	СП-48-8 (2 шт)		1	18АII	4820	4	—	19.4	38.8	77.6	233.2
			2	18АII	2160	3	—	6.5	13.0	26.0	
			36	8АI	700	25	—	17.5	6.9	13.8	
									58.7	117.4	
	Отдельные стержни	см. Выше	1	18АII	4820	—	10	48.2	—	96.4	
			9	10АII	ср. 185	—	12	2.2	—	2.0	
			67	8АI	1500	—	3	4.5		1.8	
			68	20АII	700	—	9	6.3		15.6	

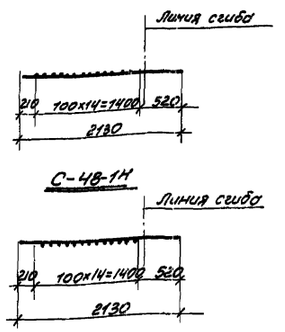

(См. примечания)

Примечания

1. Вертикальная арматура сеток с индексом „Т" (так) и „Н" (наоборот) выполняется в зеркальном изображении относительно друг друга.

2. В зависимости от установки сеток с индексом „Т" (так) и „Н" (наоборот) отгиб горизонтальной арматуры может выполняться в ту или иную сторону.

ГИП	Шеин		
Инженер проекта	Кротович		
Гл. спец. отд.	Кротович		
Рук. гр.	Ефремова		
Ст. техник	Беликова		

ЦЕНИИЭП инженерного оборудования г. Москва

1971	Аэротенки четырехкоридорные ширина коридора B=6,0 м тип А-4-6,0-4.4 (5.0)	Аэротенки глубиной 4.4 м Армирование монолитных участков стен Спецификация.	Типовой проект 902-2-179	Альбом VI	Лист КС-28

Спецификация арматуры на один элемент

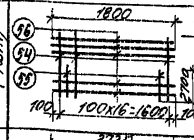

Марка элемента	Марка изделия	Эскиз	№ поз.	ф или проф.	Длина в мм.	К-во позиции на 1 изд.	К-во позиции на элем.	Общая длина в 1 изд. м.	Вес кг. 1 изд.	Вес кг. Всех изд.	Вес кг. В элем.
СМ-48-5	СП-48-5Т (1шт) СП-48-5М (1шт)	См. КС-28	10	12АII	4830	29	–	140,8	125.3	250.6	4980.6
			11	12АII	3180	25	–	79.5	70.7	141.4	
									196.0	392.0	
	СП-48-6Т (1шт) СП-48-6М (1шт)	См. КС-28	1	18АII	4820	11	–	53.0	106.0	212.0	
			2	18АII	2160	10	–	21.6	43.2	86.4	
			32	14АII	ср. 2860	49	–	140.0	170.0 319.2	340.0 638.4	
	СП-48-7Т (1шт) СП-48-7М (1шт)	См. КС-28	4	14АII	4820	10	–	48.2	58.2	116.4	
			5	16АII	2500	11	–	27.5	43.5	87.0	
			34	14АII	2590	25	–	64.8	78.5	157.0	
			34'	16АII	2590	24	–	62.2	98.2 278.4	196.4 556.8	
	СП-48-14 (4шт)	1800; 100×16=1600; 100; 2700; 3920; 20	54	12АII	3920	9	–	35.8	31.8	127.2	
			55	12АII	2700	8	–	21.6	19.2	76.8	
			56	12АII	1800	39	–	70.2	62.3	249.2	
									91.5	366.0	
	СП-48-15 (2шт)	2720; 100×20=2000; 360; 2700; 3920; 20	54	12АII	3920	10	–	39.8	35.3	70.6	
			55	12АII	2700	11	–	29.7	26.4	52.8	
			57	12АII	2720	25		68.0	60.5	121.0	
									122.2	244.4	
	СП-48-16Т (2шт) СП-48-16М (2шт)	1940; 100×13=1300; 360; 2500; 4820; 20	33	12АII	4820	7		33.7	30.0	120.0	
			58	12АII	2500	7		17.5	15.6	62.4	
			59	12АII	1940	49		95.1	84.5	338.0	
									130.1	520.4	
	Отдельные стержни	См. КС-28	67	8АI	1500	–	56	84.0	–	33.2	
		—"—	1	18АII	4820	–	56	164.0	–	398.0	
		—"—	2	18АII	2500	–	43	107.5	–	215.0	
		—"—	8	14АII	1130	–	172	194.5	–	235.5	
		—"—	10	12АII	4850	–	8	37.8	–	33.6	
		—"—	13	14АII	5000	–	40	200.0	–	177.8	
		100 3470	14	18АII	3570	–	8	28.6	–	57.2	
		См. КС-28	15	14АII	1270	–	5	6.3	–	7.6	
		—"—	16	14АII	2240	–	5	11.2	–	9.9	
		—"—	17	14АII	3000	–	8	24.0	–	21.4	
		—"—	18	14АII	1700	–	4	6.8	–	8.2	
		—"—	19	14АII	1440	–	4	5.76	–	7.0	
		—"—	6	14АII	1970	–	42	87.0		77.6	

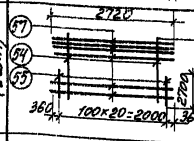

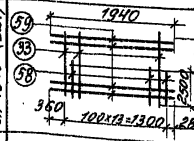

Спецификация арматуры на один элемент

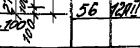

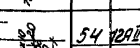

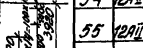

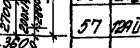

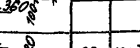

Марка элемента	Марка изделия	Эскиз	№ поз.	ф или проф.	Длина в мм.	кол-во позиции на 1 изд.	кол-во позиции на элем.	Общая длина в 1 изд. м.	Вес кг 1 изд.	Вес кг Всех изд.	Вес кг В элем.
СМ-48-5	Отдельные стержни	См. КС-28	20	14АII	1640	–	12	19.7	–	23.8	4920.6
		—"—	21	18АII	4970	–	12	59.6	–	119.2	
		—"—	22	12АII	1870	–	3	5.6	–	5.0	
		—"—	23	12АII	5120	–	4	20.5	–	18.3	
		—"—	24	12АII	ср. 1565	–	4	6.3	–	5.6	
		—"—	25	12АII	2160	–	14	30.3	–	26.9	
		—"—	26	14АII	1690	–	8	13.5	–	16.3	
		—"—	27	14АII	1240	–	8	9.9	–	12.0	
		—"—	28	14АII	3040	–	7	21.3	–	25.8	
		—"—	29	14АII	2610	–	5	13.0	–	15.7	
		—"—	30	12АII	1250	–	5	6.2	–	5.5	
		—"—	31	10АII	ср. 160	–	30	4.8	–	4.2	
		45° 280 530÷760 280 ÷50	60	12АII	1030	–	18	18.5	–	16.4	
		45° 500÷960 28 ÷50	61	12АII	1060	–	54	57.2	–	50.8	
		240 660	62	12АII	900	–	100	90.0	–	80.0	
		См. КС-28	9	10АII	ср. 185	–	89	16.5	–	10,2	
		300 880÷1160 300	35	14АII	ср. 1620	–	73	120.5	–	146.5	
		e=14000	68	20АII	14000	–	22	308.0	–	311.2	
СМ-48-6	СП-48-1Т (1шт) СП-48-1М (1шт)	См. КС-28	1	18АII	4820	7	–	33.7	67.3	403.8	3527.3
			2	18АII	2160	7	–	15.1	30.2	181.2	
			3	14АII	ср. 2120	49	–	103.9	125.5 223.0	753.0 1338.0	
	СП-48-3Т (1шт) СП-48-3М (1шт)	См. КС-28	1	18АII	4820	12	–	57.8	115.6	231.2	
			2	18АII	2160	12	–	25.9	51.8	103.6	
			7	14АII	2840	49	–	139.2	168.3 335.7	336.6 671.4	
	СП-48-17Т (1шт) СП-48-17М (1шт)	1830÷2050; 1410÷1630; 420; Линия сгиба; 110; 100×12=1200; 520; 740; 300; 5420	33	12АII	4820	7	–	33.7	30.0	60.0	
			58	12АII	2500	6	–	15.0	8.4	26.8	
			69	12АII	ср. 1850	49	–	96.0	85.3 128.7	170.6 257.4	
	Отдельные стержни	См. КС-28	1	18АII	4820	–	30	144.0		288.0	
		—"—	2	18АII	2160	–	14	32.0	–	64.0	
		—"—	3	14АII	ср. 2120	–	24	51.0	–	61.7	
		—"—	8	14АII	1130	–	225	25.4	–	308.0	
		—"—	9	10АII	ср. 185	–	50	9.25	–	5.7	
						–					

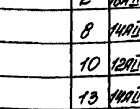

Примечания.

1. Примечания см. на листе КС-28.

Продолжение см. КС-30

1971	Аэротенки четырехкоридорные ширина коридора в=6.0 м Тип А-4-6,0-4,4 (5.0).	Аэротенки глубиной 4,4м Армирование монолитных участков стен. Спецификация.	Типовой проект 902-2-179	Альбом VI	Лист КС-29

12236-06 32

Гл. спец. отд. Красавин
Гл. конст. Пронин
Рук. груп. Оваресова
Ст. техник Беликова
ЦНИИЭП инженерного оборудования г. Москва

Спецификация арматуры на один элемент

Марка элемента	Марка изделия	Эскиз	N поз.	ф или проф.	Длина в мм.	Кол-во позиций на 1 изд.	Кол-во позиций на элем.	Общая длина в 1 изд. м.	Вес кг: 1 изд.	Вес кг: всех изд.	Вес кг: в элем.
СМ-48-6		см. КС-29	33	12АII	4820	–	4	19,3	–	17.1	3527.3
		2340	65	14АII	2340	–	92	215,0	–	260,0	
		300 1100	69	12АII	1400	–	12	16,8	–	14,9	
		см. КС-28	67	8АI	1500	–	39	58,5	–	23.1	
		см. КС-28	68	20АII	9750	–	22	215,0	–	218,0	
СМ-48-15		см. КС-28	10	12АII	4830	29	–	140,8	125,3	250,6	3679.7
			11	12АII	3180	25	–	79,5	70,7	141,4	
									196,0	392,0	
	СП-48-5Т (1шт) СП-48-5Н (1шт)										
	СП-48-4Т (1шт) СП-48-4Н (1шт)	см. КС-28	4	14АII	4820	8	–	38,6	46,7	93.4	
			5	16АII	2500	7	–	17.5	27,6	55,2	
			6	14АII	1970	49	–	96,5	85,8	171.6	
									174,1	348,8	
	СП-48-10 (4шт)	2200; 38, 1, 2; 2160; 4820; 50, 100×21=2100, 50	1	18АII	4820	11	–	53.0	106,0	424,0	
			2	18АII	2160	11	–	23.8	47,6	190,4	
			38	8АI	2200	25	–	55,0	21,7	86,8	
									350,6	701.2	
	СП-48-19Т (1шт) СП-48-19Н (1шт)	72, 70, 71; 2160; 4820; 100, 100×36=3600, 600, 4800	70	16АII	4820	19	–	91.50	142,4	284,8	
			71	16АII	2160	18	–	39,00	61.5	123.0	
			72	20АII	4300	49	–	211,0	525,0	1050,0	
									728,9	1457,8	
	Отдельные стержни	см. Выше	1	18АII	4820	–	46	222,0	–	444,0	
		——"——	38	8АI	2200	–	8	17,6	–	7,0	
		——"——	72	20АII	4300	–	12	51.5	–	127,0	
		см. КС-28	9	10АII	ср 185	–	50	9,2	–	5,70	
		——"——	12	12АII	1010	–	48	48,5	–	43,0	
		——"——	70	16АII	4820	–	8	38,6		61,0	
		——"——	31	10АII	ср 160	–	15	2,4	–	1.5	
		——"——	67	8АI	1500	–	39	58.5	–	23,1	
		——"——	68	20АII	9750	–	9	88,0	–	218,0	

Спецификация арматуры на один элемент

Марка элемента	Марка изделия	Эскиз	№ поз.	ф или проф.	Длина в м.	Кол-во позиций на 1 изд.	Кол-во позиций на элем.	Общая длина в 1 изд. м.	Вес кг: 1 изд.	Вес кг: всех изд.	Вес кг: в элем.
СМ-48-10	СП-48-4Т (1шт) СП-48-4Н (1шт) СП-48-5Т (1шт) СП-48-5Н (1шт)	см. КС-29	4	14АI	4820	8	–	38.6	46,7	93.4	2194,6
			5	16АII	2500	7	–	17.5	27,6	55,2	
			6	14АII	1970	49	–	103.0	90,5	181,0	
									164,8	329,6	
		см КС-29	10	12АII	4850	29	–	140,8	125,3	250,6	
			11	12АII	3180	25	–	79.5	70,7	141,4	
									196,0	392,0	
		——"——	33	12АII	4820	7	–	33,7	30,0	60,0	
			58	12АII	2500	7	–	17.5	15,6	31,2	
		см. КС-30	69	12АII	1940	49	–	95.1	84,5	169.0	
									130,1	260,2	
	Отдельные стержни	см. Выше	1	18АII	4820	–	8	38.6	–	77,2	
		——"——	12	12АII	1010	–	48	48,5	–	43.0	
		——"——	67	8АI	1500	–	12	18.0	–	7,1	
		——"——	68	20АII	3000	–	22	66.0	–	67,0	
		——"——	31	10АII	ср. 160	–	15	2.4	–	1.5	
		——"——				–					
		——"——									

ЦИТИЭП Инженерного оборудования

Нач. сект. Кандаракин
Гип конструктор Пронин
Рук. группы Иванисова
Ст. техник Беликова

1971	Аэротенки четырехкоридорные. Ширина коридора В=6.0 м. Тип А-4-6.0-4.4 (5.0).	Аэротенки глубиной 4,4 м. Армирование монолитных участков стен. Спецификация.	Типовой проект 902-2-179	Альбом VI	Лист КС-30

Спецификация арматуры на один элемент

Марка элемента	Марка изделия	Эскиз	№ поз.	ф или проф.	Длина в мм	К-во позиций: на 1 изд.	К-во позиций: на элем.	Общая длина в 1 изд. м.	Вес кг: 1 изд.	Вес кг: всех изд.	Вес кг: в элем.
СМ-48-7	СП-48-9 (2 шт)	1460; 100×14=1400; 30	1	18АII	4820	8	–	38.6	77.2	154.4	365.8
			2	18АII	2160	7	–	15.1	30.2	60.4	
			37	8АI	1460	25	–	36.5	14.4	28.8	
									121.8	243.6	
	Отдельные стержни	См. КС-28	1	18АII	4820	–	10	48.2	–	96.4	
			9	10АII	ср 185	–	12	2.2	–	1.90	
			67	8АI	1500	–	6	9.0		3.6	
			68	20АII	1500	–	9	13.5		20.3	
СМ-48-8	СП-48-10 (2 шт)	См. КС-30	1	18АII	4820	11	–	53.0	106.0	212.0	505,1
			2	10АII	2160	11	–	23.8	47.6	95.2	
			38	8АI	2200	25	–	55.0	21.7	43.4	
									175.3	350.6	
	Отдельные стержни	См КС-28	1	18АII	4820	–	10	48.2	–	96.4	
			9	10АII	ср.185	–	18	3.3	–	1.9	
			67	8АI	1500	–	9	13.5		5.4	
			68	20АII	2250	–	9	20.3	–	50.8	
СМ-48-9	СП-48-11 (1 шт)	e = 2250; 2300; 100×20=2000; 210; 90	1	18АII	4820	11	–	53.0	106.0	212.0	594,3
	СП-48-12 (1 шт)		2	10АII	2160	10	–	21.6	43.2	86.4	
			39	12АII	2300	25	–	57.8	51.4	102.8	
									200.6	401.2	
	Отдельные стержни	См. КС-28	1	18АII	4820	–	14	67.5	–	135.0	
			9	10АII	ср.185	–	18	33	–	1.9	
			67	8АI	1500	–	9	13.5	–	5.4	
			68	20АII	2250	–	3	20.3	–	50.8	
СМ-48-11	СП-48-13 (1 шт)	e = 2250; 2160÷2320; 100×20=2000; 150÷310; линия отсева	4	14АII	4820	10	–	48.2	58.2	116.4	515.6
	СП-48-14 (1 шт)		40	14АII	ср. 2290	25	–	57.3	69.3	138.6	
	СП-48-11 (1 шт)		40'	16АII	ср. 2290	24	–	55.0	86.8	173.6	
									173.5	87.0	
			5	16АII	2500	11	–	27.5	257.8	515.6	
	Отдельные стержни	1440÷1600; 100×13=1300; 30÷190; линия отсева	4	14АII	4820	7	–	33.7	40.7	81.4	
			5	16АII	2500	7	–	17.5	27.7	55.4	
			41	14АII	ср. 1570	49	–	77.0	68.6	137.2	
									149.9	299.0	

Спецификация арматуры на один элемент

Марка элемента	Марка изделия	Эскиз	№ поз.	ф или проф.	Длина в мм.	К-во позиций: на 1 изд.	К-во позиций: на элем.	Общая длина в 1 изд. м.	Вес кг: 1 изд.	Вес кг: всех изд.	Вес кг: в элем.
СМ-48-11	Отдельные стержни	См. КС-28	1	18АII	4820	–	60	289.0	–	578.0	2985.6
			2	18АII	2160	–	40	86.4	–	172.8	
			9	12АII	ср. 185	–	48	8.9	–	7.9	
		1770	43'	14АII	1770	–	86	152.0	–	189.5	
		420; 500÷550; 1820	42	14АII	ср. 1550	–	60	93.0	–	112.4	
			43	14АII	1820	–	86	156.5	–	189.2	
		330; 1480	44	14АII	2030	–	60	121.8	–	147.2	
		420; 2270÷2430	45	14АII	ср. 2770	–	28	77.5	–	93.5	
		2200; 250	46	14АII	2460	–	40	96	–	115.2	
		350; 1660; 350	47	14АII	2960	–	36	85.0	–	102.6	
		1100	48	14АII	1100	–	48	52.8	–	63.4	
		340; 100; 310; 360	49	14АII	1340	–	48	67.2	–	80.6	
		280; 200; 360; 280	50	12АII	1480	–	86	127.2	–	113.2	
		120; 500; 120	51	14АII	740	–	8	5.9	–	7.1	
		380; 100; 100; 200; 470	52	14АII	1430	–	14	20.0	–	24.1	
										1994.7	
		См. КС-28	67	8АI	1500	–	33	49.5	–	19.8	
		e = 8250	68	20АII	8250	–	22	180.0	–	185.5	
	СП-48-9 (2 шт)	См. выше	1	18АII	4820	8	–	38.6	77.2	154.4	1214.4
			2	18АII	2160	7	–	15.1	30.2	60.4	
			37	8АI	1460	25	–	36.5	14.4	28.8	
									121.8	243.6	
	СП-48-10 (4 шт)	См. КС-30	1	18АII	4820	11	–	53.0	106.0	424.0	
			2	18АII	2160	11	–	23.8	47.6	190.4	
			38	8АI	2200	25	–	55.0	21.7	86.8	
									175.3	701.2	
	Отдельные стержни	См. выше	1	18АII	4820	–	14	67.5	–	135.0	
			9	10АII	ср. 185	–	36	6.7	–	4.02	
			50	12АII	1480	–	44	65.2	–	58.0	
			67	8АI	1500	–	21	31.5	–	12.6	
		e = 5200	68	20АII	5200	–	9	46.8	–	117.0	

1971	Аэротенки четырехкоридорные ширина коридора В=6.0 м тип А-4-6,0-4,4 (5,0)	Аэротенки глубиной 4,4м. Армирование монолитных участков стен. Спецификация.	Типовой проект 902-2-179	Альбом VI	Лист КС-31

Инв. № подл. | Подпись и дата | Взам. инв. №

ЦНИИЭП инженерного оборудования г. Москва

Нач. отд. Сергеев; Рук. отд. Крюков; Гл. конструктор Гронин; Рук. фил. Обносова; Ст. техник Белякова; Проверил Осипова

Спецификация арматуры на один элемент

Марка элемента	Марка изделия	Эскиз	№ поз	Ф мм	Длина в мм	Кво позиций на 1 изд.	Кво позиций на элем.	Общая длина в 1 изд. м	Вес кг 1 изд.	Вес кг всех изд	Вес кг в элем.
СМ-4.8-14	СП-148-5 (4шт)	См. Выше КС-28	10	12 AII	4830	29	–	140,1	124,7	249,4	4361,6
	СП-148-6 (4шт)		11	12 AII	3180	25	–	79,5	70,7	141,4	
									195,4	390,8	
	СП-148-8 (1шт)	См. Выше КС-28	1	18 AII	4820	11	–	53,0	106	212,0	
	СП-148-9 (1шт)		2	18 AII	2160	10	–	21,6	43,2	86,4	
									170,0	340,0	
	СП-148-10 (1шт)		32	14 AII	ср. 2860	49	–	140,0	319,2	638,4	
	СП-148-14 (4шт)	См. Выше КС-28	54	12 AII	3920	9	–	35,8	31,8	127,2	
			55	12 AII	2700	8	–	21,6	19,2	76,8	
									62,5	250,0	
			56	12 AII	1800	39	–	70,2	113,5	454,0	
	СП-148-15 (2шт)	См. Выше КС-29	54	12 AII	3920	10	–	39,8	35,4	70,8	
			55	12 AII	2700	11	–	29,7	26,4	52,8	
									60,5	121,0	
			57	12 AII	2720	25	–	68,0	122,3	244,6	
	СП-148-16 (1шт)	См. Выше КС-29	33	12 AII	4820	7	–	33,7	30,0	60,0	
	СП-148-16 (4шт)		58	12 AII	2500	7	–	17,5	15,6	31,2	
									84,5	169,0	
	СП-148-17 (1шт)		59	12 AII	1940	49	–	95,1	130,1	260,2	
	СП-148-17 (4шт)	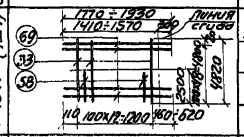	33	12 AII	4820	7	–	33,7	30,0	60,0	
			58	12 AII	2500	6	–	15,0	13,4	26,8	
			69	12 AII	ср. 1850	49	–	90,6	80,6	161,2	
									124,0	248,0	
	Отдельные стержни	См. КС-28	67	8 AI	1500	–	51	75,5	–	29,8	
		—"—	1	18 AII	4820	–	48	231,4	–	462,8	
		—"—	2	18 AII	2500	–	43	107,5	–	215,0	
		—"—	8	14 AII	1130	–	129	146,0	–	176,5	
		—"—	10	12 AII	4850	–	8	38,5	–	34,2	
		—"—	13	14 AII	5000	–	40	200,0	–	177,8	
		—"—	14	18 AII	3570	–	8	28,6	–	57,2	
		—"—	15	14 AII	1270	–	5	6,4	–	7,7	
		—"—	16	14 AII	ср. 2240	–	5	11,2	–	9,9	
		—"—	17	14 AII	3000	–	8	24,0	–	21,4	
		—"—	18	14 AII	1700	–	4	6,8	–	8,2	
		—"—	19	14 AII	1440	–	4	5,76	–	7,0	
		—"—	20	14 AII	1640	–	12	14,8	–	17,9	
		—"—	21	18 AII	4970	–	12	59,6	–	119,2	
		—"—	6	14 AII	1970	–	42	87,0	–	7,76	

Спецификация арматуры на один элемент

Марка элемента	Марка изделия	Эскиз	№ поз	Ф мм	Длина в мм	Кол-во позиций на 1 изд.	Кол-во позиций на элем.	Общая длина в 1 изд. м	Вес кг 1 изд.	Вес кг всех изд	Вес кг в элем.
СМ-4.8-14	Отдельные стержни	См. КС-28	22	12 AII	1870	–	3	5,6	–	5,0	4361,6
		—"—	23	12 AII	5120	–	4	20,5	–	18,3	
		—"—	24	12 AII	ср. 1565	–	4	6,3	–	5,6	
		—"—	25	12 AII	2160	–	14	30,3	–	26,9	
		—"—	26	14 AII	1690	–	8	13,5	–	16,3	
		—"—	27	14 AII	1240	–	8	9,9	–	12,0	
		—"—	28	14 AII	3040	–	7	21,3	–	25,8	
		—"—	29	14 AII	2610	–	5	13,1	–	15,8	
		—"—	30	12 AII	1250	–	5	6,3	–	5,6	
		—"—	31	10 AII	ср. 160	–	30	4,8	–	2,9	
		См. КС-29	60	12 AII	1030	–	18	18,5	–	16,4	
		—"—	62	12 AII	900	–	42	37,8	–	33,7	
		120÷280 | 550÷590	63	12 AII	780	–	42	32,8	–	29,2	
		См. КС-28	9	10 AII	ср. 185	–	74	13,7	–	8,5	
		300 | 880÷1160 | 300	35	14 AII	ср. 1620	–	73	120,5	–	146,5	
		e=12750	68	20 AII	12750	–	22	280,0	–	284,1	
		См. КС-29	61	12 AII	1060		54,0	57,2	–	50,8	
СМ-4.8-16	СП-148-3 (1шт) СП-148-4 (3шт)	См. Выше КС-28	1	18 AII	4820	12	–	57,8	115,6	231,2	6490,5
			2	18 AII	2160	12	–	25,9	51,8	103,6	
			7	14 AII	2840	49	–	139,2	683	336,6	
									335,7	671,4	
	СП-148-11 (3шт) СП-148-12 (3шт)	См. Выше КС-28	1	18 AII	4820	7	–	33,7	67,3	403,8	
			2	18 AII	2160	7	–	15,1	30,2	181,2	
			3	14 AII	ср. 2120	49	–	103,9	125,5	753,0	
									223,0	1338,0	
	СП-148-13 (4шт) СП-148-14 (4шт)	См. Выше КС-28	10	12 AII	4830	29	–	140,0	124,6	249,2	
			11	12 AII	3180	25	–	79,5	70,7	141,4	
									195,3	390,6	
	СП-148-14 (4шт)	См. Выше КС-20	54	12 AII	3920	9	–	35,8	31,8	127,2	
			55	12 AII	2700	8	–	21,6	19,2	76,8	
									62,5	250,0	
			56	12 AII	1800	39	–	70,2	113,5	454,0	
	СП-148-15 (2шт)	См. Выше КС-29	54	12 AII	3920	10	–	39,8	35,4	70,8	
			55	12 AII	2700	11	–	29,7	26,4	52,8	
									60,5	121,0	
			57	12 AII	2720	25	–	68,0	122,3	244,6	
	СП-148-16 (1шт) СП-148-16 (4шт)	См. Выше КС-29	53	12 AII	4820	7	–	33,7	30,0	60,0	
			58	12 AII	2500	7	–	17,5	15,6	31,2	
			59	12 AII	1940	49	–	95,1	84,5	169,0	
									130,1	260,2	

Инженерно-технологическая часть	Главный инженер проекта			1971	Аэротенки четырехкоридорные. Ширина коридора В=6.0 м. Тип А-4-6.0-4.4(5.0)	Аэротенки глубиной 4.4 м. Армирование монолитных участков стен. Спецификация.	Типовой проект 902-2-179	Альбом VI	Лист КЕ32
	Рук. группы	Балакова							
	Ст. техник	Белякова							
	г. Москва								

Спецификация арматуры на один элемент

Марка элемента	Марка изделия	Эскиз	N поз.	Ф или проф.	Длина в мм.	К-во позиций на 1 изд.	К-во позиций на элем.	Общая длина в 1 изд. м.	Вес кг. 1 изд.	Вес кг. всех изд.	Вес кг. в элем.
СМ-48-16	СП-48-17К (лист 6)	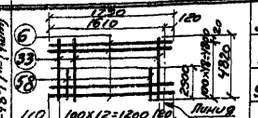	33	12АII	4820	7	–	33,7	30,0	60,0	
	СП-48-17К (лист 33)		58	12АII	2500	6	–	15,0	13,4	26,8	
	СП-48-17К (лист 58)		97	12АII	1850	49	–	90,6	80,6	161,2	
									124,0	248,0	
		См. КС-28	67	8АI	1500	–	75	112,5	–	44,4	
		——"——	1	18АII	4820	–	62	298,8	–	597,6	
		——"——	2	18АII	2500	–	58	107,5	–	215,0	
		——"——	8	14АII	1130	–	301	340,0	–	411,0	
		——"——	10	12АII	4850	–	8	38,5	–	34,2	
		——"——	13	14АII	5000	–	40	200,0	–	177,8	
		——"——	14	18АII	3570	–	8	28,6	–	57,2	
		——"——	15	14АII	1270	–	5	6,4	–	7,7	
		——"——	16	14АII	ср. 2240	–	5	11,2	–	9,9	
		——"——	17	14АII	3000	–	8	24,0	–	21,4	
		——"——	18	14АII	1700	–	4	6,8	–	8,2	
		——"——	19	14АII	1440	–	4	5,70	–	7,0	
		——"——	20	14АII	1640	–	12	19,7	–	23,8	
		——"——	21	18АII	4970	–	12	59,6	–	119,6	
		——"——	22	12АII	1870	–	3	5,6	–	5,0	
		——"——	23	12АII	5120	–	4	20,5	–	18,3	
		——"——	24	12АII	ср. 1365	–	4	6,3	–	5,6	
		——"——	25	12АII	2160	–	14	30,3	–	26,9	
		——"——	26	14АII	1690	–	8	13,5	–	16,3	
		——"——	27	14АII	1240	–	8	9,9	–	12,0	
		——"——	28	14АII	3040	–	1	21,3	–	25,8	
		——"——	29	14АII	2610	–	5	13,1	–	15,8	
		——"——	30	12АII	1250	–	5	6,3	–	5,6	
		——"——	31	10АII	ср. 160	–	30	4,8	–	2,9	
		См КС-29	60	12АII	1030	–	18	18,5	–	16,4	
		——"——	61	12АII	1060	–	54	57,2	–	50,8	
		——"——	62	12АII	900	–	42	37,8	–	33,6	
			65	14АII	2340	–	86	201,0	–	243,0	
		300 | 880=1160 | 300	35	14АII	ср. 1620	–	73	120,5	–	146,5	
		См. КС-28	6	14АII	1970	–	42	87,0	–	77,6	
		е=18750	68	20АII	18750	–	22	412,0	–	417,4	
		См. КС-32	63	12АII	780	–	42	33,0	–	29,4	

6490,5

Спецификация арматуры на один элемент

Марка элемента	Марка изделия	Эскиз	№ поз.	Ф или проф.	Длина в мм.	К-во позиций на 1 изд.	К-во позиций на элем.	Общая длина в 1 изд. м.	Вес кг. 1 изд.	Вес кг. всех изд.	Вес кг. в элем.
СМ-48-13	Отдельные стержни	См. выше КС-28	1	18АII	4820	12	–	57,8	115,6	231,2	
			2	18АII	2160	12	–	25,9	51,8	103,6	
			7	14АII	2840	49	–	139,2	168,3	336,6	
									335,1	671,4	
		См. выше КС-31	5	16АII	2500	11	–	27,5	43,5	87,0	
			4	14АII	4820	10	–	48,2	58,2	116,4	
			40	14АII	ср. 2290	25	–	57,3	69,3	138,6	
			40'	16АII	ср. 2290	24	–	55,0	86,8	173,6	
									265,8	414,6	
		см. КС-28	1	18АII	4820	–	15	72,3	–	144,6	
		——"——	8	14АII	1130	–	43	48,6	–	58,7	
		——"——	9	10АII	ср. 185	–	24	4,4	–	2,7	
		500 | 500	42	14АII	1000	–	43	43,0	–	52,0	
		см. КС-28	67	8АI	1500	–	18	27,0		10,7	
		е=4500	68	20АII	4500	–	9	40,5		100,0	

1555,7

Выборка арматуры

Элемент \ Ф	Арматура кл. А-I: 6А-I	12А-I	8А-I	Итого	Арматура класса А-II: 10АII	12А-II	14А-II	16АII	18А-II	20АII				Итого	Всего
СМ-48-1;1а	–	–	15,9	15,9	4,6	151,0	1020,8	55,2	773,0	150,6	–	–	–	2155,2	2171,1
СМ-48-2	–	–	14,2	14,2	1,9	857,7	298,6	338,4	770,5	133,4	–	–	–	2340,7	2354,9
СМ-48-3	–	–	14,2	14,2	5,8	171,6	883,8	338,8	433,4	133,4	–	–	–	1906,6	1920,8
СМ-48-4	–	–	15,6	15,6	2,0	–	–	–	200,0	15,6	–	–	–	217,6	233,2
СМ-48-5	–	–	33,2	33,2	14,4	238,8	1111,8	283,4	1087,8	311,2	–	–	–	4947,4	4980,6
СМ-48-6	–	–	23,1	23,1	5,7	289,4	1719,3	–	1271,8	218,0	–	–	–	3504,2	3527,3
СМ-48-7	–	–	32,4	32,4	1,9	–	–	–	311,2	20,3	–	–	–	333,4	365,8
СМ-48-8	–	–	48,8	48,8	1,9	–	–	–	403,6	50,8	–	–	–	456,3	505,1
СМ-48-9	–	–	5,4	5,4	1,9	10,28	–	–	433,4	50,8	–	–	–	588,9	594,3
СМ-48-10	–	–	7,1	7,1	1,5	816,2	93,4	55,2	77,2	87,0	–	–	–	1170,5	1177,6
СМ-48-11	–	–	19,8	19,8	–	258,3	1455,2	316,0	750,8	185,5	–	–	–	2965,8	2985,6
СМ-48-12	–	–	128,2	128,2	4,02	58,0	–	–	964,2	117,0	–	–	–	1143,2	1271,4
СМ-48-13	–	–	10,7	10,7	2,7	–	702,3	260,6	479,4	100	–	–	–	1545,0	1555,7
СМ-48-14	–	–	29,8	29,8	11,4	218,0	779,7	–	152,6	284,1	–	–	–	4331,8	4361,6
СМ-48-15	–	–	116,9	116,9	7,2	606,8	317,4	178,2	1058,4	1395,0	–	–	–	3562,8	3679,7
СМ-48-16	–	–	44,4	44,4	2,9	2109,4	200,4	–	909,2	1174,4	–	–	–	6446,1	6490,5

Расход материалов

Элемент	Марка бетона	Бетон м³	Сталь кг.	Содерж. стали в 1м³ бетона
СМ-48-1;1б	200	8,44	2171,1	257,2
СМ-48-2	—"—	10,59	2354,9	222,3
СМ-48-3	—"—	7,39	1920,8	260,0
СМ-48-4	—"—	1,01	233,2	231,0
СМ-48-5	—"—	24,18	4980,6	206,0
СМ-48-6	—"—	14,85	3527,3	298,0
СМ-48-7	—"—	1,88	365,8	195,0
СМ-48-8	—"—	2,65	505,1	190,0
СМ-48-9	—"—	2,86	594,3	205,0
СМ-48-10	—"—	6,83	1177,6	172,0
СМ-48-11	—"—	11,12	2985,6	268,4
СМ-48-12	—"—	6,52	1271,4	195,0
СМ-48-13	—"—	5,67	1555,7	275,0
СМ-48-14	—"—	21,33	4361,6	204,4
СМ-48-15	—"—	14,53	3879,1	253,0
СМ-48-16	—"—	28,55	6490,5	226,5

ГИПРИНИИ Нижегородского оборудования г. Москва

Гл. инженер	Кравцов	
Гл. конструктор	Пронин	
Рук. груп.	Иванчева	
Ст. техник	Иванова	
Проверил	Обвинцева	
Составил	Пчелина	

СМ-48-16 Отдельные стержни

1971 | Аэротенки четырехкоридорные шириной коридора В = 6,0 м. Тип А-Ч-6,0-4Ч (5,0)

Аэротенки глубиной Ч.Ч.М. Армирование монолитных участков стен. Спецификация. Выборки.

Типовой проект 902-2-179 | Альбом VI | Лист КС-33

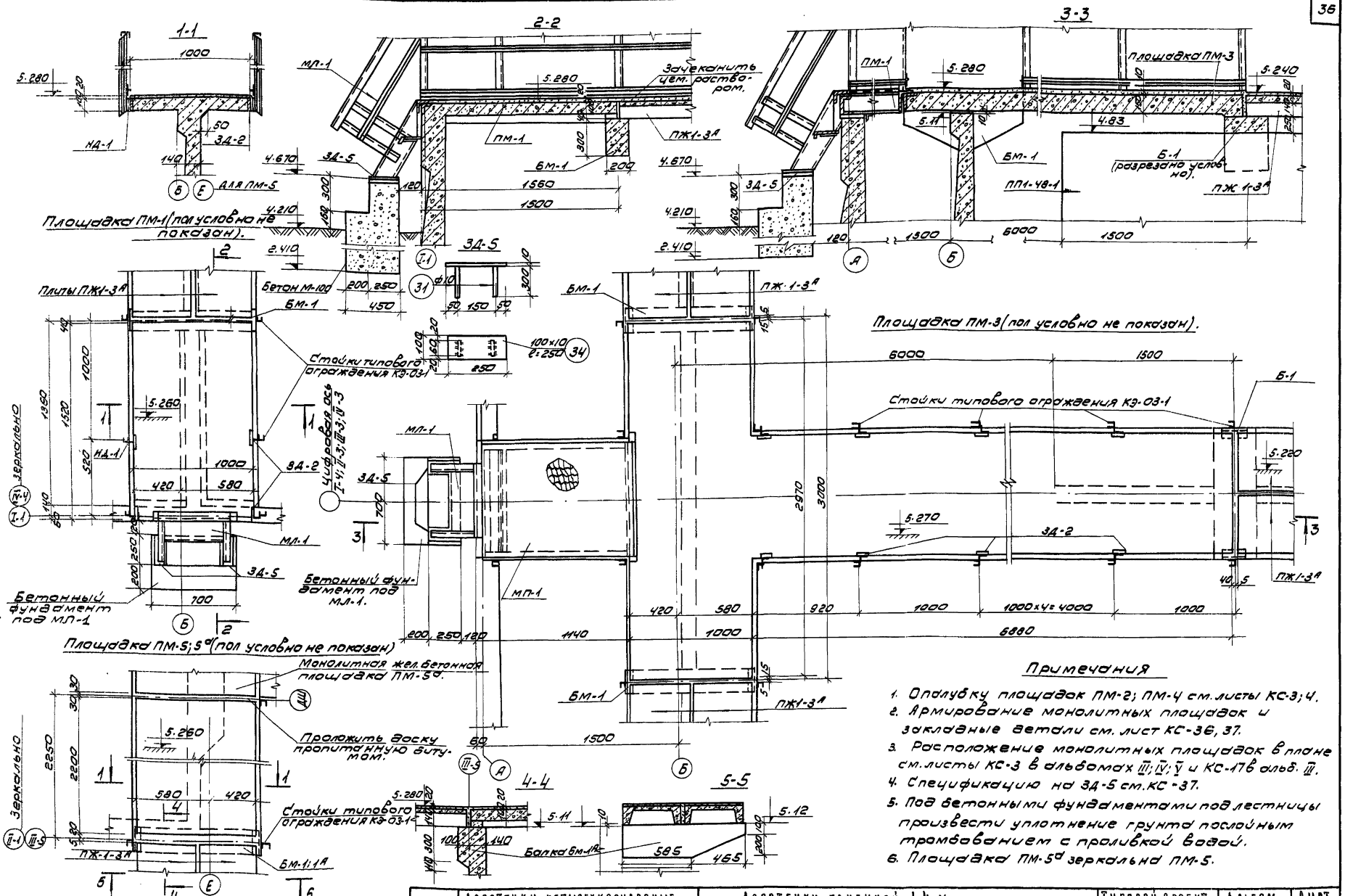

Примечания

1. Опалубку площадок ПМ-2; ПМ-4 см. листы КС-3; 4.
2. Армирование монолитных площадок и закладные детали см. лист КС-36, 37.
3. Расположение монолитных площадок в плане см. листы КС-3 в альбомах III; IV; V и КС-17 в альб. III.
4. Спецификацию на ЗД-5 см. КС-37.
5. Под бетонными фундаментами под лестницы произвести уплотнение грунта послойным трамбованием с проливкой водой.
6. Площадка ПМ-5а зеркальна ПМ-5.

1971	Аэротенки четырехкоридорные ширина коридора В = 6.0 м Тип А-4-6.0-4.4 (5.0)	Аэротенки глубиной 4.4 м. Монолитные железобетонные площадки ПМ-1; ПМ-3; ПМ-5. Общие виды.	Типовой проект 902-2-179	Альбом VI	Лист КС-34

ЦНИИЭП инженерного оборудования г. Москва

Гл. спец. отд.	Красавин	
Гип. констр.	Пронин	
Рук. группы	Иванесова	
Инженер	Кузнецова	

12236-06 37

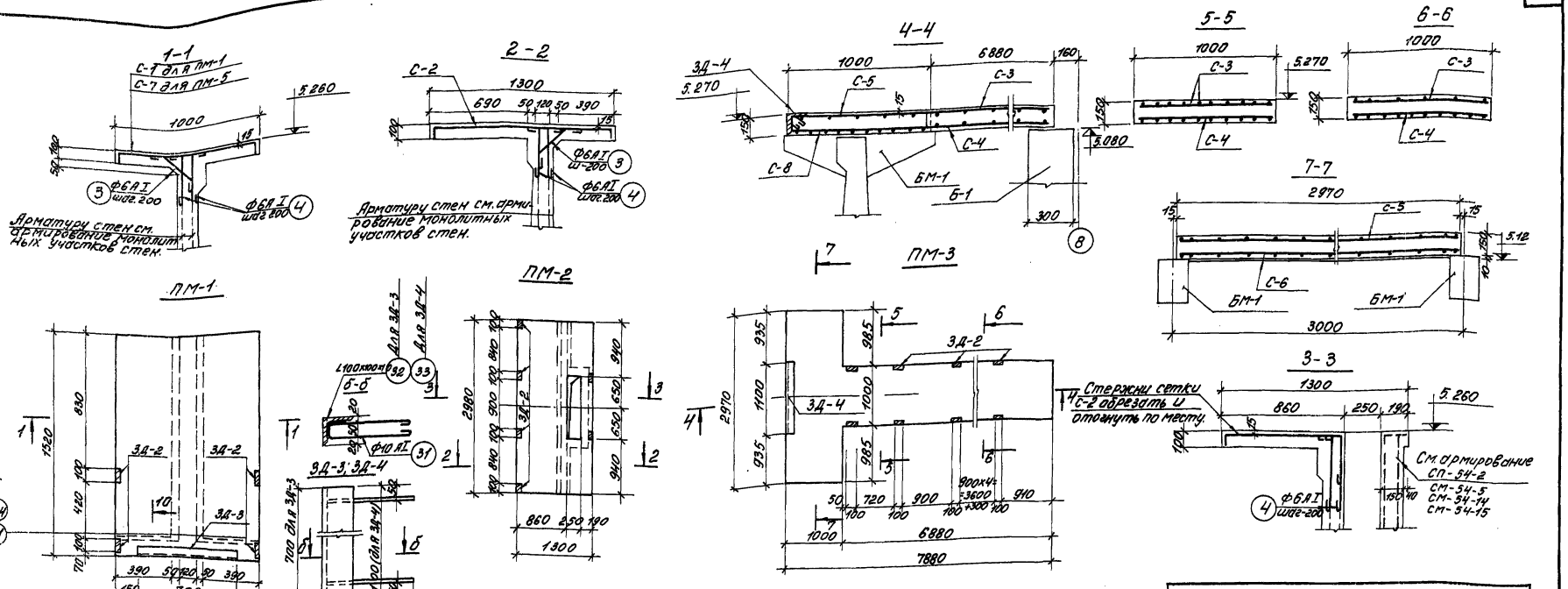

Спецификация стали на 1 шт. каждой марки.								
Марка	N поз.	Профиль	Длина мм.	Кол. шт.	Вес в кг поз.	Вес в кг всех	Марки.	
ЗД-2	30	-100×10	100	1	0.78	0.78	1.8	
	31	ф10 А I	810	2	0.5	1.0		
ЗД-3	32	L100×10	700	1	10.6	10.6	11.6	
	31	ф10 А I	810	2	0.5	1.0		
ЗД-4	33	L100×10	1100	1	16.6	16.6	17.6	
	31	ф10 А I	810	2	0.5	1.0		
ЗД-5	34	-100×10	250	1	2.0	2.0	3.0	
	31	ф10 А I	810	2	0.5	1.0		

Примечания:

1. Арматурные сетки и спецификацию см. КС-37.
2. Данный лист см. совместно с КС-34.
3. Общие виды площадок ПМ-2, ПМ-4 см. КС-3.4.
4. Защитный слой 10÷15мм.

1971	Аэротенки четырехкоридорные, ширина коридора В=6.0м. Тип А-4-6.0-4,4(5.0).	Аэротенки глубиной 4,4м. Монолитные площадки ПМ-1; ПМ-2; ПМ-3; ПМ-5; ПМ-4. Опалубка и армирование.	Типовой проект 902-2-179	Альбом VI	Лист КС-35

ЦНИИЭП инженерного оборудования г. Москва

Нач. отдела Кетов
Гл. спец. отд. Красавин
Нач. констр. Гранин
Рук. группы Данилова
Инженер Сергиенко

Привязан

Монтажная схема монолитных балок по верхнему каналу

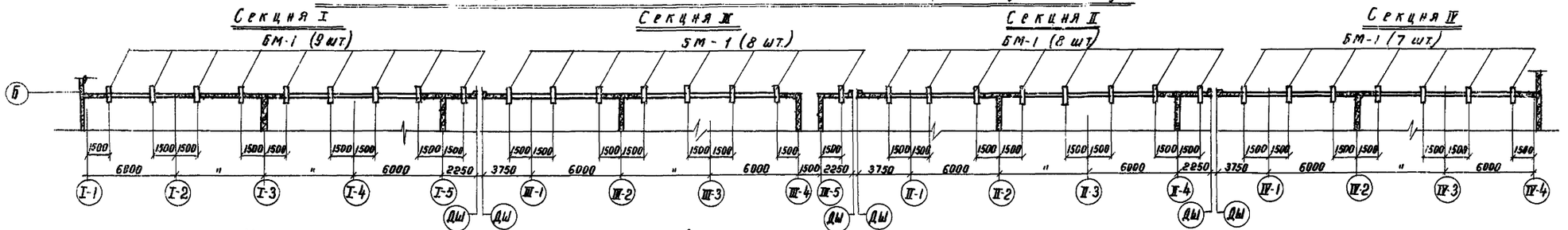

Монтажная схема монолитных балок по нижнему каналу

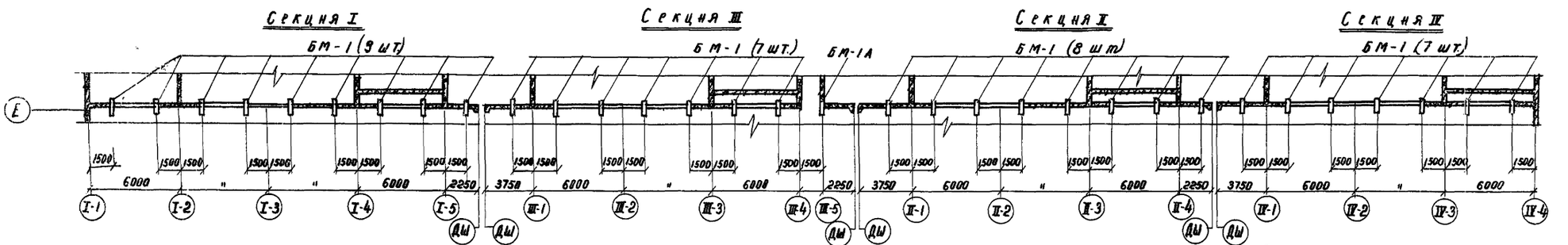

Примечания:

1. Монтажный план мостиков см. в альбомах III; IV.V.
2. Балки БМ-1; БМ-1а бетонируются одновременно с монолитными участками стен и швами, между панелями ПК1-48-3
3. Спецификацию и выборку арматуры на балку БМ-1 см. лист КС-37.
4. Закладную деталь ЗД-1 см. лист КС-36.

Спецификация стали на 1 шт. марки

Марка	N поз.	Профиль	Длина мм	Кол-во	Вес кг поз.	Вес кг всех	Мар
ЗД-1	34	ф10 AI	850	2	0.52	1,04	
	35	L100×63×6	280	1	1,51	1.51	2,55

Армирование балки БМ-1

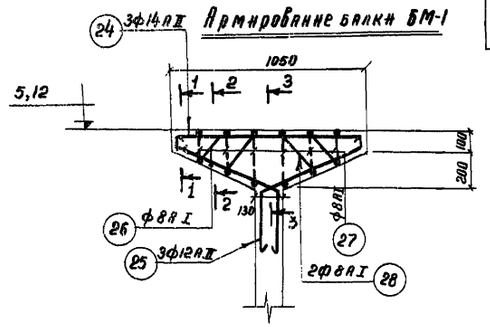

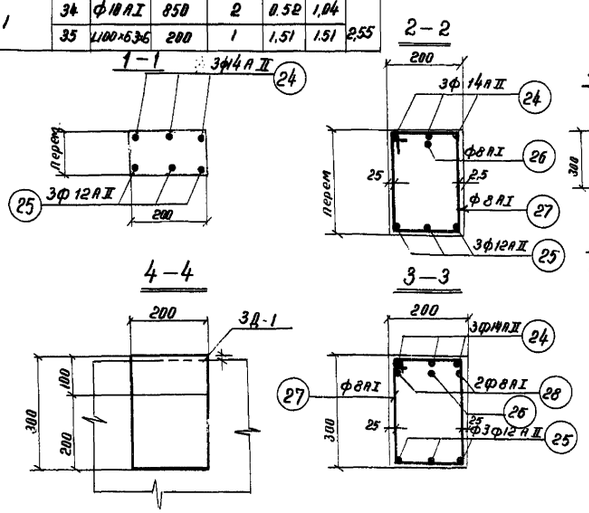

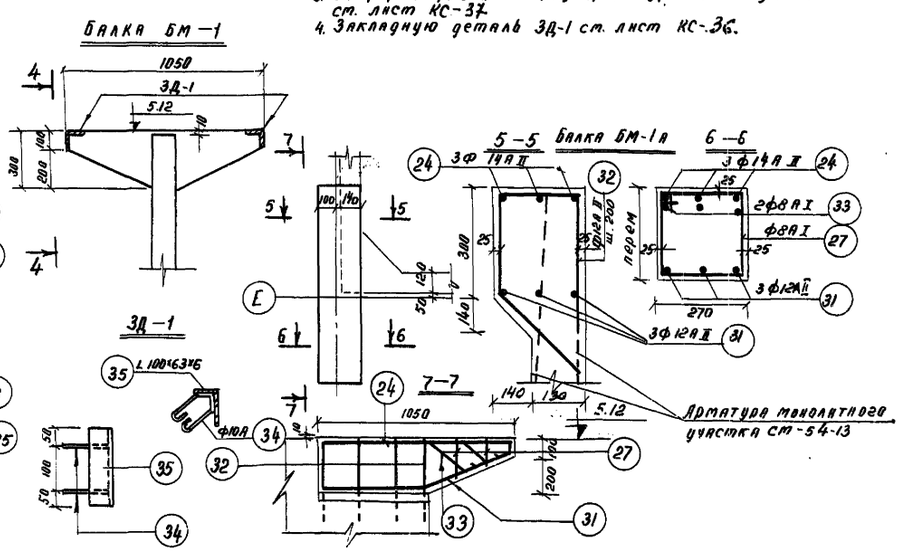

Расход материалов

Наименование элемента	Марка бетона	Содержание стали в 1 м. бетона	Бетон м³	Сталь кг
БМ-1	280	275	0,045	12,4
БМ-1а	200	218	0,057	12,4

1971	Аэротенки четырехкоридорные. Ширина коридора B = 6,0 м. Тип А-4-6,0-4,4(5,0)	Аэротенк глубиной 4,4 м. Монтажная схема раскладки балок по верхнему и нижнему каналам. Опалубка и армирование балки БМ-1; БМ-1а.	Типовой проект 902-2-179	Альбом VI	Лист КС-36

ГИП Спецводоканалпроект Москва
Гл. спец. отд. К. Касавин
Гип констр. Яронин
Рук. группы Ованесова
Инженер Хуртанова

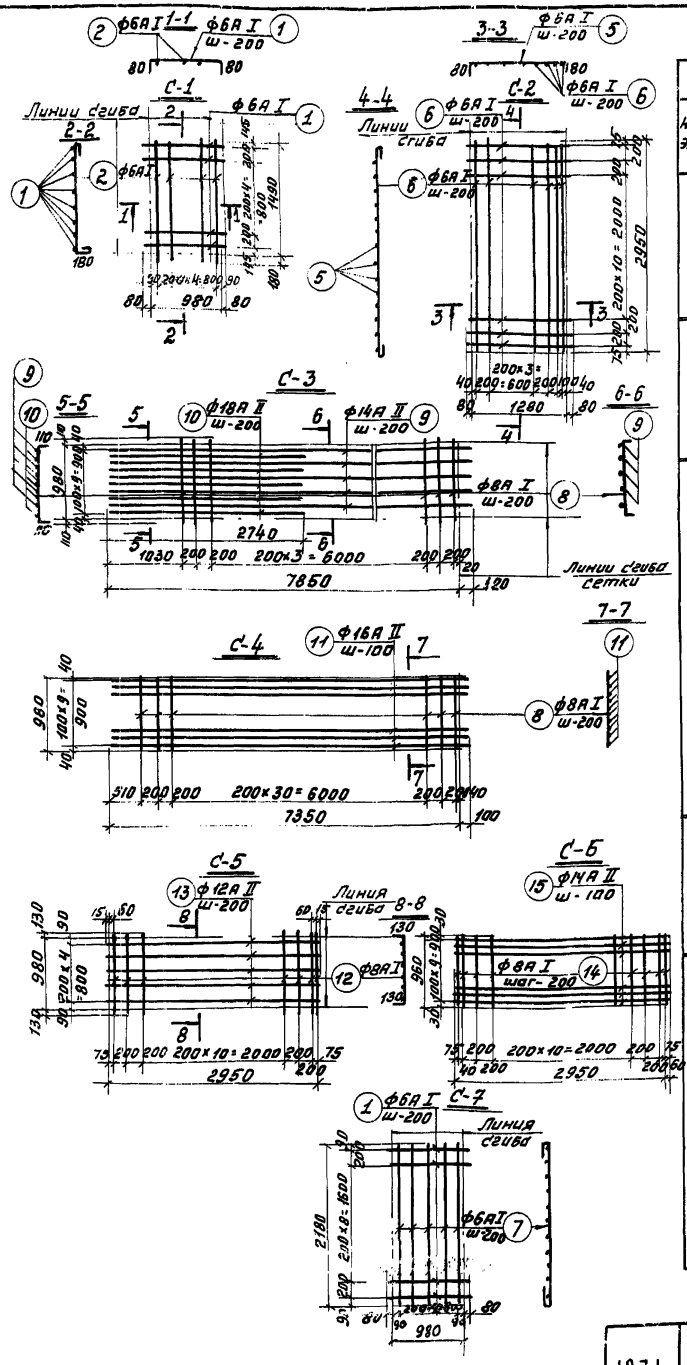

Спецификация арматуры на 1 элемент

Наим. эл-та	Наим. сетки	N поз.	Эскиз	ф мм	Длина мм	Кол. шт	Общ. длина м.	Выборка арматуры на элемент: ф мм	Общ. дл. м.	Вес кг.	Общ. вес
ПМ-1		1	80 980 80	6АI	1140	7	8,0	6АI	16,8	40	4,0
		2	180 1490	6АI	1760	5	8,0				
	Отдельн. стержни	3	80 300 80	6АI	550	7	3,9	6АI	11,2	2,5	2,5
		4	80 350	6АI	520	14	7,3	Итого			6,5
ПМ-2 (шт)	С-2	5	80 1280 80	6АI	1440	15	21,6	6АI	46,0	10,2	10,2
		6	2950	6АI	3050	8	24,4				
	Отдельн. стержни	3	см. выше	6АI	550	15	8,3	6АI	23,9	5,3	5,3
		4	см. выше	8АI	620	30	15,6	Итого			15,5
ПМ-3	С-3	8	110 980 110	8АI	1200	35	42,0	8АI	49,0	16,6	93,2
		9	120 7850 120	14АII	7970	5	39,8	14АII	40,7	49,2	
		10	2740	18АII	2740	5	13,7	18АII	13,7	27,4	
	С-4	8	980	8АI	980	35	34,2	8АI	34,2	13,5	131,0
		11	100 7350 100	16АII	7450	10	74,5	16АII	74,5	117,5	
	С-5	12	130 980 130	ф8АI	1240	17	21,1	8АI	21,1	8,4	27,5
		13	2950	ф12АII	2950	5	14,75	12АII	14,75	13,1	
	С-6	14	960	ф8АI	960	17	16,3	8АI	16,3	6,5	42,3
		15	2950	ф14АII	2950	10	29,5	14АII	29,5	35,8	
	Отд. стер.	8	980	8АI	980	2	1,96	8АI	1,96	0,8	9,6
		30	120 450 120	14АII	1040	5	5,05	14АII	7,3	8,8	
								Итого:			297,6
ПМ-5	С-7	1	80 980 120 80	6АI	1140	11	12,6	6АI	23,5	5,2	5,2
		7	2180	6АI	2180	5	10,9				
	Отдельн. стержни	3	80 300 80	6АI	550	11	12,1	6АI	23,5	5,2	5,2
		4	80 350	6АI	520	22	11,4	Итого:			10,4
ПМ-6	Отдельные стержни	17	80 от 980 до 1820 ср. 1400 80	6АI	1560	16	26,0	6АI	169,7	37,7	
		18	80 900 80	6АI	1150	9	10,35	8АI	28,9	11,4	
		19	80 510 80	6АI	760	9	6,8	Итого:			49,1
		20	4450	6АI	4540	10	45,4				
		21	от 400 до 1600 ср. 2800	8АI	2890	10	28,9				
		22	900	6АI	990	9	8,9				
		23	510	6АI	600	9	5,4				
		29	от 980 до 1820 ср. 1400	6АI	Сред. 1480	16	23,8				
		3	см. выше.	6АI	550	28	15,4				
		4	см. выше.	6АI	520	55	28,6				

Спецификация арматуры на 1 элемент

Наим. эл-та	Наим. сетки	N поз.	Эскиз	ф мм	Длина мм	кол. шт.	Общ. длина	Выборка арматуры на элемент: ф мм	Общ. дл. м.	Вес кг.	Общ. вес
БМ-1	Отдельные стержни	24	1020	14АII	1020	3	3,06	8АI	8,2	3,24	3,2
		25	600 65	12АII	1025	8	6,15	12АII	6,15	5,46	5,5
		26	120 360 500 760	8АI	1180	1	1,18	14АII	3,06	3,7	3,7
		27	170	8АI	850	6	5,1	Итого:			12,4
		28	120 100 280	8АI	960	2	1,92				
БМ-1а	Отдельные стержни	24	см. выше	14АII	1020	3	3,06	8АI	5,0	1,9	1,9
		27	220	8АI	980	2	1,9	12АII	8,1	7,2	7,2
		31	530 600 65	12АII	1195	3	3,6	14АII	3,06	3,7	3,7
		32	220 350 288 350 80	12АII	1170	4	4,5	Итого			12,8
		33	560 260	8АI	1050	2	2,1				
		34	760 760	8АI	1030	1	1,0				

Выборка арматуры на элемент

Марка элемента	Сталь кл. АI ф6	ф8	Итого	Сталь класса АII ф12	ф14	ф16	ф18	Итого	Всего
ПМ-1	6,5	–	6,5						6,5
ПМ-2	15,5	–	15,5						15,5
ПМ-3	–	45,8	45,8	13,1	93,8	117,5	27,4	251,0	297,6
ПМ-5	10,4	–	10,4						10,4
ПМ-6	37,7	11,4	49,1						49,1
БМ-1	–	3,2	3,2	5,5	3,7	–	–	9,2	12,4
БМ-1а	–	1,9	1,9	7,2	3,7	–	–	10,9	12,8

Расход материалов

Марка эл-та	Расход стали на 1 м³ бетона	Марка бетона	Бетон м³	Сталь кг.
ПМ-1	42,2	200	0.154	6,5
ПМ-2	39,0	200	0,397	15,5
ПМ-3	201,8	200	1,475	297,6
ПМ-5	46,0	200	0,226	10,4
ПМ-6	69,7	200	0.704	49,1
БМ-1	284,0	200	0,045	12,8

Примечания:

1. Данный чертеж рассматривать совместно с КС-35.
2. При изготовлении сеток применять контактную точечную сварку.
3. Для обеспечения правильной закладки арматуры сетки изготовлять в кондукторах.
4. Разбивка арматуры в сетках дана по осям стержней.

ЦНИИЭП инженерного оборудования г. Москва

Нач. отдела	Кутателадзе	
Гл. спец. отд.	Краевин	
Гип. констр.	Пронина	
Рук. группы	Ревнивцева	
Инженер	Кондакова	

1971

Аэротенки четырехкоридорные. Ширина коридора В=6.0 м. Тип А-4-6.0-4,4(5,0)

Аэротенки глубиной 4,4 м. Монолитные площадки. Сетки С-1 ÷ С-7. Спецификация и выборка арматуры.

Типовой проект 902-2-179 | Альбом VI | Лист КС-37

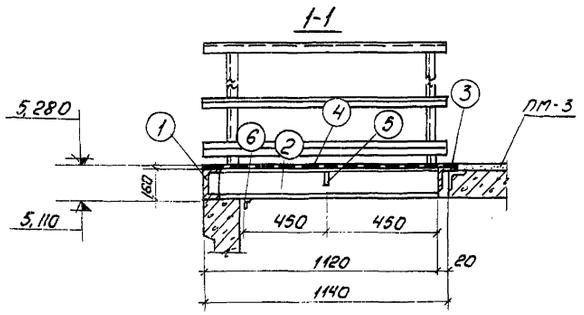

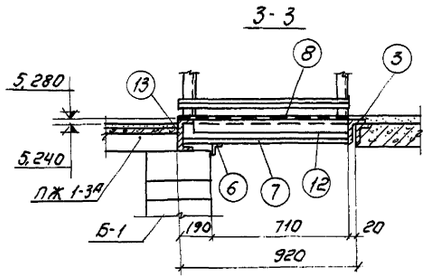

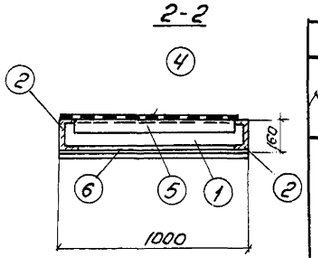

МП-1

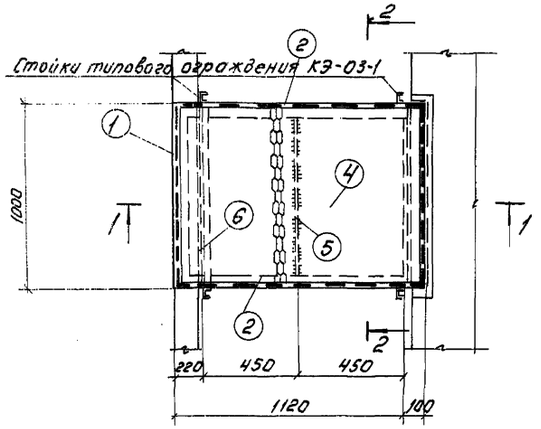

МП-2

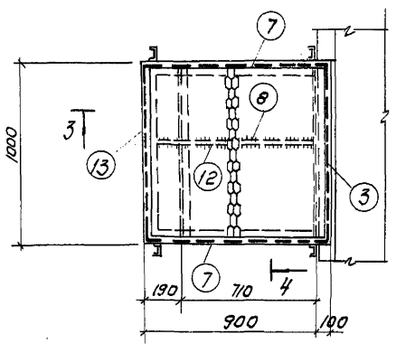

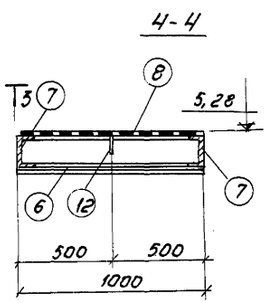

МП-3

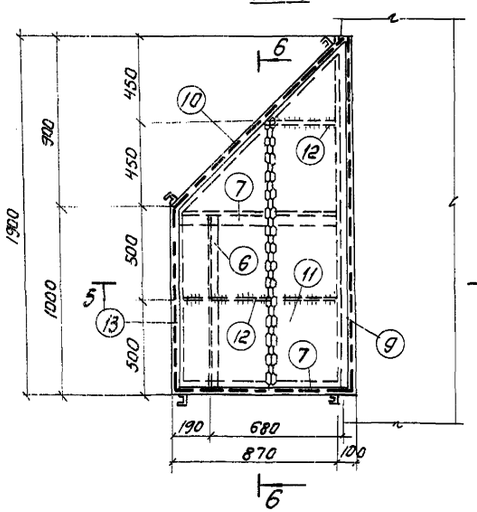

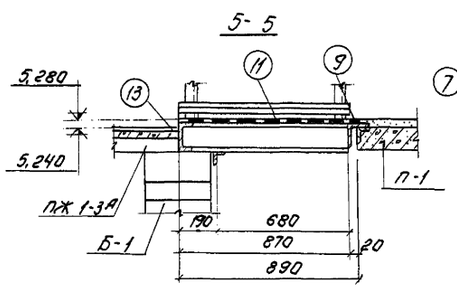

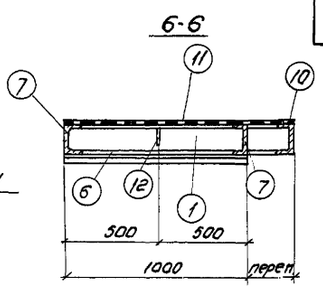

Спецификация металла на 1 элемент.

Марка	№ поз.	Сечение.	Длина мм.	К-во Т.	К-во Н	Вес в кГ дет.	Вес в кГ всех	Марка	Примеч.
МП-1.	1	[16	1000	1		14,2	14,2		
	2	[16	1000	2		17,0	34,0		
	3	∠160×100×12	1000	1		23,6	23,6		
	4	-980×5	1200	1		22,0	22,0	100,3	Просечно-вытяжн.ст.
	5	-100×4	872	1		2,7	2,7		
	6	∠50×50×5	1000	1		3,8	3,8		
	Вес наплавленного металла 2.								
МП-2	13	[20	1000	1		18,4	18,4		
	7	[16	850	2		12,5	25,0		
	3	∠160×100×12	1000	1		23,6	23,6		
	8	-950×5	980	1		16,4	16,4	89,8	Просечно-вытяжн.ст.
	6	∠50×50×5	1000	1		3,8	3,8		
	12	-100×4	800	1		2,6	2,6		
	Вес наплавленного металла 2,0.								
МП-3	13	[20	1000	1		18,4	18,4		
	7	[16	850	2		12,5	25,0		
	9	∠160×100×12	1900	1		44,8	44,8		
	10	[16	1230	1		17,5	17,50		
	11	-950×5	1850	1		29,0	29,0	143,7	Просечно-вытяжн.ст.
	12	-100×4	800	2		2,6	5,2		
	6	∠50×50×5	1000	1		3,8	3,8		
	Вес наплавленного металла 28								

Выборка металла на лист.

[16	∠160×100×12	-980×5	-100×4	∠50×50×5	[20	Итого
116,7	92,0	67,4	19,5	11,4	36,8	393,8

Примечания.

1. Расположение металлических площадок в плане см. КС-3 в альбомах III; IV; V.
2. Конструкции площадок сварные, высоту шва принимать равной наименьшей толщине свариваемых элементов.
3. Размеры даны в мм; отметки - в м.

1971	Аэротенки четырехкоридорные. Ширина коридора 6=6.0 м. Тип А-4-6.0-4,4 (5.0)	Аэротенки глубиной 4,4 м. Металлические площадки МП-1; МП-2; МП-3. Спецификация металла.	Типовой проект 902-2-179	Альбом VI	Лист КС-38

ЦНИИЭП инженерного оборудования
Гл. инженер проекта Ю.Ковалев
Рук. группы Н.Ковалева
Гл. специалист по ОВ Г.Моисеев
Гл. специалист по ВК Г.Шварц
Гл. специалист по ТХ Г.Шварц
Гл. специалист по ЭО Г.Шварц
Гл. специалист по ТМ Г.Шварц
Гл. специалист по АС Г.Шварц
Гл. специалист по ГП Г.Шварц
Гл. специалист по ГП Г.Шварц
Гл. специалист по ГП

1-1

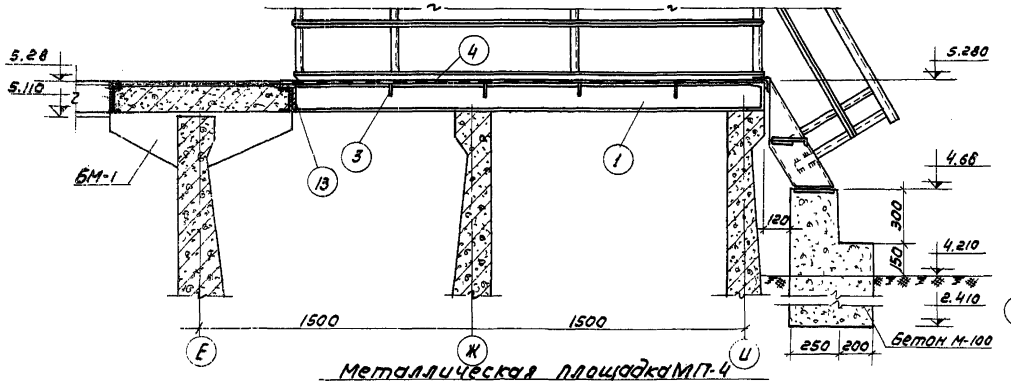

2-2

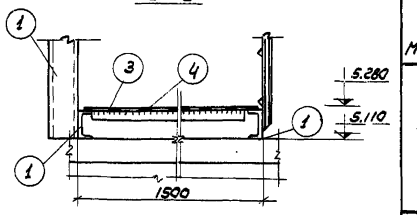

Ограждение площадки.

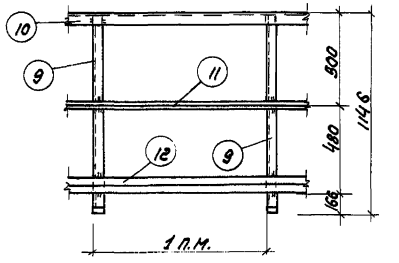

Металлическая площадка МП-4

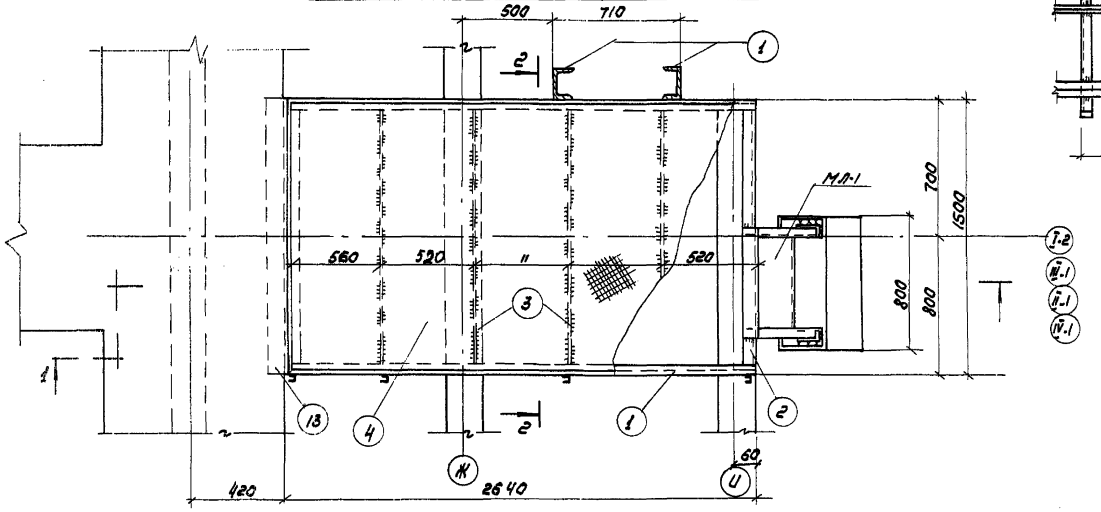

Металлическая площадка МП-5

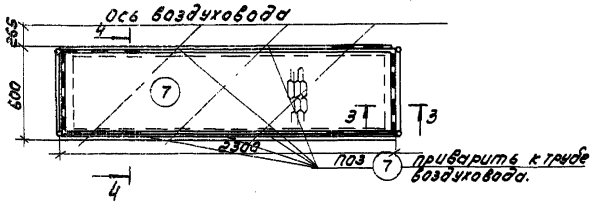

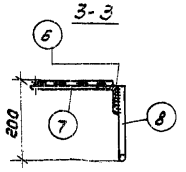

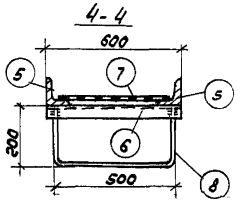

Спецификация металла на 1 элемент.

Марка	N поз.	Сечение	Длина мм.	Кол-во Т	Кол-во Н	Вес в кг Деталь	Вес в кг Всех	Марки	Примечан.
МП-4	1	[16	2640	2	2	37.6	150.4	303.9	
	2	[16	1500	1	—	21.3	21.3		
	3	L 75х6	1300	4	—	2.6	10.4		
	4	- 1480х5	2610	1	—	92.1	92.1		просечно-вытяжная сталь
	13	L 160х100х10	1500	1	-	29.7	29.7		
МП-5	5	L 76х6	2300	2		15.8	31.6	124.6	
	6	L 75х6	600	2		4.16	8.3		
	7	- 560х5	2260	1		31.2	31.2		просечно-вытяжная сталь
	8	ф 22	900	2		26.8	53.6		
Ограждение 1 п.м.	9	L 80х40х12х2х5	1146	2		2.1	4.2	11.1	гнутый профиль
	10	L 80х40х12х2х5	1000	1		2.0	2.0		
	11	L 25х25х3	1000	1		1.1	1.1		
	12	L 90х30х28х3	1000	1		3.8	3.8		гнутый профиль
М.Л-1		ПО КЭ-03-1 М-1					22.0	22.0	

Таблица марок.

Марка	Кво шт	Вес кг 1 шт.	Вес кг всех	Примеч.
Ограждение к МП-4	п.м. 5.2	11.1	69.3.	

Примечания.

1. Расположение площадок МП-4 и М-5 в плане аэротенков см. листы КС-3 в альбомах VII; VIII; V и лист КС-16 в альбоме III
2. Материал конструкций - сталь марки в ст. 3 кп. Конструкции сварные.
3. Сварные швы равны наименьшей толщине свариваемых элементов.
4. Сварку производить электродами типа Э-42 ГОСТ 9467-60.
5. Металлическая площадка МП-5 приваривается к трубам воздуховода по месту. При приварке МП-5 к ершикам ответвления от воздуховода, площадка обрезается по месту.

ЦНИИЭП инженерного оборудования г. Москва

Гл. инж. проекта	Шапиро	
Гл. конструктор проекта	Шапиро	
Руководитель группы	Ушакова	
Проверил	Ушакова	
Техник	Малинова	

1971	Аэротенки четырехкоридорные ширина коридора В=6.0м Тип А-4-60-4.4 (5.0).	Аэротенки глубиной 4.4 м. Металлические площадки МП-4; МП-5.	Типовой проект 902-2-179	Альбом VI	Лист КС-39

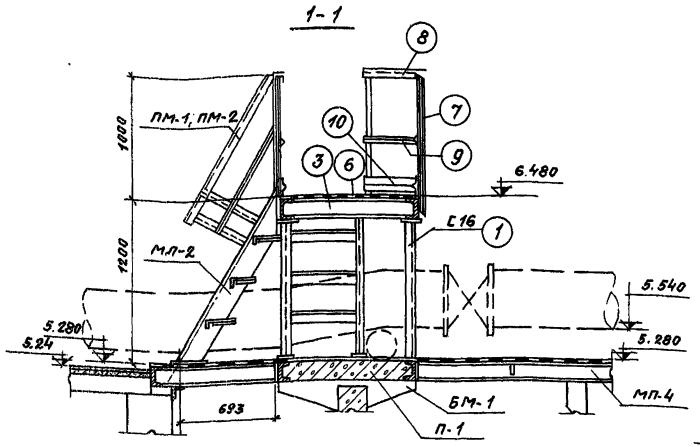

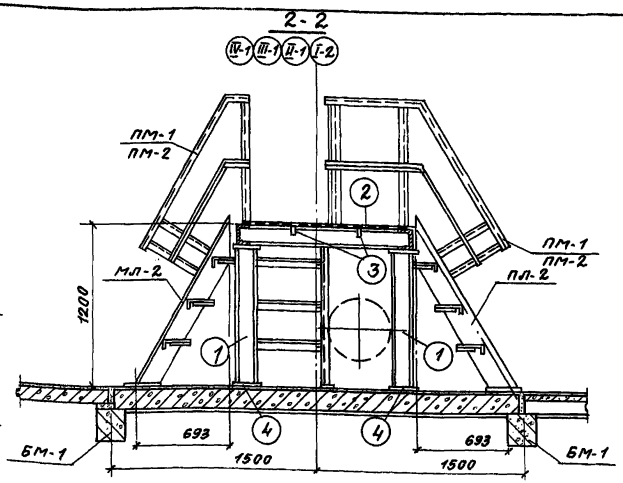

Металлическая площадка МП-6

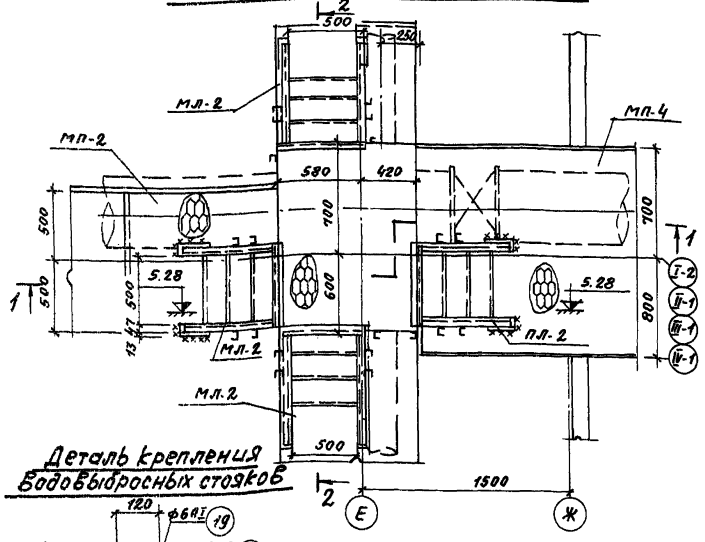

Монтажная переносная площадка

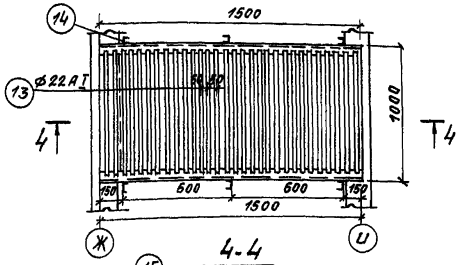

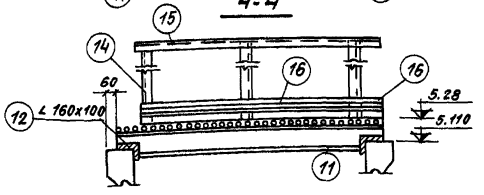

Деталь крепления водовыбросных стояков

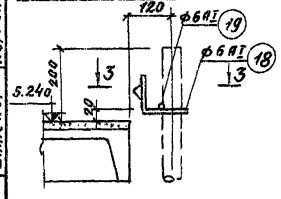

Крепление ограждения к мостику

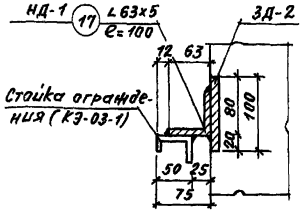

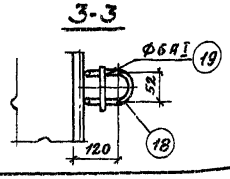

Спецификация металла на 1 элемент

Марка		N поз.	Сечение	Длина мм	К-во т	К-во h	Вес кг Дет	Вес кг Всех	Марка	Примечан.
МП-6	Площадка	1	С16	1014	4		14.4	57.6	439.3	
		2	С14	1500	2		18.5	37.0		
		3	С14	1000	2		12.3	24.6		
		4	-80x10	180	12		1.3	13.6		
		5	-80x8	850	2		4.26	8.5		
		6	-980x5	1480	1		36.8	36.8		Просеч. выт. ст.
							Итого	178.1		
	Ограждение площадки	7	∠50x40x12x2,5	1146	10		2.13	21.3		Гнут. проф.
		8	∠50x40x12x2.5	3000	1		5.6	5.6		
		9	∠25x25x3	3000	1		2.9	2.9		
		10	{90x30x25x3	3000	1		11.4	11.4		
							Итого	41.2		
	МЛ-2 4шт.		По КЭ-03-1	М-5				41x4=164		
	ПП-1 4шт. ПП-2 4шт.		По КЭ-03-1					7x8=58		
Переносная площадка		11	С16	1500	2		23.0	46.0	389.9	
		12	∠160x100x10	1000	2		25.3	50.6		
		13	Ф22	940	32		2.8	89.5		
							Итого	186.1		
		14	U50x40x12x2.5	1146	6		28.4	169.4		
		15	∠25x25x3	2500	1		24.6	24.6		
		16	{490x30x25x3	2500	1		9.5	9.5		
								203.5		
Крепление огражд. НД-1		17	∠63x5	100	1		0.5	0.5	0.5	
Крепление стояка		18	Ф6АI	600	1		0.13	0.13	0.15	
		19	Ф6АI	70	1		0.015	0.015		

Таблица марок на секцию

Марка	К-во шт.	Вес кг	Примеч.
Крепление стояка	16	2.40	
Переносная площадка	1	389.9	

Примечания:

1. Материал конструкции - сталь марки в ст. 3 кл. Конструкции сварные.
2. Сварные швы равны наименьшей толщине свариваемых элементов.
3. Сварку производить электродами типа Э42 гост 9467-60.
4. Место установки площадки МП-6 см. КС-3 в альбомах III-IV-V.

Нач. отдела	Кетаов	Проверил	Ованесова		
Гл. спец. отд.	Красавин				
Гип. констр.	Пронин				
Рук. группы	Ованесова				
Инженер	Курганова				

ЦЕНТ ИНЖЕНЕРНОГО ОБОРУДОВАНИЯ г. Москва

gost.e-ecolog.ru

1971	Аэротенки четырехкоридорные. Ширина коридора В=6.0 м. Тип А-4-6.0-4.4 (5.0)	Аэротенки глубиной Н=4.4 м. Металлическая площадка МП-6. Монтажная площадка.	Типовой проект 902-2-179	Альбом VI	Лист КС-40

12236-06