ТИПОВОЙ ПРОЕКТ
902-2-179

АЭРОТЕНКИ ЧЕТЫРЕХКОРИДОРНЫЕ

ШИРИНА КОРИДОРА В = 6,0м ТИП А-4-6,0-4,4/5,0/

АЛЬБОМ V

СТРОИТЕЛЬНЫЕ ЧЕРТЕЖИ

СЕКЦИЯ IV

Н=4,4м. и 5,0м.

12236-05
ЦЕНА 1-29

gost.e-ecolog.ru

Пров. Жарова 8.2.80г. Кол. [illegible]

ТИПОВОЙ ПРОЕКТ
902-2-179

АЭРОТЕНКИ ЧЕТЫРЕХКОРИДОРНЫЕ

ШИРИНА КОРИДОРА В = 6,0 м. ТИП А-4-6,0-4,4/5,0/

СОСТАВ ПРОЕКТА :

Альбом I - Пояснительная записка.
Альбом II - Технологические чертежи.
Альбом III - Строительные чертежи. Секции I и III /Н=4,4м. и 5,0м./
Альбом IV - Строительные чертежи. Секция II /Н=4,4м. и 5,0м./
Альбом V - Строительные чертежи. Секция IV /Н=4,4м. и 5,0м./
Альбом VI - Строительные чертежи. Детали Н=4,4м.
Альбом VII - Строительные чертежи. Детали Н=5,0м.
Альбом VIII - Строительные чертежи. Сборные железобетонные элементы.
Альбом IX - Нестандартизированное оборудование. Затвор щитовой 1200×2000.
Альбом X - Нестандартизированное оборудование. Трубы Вентури.
Альбом XI - Электротехнические чертежи.
Альбом XII - С м е т ы.
Альбом XIII - Заказные спецификации

ПРИМЕНЕННЫЕ ТИПОВЫЕ ПРОЕКТЫ :

Затвор для лотка размером 900×1200 с электроприводом. Серия 3.901-8. Выпуск 15.

РАЗРАБОТАН
ЦНИИЭП инженерного оборудования городов, жилых и общественных зданий

Альбом V

УТВЕРЖДЕН И ВВЕДЕН В ДЕЙСТВИЕ
Госгражданстроем
Приказ № 205 от 27 окт. 1972 года

Содержание альбома

Наименование чертежа				Марка и № листа	№ стр.
Аэротенки глубиной	4,4 м.	Секция IV	Расход материалов	КС-1	3
Аэротенки глубиной	5,0 м.	Секция IV	Расход материалов	КС-2	4
Аэротенки глубиной	4,4 (5,0 м)	Секция IV	Монтажный план мостиков.	КС-3	5
Аэротенки глубиной	4,4 (5,0 м)	Секция IV	Монтажная схема стен. План. Разрезы 1-1; 3-3	КС-4	6
Аэротенки глубиной	4,4 (5,0 м)	Секция IV	Разрезы 2-2. Узлы „А", „Б", „В"	КС-5	7
Аэротенки глубиной	4,4 (5,0 м)	Секция IV	Ополубочный план днища.	КС-6	8
Аэротенки глубиной	4,4 (5,0 м)	Секция IV	Армирование днища. План раскладки каркасов.	КС-7	9
Аэротенки глубиной	4,4 (5,0 м)	Секция IV	Армирование днища. План раскладки нижних сеток. Разрезы 1-1; 2-2; 3-3	КС-8	10
Аэротенки глубиной	4,4 (5,0 м)	Секция IV	Армирование днища. План раскладки верхних сеток. Разрезы 1-1; 2-2; 3-3	КС-9	11
Аэротенки глубиной	4,4 м	Секция IV	Армирование днища. Спецификация.	КС-10	12
Аэротенки глубиной	4,4 м.	Секция IV	Армирование днища. Спецификация.	КС-11	13
Аэротенки глубиной	5,0 м.	Секция IV	Армирование днища. Спецификация.	КС-12	14
Аэротенки глубиной	5,0 м.	Секция IV	Армирование днища. Спецификация.	КС-13	15

Перечень применяемых типовых проектов.

№ № п/п	Наименование	№ типового проекта
1	Сборные железобетонные плиты для покрытий производственных зданий.	Серия ПК-01-88
2	Стальные лестницы, переходные площадки и ограждения, деталировочные чертежи КМД.	Серия КЭ-03-1
3	Унифицированные сборные железобетонные конструкции водопроводных и канализационных емкостных сооружений.	Серия 3.900-2

Настоящий типовой проект разработан в соответствии с действующими нормами и правилами, что удостоверяю:

Гл. инженер проекта /Пронин/

ЦНИИЭП Киевского типового оборудования г. Москва

А. гр. Пластинин
Гл. конструктор Пронин
Рук. группы Шаяхметова
Ст. техник Беликова

1971	Аэротенки четырехкоридорные. Ширина коридора B=6.0 м Тип А-4-6.0-4.4 (5.0)	Содержание альбома	Типовой проект 902-2-179	Альбом V	Лист -

Расход бетона и стали

Сборные железобетонные конструкции по чертежам проекта и по типовым чертежам

№ п/п	Группа конструкций	кол. шт.	Бетон м³ 200	300	Итого	Закл. детали необ.	Арматура класса AI ф4	ф6 AI	ф8 AI	ф10 AI	ф12 AI	ф14 AI	ф16 AI	ф20 AI	ф22 AI	ф25 AI
1	Панел. стенов. ПКІ-48-1	4	11.44		11.44			86.4	61.6		40.0				155.2	
2	—"— ПКІ-48-2	25	72.75		72.75			570.0	385.0		250.0				870.0	
3	—"— ПКУІ-48-1в	9	24.93		24.93			12.6			63.9			158.4		148.6
4	—"— ПКУІ-48-1в	1	2.69		2.69			1.4			7.1			17.6		16.5
5	—"— ПКІ-48-3	6	16.08		16.08			8.4			42.6			105.6		99.0
6	—"— ПКІ-48-3а	1	2.5		2.5			1.4			7.1			17.6		16.5
7																
8	Панели перегор. ПІ-48-1	63	158.8		158.8			2058.4			535.9			1058.4		1039.5
9																
10	Балки Б-1	44	4.4		4.4				135.6							
11	Плиты мастик. ПКІ-3а	101	7.17		7.17	206.0			52.5							
12	—"— П-1	2	0.84		0.84			13.6								
13	Фильтр. каналы БРК	168	24.4		24.4			21.0		354.0						
	Итого		308.94		308.94	206.0		2752.2	834.7	354.0	946.0			1357.6		1320.0

№ п/п	Группа конструкций	кол. шт.	Бетон м³ 200	300	Итого	Закл. детали необ.	Арматура класса AI ф4	ф6 AI	ф8 AI	ф10 AI	ф12 AI	ф14 AI	ф16 AI	ф20 AI	ф22 AI	ф25 AI	Итого
1	Стены монол. СМ-48-1в	1	8.44		8.44					15.9							
2	—"— СМ-48-2	1	10.59		10.59					14.2							
3	—"— СМ-48-4	2	2.02		2.02					31.2							
4	—"— СМ-48-7	2	3.76		3.76					64.8							
5	—"— СМ-48-8	1	2.65		2.65					48.8							
6	—"— СМ-48-9	1	2.86		2.86					5.4							
7	—"— СМ-48-15	1	14.53		14.53					116.9							
8	—"— СМ-48-16	1	28.65		28.65					44.4							
9	Плиты мастиков ПМ-1	2	0.308		0.308			13.0									
10	—"— ПМ-2	2	0.794		0.794			31.0									
11	—"— ПМ-3	2	2.95		2.95					91.8							
12																	
13	Балки БМ-1	14	0.63		0.63					44.8							
14	Тумбы под фильтр.	16	11.85		11.85			46.7				14.1					
15	Заделка потруб.	32	0.93		0.93			59.3									
16	Стыки фильтр. блоков	136	-	1.36	1.36												
17	Темпер. усад. швы	-	-		-			322.4	1245.8								
18	Приямок п.1	1	0.944		0.944			36.0	3.7								
19	Днище	1	478.8		478.8			321.19	17382.4								
20	Стыки панелей стен	3+39		1.40	1.40												
21	Труба опорожнения	1+2	-		-						3.0			3.0			
	Итого		547.24	2.76	547.1			311.29	19787.8		3.0	14.1		3.0			

Монолитные железобетонные конструкции

№ п/п	Наименование	Арматура класса AII ф10 AII	ф12 AII	ф14 AII	ф16 AII	ф18 AII	ф20 AII	ф22 AII	ф25 AII	Арматура к.л. AIII ф10 AIII	ф18 AIII
1	Стены монол. СМ-48-1в	4.6	191.0	1020.8	55.2	778.0	150.6				
2	—"— СМ-48-2	1.9	457.7	238.8	938.4	770.5	133.4				
3	—"— СМ-48-4	4.0				400.0	31.2				
4	—"— СМ-48-7	3.8				622.4	101.6				
5	—"— СМ-48-8	1.9				400.6	50.8				
6	—"— СМ-48-9	1.9				433.4	50.8				
7	—"— СМ-48-15	7.2	606.6	317.4	178.2	1098.8	2395.0				
8	—"— СМ-48-16	2.9	2109.9	2206.7		908.2	417.4				
9	Плиты мастиков ПМ-1										
10	—"— ПМ-2										
11	—"— ПМ-3		26.2	187.6	235.0	54.8					
12											
13	Балки БМ-1		77.0	51.8							
14	Тумбы под фильтр.										
15	Заделка потруб.										
16	Стыки фильтр. блоков										
17	Темпер. усад. швы										
18	Приямок п.1										
19	Днище	4089.2		1026.8	3705.0	9387.8	7181.1	4743.5			
20	Стыки панелей стен									96.0	551.3
21	Труба опорожнения										
	Итого	4117.4	3828.4	4246.4	4511.8	4823.0	9750.9	4743.5		96.0	551.3

Прокат ст.3

№ п/п	Наименование	Тр. дн. 219×6	Тр. дн. 60×35	Тр. дн. 426×10	Швеллер №3	Уголок 200×5	100×10	30×8	Уголок 40	500×10	200×10	50×10	Тр. 83,0×8	325×8 Тр.	Тр. дн. 121×5
1	Металлич. площадки МП1÷4														
2	Металлич. лестницы МП1÷3														
3	Переход через возд. МП-5,6														
4	Ограждения														
5	Переносные площадки														
6	Опора под задвижку														
7	Закладные воздухоотв. дет.														
8	Креплен. стоков БРК														
	Итого:														

Выборка металла

№ п/п	Наименование изделий	Прокат ст.3 С16	С14	Швеллер №20	Швеллер №16	Швеллер №12	Швеллер №10	Швеллер №6,5	Швеллер №5	Швеллер №3	Швеллер №2,5	Швеллер №2	ф6	600×10	200×10	200×10	100×10	100×8	80×6	60×4	60×10	ф22	ф10	80×8	75×8	63×5	56×8	Итого
1	Металлич. площадки МП1÷4	276.4		98.1		16.2	11.4						69	48	10	12		13	19.5	2	4				25.9				505.6
2	Металлич. лестницы МП1÷3					4							12							3	3				9				31
3	Переход через возд. МП-5,6	57.6	56.9			51.6							69	56.9	8.9	11.4			6	3	3	13.6	53.6		8.3	90			460.0
4	Ограждения													191.0	41.7	18.25												33.52
5	Переносные площадки	46		50.6										118.6	24.6	2.8							82.5						323.1
6	Опора под задвижку	111.7	25.6																						3	16.8		157.1
7	Закладные воздухоотв. дет.								13.5	20								28.2	78.4	20			17.2					220.8
8	Креплен. стоков БРК											3																3.0
	Итого:	491.7	82.5	142.7		71.8	11.4	13.5	170	1787.5	460.5	1458.0	3	28.2	78.4			35	21.5	8	10	13.6	143	17.2	8.3	224.9	3	16.8	5082.1

Перечень применяемых ГОСТов

Наименование	ГОСТ	Наименование	ГОСТ
Сталь прокатная угловая равнополочная	8509-57	Сталь прокатная полосовая	103-57
Сталь прокатная угловой неравнополочная	8510-57	Сталь прокатная широкополочная универ.	3680-57
Сталь прокатная швеллеры	8240-56	Сталь листовая просечно-вытяжная	8706-58
Трубы стальные электросварные	10704-63	Сталь горячекатаная для арматуры жел. бет. конс.	5781-61

1971	Аэротенки четырехкоридорные Ширина коридора B=6.0 м. Тип А-4-6.0-4,4 (5,0)	Аэротенки глубиной 4,4м. Секция IV. Расход материалов.	Типовой проект 902-2-179	Альбом V	Лист КС-1

ЦНИИЭП инженерного оборудования

Гл. специалист проекта: Н.А. Кононенко
Нач. группы: В.А. Иванисова
Ст. техник: Т.А. Кургинова

Согласовано

Инв. № подл. | Подпись и дата | Взам. инв. №

12286-05 4

Расход бетона и стали

NN п/п	Группа конструкций	Кол. шт.	Бетон м³ 200	300	Итого	Холод. тянут. пров. Ф4	Арматура класса А I Ф6А1	Ф8А1	Ф10А1	Ф12А1	Ф14А1	Ф16А1	Ф20А1	Ф22А1	Ф28А1
						сборные железобетонные элементы по чертежам проекта и стандартам									
1	Панели стенов. ПК4-54-1	4	14,8		14,8		113,6	80,8		40,0					240,4
2	—"— ПК4-54-2	25	93,75		93,75		1023,9	505,0		250,0					1397,5
3	—"— ПКУ4-54-1	9	32,31		32,31			22,5		7,1		164,7			148,5
4	—"— ПКУ4-54-4	1	3,27		3,27			2,5		7,9		18,3			16,5
5	—"— ПК4-54-3	6	20,82		20,82			15,0		47,4		112,8			99,0
6	—"— ПК4-54-3а	1	3,15		3,15			2,5		7,9		18,8			16,5
7															
8	Панели перегор. ПП-48-1	63	163,8		163,8		2066,4			585,9		1058,4			1039,5
9															
10	Балки Б-1	44	4,4		4,4			43,56							
11	Плиты мостик ПЖ4-3а	101	7,17		7,17	206,0		52,5							
12	—"— П-1	2	0,84		0,84		13,6								
13	Фильтр. каналы БФК	168	24,4		24,4		240,0		354,0						
	Итого		368,11		368,11	206,0	3668,1	1116,4	354,0	1010,2		1313,0			2741,5
	Монолитные железобетонные элементы														
1	Стены монол. СМ-54-1а	1	10,51		10,51			20,5							
2	Стены монол. СМ-54-2	1	12,51		12,51			18,2							
3	—"— СМ-54-4	2	2,48		2,48			76,4							
4	—"— СМ-84-7	2	4,66		4,66			74,0							
5	—"— СМ-54-8	1	3,43		3,93			55,4							
6	—"— СМ-54-9	1	3,56		3,56			6,8							
7	—"— СМ-54-15	1	17,43		17,43			128,8							
8	—"— СМ-54-16	1	34,62		34,62			56,5							
9	Плиты мостик ПМ-1	2	0,308		0,308		13,0								
10	—"— ПМ-2	2	0,794		0,794		31,0								
11	—"— ПМ-3	2	2,95		2,95			91,8							
12															
13	Балки БМ-1	14	0,63		0,63			44,8							
14	Тумбы под фильтр	16	1,185		1,185		46,7					14,1			
15	Заделка пазух блоков	32	0,53		0,53		59,8								
16	Стыки фильтр. блоков	136		1,36	1,36										
17	Темпер. усад. швы	—	—		—		324,3	200,7							—
18	Приямок	1	0,944		0,944		36,8	3,7							
19	Днище	1	59,43		59,43		910,3	138,2							
20	Стыки панелей стен	3+33		0,744	0,744										
21	Трубы опорожнения	1+2								3,0		3,0			
	Итого		330,84	2,104	429,94		3628,4	1225,8		3,0	14,1	3,0			

NN п/п	Группа конструкций	Кол. шт.	Бетон м³ 200	300	Итого	Холод. тянут. пров. Ф4	Арматура класса А II Ф10А2	Ф12А2	Ф14А2	Ф16А2	Ф18А2	Ф20А2	Ф22А2	Ф25А2	Итого
1							6,8		333,4	1322,3	702,4	344,6	224,1		
2							2,9	284,7	1144,1	1107,4	537,6	608,0	198,0		
3							3,2				390,4	78,4	46,2		
4							3,0				564,0	182,8	95,8		
5							4,4				346,0	144,2	73,4		
6							2,2		156,0		389,4	130,8	73,4		
7							3,2	233,2	1190,4	463,0	1254,4	585,4	318,0		
8							18,3	1072,1	2248,6	1363,8	1619,6	856,2	615,0		
9															
10															
11															
12															
13															
14															
15															
16															
17															
18															
19															
20							54,83		558,0	—	674,3	1935,9	2067,2	696,0	
21															
							5507,3	1696,2	6291,9	11054,5	12647,6	2311,3	2221,1	696,0	

NN п/п	Группа конструкций	Кол. шт.	Ар-ра кл. АIII Ф10А3	Ф12А3	Ф14А3	Ф16А3	Ф18А3	Ф20А3	Ф22А3	Ф25А3	Ф28А3	Ф32А3	Ф36А3	Ф40А3	Прокат ст.-3 Тр. ст. 220х6	Тр. ст. 60х3	Тр. ст. 30х3	160х6 комп.	200х3–100х16	200х6	100х6 63х6	100х6 100х4	60х10–200х10	50х10	Тр. ст. 426х6	Тр. ст. 324х5	Тр. ст. 219х6	Тр. ст. 60х3	Тр. ст. 30х3	160х6 комп.	200х3–100х16	200х6	100х6 63х6	100х6 100х4	60х10–200х10	50х10	Тр. ст. 426х6	Тр. ст. 324х5
1																																					
2																																					
3																																					
4																																					
5																																					
6																																					
7																																					
8																																					
9																																					
10																			6,24																		
11																			9,4		21,2																
12																			21,8		33,2																
13																																					
14																																					
15																																					
16																																					
17																																					
18																																					
19																																					
20																																					
21																																					
			96,0	587,2											357,4	14,8	38,0	143,5	94	37,44	42,3	54,4			640	786	96,0	587,2	222,0	32,0	143,5	94	37,44	42,3	54,4		640	786

Выборка металла

прокат ст.-3

NN п/п	Наименование изделий	Ст.6	Ст.4	Сталь 10	Швеллер	175х6	150х6	63х5	160х6	140х6	125х6	100х6	90х6	75х6	63х6	50х6	40х6	30х6	22	10	80х8	63х8	16х10	150х8	Итого
1	Металлич. площадки МП-4	276,4		92,1		16,2	11,4		69							48	10	72							696,5
2	Металлич. лестн. МЛ-1					4			12																31
3	Переход через воздухоп. МП-5,6	57,6	56,9			51,6			69							56,9	8,9	11,4							490
4	Ограждения															151,0	44,7	142,5							335,2
5	Переносные площадки	41,6		50,6												112,6	24,6	9,8							333,4
6	Опора под задвижки	144,7	25,6																		89,5				220,4
7	Закладные воздухоп. и лестн.																						3	16,8	157,1
8	Креплен. стояков БФК							135	20											28,2	17,2				3,0
	Всего:	491,7	82,5	142,7		71,8	11,4	135	170	17273	460,5	1458,2	3,0			28,2			20,0						
																			33,0	21,5	8	10	12,6	149,1	11,2	8,5	224,9	3	16,8	52821

Перечень применяемых ГОСТов

Наименование	ГОСТ	Наименование	ГОСТ
Сталь прокатная уголковая равнобокая	8509-57	Сталь прокатная полосовая	103-57
Сталь прокатная уголковая неравнобокая	8510-57	Ст. прокатная широкополосная универ.	3680-57
Сталь прокатная швеллеры	8240-56	Сталь листовая просечно-вытяжная	8706-58
Трубы стальные электросварные	10704-63	Сталь горячекатанная для арматурн. жел.-бет. конс.	5781-61

ГИП	Кравцевич					
Гл. конструктор	Гронин					
Нач. группы	Иванесова					
Инженер	Кургалов					

ЦНИИЭП инженерного оборудования г. Москва

1971

Аэротенки четырехкоридорные. Ширина коридора В=6,0 м. Тип А-4-6,0-4,4/5,0/.

Аэротенки глубиной 5,0 м. Секция IV. Расход материалов.

Типовой проект 902-2-179 | Альбом V | Лист КС-2

12236-05 5

Таблица подбора элементов по высоте.

Наимен. элемента	Марка элемента	H=4,4м	Кол-во	H=5,0м	Кол-во	Наимен. элемента	Марка элемента	H=4,4м	Кол-во	H=5,0м	Кол-во
Стеновые панели	ПК1-1	ПК1-48-1	4	ПК1-54-1	4	Стены монолитные	СМ-8	СМ-48-8	1	СМ-54-8	1
	ПК1-2	ПК1-48-2	25	ПК1-54-2	25		СМ-9	СМ-48-9	1	СМ-54-9	1
	ПК1-3	ПК1-48-3	6	ПК1-54-3	6		СМ-15	СМ-48-15	1	СМ-54-15	1
	ПКУ1-1б	ПКУ1-48-1б	9	ПКУ1-54-1б	9		СМ-16	СМ-48-16	1	СМ-54-16	1
					8						
	ПКУ1-1а	ПКУ1-48-1а	1	ПК1-54-1а	1	Плиты мостиков	П-1	П-1	2	П-1	2
	ПК1-3а	ПК1-48-3а	1	ПК1-54-3а	1		ПМ-1	ПМ-1	2	ПМ-1	2
							ПМ-2	ПМ-2	2	ПМ-2	2
Панели перегородок	ПП1-1	ПП1-48-1	63	ПП1-48-1	63		ПМ-3	ПМ-3	2	ПМ-3	2
Блоки фильтр. каналов	БФК	БФК	168	БФК	168		ПЖ1-3а	ПЖ1-3а	101	ПЖ1-3а	101
Балки	Б-1	Б-1	44	Б-1	44	Металлич. площадки лестницы	МП-1	МП-1	1	МП-1	1
	БМ-1	БМ-1	14	БМ-1	14		МП-2	МП-2	1	МП-2	1
							МП-3	МП-3	1	МП-3	1
Стены монолитные	СМ-1	СМ-48-1	1	СМ-54-1	1		МП-4	МП-4	1	МП-4	1
	СМ-2	СМ-48-2	1	СМ-54-2	1		МП-5	МП-5	1	МП-5	4
	СМ-4	СМ-48-4	2	СМ-54-4	2		МП-6	МП-6	1	МП-6	1
	СМ-7	СМ-48-7	2	СМ-54-7	2		МЛ-1	МЛ-1	4	МЛ-1	4

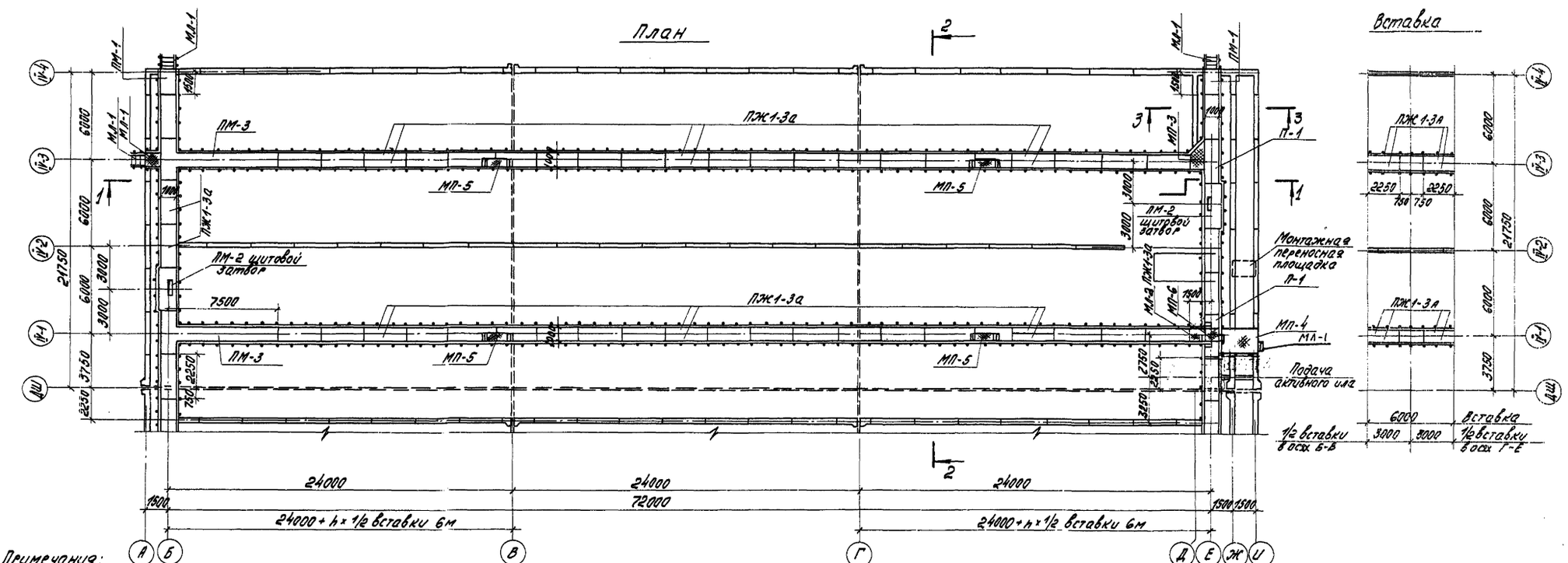

Примечания:

1. Воздуховоды по каналам и аэротенкам условно не показаны. Схему расположения воздуховодов и опор смотри на технологических чертежах.
2. Пол по проходным мостикам выполняется из цементной стяжки, толщиной 20мм.
3. Местоположение плиты П-1, уширения под компенсатор, а также переходов через воздуховоды / площадки МП-5 и МП-6) и их привязку для других блок аэротенков см. технологические чертежи (ал. I).

1971	Аэротенки четырехкоридорные. Ширина коридора B=6.0 м. Тип А-4-6.0-4.4 (5.0)	Аэротенки глубиной 4.4; 5.0м. Секция IV. Монтажный план мостиков.	Типовой проект 902-2-179	Альбом V	Лист КС-3

ЦНИИЭП инженерного оборудования г. Москва

Главный инженер проекта Кобазева
Гл. специалист проекта Объячесова
Гл. специалист проекта
Нач. отдела КВОВ
Гл. конструктор проекта

1-1

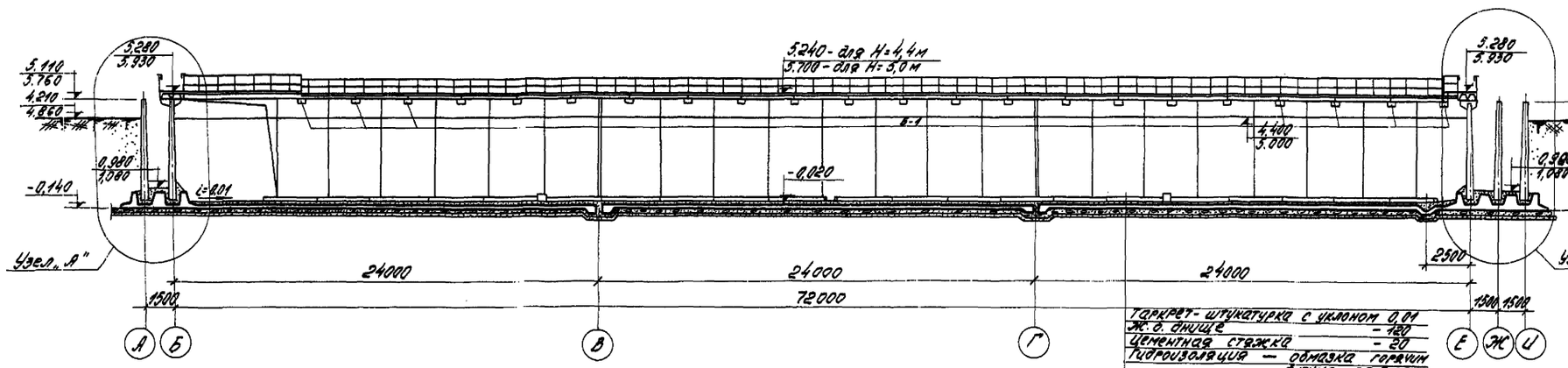

Бетонная подготовка - бетон М-100 - 100
Щебень, втрамбованный в грунт - 40

3-3

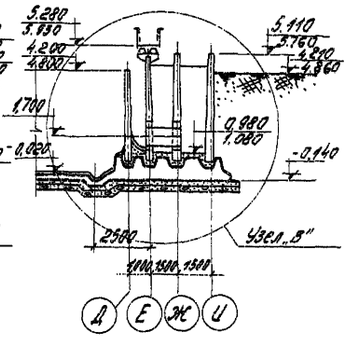

План

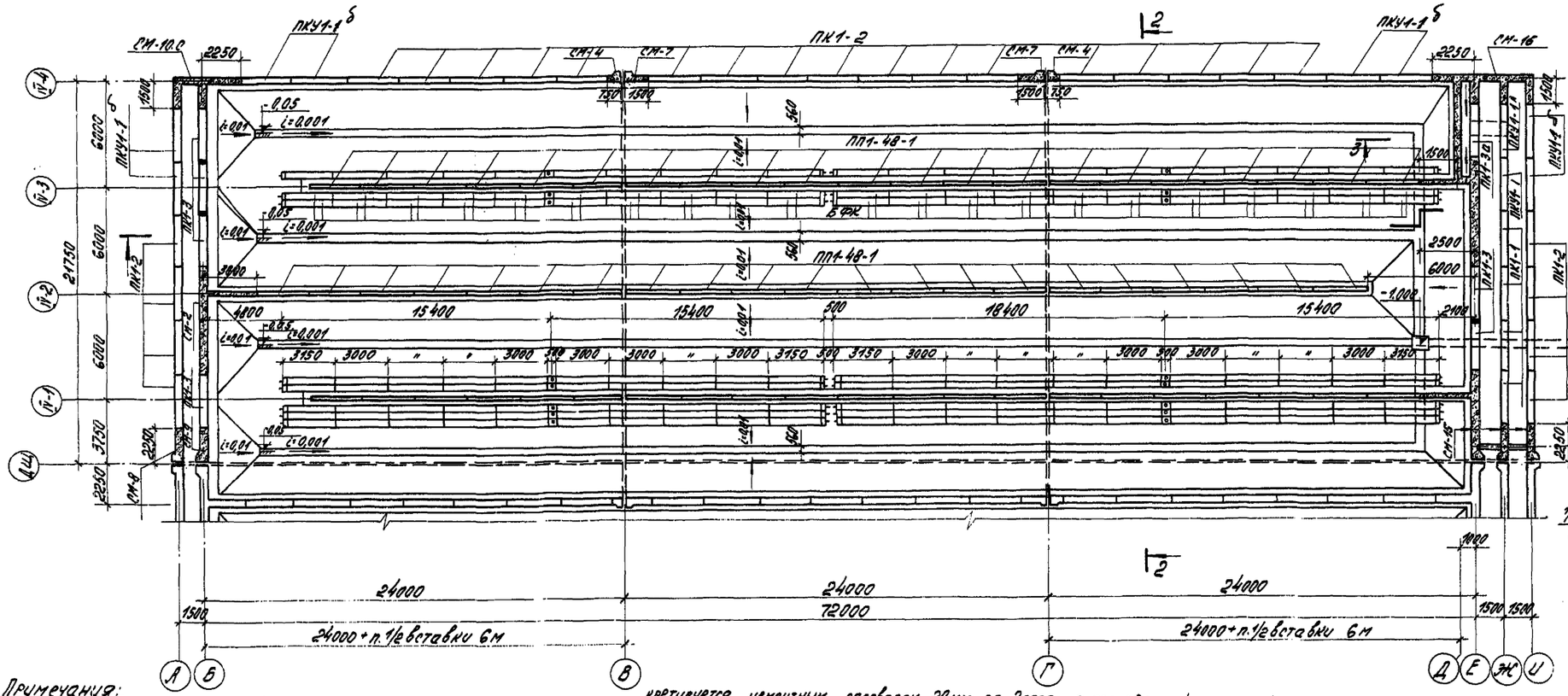

Примечания:

1. Установка стеновых панелей производится с тщательной выверкой горизонтальных и вертикальных осей.
2. Стык сборных панелей осуществляется в виде гидравлической шпонки из цементного раствора. Стык по осям „Б", „Е" выполняется из бетона М300" на безусадочном цементе и щебне мелкой фракции.
3. Внутренняя к воде поверхность стыков и монолитных участков стен торкретируется цементным раствором 20мм за 2раза с последующей затиркой.
4. Днище аэротенков торкретируется за 2раза на толщину 20мм. Лотки после торкретирования затираются с последующим железнением.

1971	Аэротенки четырехкоридорные. Ширина коридора B=6.0м. Тип А-Ч-6.0-4.4(5.0)	Аэротенки глубиной 4.4м;5.0м. Секция IV. Монтажная схема стен. План, разрезы 1-1; 3-3.	Типовой проект 902-2-179	Альбом V / Лист КС-4

ЦНИИЭП инженерного оборудования г. Москва

ГИП Белимов; Нач. отдела Кобзева; Гл. инж. пр-та Соболев; Гл. спец. отд. Кетлер; Гл. констр. Шагавин; Ст. техник Провелька; Конс. Обухов; Кобзева; ОКГ

Рабочая глубина аэротенка Н=4,4м.

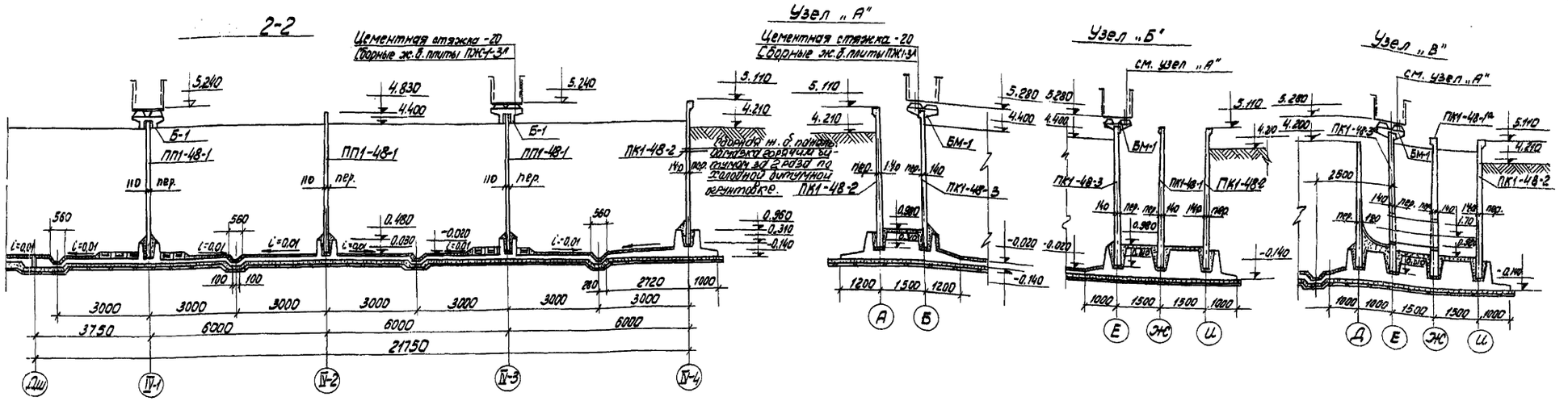

Рабочая глубина аэротенка Н=5,0м

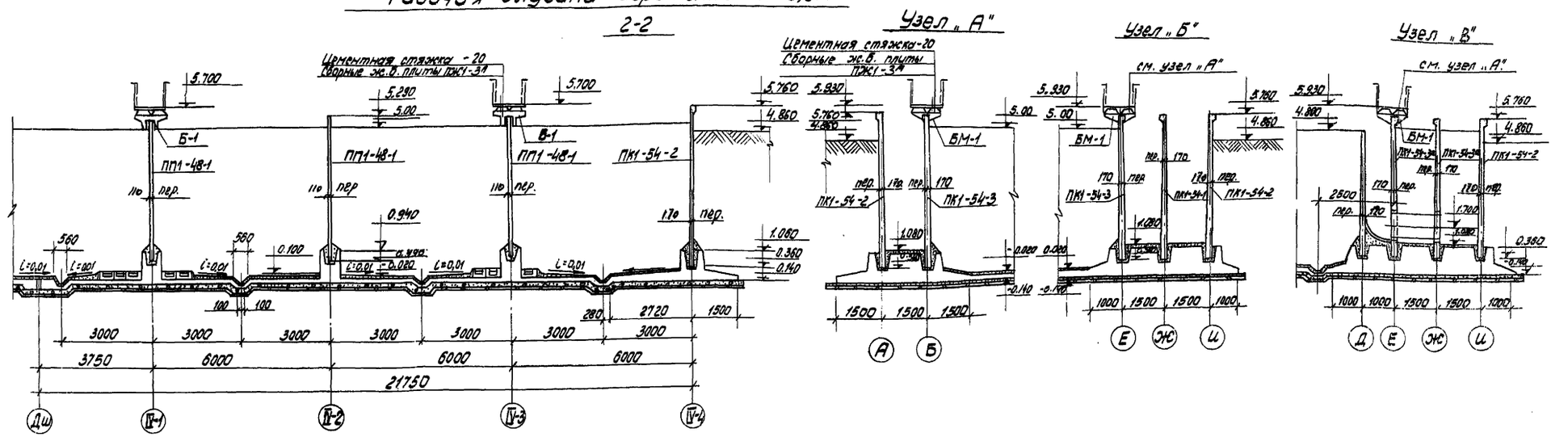

Примечания:

1. Днище аэротенка выполняется из монолитного железобетона М,200."
2. Установка стеновых панелей производится с тщательной выверкой горизонтальных и вертикальных осей.
3. Заделка стеновых панелей в паз днища производится бетоном марки „300" на гранитном щебне мелкой фракции.
4. На сборные железобетонные плиты проходных мостиков со стороны воды наносится специальное покрытие. Состав покрытия см. пояснительную записку.
5. Сборные железобетонные фильтросные каналы укладываются в днище по одному слою гидроизола.

1971	Аэротенки четырехкоридорные ширина коридора В=6.0 м Тип А-4-6.0-4.4 (5,0)	Аэротенки глубиной 4.4 м 5.0 м. Секция IV. Разрезы 2-2; Узлы „А", „Б", „В".	Типовой проект 902-2-179	Альбом V	Лист КС-5

12236-05 8

Инженерного оборудования г. Москва | Нач. отдела Гл. инж. отд. Гип. конструктор | Сверлов Кетлов Красавин Промин | Инж. проверка | Курганова Овчинская | Окг | Кобызева

Робочая глубина аэротенка H=5,0м

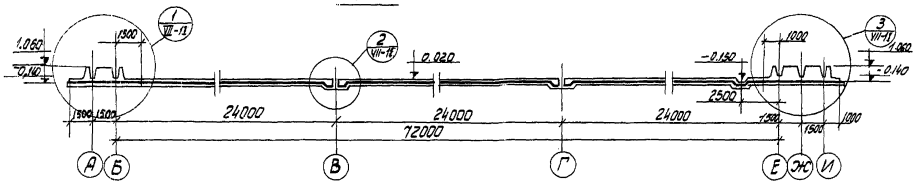

Робочая глубина аэротенков H=4,4м.

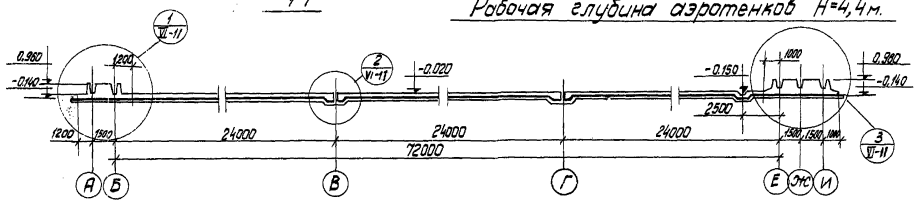

План

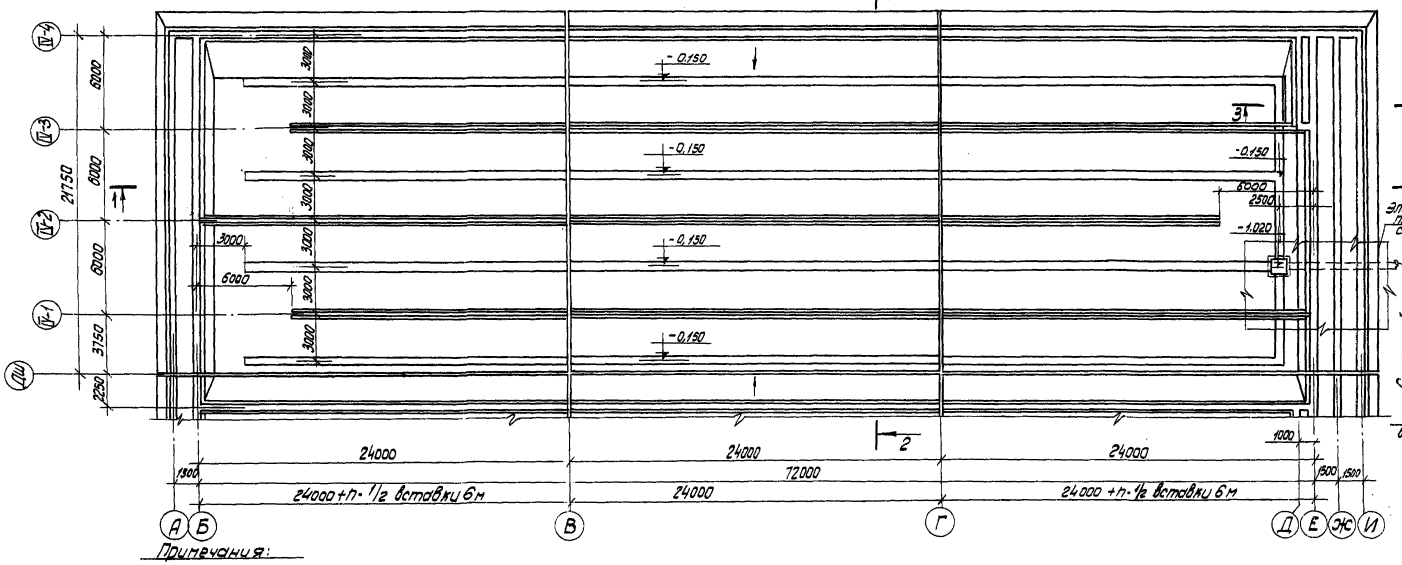

Вставка.

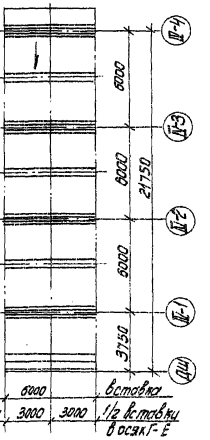

Примечания:

1. Наплавка на днище условно не показана.
2. Приямок опорожнения аэротенков (элемент плана №1) разработан в альбомах деталей на листе КС-6.

1971	Аэротенки четырехкоридорные Ширина коридора 6,0 м. Тип А-4-6,0-4,4 (5,0)	Аэротенки глубиной 4,4; 5,0 м. Секция IV. Планы. Днище.	Типовой проект 902-2-179	Альбом V	Лист КГ-6

ЦНИИЭП инженерного оборудования г. Москва

Гл. инж. пр-ты Гладкова
Нач. отдела Кетова
Гл. спец. пр-та Кравченко
Рук. группы Шестакова
Проверил Шестакова
Н. контр. Шестакова

Таблица подбора изделий по высоте

Наименован. изделия	Марка изделия	H=4,4м	H=5,0м	Наименован. изделия	Марка изделия	H=4,4м	H=5,0м	Наименован. изделия	Марка изделия	H=4,4м	H=5,0м
	С-1	С-1	С-1		С-13	С-48-13	С-54-13		К-1	К-48-1	К-54-1
	С-2	С-48-2	С-54-2		С-14	С-14	С-14	Каркасы	К-2	К-48-2	К-54-2
	С-3	С-48-3	С-54-3		С-15	С-48-15	С-54-15				
Сетки	С-6	С-48-6	С-54-6	Сетки	С-16	С-48-16	С-54-16		С-25	С-48-25	С-54-25
	С-7	С-7	С-7		С-17	С-48-17	С-54-17	Сетки	С-26	С-48-26	С-54-26
днища	С-8	С-8	С-8	днища	С-18	С-48-18	С-54-18		С-27	С-48-27	С-54-27
	С-9	С-48-9	С-54-9		С-23	С-48-23	С-54-23	каркасов	С-28	С-48-28	С-54-28
	С-10	С-48-10	С-54-10		С-24	С-48-24	С-54-24		С-29	С-48-29	С-54-29
	С-11	С-48-11	С-54-11								
	С-12	С-48-12	С-54-12								

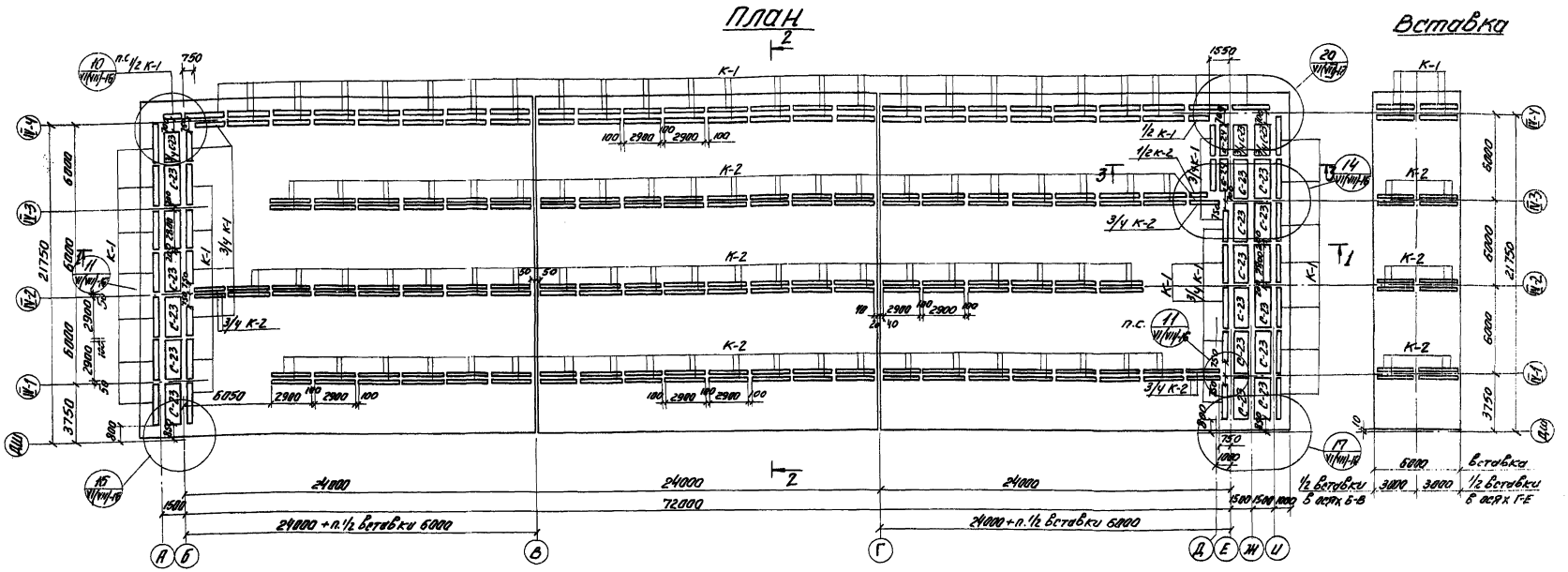

Примечания:

1. Углубочный план днища см. КС-6
2. Разработку каркасов и сеток см. КС-15; 14 (VIII) КС-15; 14.
3. Обозначения в скобках относятся к аэротенкам глубиной H=5,0м.
4. Размеры сеток и каркасов даны по осям крайних стержней поперечного направления.
5. Защитный слой бетона 25мм.

ЦНИИЭП инженерного оборудования г. Москва	1971	Аэротенки четырехкоридорные Ширина коридора B=6.0м. Тип А-4-6.0-4,4(5.0)	Аэротенки глубиной 4,4; 5,0м. Секция IV Армирование днища. План раскладки каркасов.	Типовой проект 902-2-179	Альбом V	Лист КС-7

Гл. инженер проекта Ткаченко
Нач. отдела Ткаченко
Нач. группы Ткаченко
Ст. техник Великова

12236-05 10

Рабочая глубина аэротенка H=4,4м

2-2

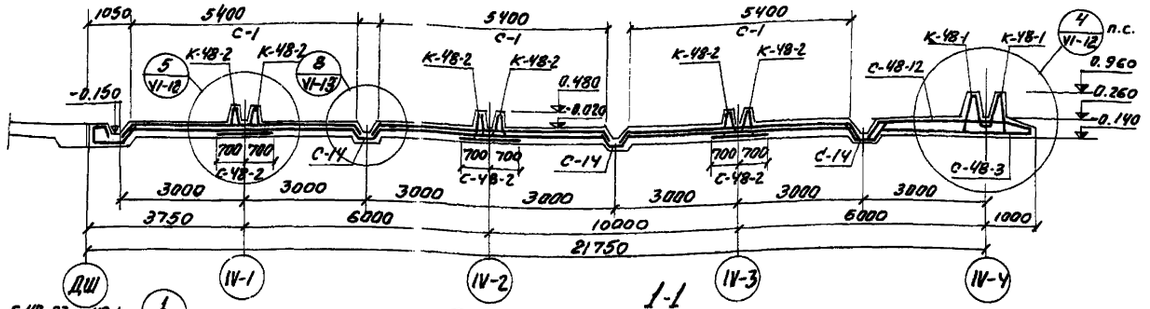

3-3

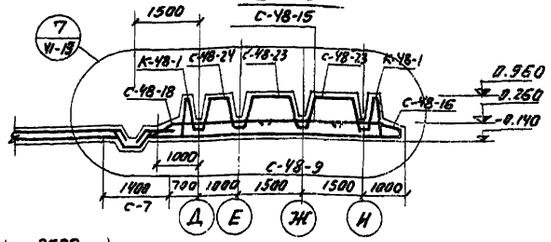

1-1

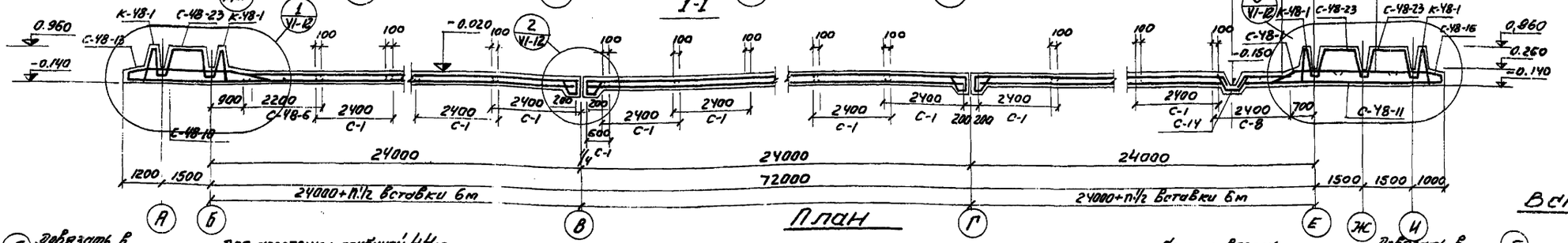

План

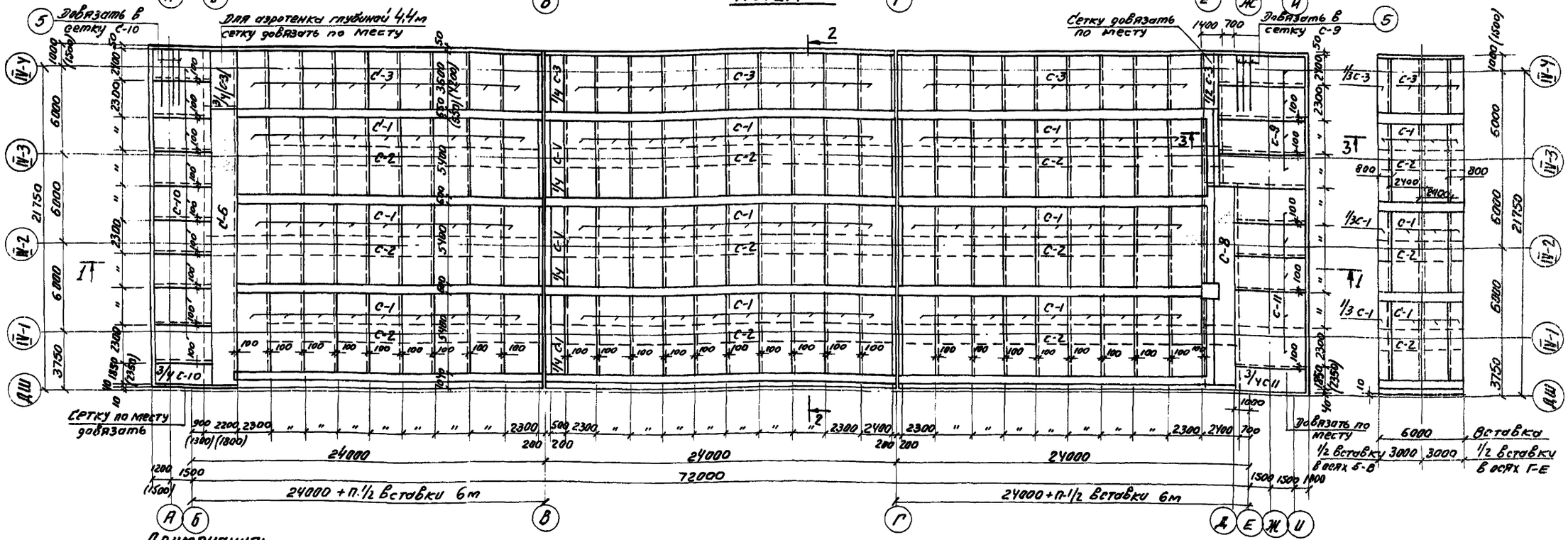

Примечания:

1. Размеры в скобках даны для аэротенка глубиной 5,0м.
2. Размеры сеток даны по осям крайних стержней.
3. Защитный слой бетона указан на арматурных узлах.

1971	Аэротенки четырехкоридорные. Ширина коридора B=6.0м. Тип А-4-6.0-4,4 (5.0)	Аэротенки глубиной 4,4м; 5.0м. Секция IV. Армирование днища. План раскладки нижних сеток. Разрезы 1-1; 2-2; 3-3.	Типовой проект 902-2-179	Альбом V	Лист КС-8

ЦНИИЭП инженерного оборудования г. Москва

Гл. спец. отд.	Красавин
Гип конструктор	Пронин
Рук. группы	Иванисов
Ст. техник	Белкова

Рабочая глубина аэротенка 5,0м

2-2

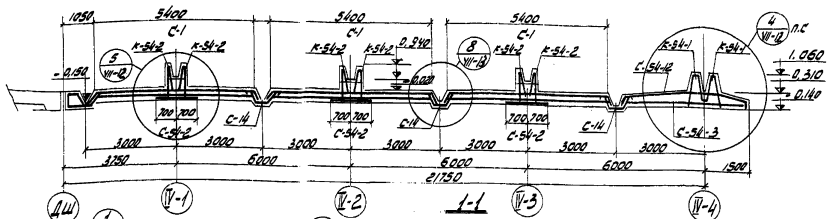

3-3

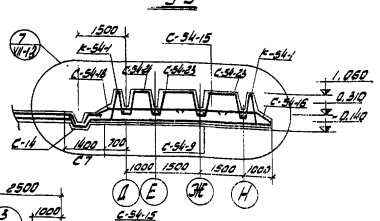

1-1

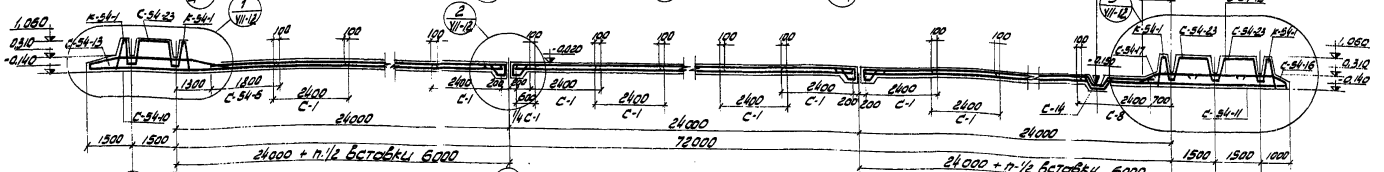

План

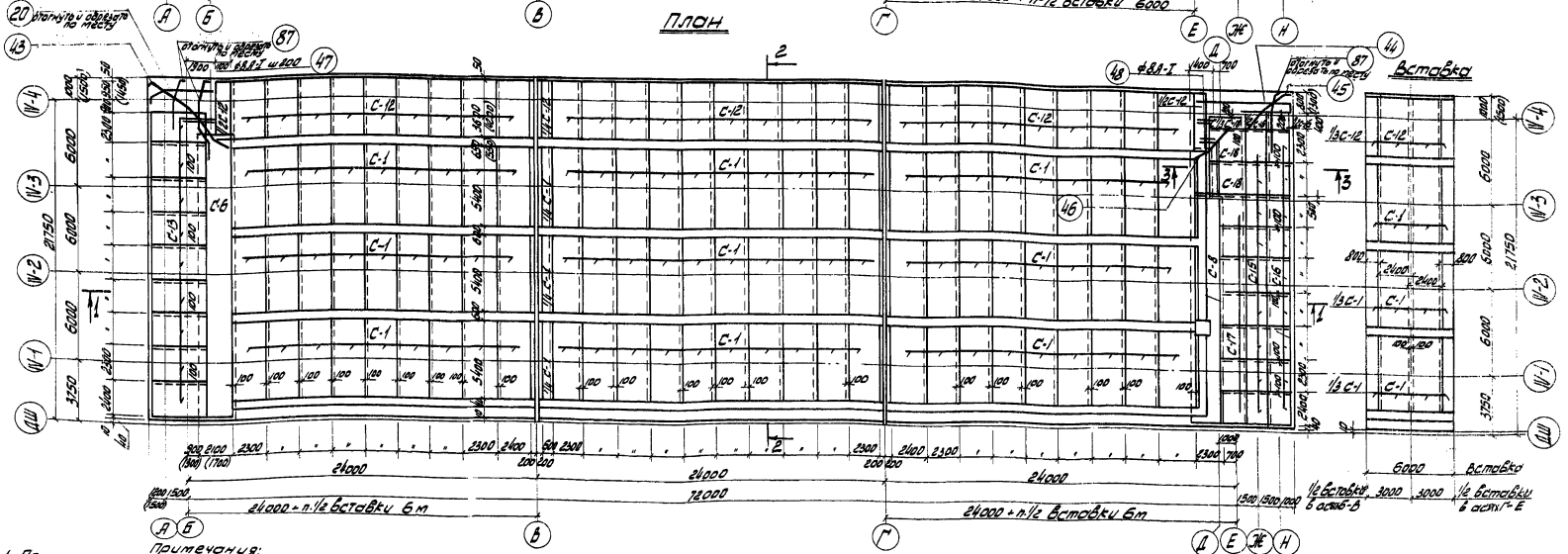

1. Примечания

Примечания: см. на листе КС-8.

1971	Аэротенки четырехкоридорные. Ширина коридора 6-6,0м. Тип А-4-6,0-4,4(5,0)	Аэротенки глубиной 4,4 м; 5,0м. Секция IV. Армирование днища. План раскладки верхних сеток. Разрезы 1-1; 2-2; 3-3.	Типовой проект 902-2-179	Альбом V	Лист КС-9

12236-05 12

Спецификация арматуры на один элемент

Марка изделия	Эскиз	№ поз.	Диаметр	Длина мм.	Количество позиции на издел.	Количество позиции на элем.	Длина позиц. м.	Вес кг. одного издел.	Вес кг. всех издел.	Вес кг. в элемент
С-1 (60шт+1рез)	ф8А I, отогнуть по месту	1	8А I	5960	13		77.48	30,6	5186,7	
		2	8А I	2540	28		71.1	30,2	1892,0	
								60,8	7078,7	
С-48-2 (196.20 п.м)	ф6А I	3	10АII	1450	5		1962,0		1210,0	
		4	6А I	—	3		590,0		131,0	
									1341,0	
С-48-3 (28шт+3ф+1/4+1/2)	отогнуть по месту	5	16АII	3800	13		49.4	78,8	2900,0	
		13	16АII	2520	18		30.2	47.7	1805	
		6	8А I	2450	19		46,5	18,4	542,0	
								144,2	4247,0	
С-48-6 (38,6 п.м)	ф8А I	9	8А I	—	10		386,0	—	1520	
		10	14АII	2450	5		472,0	—	572,2	
									724,2	
С-7 (9,35 пм.)		11	6А I	1450	5		87.90		5,10	
		9	8А I	—	7		65,5	—	25,8	
									40,9	
С-8 (30 п.м)	ф8А I	9	8А I	—	13	—	390,0	—	1540	
		21	8А I	2650	5		397.5		1570	
		82	14АII	1500	5	—	225.0		272,3 583,3	
С-48-9 (4шт)	ф18А II, ф8А I	12	18АII	5 950	25		150	237,6	1200,0	
		6	8А I	2.450	30		73.5	29,0	116,0	
								326,6	1316,0	
С-48-10 (9+3/4 шт)	ф18А II, ф8А I	15	18АII	3 850	25		96,2	192,4	1875,0	
		6	8А I	2450	19	200,0	46,6	18,40	179,0	
								210,8	2054,0	
С-48-11 (5+3/4 шт)	ф18А II, ф8А I	16	18АII	4 950	25		123,8	247,6	1450,0	
		6	8А I	2450	25		61,2	24,2	139,0	
								271,8	1739,0	
С-48-12 (28шт+1/2шт+1/4)	см. КС-14 Альбом VI	18	22АII	2790	12		33,5	100,5	2944,7	
		19	22АII	4120	13		53,3	159,9	4685,0	
		6	8А I	2450	13		31,8	12,5	366,0	
								298,4	8726	

Спецификация арматуры на один элемент

Марка издел.	Эскиз	N поз.	Диам. или проф.	Длина мм.	Колич. позиции на издел.	Колич. позиции на элем.	Длина позиц. м.	Вес кг. одного издел.	Вес кг. всех издел.	Вес кг. в элемент
С-48-13 (9 шт)	см. КС-14 Альбом VI	20	22АII	4790	25		120,0	358	3248,0	
		6	8А I	2450	7		17.1	6.8	613	
								364,8	3436,3	
С-14 (217.5 п.м)	Альбом VI, см. КС-15	22	8А I	1265	5	—	1350,0	—	533,0	
		4	6А I	—	4	—	870,0	—	193,0 726,8	
	70 360	23	6А I	550	—	2170	1195	—	472,0	
С-48-15 (9шт+1/2шт)	ф8А I	6	8А I	2450	3		7.35	2,9	27,6	
		25	20АII	1580	25		39,5	97,5	925,0	
								100,4	952,6	
С-48-16 (9шт+1/2 шт)	См. КС-14 Альбом VI	26	20АII	1960	25		49.2	121,3	1150,0	
		6	8А I	2450	2		4,9	1,9	18,1	
								123,2	1168,1	
С-48-17 (7шт)	см. КС-15 Альбом VI	27	20АII	2540	25		63,5	156,0	1090,0	
		6	8А I	2450	3		7,35	2,9	20,3	
								158,9	1110,3	
С-48-18 (2шт+1/3шт)	см. КС-15 Альбом VI	28	20АII	3160	25		79,0	195,1	450,0	
		6	8А I	2450	4		9.8	3.8	8.75	
								198,9	458,75	
С-48-23 (18шт+3/4·3) шт.	см. КС-15 Альбом VI	31	18АII	3 420	15		51.3	102	2060,4	
		32	8А I	3100	8		24.8	9,8	198,0	
								112,4	2258,0	
С-48-24 (2шт)	Альбом VI, см. КС-15	33	22АII	3190	12		38,3	114,9	229,8	
		34	8А I	2500	6		15,0	5,9	11,8	
								112,9	225,8	
	480÷510.	21	6А I	ср. 495	—	72	356		79	

ЦНИИЭП инженерного оборудования г. Москва

Гл. инж. проекта	Качуга	Качурин
Гип. конструкт.	Пронин	
Рук. группы	Иванцова	
Ст. техник	Демидова	

1971 | Аэротенки четырехкоридорные шириной коридора в=6,0 м Тип А-4-6,0-4,4 (5,0)

Аэротенки глубиной 4,4 м. Секция IV. Армирование днища. Спецификация.

Типовой проект 902-2-179 | Альбом V | Лист КС-10

12236-05 ТЗ

Спецификация арматуры на один элемент

Марка изделия		Эскиз	№ поз.	Диаметр	Длина мм	Кол-во позиций на изд.	Кол-во позиций на элем. шт.	Длина позиц. м	Вес кг Одного издел.	Вес кг Всех издел.	Вес кг В элемен.
К-48-1 (67+3/4+2 1/2 шт)	С-48-25 (шт.1)	См. КС-14 альбом VI	35	20АII	1300	15	—	19,5	48,2	3310,2	
			36	18АII	1300	15	—	19,5	39,0	2680,0	
			37	8АI	3150	7	—	22,1	8,7	598,0	
									95,9	6588	
	С-48-26 (шт.1)	38 Ф8АI 37 Ф10АII 125 100×29=2900 3150 125	38	10АII	1195	30	—	33,8	19,2	1300,0	
			37	8АI	3150	7	—	22,1	8,7	576,7	
									27,9	1860,0	
	Отдел. стерж.	от 290 до 420	39	6АI	ср. 325	210	—	68,0	15,1	1025,5	
									138,9	9473,0	
К-48-2 (26шт+3/4+5+1/2шт)	С-48-27 (шт.1)	Ск КС-14 альбом VI	40	10АII	790	30	—	23,7	14,6	1900,0	
			49	6АI	3150	2	—	6,3	1,4	182,5	
									16,0	2082,5	
	С-48-28 (шт.1)	41 Ф6АI 49 Ф8АI 125 200×14=2800 3150 125	41	8АI	610	15	—	9,1	3,60	470	
			49	6АI	3150	2	—	6,3	1,4	182,5	
									5,0	652,5	
	С-48-29 (шт.5)	42 Ф6АI 49 Ф6АI 125 200×14=2800 3150 125	42	6АI	140	15	—	2,1	0,46 / 2,30	300,0	
			49	6АI	3150	2	—	6,3	1,4 / 7,0	910,0	
									1,86 / 9,3	1210,0	
									30,3	3945	
Отдельные стержни		См С-48-13 ал. VI	87	22АII	4120	—	105	430,5	—	1291,5	
			20	22АII	4790	—	19	91,0	—	272,0	
			43	22АII	5812	—	1	5,8	—	17,3	
			44	20АII	6770	—	8	54,20	—	120,3	
			45	22АII	2289	—	1	2,3	—	8,5	
			46	22АII	5970	—	1	6,0	—	17,3	
			47	8АI	1200	—	8	9,6	—	3,8	
			48	8АI	500	—	13	6,5	—	2,6	

Спецификация арматуры на 1 элемент

Марка изделия	Эскиз	№ поз.	Диаметр	Длина мм	К-во позиций на изд.	К-во позиций на элем.	Длина позиц. м.	Вес кг Одного издел.	Вес кг Всех издел.	Вес кг В элемент
Отдельные стержни	2450	6	8АI	2450	—	233	570	—	226,0	
	273 200 290 1090 1090 81	50	20АII	2625	—	68	170,0	—	408,0	
	264 282 49 1090 290	52	20АII	2990	—	4	11,6	—	27,8	
	800	53	8АI	1720	—	18	31,0	—	12,2	
	800	54	8АI	920	—	42	38,6	—	15,2	
	630	55	8АI	750	—	6	4,5	—	1,8	
	630 800	56	8АI	1550	—	6	9,3	—	3,7	
	1015	57	8АI	1135	—	48	54,4	—	21,5	
	750 900	60	8АI	1740	—	25	43,5	—	17,2	
	750	61	6АI	840	—	25	21,0	—	4,7	
	900 620	62	8АI	1640	—	5	8,2	—	3,2	
	540	63	6АI	630	—	1093	690,0	—	153,4	
	900	64	8АI	1100	—	72	79,1	—	31,3	
	850 80 900	65	8АI	1810	—	16	29,4	—	11,6	
	1100	66	8АI	1220	—	12	14,6	—	5,8	
	См. СКГ-16 ал. VI	31	18АII	3420	—	18	81,2	—	122,4	
	См. СКГ-16 ал. VI	33	22АII	3190	—	4	12,4	—	37,2	
	1000+1036 860 850	67	8АI	сч. 2838	—	9	25,4	—	10,1	
	1000-1036 1100 1100	68	8АI	ср. 3332	—	9	30,0	—	11,8	
	20 105 50 230 500 600	69	10АII	1500	—	10	15,0	—	9,2	
	135	70	6АI	135	—	50	6,7	—	1,5	
	230-480	39	6АI	ср. 325	—	340	108,8	—	23,9	
	530-560 850 850	71	8АI	2365	—	6	14,2	—	5,6	
	140 110 360 640	83	14АII	1250	—	47	58,7	—	71,0	
	110 250 720	84	14АII	1080	—	47	50,8	—	61,6	
	265 360 250	85	14АII	875	—	47	41,1	—	49,7	

Выборка арматуры

Элемент \ Фмм	Арматура кл. А I: 6А I	6А I		Итого:	Арматура кл. А II: 10А II	18А II	20А II	22А II	16А II	14А II	Итого:	Всего:
Секция IV	3211,9	17380,4		20592,3	4089,2	9387,8	7481,1	12743,3	3705,0	1026,8	38433,2	59025,5

Расход материалов

Элемент	Марка бетона	Бетон м3	Сталь кг	Содержан. стали в м3 бетона
Секция IV	200	478,6	59025,5	123,0

Примечание:

1. В спецификацию днища не включена арматура температурно-усадочных швов и приямков.

1971	Аэротенки четырехкоридорные. Ширина коридора В=6,0м. Тип А-4-6,0-4,4(5,0)	Аэротенки глубиной 4,4м. Секция IV. Армирование днища. Спецификация.	Типовой проект 902-2-179	Альбом V	Лист КС-11

ЦНИИЭП инженерного оборудования г. Москва

Нач. отдела Кетаев; Гл. спец. отд. Красавин; Гип. констр. Пронин; Рук. группы Ованесова; Ст. техник Беликова

12286-05 14

Спецификация арматуры на один элемент

Марка издел.	Эскиз	№ поз.	ф мм	Длина мм	Кол-во позиций на изд. шт.	Кол-во позиций на элем. шт.	Длина позиц. в издел. м	Вес кг Одного изд.	Вес кг Всех изд.	Вес кг в элем.
С-1 (168+1/46) шт.	См. КС-10 Альбом V	1	8AI	5960	13	—	77,5	30,6	5186,7	
		2	8AI	2540	28	—	71,1	38,2	6320,0	
								68,8	11506,7	
С-54-2 (196,2 п.м.)		3	10AII	2000	10	—	3924,0	—	2420,0	
		4	6AI	—	3	—	600,0	—	131,0	
									2551,0	
С-54-3 (28+1/4+3/4+1/2)		5	18AII	4560	13	—	59,2	118,4	3500,0	
		13	18AII	3100	12	—	37,3	74,6	2200,0	
		6	8AI	2450	22	—	54,0	18,3	538,0	
								211,3	6238,0	
С-54-6 (38,6 п.м.)		9	8AI	—	8	—	308,0	—	121,5	
		10	14AII	2050	5	—	395,7	—	478,8	
									600,3	
С-7 (8,35 п.м.)	См. КС-10 Альбом V	11	6AI	1450	5	—	60,5	—	13,40	
		9	8AI	—	7	—	58,5	—	23,1	
									36,5	
С-8 (30,5 п.п.)	См. КС-10 Альбом V	9	8AI	—	13	—	396,5	—	156,0	
		2'	8AI	2650	5	—	404,1	—	160,0	
		82	14AII	1500	5	—	228,8		276,9	
									592,9	
С-54-9 (4 шт.)		12	20AII	5950	25	—	148,8	367,5	1470,0	
		6	8AI	2450	30	—	73,5	29,0	116,0	
								396,5	1586,0	
С-54-10 (9+3/4) шт.		14	20AII	4450	13	—	57,8	146,0	1423,0	
		15	18AII	4450	12	—	53,4	107,0	1043,0	
		6	8AI	2450	22	—	54,0	21,3	208,0	
								274,3	2674,0	
С-54-11 (5+3/4) шт.						—				
		17	20AII	4950	25	—	123,8	305,8	1758,4	
		6	8AI	2450	25	—	61,2	24,2	145,0	
								330,0	1903,4	
С-54-12 28+1/2+2+1/4) шт.	См. КС-14 Альбом VII	18	22AII	4745	13	—	61,9	176,4	5159,7	
		19	25AII	3490	12	—	41,9	117,0	3422,2	
		6	8AI	2450	19	—	36,7	14,5	423,0	
								307,9	9004,9	

Спецификация арматуры на один элемент

Марка издел.	Эскиз	№ поз.	ф мм.	Длина мм	Кол-во позиций на изд. шт.	Кол-во позиций на элем. шт.	Длина позиц. в издел. м	Вес кг. Одного изд.	Вес кг. Всех изд.	Вес кг. в элем.
С-54-13 (9 шт.)	См. КС-14 Альбом VII	20	25AII	5480	25	—	135,2	520,0	4680	
		6	8AI	2450	9	—	22,0	8,7	78,0	
								528,7	4758,0	
С-14 (217,5 п.м.)	Альбом VII См. КС-14	22	8AI	1265	5	—	1350,0	—	532,0	
		4	6AI	—	4	—	870,0	—	193,0	
									725,0	
		23	8AI	550	—	2117	1195	—	472	
С-54-15 (9+1/2) шт.		6	8AI	2450	3	—	7,35	2,9	27,5	
		25	20AII	1950	25	—	48,7	187,5	178,0	
								190,4	1807,5	
С-54-16 (9+1/2) шт.	См. КС-14 Альбом VII	21	20AII	2220	25	—	55,5	137,0	1301,5	
		6	8AI	2450	2	—	4,9	1,9	181,0	
								138,9	1482,5	
С-54-17 (7 шт.)	См. КС-15 Альбом VII	24	20AII	2700	25	—	35,2	87,0	610,0	
		6	8AI	2450	3	—	7,3	2,9	20,3	
								214,9	1505,3	
С-54-18 (2+1/3) шт.	См. КС-15 Альбом VII	25	20AII	3330	25	—	67,5	170,7	399,4	
		6	8AI	2450	4	—	9,8	3,8	8,9	
								174,5	408,3	
С-54-23 (18+3/4+3)	См. КС-15 Альбом VII	31	20AII	3620	15	—	54,3	135,0	2733,8	
		32	8AI	3100	10	—	31,0	12,2	246,5	
								147,2	2980,3	
С-54-24 (2 шт.)	См. КС-15 Альбом VII	33	22AII	3570	12	—	46,4	132,2	264,4	
		34	8AI	2500	8	—	20,0	7,9	15,8	
								140,1	280,2	
	450÷470	21	8AI	СР 460	35	—	16,6	6,8	13,6	

1971	Аэротенки четырехкоридорные Ширина коридора В=6,0 м. Тип А-4-6,0-4,4 (5,0)	Аэротенки глубиной 5,0 м. Секция IV. Армирование днища. Спецификация.	Типовой проект 902-2-179	Альбом V	Лист КС-12

ЦНИИЭП инженерного оборудования г. Москва

Гл. спец. отд. Красавин; Гип. констр. Пронин; Рук. группы Овчинников; Ст. техник Фельдман

Спецификация арматуры на один элемент

Марка издел.	Эскиз	№ поз.	ф мм	Длина мм	Кол-во позиций на изд. шт.	Кол-во позиций на элем. шт	Длина позиц. в издел. м	Вес кг. Одного изд	Вес кг. Всех изд	Вес кг. В элем.
К-51-1 (67+3/4·3+1/2·2) шт.	См. КС-14 Альбом VII	35	22 AII	1407	30	—	42.2	124.3	9291.4	
		37	8 AI	3150	6	—	18.9	7.5	560.0	
								131.8	9851.4	
С-51-25 (1 шт.)	(38) (37) ф8 AI, ф10 AI, 100×29=2900, 3150, 125, 125	38	10 AII	1223	30	—	36.7	22.6	1689.4	
		37	8 AI	3150	7	—	22.1	8.7	650.3	
								31.3	2339.7	
Отдел. стерж.	от 280 до 470	39	8 AI	ср 375	210	—	78.8	31.1	2324.7	
								194.2	14515.8	
К-51-2 (126+3/4·5+1/2) шт.	Альбом VII См. КС-14	40	8 AI	1060	15	—	17.4	6.8	885.7	
С-51-27 (1 шт.)		49	6 AI	3150	8	—	25.2	9.6	1250.4	
								16.4	2136.1	
С-51-26 (1 шт.)	(41) (43) ф6 AI, ф8 AI, 100×29=2900, 3150, 125, 125	41	10 AII	830	30	—	24.9	15.4	2005.8	
		43	6 AI	3150	6	—	18.9	4.2	547.1	
								19.6	2552.9	
Отдел. стерж.	150	42	6 AI	150	90	—	13.5	3.0	390.8	
С-29 234 п.м.	(4) (25) ф6 AI, 1 п.м.	4	6 AI	—	3	—	702.0	—	155.0	
		26	6 AI	680	5	—	795.6	—	176.6	
									331.6	
Отдельные стержни	420	86	8 AI	420	—	1310	950.2	—	217.3	
	225 75 1340 1875 20 См. С-54-13	87	22 AII	4745	—	108	512.5	—	1527.2	
	200 150 3000 1045 2360 150 35	20	25 AII	5480	—	24	130.0	—	500.0	
	6200	43	22 AII	7750	—	1	7.7	—	22.9	
	2950 360 200 185	44	22 AII	6770	—	16	108.2	—	322.4	
	250 2390 2960 35	45	22 AII	4105	—	1	4.1	—	12.2	
	1200	46	22 AII	6100	—	1	6.1	—	18.2	
	500	47	8 AI	1200	—	8	9.6	—	3.8	
		48	8 AI	500	—	13	6.5	—	2.6	

Спецификация арматуры на один элемент

Марка издел.	Эскиз	N поз.	ф мм	Длина мм	Кол-во позиций на изд.	Кол-во позиций на элем.	Длина позиц. в издел.	Вес кг. Одного изд	Вес кг. Всех изд	Вес кг. В элем.
Отдельные стержни	2450	6	8 AI	2450	—	233	570.0	—	226.0	
	270 35 300 1105 85	50	22 AII	2880	—	65	187.2	—	557.8	
	250 32 300 1105 85	52	22 AII	3020	—	4	12.1	—	36.0	
	800 800	53	8 AI	1720	—	18	31.0	—	12.2	
	800	54	8 AI	920	—	42	38.6	—	15.3	
	630	55	8 AI	750	—	6	4.5	—	1.8	
	630 800	56	8 AI	1550	—	6	9.3	—	3.7	
	1015	57	8 AI	1135	—	48	54.4	—	21.5	
	750 900	60	8 AI	1740	—	25	43.5	—	10.3	
	750	61	6 AI	840	—	25	21.0	—	47	
	620 900	62	6 AI	1640	—	5	8.2	—	3.2	
	540	63	6 AI	630	—	1093	690.0	—	153.4	
	900 80 650	64	8 AI	1100	—	72	79.2	—	31.3	
	1015 1100	65	8 AI	1910	—	16	30.3	—	11.9	
		66	8 AI	1220	—	12	14.6	—	5.8	
	См. КС-15 Ал. VII	31	20 AII	3620	—	18	65.1	—	160.8	
	См. КС-15 Ал. VII	33	22 AII	3570	—	4	14.3	—	40.8	
	960 1000 890 250	67	6 AI	ср 2800	—	9	25.0	—	62.0	
	960 1000 1100 1000 115 420 1160 53	68	8 AI	ср 3350	—	9	30.2	—	11.8	
		69	10 AII	2105	—	6	12.6	—	7.8	
	150	42	6 AI	150	—	30	4.5	—	1.0	
	220-470	39	8 AI	ср 379	—	390	146.2	—	57.7	
	510-560 850 150	71	8 AI	2395	—	6	14.2	—	5.6	
	110 380 640	83	14 AII	1250	—	47	58.7	—	71.0	
	110 250 120	84	14 AII	1080	—	47	50.8	—	61.6	
	265 360 250	85	14 AII	875	—	47	41.1	—	49.7	

Выборка арматуры

элемент \ ф мм	Арматура кл. I			Арматура кл. A II							
	6 AI	8 AI	Итого	14 AII	10 AII	18 AII	20 AII	22 AII	25 AII	Итого	Всего
Секция IV	3109.3	19954.2	23063.5	938.0	5458.3	6743.0	19856.9	20675.2	6960.0	50631.7	73694.9

Расход материалов

Элемент	Марка бетона	Бетон м3	Сталь кг.	Содерж. стали в м3 бетона.
Секция IV	200	594.3	73694.3	124.0

Примечание:

1. Примечание см. лист КС-11.

ГИП	Столец										
Нач. отд.	Красавин										
Гл. спец.	Ярцев										
Рук. группы	Шалимова										
Ст. техник	Шатилова										
Инв. № подл.	Подпись и дата	Взам. инв. №	Инв. № дубл.	Подпись и дата							

1971	Аэротенки четырехкоридорные. Ширина коридора B=6.0 м. Тип А-4-6.0-4.4 (5.0)	Аэротенки глубиной 5.0 м. Секция IV. Армирование днища. Спецификация.	Типовой проект 902-2-179	Альбом V	Лист КС-13

gost.e-ecolog.ru