ТИПОВОЙ ПРОЕКТ

902-2-178
902-2-179
902-2-180

# АЭРОТЕНКИ ЧЕТЫРЕХКОРИДОРНЫЕ

| | | | |
|---|---|---|---|
| ШИРИНА КОРИДОРА | В = 4,5 м. | ТИП | А-4-4,5-3,2 /4,4/ |
| | В = 6,0 м. | | А-4-6,0-4,4 /5,0/ |
| | В = 9,0 м. | | А-4-9,0-4,4 /5,0/ |

## АЛЬБОМ II

ТЕХНОЛОГИЧЕСКИЕ ЧЕРТЕЖИ

12236-02
ЦЕНА 1-20

иски 11-1-86г нет листов 8-11

gost.e-ecolog.ru

# ТИПОВОЙ ПРОЕКТ

902-2-178
902-2-179
902-2-180

# АЭРОТЕНКИ ЧЕТЫРЕХКОРИДОРНЫЕ

| | | | |
|---|---|---|---|
| ШИРИНА КОРИДОРА | В=4,5 м. | ТИП | А-4-4,5-3,2/4,4/ |
| | В=6,0 м. | | А-4-6,0-4,4/5,0/ |
| | В=9,0 м. | | А-4-9,0-4,4/5,0/ |

## СОСТАВ ПРОЕКТА :

Альбом I — *Пояснительная записка.*
Альбом II — *Технологические чертежи.*
Альбом III — *Строительные чертежи. Секции I и III.*
Альбом IV — *Строительные чертежи. Секция II.*
Альбом V — *Строительные чертежи. Секция IV.*
Альбом VI — *Строительные чертежи. Детали.*
Альбом VII — *Строительные чертежи. Детали.*
Альбом VIII — *Строительные чертежи. Сборные железобетонные элементы.*
Альбом IX — *Нестандартизированное оборудование. Затвор щитовой 1200х2000.*
Альбом X — *Нестандартизированное оборудование. Трубы Вентури.*
Альбом XI — *Электротехнические чертежи.*
Альбом XII — *Сметы.*
Альбом XIII — *Заказные спецификации.*

## Альбом II

*Разработан*
*ЦНИИЭП инженерного оборудования*
*городов, жилых и общественных зданий*

*Утвержден и введен в действие*
*Госгражданстроем*
*Приказ №205 от 27 IV 1972 г*

# Содержание альбома.


| Наименование чертежа. | Марка-лист | NN стр. |
|---|---|---|
| Содержание альбома. | — | 2 |
| Ширина коридора B=4.5м. Секция III. План по верху. Разрезы 1-1; 9-9. | КГ-1 | 3 |
| Ширина коридора B=4.5м. Секция III. План по днищу. Разрез 2-2. | КГ-2 | 4 |
| Ширина коридора B=4.5м. Разрезы 3-3; 4-4; 5-5; 6-6; 7-7; 8-8. | КГ-3 | 5 |
| Ширина коридора B=4.5м. Схема воздуховодов | КГ-4 | 6 |
| Ширина коридора B=4.5м. Узлы I, II, III, IV | КГ-5 | 7 |
| Ширина коридора B=6.0м. Секция III. План по верху. Разрезы 1-1; 9-9. | КГ-6 | 8 |
| Ширина коридора B=6.0м. Секция III. План по днищу. Разрез 2-2. | КГ-7 | 9 |
| Ширина коридора B=6.0м. Разрезы 3-3; 4-4; 5-5; 6-6; 7-7; 8-8. | КГ-8 | 10 |
| Ширина коридора B=6.0м. Схема воздуховодов. | КГ-9 | 11 |
| Ширина коридора B=6.0м. Узлы I, II, III, IV | КГ-10 | 12 |
| Ширина коридора B=9.0м. Секция III; План по верху. Разрезы 1-1; 9-9. | КГ-11 | 13 |
| Ширина коридора B=9.0м Секция III; План по днищу. Разрез 2-2; | КГ-12 | 14 |
| Ширина коридора B=9.0м. Разрезы 3-3; 4-4; 5-5; 6-6; 7-7; 8-8 | КГ-13 | 15 |
| Ширина коридора B=9.0м. Схема воздуховодов | КГ-14 | 16 |
| Ширина коридора B=9.0м. Узлы I; II; III; IV. | КГ-15 | 17 |
| Спецификация. | КГ-16 | 18 |


Настоящий типовой проект разработан в соответствии с действующими нормами и правилами, что удостоверяю:

Главный инженер проекта (свердлов).

| 1971 | Аэротенки четырехкоридорные ширина коридора B=4.5м. A-4-4.5-3.2 (4.4) B=6.0м. Тип A-4-6.0-4.4 (5.0) B=9.0м. A-4-9.0-4.4 (5.0). | Содержание альбома. | Типовой проект 902-2-178 902-2-179 902-2-180 | Альбом II | Лист — |
|---|---|---|---|---|---|

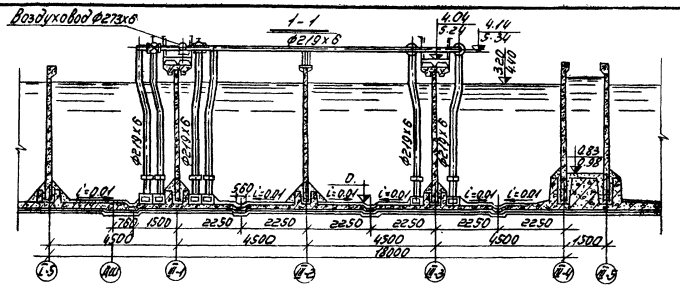


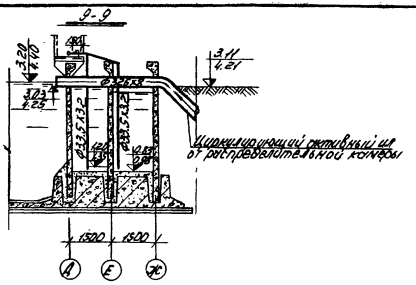


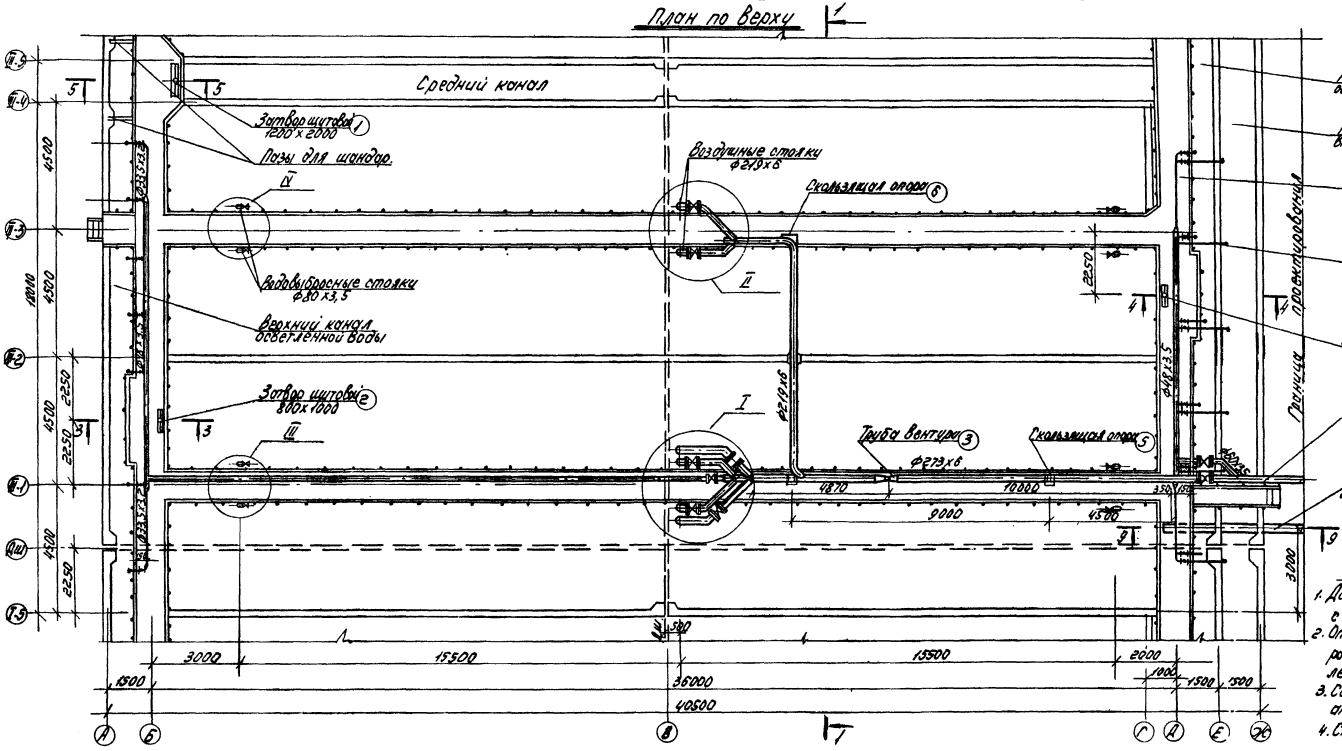


Примечания:

1. Донный чертеж см. совместно с листами КГ-2; 3; 16.
2. Отметки соответствуют: В числителе рабочей глубине Н=3,2; В знаменателе Н=4,4 м.
3. Секции I; II; IV - технологически аналогичны секции III.
4. См. примечание 4, лист КГ-6.

| | | | | | |
|---|---|---|---|---|---|
| 1971 | Аэротенки четырехкоридорные шириной В=4,5 м А-4-4,5-3,2/4,4 коридора В=6,0 м. Тип А-4-6,0-4,4/5,0 В=9,0 м А-4-9,0-4,4/5,0 | Ширина коридора В=4,5 м. Секция III План по верху. Разрезы 1-1; 9-9. | Типовой проект 902-2-178 902-2-179 902-2-180 | Альбом II | Лист КГ-1 |

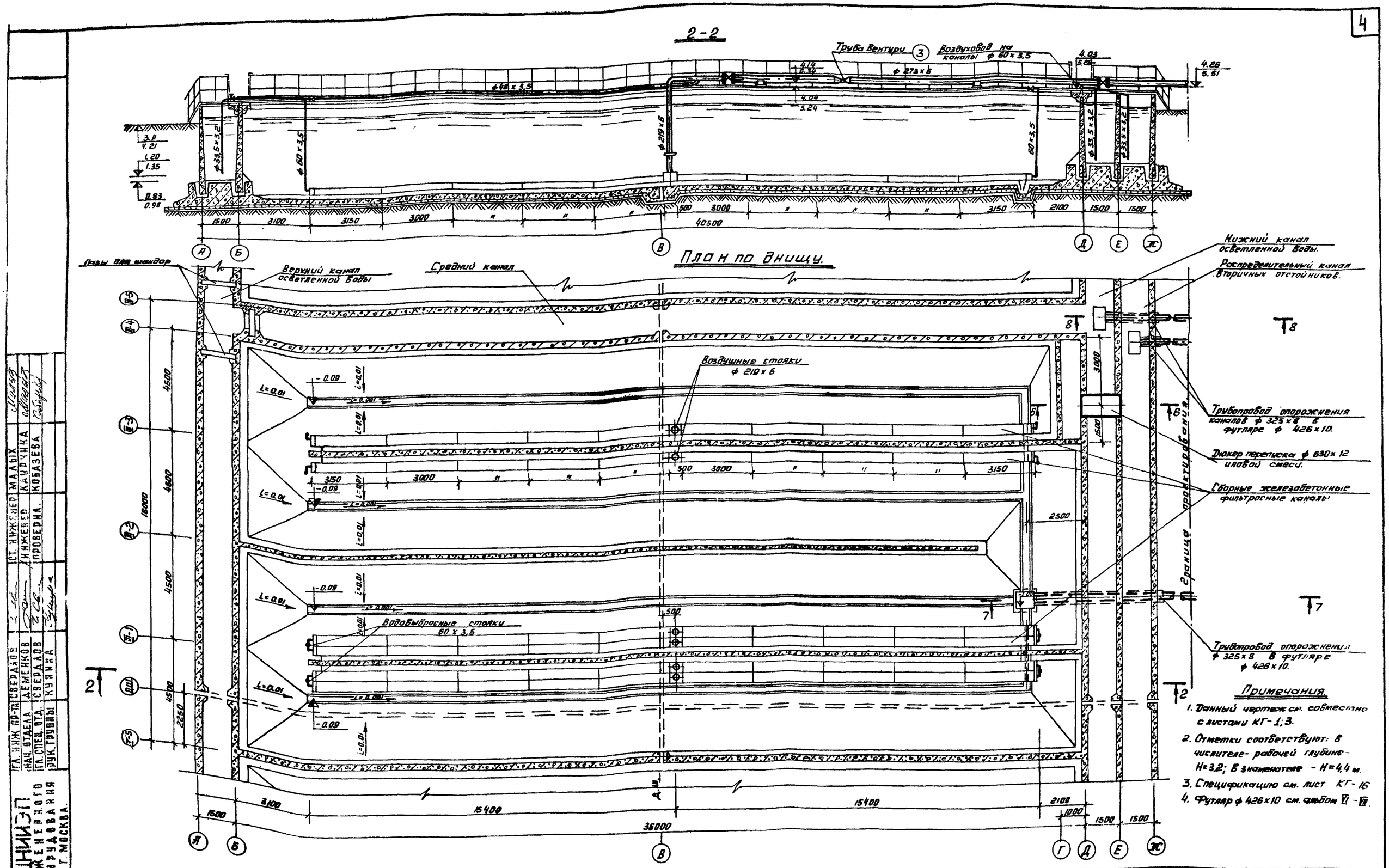


| | | | | | |
|---|---|---|---|---|---|
| 1971 | Аэротенки четырехкоридорные<br>ширина В=4,5 м А-4-4,5-3,2 (4,4)<br>коридора В=6,0 м Тип А-4-6,0-4,4 (5,0)<br>В=9,0 м А-4-9,0-4,4 (5,0) | Ширина коридора В=4,5 м.<br>Секция III. План по днищу.<br>Разрез 2-2 | Типовой проект<br>902-2-178<br>902-2-179<br>902-2-180 | Альбом<br>II | Лист<br>КГ-2 |

ЦНИИЭП инженерного оборудования г. Москва.

| | | |
|---|---|---|
| Гл. инж. пр-та | Свердлов | |
| Нач. отдела | Деменков | |
| Гл. спец. отд. | Свердлов | |
| Рук. группы | Кучина | |
| Ст. инженер | Малых | |
| Инженер | Каудчина | |
| Проверил | Кобазева | |

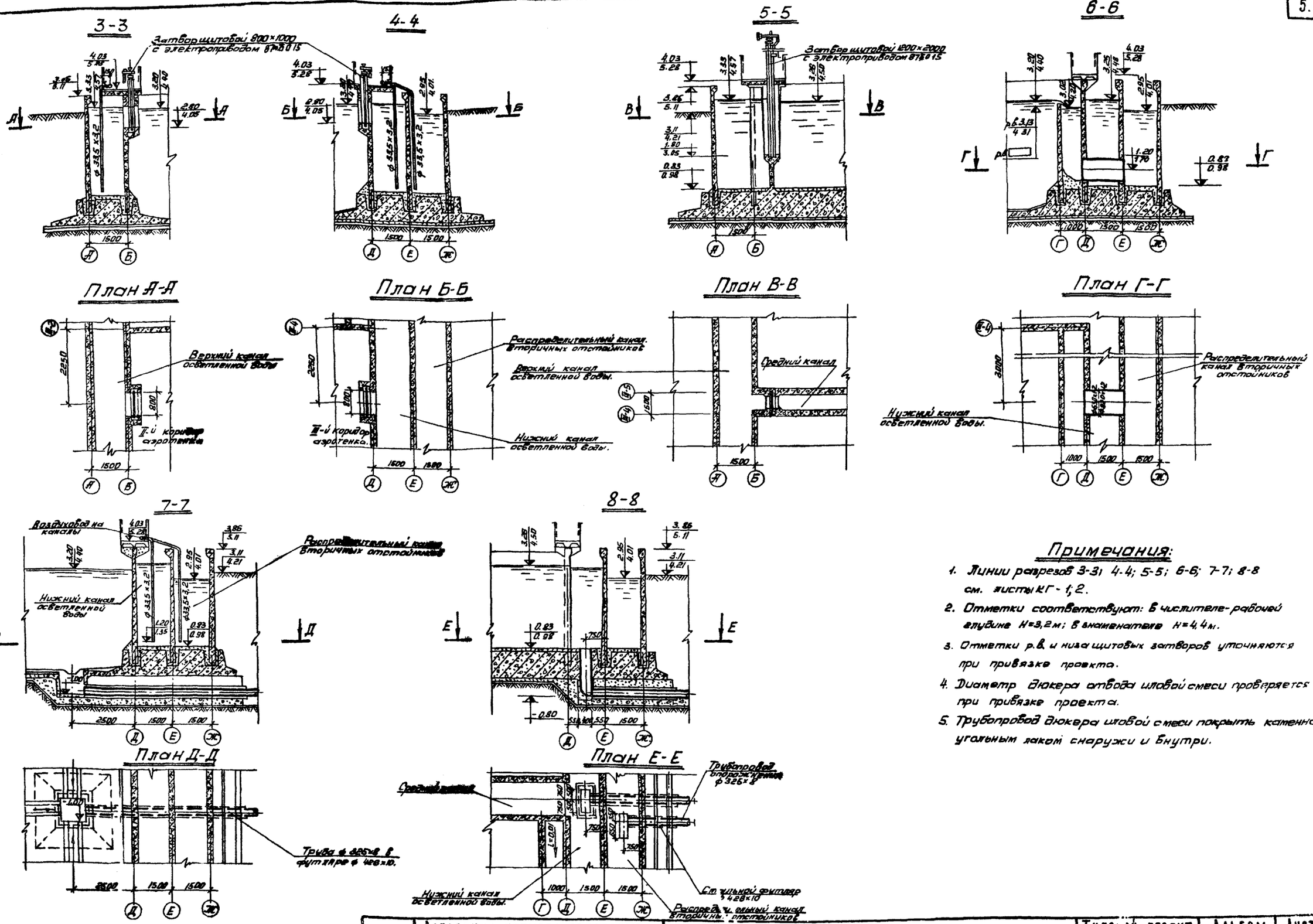


## Примечания:

1. Линии разрезов 3-3; 4-4; 5-5; 6-6; 7-7; 8-8 см. листы КГ-1; 2.
2. Отметки соответствуют: в числителе-рабочей глубине H=3,2м; в знаменателе H=4,4м.
3. Отметки р.в. и низа щитовых затворов уточняются при привязке проекта.
4. Диаметр дюкера отвода иловой смеси проверяется при привязке проекта.
5. Трубопровод дюкера иловой смеси покрыть каменноугольным лаком снаружи и внутри.

| | | | | | |
|---|---|---|---|---|---|
| 1971 | Аэротенки четырехкоридорные<br>ширина В=4,5м А-4-4,5-3,2 (4,4).<br>коридора В=6,0м Тип А-4-6,0-4,4 (5,0)<br>В=9,0м А-4-9,0-4,4 (5,0) | Ширина коридора В=4,5м<br>Разрезы 3-3, 4-4, 5-5, 6-6, 7-7, 8-8. | Типовой проект<br>902-2-178<br>902-2-179<br>902-2-180 | Альбом<br>II | Лист<br>КГ-3 |

ЦНИИЭП инженерного оборудования г. Москва

| | | | |
|---|---|---|---|
| Гл. инж. пр-та | Свердлов | Проверил | Кобазева |
| Нач. отдела | Демечков | | |
| Рук. группы | Кунина | | |
| Ст. инженер | Малых | | |
| Инженер | Кауркина | | |

12236-02 6

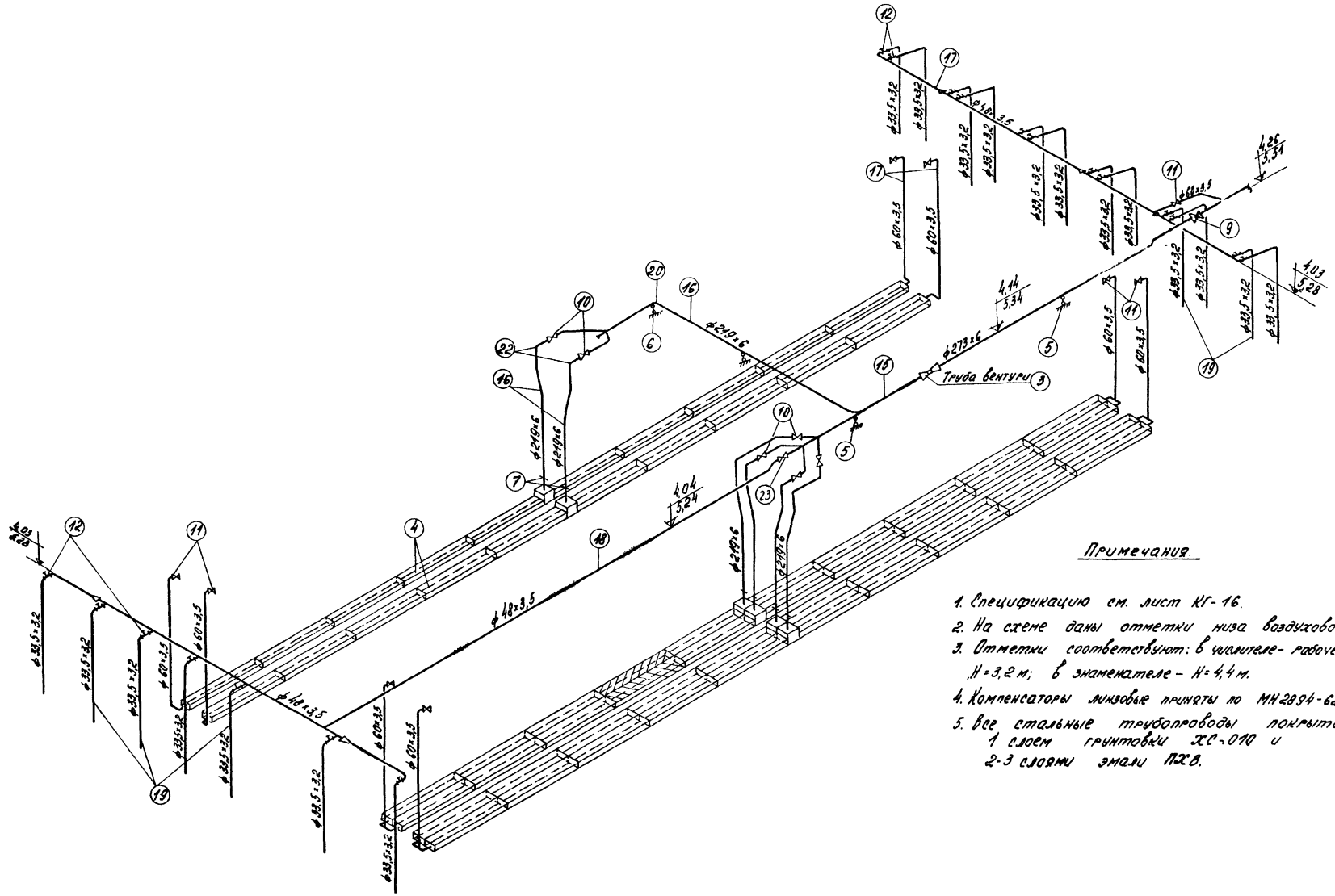


## Примечания.

1. Спецификацию см. лист КГ-16.
2. На схеме даны отметки низа воздуховодов.
3. Отметки соответствуют: в числителе - рабочей глубине H=3,2 м; в знаменателе - H=4,4 м.
4. Компенсаторы линзовые приняты по МН 2894-62.
5. Все стальные трубопроводы покрыть 1 слоем грунтовки ХС-010 и 2-3 слоями эмали ПХВ.

| | | | | | |
|---|---|---|---|---|---|
| 1971 | Аэротенки четырехкоридорные<br>Ширина коридора В=4,5 м, В=6,0 м, В=9,0 м. Тип А-4-4,5-3,2 (4,4), А-4-6,0-4,4 (5,0), А-4-9,0-4,4 (5,0) | Ширина коридора В=4,5 м.<br>Схема воздуховодов. | Типовой проект<br>902-2-178<br>902-2-179<br>902-2-180 | Альбом<br>II | Лист<br>КГ-4 |

ЦНИИЭП инженерного оборудования г. Москва

| | | |
|---|---|---|
| Гл. инж. пр. | Свердлов | |
| Нач. отдела | Деменков | |
| Гл. спец. отд. | Свердлов | |
| Рук. группы | Кунина | |
| Ст. инженер | Малых | |

12238-02 7

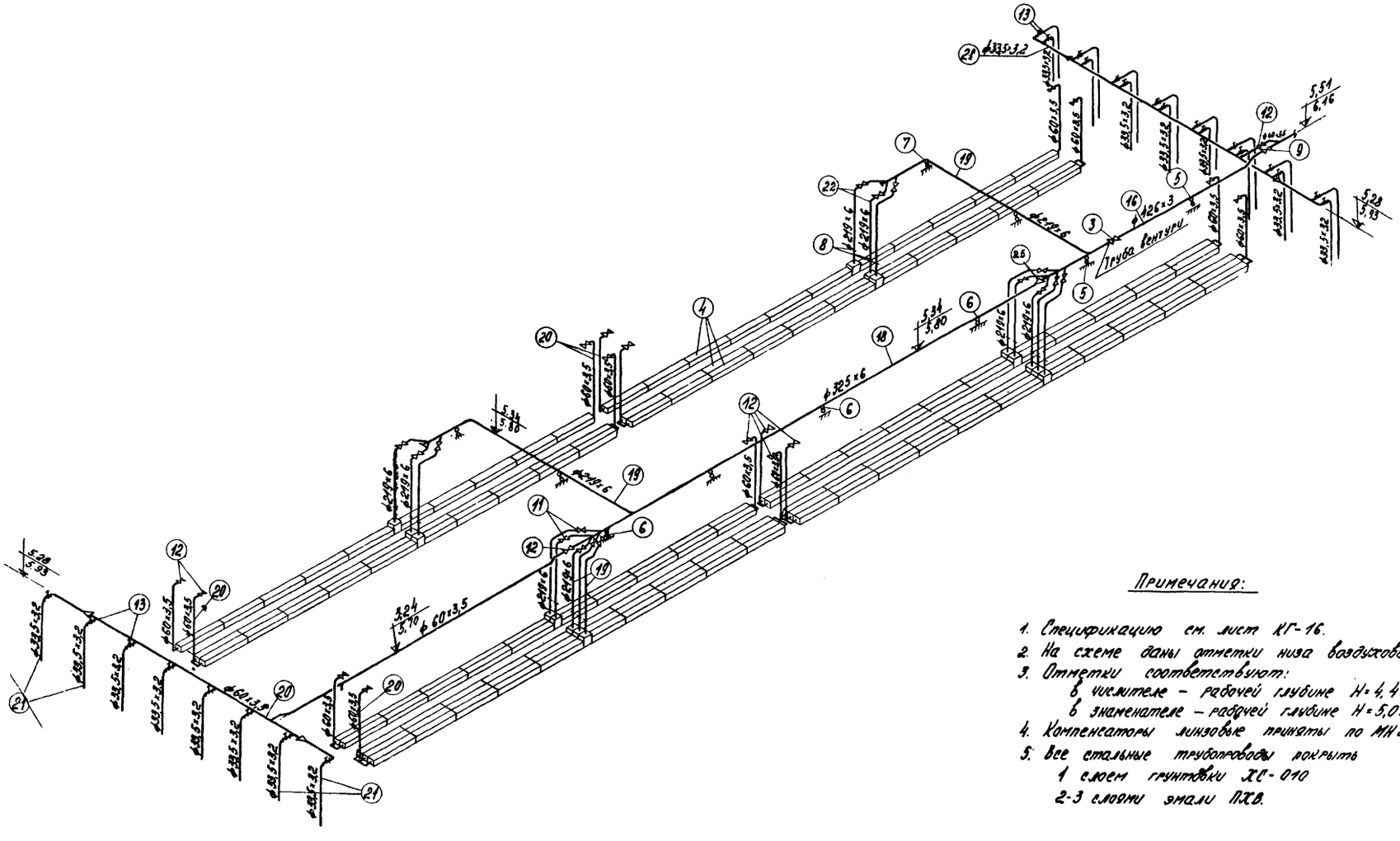


Примечания:

1. Спецификацию см. лист КГ-16.
2. На схеме даны отметки низа воздуховодов.
3. Отметки соответствуют:
   в числителе – рабочей глубине H=4,4 м;
   в знаменателе – рабочей глубине H=5,0 м.
4. Компенсаторы линзовые приняты по МН 2894-62.
5. Все стальные трубопроводы покрыть
   1 слоем грунтовки ХС-010
   2-3 слоями эмали ПХВ.

| | | | | | |
|---|---|---|---|---|---|
| 1971 | АЭРОТЕНКИ ЧЕТЫРЕХКОРИДОРНЫЕ<br>Ширина коридора В=4,5 м. Тип А-4-4,5-3,2 (4,4)<br>В=6,0 м. А-4-6,0-4,4 (5,0)<br>В=9,0 м. А-4-9,0-4,4 (5,0) | Ширина коридора В=6,0<br>Схема воздуховодов. | Типовой проект<br>902-2-116<br>902-2-179<br>902-2-180 | Альбом<br>II | Лист<br>КГ-9 |

ЦНИИЭП ИНЖЕНЕРНОГО ОБОРУДОВАНИЯ г. Москва

| | | | |
|---|---|---|---|
| Гл. инж. пр-та | Евердлов | Инженер | Кауркина |
| Нач. отдела | Демешков | Проверил | Кобазева |
| Гл. спец. отд. | Евердлов | | |
| Рук. группы | Кукина | | |
| Ст. инженер | Малых | | |

12236-02 12

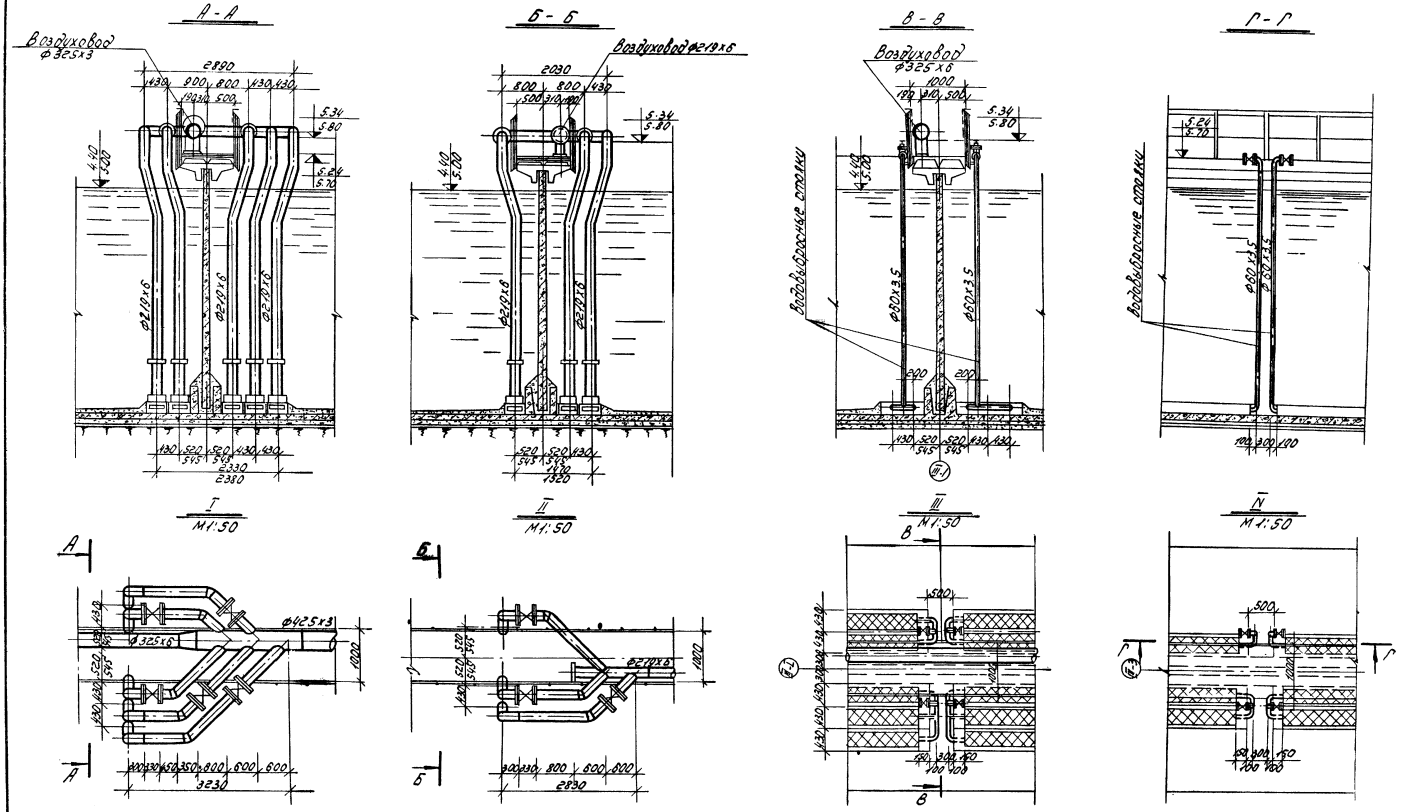


**Примечания:**

1. Расположение узлов в плане см. лист КГ-6.
2. Отметки соответствуют: в числителе - рабочей глубине H=4.4м;
   в знаменателе - H=5.0м.
3. Заделку воздушных и воздувыбросных стояков см. альбомы VI и VII.

| | | | | | |
|---|---|---|---|---|---|
| 1971 | Аэротенки четырехкоридорные шириной В=4.5м. Тип А-4-4.5-3.2(4.5), коридора В=6.0м. Тип А-4-6.0-4.4(6.0), В=9.0м. Тип А-4-9.0-4.4(5.0). | Ширина коридора В-6.0м. Узлы I; II; III; IV. | Типовой проект 902-2-178, 902-2-179, 902-2-180 | Альбом II | Лист КГ-10 |

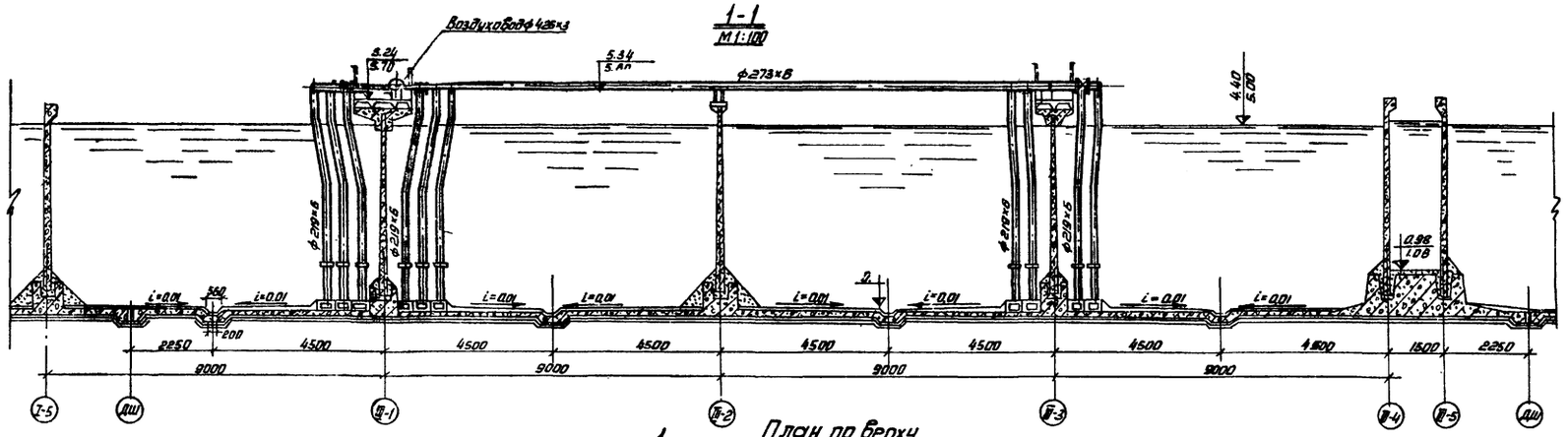


План по верху.

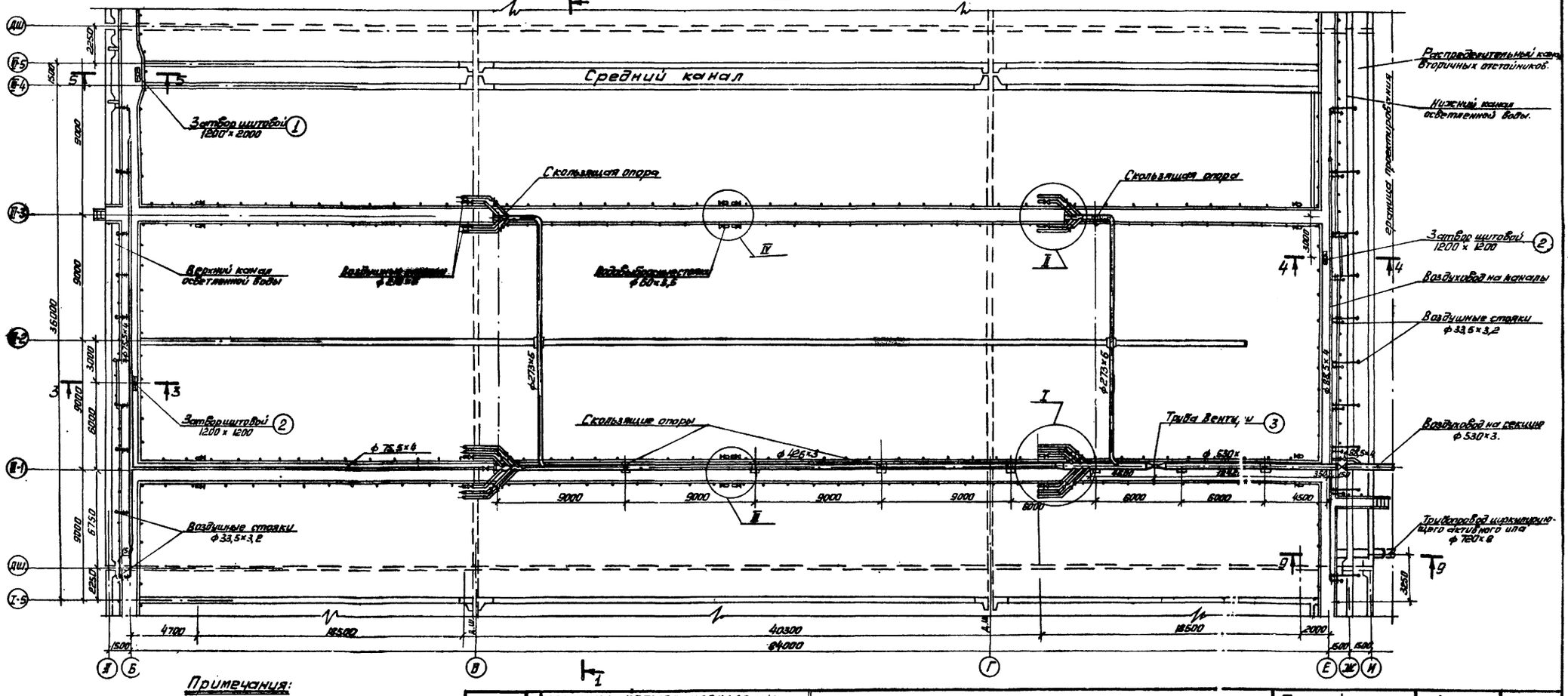


**Примечания:**

1. Данный чертеж см. совместно с листами КТ-10; 13; 16.
2. Отметки соответствуют: в числителе - рабочей глубине H=4,4 м, в знаменателе - H=5,0 м.
3. Секции I; II; IV - технологически аналогичны секции III.
4. См. примечание 4, лист КГ-6.

| | | | | | |
|---|---|---|---|---|---|
| 1971 | Аэротенки четырехкоридорные<br>Ширина коридора B=4,5 м. Тип A-4-4,5-3,2(4,4)<br>B=6,0 м Тип A-4-6,0-4,4(5,0)<br>B=9,0 м. A-4-9,0-4,4(5,0) | Ширина коридора B=9,0 м.<br>Секция III План по верху.<br>Разрезы 1-1; 9-9. | Типовой проект<br>902-2-178<br>902-2-179<br>902-2-180 | Альбом<br>II | Лист<br>КГ-11 |

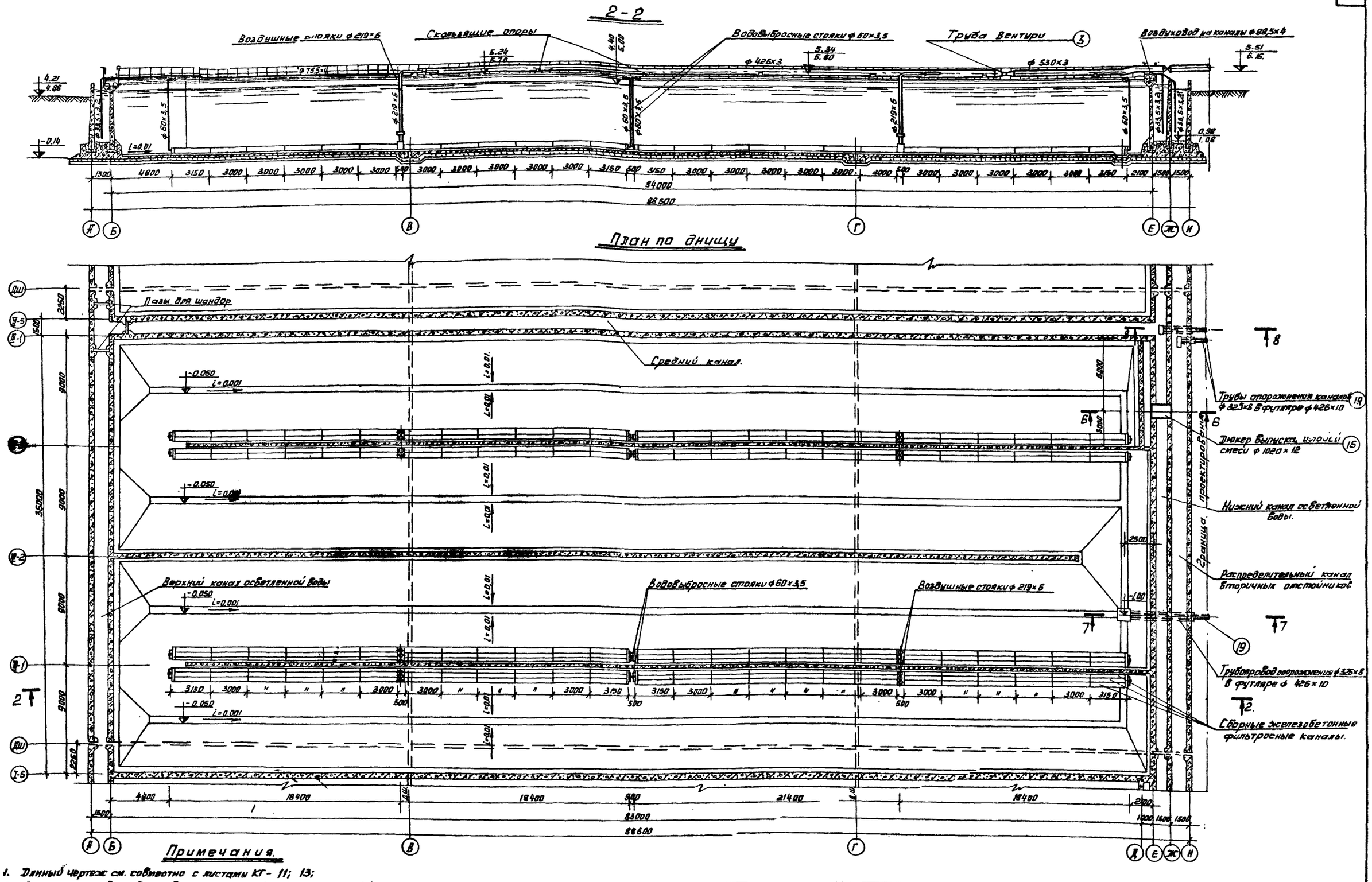


## Примечания.

1. Данный чертеж см. совместно с листами КГ-11; 13;
2. Отметки соответствуют: в числителе - рабочей глубине - H=4,4 м; в знаменателе - H=5,0 м.
3. Спецификация см. лист КГ-16.
4. Футляр ф 426×10 см. альбом VI и VII

| | | | | | |
|---|---|---|---|---|---|
| 1971 | Аэротенки четырехкоридорные<br>ширина В=4,5 м. А-4-4,5-3,2 (4,4).<br>коридора В=6,0 м. Тип А-4-6,0-4,4 (5,0)<br>В=9,0 м А-4-9,0-4,4 (5,0) | Ширина коридора В=9,0 м<br>Секция III. План по днищу.<br>Разрез 2-2. | Типовой проект<br>902-2-178<br>902-2-179<br>902-2-180 | Альбом<br>II | Лист<br>КГ-12 |

ЦНИИЭП инженерного оборудования г. Москва

| | | | |
|---|---|---|---|
| Гл. инж. пр. | Свердлов | Ст. инженер | Малых |
| Нач. отдела | Деменков | Проверил | Левищева |
| Гл. спец. отд. | Свердлов | | |
| Рук. группы | Кунина | | |
| Ст. инженер. | Кобазева | | |

12236-02 15

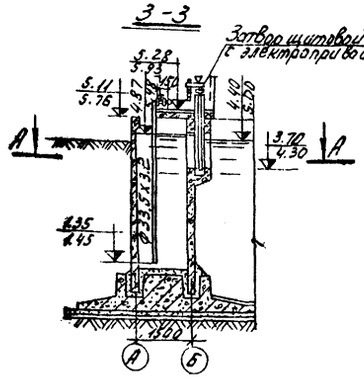


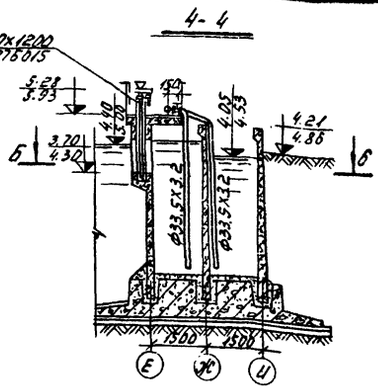


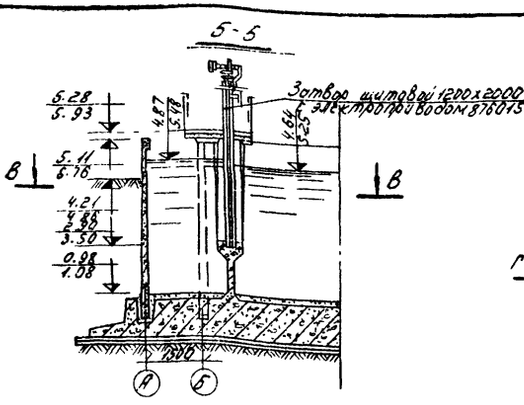


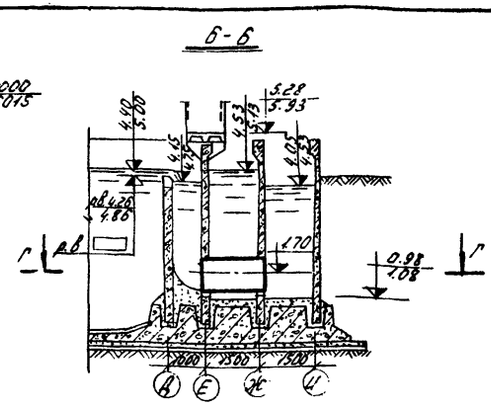


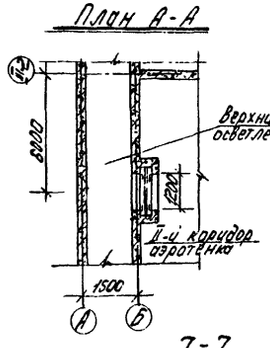


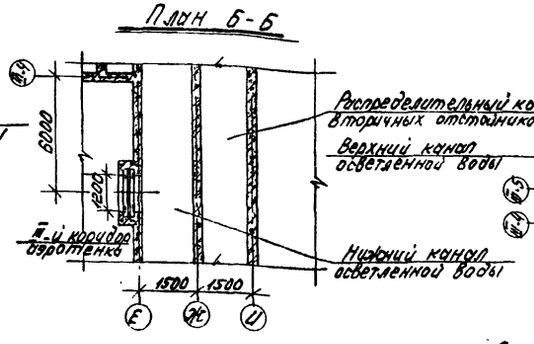


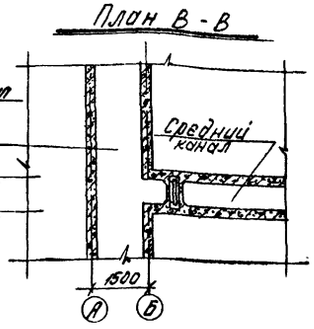


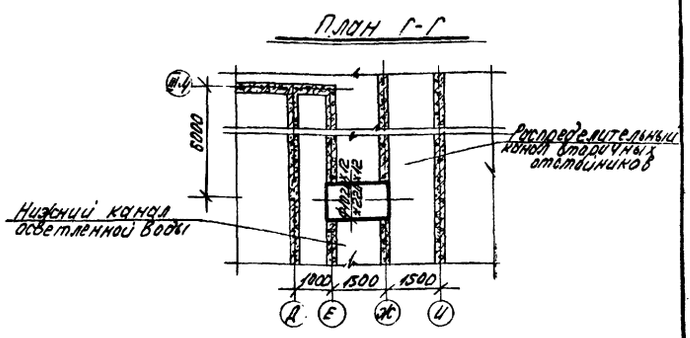


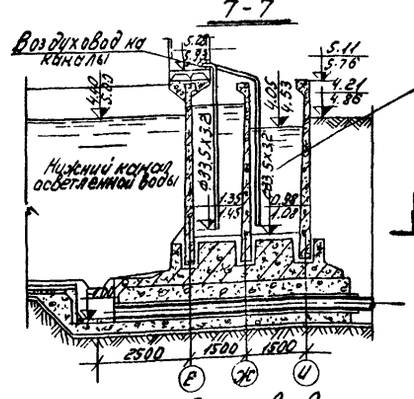


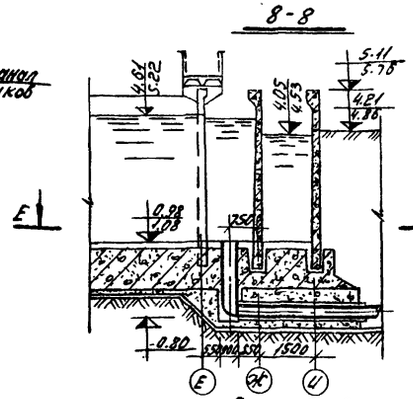


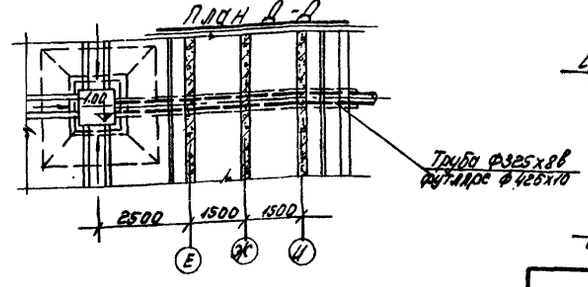


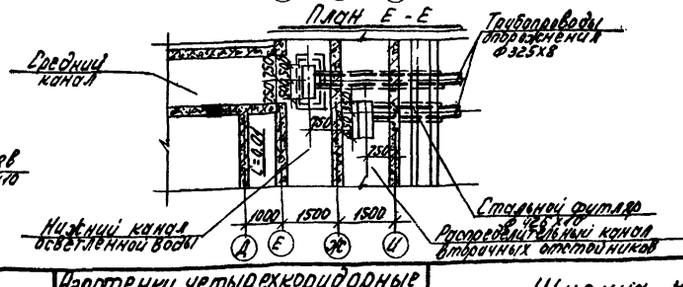


## Примечания:

1. Линии разрезов 3-3; 4-4; 5-5; 6-6; 7-7; 8-8 см. листы КГ-11, 12.
2. Отметки соответствуют: в числителе - рабочей глубине - Н=4,4 м; в знаменателе Н=5,0 м.
3. Отметки р.в. и низа щитовых затворов уточняются при привязке проекта.
4. Диаметр дюкера отвода иловой смеси проверяется при привязке проекта.
5. Трубопровод дюкера иловой смеси покрыть каменноугольным лаком снаружи и внутри.

| | | | | | |
|---|---|---|---|---|---|
| 1971 | Аэротенки четырехкоридорные шириной В=4,5 м коридора В=6,0 м Тип В=9,0 м | А-4-4,5-3,2 (4,4) А-4-6,0-4,4 (5,0) А-4-9,0-4,4 (5,0) | Ширина коридора В=9,0 м. Разрезы 3-3; 4-4; 5-5; 6-6; 7-7; 8-8. | Типовой проект 902-2-178 902-2-179 902-2-180 | Альбом II | Лист КГ-13 |

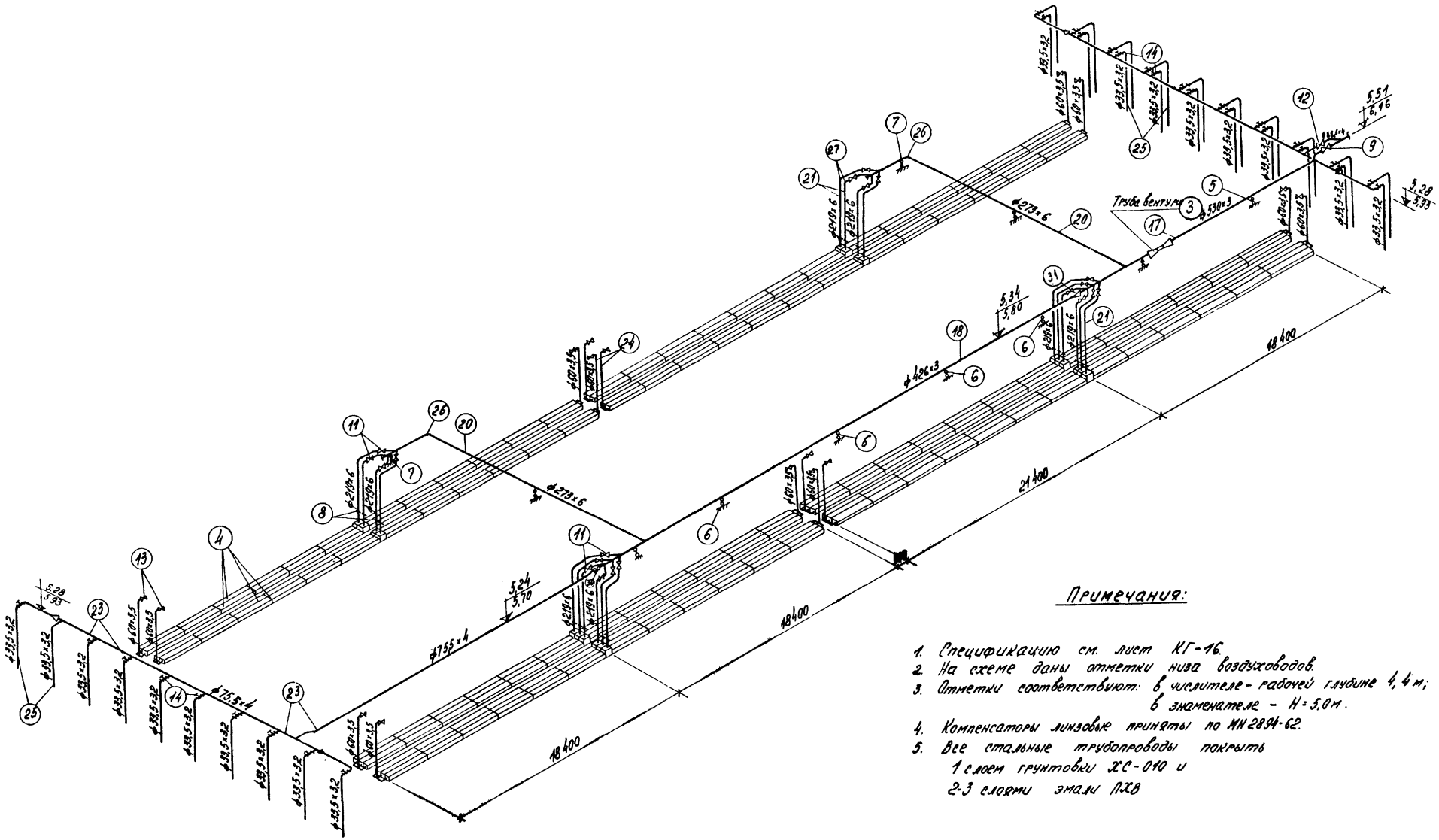


## Примечания:

1. Спецификацию см. лист КГ-16.
2. На схеме даны отметки низа воздуховодов.
3. Отметки соответствуют: в числителе - рабочей глубине 4,4 м; в знаменателе - Н=5,0 м.
4. Компенсаторы линзовые приняты по МН 2894-62.
5. Все стальные трубопроводы покрыть 1 слоем грунтовки ХС-010 и 2-3 слоями эмали ПХВ

| | | | | | |
|---|---|---|---|---|---|
| 1971 | Аэротенки четырехкоридорные<br>Ширина В=4,5 м. Тип А-4-4,5-3,2(4,4)<br>Коридора В=6,0 м. А-4-6,0-4,4(5,0)<br>В=9,0 м. А-4-9,0-4,4(5,0) | Ширина коридора В=9,0 м.<br>Схема воздуховодов. | Типовой проект<br>902-2-17?<br>902-2-179<br>902-2-180 | Альбом<br>II | Лист<br>КГ-14 |

ЦНИИЭП инженерного оборудования г. Москва

| | | | |
|---|---|---|---|
| Гл. инж. пр. | Свердлов | Проверил | Ковазева |
| Нач. отдела | Деменков | | |
| Гл. спец. отд. | Свердлов | | |
| Рук. группы | Кунина | | |
| Ст. инженер | Малых | | |

12236-02 17

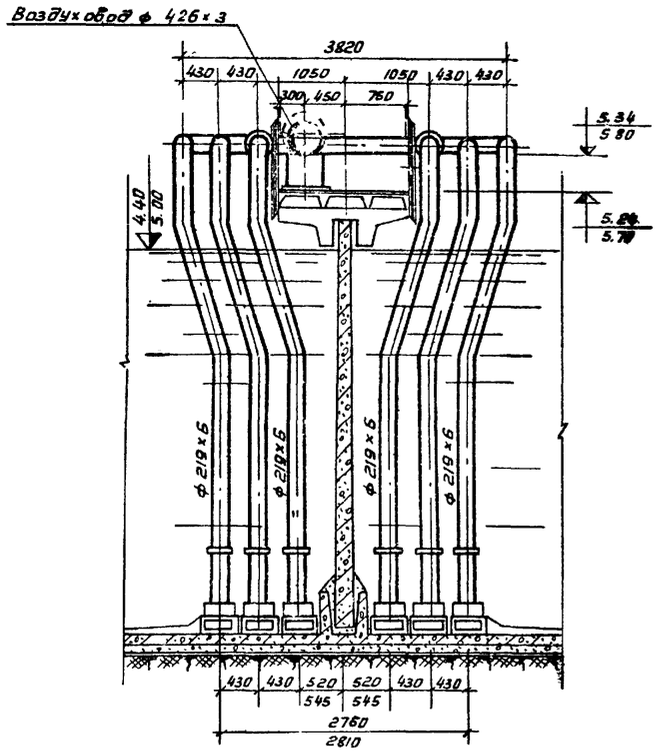


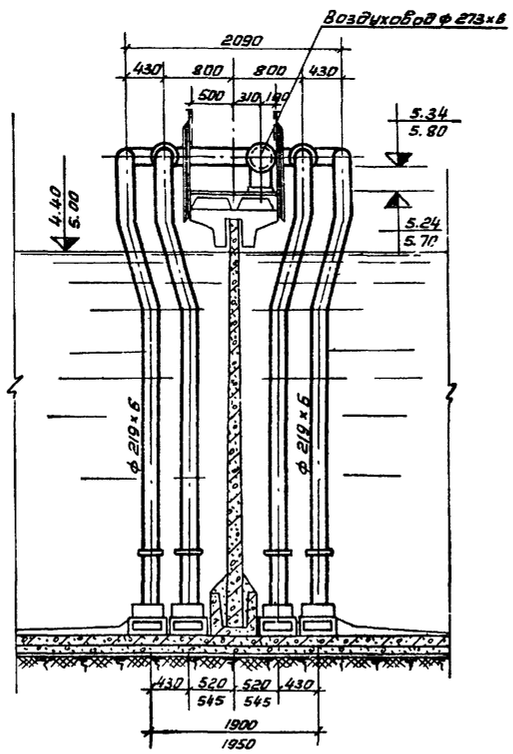


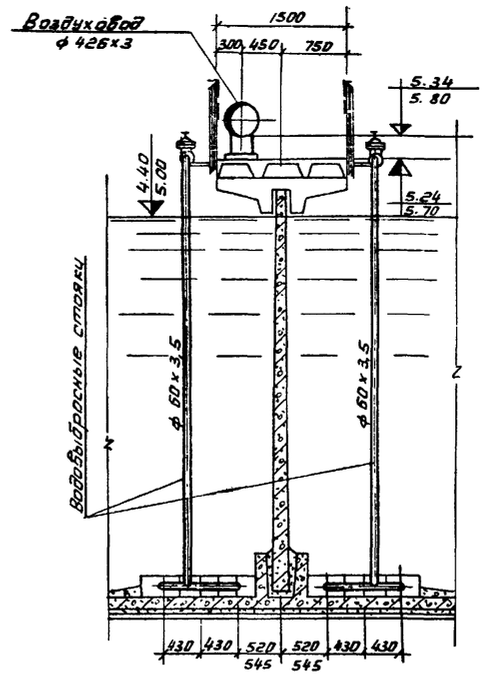


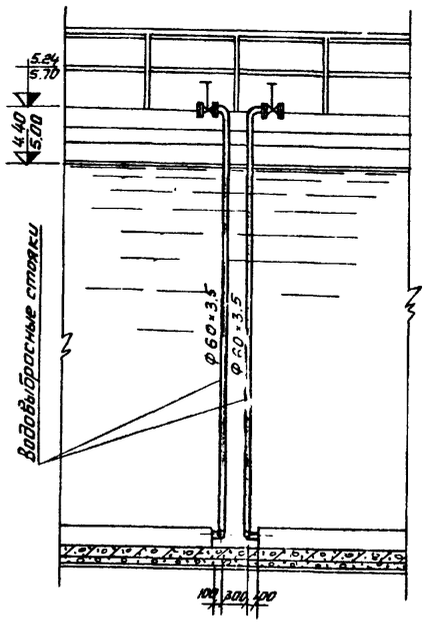


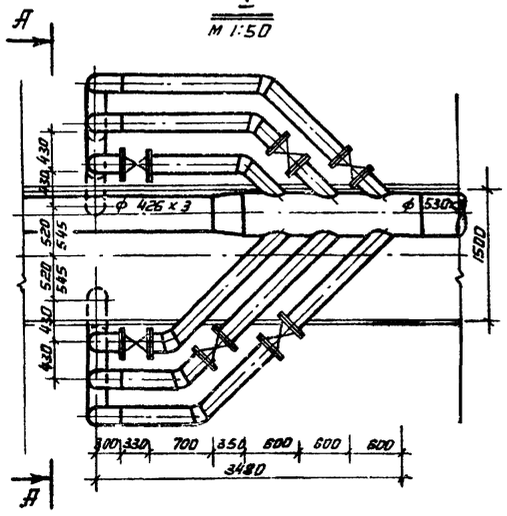


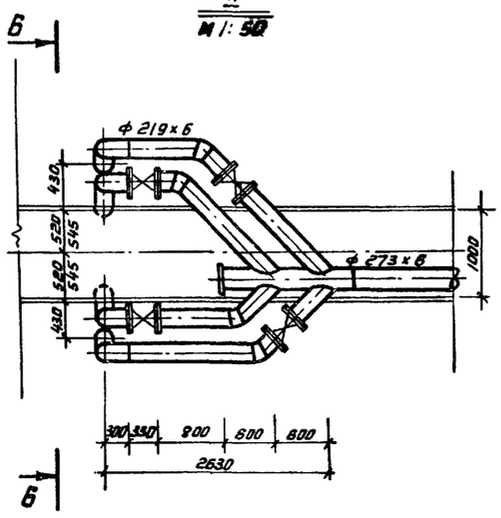


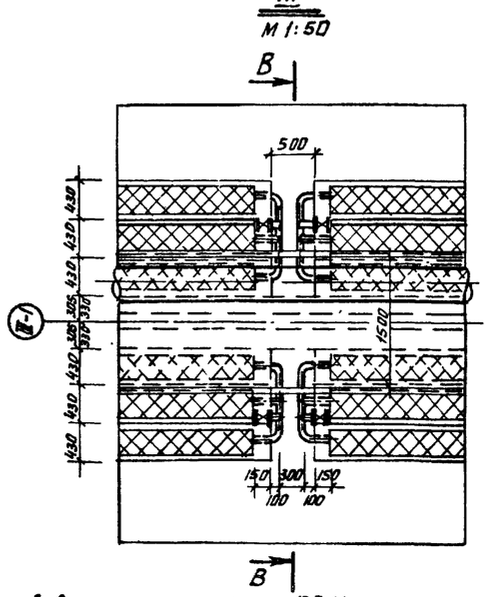


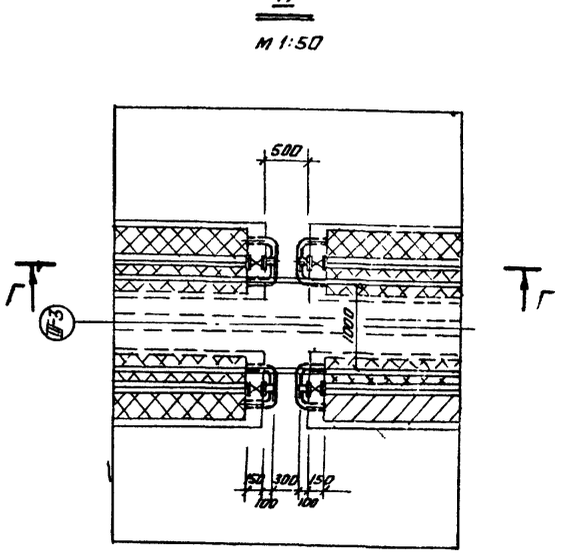


Примечание:

1. Расположение узлов в плане см. лист КГ-11
2. Отметки соответствуют: в числителе - рабочей глубине H=4,4 м; в знаменателе - H=5,0 м.
3. Заделку воздушных и водовыбросных стояков см. альбомы VI и VII.

| | | | | | | |
|---|---|---|---|---|---|---|
| 1971 | Аэротенки четырехкоридорные. Ширина коридора: B=4,5 м. Тип A-4-4,5-3,2 (4,4); B=6,0 м. Тип A-4-6,0-4,4 (5,0); B=9,0 м. Тип A-4-9,0-4,4 (5,0) | Ширина коридора B=9,0 м. Узлы I, II, III, IV. | Типовой проект 902-2-178, 902-2-179, 902-2-180 | Альбом II | Лист КГ-15 | |

Инв. № подл. | Подпись и дата | Взам. инв. №

Гл. инж. пр-ты Аргодов
Нач. отдела Клименков
Гл. специал. Звездалов
Рук. группы Кобалева
Ст. инженер Кацнельсон

ГПИИС Инженерного оборудования

12236-02

## Ширина коридора В=4.5м Тип А-4-4.5-3.2 (4.4).

| NN п/п | Наименование | ед. изм. | кол-во | Вес в кг ед. | Вес в кг общ. | ГОСТ или тип. пр. | Примечания |
|---|---|---|---|---|---|---|---|
| 1 | 2 | 3 | 4 | 5 | 6 | 7 | 8 |
| 1 | Затвор щитовой 1200х2000 с электроприводом 8760.15 | шт. | 1 | 669.0 | 669.0 | | т.п. 902-2-179 альбом II |
| 2 | Затвор щитовой 800х1000 с электроприводом 8760.15 | " | 2 | 235.0 | 470.0 | | см. п.2 прим. 13 |
| 3 | Труба Вентури dy 260 | " | 1 | 38.3 | 38.3 | | т.п. 902-2-179 альбом I |
| 4 | Плиты керамические пористые фильтросные 300х300х35 | " | 600 | | | | Курганский з-д керам. изделий |
| 5 | Опора С-273-95 | " | 2 | 4.124 | 9.5 | МН 4008-62 | |
| 6 | То же С-219-95 | " | 2 | 4.194 | 8.4 | " | |
| 7 | Компенсатор однолинзовый 1-200-1 | " | 6 | 23.20 | 139.2 | МН 2894-62 | |
| 8 | Задвижка типа 30ч6бр.Ру10 соответными фланцами dy300 | " | 3 | 253.0 | 759.0 | 8137-63 | Георгиевский арматурн. з-д |
| 9 | То же dy250 | " | 1 | 179.0 | 179.0 | " | " |
| 10 | " dy 200 | " | 6 | 126.0 | 750.0 | " | " |
| 11 | " dy 80 | " | 11 | 18.4 | 202.4 | " | " |
| 12 | Вентиль типа 15кч 18к. Ру 10 dy25 | " | 16 | 1.4 | 22.4 | 11466-65 | Запитрадский арматурный з-д им. Ленина |
| 13 | Труба 630х12 / 820х12 | п.м. | 1.6 | (22.88) 23.91 | 274.8 / 358.0 | 10704-63 | Запитрадский арматурный з-д им. Ленина, Курганский з-д керам. изделий, Скарнин и Бастун |
| 14 | То же 325х8 | " | 35.0 | 62.54 | 2200.0 | " | |
| 15 | " 273х6 | " | 20.0 | 39.51 | 790.2 | " | |
| 16 | " 219х6 | " | 47.6 / 55.0 | 31.52 | 1515.0 / 1190.0 | " | R=3.2м H=4.4м |
| 17 | " dy 50 | " | 15.0 / 85.0 | 4.88 | 367.0 / 415.0 | 3262-62 | R=3.2м H=4.4м |
| 18 | " dy 40 | " | 36.0 | 3.84 | 135.0 | " | |
| 19 | " dy 25 | " | 90.0 / 105.0 | 2.39 | 216.0 / 251.0 | " | R=3.2м. H=4.4м. |
| 20 | Отвод 90° 219х8 | шт. | 8 | 19.6 | 156.8 | МН 2913-62 | |
| 21 | Головка соединительная dy50 | " | 4 | 0.406 | 1.6 | 2217-66 | |
| 22 | Рукава резинотканевые напорные в=0м dy 50 | " | 2 | — | — | 8318-57 | |
| 23 | Вентиль типа 15кч 18к Ру 10 dy 40 | " | 1 | 3,7 | 3,7 | 11466-65 | |

## Ширина коридора В=6.0м. Тип А-4-6.0-4.4(5.0).

| NN п/п | Наименование | ед. изм. | кол-во | Вес в кг ед. | Вес в кг общ. | ГОСТ или тип. пр. | Примечания |
|---|---|---|---|---|---|---|---|
| 1 | 2 | 3 | 4 | 5 | 6 | 7 | 8 |
| 1 | Затвор щитовой 1200х2000 с электроприводом 8760.15 | шт | 1 | 669.0 | 669.0 | | т.п. 902-2-179 альбом II. |
| 2 | Затвор щитовой 900х1200 с электроприводом 8760.15 | " | 2 | 277.0 | 554.0 | см.п.2 прим.13 | |
| 3 | Труба Вентури dy 400 | " | 1 | 78.6 | 78.6 | | т.п. 902-2-179 альбом I. |
| 4 | Плиты керамические пористые фильтросные 300х300х35 | " | 1680 | | | | Курганский з-д керамич. изд. |
| 5 | Опора С-426-95 | " | 2 | 10.05 | 20.1 | МН 4008-62 | |
| 6 | То же С-325-95 | " | 4 | 7.478 | 29.9 | " | |
| 7 | " С-219-95 | " | 4 | 4.194 | 16.8 | " | |
| 8 | Компенсатор однолинзовый 1-200-1 | " | 16 | 23.20 | 372.0 | МН 2894-62 | |
| 9 | Задвижка типа 30ч6бр Ру10 соответными фланцами dy400 | " | 1 | 460.0 | 460.0 | 8137-63 | Георгиевский арматурн. з-д |
| 10 | То же dy 300 | " | 3 | 253.0 | 759.0 | " | |
| 11 | " dy 200 | " | 16 | 125.0 | 2000.0 | " | |
| 12 | " dy 50 | " | 19 | 18.4 | 350.0 | " | |
| 13 | Вентиль типа 15кч 18к Ру 10 dy 25 | " | 18 | 1.4 | 25.2 | 11466-65 | Запитрадский арматурный з-д им. Ленина |
| 14 | Труба 1020х12 / 1220х12 | п.м. | 1.5 | 298.3 / 357.5 | 447.4 / 536.3 | 10704-63 | Запитрадский арматурный з-д им. Ленина, Скарнин и Бастун |
| 15 | То же 530х8 | " | 11.0 | 102.96 | 1140.0 | " | |
| 16 | " 426х8 | " | 20.0 | 30.81 | 616.2 | " | Изготовить по месту |
| 17 | " 325х8 | " | 26.0 | 62.54 | 1566.0 | 10704-63 | |
| 18 | " 325х6 | " | 34.0 | 47.2 | 1600.0 | " | |
| 19 | " 219х6 | " | 140.0 / 150.0 | 31.52 | 4550.0 / 4880.0 | " | H=4.4м H=6.0м |
| 20 | " dy 50 | " | 136.0 / 140.0 | 4.88 | 665.0 / 714.0 | 3262-62 | H=4.4м H=6.0м |
| 21 | " dy 25 | " | 110.0 / 120.0 | 2.39 | 263.0 / 287.0 | " | H=4.4м H=6.0м |
| 22 | Отвод 90° 219х8 | шт | 20 | 19.6 | 392.2 | МН 2913-62 | |
| 23 | Головка соединительная dy50 | " | 4 | 0.406 | 1.6 | 2217-66 | |
| 24 | Рукава резинотканевые напорные в=0м dy 50 | " | 2 | — | — | 8318-57 | |
| 25 | Переход 426х3 - 325х3 | " | 1 | 11.2 | 11.2 | | Изготовить по месту |

## Ширина коридора В=9.0м. Тип А-4-9.0-4,4(5.0)

| NN п/п | Наименование | ед. изм. | кол-во | Вес в кг ед. | Вес в кг общ. | ГОСТ или тип. пр. | Примечание |
|---|---|---|---|---|---|---|---|
| 1 | 2 | 3 | 4 | 5 | 6 | 7 | |
| 1 | Затвор щитовой 1200х2000 с электроприводом 8760.15 | шт. | 1 | 669.0 | 669.0 | | т.п. 902-2-179 Альбом II. |
| 2 | Затвор щитовой 1200х1200 с электроприводом 8760.15 | " | 2 | 308.5 | 617.0 | см.п.2 прим.13 | |
| 3 | Труба Вентури dy500 | " | 1 | 126.5 | 126.5 | | т.п. 902-2-179 Альбом I |
| 4 | Плиты керамические пористые фильтросные 300х300х3.5 | " | 2500 | | | | Курганский з-д керамических изделий |
| 5 | Опора С-530-95 | " | 2 | 12.44 | 24.9 | 4008-62 | |
| 6 | То же С-426-95 | " | 5 | 10.05 | 50.3 | " | |
| 7 | " С-273-95 | " | 4 | 4.124 | 18.9 | " | |
| 8 | Компенсатор однолинзовый 1-200-1 | " | 20 | 23.20 | 464.0 | МН 2894-62 | |
| 9 | Задвижка типа 30ч25бр Ру2.5 соответными фланцами dy500 | " | 1 | 796.0 | 796.0 | 10042-62 | Курганский опытно-экспер. з-д им. Ленина |
| 10 | Задвижка типа 30ч6бр Ру10 соответными фланцами dy300 | " | 3 | 253.0 | 759.0 | 8137-63 | Георгиевский арматурный завод |
| 11 | То же dy200 | " | 20 | 125.0 | 2500.0 | " | " |
| 12 | " dy80 | " | 1 | 29.0 | 29.0 | " | " |
| 13 | " dy50 | " | 20 | 18.4 | 368.0 | " | " |
| 14 | Вентиль типа 15кч 18к. Ру 10 dy25 | " | 32 | 1.4 | 44.8 | 11465-65 | Запитрадский арматурный з-д им. Ленина |
| 15 | Труба 1020х12 / 1220х12 | п.м. | 1.5 | 298.3 / 357.5 | 447.4 / 536.3 | 10704-63 | Запитрадский арматурный з-д им. Ленина, Скарнин и Бастун |
| 16 | То же 720х8 | " | 11.0 | 140.5 | 1545.5 | " | |
| 17 | " 530х3 | " | 22.0 | 97.0 | 814.0 | | Изготовить по месту из листовой стали |
| 18 | " 426х3 | " | 40.0 | 30.81 | 12324 | | " |
| 19 | " 325х8 | " | 24.0 | 62.54 | 1501.0 | 10704-63 | |
| 20 | " 273х6 | " | 40.0 | 39.51 | 1580.0 | " | |
| 21 | " 219х6 | " | 186.0 / 200.0 | 31.52 | 6050.0 / 6300.0 | " | H=4.4м H=6.0м |
| 22 | " dy80 | " | 26.0 | 8.34 | 208.0 | " | |
| 23 | " dy70 | " | 52.0 | 7.05 | 366.0 | 3262-62 | |
| 24 | " dy50 | " | 100.0 / 200.0 | 4.88 | 928.0 / 976.0 | " | H=4.4м H=6.0м |
| 25 | " dy25 | " | 168.0 / 136.0 | 2.39 | 302.0 / 325.0 | " | H=4.4м. H=6.0м. |
| 26 | Отвод 90° 273х9 | шт. | 4 | 34.5 | 138.0 | МН 2913-62 | |
| 27 | То же 219х8 | " | 20 | 19.6 | 392.0 | " | |
| 28 | Головка соединительная dy50 | " | 4 | 0.406 | 1.6 | 2217-66 | |
| 29 | Рукава резинотканевые напорные в=0.0 dy 50 | " | 2. | — | — | 8318-57 | |
| 30 | Вентиль типа 15ч14бр Ру 16 dy70 | " | 1 | 22.0 | 22.0 | 11466-65 | |
| 31 | Переход 530х3-426х3 | " | 1 | 21.0 | 21.0 | | Изготовить по месту |

Примечание: Спецификация составлена на одну секцию аэротенка

1971

Аэротенки четырехкоридорные
Ширина коридора В=4.5м. Тип А-4-4,5-3,2(4,4)
В=6.0м. А-4-6.0-4,4(5,0)
В=9.0м. А-4-9.0-4,4(5.0)

Спецификация.

Типовой проект 902-2-178, 902-2-179, 902-2-180 | Альбом II | Лист КГ-16



gost.e-ecolog.ru