ТИПОВОЙ ПРОЕКТ

902-2-178
902-2-179
902-2-180

АЭРОТЕНКИ ЧЕТЫРЕХКОРИДОРНЫЕ

ШИРИНА КОРИДОРА	В = 4,5 м.	ТИП	А-4-4,5-3,2 /4,4/
	В = 6,0 м.		А-4-6,0-4,4 /5,0/
	В = 9,0 м.		А-4-9,0-4,4 /5,0/

АЛЬБОМ II

ТЕХНОЛОГИЧЕСКИЕ ЧЕРТЕЖИ

12236-02
ЦЕНА 1-20

исх. 11-1-86г. нет листов 8-11

gost.e-ecolog.ru

ТИПОВОЙ ПРОЕКТ

902-2-178
902-2-179
902-2-180

АЭРОТЕНКИ ЧЕТЫРЕХКОРИДОРНЫЕ

ШИРИНА КОРИДОРА	В=4,5 м.	ТИП	А-4-4,5-3,2/4,4/
	В=6,0 м.		А-4-6,0-4,4/5,0/
	В=9,0 м.		А-4-9,0-4,4/5,0/

СОСТАВ ПРОЕКТА :

Альбом I — *Пояснительная записка.*
Альбом II — *Технологические чертежи.*
Альбом III — *Строительные чертежи. Секции I и III.*
Альбом IV — *Строительные чертежи. Секция II.*
Альбом V — *Строительные чертежи. Секция IV.*
Альбом VI — *Строительные чертежи. Детали.*
Альбом VII — *Строительные чертежи. Детали.*
Альбом VIII — *Строительные чертежи. Сборные железобетонные элементы.*
Альбом IX — *Нестандартизированное оборудование. Затвор щитовой 1200х2000.*
Альбом X — *Нестандартизированное оборудование. Трубы Вентури.*
Альбом XI — *Электротехнические чертежи.*
Альбом XII — *Сметы.*
Альбом XIII — *Заказные спецификации.*

Альбом II

Разработан
ЦНИИЭП инженерного оборудования
городов, жилых и общественных зданий

Утвержден и введен в действие
Госгражданстроем
Приказ №205 от 27 IV 1972 г

Содержание альбома.

Наименование чертежа.	Марка-лист	NN стр.
Содержание альбома.	—	2
Ширина коридора B=4.5м. Секция III. План по верху. Разрезы 1-1; 9-9.	КГ-1	3
Ширина коридора B=4.5м. Секция III. План по днищу. Разрез 2-2.	КГ-2	4
Ширина коридора B=4.5м. Разрезы 3-3; 4-4; 5-5; 6-6; 7-7; 8-8.	КГ-3	5
Ширина коридора B=4.5м. Схема воздуховодов	КГ-4	6
Ширина коридора B=4.5м. Узлы I, II, III, IV	КГ-5	7
Ширина коридора B=6.0м. Секция III. План по верху. Разрезы 1-1; 9-9.	КГ-6	8
Ширина коридора B=6.0м. Секция III. План по днищу. Разрез 2-2.	КГ-7	9
Ширина коридора B=6.0м. Разрезы 3-3; 4-4; 5-5; 6-6; 7-7; 8-8.	КГ-8	10
Ширина коридора B=6.0м. Схема воздуховодов.	КГ-9	11
Ширина коридора B=6.0м. Узлы I, II, III, IV	КГ-10	12
Ширина коридора B=9.0м. Секция III; План по верху. Разрезы 1-1; 9-9.	КГ-11	13
Ширина коридора B=9.0м Секция III; План по днищу. Разрез 2-2;	КГ-12	14
Ширина коридора B=9.0м. Разрезы 3-3; 4-4; 5-5; 6-6; 7-7; 8-8	КГ-13	15
Ширина коридора B=9.0м. Схема воздуховодов	КГ-14	16
Ширина коридора B=9.0м. Узлы I; II; III; IV.	КГ-15	17
Спецификация.	КГ-16	18

Настоящий типовой проект разработан в соответствии с действующими нормами и правилами, что удостоверяю:

Главный инженер проекта (свердлов).

1971	Аэротенки четырехкоридорные ширина коридора B=4.5м. A-4-4.5-3.2 (4.4) B=6.0м. Тип A-4-6.0-4.4 (5.0) B=9.0м. A-4-9.0-4.4 (5.0).	Содержание альбома.	Типовой проект 902-2-178 902-2-179 902-2-180	Альбом II	Лист —

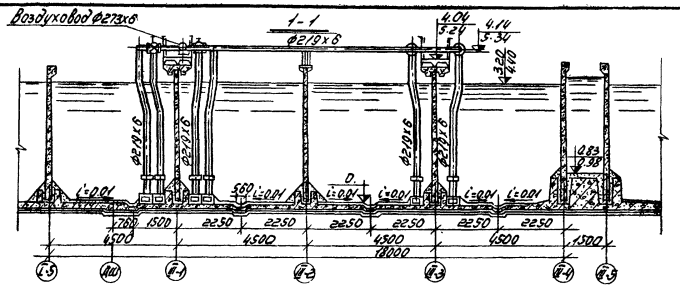

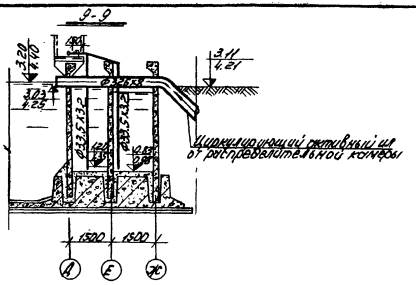

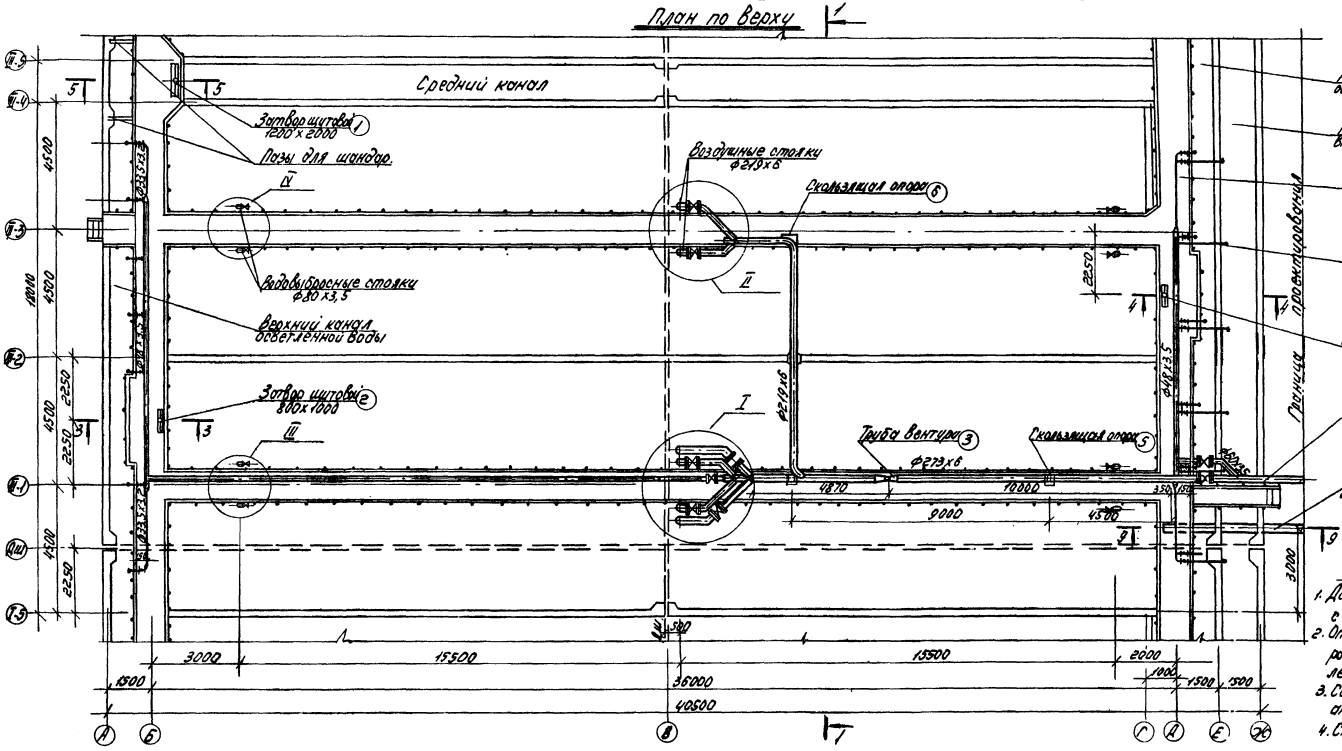

Примечания:

1. Донный чертеж см. совместно с листами КГ-2; 3; 16.
2. Отметки соответствуют: В числителе рабочей глубине Н=3,2; В знаменателе Н=4,4 м.
3. Секции I; II; IV - технологически аналогичны секции III.
4. См. примечание 4, лист КГ-6.

1971	Аэротенки четырехкоридорные шириной В=4,5 м А-4-4,5-3,2/4,4 коридора В=6,0 м. Тип А-4-6,0-4,4/5,0 В=9,0 м А-4-9,0-4,4/5,0	Ширина коридора В=4,5 м. Секция III План по верху. Разрезы 1-1; 9-9.	Типовой проект 902-2-178 902-2-179 902-2-180	Альбом II	Лист КГ-1

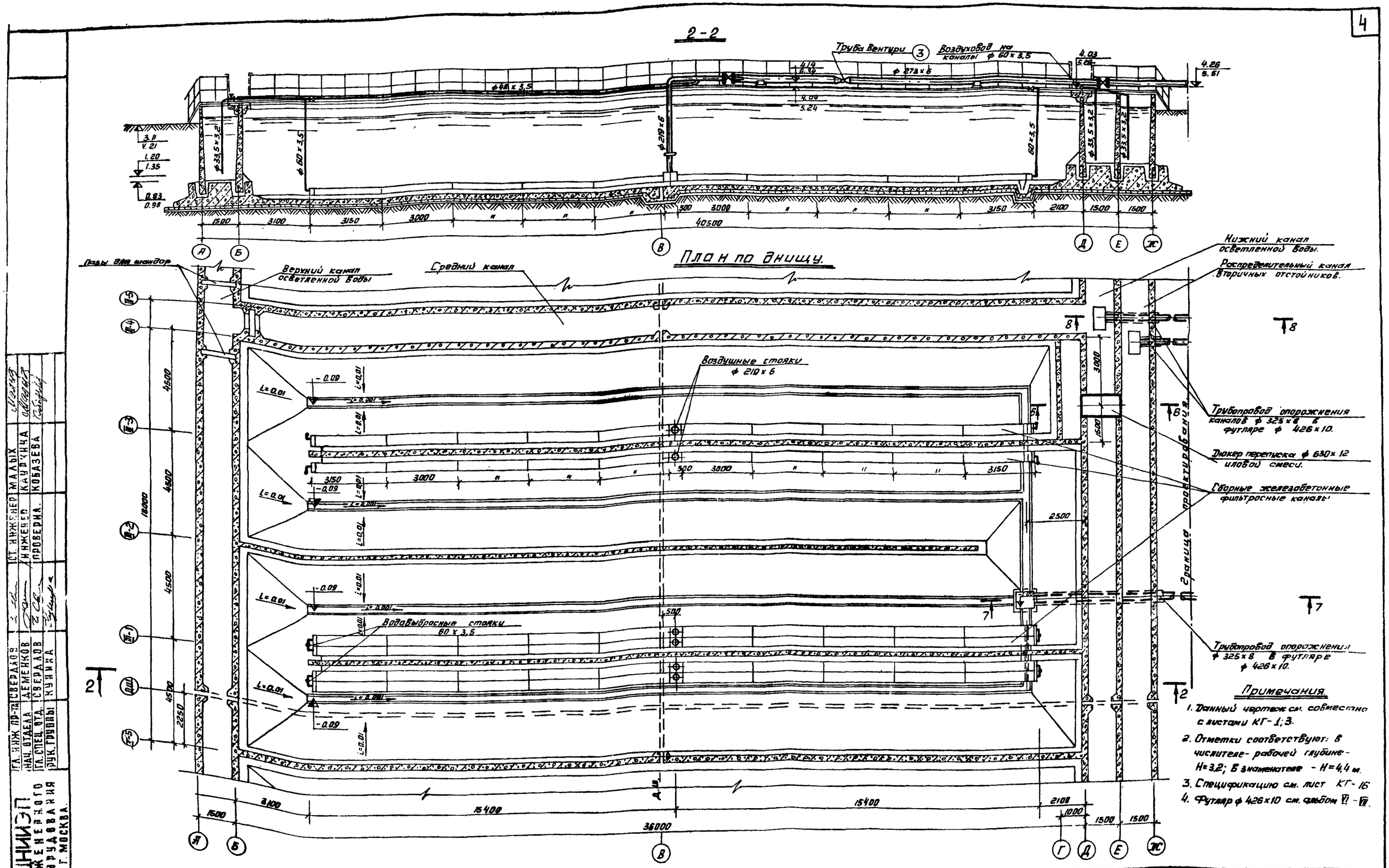

1971	Аэротенки четырехкоридорные Ширина В=4,5 м А-4-4,5-3,2 (4,4) Коридора В=6,0 м Тип А-4-6,0-4,4 (5,0) В=9,0 м А-4-9,0-4,4 (5,0)	Ширина коридора В=4,5 м. Секция III. План по днищу. Разрез 2-2	Типовой проект 902-2-178 902-2-179 902-2-180	Альбом II	Лист КГ-2

ЦНИИЭП инженерного оборудования г. Москва.

Гл. инж. пр-та	Свердлов	
Нач. отдела	Деменков	
Гл. спец. отд.	Свердлов	
Рук. группы	Кучина	
Ст. инженер	Малых	
Инженер	Каудчина	
Проверил	Кобазева	

12236-02 5

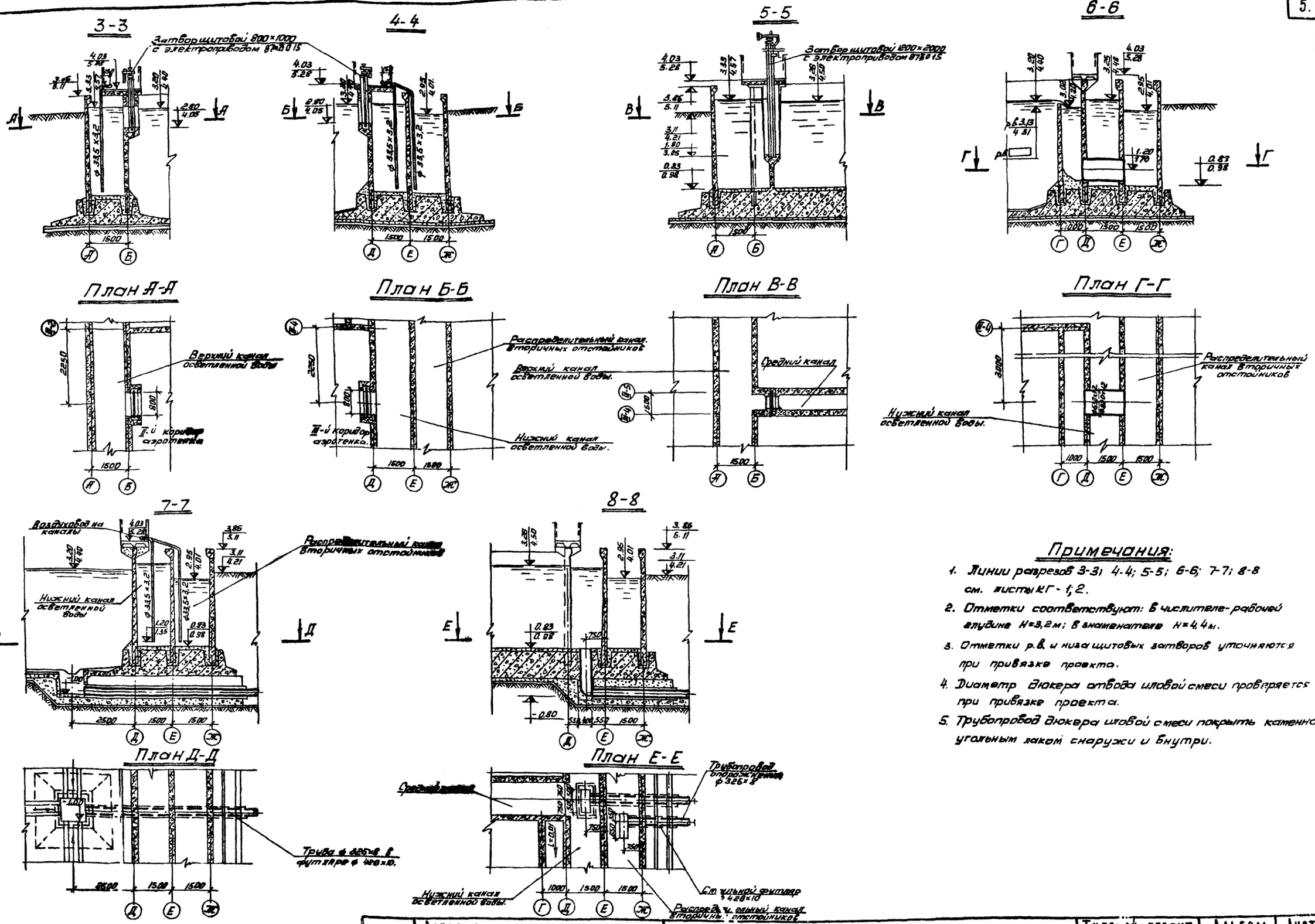

Примечания:

1. Линии разрезов 3-3; 4-4; 5-5; 6-6; 7-7; 8-8 см. листы КГ-1; 2.
2. Отметки соответствуют: в числителе-рабочей глубине H=3,2м; в знаменателе H=4,4м.
3. Отметки р.в. и низа щитовых затворов уточняются при привязке проекта.
4. Диаметр дюкера отвода иловой смеси проверяется при привязке проекта.
5. Трубопровод дюкера иловой смеси покрыть каменноугольным лаком снаружи и внутри.

1971	Аэротенки четырехкоридорные ширина В=4,5м А-4-4,5-3,2 (4,4). коридора В=6,0м Тип А-4-6,0-4,4 (5,0) В=9,0м А-4-9,0-4,4 (5,0)	Ширина коридора В=4,5м Разрезы 3-3, 4-4, 5-5, 6-6, 7-7, 8-8.	Типовой проект 902-2-178 902-2-179 902-2-180	Альбом II	Лист КГ-3

ЦНИИЭП инженерного оборудования г. Москва

Гл. инж. пр-та	Свердлов	Проверил	Кобазева
Нач. отдела	Демечков		
Рук. группы	Кунина		
Ст. инженер	Малых		
Инженер	Кауркина		

12236-02 6

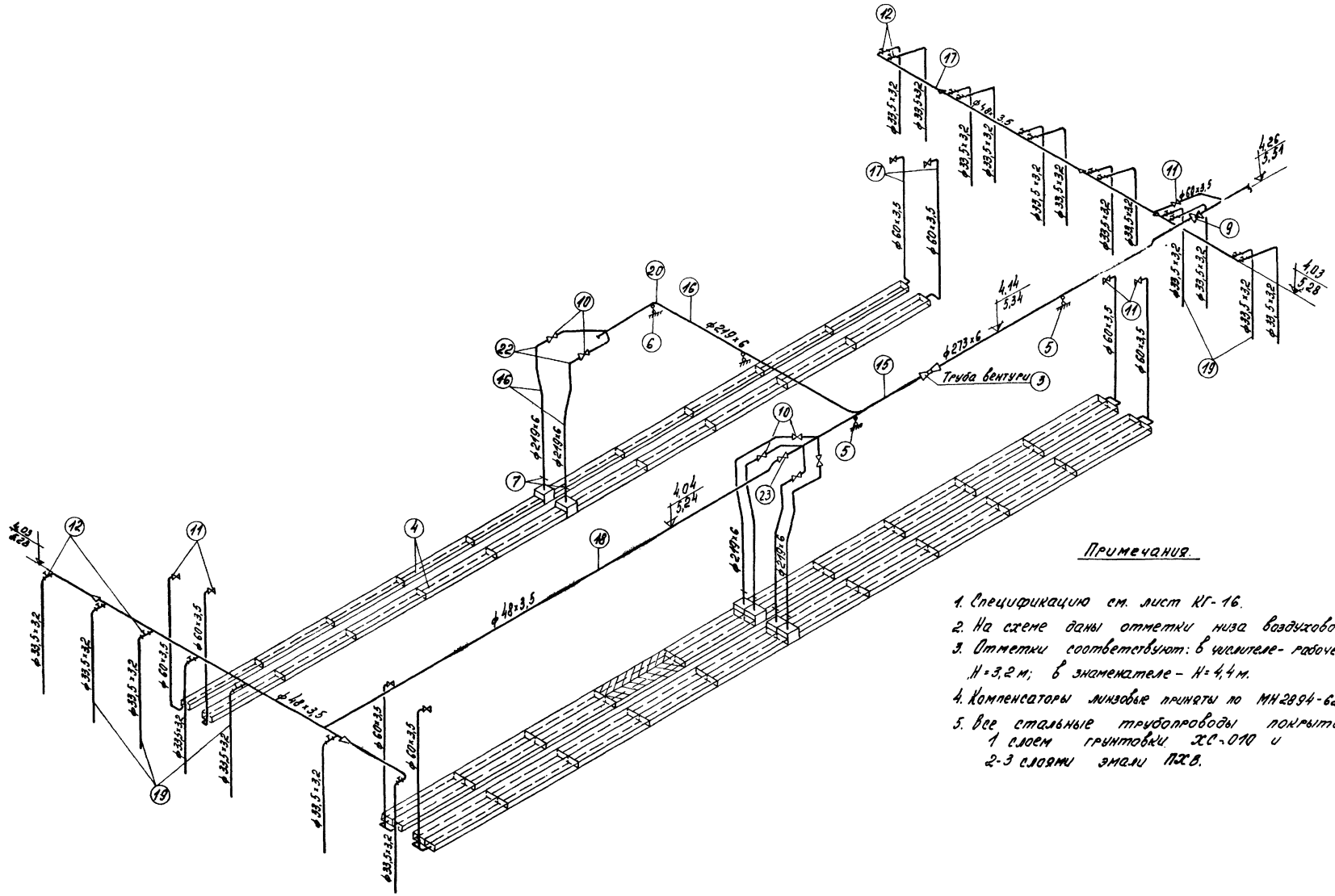

Примечания.

1. Спецификацию см. лист КГ-16.
2. На схеме даны отметки низа воздуховодов.
3. Отметки соответствуют: в числителе - рабочей глубине H=3,2 м; в знаменателе - H=4,4 м.
4. Компенсаторы линзовые приняты по МН 2894-62.
5. Все стальные трубопроводы покрыть 1 слоем грунтовки ХС-010 и 2-3 слоями эмали ПХВ.

1971	Аэротенки четырехкоридорные Ширина коридора В=4,5 м, В=6,0 м, В=9,0 м. Тип А-4-4,5-3,2 (4,4), А-4-6,0-4,4 (5,0), А-4-9,0-4,4 (5,0)	Ширина коридора В=4,5 м. Схема воздуховодов.	Типовой проект 902-2-178 902-2-179 902-2-180	Альбом II	Лист КГ-4

ЦНИИЭП инженерного оборудования г. Москва

Гл. инж. пр.	Свердлов	
Нач. отдела	Деменков	
Гл. спец. отд.	Свердлов	
Рук. группы	Кунина	
Ст. инженер	Малых	

12238-02 7

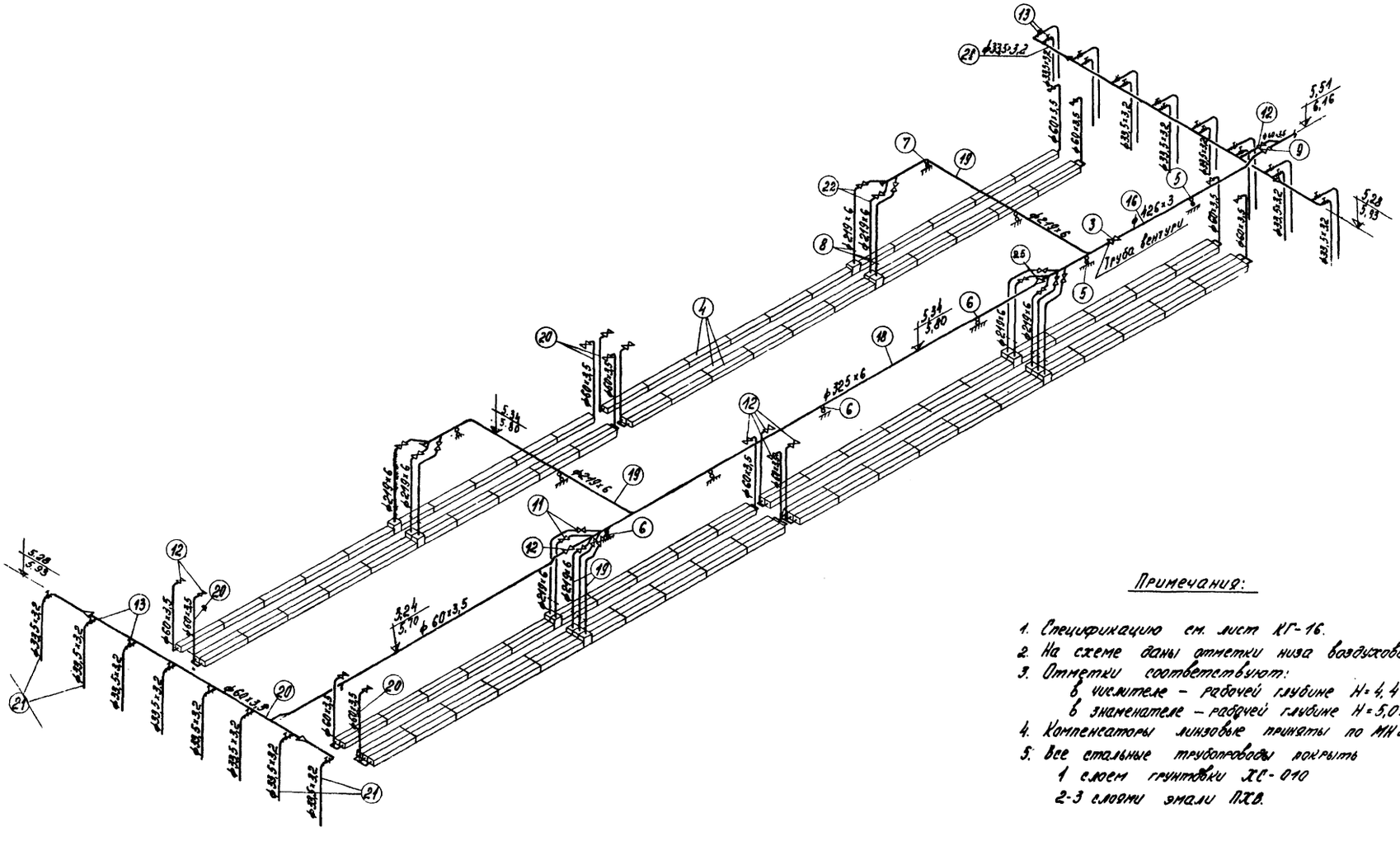

Примечания:

1. Спецификацию см. лист КГ-16.
2. На схеме даны отметки низа воздуховодов.
3. Отметки соответствуют:
   в числителе – рабочей глубине H=4,4 м;
   в знаменателе – рабочей глубине H=5,0 м.
4. Компенсаторы линзовые приняты по МН 2894-62.
5. Все стальные трубопроводы покрыть
   1 слоем грунтовки ХС-010
   2-3 слоями эмали ПХВ.

1971	АЭРОТЕНКИ ЧЕТЫРЕХКОРИДОРНЫЕ Ширина коридора В=4,5 м. Тип А-4-4,5-3,2 (4,4) В=6,0 м. А-4-6,0-4,4 (5,0) В=9,0 м. А-4-9,0-4,4 (5,0)	Ширина коридора В=6,0 Схема воздуховодов.	Типовой проект 902-2-116 902-2-179 902-2-180	Альбом II	Лист КГ-9

ЦНИИЭП ИНЖЕНЕРНОГО ОБОРУДОВАНИЯ г. Москва

Гл. инж. пр-та	Евердлов	Инженер	Кауркина
Нач. отдела	Демешков	Проверил	Кобазева
Гл. спец. отд.	Евердлов		
Рук. группы	Кукина		
Ст. инженер	Малых		

12236-02 12

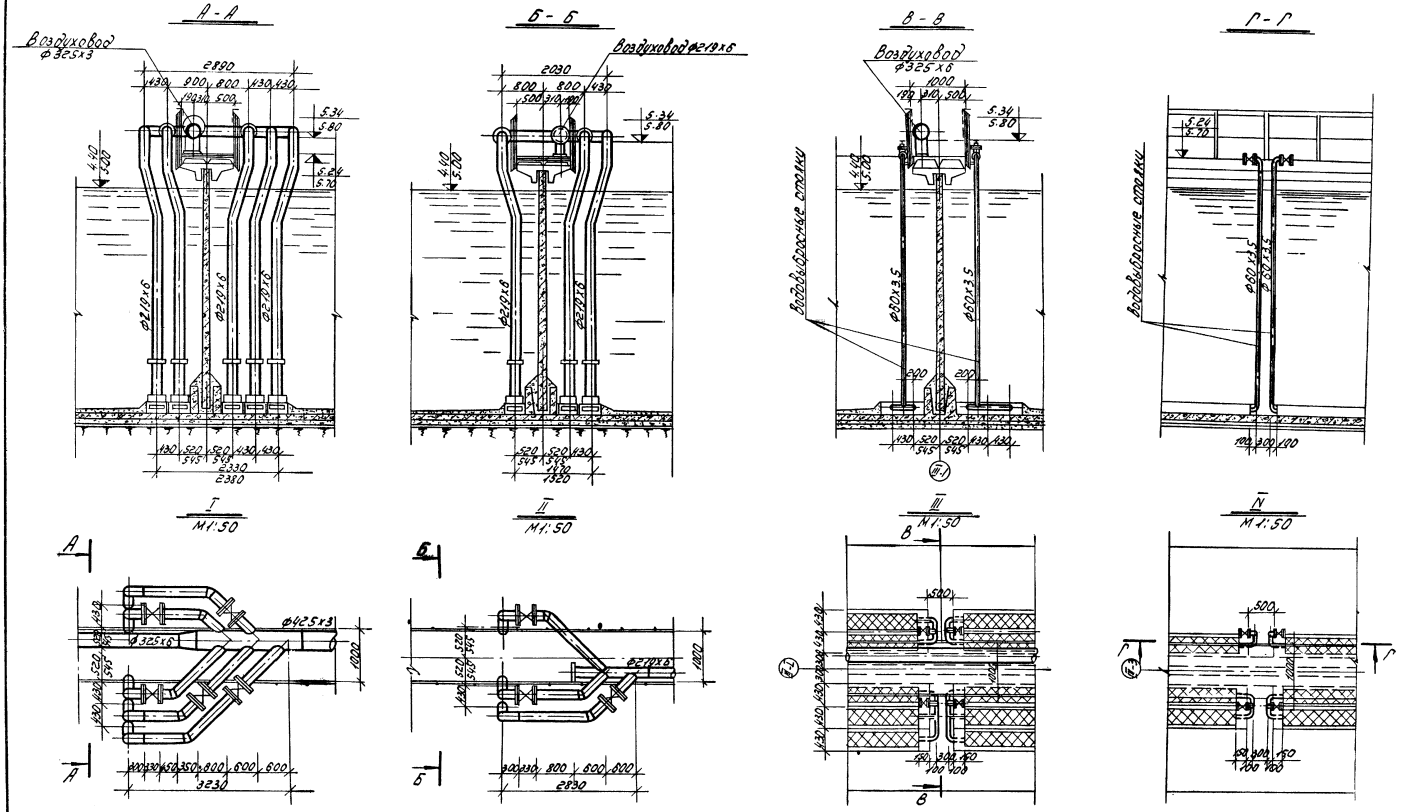

Примечания:

1. Расположение узлов в плане см. лист КГ-6.
2. Отметки соответствуют: в числителе - рабочей глубине H=4.4м;
   в знаменателе - H=5.0м.
3. Заделку воздушных и воздувыбросных стояков см. альбомы VI и VII.

1971	Аэротенки четырехкоридорные шириной В=4.5м. Тип А-4-4.5-3.2(4.5), коридора В=6.0м. Тип А-4-6.0-4.4(6.0), В=9.0м. Тип А-4-9.0-4.4(5.0).	Ширина коридора В-6.0м. Узлы I; II; III; IV.	Типовой проект 902-2-178, 902-2-179, 902-2-180	Альбом II	Лист КГ-10

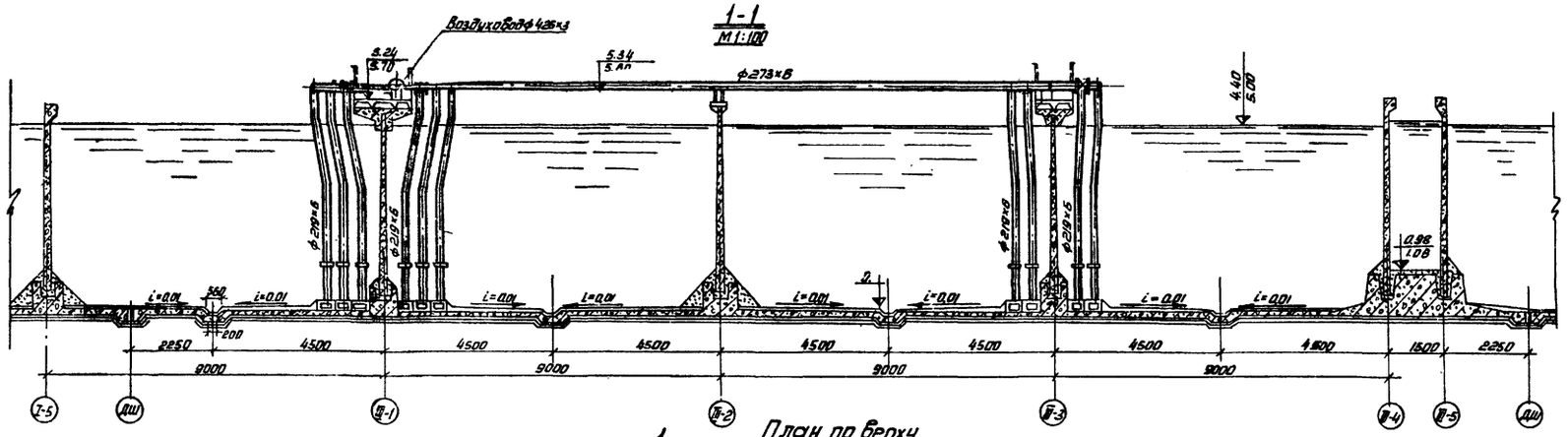

План по верху.

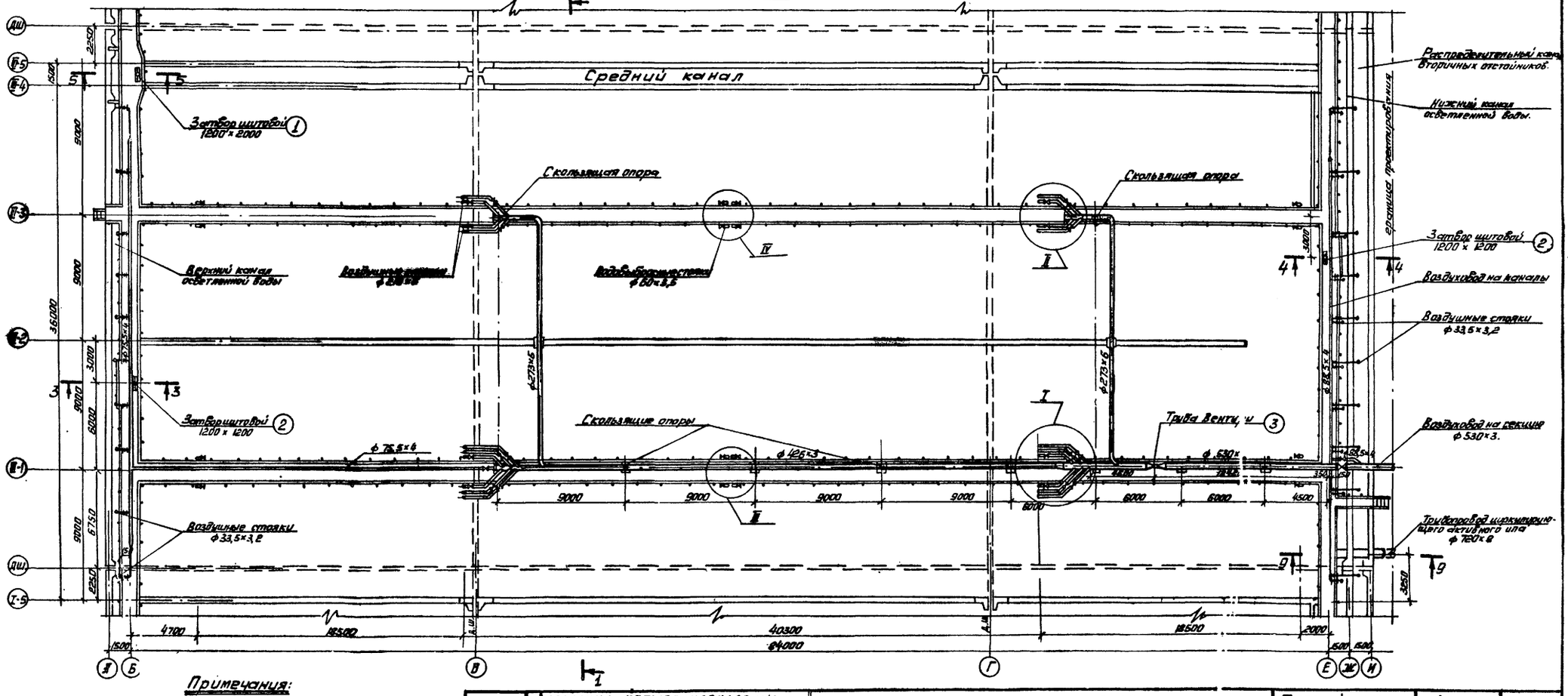

Примечания:

1. Данный чертеж см. совместно с листами КТ-10; 13; 16.
2. Отметки соответствуют: в числителе - рабочей глубине H=4,4 м, в знаменателе - H=5,0 м.
3. Секции I; II; IV - технологически аналогичны секции III.
4. См. примечание 4, лист КГ-6.

1971	Аэротенки четырехкоридорные Ширина коридора B=4,5 м. Тип A-4-4,5-3,2(4,4) B=6,0 м Тип A-4-6,0-4,4(5,0) B=9,0 м. A-4-9,0-4,4(5,0)	Ширина коридора B=9,0 м. Секция III План по верху. Разрезы 1-1; 9-9.	Типовой проект 902-2-178 902-2-179 902-2-180	Альбом II	Лист КГ-11

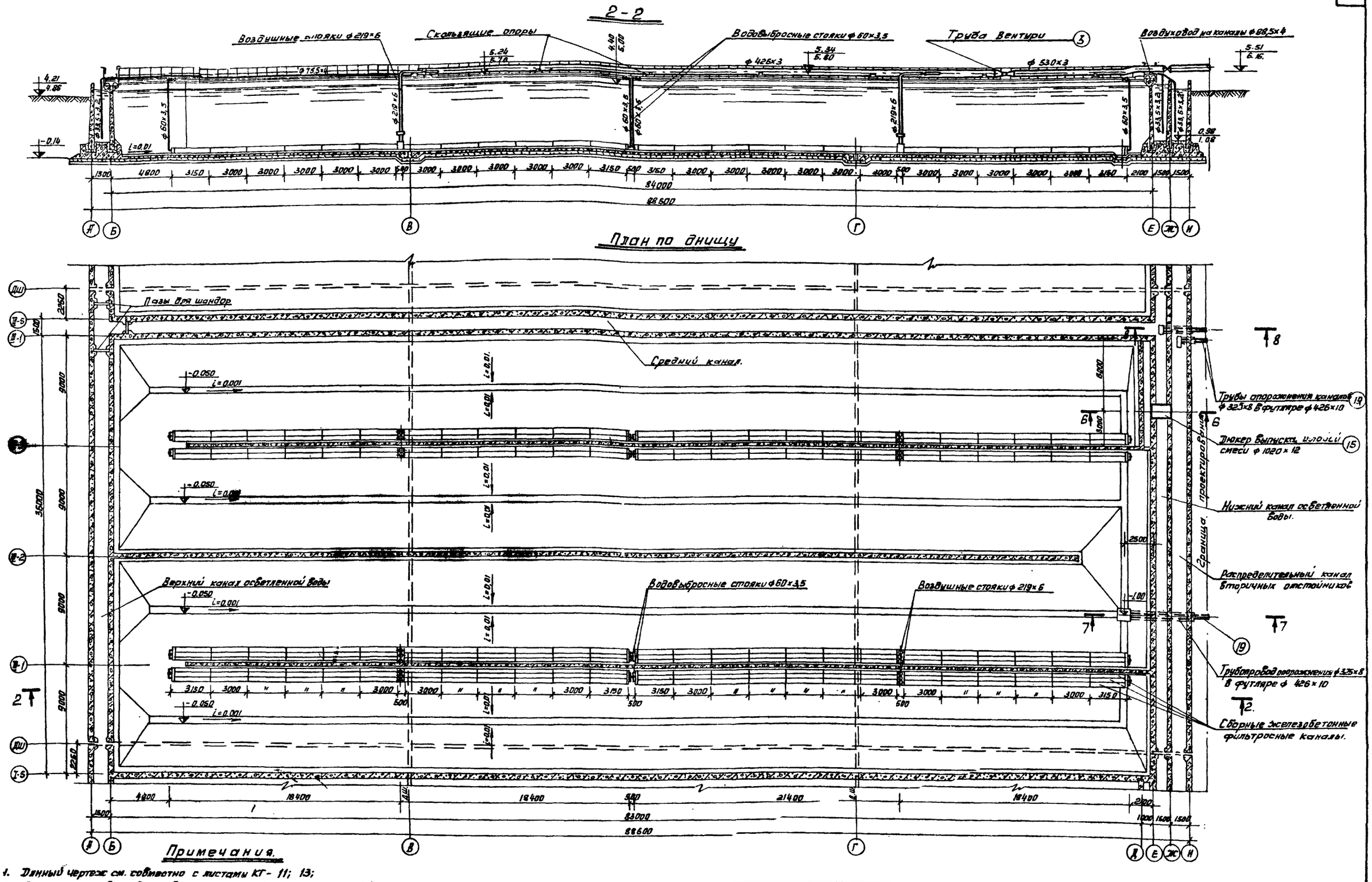

Примечания.

1. Данный чертеж см. совместно с листами КГ-11; 13;
2. Отметки соответствуют: в числителе - рабочей глубине - H=4,4 м; в знаменателе - H=5,0 м.
3. Спецификация см. лист КГ-16.
4. Футляр ф 426×10 см. альбом VI и VII

1971	Аэротенки четырехкоридорные ширина В=4,5 м. А-4-4,5-3,2 (4,4). коридора В=6,0 м. Тип А-4-6,0-4,4 (5,0) В=9,0 м А-4-9,0-4,4 (5,0)	Ширина коридора В=9,0 м Секция III. План по днищу. Разрез 2-2.	Типовой проект 902-2-178 902-2-179 902-2-180	Альбом II	Лист КГ-12

ЦНИИЭП инженерного оборудования г. Москва

Гл. инж. пр.	Свердлов	Ст. инженер	Малых
Нач. отдела	Деменков	Проверил	Левищева
Гл. спец. отд.	Свердлов		
Рук. группы	Кунина		
Ст. инженер.	Кобазева		

12236-02 15

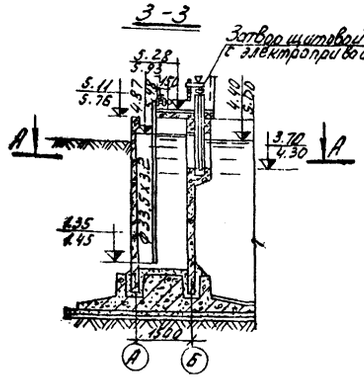

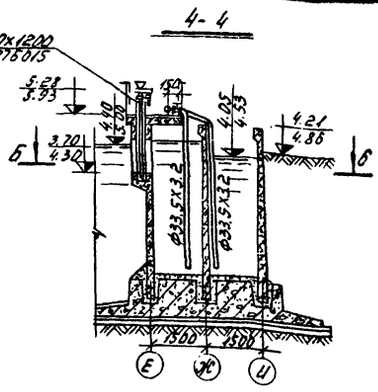

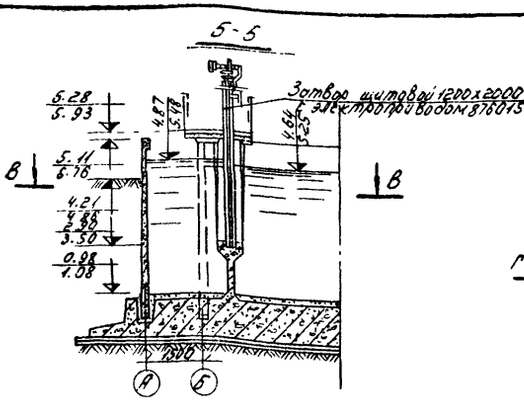

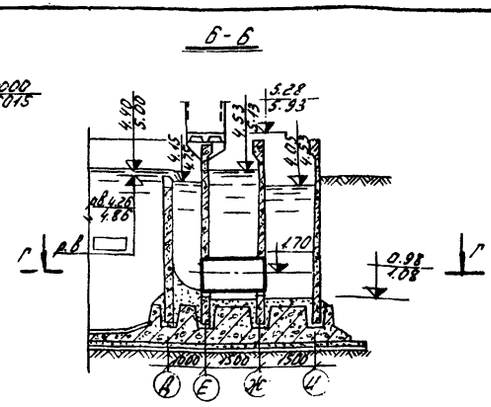

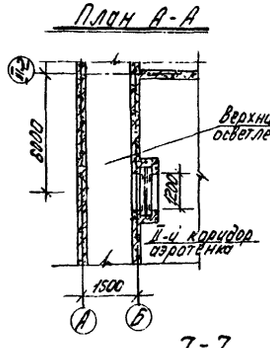

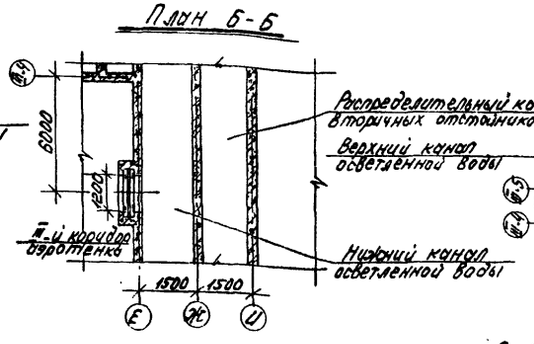

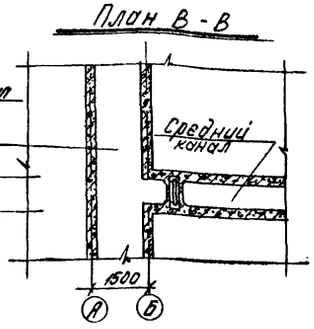

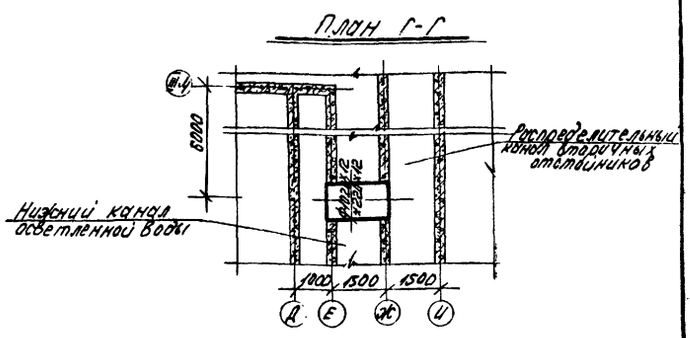

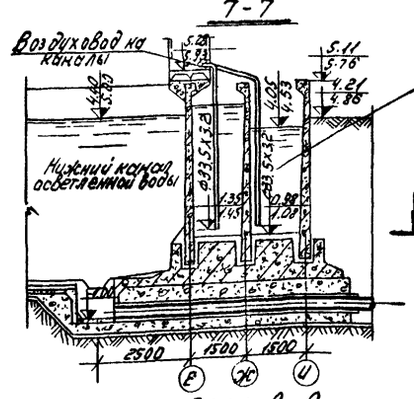

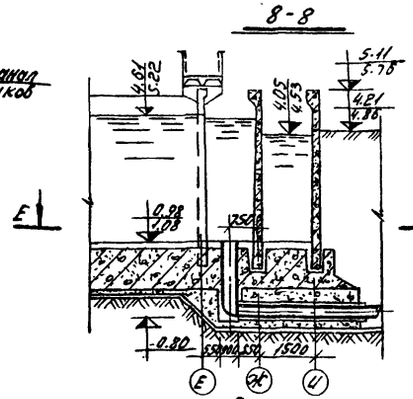

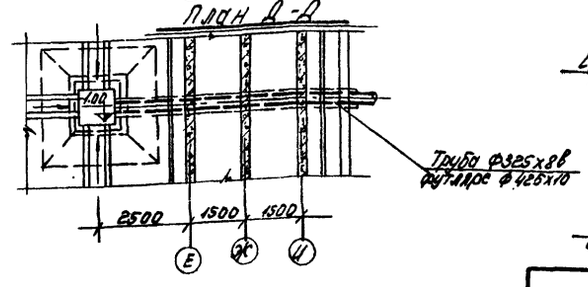

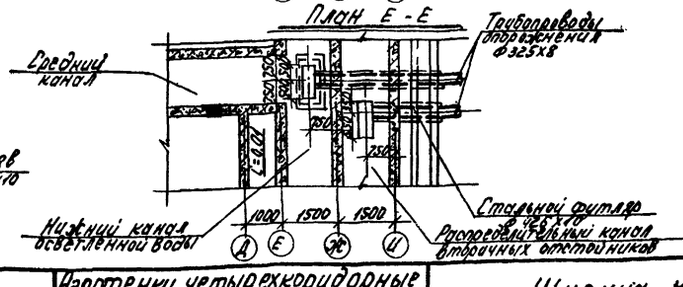

Примечания:

1. Линии разрезов 3-3; 4-4; 5-5; 6-6; 7-7; 8-8 см. листы КГ-11, 12.
2. Отметки соответствуют: в числителе - рабочей глубине - Н=4,4 м; в знаменателе Н=5,0 м.
3. Отметки р.в. и низа щитовых затворов уточняются при привязке проекта.
4. Диаметр дюкера отвода иловой смеси проверяется при привязке проекта.
5. Трубопровод дюкера иловой смеси покрыть каменноугольным лаком снаружи и внутри.

1971	Аэротенки четырехкоридорные шириной В=4,5 м коридора В=6,0 м Тип В=9,0 м	А-4-4,5-3,2 (4,4) А-4-6,0-4,4 (5,0) А-4-9,0-4,4 (5,0)	Ширина коридора В=9,0 м. Разрезы 3-3; 4-4; 5-5; 6-6; 7-7; 8-8.	Типовой проект 902-2-178 902-2-179 902-2-180	Альбом II	Лист КГ-13

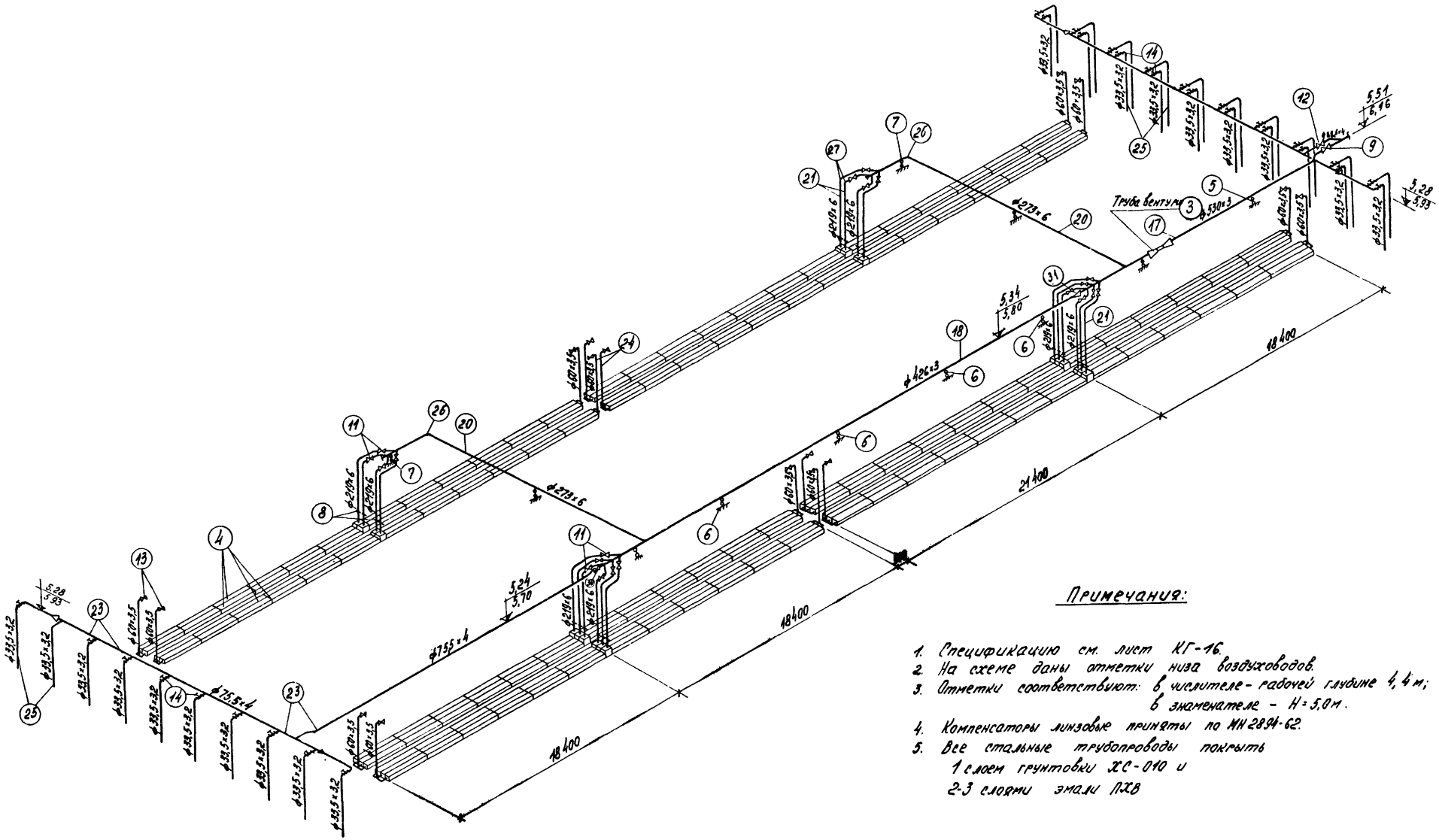

Примечания:

1. Спецификацию см. лист КГ-16.
2. На схеме даны отметки низа воздуховодов.
3. Отметки соответствуют: в числителе - рабочей глубине 4,4 м; в знаменателе - Н=5,0 м.
4. Компенсаторы линзовые приняты по МН 2894-62.
5. Все стальные трубопроводы покрыть 1 слоем грунтовки ХС-010 и 2-3 слоями эмали ПХВ

1971	Азротенки четырехкоридорные Ширина В=4,5 м. Тип А-4-4,5-3,2(4,4) Коридора В=6,0 м. А-4-6,0-4,4(5,0) В=9,0 м. А-4-9,0-4,4(5,0)	Ширина коридора В=9,0 м. Схема воздуховодов.	Типовой проект 902-2-17? 902-2-179 902-2-180	Альбом II	Лист КГ-14

ЦНИИЭП инженерного оборудования г. Москва

Гл. инж. пр.	Свердлов	Проверил	Ковазева
Нач. отдела	Деменков		
Гл. спец. отд.	Свердлов		
Рук. группы	Кунина		
Ст. инженер	Малых		

12236-02 17

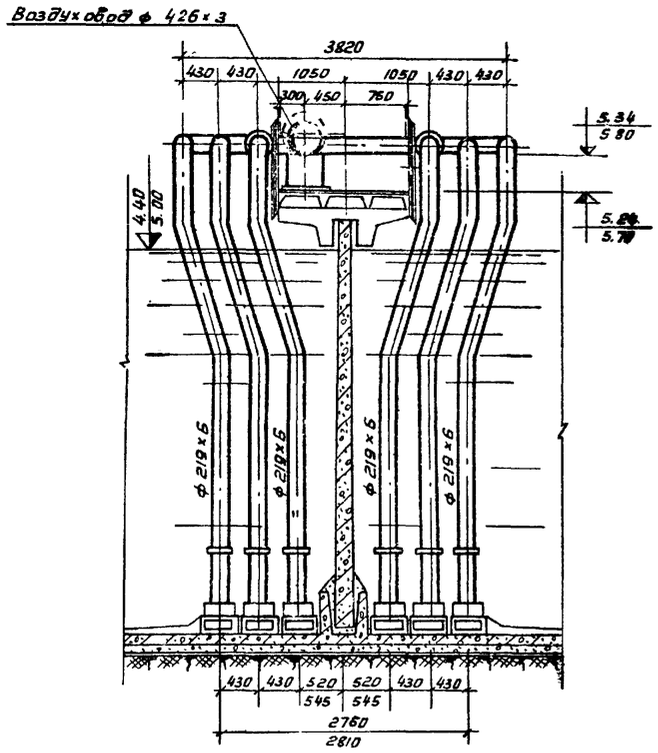

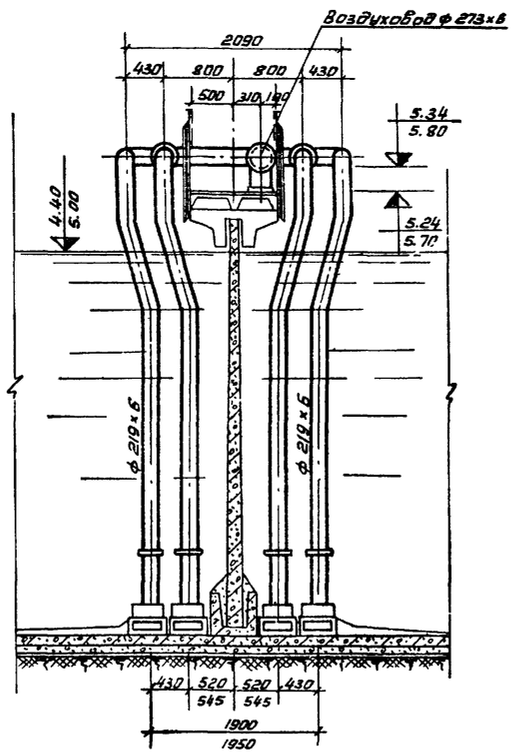

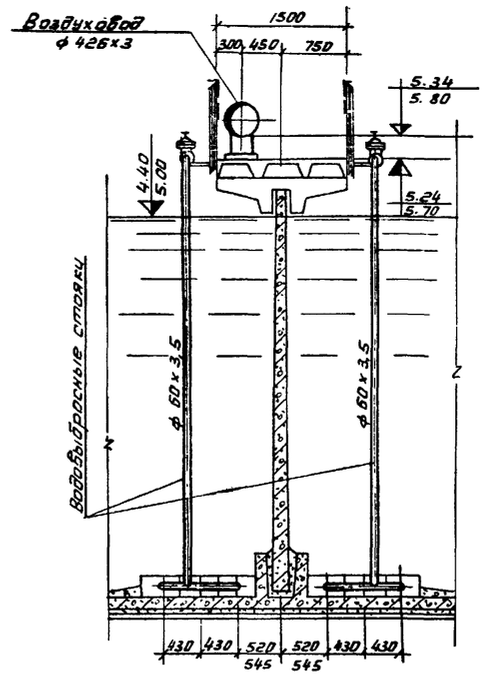

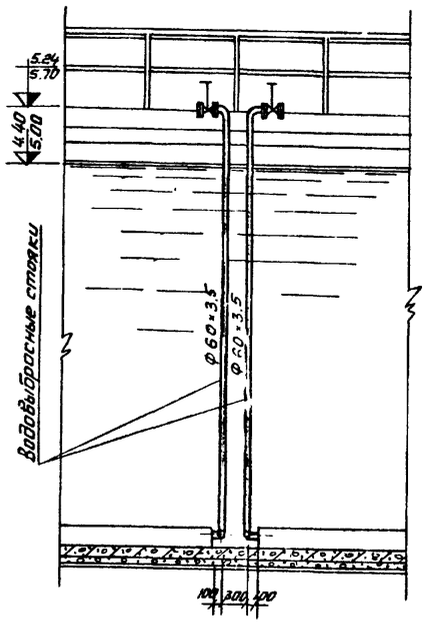

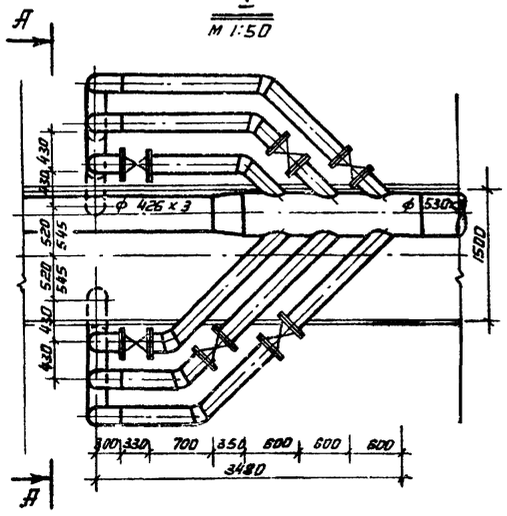

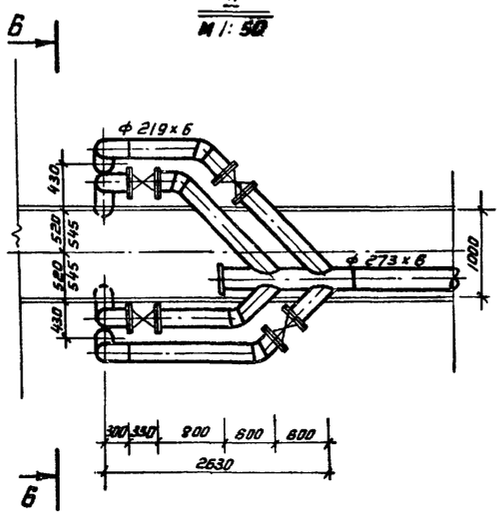

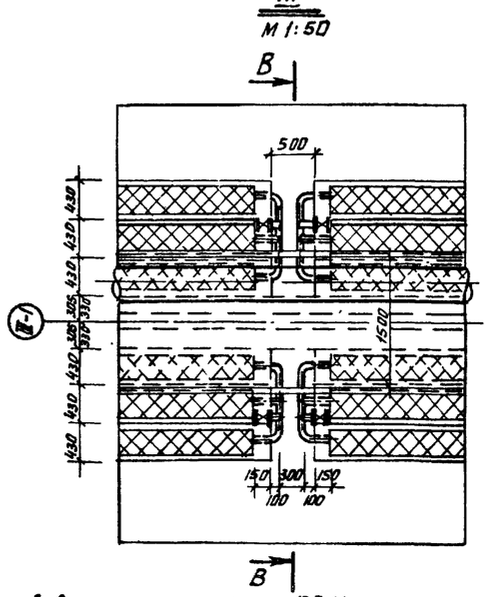

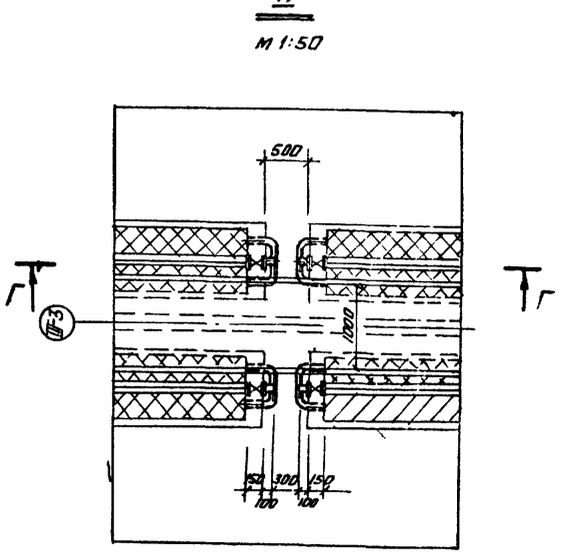

Примечание:

1. Расположение узлов в плане см. лист КГ-11
2. Отметки соответствуют: в числителе - рабочей глубине H=4,4 м; в знаменателе - H=5,0 м.
3. Заделку воздушных и водовыбросных стояков см. альбомы VI и VII.

1971	Аэротенки четырехкоридорные. Ширина коридора: B=4,5 м. Тип A-4-4,5-3,2 (4,4); B=6,0 м. Тип A-4-6,0-4,4 (5,0); B=9,0 м. Тип A-4-9,0-4,4 (5,0)	Ширина коридора B=9,0 м. Узлы I, II, III, IV.	Типовой проект 902-2-178, 902-2-179, 902-2-180	Альбом II	Лист КГ-15	

Инв. № подл. | Подпись и дата | Взам. инв. №

Гл. инж. пр-ты Аргодов
Нач. отдела Клименков
Гл. специал. Звездалов
Рук. группы Кобалева
Ст. инженер Кацнельсон

ГПИИС Инженерного оборудования

12236-02

Ширина коридора В=4.5м Тип А-4-4.5-3.2 (4.4).

NN п/п	Наименование	ед. изм.	кол-во	Вес в кг ед.	Вес в кг общ.	ГОСТ или тип. пр.	Примечания
1	2	3	4	5	6	7	8
1	Затвор щитовой 1200х2000 с электроприводом 8760.15	шт.	1	669.0	669.0		т.п. 902-2-179 альбом II
2	Затвор щитовой 800х1000 с электроприводом 8760.15	"	2	235.0	470.0		см. п.2 прим. 13
3	Труба Вентури dy 260	"	1	38.3	38.3		т.п. 902-2-179 альбом I
4	Плиты керамические пористые фильтросные 300х300х35	"	600				Курганский з-д керам. изделий
5	Опора С-273-95	"	2	4.124	9.5	МН 4008-62	
6	То же С-219-95	"	2	4.194	8.4	"	
7	Компенсатор однолинзовый 1-200-1	"	6	23.20	139.2	МН 2894-62	
8	Задвижка типа 30ч6бр.Ру10 соответными фланцами dy300	"	3	253.0	759.0	8137-63	Георгиевский арматурн. з-д
9	То же dy250	"	1	179.0	179.0	"	"
10	" dy 200	"	6	126.0	750.0	"	"
11	" dy 80	"	11	18.4	202.4	"	"
12	Вентиль типа 15кч 18к. Ру 10 dy25	"	16	1.4	22.4	11466-65	Запитрадский арматурный з-д им. Ленина
13	Труба 630х12 / 820х12	п.м.	1.6	(22.88) 23.91	274.8 / 358.0	10704-63	Запитрадский арматурный з-д им. Ленина, Курганский з-д керам. изделий, Скарнин и Бастун
14	То же 325х8	"	35.0	62.54	2200.0	"	
15	" 273х6	"	20.0	39.51	790.2	"	
16	" 219х6	"	47.6 / 55.0	31.52	1515.0 / 1190.0	"	R=3.2м H=4.4м
17	" dy 50	"	15.0 / 85.0	4.88	367.0 / 415.0	3262-62	R=3.2м H=4.4м
18	" dy 40	"	36.0	3.84	135.0	"	
19	" dy 25	"	90.0 / 105.0	2.39	216.0 / 251.0	"	R=3.2м. H=4.4м.
20	Отвод 90° 219х8	шт.	8	19.6	156.8	МН 2913-62	
21	Головка соединительная dy50	"	4	0.406	1.6	2217-66	
22	Рукава резинотканевые напорные в=0м dy 50	"	2	—	—	8318-57	
23	Вентиль типа 15кч 18к Ру 10 dy 40	"	1	3,7	3,7	11466-65	

Ширина коридора В=6.0м. Тип А-4-6.0-4.4(5.0).

NN п/п	Наименование	ед. изм.	кол-во	Вес в кг ед.	Вес в кг общ.	ГОСТ или тип. пр.	Примечания
1	2	3	4	5	6	7	8
1	Затвор щитовой 1200х2000 с электроприводом 8760.15	шт	1	669.0	669.0		т.п. 902-2-179 альбом II.
2	Затвор щитовой 900х1200 с электроприводом 8760.15	"	2	277.0	554.0	см.п.2 прим.13	
3	Труба Вентури dy 400	"	1	78.6	78.6		т.п. 902-2-179 альбом I.
4	Плиты керамические пористые фильтросные 300х300х35	"	1680				Курганский з-д керамич. изд.
5	Опора С-426-95	"	2	10.05	20.1	МН 4008-62	
6	То же С-325-95	"	4	7.478	29.9	"	
7	" С-219-95	"	4	4.194	16.8	"	
8	Компенсатор однолинзовый 1-200-1	"	16	23.20	372.0	МН 2894-62	
9	Задвижка типа 30ч6бр Ру10 соответными фланцами dy400	"	1	460.0	460.0	8137-63	Георгиевский арматурн. з-д
10	То же dy 300	"	3	253.0	759.0	"	
11	" dy 200	"	16	125.0	2000.0	"	
12	" dy 50	"	19	18.4	350.0	"	
13	Вентиль типа 15кч 18к Ру 10 dy 25	"	18	1.4	25.2	11466-65	Запитрадский арматурный з-д им. Ленина
14	Труба 1020х12 / 1220х12	п.м.	1.5	298.3 / 357.5	447.4 / 536.3	10704-63	Запитрадский арматурный з-д им. Ленина, Скарнин и Бастун
15	То же 530х8	"	11.0	102.96	1140.0	"	
16	" 426х8	"	20.0	30.81	616.2	"	Изготовить по месту
17	" 325х8	"	26.0	62.54	1566.0	10704-63	
18	" 325х6	"	34.0	47.2	1600.0	"	
19	" 219х6	"	140.0 / 150.0	31.52	4550.0 / 4880.0	"	H=4.4м H=6.0м
20	" dy 50	"	136.0 / 140.0	4.88	665.0 / 714.0	3262-62	H=4.4м H=6.0м
21	" dy 25	"	110.0 / 120.0	2.39	263.0 / 287.0	"	H=4.4м H=6.0м
22	Отвод 90° 219х8	шт	20	19.6	392.2	МН 2913-62	
23	Головка соединительная dy50	"	4	0.406	1.6	2217-66	
24	Рукава резинотканевые напорные в=0м dy 50	"	2	—	—	8318-57	
25	Переход 426х3 - 325х3	"	1	11.2	11.2		Изготовить по месту

Ширина коридора В=9.0м. Тип А-4-9.0-4,4(5.0)

NN п/п	Наименование	ед. изм.	кол-во	Вес в кг ед.	Вес в кг общ.	ГОСТ или тип. пр.	Примечание
1	2	3	4	5	6	7	
1	Затвор щитовой 1200х2000 с электроприводом 8760.15	шт.	1	669.0	669.0		т.п. 902-2-179 Альбом II.
2	Затвор щитовой 1200х1200 с электроприводом 8760.15	"	2	308.5	617.0	см.п.2 прим.13	
3	Труба Вентури dy500	"	1	126.5	126.5		т.п. 902-2-179 Альбом I
4	Плиты керамические пористые фильтросные 300х300х3.5	"	2500				Курганский з-д керамических изделий
5	Опора С-530-95	"	2	12.44	24.9	4008-62	
6	То же С-426-95	"	5	10.05	50.3	"	
7	" С-273-95	"	4	4.124	18.9	"	
8	Компенсатор однолинзовый 1-200-1	"	20	23.20	464.0	МН 2894-62	
9	Задвижка типа 30ч25бр Ру2.5 соответными фланцами dy500	"	1	796.0	796.0	10042-62	Курганский опытно-экспер. з-д им. Ленина
10	Задвижка типа 30ч6бр Ру10 соответными фланцами dy300	"	3	253.0	759.0	8137-63	Георгиевский арматурный завод
11	То же dy200	"	20	125.0	2500.0	"	"
12	" dy80	"	1	29.0	29.0	"	"
13	" dy50	"	20	18.4	368.0	"	"
14	Вентиль типа 15кч 18к. Ру 10 dy25	"	32	1.4	44.8	11465-65	Запитрадский арматурный з-д им. Ленина
15	Труба 1020х12 / 1220х12	п.м.	1.5	298.3 / 357.5	447.4 / 536.3	10704-63	Запитрадский арматурный з-д им. Ленина, Скарнин и Бастун
16	То же 720х8	"	11.0	140.5	1545.5	"	
17	" 530х3	"	22.0	97.0	814.0		Изготовить по месту из листовой стали
18	" 426х3	"	40.0	30.81	12324		"
19	" 325х8	"	24.0	62.54	1501.0	10704-63	
20	" 273х6	"	40.0	39.51	1580.0	"	
21	" 219х6	"	186.0 / 200.0	31.52	6050.0 / 6300.0	"	H=4.4м H=6.0м
22	" dy80	"	26.0	8.34	208.0	"	
23	" dy70	"	52.0	7.05	366.0	3262-62	
24	" dy50	"	100.0 / 200.0	4.88	928.0 / 976.0	"	H=4.4м H=6.0м
25	" dy25	"	168.0 / 136.0	2.39	302.0 / 325.0	"	H=4.4м. H=6.0м.
26	Отвод 90° 273х9	шт.	4	34.5	138.0	МН 2913-62	
27	То же 219х8	"	20	19.6	392.0	"	
28	Головка соединительная dy50	"	4	0.406	1.6	2217-66	
29	Рукава резинотканевые напорные в=0.0 dy 50	"	2.	—	—	8318-57	
30	Вентиль типа 15ч14бр Ру 16 dy70	"	1	22.0	22.0	11466-65	
31	Переход 530х3-426х3	"	1	21.0	21.0		Изготовить по месту

Примечание: Спецификация составлена на одну секцию аэротенка

1971

Аэротенки четырехкоридорные
Ширина коридора В=4.5м. Тип А-4-4,5-3,2(4,4)
В=6.0м. А-4-6.0-4,4(5,0)
В=9.0м. А-4-9.0-4,4(5.0)

Спецификация.

Типовой проект 902-2-178, 902-2-179, 902-2-180 | Альбом II | Лист КГ-16

gost.e-ecolog.ru