ГОСУДАРСТВЕННЫЙ КОМИТЕТ ПО ГРАЖДАНСКОМУ СТРОИТЕЛЬСТВУ
И АРХИТЕКТУРЕ ПРИ ГОССТРОЕ СССР

ТИПОВЫЕ КОНСТРУКЦИИ И ДЕТАЛИ ЗДАНИЙ И СООРУЖЕНИЙ

ИИ-04

СБОРНЫЕ ЭЛЕМЕНТЫ ЗДАНИЙ КАРКАСНОЙ КОНСТРУКЦИИ

Серия ИИ-04-5

ПАНЕЛИ НАРУЖНЫХ СТЕН

Выпуск 10

Стеновые панели из легких и ячеистых бетонов

Арматурные изделия и закладные детали

РАБОЧИЕ ЧЕРТЕЖИ

СФ-64

gost.e-ecolog.ru

ГОСУДАРСТВЕННЫЙ КОМИТЕТ ПО ГРАЖДАНСКОМУ СТРОИТЕЛЬСТВУ
И АРХИТЕКТУРЫ ПРИ ГОССТРОЕ СССР

ТИПОВЫЕ КОНСТРУКЦИИ И ДЕТАЛИ ЗДАНИЙ И СООРУЖЕНИЙ

ИИ-04

СБОРНЫЕ ЭЛЕМЕНТЫ ЗДАНИЙ КАРКАСНОЙ КОНСТРУКЦИИ

Серия ИИ-04-5

ПАНЕЛИ НАРУЖНЫХ СТЕН

Выпуск 10

Стеновые панели из легких и ячеистых бетонов

Арматурные изделия и закладные детали

РАБОЧИЕ ЧЕРТЕЖИ

РАЗРАБОТАНЫ
ЦНИИЭП
торгово-бытовых
зданий и туристских
комплексов
ЦНИИЭП учебных зданий
совместно с НИИЖБ
Госстроя СССР
Уралпромстройниипроектом

УТВЕРЖДЕНЫ
с 1 октября 1973 года
Государственным комитетом
по гражданскому строительству и
архитектуре при Госстрое СССР
Приказ № 173 от 13 августа
1973 г.

Содержание альбома

	N листа	N стр
Пояснительная записка		2÷5
		6÷9
Пространственные каркасы ПК1-25, ПК1-25я; ПК1 30; ПК1-35; ПК2-25, ПК2-30; ПК2-35.	1	10
Пространственные каркасы ПК3-25; ПК3-25я, ПК3-30, ПК3-35; ПК4-25; ПК4 25я; ПК4-30; ПК4-35	2	11
Пространственные каркасы ПК5-25; ПК5 30; ПК5-35, ПК6-25; ПК6-30; ПК6-35	3	12
Спецификации на пространственные каркасы ПК1 25; ПК1-25я; ПК2 25; ПК3-25; ПК3-25я; ПК4-25; ПК4-25я, ПК5 25; ПК6-25; ПК1-30; ПК2-30; ПК3-30; ПК4-30; ПК5-30; ПК6-30; ПК1-35; ПК2-35; ПК3-35; ПК4-35; ПК5-35; ПК6-35	4	13
Пространственные каркасы ПК7-25; ПК7-30; ПК7-35; ПК8-25; ПК8-30; ПК8 35 Спецификация	5	14
Пространственные каркасы ПК9-25; ПК9-30; ПК9-35; ПК10-25; ПК10-30; ПК10 35 Спецификация	6	15
Пространственные каркасы ПК11-25; ПК11-30; ПК11-35; ПК12-25; ПК12-30; ПК12-35 Спецификация	7	16
Пространственные каркасы ПК13-25; ПК13-30; ПК13 35; ПК14-25; ПК14-30; ПК14-35 Спецификация	8	17
Пространственные каркасы ПК15-25; ПК15-30; ПК15 35; ПК16-25; ПК16-30; ПК16 55 Спецификация	9	18
Пространственные каркасы ПК17 25; ПК17 30; ПК17 35; ПК18-25; ПК18-30, ПК18 35 Спецификация	10	19
Пространственные каркасы ПК19пр 25; ПК19пр-30; ПК19пр 55; ПК20пр 25; ПК20пр 30; ПК20пр-35	11	20
Пространственные каркасы ПК19л-25, ПК19л-30; ПК19л-35, ПК20л-25; ПК20л-30; ПК20л-35	12	21
Пространственные каркасы ПК21пр-25; ПК21пр-30; ПК21пр 35; ПК22пр-25; ПК22пр-30; ПК22пр-35	13	22
Пространственные каркасы ПК21л-25; ПК21л-30; ПК21л-35; ПК22л-25; ПК22л-30; ПК22л-35.	14	23
Пространственные каркасы ПК23пр-25, ПК23пр-30; ПК23пр 35; ПК24пр-25; ПК24пр 30, ПК24пр-35	15	24
Пространственные каркасы ПК23л-25; ПК23л-30; ПК23л 35; ПК24л-25; ПК24л-30; ПК24л-35	16	25
Пространственные каркасы ПК25пр-25; ПК25пр-30; ПК25пр-35; ПК26пр-25; ПК26пр-30; ПК26пр-35	17	26
Пространственные каркасы ПК25л 25, ПК25л-30; ПК25л-35; ПК26л 25; ПК26л 30; ПК26л 35	18	27
Спецификации арматурных изделий на пространственные каркасы ПК19пр-25; ПК19пр 30; ПК19пр-35, ПК20пр-25; ПК20пр 30; ПК20пр 35; ПК19л-25; ПК19л-30 ПК19л-35; ПК20л-25, ПК20л 30; ПК20л-35; ПК21пр-25, ПК21пр-30, ПК21пр-35; ПК22пр-25; ПК22пр-30; ПК22 пр-35	19	28

ЦНИИЭП зданий и туристских комплексов Госгражданстроя г. Москва

Гл. инж. пр-та Гр. инж. пр-ов Исполнили

Пригожий Шанаурова Окорокова

	Листа	Стр.
Спецификации арматурных изделий на пространственные каркасы ПК 21 л-25; ПК 21 л-30; ПК 21 л-35, ПК 22 л-25, ПК 22 л-30, ПК 22 л-35; ПК 23 пр-25, ПК 23 пр-30; ПК 23 пр-35; ПК 24 пр-25; ПК 24 пр-30; ПК 24 пр-35; ПК 23 л-25; ПК 23 л-30; ПК 23 л-35, ПК 24 л-25; ПК 24 л-30; ПК 24 л-35.	20	29
Спецификации арматурных изделий на пространственные каркасы ПК 25 пр-25, ПК 25 пр-30; ПК 25 пр-35; ПК 26 пр 25, ПК 26 пр-30, ПК 26 пр-35; ПК 25 л-25; ПК 25 л-30; ПК 25 л 35, ПК 26 л 25, ПК 26 л-30; ПК 26 л-35	21	30
Пространственные каркасы ПК 27 пр-25; ПК 27 пр-30, ПК 27 пр-35; ПК 28 пр 25; ПК 28 пр-30; ПК 28 пр-35 Спецификация.	22	31
Пространственные каркасы ПК 27 л- 25, ПК 27 л-30; ПК 27 л 35; ПК 28 л-25; ПК-28 л 30; ПК 28 л-35 Спецификация.	23	32
Пространственные каркасы ПК 29 пр 25; ПК 29 пр-30; ПК 29 пр-35; ПК-30 пр-25, ПК 30 пр-30; ПК 30 пр-35 Спецификация.	24	33
Пространственные каркасы ПК 29 л- 25; ПК 29 л-30; ПК 29 л-35; ПК 30 л- 25, ПК 30 л- 30; ПК 30 л-35 Спецификация.	25	34
Пространственные каркасы ПК 31 пр- 25; ПК 31 пр-30; ПК 31 пр 35, ПК 32 пр-25, ПК 32 пр-30; ПК 32 пр-35 Спецификация.	26	35
Пространственные каркасы ПК 31 л- 25, ПК 31 л-30; ПК 31 л- 35, ПК 32 л-25, ПК 32 л- 30; ПК 32 л-35 Спецификация.	27	36
Пространственные каркасы ПК 33 пр-25, ПК 33 пр-30, ПК 33 пр-35, ПК 34 пр- 25, ПК 34 пр- 30, ПК 34 пр-35 Спецификация.	28	37
Пространственные каркасы ПК 33 л- 25; ПК 33 л- 30; ПК 33 л- 35, ПК 34 л- 25; ПК 34 л- 30; ПК 34 л- 35 Спецификация.	29	38
Пространственные каркасы ПК 35- 25; ПК 35-30; ПК 35 - 35; ПК 36 25, ПК 36-30; ПК 36- 35	30	39
Пространственные каркасы ПК 37- 25; ПК 37-30; ПК 37-35 Спецификация	31	40
Пространственные каркасы ПК 38-25; ПК 38- 30, ПК 38-35; ПК 39-25; ПК 39-30; ПК 39- 35; ПК 40-25; ПК 40 - 30; ПК 40 - 35. Спецификация	32	41
Пространственные каркасы ПК 41-25; ПК 41-30; ПК 41- 35, ПК 42- 25, ПК 42-30; ПК 42- 35; ПК 43-25; ПК 43 30, ПК 43- 35. Спецификация	33	42
Пространственные каркасы ПК 44 - 25; ПК 44- 30; ПК 44- 35; ПК 45-25; ПК 45-30; ПК 45- 35; ПК 46- 25; ПК 46 30; ПК 46 - 35 Спецификация.	34	43
Пространственные каркасы ПК 47- 25; ПК 47- 30; ПК 47- 35; ПК 48-25; ПК 48 30; ПК 48- 35; ПК 49- 25, ПК 49- 30, ПК 49 - 35 Спецификация.	35	44

	N листа	N стр.
Пространственные каркасы ПК50 25, ПК50-30; ПК50-35; ПК51-25; ПК51-30; ПК51-35; ПК52-25; ПК52-30; ПК52-35. Спецификация	36	45
Пространственные каркасы ПК53 25 ПК53-30; ПК53-35; ПК54 25. ПК54 30; ПК54 35; ПК55 25; ПК55 30, ПК55-35. Спецификация	37	46
Пространственные каркасы ПК56 25. ПК56-30; ПК56 35; ПК57 25; ПК57 30; ПК57-35. Спецификация	38	47
Пространственные каркасы ПК58 25. ПК59-25; ПК60 25; ПК61 25. ПК62 25. ПК63 25. Спецификация	39	48
Пространственные каркасы ПК58 30; ПК59 30; ПК60 30; ПК61 30; ПК62 30 ПК63 30 Спецификация	40	49
Пространственные каркасы ПК58 35; ПК59 35; ПК60 35, ПК61 35; ПК62 35; ПК63 35 Спецификация	41	50
Пространственные каркасы ПК64 25. ПК65-25; ПК66-25; ПК67 25; ПК68 25 ПК69 25 Спецификация	42	51
Пространственные каркасы ПК64-30; ПК65-30; ПК66 30; ПК67 30; ПК68 30, ПК69 30 Спецификация	43	52
Пространственные каркасы ПК64-35; ПК65-35; ПК66 35; ПК67-35; ПК68 35; ПК69-35; Спецификация	44	53
Пространственные каркасы ПК70-25; ПК71-25; ПК72-25, ПК73-25; Спецификация	45	54
Пространственные каркасы ПК70 30 ПК71-30, ПК72 30; ПК73-30; Спецификация	46	55
Пространственные каркасы ПК70-35; ПК71-35. ПК72-35; ПК73-35 Спецификация	47	56
Пространственные каркасы ПК74 25; ПК75-25; ПК76-25. ПК77 25; Спецификация	48	57
Пространственные каркасы ПК74 30; ПК75-30; ПК76-30; ПК77 30; Спецификация	49	58
Пространственные каркасы ПК74-35; ПК75-35; ПК76-35; ПК77 35. Спецификация	50	59
Плоские каркасы К1 25; К1-30; К1 35. К2-25; К2-30; К2 35; К3 25; К3 30; К3 35, КЧт-25, КЧн 25; КЧт-30; КЧн-30; К6т-25; К6н-25; К6т 30; К6н-30; Спецификация	51	60
Плоские каркасы КЧт-35; КЧн 35; К5т-25, К5н-25; К5т-30; К5н 30, К5т-35; К5н-35; К6т-35; К6н-35, К7т-25; К7н-25; К7т 30, К7н 30; К7т-35; К7н-35; Спецификация	52	61
Плоские каркасы К8-25; К8 30; К8 35, К9-25; К9-30; К9-35, К10 25; К10-30; К10-35; К11-25; К11-30, К11 35, К12 25; К12 30, К12-35, К13 25; К13-30, К13-35; Спецификация	53	62
Плоские каркасы К14-25; К14-30; К14 35; К15-25; К15-30; К15-35; К16 25; К16 30; К16-35;		
Отдельные стержни ос1÷ос8. Спецификация	54	63

ЦНИИЭП Братского территориального комплексного ГПИ

Нач. отдела Руководитель группы Рук. гр. инж.-ов Исполнил — Шапиро Пригожин Шапирова Вахрушкова

	N листа	N стр.
Закладные детали МН1-25, МН1-30, МН1-35, МН2 Спецификация	55	64
Закладные детали МН3 МН4; Спецификация	56	65
Закладные детали МН5, МН6; Спецификация	57	66
Закладные детали МН7; МН8; Спецификация	58	67
Закладные детали МН9; МН10; МН11; МН12 Спецификация	59	68
Опорные сетки СН1-25; СН1-30; СН2-25; СН2-30 Спецификация	60	69
Опорные сетки СН3-25, СН3-30, СН4-25; СН4-30 Спецификация	61	70
Опорные сетки СН5-25; СН5-30; СН6-25; СН6-30 Спецификация	62	71
Петли для подъема П1-25; П1-30; П1-35; П2-25; П2-30; П2-35 Спецификация	63	72
Петли для подъема П3-30; П3-35; П4-25; П4-30; П4-35 Спецификация	64	73
Установка сеток СН1÷СН4 и МН1 в пространственные каркасы	65	74
Установка сеток СН1÷СН3 и МН1 в пространственные каркасы	66	75
Установка сеток СН5; СН6 и МН1 в пространственные каркасы	67	76
Установка сеток СН1÷СН6 и МН1 в пространственные каркасы Детали.	68	77
Узлы 1÷5	69	78
Плоские каркасы КЧт-25; КЧн-25; КЧт-30; КЧн-30; КЧт-35; КЧн-35; К5т-25; К5н-25 К6т-25; К6н-25; К6т-30; К6н-30; К6т-35; К6н-35; К7т-25; К7н-25; Спецификация	70	79
Плоские каркасы К5т-30; К5н-30; К5т-35; К5н-35; К7т-30; К7н-30; К7т-35; К7н-35		
Сборка каркасов К15 и К16 из непрерывно свариваемой сетки.	71	80

Разработано Госстроем СССР Гипронисельпромстроем г. Москва Исполнил Скорюкова

Альбом содержит рабочие чертежи арматурных изделий и закладных деталей для панелей наружных стен из легких и ячеистых бетонов.

1. Для стеновых панелей из легких и ячеистых бетонов принята единая система армирования: из плоских горизонтальных каркасов и соединительных вертикальных стержней. Арматурные изделия рассчитаны на автоматические способы сварки и машинную сборку пространственных каркасов. В стеновых панелях одинаковых размеров, независимо от материала и его объемного веса, применяются одинаковые марки арматурных каркасов и монтажных петель. Исходя из условий навески панелей на колонны, закладные детали приняты разными для рядовых и парапетных панелей из легкого и ячеистого бетонов*. В угловых блоках и простеночных панелях закладные детали приняты одинаковыми для изделий из легкого и ячеистого бетонов.

2. Сталь для арматурных каркасов принята класса А III, марок 25Г2С или 35ГС, ГОСТ 5781-61* и класса В I, ГОСТ 6727-53* при условии соответствия требованиям п.3 настоящей пояснительной записки.

Для пластин закладных деталей марок МН должна применяться сталь марок ВМСт 3 пс 3 или ВКСт-3 пс 3, ГОСТ 380-71.

Анкеры закладных деталей изготовляются из стали А III марок 25Г2С или 35ГС.

Закладные сетки марок СН1÷СН-6 и деталь МН1 изготовляются из горячекатаной арматурной стали класса А I, ГОСТ 5781-61* марок ВМСт-3сп, отвечающей требованиям ГОСТ 380-71.

Монтажные петли изготовляются из горячекатаной арматурной стали класса А I, ГОСТ 5781-61* марок ВСт 3сп 2 и ВСт 3пс 2, отвечающей требованиям ГОСТ 380-71.

Для изготовления монтажных петель в изделиях, предназначенных для подъема и монтажа при температуре ниже -40° С, запрещается применять сталь марки ВСт-3 пс 2.

3. В проектах привязки зданий, в зависимости от температурных условий монтажа и эксплуатации, характера нагрузок и агрессивных факторов среды, марки стали должны быть приведены в соответствие с указаниями СН и П II В 1-62*, приложение III, табл. 37* и СН 398-69.

4. Сталь для изготовления арматурных изделий и закладных деталей, а также сварочные материалы (электроды и сварочная проволока) должны отвечать требованиям разделов 2, 14 и 15 Указания СН 393-69.

5. Все крестообразные соединения арматуры и приварка анкеров закладных деталей к арматуре должны выполняться только контактно-точечной сваркой с нормируемой прочностью.

Дуговая сварка крестообразных соединений не допускается.

В закладных деталях анкерные стержни должны привариваться к пластинам:

- в нахлестку рельефной контактно-точечной сваркой (обозначение в рабочих чертежах при двух точках сварки КР 2)
- втавр под слоем флюса (обозначение в рабочих чертежах ф 7)

6. Плоские арматурные каркасы из двух продольных стержней, соединенных поперечными стержнями, рекомендуется изготовлять на автоматических линиях, например,

* Кроме нижних закладных деталей марки МН 1, которые приняты одинаковыми для этих панелей.

Приложили: Якобсон, Шамурова

ЦНИИЭП Типовых проектов Госкомитета по гражданскому строительству, архитектуре и делам строительства г. Москва. Гл. инж. проекта, гл. технолог отд., рук. гр. инж.

линии на базе машины МТМК-3×100-3; МТМ 09 Ленинградского завода „Электрик" или аналогичных.

Рекомендуется изготовление каркасов с использованием бухтовой арматуры для продольных и поперечных стержней, причем непрерывная лента автоматически разрезается на каркасы заданной длины.

7. Плоские каркасы для панелей со скошенной торцевой гранью допускается изготовлять с приваркой крайнего наклонного стержня на одноэлектродной машине или с двумя продольными стержнями равной длины с последующим отгибом их концов (см листы 70; 71) последние изготовляются на автоматических линиях указанных в п.6*

8. Тавровые соединения анкерных стержней с пластинами закладных деталей марок МН должны свариваться на полуавтоматической сварной машине, например, типа АДФ-2001 или аналогичной. Не разрешается применение сварочных установок, не имеющих автоматического регулирования параметров режима сварки тавровых соединений, требуемого согласно СН 393-69 § 5,1 - § 5,13.

Анкеры рекомендуется отрезать на пресс-ножницах, причем величина скоса на срезе торца анкерного стержня должна быть не более 2мм на каждые 10мм диаметра.

Применение ручной дуговой сварки тавровых соединений закладных деталей не допускается

Все нахлесточные соединения пластин с анкерами прямыми или отогнутыми следует выполнять рельефной контактно-точечной сваркой с двумя рельефами

Рельефы в пластинах следует штамповать при помощи прессов мощностью не ниже 50т.

Для контактной сварки анкерных стержней с плоскими элементами необходимо использовать стандартные одноточечные машины типа МТП или МТ. Размеры рельефов и режимы сварки - согласно указаниям СН 393-69, § 4.37 ÷ § 4.42

9. Закладные сетки марок СН 1 ÷ СН 6, состоящие из опорного элемента - двух стержней Ф 22 или Ф 28, сваренных протяженными швами, и анкерующих стержней Ф10 и Ф12мм, следует изготовлять в два этапа: анкеры сеток после гнутья приваривать к каждому стержню опорного элемента на одноточечной машине типа МТП или МТ контактно-точечной сваркой с нормируемой прочностью во всех местах пересечения. Сварка обоих опорных стержней между собой рекомендуется при помощи сварочного полуавтомата, например типа А-537 с применением сварочной проволоки, согласно указаниям СН 393-69

Допускается дуговая сварка обоих опорных стержней при помощи электродов типа Э42 Т; Э46-Т или Э42-Ф, отвечающих требованиям ГОСТ 9466-60 и ГОСТ 9467-60.

Закладные детали МН1 изготовляются контактно-точечной сваркой во всех местах пересечения с нормируемой прочностью.

10. Монтажные петли должны изготовляться на автоматических станках, например, станке типа СМЖ-212 Гипростроммаш

11. Пространственные арматурные каркасы стеновых панелей должны собираться в вертикальных установках серийного выпуска Бологовского завода „Строммашина" В зависимости от объема производства следует применять: двухстороннюю установку типа СМЖ-286 (индекс 7207/2СА) с четырьмя сварочными постами для одновременной сварки двух объемных каркасов или одностороннюю типа СМЖ-56А (индекс 7370/СА) с двумя сварочными постами. Для сварки рекомендуются подвесные машины МТПП-75 или МТПГ-75 с моде. низирован

*В рабочих чертежах панелей приняты каркасы с наклонным стержнем.

ТК	Стеновые панели из легких и ячеистых бетонов	Серия ИИ-04-5	
1973	Пояснительная записка	Выпуск 10	Лист —

ЦНИИЭП комплексов г. Москва | Гл. технолог. отд. | Рук. пр. инж. | Шанаурова

ными сварочными клещами типов КТП-1, КТР-75-8 или КТ-601.

Для сварки каждой группы типоразмеров пространственных каркасов должны быть изготовлены сменные кондукторы, в которых следует фиксировать плоские каркасы, отдельные стержни, строповочные петли и закладные детали, подлежащие приварке к арматурному каркасу.

Кондуктор должен быть оборудован пружинными или грузовыми оттяжками для закрепления в растянутом положении горизонтальных плоских каркасов и иметь фиксаторы для закладных деталей, обеспечивающие точность их положения внутри формы в соответствии с Проектом и требованиями ГОСТ 13015-67 § 1.14.

Кондукторы крепят на подъемной площадке машины СМЖ-56А или СМЖ-286.

Места установки плоских каркасов, стержней и других деталей обозначают на кондукторе прорезями или отверстиями в направляющих планках.

На кондукторе в местах фиксации закладных деталей и строповочных петель должны быть ограничительные планки соответственно внутренним размерам между бортами формы, с предельными отклонениями ± 3 мм.

Закладные детали панелей и угловых блоков из легких и ячеистых бетонов (марки МН1; МН9 ÷ МН12), а также закладные сетки панелей из ячеистых бетонов марок СН1 ÷ СН6 крепятся к пространственному каркасу до установки его в форму. На листах 65 - 67 даны установочные чертежи закладных деталей МН1, СН1 ÷ СН6.

Закладные детали панелей из легких бетонов марок МН2 ÷ МН8 крепятся к элементам формы при помощи фиксаторов согласно указаниям СН 313-65.

Закладную деталь марки МН 9 для простеночных панелей следует привязать к пространственному каркасу, обеспечив плотное прилегание закладной детали к выступу на борту формы.

12. Плоские арматурные каркасы угловых блоков рекомендуется собирать из двух пересекающихся под прямым углом одинаковых двухстержневых каркасов, изготовленных на автоматических линиях (см. лист 71).

13. Все точки пересечения вертикальных стержней с плоскими каркасами, а также анкеров, закладных деталей, монтажных петель с арматурным каркасом должны быть сварены с нормируемой прочностью контактно-точечной сваркой.

14. Сварку арматурных изделий и закладных деталей и контроль качества их изготовления следует выполнять согласно требованиям ГОСТ 10922-64; ГОСТ 14098-68 и СН 393-69.

15. Отклонения в расстояниях между поперечными стержнями плоских каркасов, между плоскими каркасами, а также между соединительными стержнями пространственного каркаса не должны превышать ± 10 мм. Отклонения размеров по длине и ширине плоских каркасов и длине отдельных стержней не должны превышать + 5; - 10 мм.

Для контроля размеров арматурных каркасов и отдельных стержней должны применяться металлические шаблоны и измерительный инструмент с ценой деления 1 мм. Отклонения в размерах привязки монтажных

ЦНИИЭП Гипрестрой Госкомитета по делам строительства при Госстрое СССР г. Москва

ГИП	Прижежин	
Гл. инж. пр-та	Хлебцов	
Рук. гр. инж.	Шамаурова	

петель не более ±20 мм, в заглублении -3мм

16 Все закладные детали должны иметь антикоррозийное покрытие, нанесенное методом металлизации, согласно Временным указаниям по антикоррозийной защите стальных закладных деталей и сварных соединений в крупнопанельных зданиях" СН 206-62 В проекте привязки здания должны быть определены толщина и материал защитного покрытия, в зависимости от степени агрессивности среды для данного здания

17 Для панелей наружных стен из ячеистого бетона, пространственный арматурный каркас вместе с приваренными к нему закладными деталями (ранее покрытыми металлизацией), должны подвергаться антикоррозийной защите в соответствии с указаниями „Инструкции по технологии изготовления изделий из ячеистых бетонов" СН 277-70

Для антикоррозийной защиты пространственных каркасов должны применяться цементно битумные или цементно-полимерные составы, которые наносят погружением готовых арматурных каркасов в ванну или методом распыления в электростатическом поле

18 Пространственный арматурный каркас должен устанавливаться в форму после сушки антикоррозийного покрытия

19 Для обеспечения проектной толщины защитного слоя бетона должны применяться пластмассовые или цементные фиксаторы, привязываемые к арматурным стержням Пластмассовые фиксаторы защитного слоя следует закреплять на поперечных стержнях пространственного каркаса, а не на рабочей арматуре плоских каркасов

Цементные (растворные) фиксаторы не допускаются к установке с фасадной стороны панелей, если для облицовки фасадов применяют керамические или стеклянную плитку.

В проекте приняты следующие обозначения -

Буквенные обозначения:

К - плоский каркас

ПК - пространственный каркас

МН - СН - ; закладные детали и сетки

П - монтажные петли

Буквенные индексы „А" и „ПР" обозначают принадлежность каркасов к панелям с левым и правым положением навески

Цифровые обозначения

первая цифра - порядковый номер арматурных изделий, закладных деталей, сеток и монтажных петель

вторая цифра - толщина панелей из легких и ячеистых бетонов, в которых эти изделия устанавливаются

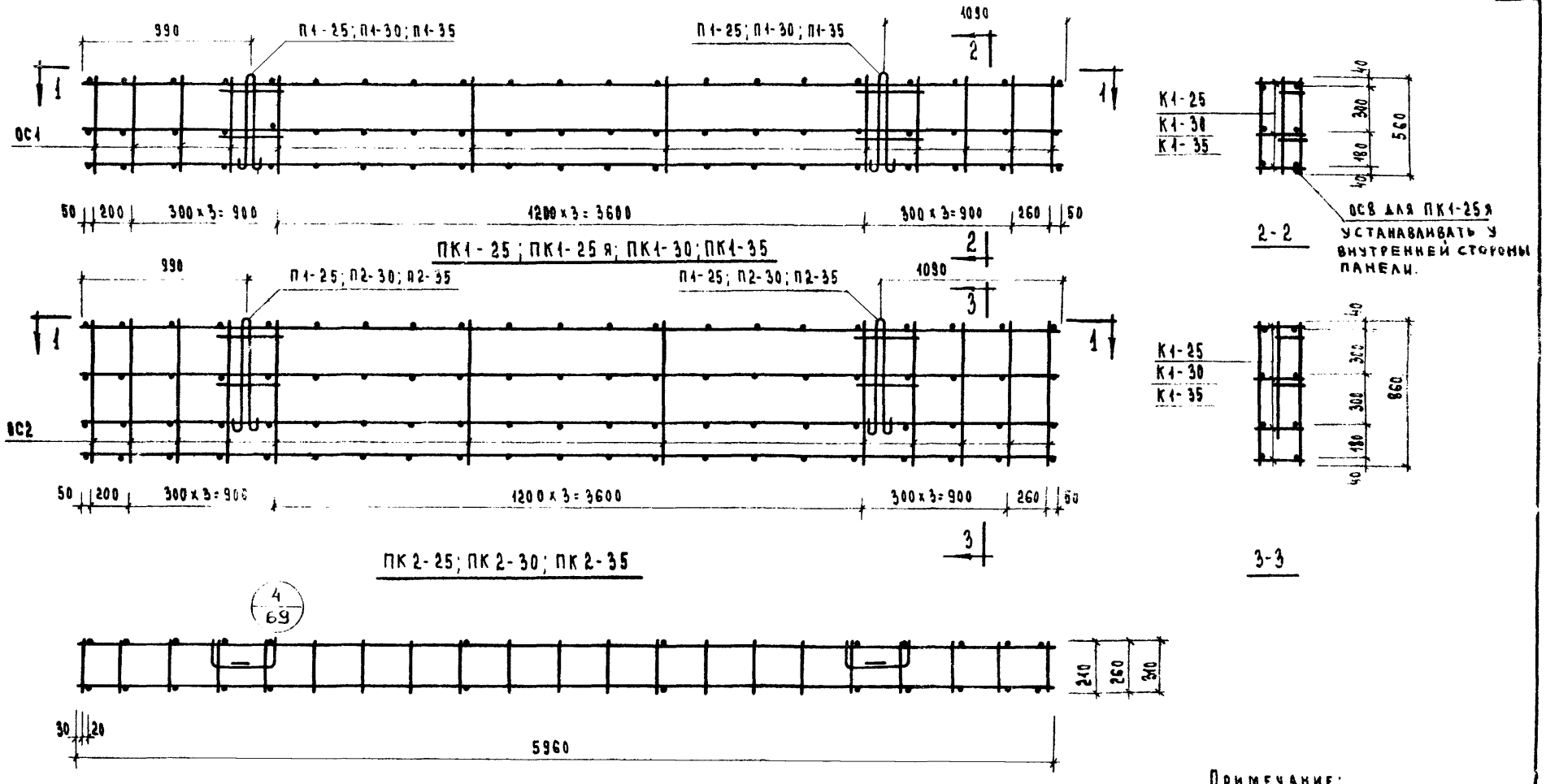

1-1

Примечание:

1. Спецификацию арматурных изделий на пространственные каркасы см. лист 4.
2. Указания по сварке см. пояснительную записку

ТК	Стеновые панели из легких и ячеистых бетонов	Серия ИИ-04-5	
1973	Пространственные каркасы ПК1-25; ПК1-25я; ПК1-30; ПК1-35; ПК2-25; ПК2-30; ПК2-35	Выпуск 10	Лист 1

Рук. группы Г. Москва Исполнил Козлова

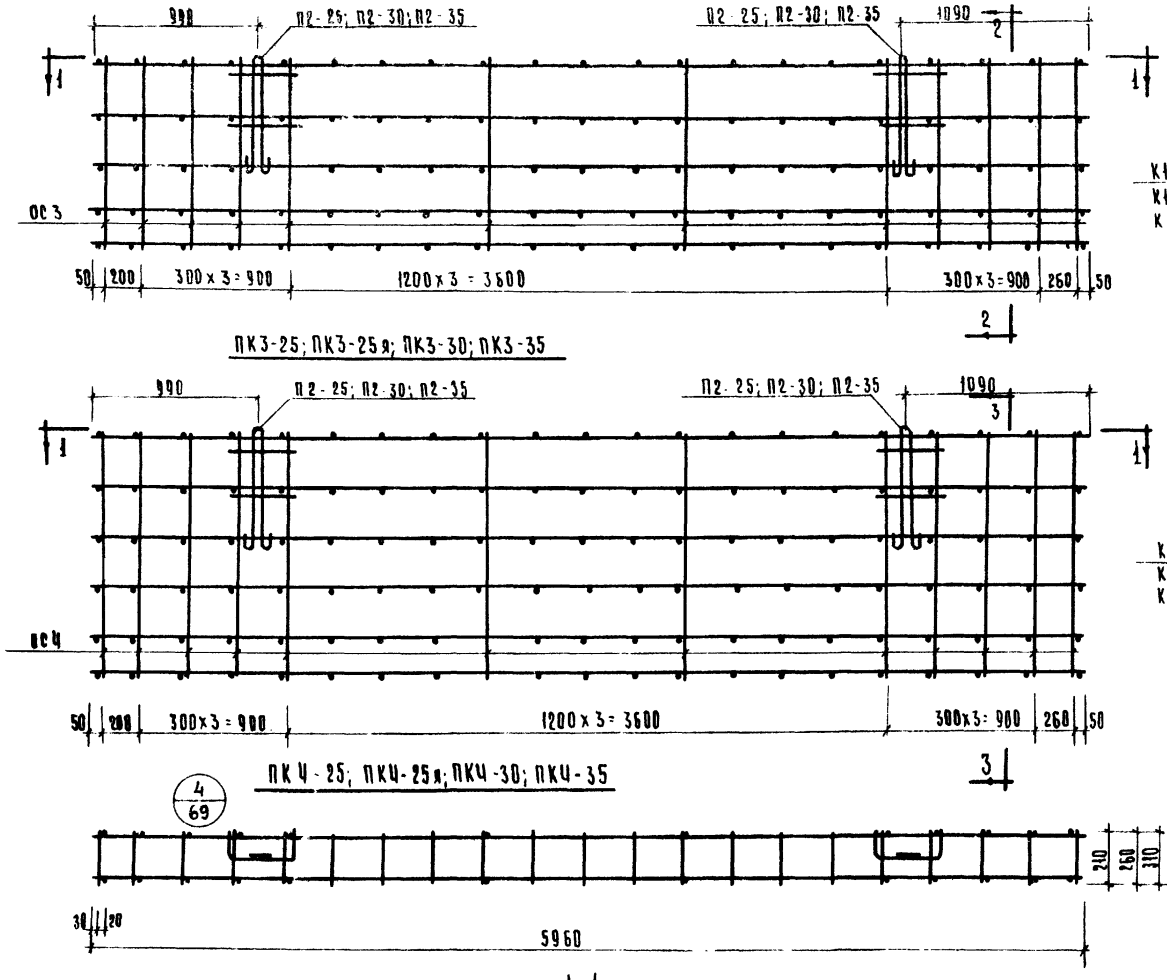

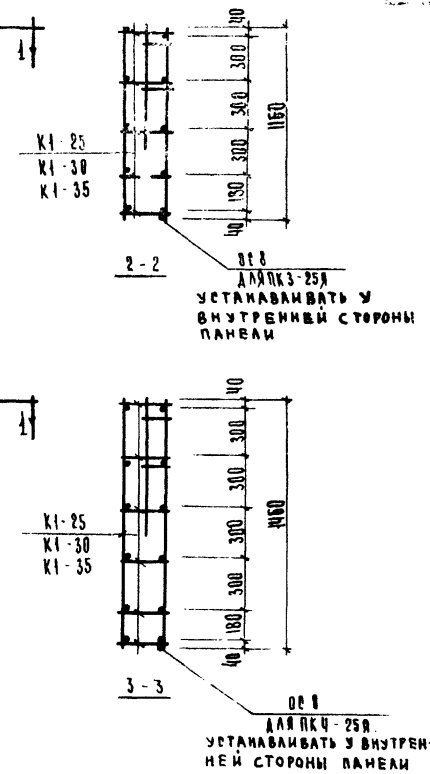

ПРИМЕЧАНИЯ:

1. СПЕЦИФИКАЦИЮ АРМАТУРНЫХ ИЗДЕЛОЙ НА ПРОСТРАНСТВЕННЫЕ КАРКАСЫ СМ. ЛИСТ 4.
2. УКАЗАНИЯ ПО СВАРКЕ СМ. ПОЯСНИТЕЛЬНУЮ ЗАПИСКУ.

ТК	СТЕНОВЫЕ ПАНЕЛИ ИЗ ЛЕГКИХ И ЯЧЕИСТЫХ БЕТОНОВ.	СЕРИЯ ИИ-04-5	
1973	ПРОСТРАНСТВЕННЫЕ КАРКАСЫ ПК3-25; ПК3-25я; ПК3-30; ПК3-35; ПК4-25; ПК4-25я; ПК4-30; ПК4-35	ВЫПУСК 10	ЛИСТ 2

ЦНИИЭП ЗДАНИЙ И ТУРИСТСКИХ КОМПЛЕКСОВ Г. МОСКВА

ГЛ. ИНЖ. ПР-ТА ГУК. ГРУППЫ ИСПОЛНИЛ

ПРИГОЖИН ШАНДУРОВА КОЗЛОВА

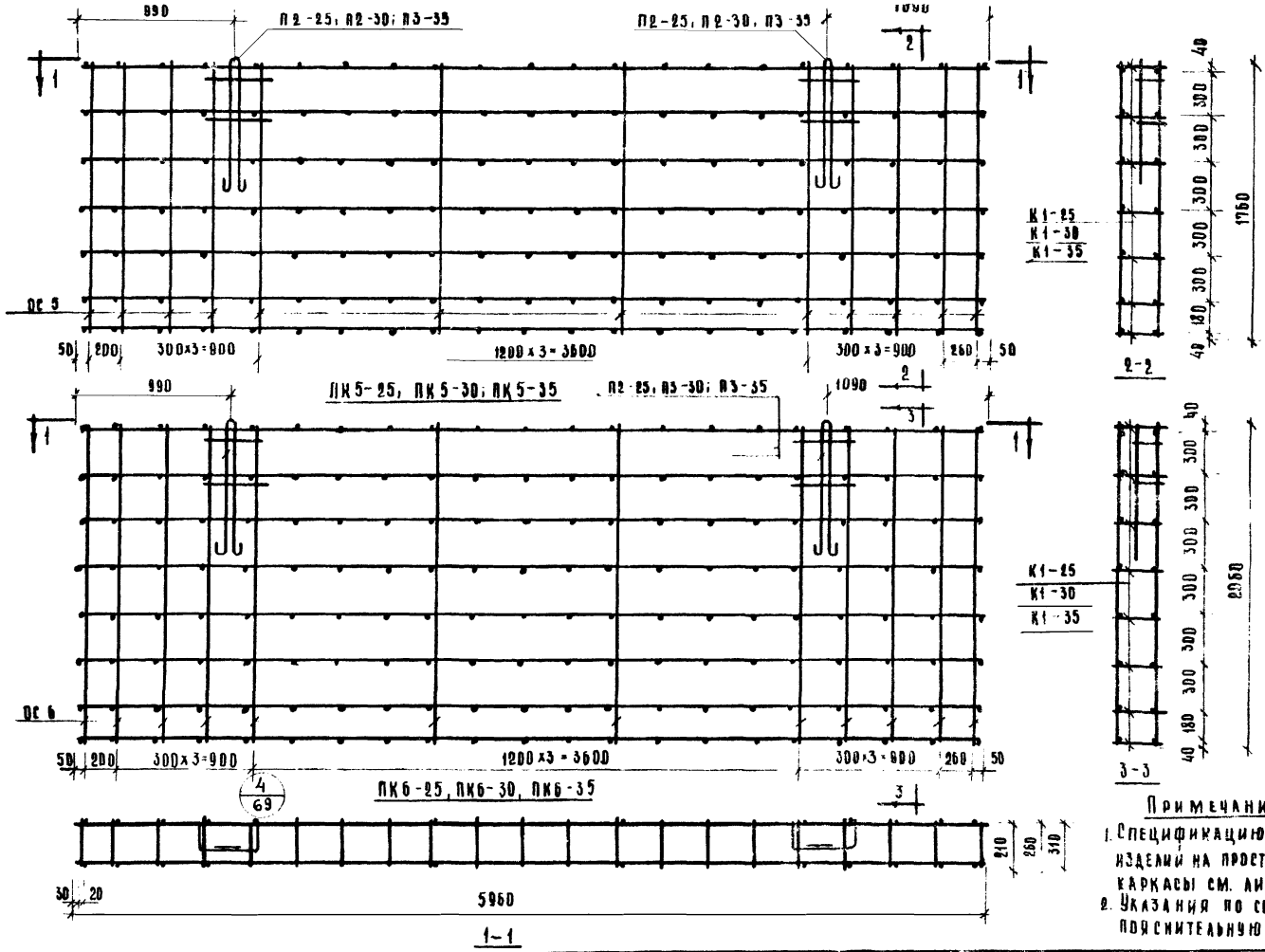

Примечания.

1. Спецификацию арматурных изделий на пространственные каркасы см. лист 4
2. Указания по сварке см. пояснительную записку.

ТК	Стеновые панели из легких и ячеистых бетонов	Серия ИИ-04-5	
1973	Пространственные каркасы ПК5-25; ПК5-30; ПК5-35; ПК6-25, ПК6-30, ПК6-35	Выпуск 10	Лист 3

Москва Исполнил Козлова

Спецификация арматурных изделий на пространственный каркас

Марка простран. каркаса	Марка арматурн. изделия	К-во шт.	Вес кг: Одного издел.	Вес кг: Всех издел.	Вес кг: Общий	Лист
ПК1-2	К1-25	3	5.16	15.48	21.54	51
	ОС1	24	0.09	2.16		54
	П1-25	2	1.95	3.90		63
ПК1-25я	К1-25	3	5.16	15.48	23.90	51
	ОС1	24	0.09	2.16		54
	ОС8	1	2.36	2.36		54
	П1-25	2	1.95	3.90		63
ПК2-25	К1-25	4	5.16	20.64	27.66	51
	ОС2	24	0.13	3.12		54
	П1-25	2	1.95	3.90		63
ПК3-25	К1-25	5	5.16	25.80	38.68	51
	ОС3	24	0.18	4.32		54
	П2-25	2	4.28	8.56		63
ПК3-25я	К1-25	5	5.16	25.80	41.04	51
	ОС3	24	0.18	4.32		54
	ОС8	1	2.36	2.36		54
	П2-25	2	4.28	8.56		63
ПК4-25	К1-25	6	5.16	30.96	45.04	51
	ОС4	24	0.23	5.52		54
	П2-25	2	4.28	8.56		63
ПК4-25я	К1-25	6	5.16	30.96	47.40	51
	ОС4	24	0.23	5.52		54
	ОС8	1	2.36	2.36		54
	П2-25	2	4.28	8.56		63

Спецификация арматурных изделий на пространственный каркас

Марка простран. каркаса	Марка арматурн. изделия	К-во шт.	Вес кг: Одного издел.	Вес кг: Всех изделий	Вес кг: Общий	Лист
ПК5-25	К1-25	7	5.16	36.12	51.16	51
	ОС5	24	0.27	6.48		54
	П2-25	2	4.28	8.56		63
ПК6-25	К1-25	8	5.16	41.28	57.52	51
	ОС6	24	0.32	7.68		54
	П2-25	2	4.28	8.56		63
ПК1-30	К1-30	3	5.27	15.81	21.99	51
	ОС1	24	0.09	2.16		54
	П1-30	2	2.01	4.02		63
ПК2-30	К1-30	4	5.27	21.08	32.88	51
	ОС2	24	0.13	3.12		54
	П2-30	2	4,34	8.68		63
ПК3-30	К1-30	5	5.27	26.35	39.35	51
	ОС3	24	0.18	4.32		54
	П2-30	2	4.34	8.68		63
ПК4-30	К1-30	6	5.27	31.62	45.82	51
	ОС4	24	0.23	5.52		54
	П2-30	2	4.34	8.68		63
ПК5-30	К1-30	7	5.27	36.89	52.05	51
	ОС5	24	0.27	6.48		54
	П2-30	2	4.34	8.68		63
ПК6-30	К1-30	8	5.27	42.16	64.48	51
	ОС6	24	0.32	7.68		54
	П3-30	2	7.32	14.64		63

Спецификация арматурных изделий на пространственный каркас

Марка простран. каркаса	Марка арматурн. изделия	К-во шт.	Вес кг: Одного издел.	Вес кг: Всех изделий	Вес кг: Общий	Лист
ПК1-35	К1-35	3	5.37	16.11	22.41	51
	ОС1	24	0.09	2.16		54
	П1-35	2	2.07	4.14		63
ПК2-35	К1-35	4	5.37	21.48	33.40	51
	ОС2	24	0.13	3.12		54
	П2-35	2	4.40	8.80		63
ПК3-35	К1-35	5	5.37	26.85	39.97	51
	ОС3	24	0.18	4.32		54
	П2-35	2	4.40	8.80		63
ПК4-35	К1-35	6	5.37	32.22	46.54	51
	ОС4	24	0.23	5.52		54
	П2-35	2	4.40	8.80		63
ПК5-35	К1-35	7	5.37	37.59	58.83	51
	ОС5	24	0.27	6.48		54
	П3-35	2	7.38	14.76		63
ПК6-35	К1-35	8	5.37	42.96	65.40	51
	ОС6	24	0.32	7.68		54
	П3-35	2	7.38	14.76		63

Примечание:

1. Пространственные каркасы см. листы 1–3.

ТК	Стеновые панели из легких и ячеистых бетонов	Серия ИИ-04-5	
1977	Спецификации арматурных изделий на пространственные каркасы ПК1-25; ПК1-25я; ПК2-25; ПК3-25; ПК3-25я; ПК4-25; ПК4-25я; ПК5-25; ПК6-25; ПК1-30; ПК2-30; ПК3-30; ПК4-30; ПК5-30; ПК6-30; ПК1-35; ПК2-35; ПК3-35; ПК4-35; ПК5-35; ПК6-35.	Выпуск 10	Лист 4

Задание Шурпетский Комплексов г. Москва

Гл. инж. пр-та Рук. группы Исполнил

Приложений Шапаурова Козлова

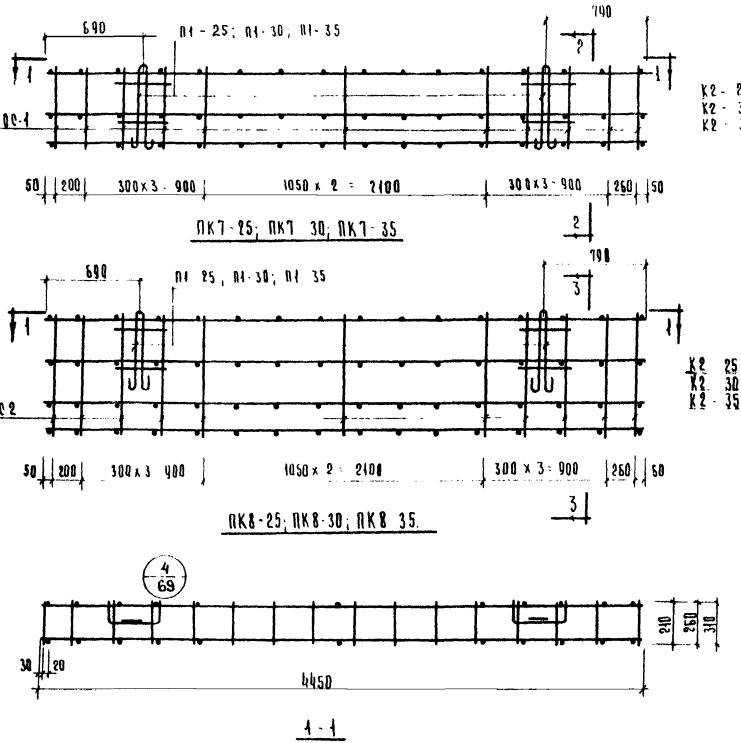

Спецификация арматурных изделий на пространственный каркас

Марка простр. каркаса	Марка арматурн. изделия	К-во шт	Вес, кг: одного изделия	Вес, кг: всех изделий	Общий	Лист
ПК7-25	К2-25	3	2.32	6.96	12.84	51
	ОР1	22	0.09	1.98		54
	П1-25	2	1.95	3.90		63
ПК7-30	К2-30	3	2.40	7.20	13.20	51
	ОР1	22	0.09	1.98		54
	П1-30	2	2.01	4.02		63
ПК7-35	К2-35	3	2.48	7.44	13.56	51
	ОР1	22	0.09	1.98		54
	П1-35	2	2.07	4.14		63
ПК8-25	К2-25	4	2.32	9.28	16.04	51
	ОР2	22	0.13	2.86		54
	П1-25	2	1.95	3.90		63
ПК8-30	К2-30	4	2.40	9.60	16.48	51
	ОР2	22	0.13	2.86		54
	П1-30	2	2.01	4.02		63
ПК8-35	К2-35	4	2.48	9.92	16.92	51
	ОР2	22	0.13	2.86		54
	П1-35	2	2.07	4.14		63

Примечание

1. Указания по сварке см. пояснительную записку

Гипрогражданпроект Госкомархитектуры при Госстрое СССР, г. Москва. Авторский коллектив: Шанурова, Кузьева. Гл. инженер проекта: Ицкович. Нач. группы: Шварц. Исполнил: Шварц

ТК	Стеновые панели из легких и ячеистых бетонов	Серия КЭ-01-45
1973	Пространственные каркасы ПК7-25; ПК7-30; ПК7-35; ПК8-25; ПК8-30; ПК8-35, спецификация	Выпуск 10 Лист 5

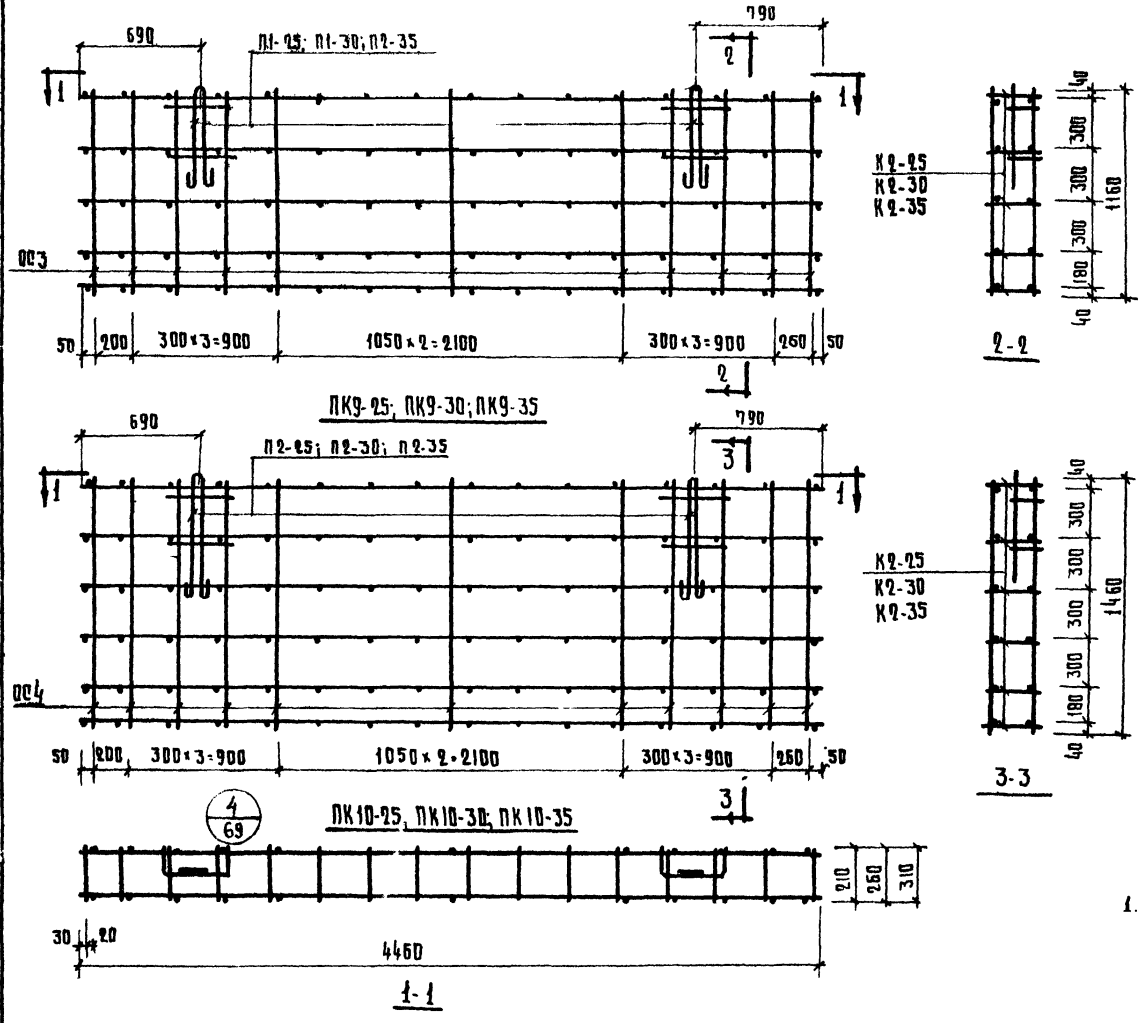

СПЕЦИФИКАЦИЯ АРМАТУРНЫХ ИЗДЕЛИЙ НА ПРОСТРАНСТВЕННЫЙ КАРКАС

МАРКА ПРОСТРАН. КАРКАСА	МАРКА АРМАТУРН. ИЗДЕЛИЙ	К-ВО ШТ	ВЕС КГ ОДНОГО ИЗДЕЛИЯ	ВЕС КГ ВСЕХ ИЗДЕЛИЙ	ВЕС КГ ОБЩИЙ	ГОСТ
ПК9-25	К2-25	5	2.32	11.60	19.46	51
	ОС3	22	0.18	3.96		54
	П1-25	2	1.95	3.90		63
ПК9-30	К2-30	5	2.40	12.0	19.98	51
	ОС3	22	0.18	3.96		54
	П1-30	2	2.01	4.02		63
ПК9-35	К2-35	5	2.48	12.40	25.16	51
	ОС3	22	0.18	3.96		54
	П2-35	2	4.40	8.80		63
ПК10-25	К2-25	6	2.32	13.92	27.54	51
	ОС4	22	0.23	5.06		54
	П2-25	2	4.28	8.56		63
ПК10-30	К2-30	6	2.40	14.40	28.14	51
	ОС4	22	0.23	5.06		54
	П2-30	2	4.34	8.68		63
ПК10-35	К2-35	6	2.48	14.88	28.74	51
	ОС4	22	0.23	5.06		54
	П2-35	2	4.40	8.80		63

ПРИМЕЧАНИЕ:

1. Указания по сварке см. пояснительную зап. ку

ТК	СТЕНОВЫЕ ПАНЕЛИ ИЗ ЛЕГКИХ И ЯЧЕИСТЫХ БЕТОНОВ	СЕРИЯ ИИ-04-5	
1973	ПРОСТРАНСТВЕННЫЕ КАРКАСЫ ПК9-25; ПК9-30; ПК9-35; ПК10-25; ПК-10-30; ПК10-35. СПЕЦИФИКАЦИЯ.	ВЫПУСК 10	ЛИСТ 6

Шандурова
Козлова
Рук. группы
Г. Москва Исполнил

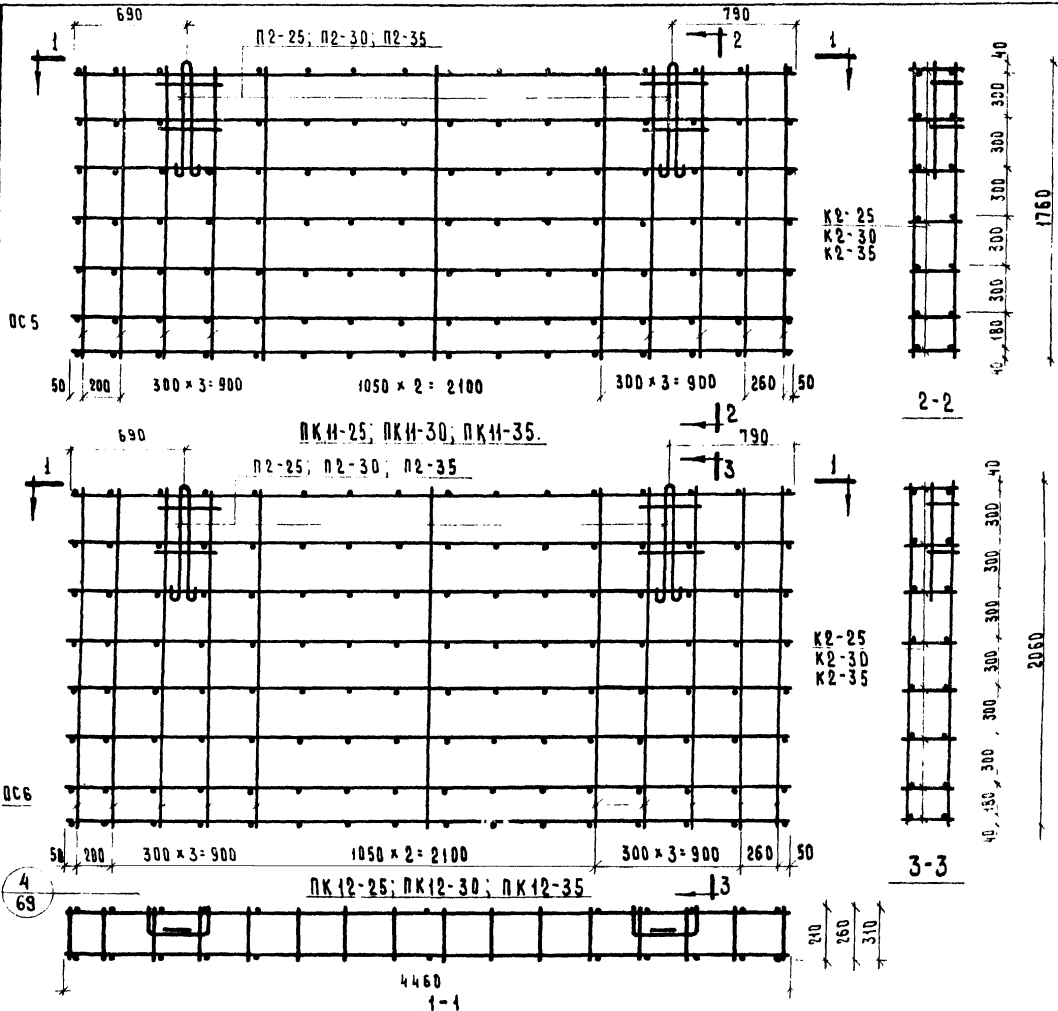

Спецификация арматурных изделий на пространственный каркас

Марка простран. каркаса	Марка арматурн. изделия	К-во шт	Вес, кг. Одного издел.	Всех изделий	Общий	Лист
ПК11-25	К2-25	7	2,32	16,24		51
	ОС5	22	0,27	5,94	30,74	54
	П2-25	2	4,28	8,56		63
ПК11-30	К2-30	7	2,40	16,80		51
	ОС5	22	0,27	5,94	31,42	54
	П2-30	2	4,34	8,68		63
ПК11-35	К2-35	7	2,48	17,36		51
	ОС5	22	0,27	5,94	32,10	54
	П2-35	2	4,40	8,80		63
ПК12-25	К2-25	8	2,32	18,56		51
	ОС6	22	0,32	7,04	34,16	54
	П2-25	2	4,28	8,56		63
ПК12-30	К2-30	8	2,40	19,20		51
	ОС6	22	0,32	7,04	34,92	54
	П2-30	2	4,34	8,68		63
ПК12-35	К2-35	8	2,48	19,84		51
	ОС6	22	0,32	7,04	35,68	54
	П2-35	2	4,40	8,80		63

Примечание

Указания по сварке см. пояснительную записку.

ТК	Стеновые панели из легких и ячеистых бетонов	Серия ИИ-04-5	
1973	Пространственные каркасы ПК11-25; ПК11-30; ПК11-35; ПК12-25; ПК12-30; ПК12-35. Спецификация.	Выпуск 10	Лист 7

ЦНИИЛП Туристских комплексов г. Москва

Гл. инж. пр-та Рук. группы Исполнил

Пригожий Шанаурова Козлова

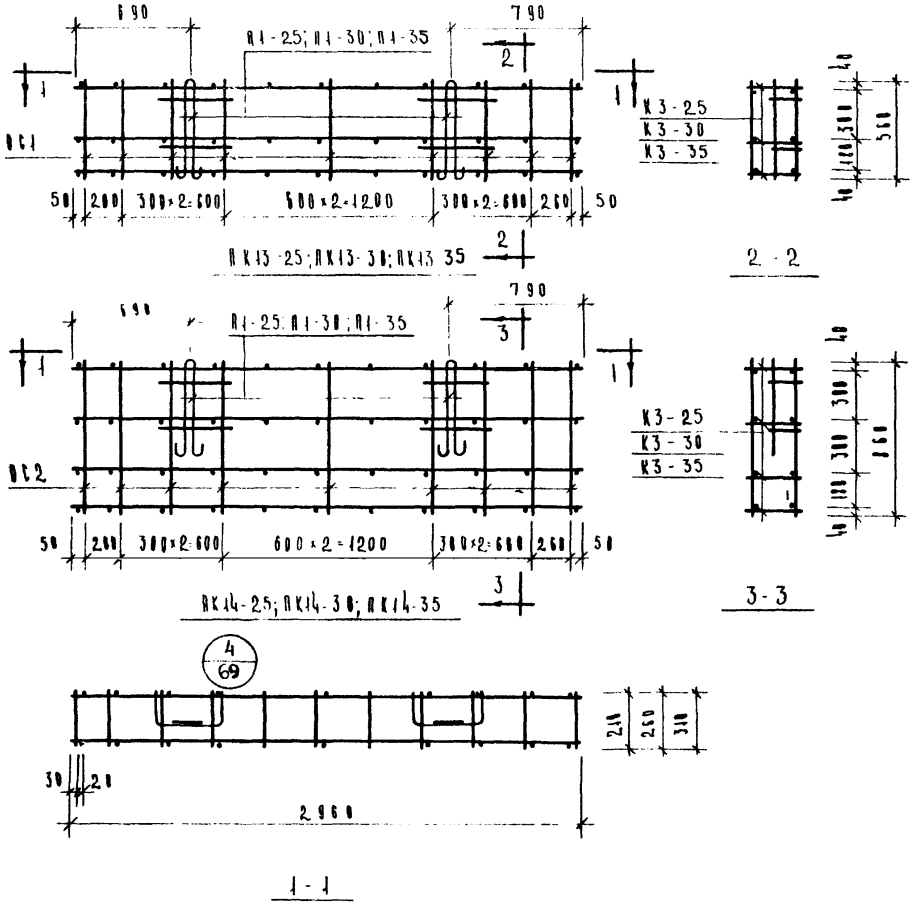

Спецификация арматурных изделий на пространственный каркас

Марка пространственного каркаса	Марка арматурных изделий	К-во шт	Вес кг одного изделия	Вес кг всех изделий	Σ по Ø кг	
ПК13-25	К3-25	3	1.15	3.45	8.87	51
	ВС1	18	0.09	1.62		54
	А1-25	2	1.95	3.90		63
ПК13-30	К3-30	3	1.21	3.63	9.27	51
	ВС1	18	0.09	1.62		54
	А1-30	2	2.01	4.02		63
ПК13-35	К3-35	3	1.26	3.78	9.54	51
	ВС1	18	0.09	1.62		54
	А1-35	2	2.07	4.14		63
ПК14-25	К3-25	4	1.15	4.60	10.84	51
	ВС2	18	0.13	2.34		54
	А1-25	2	1.95	3.90		63
ПК14-30	К3-30	4	1.21	4.84	11.20	51
	ВС2	18	0.13	2.34		54
	А1-30	2	2.01	4.02		63
ПК14-35	К3-35	4	1.26	5.04	11.52	51
	ВС2	18	0.13	2.34		54
	А1-35	2	2.07	4.14		63

Примечания

1. Указания по сварке см. пояснительную записку.

ЦНИИЭП зданий и туристских комплексов г. Москва

ГАП Кижнер-та
Нач. группы Шадур
Исполнил Козлова
Н. контр. Шнурова

ТК 1973

Стеновые панели из легких и ячеистых бетонов

Пространственные каркасы ПК13-25; ПК13-30; ПК13-35; ПК14-25; ПК14-30; ПК14-35 Спецификация

Серия ИИ-04-5
Выпуск 10
Лист 8

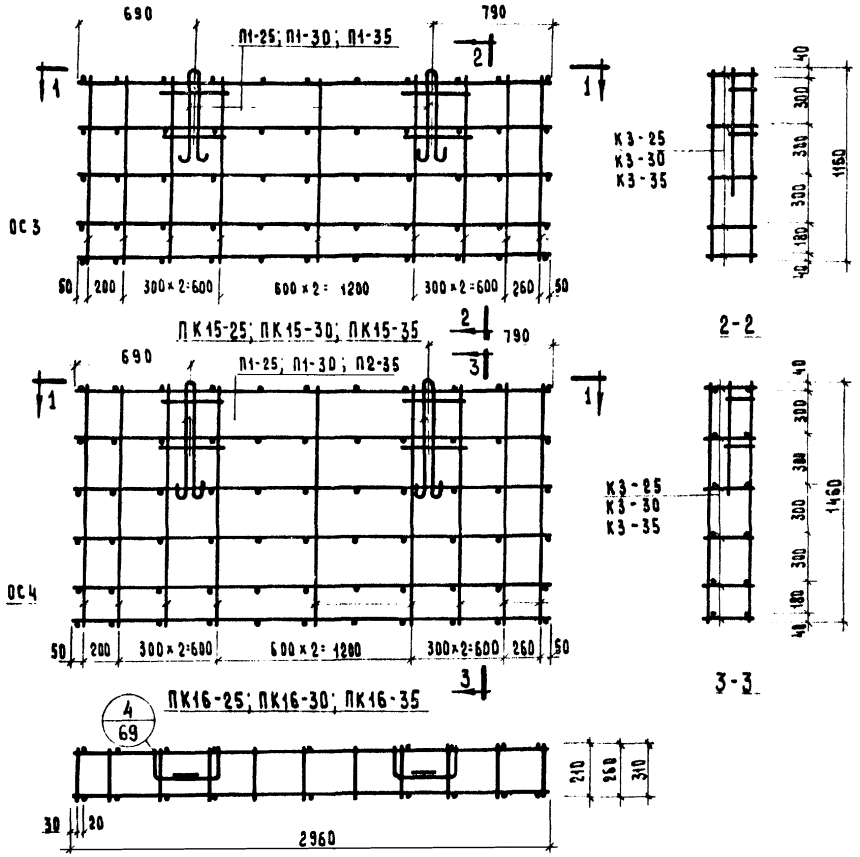

Спецификация арматурных изделий на пространственный каркас

Марка простр. каркаса	Марка арматурн. изделия	К-во шт.	Вес кг: одного изделия	Вес кг: всех изделий	Вес кг: общий	Лист
ПК15-25 ПК15-30 ПК15-35	К3-25	5	1.15	5.75	12.89	51
	ОС3	18	0.18	3,24		54
	П1-25	2	1.95	3.90		63
	К3-30	5	1.21	6.05	13.31	51
	ОС3	18	0.18	3.24		54
	П1-30	2	2.01	4.02		63
	К3-35	5	1.26	6.30	13.68	51
	ОС3	18	0.18	3,24		54
	П1-35	2	2.07	4.14		63
ПК16-25 ПК16-30 ПК16-35	К3-25	6	1.15	6.90	14.94	51
	ОС4	18	0.23	4.14		54
	П1-25	2	1.95	3.90		63
	К3-30	6	1.21	7,26	15.42	51
	ОС4	18	0.23	4.14		54
	П1-30	2	2.01	4.02		63
	К3-35	6	1.26	7.56	20.50	51
	ОС4	18	0,23	4.14		54
	П2-35	2	4.40	8.80		63

Примечание.

1. Указания по сварке см. пояснительную записку

Ц ПромстройНИИпроект Госкомитета СССР по делам строительства г. Москва
Рук. группы Ковалева
Исполнил Акулова

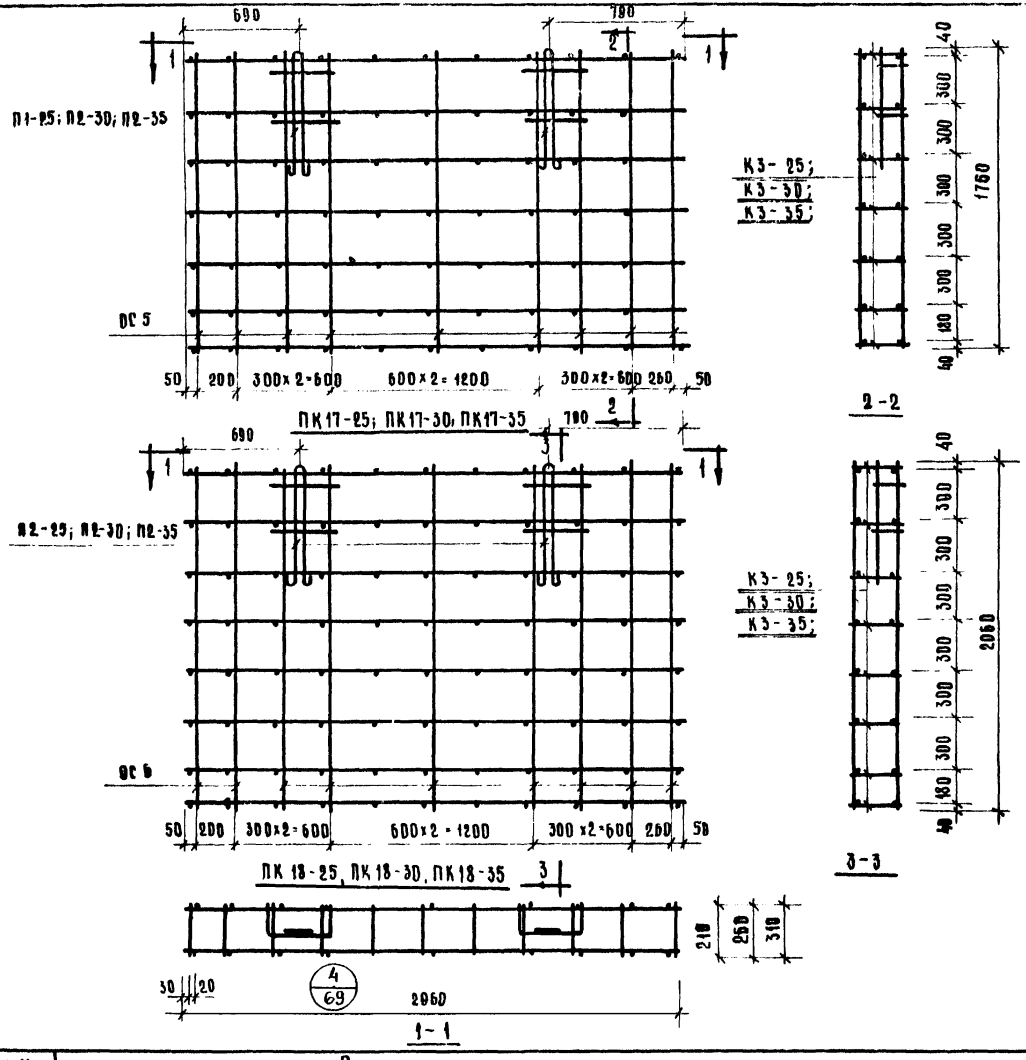

Спецификация арматурных изделий на пространственный каркас

Марка пространств. каркаса	Марка арматурн. изделия	К-во шт.	Вес кг: Одного изделия	Вес кг: Всех изделий	Вес кг: Общий	Лист
ПК 17-25	К3-25	7	1.15	8.05	16.81	51
	ОС 5	18	0.27	4.86		54
	П1-25	2	1.95	3.90		63
ПК 17-30	К3-30	7	1.21	8.47	22.01	51
	ОС 5	18	0.27	4.86		54
	П2-30	2	4.34	8.68		63
ПК 17-35	К3-35	7	1.26	8.82	22.48	51
	ОС 5	18	0.27	4.86		54
	П2-35	2	4.40	8.80		63
ПК 18-25	К3-25	8	1.15	9.20	23.52	51
	ОС 6	18	0.32	5.76		54
	П2-25	2	4.28	8.56		63
ПК 18-30	К3-30	8	1.21	9.68	24.12	51
	ОС 6	18	0.32	5.76		54
	П2-30	2	4.34	8.68		63
ПК 18-35	К3-35	8	1.26	10.08	24.64	51
	ОС 6	18	0.32	5.76		54
	П2-35	2	4.40	8.80		63

Примечание

1. Указания по сварке см пояснительную записку

ЦНИИЭП Гражданских и туристских комплексов г. Москва

Гл. техн. отдела Акобян
Рук. группы Шанаурова
Исполнил Козлова

ТК	Стеновые панели из легких и ячеистых бетонов.	Серия ИИ-04-5	
1973	Пространственные каркасы ПК 17-25; ПК 17-30; ПК 17-35; ПК 18-25; ПК 18-30; ПК 18-35. Спецификация	Выпуск 10	Лист 10

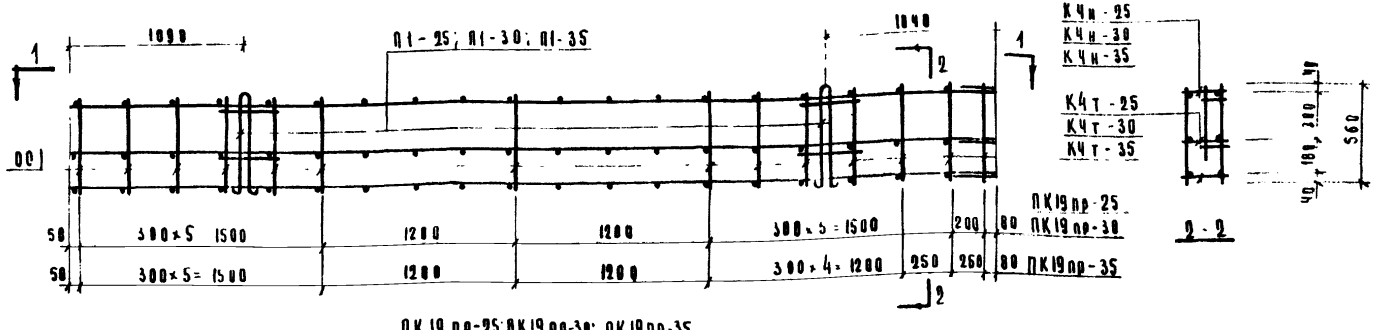

ПК19пр-25; ПК19пр-30; ПК19пр-35

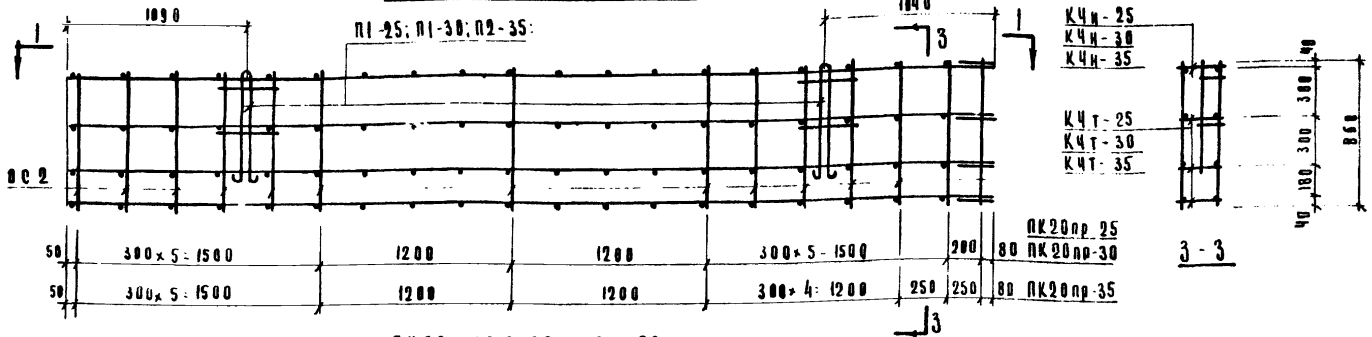

ПК20пр-25; ПК20пр-30; ПК20пр-35.

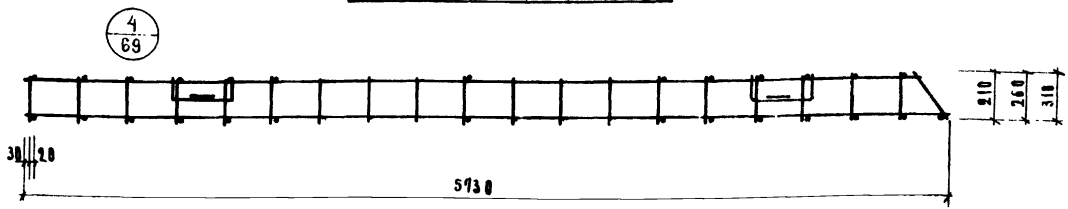

1-1

Примечания

1. Спецификацию арматурных изделий на пространственные каркасы см. лист 19
2. Указания по сварке см. пояснительную записку

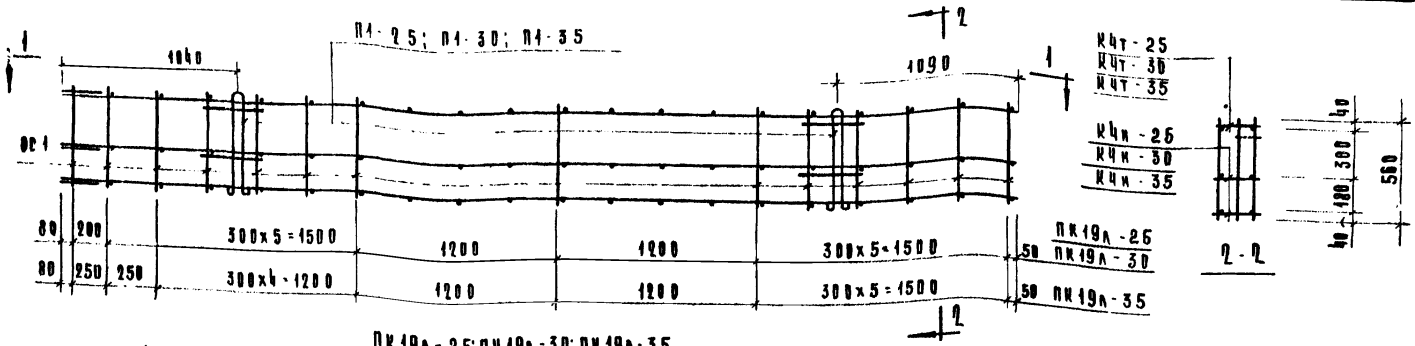

ПК19л-25; ПК19л-30; ПК19л-35

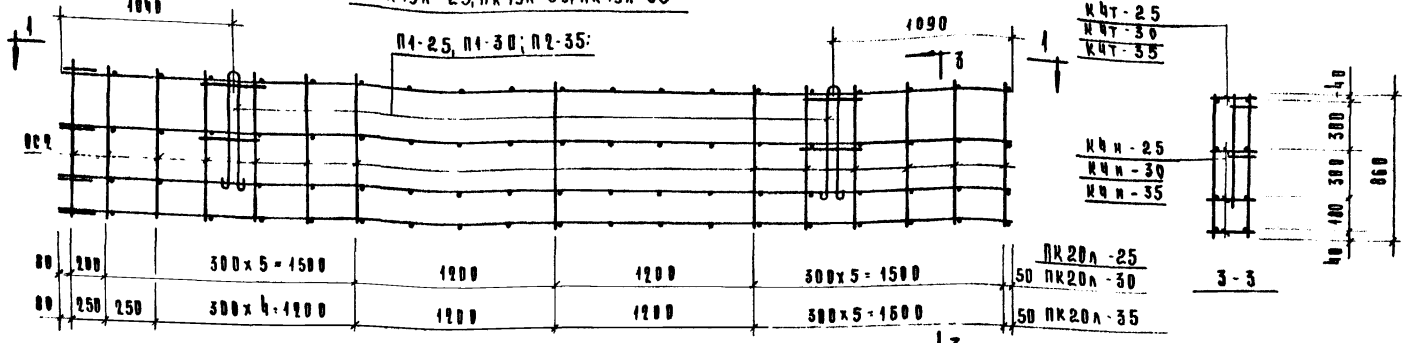

ПК20л-25; ПК20л-30; ПК20л-35.

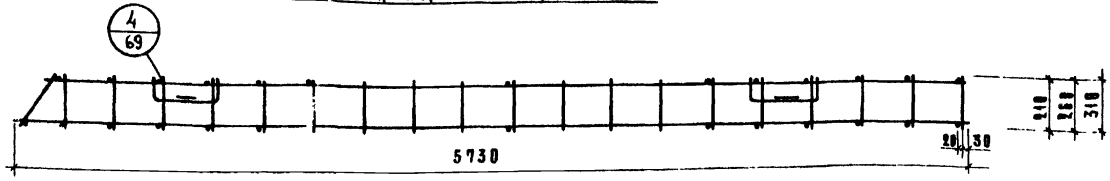

1—1

Примечания

1. Спецификацию арматурных изделий на пространственные каркасы см. лист 19
2. Указания по сварке см пояснительную записку.

ТК	Стеновые панели из легких и ячеистых бетонов	Серия ИИ-04-5	
1973	Пространственные каркасы ПК19л-25; ПК19л-30; ПК19л-35; ПК20л-25; ПК20л-30; ПК20л-35	Выпуск 10	Лист 12

Шанаурова, Новожилова

Рук группы Шанаурова

Мо. Полина

Комплексов г. Москва

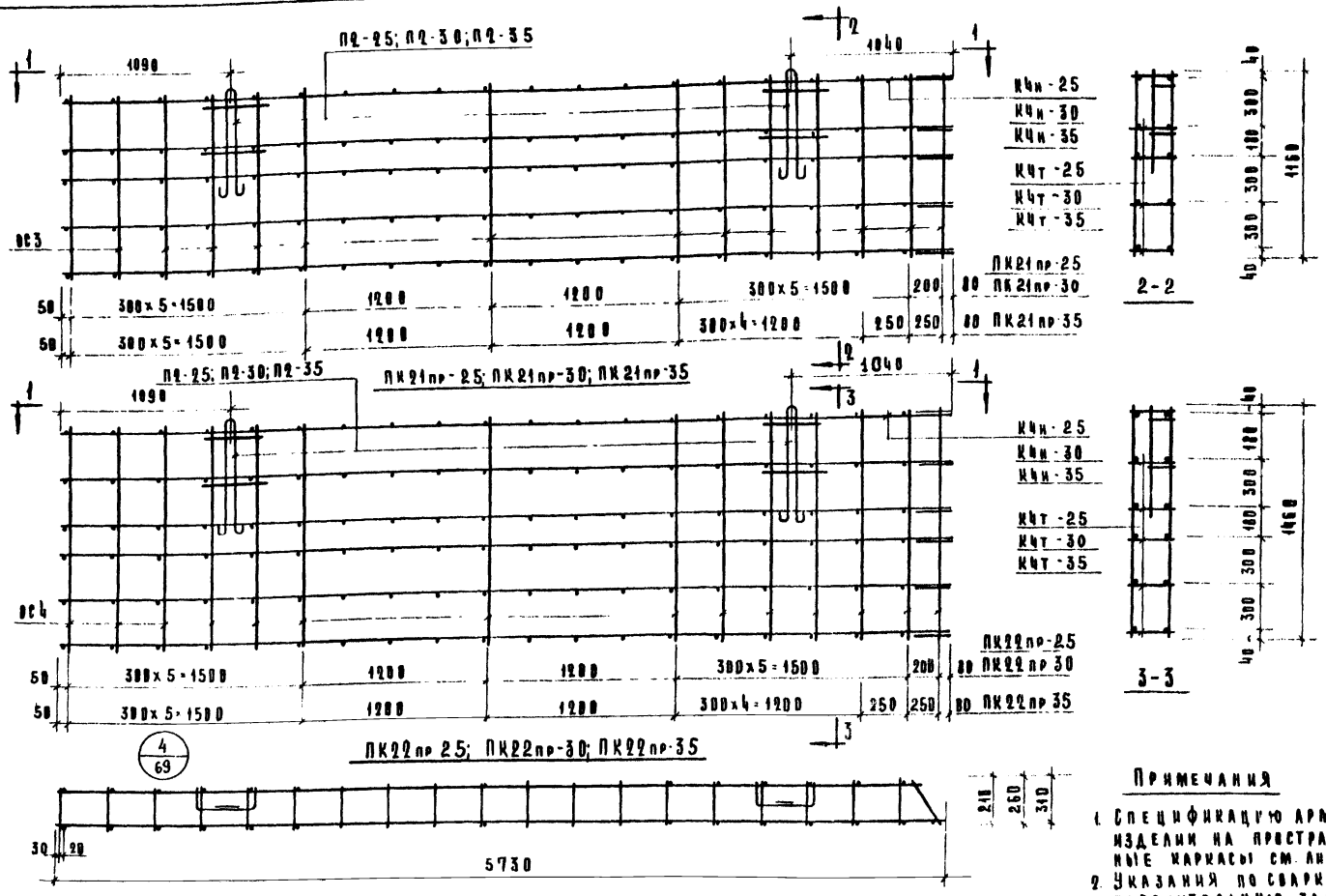

Примечания

1. Спецификацию арматурных изделий на пространственные каркасы см. лист 19
2. Указания по сварке см. пояснительную записку.

ТК	Стеновые панели из легких и ячеистых бетонов	Серия ИИ-04-5	
1973	Пространственные каркасы ПК21пр-25; ПК21пр-30; ПК21пр-35; ПК22пр-25; ПК22пр-30; ПК22пр-35.	Выпуск 10	Лист 13

Гипрокоммунстрой Госстроя СССР Комплексное проектирование Москва

Гл. инж. проекта Пирожкин
Рук. группы Шакуирова
Исполнила Маркин

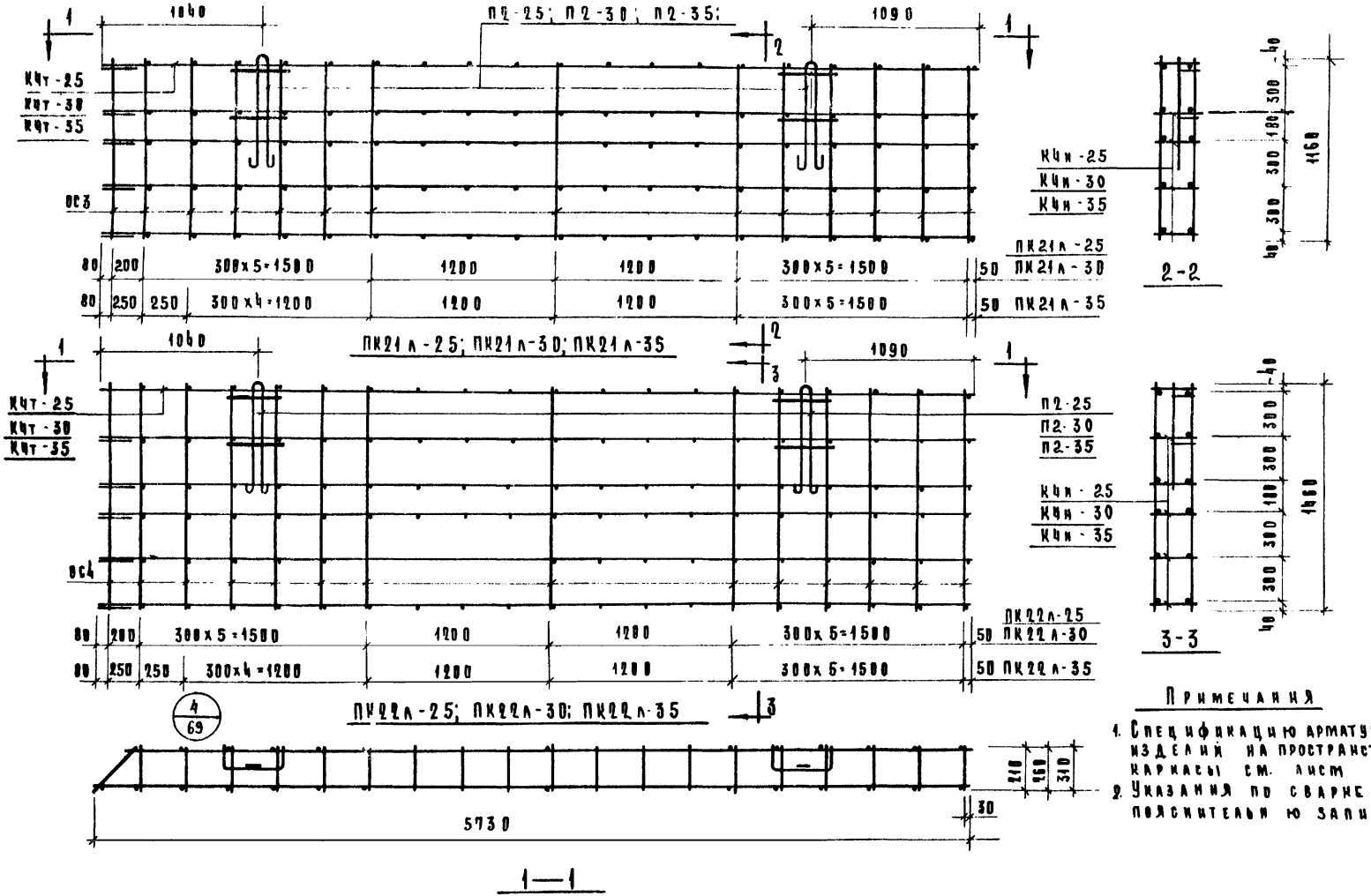

Примечания

1. Спецификацию арматурных изделий на пространственные каркасы см. лист 20
2. Указания по сварке см. пояснительную записку.

ТК	Стеновые панели из легких и ячеистых бетонов	Серия ИИ-04-5	
1973	Пространственные каркасы ПК21л-25; ПК21л-30; ПК21л-35; ПК22л-25; ПК22л-30; ПК22л-35.	Выпуск 10	Лист 14

ЦНИИЭП комплексов Р. Москва | Рук группы Исполнил | Шапаурова Новожилова

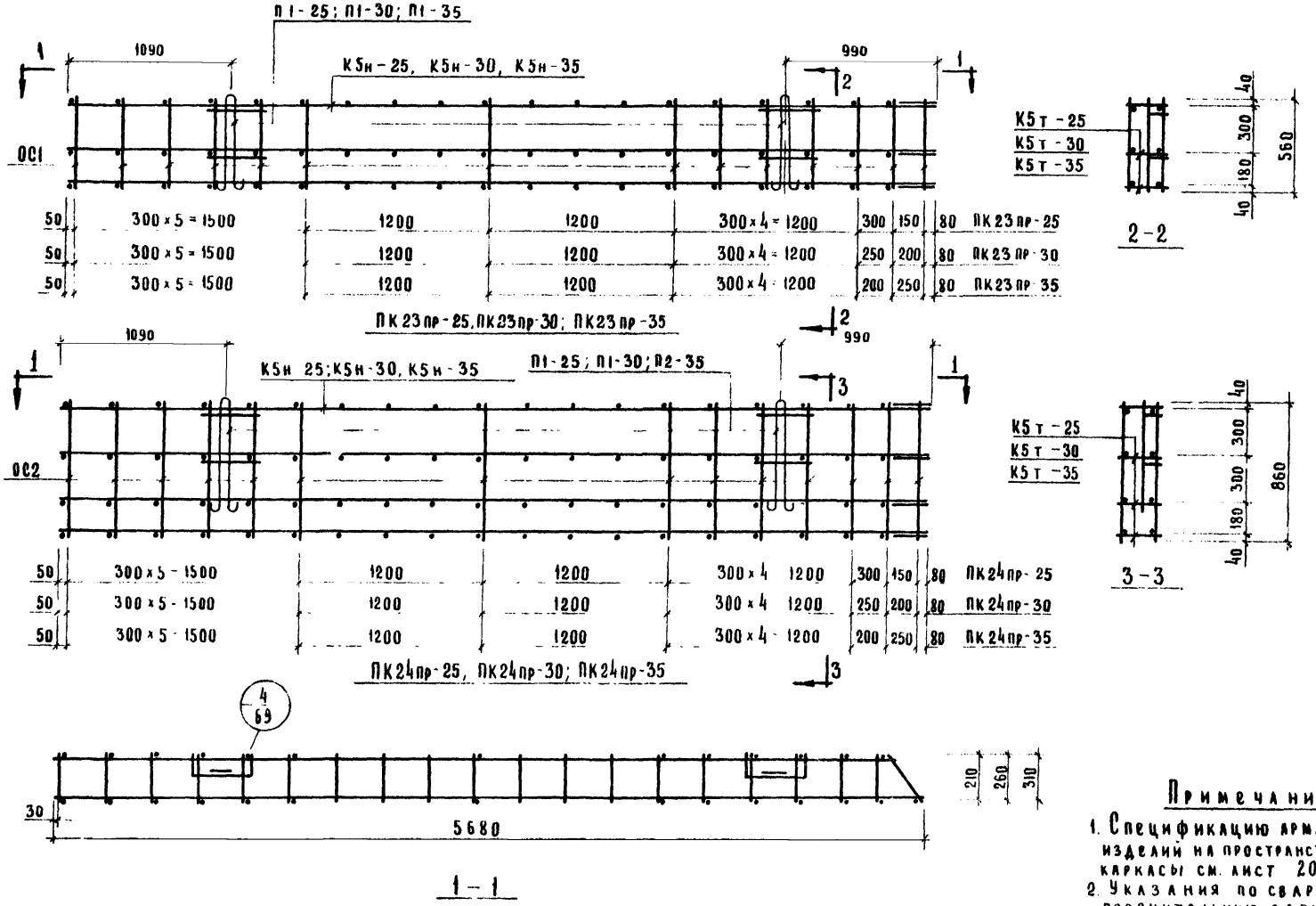

Примечания

1. Спецификацию арматурных изделий на пространственные каркасы см. лист 20.
2. Указания по сварке см. пояснительную записку.

ТК	Стеновые панели из легких и ячеистых бетонов	Серия	
1973	Пространственные каркасы ПК23пр-25; ПК23пр-30; ПК23пр-35; ПК24пр-25; ПК24пр-30; ПК24пр-35	Выпуск 10	Лист 15

ЦНИИЭП Зданий и туристских комплексов г. Москва

Нач. отдела Гл. инж. пр-та Рук. группы Исполнил

Пригожий Шанаурова Маркин

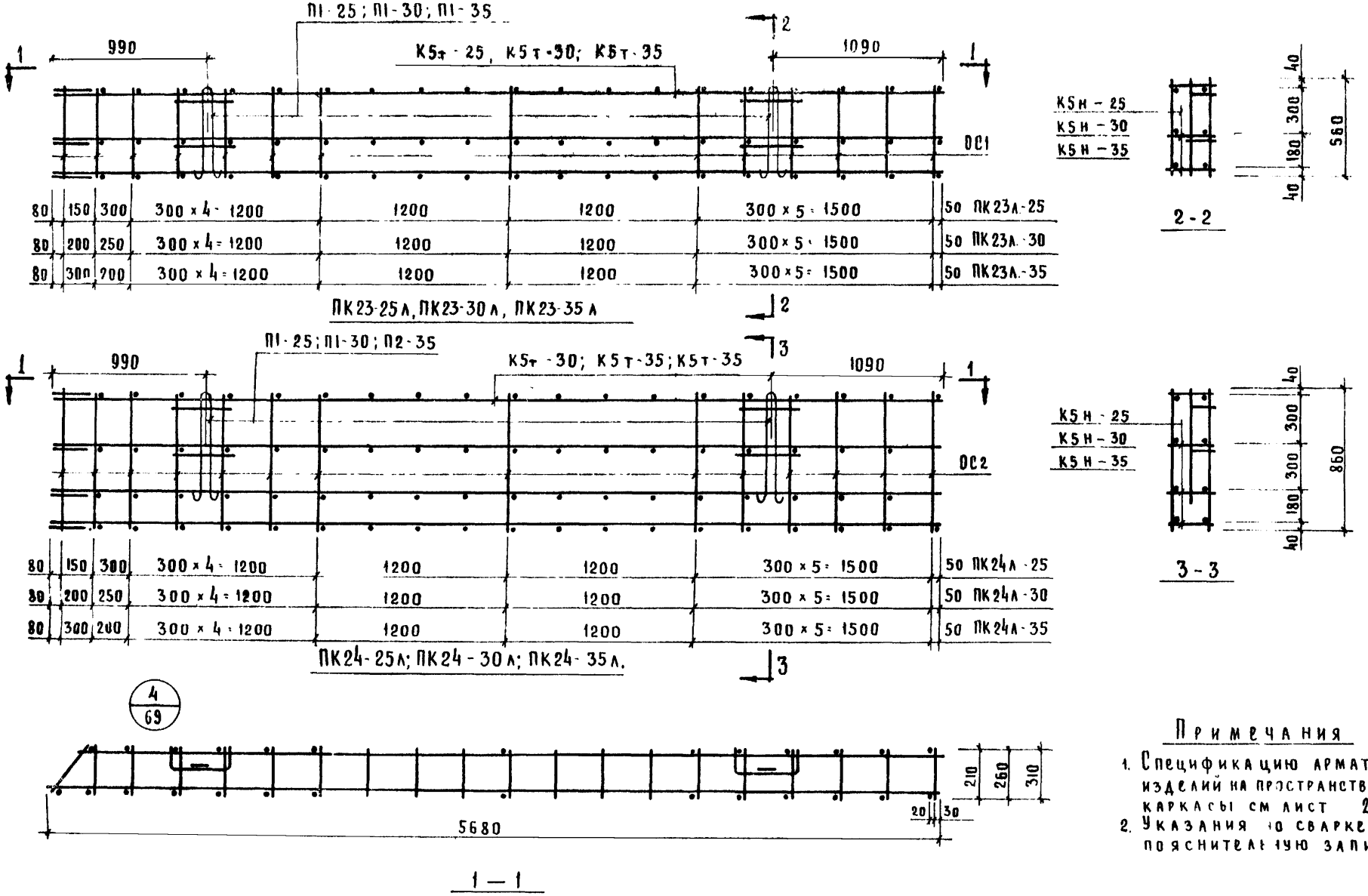

Примечания

1. Спецификацию арматурных изделий на пространственные каркасы см лист 20.
2. Указания по сварке см пояснительную записку.

ТК 1973	Стеновые панели из легких и ячеистых бетонов пространственные каркасы ПК23л-25; ПК23л-30; ПК23л-35; ПК24л-25; ПК24л-30; ПК24л-35.	Серия ИИ-84-5	Выпуск 10 / Лист 16

ЦНИИЭП туристских комплексов г. Москва
Рук. группы Шанаурова
Исполнил Гагарина

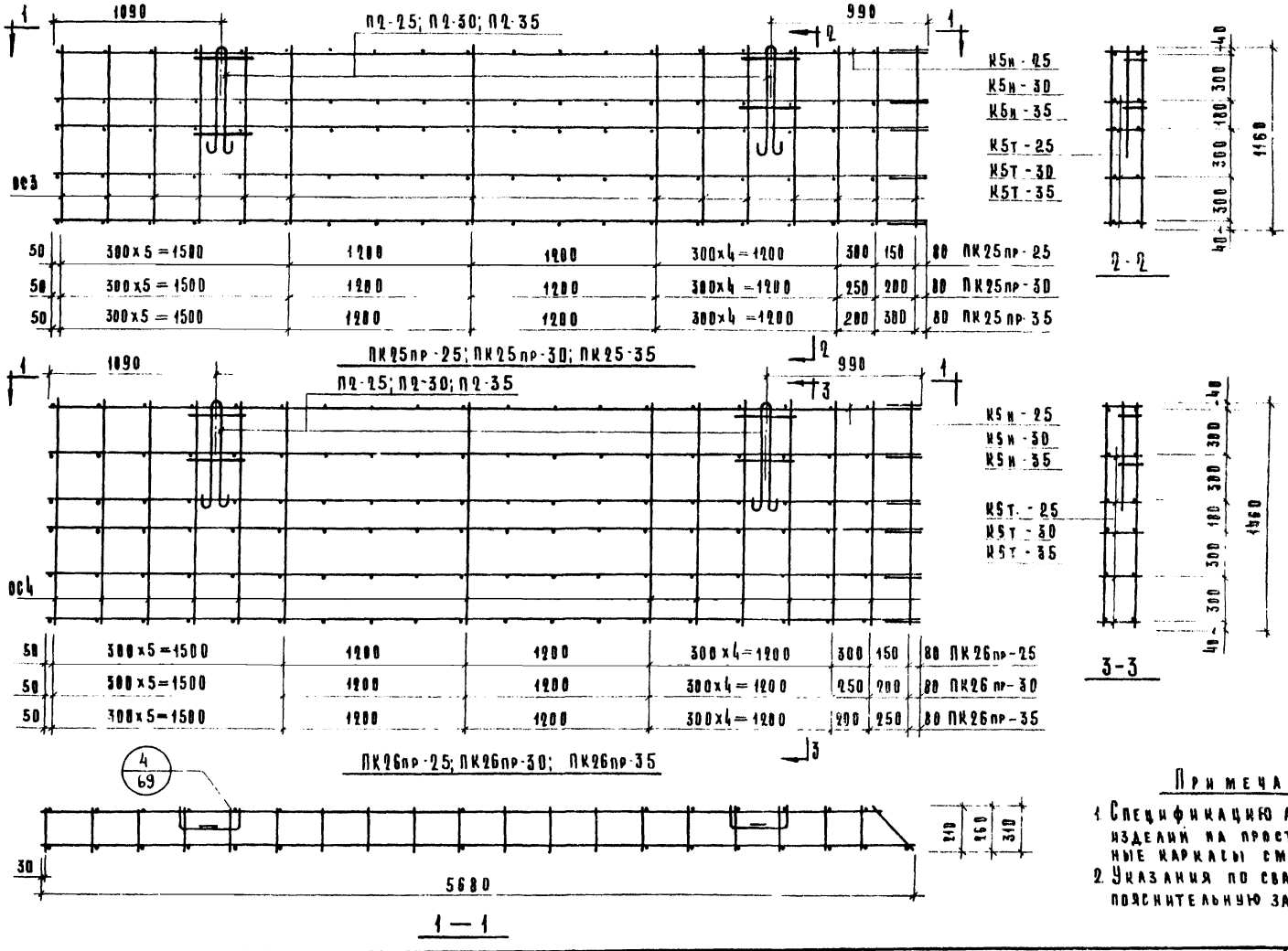

Примечания

1. Спецификацию арматурных изделий на пространственные каркасы см. лист 21
2. Указания по сварке см. пояснительную записку.

ТК	Стеновые панели из легких и ячеистых бетонов	Серия ИИ-04-5	
1973	Пространственные каркасы ПК25пр-25; ПК25пр-30; ПК25пр-35; ПК26пр-25; ПК26пр-30; ПК26пр-35	Выпуск 10	Лист 17

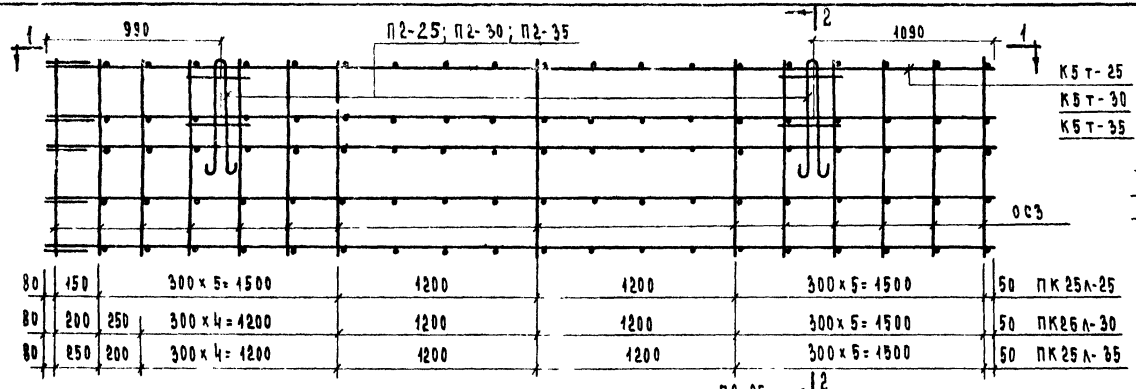

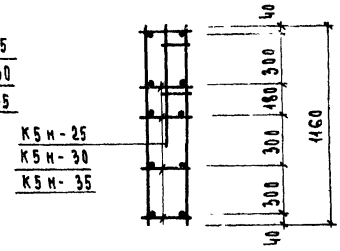

2-2

ПК25л-25, ПК25л-30, ПК25л-35

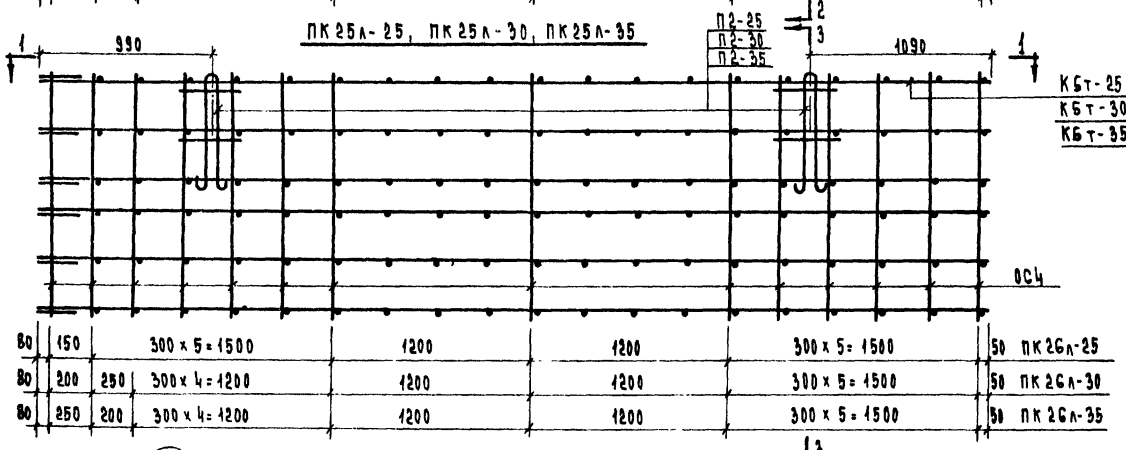

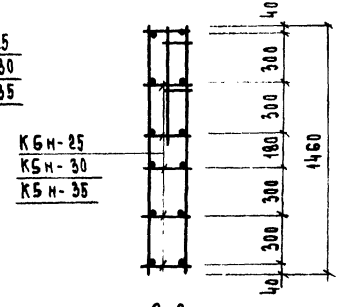

3-3

ПК26л-25, ПК26л-30, ПК26л-35

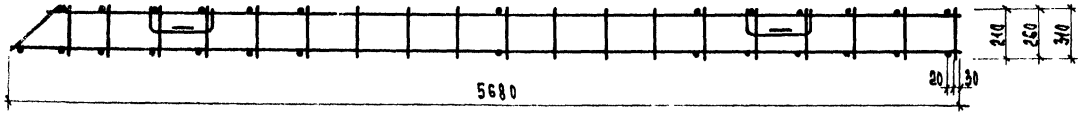

1-1

Примечания

1. Спецификацию арматурных изделий на пространственные каркасы см. лист 21.
2. Указания по сварке см. пояснительную записку.

ТК	Стеновые панели из легких и ячеистых бетонов	Серия ИИ-04.5	
1973	Пространственные каркасы ПК25л-25; ПК25л-30; ПК25л-35; ПК26л-25; ПК26л-30; ПК26л-35	Выпуск 10	Лист 18

Туристский комплексов г. Москва | Рук. группы | Исполнил | Шанаурова | Гагарина

Спецификация арматурных изделий на пространственные каркасы

Марка простр. каркаса	Марка арматурн. изделия	Кол. шт.	Вес, кг одного изд.	Вес, кг всех изделий	Общий	Лист
ПК19 пр-25	К4т-25	12	4.90	9.80	21.03	51
	К4н-25	1	4.90	4.90		51
	08I	27	0.09	2.43		54
	П1-25	2	1.95	3.90		63
ПК19 пр-30	К4т-30	2	4.99	9.98	21.42	51
	К4н-30	1	4.99	4.99		51
	08I	27	0.09	2.43		54
	П1-30	2	2.01	4.02		63
ПК19 пр-35	К4т-35	2	5.05	10.10	21.72	52
	К4н-35	1	5.05	5.05		52
	08I	27	0.09	2.43		54
	П1-35	2	2.07	4.14		63
ПК20 пр-25	К4т-25	3	4.90	14.70	27.01	51
	К4н-25	1	4.90	4.90		51
	082	27	0.13	3.51		54
	П1-25	2	1.95	3.90		63
ПК20 пр-30	Кт-30	3	4.99	14.97	27.49	51
	Кн-30	1	4.99	4.99		51
	082	27	0.13	3.51		54
	П1-30	2	2.01	4.02		63
ПК20 пр-35	К4т-35	3	5.05	15.15	32.51	52
	К4н-35	1	5.05	5.05		52
	082	27	0.13	3.51		54
	П2-35	2	4.40	8.80		63

Спецификация арматурных изделий на пространственные каркасы

Марка простр. каркаса	Марка арматурн. изделия	Кол. шт.	Вес, кг одного изд.	Вес, кг всех изделий	Общий	Лист
ПК19А-25	К4н-25	2	4.90	9.80	21.03	51
	К4т-25	1	4.90	4.90		51
	08-1	27	0.09	2.43		54
	П1-25	2	1.95	3.90		63
ПК19А-30	К4н-30	2	4.99	9.98	21.42	51
	К4т-30	1	4.99	4.99		51
	08-1	27	0.09	2.43		54
	П1-30	2	2.01	4.02		63
ПК19А-35	К4н-35	2	5.05	10.10	21.72	52
	К4т-35	1	5.05	5.05		52
	08-1	27	0.09	2.43		54
	П1-35	2	2.07	4.14		63
ПК20А-25	К4н-25	3	4.90	14.70	27.01	51
	К4т-25	1	4.90	4.90		51
	08-2	27	0.13	3.51		54
	П1-25	2	1.95	3.90		63
ПК20А-30	К4н-30	3	4.99	14.97	27.49	51
	К4т-30	1	4.99	4.99		51
	08-2	27	0.13	3.51		54
	П1-30	2	2.01	4.02		63
ПК20А-35	К4н-35	3	5.05	15.15	32.51	52
	К4т-35	1	5.05	5.05		52
	08-2	27	0.13	3.51		54
	П2-35	2	4.40	8.80		63

Спецификация арматурных изделий на пространственные каркасы

Марка простр. каркаса	Марка арматурн. изделия	Кол. шт.	Вес, кг одного изд.	Вес, кг всех изделий	Общий	Лист
ПК21 пр-25	К4т-25	4	4.90	19.60	37.92	51
	К4н-25	1	4.90	4.90		51
	083	27	0.18	4.86		54
	П2-25	2	4.28	8.56		63
ПК21 пр-30	К4т-30	4	4.99	19.96	38.49	51
	К4н-30	1	4.99	4.99		51
	083	27	0.18	4.86		54
	П2-30	2	4.34	8.68		63
ПК21 пр-35	К4т-35	4	5.05	20.20	38.91	52
	К4н-35	1	5.05	5.05		52
	083	27	0.18	4.86		54
	П2-35	2	4.40	8.80		63
ПК22 пр-25	К4т-25	5	4.90	24.50	44.17	51
	К4н-25	1	4.90	4.90		51
	084	27	0.23	6.21		54
	П2-25	2	4.28	8.56		63
ПК22 пр-30	К4т-30	5	4.90	24.95	44.83	51
	К4н-30	1	4.99	4.99		51
	084	27	0.23	6.91		54
	П2-30	2	4.34	8.68		63
ПК22 пр-35	К4т-35	5	5.05	25.25	45.3	52
	К4н-35	1	5.05	5.05		52
	084	27	0.23	6.21		51
	П2-35	2	4.40	8.80		63

Примечание: Пространственные каркасы см. на листах 11÷13

ТК 1973

Стеновые панели из легких и ячеистых бетонов

Спецификации арматурных изделий на пространственные каркасы ПК19пр-25; ПК19пр-30; ПК19пр-35; ПК20пр-25; ПК20пр-30; ПК20пр-35; ПК19А-25; ПК19А-30; ПК19А-35; ПК20А-25; ПК20А-30; ПК20А-35; ПК21пр-25; ПК21пр-30; ПК21пр-35; ПК22пр-25; ПК22пр-30; ПК22пр-35

Серия 1К-04-6

Выпуск 10

Лист 19

ЦНИИЭП ... Инв. № подл. | Подп. и дата | Взам. инв. №

Нач. отдела Шакарунда
Гл. инж. пр. Маркин
Рук. группы
Исполнил

Спецификация арматурных изделий на пространственные каркасы

Марка простр. каркаса	Марка арматур. изделия	Кол. штук	Вес, кг: Одного издел.	Вес, кг: Всех издел.	Вес, кг: Общий	Лист
ПК21Л-25	К4Н-25	4	4.90	19.60	37.92	51
	К4Т-25	1	4.90	4.90		51
	ОС3	27	0.18	4.86		54
	П2-25	2	4.28	8.56		63
ПК21Л-30	К4Н-30	4	4.99	19.96	38.49	51
	К4Т-30	1	4.99	4.99		51
	ОС3	27	0.18	4.86		54
	П2-30	2	4.34	8.68		63
ПК21Л-35	К4Н-35	4	5.05	20.20	38.91	52
	К4Т-35	1	5.05	5.05		52
	ОС3	27	0.18	4.86		54
	П2-35	2	4.40	8.80		63
ПК22Л-25	К4Н-25	5	4.90	24.50	44.17	51
	К4Т-25	1	4.90	4.90		51
	ОС4	27	0.23	6.21		54
	П2-25	2	4.28	8.56		63
ПК22Л-30	К4Н-30	5	4.99	24.95	44.83	51
	К4Т-30	1	4.99	4.99		51
	ОС4	27	0.23	6.21		54
	П2-30	2	4.34	8.68		63
ПК22Л-35	К4Н-35	5	5.05	25.25	45.31	52
	К4Т-35	1	5.05	5.05		52
	ОС4	27	0.23	6.21		54
	П2-35	2	4.40	8.80		63

Спецификация арматурных изделий на пространственные каркасы

Марка простр. каркаса	Марка арматур. изделий	Кол. штук	Вес, кг: Одного издел.	Вес, кг: Всех издел.	Вес, кг: Общий	Лист
ПК23пр-25	К5Т-25	2	4.86	9.72	20.91	52
	К5Н-25	1	4.86	4.86		52
	ОС1	27	0.09	2.43		54
	П1-25	2	1.95	3.90		63
ПК23пр-30	К5Т-30	2	4.94	9.88	21.27	52
	К5Н-30	1	4.94	4.94		52
	ОС1	27	0.09	2.43		54
	П1-30	2	2.01	4.02		63
ПК23пр-35	К5Т-35	2	5.01	10.02	21.60	52
	К5Н-35	1	5.01	5.01		52
	ОС1	27	0.09	2.43		54
	П1-35	2	2.07	4.14		63
ПК24пр-25	К5Т-25	3	4.86	14.58	26.85	52
	К5Н-25	1	4.86	4.86		52
	ОС2	27	0.13	3.51		54
	П1-25	2	1.95	3.90		63
ПК24пр-30	К5Т-30	3	4.94	14.82	27.29	52
	К5Н-30	1	4.94	4.94		52
	ОС2	27	0.13	3.51		54
	П1-30	2	2.01	4.02		63
ПК24пр-35	К5Т-35	3	5.01	15.03	32.35	52
	К5Н-35	1	5.01	5.01		52
	ОС2	27	0.13	3.51		54
	П2-35	2	4.40	8.80		63

Спецификация арматурных изделий на пространственные каркасы

Марка простр. каркаса	Марка арматур. изделия	Кол. штук	Вес, кг: Одного издел.	Вес, кг: Всех издел.	Вес, кг: Общий	Лист
ПК23Л-25	К5Н-25	2	4.86	9.72	20.91	52
	К5Т-25	1	4.86	4.86		52
	ОС1	27	0.09	2.43		54
	П1-25	2	1.95	3.90		63
ПК23Л-30	К5Н-30	2	4.94	9.88	21.27	52
	К5Т-30	1	4.94	4.94		52
	ОС1	27	0.09	2.43		54
	П1-30	2	2.01	4.02		63
ПК23Л-35	К5Н-35	2	5.01	10.02	21.60	52
	К5Т-35	1	5.01	5.01		52
	ОС1	27	0.09	2.43		54
	П1-35	2	2.07	4.14		63
ПК24Л-25	К5Н-25	3	4.86	14.58	26.85	52
	К5Т-25	1	4.86	4.86		52
	ОС2	27	0.13	3.51		54
	П1-25	2	1.95	3.90		63
ПК24Л-30	К5Н-30	3	4.94	14.82	27.29	52
	К5Т-30	1	4.94	4.94		52
	ОС2	27	0.13	3.51		54
	П1-30	2	2.01	4.02		63
ПК24Л-35	К5Н-35	3	5.01	15.03	32.35	52
	К5Т-35	1	5.01	5.01		52
	ОС2	27	0.13	3.51		54
	П2-35	2	4.40	8.80		63

Примечание: 1. Пространственные каркасы см. на листах 14-16

Т.К.	Стеновые панели из легких и ячеистых бетонов	Серия ИИ-04-5	
1973	Спецификации арматурных изделий на пространственные каркасы ПК21Л-25; ПК-21Л-30; ПК21Л-35; ПК22Л-25; ПК22Л-30; ПК22Л-35; ПК-23пр-25; ПК23пр-30; ПК23пр-35; ПК24пр-25; ПК24пр-30; ПК24пр-35; ПК23Л-25; ПК23Л-30; ПК23Л-35; ПК24Л-25; ПК24Л-30; ПК24Л-35	Выпуск 10	Лист 20

ЦНИИЛП Туристских комплексов г. Москва

Н.Л. инж. пр. гл. Рук. гр. инж. Ф. Полыштель

Прирожда Шанаурова Маркин

Спецификация арматурных изделий на пространственные каркасы

Марка простр. каркаса	Марка арматурн. изделия	Кол. шт	Вес, кг одного изд.	Вес, кг всех изд.	Вес, кг общий	Лист
ПК 25 пр-25	КSт-25	4	4.86	19.44	37.72	52
	КSн-25	1	4.86	4.86		52
	ОС3	27	0.18	4.86		54
	П2-25	2	4.28	8.56		63
ПК 25 пр-30	КSт-30	4	4.94	19.76	38.24	52
	КSн-30	1	4.94	4.94		52
	ОС3	27	0.18	4.86		54
	П2-30	2	4.34	8.68		63
ПК 25 пр-35	КSт-35	4	5.01	20.04	38.91	52
	КSн-35	1	5.01	5.01		62
	ОС3	27	0.18	4.86		54
	П2-35	2	4.40	8.80		63
ПК 26 пр-25	КSт-25	5	4.86	24.30	43.93	52
	КSн-25	1	4.86	4.86		52
	ОС4	27	0.23	6.21		54
	П2-25	2	4.28	8.56		63
ПК 26 пр-30	КSт-30	5	4.94	24.70	44.53	52
	КSн-30	1	4.94	4.94		52
	ОС4	27	0.23	6.21		54
	П2-30	2	4.34	8.68		63
ПК 26 пр-35	КSт-35	5	5.01	25.05	45.07	52
	КSн-35	1	5.01	5.01		52
	ОС4	27	0.23	6.21		54
	П2-35	2	4.40	8.80		63

Спецификация арматурных изделий на пространственные каркасы

Марка простр. каркаса	Марка арматурн. изделия	Кол. шт.	Вес, кг одного изд.	Вес, кг всех изд.	Вес, кг общий	Лист
ПК 25 А-25	КSн-25	4	4.86	19.44	37.72	52
	КSт-25	1	4.86	4.86		52
	ОС3	27	0.18	4.86		54
	П2-25	2	4.28	8.56		63
ПК 25 А-30	КSн-30	4	4.94	19.76	38.24	52
	КSт-30	1	4.94	4.94		52
	ОС3	27	0.18	4.86		54
	П2-30	2	4.34	8.68		63
ПК 25 А-35	КSн-35	4	5.01	20.04	38.91	52
	КSт-35	1	5.01	5.01		52
	ОС3	27	0.18	4.86		54
	П2-35	2	4.40	8.80		63
ПК 26 А-25	КSн-25	5	4.86	24.30	43.93	52
	КSт-25	1	4.86	4.86		52
	ОС-4	27	0.23	6.21		54
	П2-25	2	4.28	8.56		63
ПК 26 А-30	КSн-30	5	4.94	24.70	44.53	52
	КSт-30	1	4.94	4.94		52
	ОС4	27	0.23	6.21		54
	П2-30	2	4.34	8.68		63
ПК 26 А-35	КSн-35	5	5.01	25.05	45.07	52
	КSт-35	1	5.01	5.01		52
	ОС-4	27	0.23	6.21		54
	П2-35	2	4.40	8.80		63

Примечание

1. Пространственные каркасы см. на листах 17 ÷ 18

ЦНИИЭП Гражданский Госкомитета по делам строительства СССР г. Москва

Инв. № подл. | Подпись и дата | Взам. инв. №

Разработано Маркина

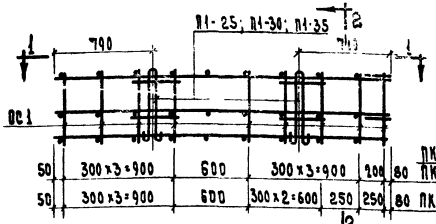

ПК 27 пр-25; ПК 27 пр-30; ПК 27 пр-35

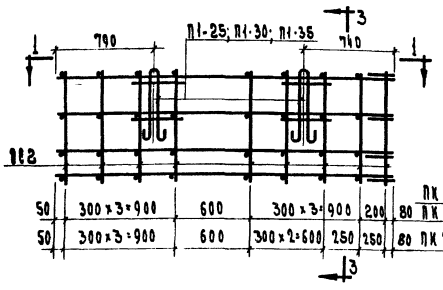

ПК 28 пр-25; ПК 28 пр-30; ПК 28 пр-35

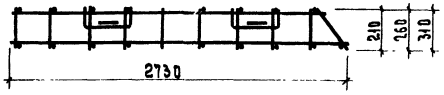

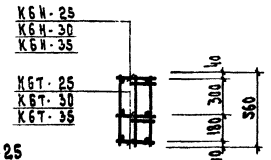

2-2

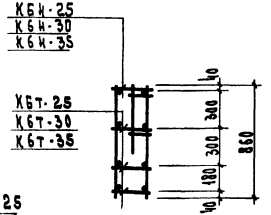

3-3

Примечание:

1. Указания по сварке см. пояснительную записку.

Спецификация арматурных изделий на пространственные каркасы

Марка простр. каркаса	Марка арматурн. изделия	Кол. шт.	Вес, кг одного изд.	Вес, кг всех изд.	Общий	Лист
ПК 27 пр-25	К6т-25	2	1.04	2.08	8.55	51
	К6н-25	1	1.04	1.04		51
	ос1	17	0.09	1.53		54
	П1-25	2	1.95	3.90		63
ПК 27 пр-30	К6т-30	2	1.08	2.16	8.79	51
	К6н-30	1	1.08	1.08		51
	ос1	17	0.09	1.53		54
	П1-30	2	2.01	4.02		63
ПК 27 пр-35	К6т-35	2	1.12	2.24	9.03	52
	К6н-35	1	1.12	1.12		52
	ос1	17	0.09	1.53		54
	П1-35	2	2.07	4.14		63
ПК 28 пр-25	К6т-25	3	1.04	3.12	10.27	51
	К6н-25	1	1.04	1.04		51
	ос2	17	0.13	2.21		54
	П1-25	2	1.95	3.90		63
ПК 28 пр-30	К6т-30	3	1.08	3.24	10.55	51
	К6н-30	1	1.08	1.08		51
	ос2	17	0.13	2.21		54
	П1-30	2	2.01	4.02		63
ПК 28 пр-35	К6т-35	3	1.12	3.36	10.83	52
	К6н-35	1	1.12	1.12		52
	ос2	17	0.13	2.21		54
	П1-35	2	2.07	4.14		63

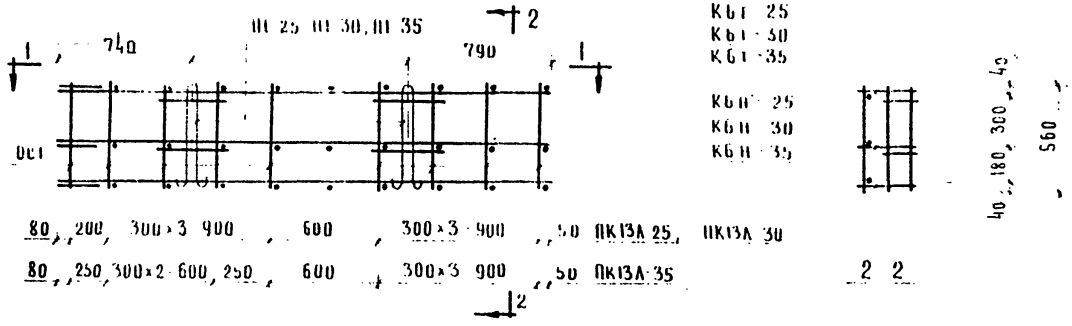

ПК27А 25, ПК27А 30, ПК27А 35

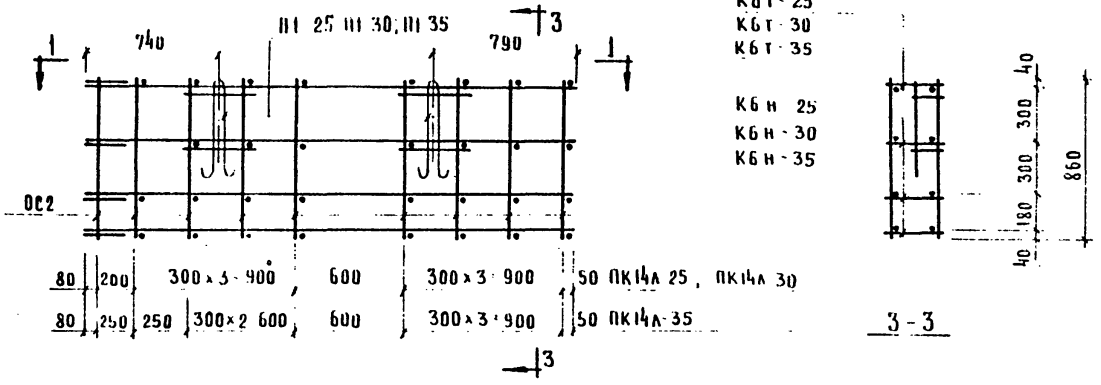

ПК28А 25, ПК28А 30, ПК28А 35

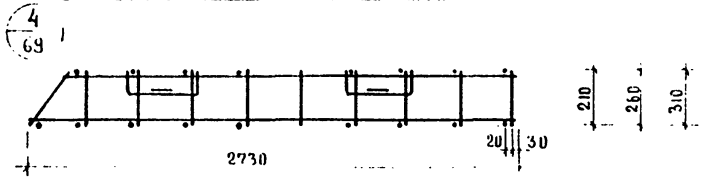

Примечание

1. Указания по сварке см. пояснительную записку.

Спецификация арматурных изделий на пространственные каркасы

Марка простр. каркаса	Марка арматурн. изделия	К-во шт	Вес кг: одного изд.	Вес кг: всех изд.	Вес кг: общий	Лист
ПК27А-25	КБн-25	2	1.04	2.08	8.55	51
	КБт-25	1	1.04	1.04		51
	ОС1	17	0.09	1.53		54
	П1-25	2	1.95	3.90		63
ПК27А-30	КБн-30	2	1.08	2.16	8.79	51
	КБт-30	1	1.08	1.08		51
	ОС1	17	0.09	1.53		54
	П1-30	2	2.01	4.02		63
ПК27А-35	КБн-35	2	1.12	2.24	9.03	52
	КБт-35	1	1.12	1.12		52
	ОС1	17	0.09	1.53		54
	П1-35	2	2.07	4.14		63
ПК28А-25	КБн-25	3	1.04	3.12	10.27	51
	КБт-25	1	1.04	1.04		51
	ОС2	17	0.13	2.21		54
	П1-25	2	1.95	3.90		63
ПК28А-30	КБн-30	3	1.08	3.24	10.55	51
	КБт-30	1	1.08	1.08		51
	ОС2	17	0.13	2.21		54
	П1-30	2	2.01	4.02		63
ПК28А-35	КБн-35	3	1.12	3.36	10.83	52
	КБт-35	1	1.12	1.12		52
	ОС2	17	0.13	2.21		54
	П1-35	2	2.07	4.14		63

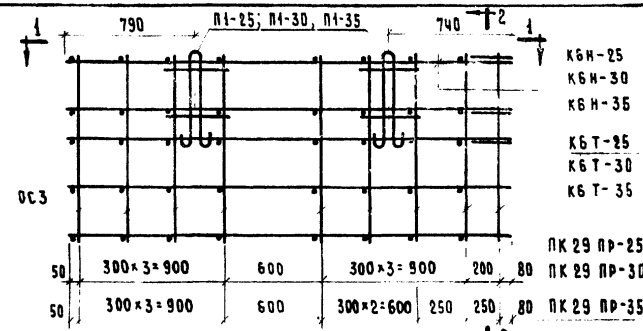

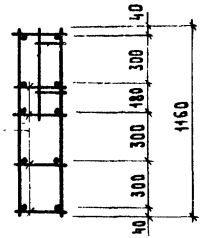

2-2

ПК 29 пр-25; ПК 29 пр-30; ПК 29 пр-35

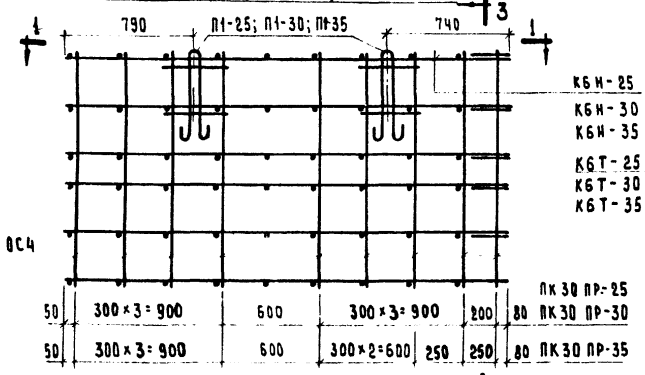

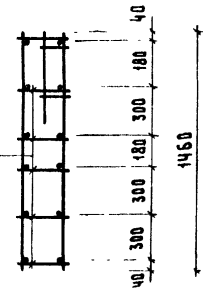

3-3

ПК 30 пр-25; ПК 30 пр-30; ПК 30 пр-35

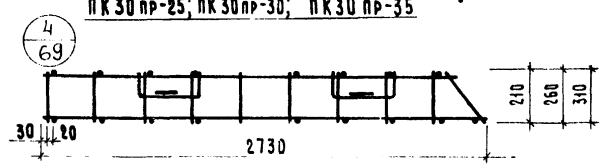

1-1

Примечание

1. Указания по сварке см. пояснительную записку.

Спецификация арматурных изделий на пространственные каркасы

Марка простр. каркаса	Марка арматур. изделия	К-во шт.	Вес кг: одного изделия	Вес кг: всех изделий	Вес кг: общий	Лист
ПК29 пр-25	КБТ-25	4	1.04	4.16	12.16	51
	КБН-25	1	1.04	1.04		51
	ОС3	17	0.18	3.06		54
	П1-25	2	1.95	3.90		63
ПК29 пр-30	КБТ-30	4	1.08	4.32	12.48	51
	КБН-30	1	1.08	1.08		51
	ОС3	17	0.18	3.06		54
	П1-30	2	2.01	4.02		63
ПК29 пр-35	КБТ-35	4	1.12	4.48	12.80	52
	КБН-35	1	1.12	1.12		52
	ОС3	17	0.18	3.06		54
	П1-35	2	2.07	4.14		63
ПК30 пр-25	КБТ-25	5	1.04	5.20	14.05	51
	КБН-25	1	1.04	1.04		51
	ОС4	17	0.23	3.91		54
	П1-25	2	1.95	3.90		63
ПК30 пр-30	КБТ-30	5	1.08	5.40	14.41	51
	КБН-30	1	1.08	1.08		51
	ОС4	17	0.23	3.91		54
	П1-30	2	2.01	4.02		63
ПК30 пр-35	КБТ-35	5	1.12	5.60	14.77	52
	КБН-35	1	1.12	1.12		52
	ОС4	17	0.23	3.91		54
	П1-35	2	2.0	4.14		63

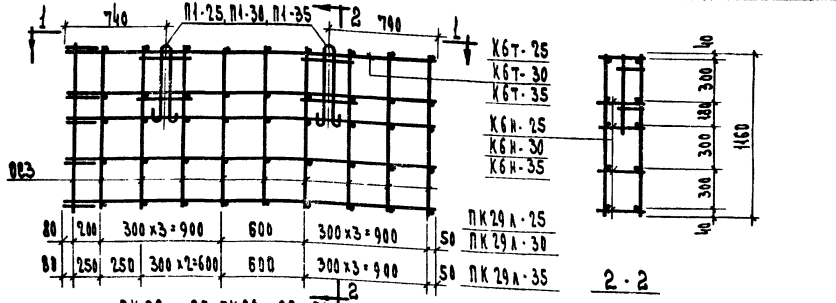

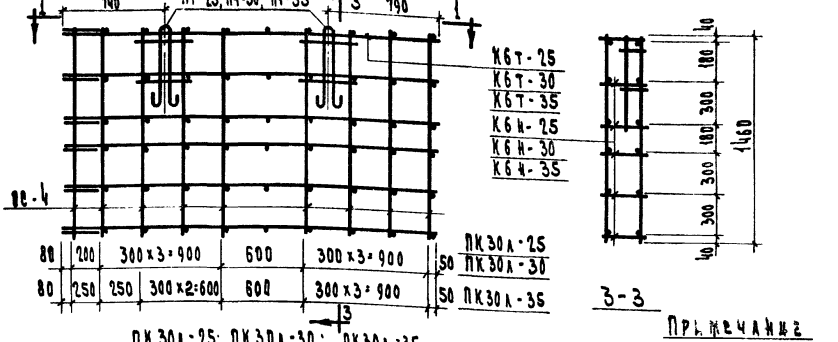

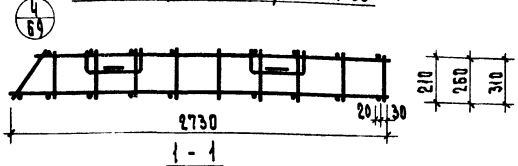

Примечание

1. Указания по сварке см. пояснительную записку.

Спецификация арматурных изделий на пространственные каркасы

Марка простр. каркаса	Марка арматурн. изделия	Кол. шт.	Вес, кг: одного изд.	Вес, кг: всех изд.	Сталь	Лист
ПК29А-25	К6н-25	4	1.04	4.16	12.46	51
	К6т-25	1	1.04	1.04		51
	ВВ3	17	0.18	3.06		54
	П1-25	2	1.95	3.90		63
ПК29А-30	К6н-30	4	1.08	4.32	12.48	51
	К6т-30	1	1.08	1.08		51
	ВВ3	17	0.18	3.06		54
	П1-30	2	2.01	4.02		63
ПК29А-35	К6н-35	4	1.12	4.48	12.60	52
	К6т-35	1	1.12	1.12		52
	ВВ3	17	0.18	3.06		54
	П1-35	2	2.07	4.14		63
ПК30А-25	К6н-25	5	1.04	5.20	14.05	51
	К6т-25	1	1.04	1.04		51
	ВВ4	17	0.23	3.91		54
	П1-25	2	1.95	3.90		63
ПК30А-30	К6н-30	5	1.08	5.40	14.47	51
	К6т-30	1	1.08	1.08		51
	ВВ4	17	0.23	3.91		54
	П1-30	2	2.01	4.02		63
ПК30А-35	К6н-35	5	1.12	5.60	14.77	52
	К6т-35	1	1.12	1.12		52
	ВВ4	17	0.23	3.91		54
	П1-35	2	2.07	4.14		63

ЦНИИЭП зрелищных комплексов. Гл. инж. пр-та Рук. группы Гл. арх. отдела. Г. Москва. Жеребина Шкляров Шкляровская

ТК	Стеновые панели из легких и ячеистых бетонов	Серия	ИИ-04-5
1973	Пространственные каркасы ПК-29А-25; ПК29А-30; ПК29А-35; ПК30А-25; ПК30А-30; ПК30А-35. Спецификация.	Выпуск 10	Лист 25

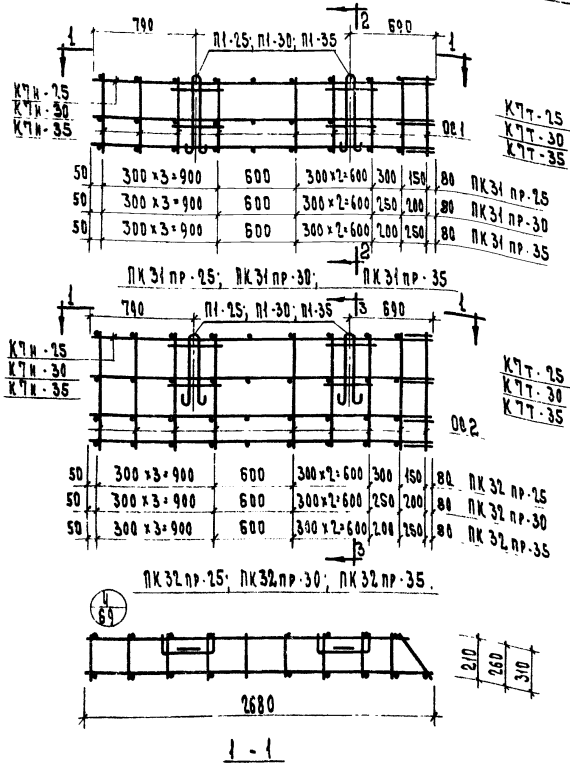

Примечание

1. Указания по сварке см. пояснительную записку

Спецификация арматурных изделий на пространственный каркас

Марка простр. каркаса	Марка арматурн. изделия	Кол. шт.	Вес, кг: одного издел.	Вес, кг: всех издел.	Общий	Альт
ПК31 пр-25	КТТ-25	2	1.02	2.04	8.49	52
	КТН-25	1	1.02	1.02		52
	ОС1	17	0.09	1.53		54
	П1-25	2	1.95	3.90		63
ПК31 пр-30	КТТ-30	2	1.06	2.12	8.73	52
	КТН-30	1	1.06	1.06		52
	ОС1	17	0.09	1.53		54
	П1-30	2	2.04	4.02		63
ПК31 пр-35	КТТ-35	2	1.10	2.20	8.97	52
	КТН-35	1	1.10	1.10		52
	ОС1	17	0.09	1.53		54
	П1-35	2	2.07	4.14		63
ПК32 пр-25	КТТ-25	3	1.02	3.06	10.19	52
	КТН-25	1	1.02	1.02		52
	ОС2	17	0.13	2.21		54
	П1-25	2	1.95	3.90		63
ПК32 пр-30	КТТ-30	3	1.06	3.18	10.47	52
	КТН-30	1	1.06	1.06		52
	ОС2	17	0.13	2.21		54
	П1-30	2	2.01	4.02		63
ПК32 пр-35	КТТ-35	3	1.10	3.30	10.75	52
	КТН-35	1	1.10	1.10		52
	ОС2	17	0.13	2.21		54
	П1-35	2	2.07	4.14		63

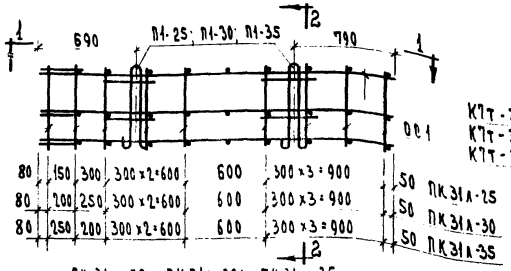

ПК 31А-25; ПК 31А-30; ПК 31А-35

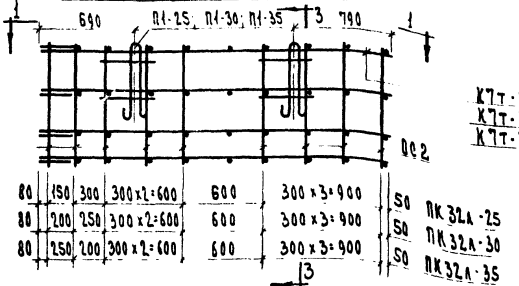

ПК 32А-25; ПК 32А-30; ПК 32А-35

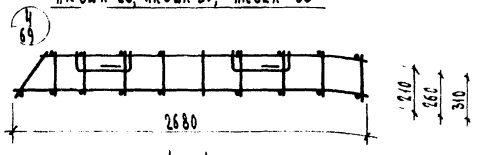

1 - 1

КТТ-25 КТТ-30 КТТ-35	КТН-25 КТН-30 КТН-35

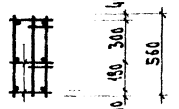

2 - 2

КТТ-25 КТТ-30 КТТ-35	КТН-25 КТН-30 КТН-35

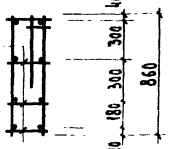

3 - 3

Примечание:

1. Указания по сварке см. пояснительную записку.

Спецификация арматурных изделий на пространственные каркасы

Марка простр. каркаса	Марка арматур. изделий	Кол. шт.	Вес, кг одного изд.	Вес, кг всех изд.	Вес, кг общий	Лист
ПК31А-25	КТН-25	2	1.02	2.04	8.49	52
	КТТ-25	1	1.02	1.02		52
	ОС1	17	0.09	1.53		54
	П1-25	2	1.95	3.90		63
ПК31А-30	КТН-30	2	1.06	2.12	8.73	52
	КТТ-30	1	1.06	1.06		52
	ОС1	17	0.09	1.53		54
	П1-30	2	2.01	4.02		63
ПК31А-35	КТН-35	2	1.10	2.20	8.97	52
	КТТ-35	1	1.10	1.10		52
	ОС1	17	0.09	1.53		54
	П1-25	2	2.07	4.14		63
ПК32А-25	КТН-25	3	1.02	3.06	10.19	52
	КТТ-25	1	1.02	1.02		52
	ОС2	17	0.13	2.21		54
	П1-25	2	1.95	3.90		63
ПК32А-30	КТН-30	3	1.06	3.18	10.49	52
	КТТ-30	1	1.06	1.06		52
	ОС2	17	0.13	2.21		54
	П1-30	2	2.01	4.02		63
ПК32А-35	КТН-35	3	1.10	3.30	10.75	52
	КТТ-35	1	1.10	1.10		52
	ОС2	17	0.13	2.21		54
	П1-35	2	2.07	4.14		63

ЦНИИЭП зав.-ских и туристских комплексов г. Москва
Нач. отдела Ст. инж. пр. Рук. группы
Гл. архитектор Гл. конструктор
Шкандурина Сагунина

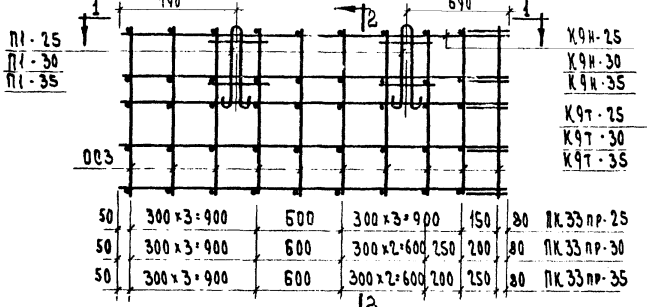

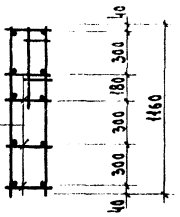

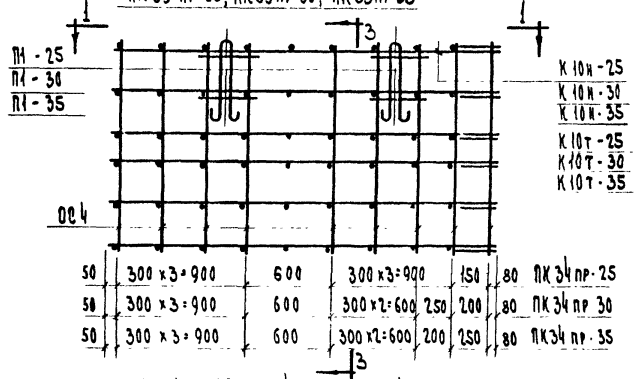

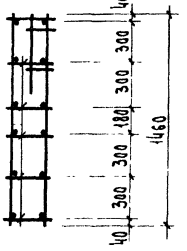

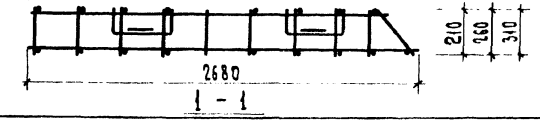

Примечание

1. Указания по сварке см. пояснительную записку

Спецификация арматурных изделий на пространственные каркасы

Марка простр. каркаса	Марка арматурн. изделия	Кол. шт.	Вес, кг: одного изд.	Вес, кг: всех изд.	Общий	Лист
ПК33пр-25	К7т-25	4	1.02	4.08	12.06	52
	К7н-25	1	1.02	1.02		52
	ОС3	17	0.18	3.06		54
	П1-25	2	1.95	3.90		63
ПК33пр-30	К7т-30	4	1.06	4.24	12.38	52
	К7н-30	1	1.06	1.06		52
	ОС3	17	0.18	3.06		54
	П1-30	2	2.01	4.02		63
ПК33пр-35	К7т-35	4	1.10	4.40	12.70	52
	К7н-35	1	1.10	1.10		52
	ОС3	17	0.18	3.06		54
	П1-35	2	2.07	4.14		63
ПК34пр-25	К7т-25	5	1.02	5.10	13.93	52
	К7н-25	1	1.02	1.02		52
	ОС4	17	0.23	3.91		54
	П1-25	2	1.95	3.90		63
ПК34пр-30	К7т-30	5	1.06	5.30	14.29	52
	К7н-30	1	1.06	1.06		52
	ОС4	17	0.23	3.91		54
	П1-30	2	2.01	4.02		63
ПК34пр-35	К7т-35	5	1.10	5.50	14.65	52
	К7н-35	1	1.10	1.10		52
	ОС4	17	0.23	3.91		54
	П1-35	2	2.07	4.14		63

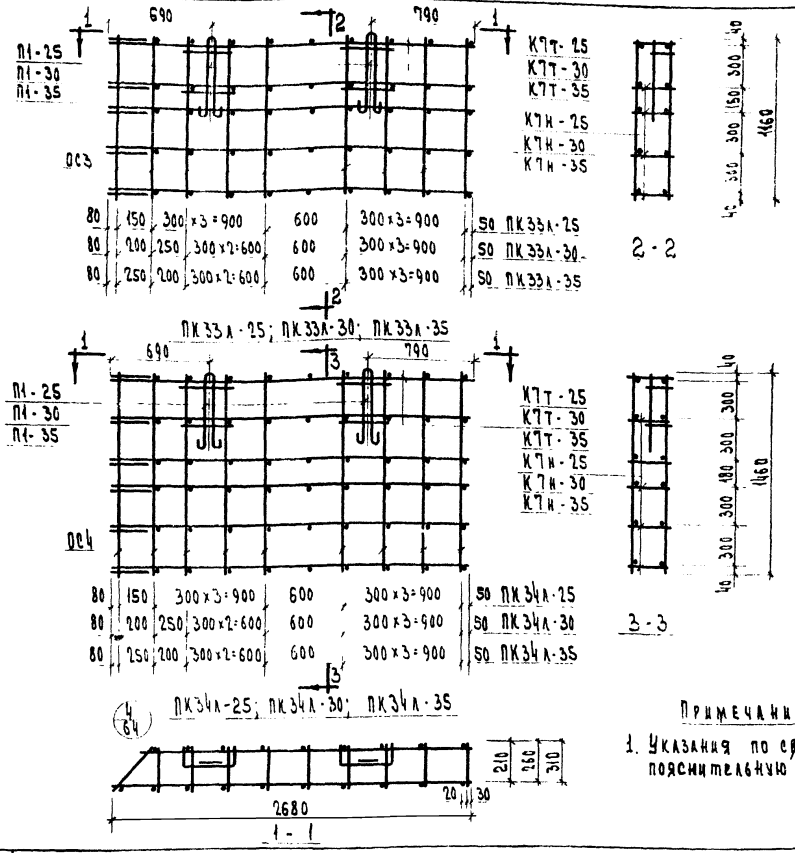

Примечание

1. Указания по сварке см. пояснительную записку.

Спецификация арматурных изделий на пространственные каркасы

Марка простр. каркаса	Марка арматурн. изделия	Кол. шт.	Вес, кг одного изд.	Вес, кг всех изд.	Общий	Лист
ПК33А-25	КТН-25	4	1.02	4.08	12.06	52
	КТТ-25	1	1.02	1.02		52
	ОС3	19	0.18	3.06		54
	П1-25	2	1.95	3.90		63
ПК33А-30	КТН-30	4	1.06	4.24	12.38	52
	КТТ-30	1	1.06	1.06		52
	ОС3	19	0.18	3.06		54
	П1-30	2	2.01	4.02		63
ПК33А-35	КТН-35	4	1.10	4.40	12.90	52
	КТТ-35	1	1.10	1.10		52
	ОС3	19	0.18	3.06		54
	П1-35	2	2.07	4.14		63
ПК34А-25	КТН-25	5	1.02	5.10	15.93	52
	КТТ-25	1	1.02	1.02		52
	ОС4	19	0.23	3.91		54
	П1-25	2	1.95	3.90		63
ПК34А-30	КТН-30	5	1.06	5.30	14.39	52
	КТТ-30	1	1.06	1.06		52
	ОС4	19	0.23	3.91		54
	П1-30	2	2.01	4.02		63
ПК34А-35	КТН-35	5	1.10	5.50	14.65	52
	КТТ-35	1	1.10	1.10		52
	ОС4	19	0.23	3.91		54
	П1-35	2	2.07	4.14		63

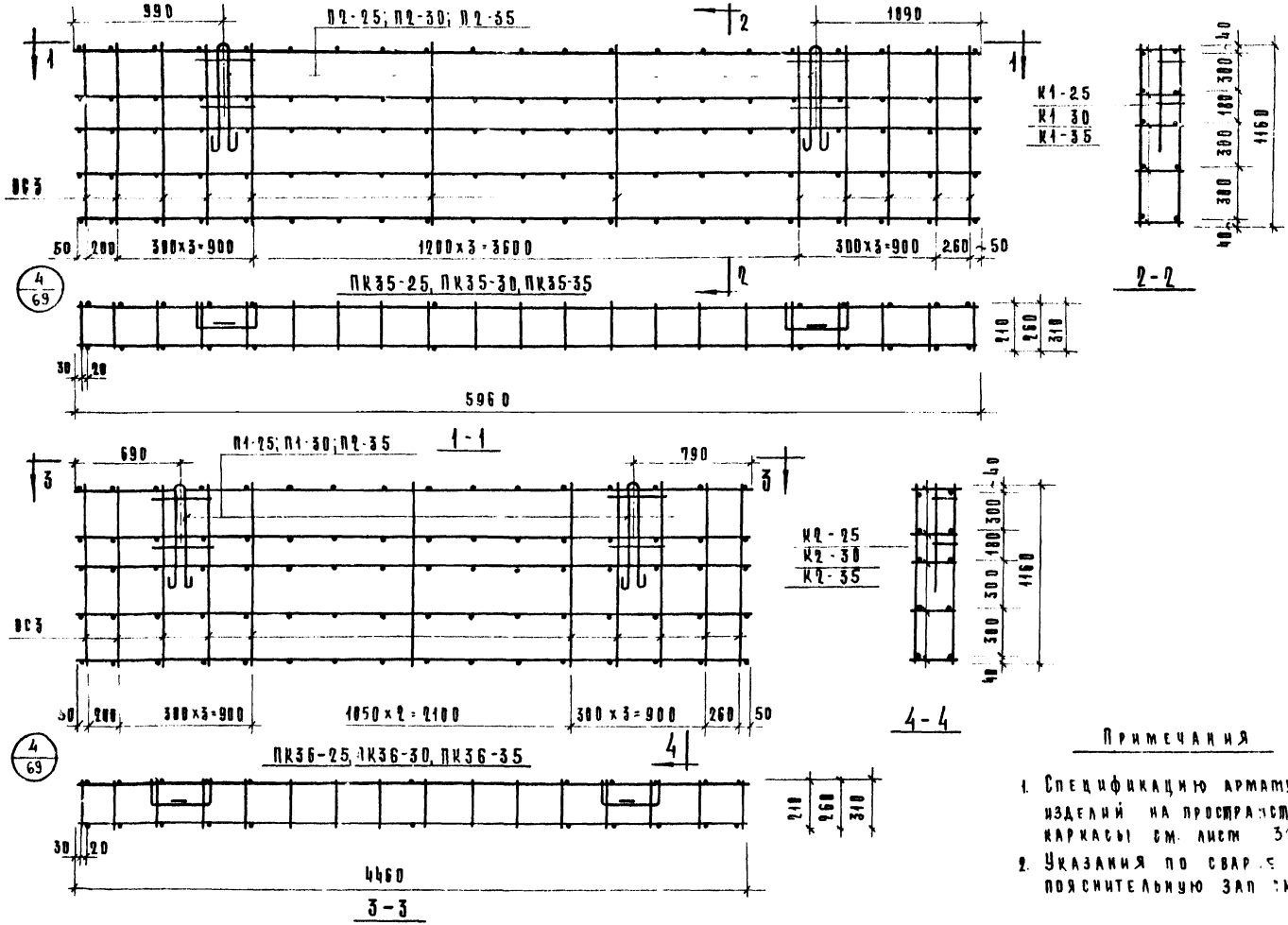

4/69

4/69

Примечания

1. Спецификацию арматурных изделий на пространственные каркасы см. лист 31.
2. Указания по сварке см. пояснительную записку.

ТК	Стеновые панели из легких и ячеистых бетонов	Серия ИИ-04-5	
1973	Пространственные каркасы ПК35-25; ПК35-30; ПК35-35; ПК36-25; ПК36-30; ПК36-35.	Выпуск 10	Лист 30

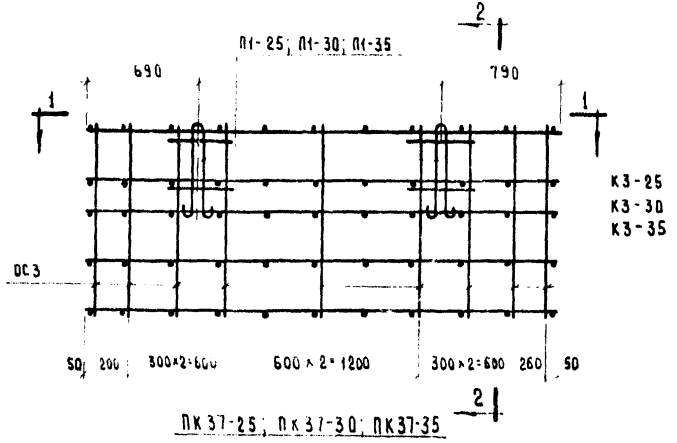

Примечание:

1. Указания по сварке см. пояснительную записку

Спецификация арматурных изделий на пространственные каркасы

Марка простран. каркаса	Марка арматурного изделия	К-во шт.	Вес кг: одного изделия	Вес кг: всех изделий	Общий	Лист
ПК35-25	К1-25	5	5,16	25,80	38,68	51
	ОС3	24	0,18	4,32		54
	П2-25	2	4,28	8,56		63
ПК35-30	К1-30	5	5,27	26,35	39,35	51
	ОС3	24	0,18	4,32		54
	П2-30	2	4,34	8,68		63
ПК35-35	К1-35	5	5,37	26,85	39,97	51
	ОС3	24	0,18	4,32		54
	П2-35	2	4,40	8,80		63
ПК36-25	К2-25	5	2,32	11,60	19,46	61
	ОС3	22	0,18	3,96		54
	П1-25	2	1,95	3,90		63
ПК36-30	К2-30	5	2,40	12,0	19,98	51
	ОС3	22	0,18	3,96		54
	П1-30	2	2,01	4,02		63
ПК36-35	К2-35	5	2,48	12,40	25,16	51
	ОС3	22	0,18	3,96		54
	П2-35	2	4,40	8,80		63
ПК37-25	К3-25	5	1,15	5,75	12,89	51
	ОС3	18	0,18	3,24		54
	П1-25	2	1,95	3,90		63
ПК37-30	К3-30	5	1,21	6,05	13,31	51
	ОС3	18	0,18	3,24		54
	П1-30	2	2,01	4,02		63
ПК37-35	К3-35	5	1,26	6,30	13,68	51
	ОС3	18	0,18	3,24		54
	П1-35	2	2,07	4,14		63

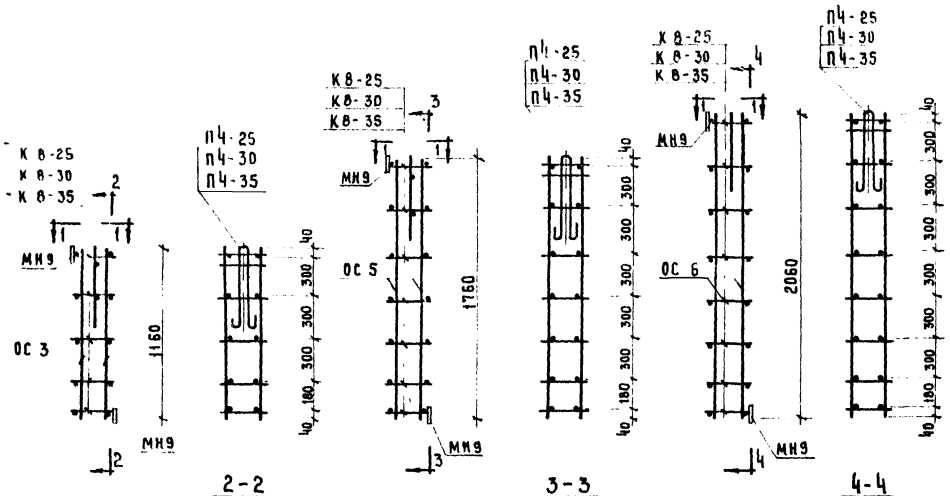

ПК38-25; ПК38-30; ПК38-35;

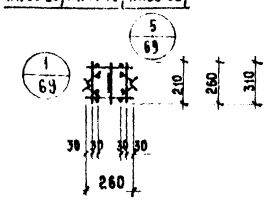

по 1-1

ПК39-25; ПК39-30; ПК39-35.

ПК40-25; ПК40-30; ПК40-35.

Примечание

Указания по сварке см. пояснительную записку.

Спецификация арматурных изделий на пространственные каркасы

Марка пространственного каркаса	Марка арматурного изделия	К во штук	Вес, кг: одного изд.	Вес, кг: всех изд.	Вес, кг: общий	Лист
ПК38-25	К8 25	5	0,12	0.60	3,23	53
	ОС 3	4	0,18	0,72		54
	МН 9	2	0,41	0,82		59
	П4-25	1	1,09	1,09		64
ПК38-30	К8-30	5	0,13	0,65	3,34	53
	ОС 3	4	0,18	0,72		54
	МН 9	2	0,41	0,82		59
	П4-30	1	1,15	1,15		64
ПК38-35	К8-35	5	0,14	0,70	3,81	53
	ОС 3	4	0,18	0,72		54
	МН 9	2	0,41	0,82		59
	П4-35	1	1,57	1,57		64
ПК39-25	К8-25	7	0,12	0,84	3,83	53
	ОС 5	4	0,27	1,08		54
	МН 9	2	0,41	0,82		59
	П4-25	1	1,09	1,09		64
ПК39-30	К8-30	7	0,13	0,91	3,96	53
	ОС 5	4	0,27	1,08		54
	МН 9	2	0,41	0,82		59
	П4-30	1	1,15	1,15		64
ПК39-35	К8-35	7	0,14	0,98	4,45	53
	ОС 5	4	0,27	1,08		54
	МН 9	2	0,41	0,82		59
	П4-35	1	1,57	1,57		64
ПК40-25	К8-25	8	0,12	0,96	4,15	53
	ОС 6	4	0,32	1,28		54
	МН 9	2	0,41	0,82		59
	П4-25	1	1,09	1,09		64
ПК40-30	К8-30	8	0,13	1,04	4,29	53
	ОС 6	4	0,32	1,28		54
	МН 9	2	0,41	0,82		59
	П4-30	1	1,15	1,15		64
ПК40-35	К8-35	8	0,14	1,12	4,79	53
	ОС 6	4	0,32	1,28		54
	МН 9	2	0,41	0,82		59
	П4-35	1	1,57	1,57		64

Инв. № подл. | Подпись и дата | Взам. инв. №

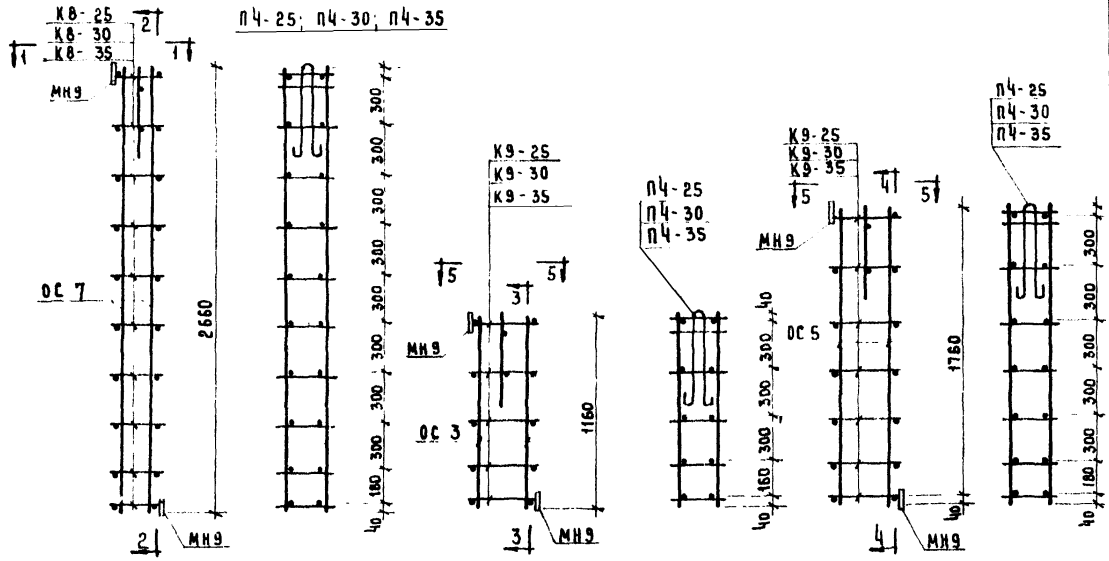

ПК41-25; ПК41-30; ПК41-35

ПК42-25; ПК42-30; ПК42-35;

ПК43-25; ПК43-30; ПК43-35;

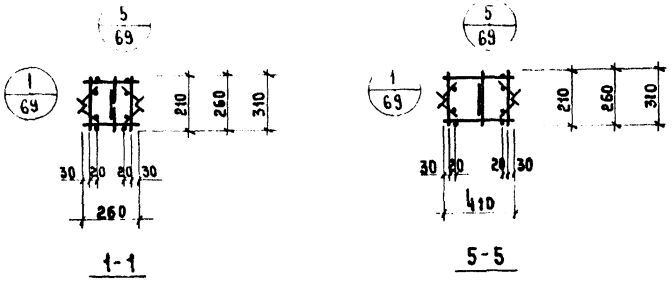

Примечание

Указания по сварке см пояснительную записку

Спецификация арматурных изделий на пространственные каркасы

Марка простр. каркаса	Марка арматурн. изделия	К-во штук	Вес, кг: одного изделия	Вес, кг: всех изделий	Вес, кг: общий	Лист
ПК41-25	К8 25	10	0.12	1.20	4,75	53
	ОС 7	4	0,41	1.64		54
	МН 9	2	0,41	0,82		59
	П4-25	1	1,09	1,09		64
ПК41-30	К8-30	10	0,13	1,30	4,91	53
	ОС 7	4	0,41	1,64		54
	МН 9	2	0,41	0,82		59
	П4-30	1	1,15	1,15		64
ПК41-35	К8 35	10	0,14	1,40	5,43	53
	ОС 7	4	0,41	1,64		54
	МН 9	2	0,41	0,82		59
	П4-35	1	1,57	1,57		64
ПК42-25	К9-25	5	0,17	0,85	3,48	53
	ОС 3	4	0,18	0,72		54
	МН 9	2	0,41	0,82		59
	П4-25	1	1,09	1,09		64
ПК42-30	К9-30	5	0,18	0,90	3,59	53
	ОС 3	4	0,18	0,72		54
	МН 9	2	0,41	0,82		59
	П4-30	1	1,15	1,15		64
ПК42-35	К9-35	5	0,19	0,95	4,06	53
	ОС 3	4	0,18	0,72		54
	МН 9	2	0,41	0,82		59
	П4-35	1	1,57	1,57		64
ПК43-25	К9-25	7	0,17	1,19	4,18	53
	ОС 5	4	0,27	1,08		54
	МН 9	2	0,41	0,82		59
	П4-25	1	1,09	1,09		64
ПК43-30	К9-30	7	0,18	1,26	4,31	53
	ОС 5	4	0,27	1,08		54
	МН 9	1	0,41	0,82		59
	П4-30	2	1,15	1,15		64
ПК43-35	К9-35	7	0,19	1,33	4,80	53
	ОС 5	4	0,27	1,08		54
	МН 9	2	0,41	0,82		59
	П4-35	1	1,57	1,57		64

Гипрожилстрой
Нач. отдела Шаназарова
Гл. инж. пр-та Морева
Рук. гр. инж.
Исполнитель

Бытовых зданий туристских комплексов г. Москва

ТК 1973

Стеновые панели из легких и ячеистых бетонов

Пространственные каркасы ПК41-25; ПК41-30; ПК41-35; ПК42-25; ПК42-30; ПК42-35; ПК43-25; ПК43-30; ПК43-35. Спецификация.

Серия ИИ-04-5
Выпуск 10
Лист 33

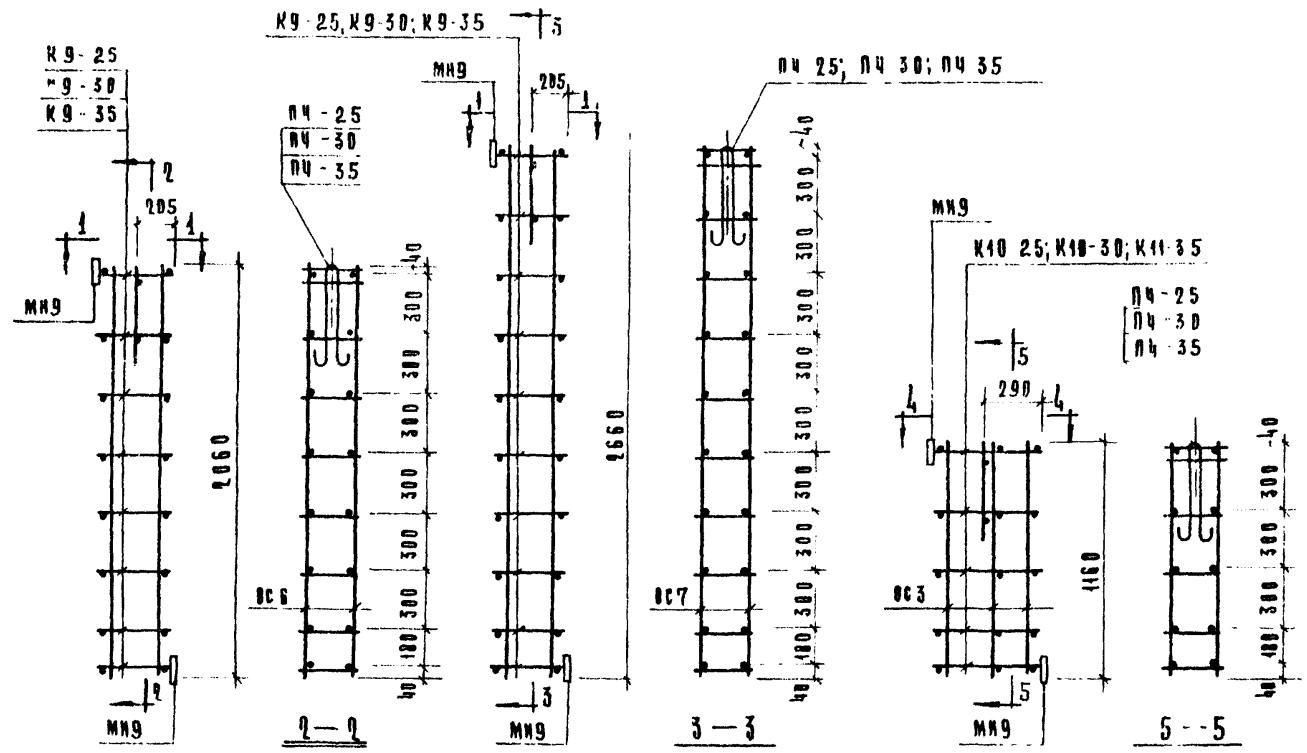

Спецификация арматурных изделий на пространственные каркасы

Марка простр. каркаса	Марка арматур. изделия	К-во штук	Вес кг			Лист
			одного изделия	всех изделий	общий	
ПК44-25	К9 25	8	0.17	1.36	4,55	53
	ВС 6	4	0,32	1.28		54
	МН9	2	0.41	0.82		59
	ПЧ 25	1	1.09	1.09		64
ПК44-30	К9 30	8	0,18	1,44	4,69	53
	ВС6	4	0.32	1.28		54
	МН9	2	0.41	0.82		59
	ПЧ-30	1	1.15	1,15		64
ПК44-35	К9-35	8	0,19	1,52	5,19	53
	ВС 6	4	0.32	1,28		54
	МН 9	2	0.41	0,82		59
	ПЧ-35	1	1.57	1.57		64
ПК45-25	К9-25	10	0.17	1,70	5,25	53
	ВС7	4	0.41	1,64		54
	МН9	2	0.41	0,82		59
	ПЧ 25	1	1.09	1.09		64
ПК45-30	К9-30	10	0.18	1.80	5,41	53
	ВС 7	4	0.41	1.64		54
	МН 9	2	0.41	0.82		59
	ПЧ-30	1	1.15	1,15		64
ПК45-35	К19-35	10	0,19	1.90	5,93	53
	ВС7	4	0,41	1.64		54
	МН9	2	0,41	0.82		59
	ПЧ-35	1	1,57	1,57		64
ПК46-25	К10-25	5	0,24	1.20	4.19	53
	ВС3	6	0,18	1,08		54
	МН9	2	0.41	0.82		59
	ПЧ 25	1	1.09	1.09		64
ПК46-30	К10-30	5	0,26	1.30	4,35	53
	ВС3	6	0.18	1.08		54
	МН9	2	0.41	0.82		59
	ПЧ-30	1	1.15	1.15		64
ПК46-35	К10-35	5	0,27	1.35	4.82	53
	ВС3	6	0,18	1.08		54
	МН9	2	0.41	0.82		59
	ПЧ-35	1	1.57	1.57		64

ЦНИПЛ Комплексов Руководитель Шалурова Исполнил Маркин Москва

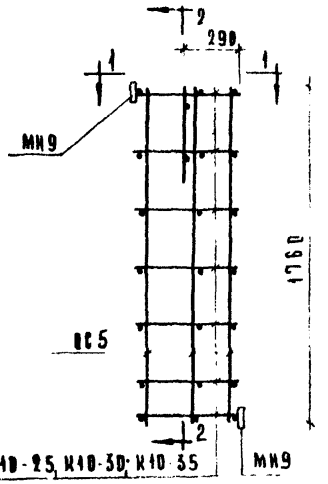

ПК47-25; ПК47-30; ПК47-35

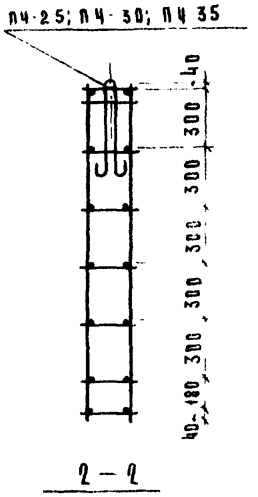

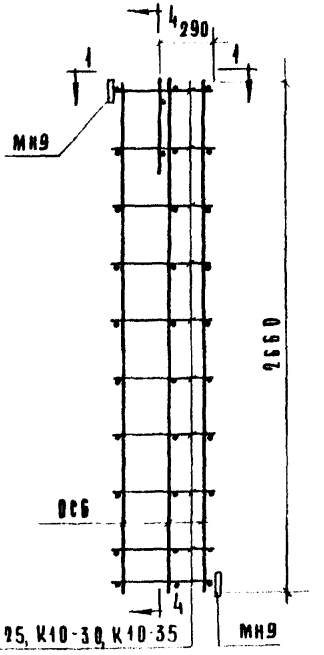

ПК49-25; ПК49-30; ПК49-35

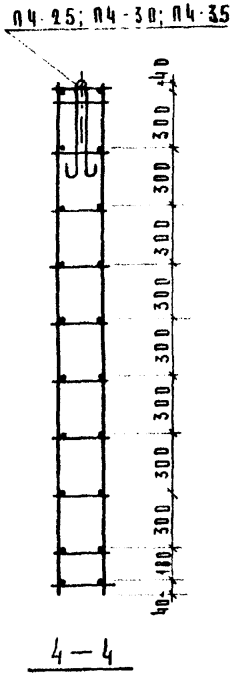

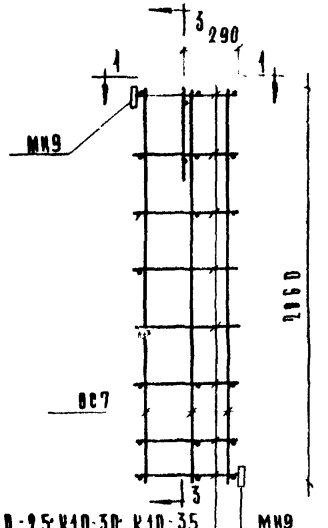

ПК48-25; ПК48-30; ПК48-35

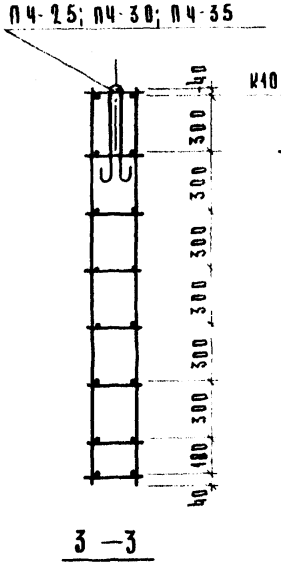

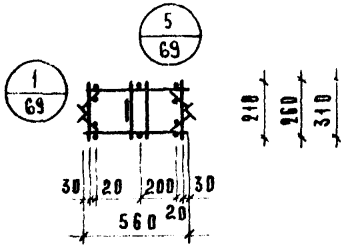

Примечание:

1. Указания по сварке см. пояснительную записку.

Спецификация арматурных изделий на пространственные каркасы

Марка простр. каркаса	Марка арматур. изделия	К-во штук	Вес кг: одного изделия	Вес кг: всех изделий	Вес кг: общий	Лист
ПК47-25	К10-25	7	0.24	1.68	5,21	53
	ВС5	6	0.27	1.62		54
	МН9	2	0.41	0.82		59
	ПЧ 25	1	1.09	1.09		64
ПК47-30	К10 30	7	0.26	1.82	5,41	53
	ВС5	6	0.27	1.62		54
	МН9	2	0.41	0.82		59
	ПЧ 30	1	1.15	1.15		64
ПК47-35	К10 35	7	0.27	1.89	5,90	53
	ВС5	6	0.27	1.62		54
	МН9	2	0.41	0.82		59
	ПЧ 35	1	1.57	1.57		64
ПК48-25	К10 25	8	0.24	1.92	5,75	53
	ВС6	6	0.32	1.92		54
	МН9	2	0.41	0.82		59
	ПЧ 25	1	1.09	1.09		64
ПК48-30	К10 30	8	0.26	2.08	5,97	53
	ВС6	6	0.32	1.92		54
	МН9	2	0.41	0.82		59
	ПЧ-30	1	1.15	1.15		64
ПК48-35	К10-35	8	0.27	2.16	6,47	53
	ВС6	6	0.32	1.92		54
	МН9	2	0.41	0.82		59
	ПЧ 35	1	1.57	1.57		64
ПК49-25	К10-25	10	0.24	2.40	6,77	53
	ВС7	6	0.41	2.46		54
	МН9	2	0.41	0.82		59
	ПЧ 25	1	1.09	1.09		64
ПК49-30	К10 30	10	0.26	2.60	7,03	53
	ВС7	6	0.41	2.46		54
	МН9	2	0.41	0.82		59
	ПЧ 30	1	1.15	1.15		64
ПК49-35	К10-35	10	0.27	2.70	7,55	53
	ВС7	6	0.41	2.46		54
	МН9	2	0.41	0.82		59
	ПЧ 35	1	1.57	1.57		64

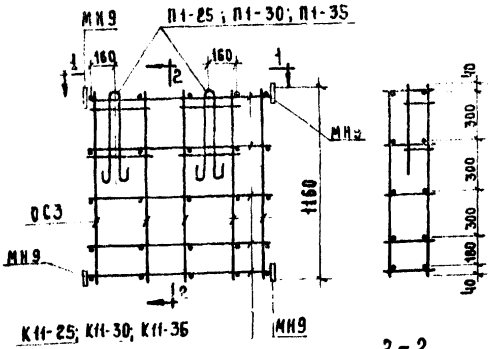

ПК50-25; ПК50-30; ПК50-35

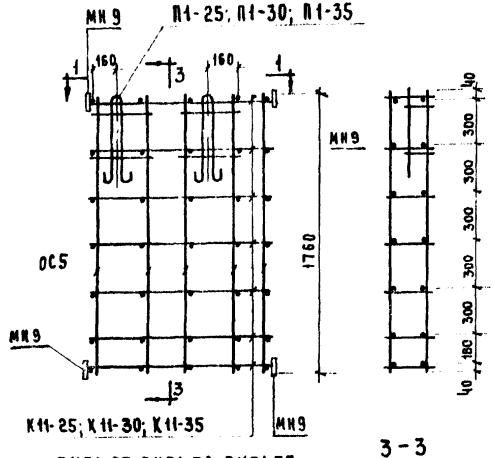

ПК51-25, ПК51-30, ПК51-35

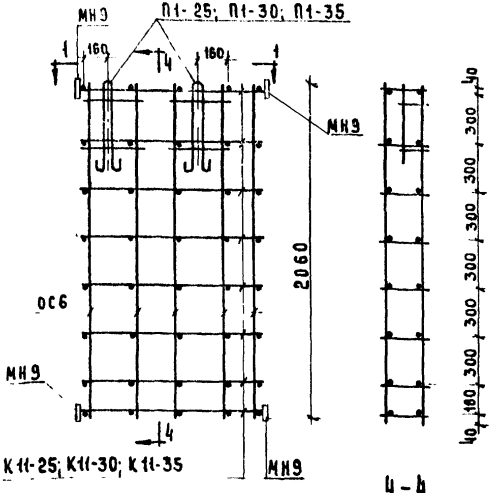

ПК52-25, ПК52-30, ПК52-35

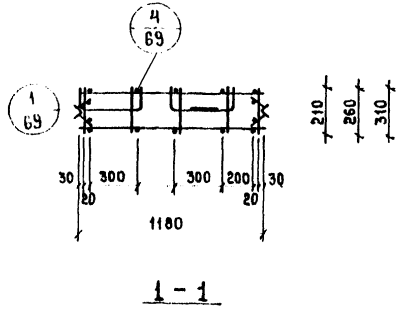

ПРИМЕЧАНИЕ:

Указания по сварке см. лист пояснительную записку.

СПЕЦИФИКАЦИЯ АРМАТУРНЫХ ИЗДЕЛИЙ НА ПРОСТРАНСТВЕННЫЕ КАРКАСЫ

Марка простр. каркаса	Марка арматур. изделия	К-во штук	Вес кг. одного изделия	Вес кг. всех изделий	Вес кг. общий	Лист
ПК50-25	К11-25	5	0,46	2,30	7,92	53
	ОС3	10	0,18	1,80		54
	МН9	4	0,41	1,64		59
	П1-25	2	1,09	2,18		63
ПК50-30	К11-30	5	0,49	2,45	8,19	53
	ОС3	10	0,18	1,80		54
	МН9	4	0,41	1,64		59
	П1-30	2	1,15	2,30		63
ПК50-35	К11-35	5	0,51	2,55	9,13	53
	ОС3	10	0,18	1,80		54
	МН9	4	0,41	1,64		59
	П1-35	2	1,57	3,14		63
ПК51-25	К11-25	7	0,46	3,22	9,74	53
	ОС5	10	0,27	2,70		54
	МН9	4	0,41	1,64		59
	П1-25	2	1,09	2,18		63
ПК51-30	К11-30	7	0,49	3,43	10,07	53
	ОС5	10	0,27	2,70		54
	МН9	4	0,41	1,64		59
	П1-30	2	1,15	2,30		63
ПК51-35	К11-35	7	0,51	3,57	11,05	53
	ОС5	10	0,27	2,70		54
	МН9	4	0,41	1,64		59
	П1-35	2	1,57	3,14		63
ПК52-25	К11-25	8	0,46	3,68	10,70	53
	ОС6	10	0,32	3,20		54
	МН9	4	0,41	1,64		59
	П1-25	2	1,09	2,18		63
ПК52-30	К11-30	8	0,49	3,92	11,06	53
	ОС6	10	0,32	3,20		54
	МН9	4	0,41	1,64		59
	П1-30	2	1,15	2,30		63
ПК52-35	К11-35	8	0,51	4,08	12,06	53
	ОС6	10	0,32	3,20		54
	МН9	4	0,41	1,64		59
	П1-35	2	1,57	3,14		63

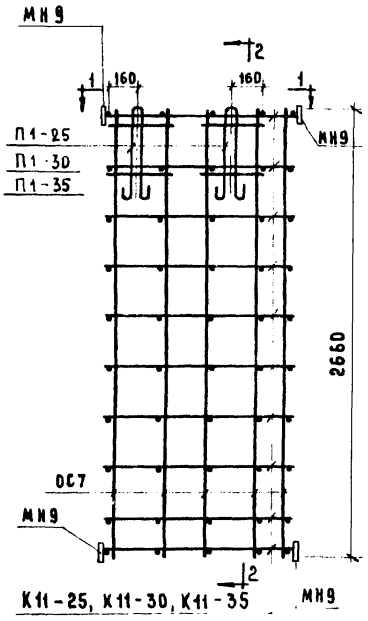

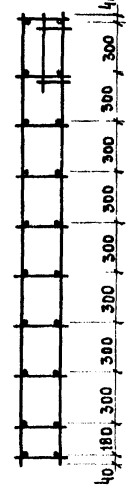

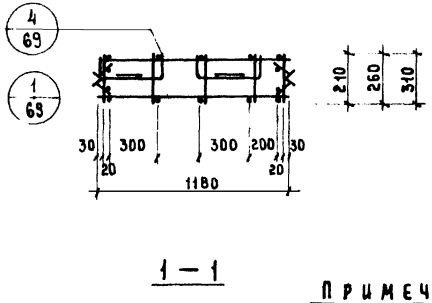

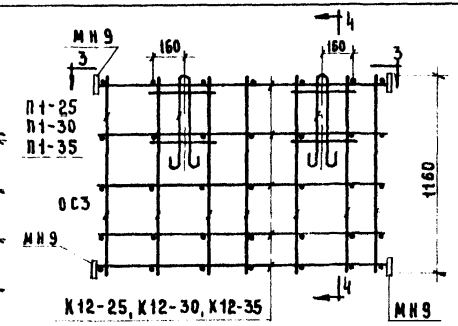

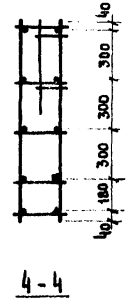

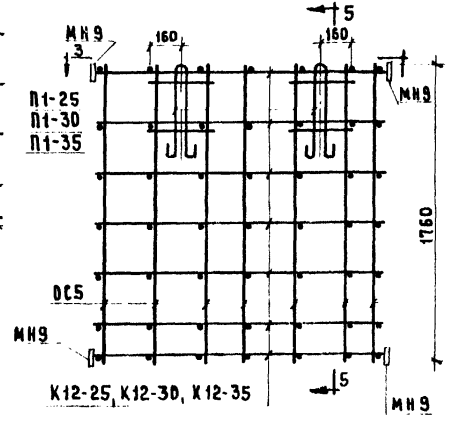

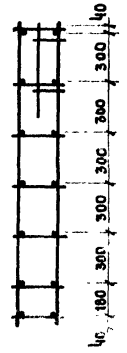

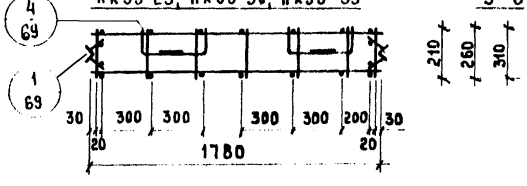

ПРИМЕЧАНИЕ.
УКАЗАНИЯ ПО СВАРКЕ СМ ПОЯСНИТЕЛЬНУЮ ЗАПИСКУ.

СПЕЦИФИКАЦИЯ АРМАТУРНЫХ ИЗДЕЛИЙ НА ПРОСТРАНСТВЕННЫЕ КАРКАСЫ

МАРКА ПРОСТР КАРКАСА	МАРКА АРМАТУР ИЗДЕЛИЯ	К-ВО ШТУК	ВЕС КГ ОДНОГО ИЗДЕЛИЯ	ВЕС КГ ВСЕХ ИЗДЕЛИЙ	ВЕС КГ ОБЩИЙ	ЛИСТ
ПК53-25	К11-25	10	0,46	4,60	12,52	53
	ОС7	10	0,41	4,10		54
	МН9	4	0,41	1,64		59
	П1-25	2	1,09	2,18		63
ПК53-30	К11-30	10	0,49	4,90	12,94	63
	ОС7	10	0,41	4,10		54
	МН9	4	0,41	1,64		59
	П1-30	2	1,15	2,30		63
ПК53-35	К11-35	10	0,51	5,10	13,98	53
	ОС7	10	0,41	4,10		54
	МН9	4	0,41	1,64		59
	П1-35	2	1,57	3,14		63
ПК54-25	К12-25	5	0,69	3,45	9,79	53
	ОС3	14	0,18	2,52		54
	МН9	4	0,41	1,64		59
	П1-25	2	1,09	2,18		63
ПК54-30	К12-30	5	0,72	3,60	10,06	63
	ОС3	14	0,18	2,52		54
	МН9	4	0,41	1,64		59
	П1-30	2	1,15	2,30		63
ПК54-35	К12-35	5	0,76	3,81	11,11	53
	ОС3	14	0,18	2,52		54
	МН9	4	0,41	1,64		59
	П1-35	2	1,57	3,14		63
ПК55-25	К12-25	7	0,69	4,83	12,43	53
	ОС5	14	0,27	3,78		54
	МН9	4	0,41	1,64		59
	П1-25	2	1,09	2,18		63
ПК55-30	К12-30	7	0,72	5,04	12,76	53
	ОС5	14	0,27	3,78		54
	МН9	4	0,41	1,64		59
	П1-30	2	1,15	2,30		63
ПК55-35	К12-35	7	0,76	5,32	13,88	53
	ОС15	14	0,27	3,78		54
	МН9	4	0,41	1,64		59
	П1-35	2	1,57	3,14		63

ТК	СТЕНОВЫЕ ПАНЕЛИ ИЗ ЛЕГКИХ И ЯЧЕИСТЫХ БЕТОНОВ.	СЕРИЯ ИИ-04-5	
1973	ПРОСТРАНСТВЕННЫЕ КАРКАСЫ ПК53-25; ПК53-30; ПК53-35; ПК54-25; ПК54-30; ПК54-35; ПК55-25; ПК55-30; ПК55-35. СПЕЦИФИКАЦИЯ.	ВЫПУСК 10	ЛИСТ 37

ЦНИИЭП
ГОСУДАРСТВЕННЫЙ ИНСТИТУТ ЗДАНИЙ И ТУРИСТСКИХ КОМПЛЕКСОВ Г. МОСКВА
НАЧ. ОТДЕЛА
ГЛ. ИНЖ. ПР-ТА
РУК. ГРУППЫ
ИСПОЛНИЛ
ПРИГОЖИЙ
ШАНАУРОВА
МАРКИН

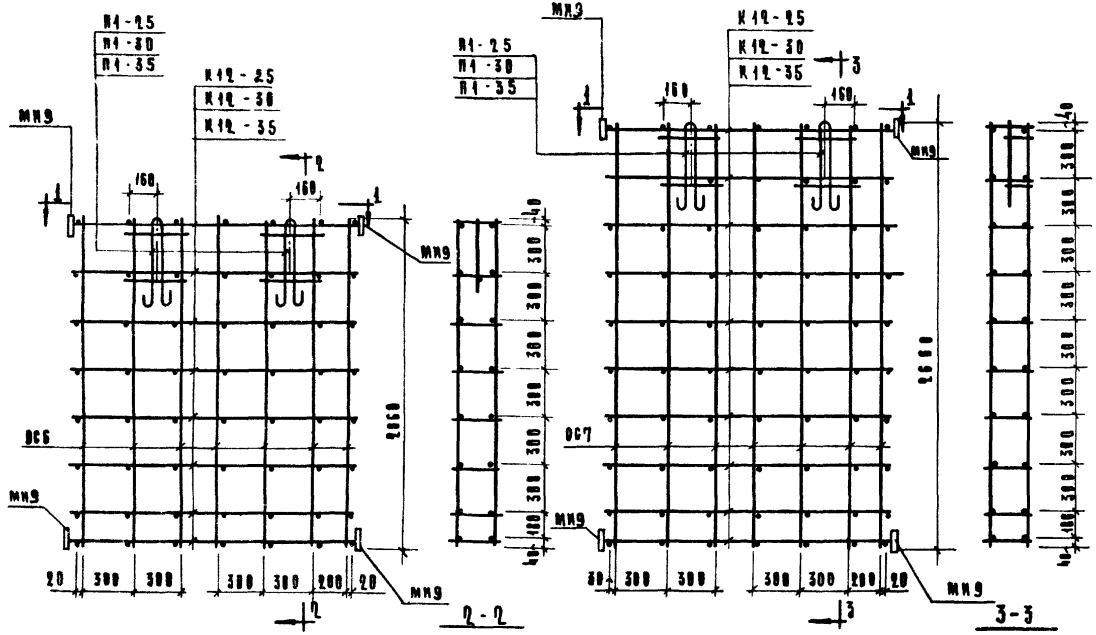

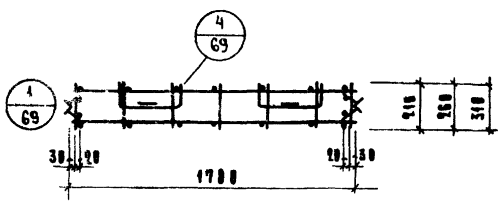

Примечание

Указания по сварке см. пояснительную записку

Спецификация арматурных изделий на пространственные каркасы

Марка простр. каркаса	Марка арматур. изделия	К-во штук	Вес кг: одного изделия	Вес кг: всех изделий	Вес кг: общий	Лист
ПК56-25	К12-2,5	8	0,69	5,52	13,82	53
	МН9	14	0,32	4,48		54
	ВС6	4	0,41	1,64		59
	П1-2,5	2	1,09	2,18		63
ПК56-30	К12-3,0	8	0,72	5,76	14,18	53
	МН9	14	0,32	4,48		54
	ВС6	4	0,41	1,64		59
	П1-3,0	2	1,15	2,30		63
ПК56-35	К12-3,5	8	0,76	6,08	15,34	53
	МН9	14	0,32	4,48		54
	ВС6	4	0,41	1,64		59
	П1-3,5	2	1,57	3,14		63
ПК57-25	К12-2,5	10	0,69	6,90	16,46	53
	МН9	14	0,41	5,74		54
	ВС7	4	0,41	1,64		59
	П1-2,5	2	1,09	2,18		63
ПК57-30	К12-3,0	10	0,72	7,20	16,88	53
	МН9	14	0,41	5,74		54
	ВС7	4	0,41	1,64		59
	П1-3,0	2	1,15	2,30		63
ПК57-35	К12-3,5	10	0,76	7,60	18,12	53
	МН9	14	0,41	5,74		54
	ВС7	4	0,41	1,64		59
	П1-3,5	2	1,57	3,14		63

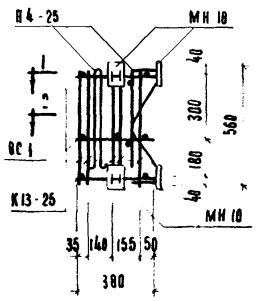

ПК 58-25

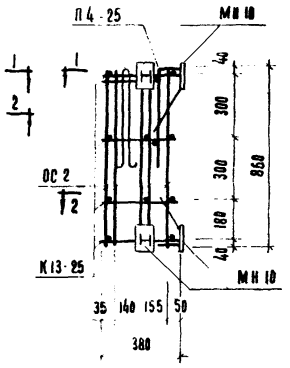

ПК 59-25

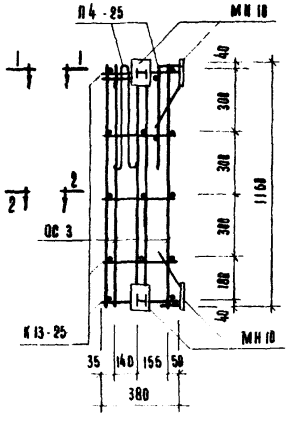

ПК 60-25

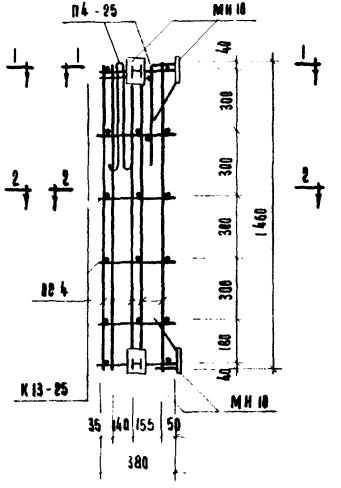

ПК 61-25

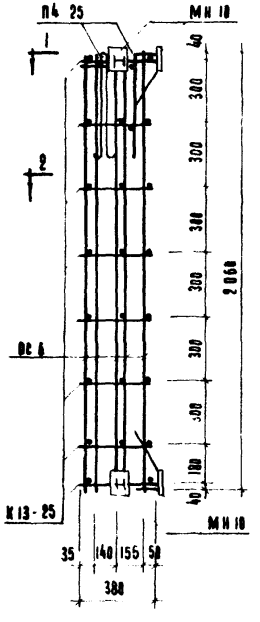

ПК 63-25

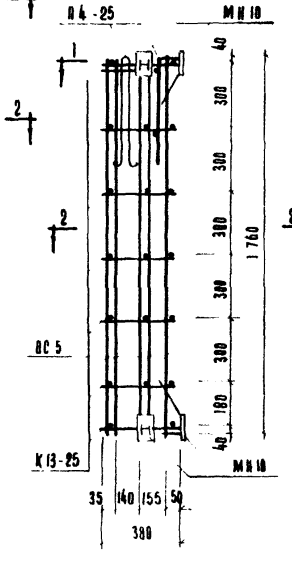

ПК 62-25

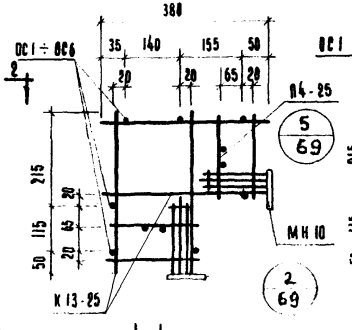

1-1

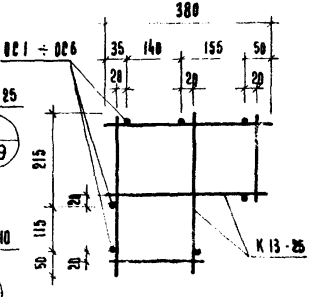

2-2

Спецификация арматурных изделий на пространственный каркас

Марка пространственного каркаса	Марка арматурного изделия	К-во шт.	Вес, кг: одного изделия	Вес, кг: всех изделий	Вес, кг: общий	Лист
ПК 58-25	К13-25	3	0.30	0.90	11.27	53
	ВС 1	7	0.09	0.63		54
	МН 10	4	1.89	7.56		59
	ПЧ-25	2	1.09	2.18		64
ПК 59-25	К13-25	4	0.30	1.20	11.85	53
	ВС 2	7	0.13	0.91		54
	МН 10	4	1.89	7.56		59
	ПЧ-25	2	1.09	2.18		64
ПК 60-25	К13-25	5	0.30	1.50	12.59	53
	ВС 3	7	0.18	1.26		54
	МН 10	4	1.89	7.56		59
	ПЧ-25	2	1.09	2.18		64
ПК 61-25	К13-25	6	0.30	1.80	13.15	53
	ВС 4	7	0.23	1.61		54
	МН 10	4	1.89	7.56		59
	ПЧ-25	2	1.09	2.18		64
ПК 62-25	К13-25	7	0.30	2.10	13.73	53
	ВС 5	7	0.27	1.89		54
	МН 10	4	1.89	7.56		59
	ПЧ-25	2	1.09	2.18		64
ПК 63-25	К13-25	8	0.30	2.40	14.38	53
	ВС 6	7	0.32	2.24		54
	МН 10	4	1.89	7.56		59
	ПЧ-25	2	1.09	2.18		64

Примечание

Указания по сварке см. пояснительную записку.

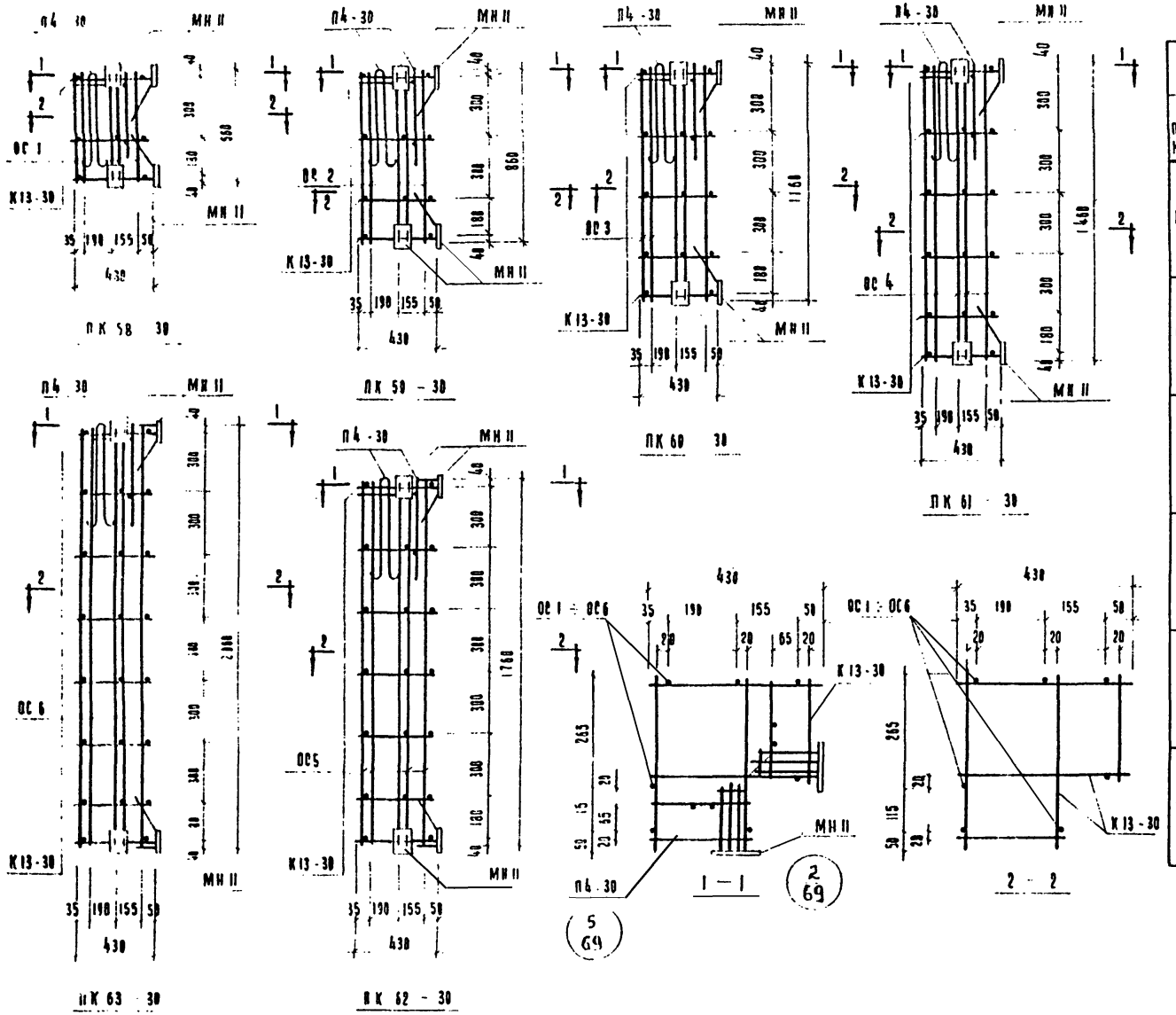

Спецификация арматурных изделий на пространственный каркас

Марка простран. каркаса	Марка арматурн. изделия	К-во шт.	Вес, кг: одного изделия	Вес, кг: всех изделий	Вес общий	Лист
ПК 58-30	К13-30	3	0.36	1.08	11.21	53
	ОС 1	7	0.09	0.63		54
	МН II	4	1.80	7.20		59
	П4-30	2	1.15	2.30		64
ПК 59-30	К13-30	4	0.36	1.44	11.85	53
	ОС 2	7	0.13	0.91		54
	МН II	4	1.80	7.20		59
	П4-30	2	1.15	2.30		64
ПК 60-30	К13-30	5	0.36	1.80	12.56	53
	ОС 3	7	0.18	1.26		54
	МН II	4	1.80	7.20		59
	П4-30	2	1.15	2.30		64
ПК 61-30	К13-30	6	0.36	2.16	13.27	53
	ОС 4	7	0.23	1.61		54
	МН II	4	1.80	7.20		59
	П4-30	2	1.15	2.30		64
ПК 62-30	К13-30	7	0.36	2.52	13.91	53
	ОС 5	7	0.27	1.89		54
	МН II	4	1.80	7.20		59
	П4-30	2	1.15	2.30		64
ПК 63-30	К13-30	8	0.36	2.88	14.62	53
	ОС 6	7	0.32	2.24		54
	МН II	4	1.80	7.20		59
	П4-30	2	1.15	2.30		64

Примечание

Указания по сварке см. пояснительную записку.

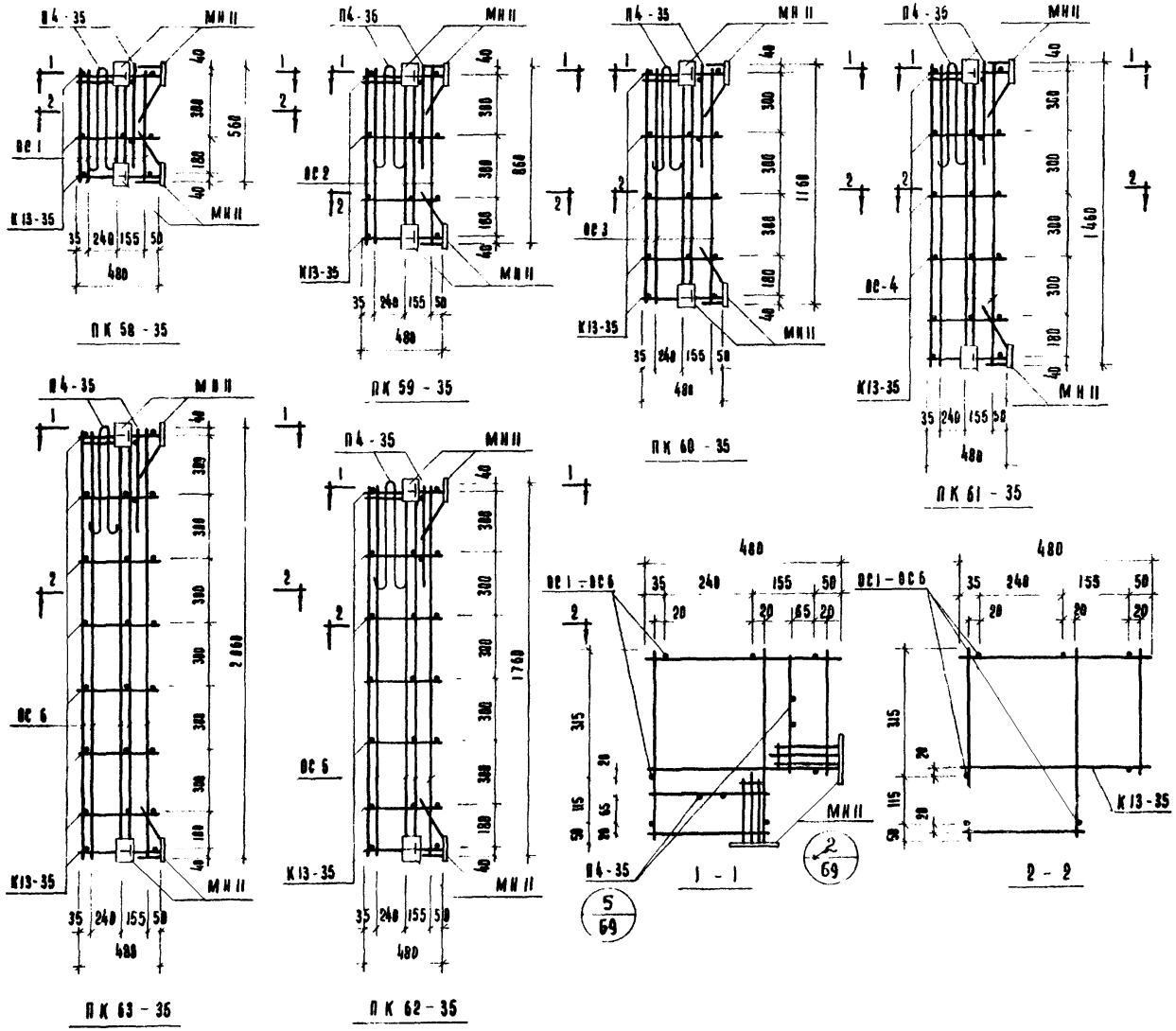

Спецификация арматурных изделий на пространственный каркас

Марка простран. каркаса	Марка арматурн. изделия	К-во шт.	Вес, кг: одного изделия	Вес, кг: всех изделий	Вес, кг: общий	Лист
ПК 58-35	К13-35	3	0.40	1.20	12.17	53
	ОС 1	7	0.09	0.63		54
	МН II	4	1.80	7.20		59
	П4-35	2	1.57	3.14		64
ПК 59-35	К13-35	4	0.40	1.60	12.85	53
	ОС 2	7	0.13	0.91		54
	МН II	4	1.80	7.20		59
	П4-35	2	1.57	3.14		64
ПК 60-35	К13-35	5	0.40	2.00	13.60	53
	ОС 3	7	0.18	1.26		54
	МН II	4	1.80	7.20		59
	П4-35	2	1.57	3.14		64
ПК 61-35	К13-35	6	0.40	2.40	14.35	53
	ОС 4	7	0.23	1.61		54
	МН II	4	1.80	7.20		59
	П4-35	2	1.57	3.14		64
ПК 62-35	К13-35	7	0.40	2.80	15.03	53
	ОС 5	7	0.27	1.85		54
	МН II	4	1.80	7.20		59
	П4-35	2	1.57	3.14		64
ПК 63-35	К13-35	8	0.40	3.20	15.78	63
	ОС 6	7	0.32	2.24		54
	МН II	4	1.80	7.20		59
	П4-35	2	1.57	3.14		64

Примечание

Указания по сварке см. пояснительную записку

ТК	Стеновые панели из легких и ячеистых бетонов	Серия ИИ-04-5	
1973	Пространственные каркасы ПК 58-35; ПК 59-35; ПК 60-35; ПК 61-35; ПК 62-35, ПК 63-35 Спецификация	Выпуск 10	Лист 41

Гипротеатр Комплексов г. Москва | Рук. группы | Исполнил | Стеланова

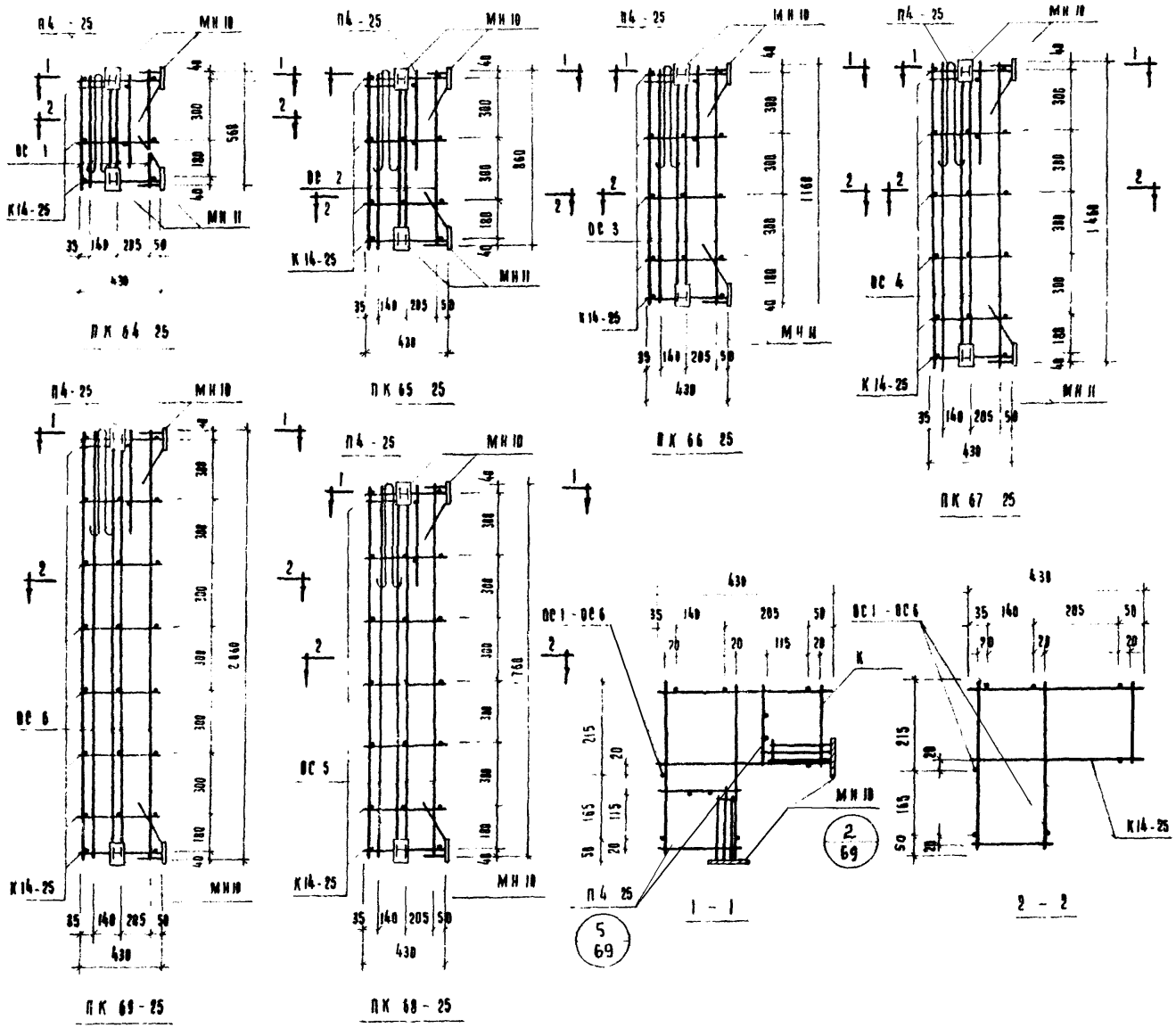

СПЕЦИФИКАЦИЯ АРМАТУРНЫХ ИЗДЕЛИЙ НА ПРОСТРАНСТВЕННЫЙ КАРКАС

Марка простран. каркаса	Марка арматурн. изделия	К-во шт.	Вес, кг: Одного изделия	Вес, кг: Всех изделий	Вес, кг: Общий	Лист
ПК 64-25	К14-25	3	0.34	1.02	11.39	54
	ОС 1	7	0.09	0.63		54
	МН 10	4	1.89	7.56		59
	П4-25	2	1.09	2.18		64
ПК 65-25	К14-25	4	0.34	1.36	12.01	54
	ОС 2	7	0.13	0.91		54
	МН 10	4	1.89	7.56		59
	П4 25	2	1.09	2.18		64
ПК 66-25	К14 25	5	0.34	1.70	12.70	54
	ОС 3	7	0.18	1.26		54
	МН 10	4	1.89	7.56		59
	П4-25	2	1.09	2.18		64
ПК 67-25	К14 25	6	0.34	2.04	13.39	54
	ОС 4	7	0.23	1.61		54
	МН 10	4	1.89	7.56		59
	П4-25	2	1.09	2.18		64
ПК 68-25	К14 25	7	0.34	2.38	14.01	54
	ОС 5	7	0.27	1.89		54
	МН 10	4	1.89	7.56		59
	П4 25	2	1.09	2.18		64
ПК 69-25	К14-25	8	0.34	2.72	14.70	54
	ОС 6	7	0.32	2.24		54
	МН 10	4	1.89	7.56		59
	П4-25	2	1.09	2.18		64

ПРИМЕЧАНИЕ

УКАЗАНИЯ ПО СВАРКЕ СМ ПОЯСНИТЕЛЬНУЮ ЗАПИСКУ.

ТК	СТЕНОВЫЕ ПАНЕЛИ ИЗ ЛЕГКИХ И ЯЧЕИСТЫХ БЕТОНОВ	СЕРИЯ ИИ-04-5	
1973	ПРОСТРАНСТВЕННЫЕ КАРКАСЫ ПК 64-25; ПК 65-25; ПК 66-25; ПК 67-25; ПК 68-25; ПК 69-25. СПЕЦИФИКАЦИЯ	ВЫПУСК 10	ЛИСТ 42

ЦНИИЭП КОМПЛЕКСОВ г. МОСКВА | РУК. ГРУППЫ ИСПОЛНИЛ | ШАНАУРОВА СТЕПАНОВА

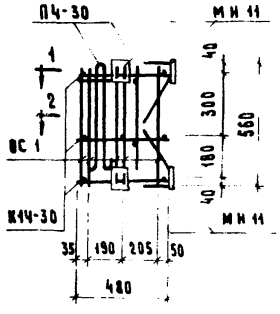

ПК64-30

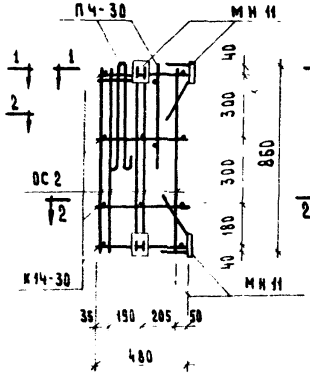

ПК 65-30

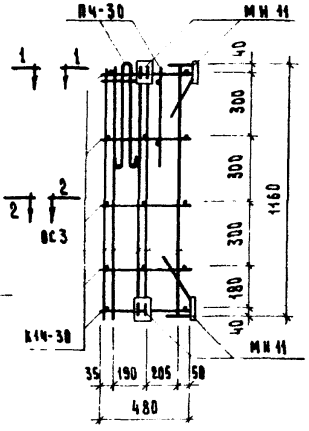

ПК 66-30

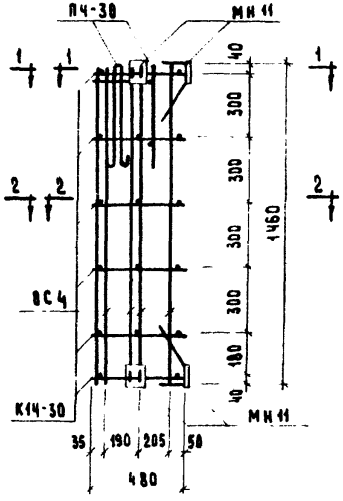

ПК 67-30

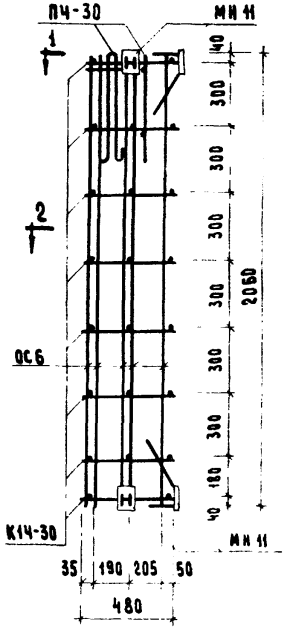

ПК 69-30

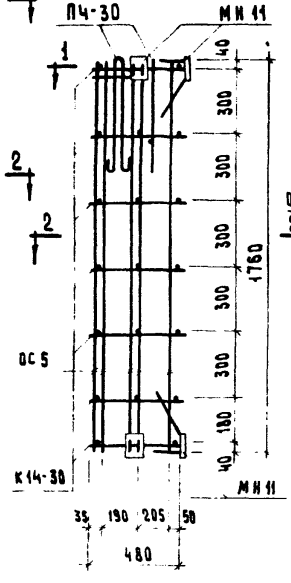

ПК 68-30

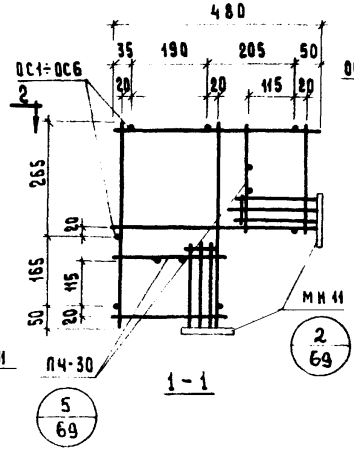

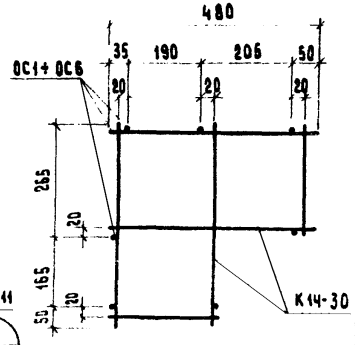

Спецификация арматурных изделий на пространственный каркас

Марка простран. каркаса	Марка арматурн. изделия	К-во шт.	Вес кг: одного изделия	Вес кг: всех изделий	Вес кг: общий	Лист
ПК64-30	К14-30	3	0.38	1.14	11.27	54
	ОС 1	7	0.09	0.63		54
	МН 11	4	1.80	7.20		59
	П4-30	2	1.15	2.30		64
ПК65-30	К14-30	4	0.38	1.52	11.93	54
	ОС 2	7	0.13	0.91		54
	МН 11	4	1.80	7.20		59
	П4-30	2	1.15	2.30		64
ПК66-30	К14-30	5	0.38	1.90	12.66	54
	ОС 3	7	0.18	1.26		54
	МН 11	4	1.80	7.20		59
	П4-30	2	1.15	2.30		64
ПК67-30	К14-30	6	0.38	2.28	13.39	54
	ОС 4	7	0.23	1.61		54
	МН 11	4	1.80	7.20		59
	П4-30	2	1.15	2.30		64
ПК68-30	К14-30	7	0.38	2.66	14.06	54
	ОС 5	7	0.27	1.89		54
	МН 11	4	1.8	7.20		59
	П4-30	2	1.15	2.30		64
ПК69-30	К14-30	8	0.38	3.04	14.78	54
	ОС 6	7	0.32	2.24		54
	МН 11	4	1.80	7.20		59
	П4-30	2	1.15	2.30		64

Примечание:

Указания по сварке см. пояснительную записку.

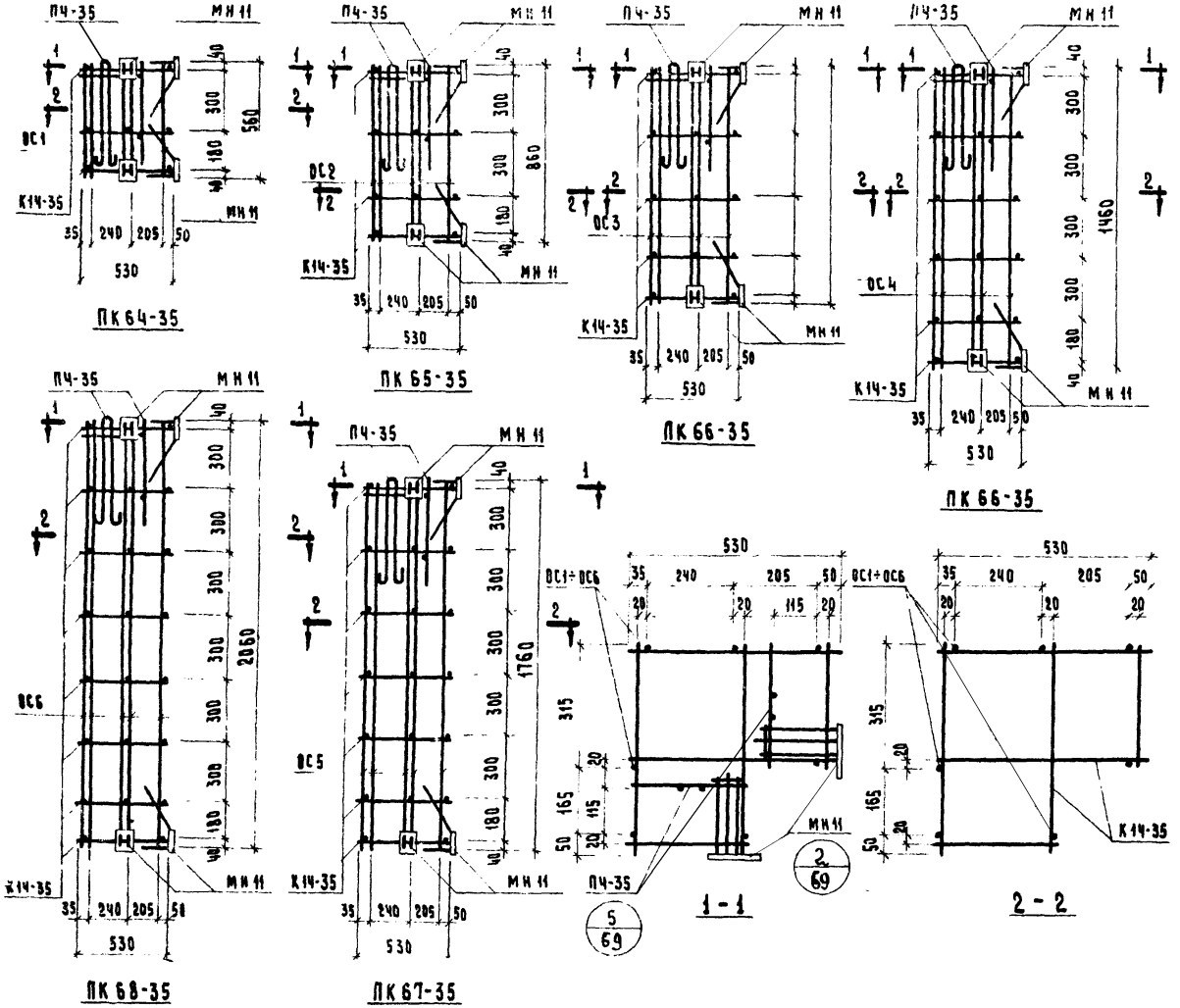

Спецификация арматурных изделий на пространственный каркас

Марка простран. каркаса	Марка арматурн. изделия	К-во шт.	Вес, кг: Одного изделия	Вес, кг: Всех изделий	Вес, кг: Общий	Лист
ПК64-35	К14-35	3	0.42	1,26	12,23	54
	ОС1	7	0.09	0.63		54
	МН11	4	1.80	7.20		59
	П4-35	2	1.57	3.14		64
ПК65-35	К14-35	4	0.42	1.68	12.93	54
	ОС2	7	0.13	0.91		54
	МН11	4	1.80	7.20		59
	П4-35	2	1.57	3,14		64
ПК66-35	К14-35	5	0.42	2,10	13,70	54
	ОС3	7	0.18	1.26		54
	МН11	4	1,80	7.20		59
	П4-35	2	1.57	3.14		64
ПК67-35	К14-35	6	0.42	2.52	14.47	54
	ОС4	7	0.23	1.61		54
	МН11	4	1.80	7.20		59
	П4-35	2	1.57	3.14		64
ПК68-35	К14-35	7	0.42	2.94	15,17	54
	ОС5	7	0.27	1.89		54
	МН11	4	1.80	7.20		59
	П4-35	2	1.57	3.14		64
ПК69-35	К14-35	8	0.42	3.36	15,94	54
	ОС6	7	0.32	2.24		54
	МН11	4	1.80	7.20		59
	П4-35	2	1.57	3,14		64

Примечание

Указания по сварке см. пояснительную записку

ТК	Стеновые панели из легких и ячеистых бетонов	Серия ИИ-04-5	
1973	Пространственные каркасы ПК64-35; ПК65-35; ПК66-35; ПК67-35; ПК68-35; ПК69-35. Спецификация	Выпуск 10	Лист 44

Стеланов
Стеланов
Исполнил
г. Москва

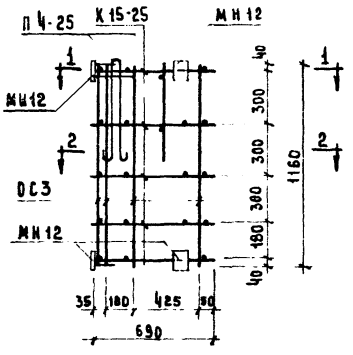

ПК70-25

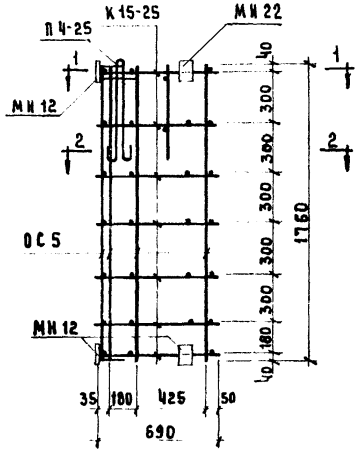

ПК71-25

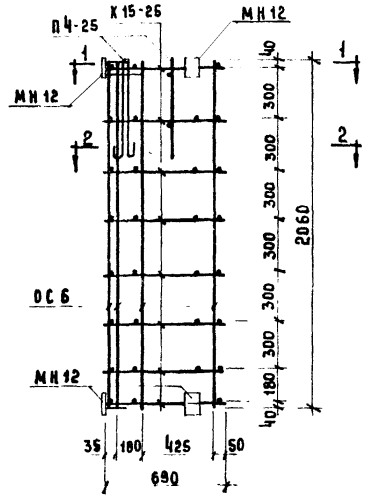

ПК72-25

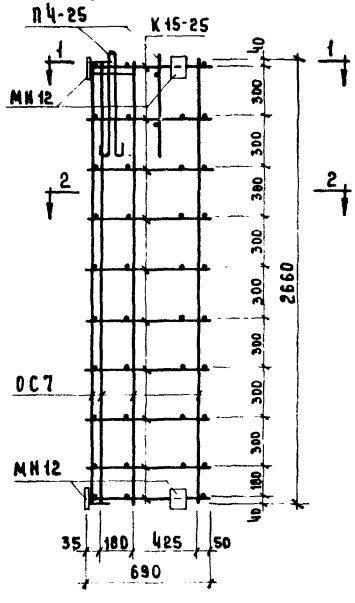

ПК73-25

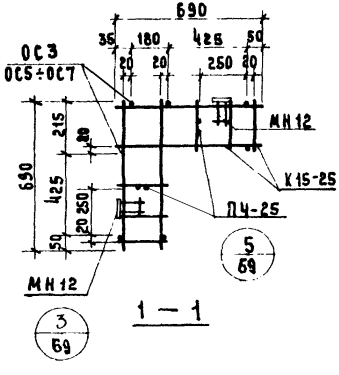

1 — 1

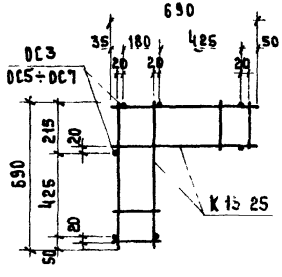

2 — 2

Спецификация арматурных изделий на пространственный каркас

Марка простран. каркаса	Марка арматурн. изделия	К-во шт.	Вес, кг: одного изделия	Вес, кг: всех изделий	Общий	Лист
ПК70-25	К15-25	5	0,56	2,80	9,84	54
	ОС3	7	0,18	1,26		54
	МН 12	4	0,90	3,60		59
	П4-25	2	1,09	2,18		64
ПК71-25	К15-25	7	0,56	3,92	11,59	54
	ОС5	7	0,27	1,89		54
	МН 12	4	0,90	3,60		59
	П4-25	2	1,09	2,18		64
ПК72-25	К15-25	8	0,56	4,48	12,50	54
	ОС6	7	0,32	2,24		54
	МН12	4	0,90	3,60		59
	П4-25	2	1,09	2,18		64
ПК73-25	К15-25	10	0,56	5,60	4,25	54
	ОС7	7	0,41	2,87		54
	МН12	4	0,90	3,60		59
	П4-25	2	1,09	2,18		64

Примечание

Указания по сварке - см. пояснительную записку.

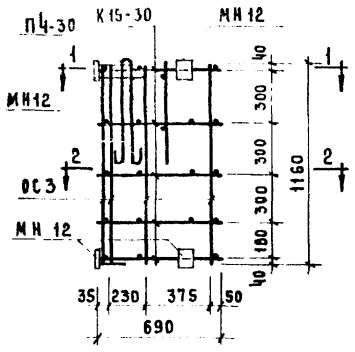

ПК70-30

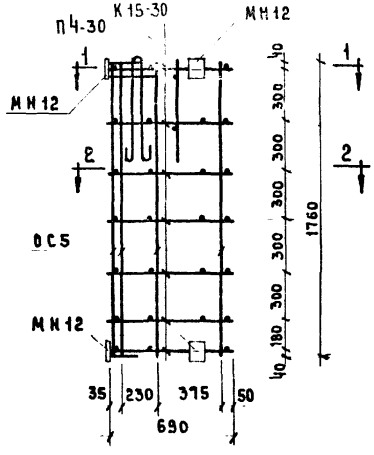

ПК71-30

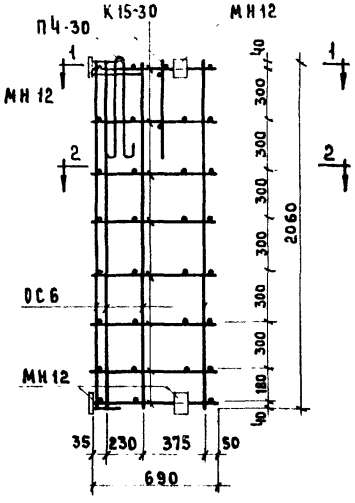

ПК72-30

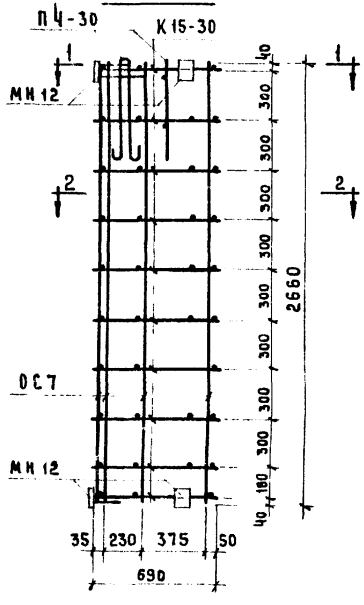

ПК73-30

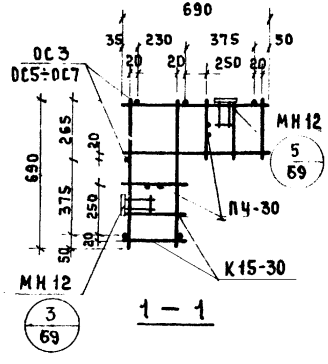

1 — 1

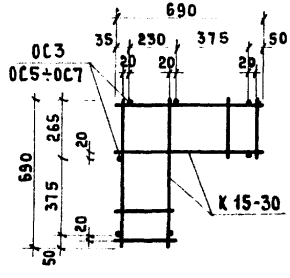

2 — 2

Спецификация арматурных изделий на пространственный каркас

Марка пространственного каркаса	Марка арматурного изделия	К-во шт.	Вес, кг: одного изделия	Вес, кг: всех изделий	Вес, кг: общий	Лист
ПК70-30	К15-30	5	0,60	3,00	10,16	54
	ОС3	7	0,18	1,26		54
	МН12	4	0,90	3,60		59
	П4-30	2	1,15	2,30		64
ПК71-30	К15-30	7	0,60	4,20	11,99	54
	ОС5	7	0,27	1,89		54
	МН12	4	0,90	3,60		59
	П4-30	2	1,15	2,30		64
ПК72-30	К15-30	8	0,60	4,80	12,94	54
	ОС6	7	0,32	2,24		54
	МН12	4	0,90	3,60		59
	П4-30	2	1,15	2,30		64
ПК73-30	К15-30	10	0,60	6,00	14,77	54
	ОС7	7	0,41	2,87		54
	МН12	4	0,90	3,60		59
	П4-30	2	1,15	2,30		64

Примечание

Указания по сварке см. пояснительную записку.

Шифр Сметная

Рук. группы Шанаурова
Исполнил С. Спанова

Комплексов г. Москва

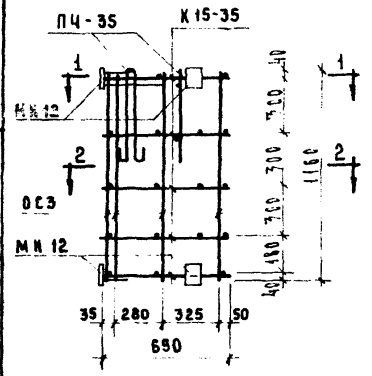

ПК70-35

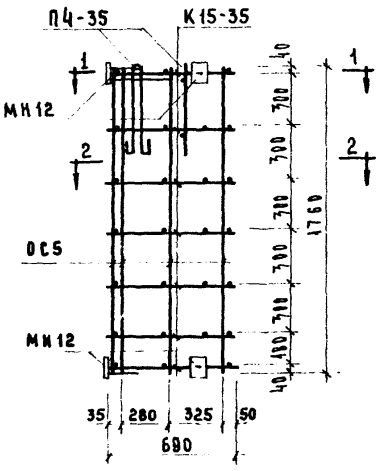

ПК71-35

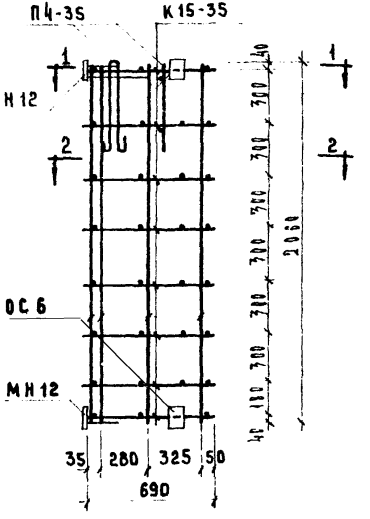

ПК72-35

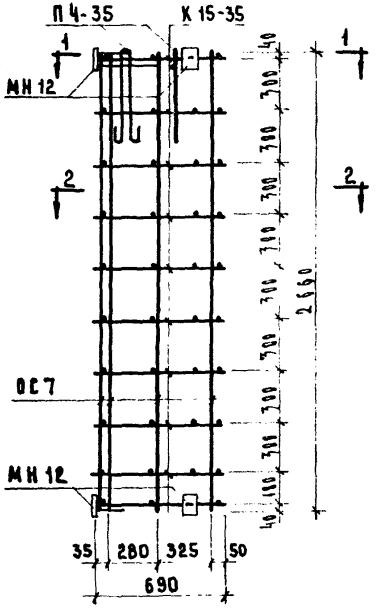

ПК73-35

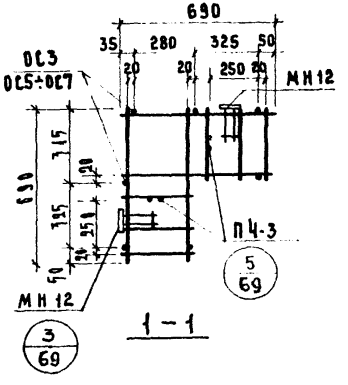

1 – 1

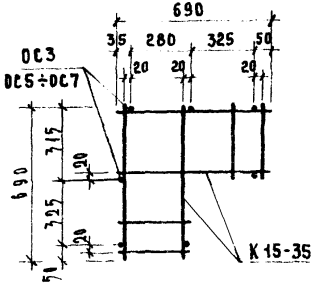

2 – 2

Спецификация арматурных изделий на пространственный каркас

Марка простран. каркаса	Марка арматурн. изделия	К-во шт.	Вес, кг. одного изделия	Вес, кг. всех изделий	Общий	Лист
ПК70-35	К15-35	5	0,64	3,20	11,20	54
	ОС3	7	0,18	1,26		54
	МН12	4	0,90	3,60		59
	П4-35	2	1,57	3,14		64
ПК71-35	К15-35	7	0,64	4,48	13,11	54
	ОС5	7	0,27	1,89		54
	МН12	4	0,90	3,60		59
	П4-35	2	1,57	3,14		64
ПК72-35	К15-35	8	0,64	5,12	14,10	54
	ОС6	7	0,32	2,24		54
	МН12	4	0,90	3,60		59
	П4-35	2	1,57	3,14		64
ПК73-35	К15-35	10	0,64	6,40	16,01	54
	ОС7	7	0,41	2,87		54
	МН12	4	0,90	3,60		59
	П4-35	2	1,57	3,14		64

Примечание:

Указания по сварке см. пояснительную записку.

Инв. № подл. | Подпись и дата | Взам. инв. №

Шифр типа 4-... Степанова

Рук. группы Куприянов, Москва

Испонил Москва

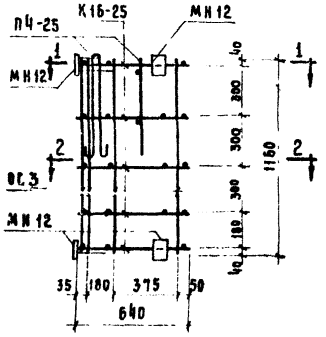

ПК 74-25

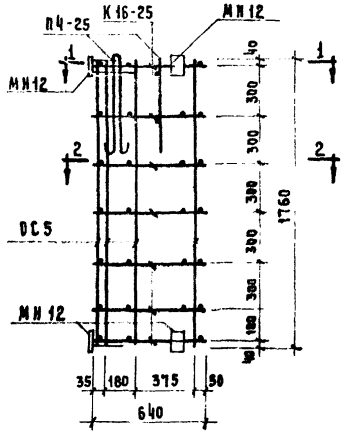

ПК 75-25

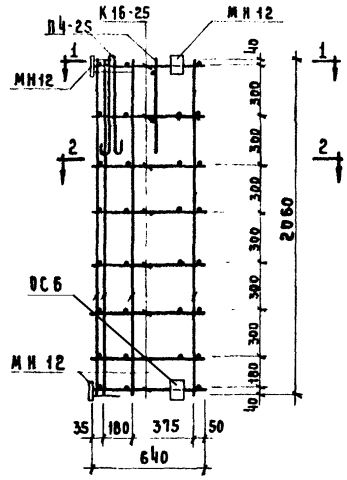

ПК 76-25

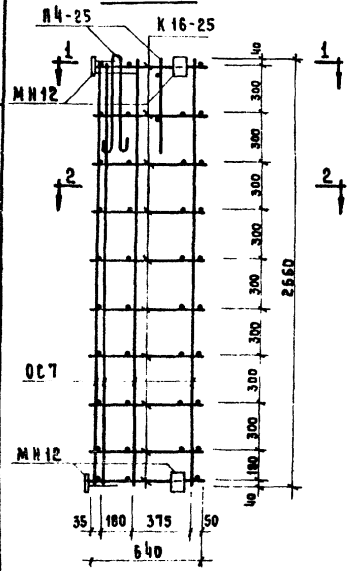

ПК 77-25

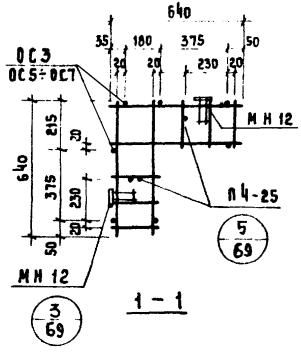

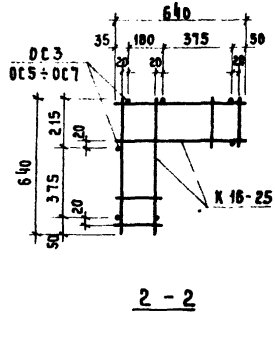

Спецификация арматурных изделий на пространственный каркас

Марка пространственного каркаса	Марка арматурных изделий	К-во шт	Вес, кг			Лист
			одного изделия	всех изделий	общий	
ПК74-25	К16-25	5	0,52	2,60	9,64	54
	ОС3	7	0,18	1,26		54
	МН12	4	0,90	3,60		59
	П4-25	2	1,09	2,18		64
ПК75-25	К16-25	7	0,52	3,64	11,31	54
	ОС5	7	0,27	1,89		54
	МН12	4	0,90	3,60		59
	П4-25	2	1,09	2,18		64
ПК76-25	К16-25	8	0,52	4,16	12,18	54
	ОС6	7	0,32	2,24		54
	МН12	4	0,90	3,60		59
	П4-25	2	1,09	2,18		64
ПК77-25	К16-25	10	0,52	5,20	13,85	54
	ОС7	7	0,41	2,87		54
	МН12	4	0,90	3,60		59
	П4-25	2	1,09	2,18		64

Примечание:

Указания по сварке - см. пояснительную записку.

Инв. № подл. | Подпись и дата | Взам. инв. № | Инв. № дубл. | Подпись и дата |

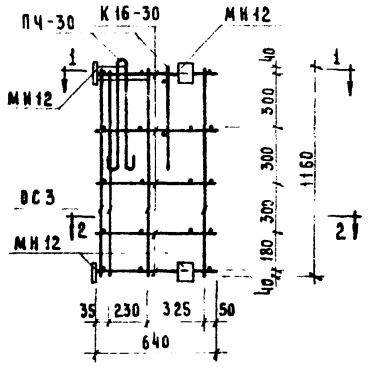

ПК74-30

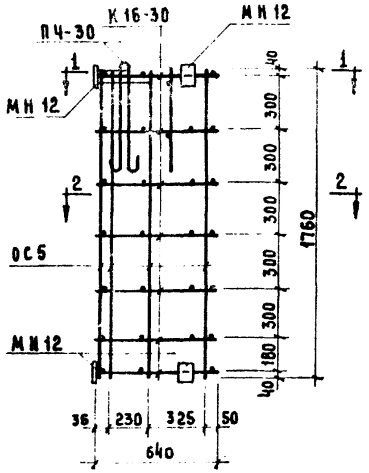

ПК75-30

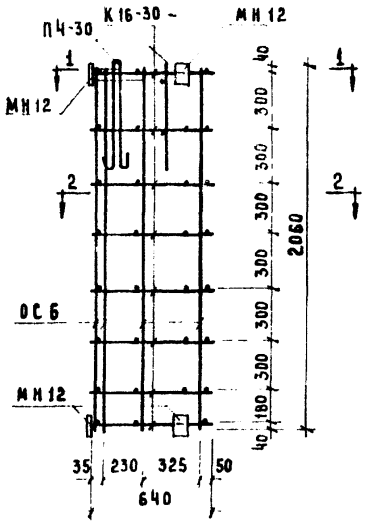

ПК76-30

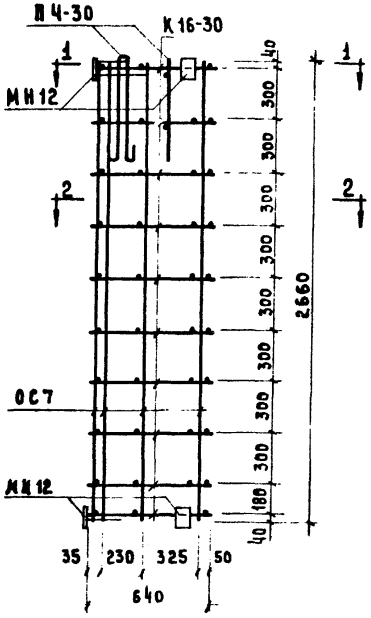

ПК77-30

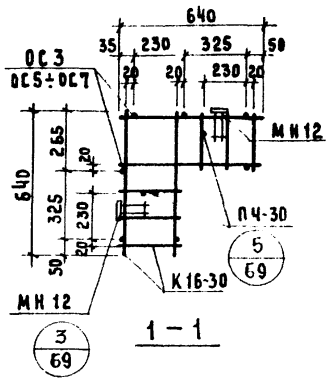

1 – 1

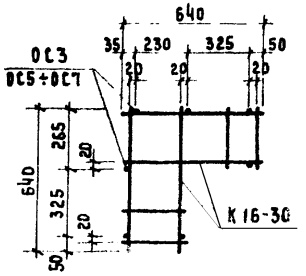

2 – 2

Спецификация арматурных изделий на пространственный каркас

Марка простран. каркаса	Марка арматурн. изделия	К-во шт.	Вес, кг: одного изделия	Вес, кг: всех изделий	Вес, кг: общий	Лист
ПК74-30	К16-30	5	0,56	2,80	9,96	54
	ОС3	7	0,18	1,26		54
	МН12	4	0,90	3,60		59
	П4-30	2	1,15	2,30		64
ПК75-30	К16-30	7	0,56	3,92	11,71	54
	ОС5	7	0,27	1,89		54
	МН12	4	0,90	3,60		59
	П4-30	2	1,15	2,30		64
ПК76-30	К16-30	8	0,56	4,48	12,62	54
	ОС6	7	0,32	2,24		54
	МН12	4	0,90	3,60		59
	П4-30	2	1,15	2,30		64
ПК77-30	К16-30	10	0,56	5,60	14,37	54
	ОС7	7	0,41	2,87		54
	МН12	4	0,90	3,60		59
	П4-30	2	1,15	2,30		64

Примечание:

Указания по сварке – см. пояснительную записку.

Т.К.	Стеновые панели из легких и ячеистых бетонов	Серия ИИ-04-5	
1973	Пространственные каркасы ПК74-30; ПК75-30; ПК76-30; ПК77-30. Спецификация.	Выпуск 10	Лист 49

Гл. инж. пр-та Шанаурова
Рук. группы Степанова
Исполнил
Туристский комплексов г. Москва
ЦНИИЭП

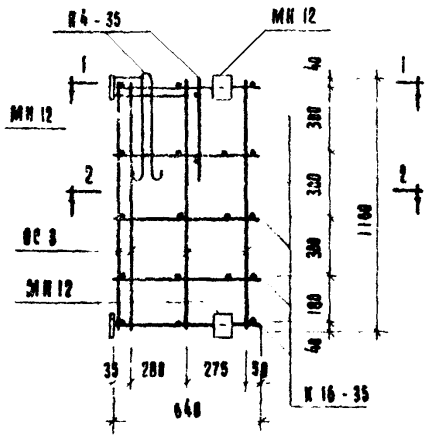

ПК 74 - 35

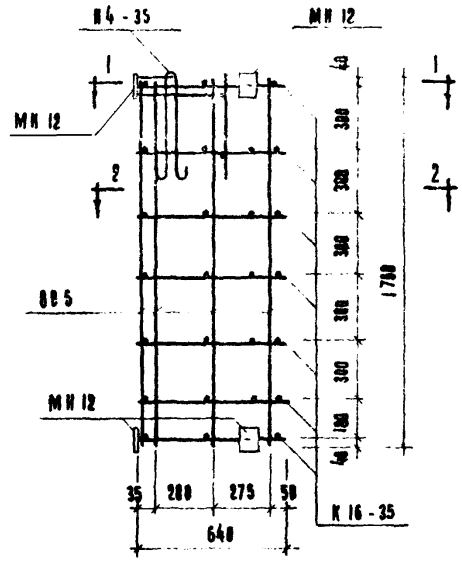

ПК 75 - 35

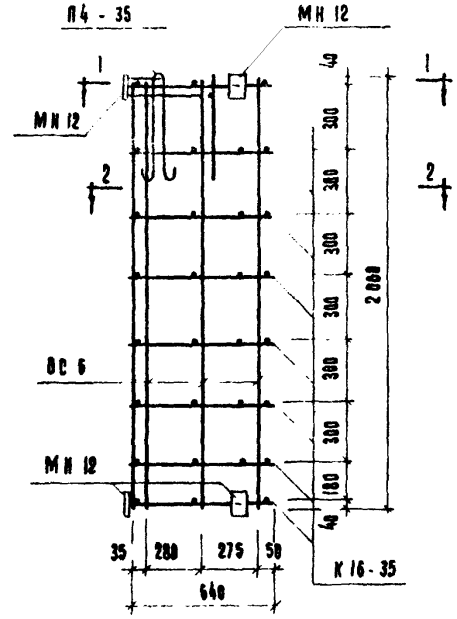

ПК 76 - 35

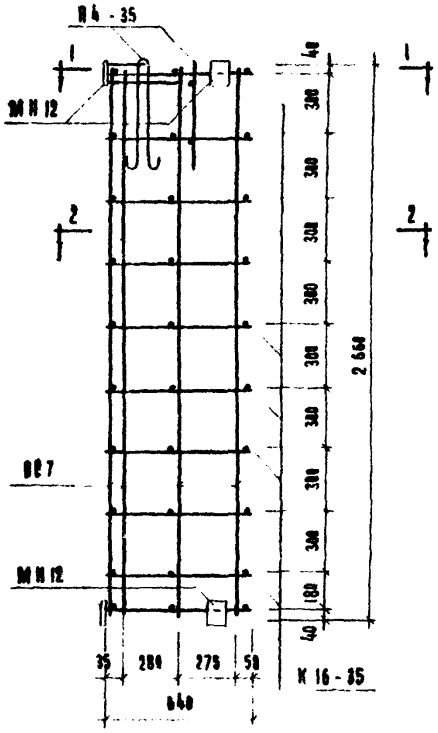

ПК 77 - 35

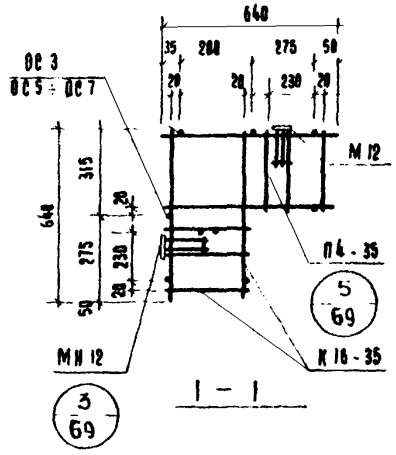

1 — 1

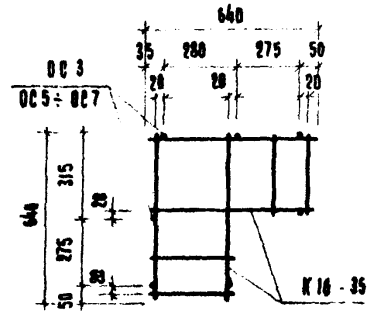

2 — 2

Спецификация арматурных изделий на пространственный каркас

Марка простран каркаса	Марка арматурн изделия	К-во шт.	Вес кг: одного изделия	Вес кг: всех изделий	Вес кг: общий	Лист
ПК74 - 35	К16 - 35	5	0.60	3.00	11.00	54
	ВС 3	7	0.18	1.26		54
	МН 12	4	0.90	3.60		59
	П4 - 35	2	1.57	3.14		64
ПК75 - 35	К16 - 35	7	0.60	4.20	12.83	54
	ВС 5	7	0.27	1.89		54
	МН 12	4	0.90	3.60		59
	П4 - 35	2	1.57	3.14		64
ПК76 - 35	К16 - 35	8	0.60	4.80	13.78	54
	ВС 6	7	0.32	2.24		54
	МН 12	4	0.90	3.60		59
	П4 - 35	2	1.57	3.14		64
ПК77 - 35	К16 - 35	10	0.60	6.00	15.61	54
	ВС 7	7	0.41	2.87		54
	МН 12	4	0.90	3.60		59
	П4 - 35	2	1.57	3.14		64

Примечание

Указания по сварке - см. пояснительную записку.

Эскиз каркасов

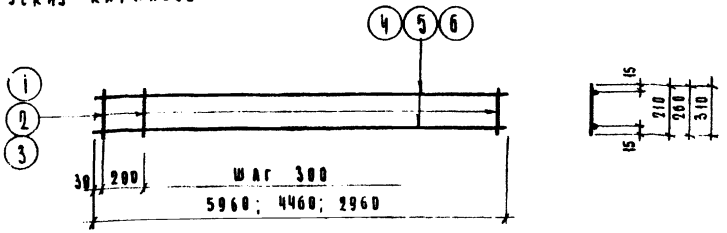

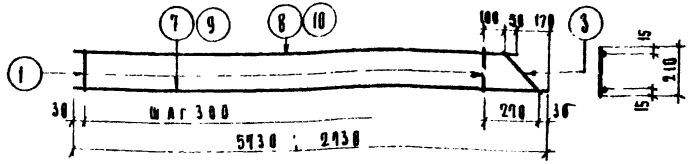

К4т-25 (КЧи-25-зеркально)
К6т-25 (К6и-25-зеркально)

Марка каркаса	Поз	Сечение мм	Длина мм	Кол шт	Вес кг позиц.	Вес кг всех	Вес кг изд.
К6т-25 К6и-25	10	5 ВI	2560	1	0.40	0.40	1.04
	9	5 ВI	2730	1	0.42	0.42	
	3	4 ВI	310	1	0.03	0.03	
	1	4 ВI	210	9	0.021	0.19	
КЧт-25 КЧи-25	8	8 AIII	5560	1	2.21	2.21	4.98
	7	8 AIII	5730	1	2.26	2.26	
	3	4 ВI	310	1	0.031	0.03	
	1	4 ВI	210	19	0.021	0.48	

Примечание

1. Указания по сварке см. пояснительную записку

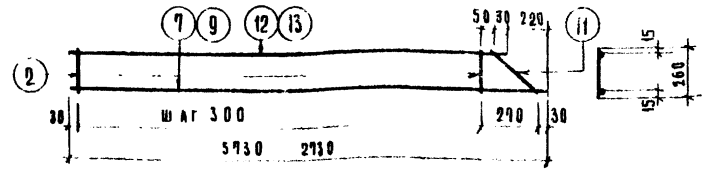

КЧт-30 (К4 -30- зеркально)
К6т-30 (К6т-30- зеркально)

Марка каркаса	Поз	Сечение мм	Длина мм	Кол шт	Вес кг позиц.	Вес кг всех	Вес кг изд.
К6т-30 К6и-30	13	9 ВI	2510	1	0.39	0.39	1.08
	11	4 ВI	360	1	0.04	0.04	
	9	5 ВI	2730	1	0.42	0.42	
	2	4 ВI	260	9	0.026	0.23	
КЧт-30 КЧи-30	12	8 AIII	5510	1	2.19	2.19	4.99
	11	4 ВI	360	1	0.04	0.04	
	7	8 AIII	5730	1	2.26	2.26	
	2	4 ВI	250	19	0.026	0.50	

Примечание

1. Указания по сварке см. пояснительную записку

Марка каркаса	Поз	Сечение мм	Длина мм	Кол шт	Вес кг позиц.	Вес кг всех	Вес кг изд.
К3-35	6	5 ВI	2960	2	0.46	0.92	1.26
	3	4 ВI	310	11	0.031	0.34	
К3-30	6	5 ВI	2960	2	0.46	0.92	1.21
	2	4 ВI	260	11	0.026	0.29	
К3-25	6	5 ВI	2960	2	0.46	0.92	1.15
	1	4 ВI	210	11	0.021	0.23	
К2-35	5	6 AIII	4460	2	0.99	1.98	2.48
	3	4 ВI	310	16	0.031	0.50	
К2-30	5	6 AIII	4460	2	0.99	1.98	2.40
	2	4 ВI	260	16	0.026	0.42	
К2-25	5	6 AIII	4460	2	0.99	1.98	2,32
	1	4 ВI	210	16	0.021	0.34	
К1-35	4	8 AIII	5960	2	2.36	4.72	5,37
	3	4 ВI	310	21	0.031	0.65	
К1-30	4	8 AIII	5960	2	2.36	4.72	5,27
	2	4 ВI	260	21	0.025	0.55	
К1-25	4	8 AIII	5960	2	2.36	4.72	5,16
	1	4 ВI	210	21	0.021	0.44	

Примечание

1. Указания по сварке см. пояснительную записку

ЦНИИЭП	ГИП тем.	Ю.М. Смирнов	
	Гл. инж. проекта	Ю.Ф. Шанурова	
	Рук. группы		
	Исполнил		

ТК | Стеновые панели из легких и ячеистых бетонов | Серия ИИ-04-5

1993 | Плоские каркасы К1-25; К1-30; К1-35; К2-25; К2-30; К2-35; К3-25; К3 30; К3-35; КЧт-25; КЧи-25; КЧт-30; КЧи-30; К6т-25; К6и-25; К6т-30; К6и-30. Спецификации. | Выпуск 10 | Лист 51

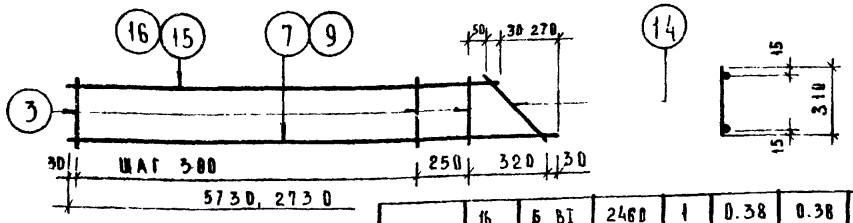

К4Т-35 (К4Н-35-ЗЕРКАЛЬНО)
К6Т-35 (К6Н-35-ЗЕРКАЛЬНО)

МАРКА КАРКАСА	NN ПОЗ.	СЕЧЕНИЕ мм	ДЛИНА мм	КОЛ ШТ	ВЕС, КГ ПОЗИЦ	ВСЕХ	ИЗДЕЛ
К6Т-35 К6Н-35	16	Б ВI	2460	1	0.38	0.38	1.12
	14	4 ВI	440	1	0.04	0.04	
	9	5 ВI	2730	1	0.42	0.42	
	3	4 ВI	310	9	0.031	0.28	
К4Т-35 К4Н-35	15	8 АIII	5460	1	2.16	2.16	5.05
	4	4 ВI	440	1	0.04	0.04	
	7	8 АIII	5730	1	2.26	2.26	
	3	4 ВI	310	19	0.031	0.59	

Примечание.
Указания по сварке и изготовлению см. пояснительную записку

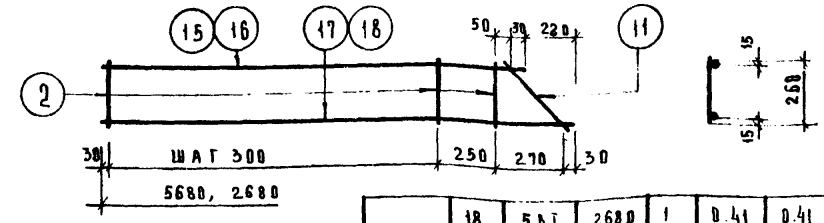

К5Т-30 (К5Н-30-ЗЕРКАЛЬНО)
К7Т-30 (К7Н-30-ЗЕРКАЛЬНО)

МАРКА КАРКАСА	NN ПОЗ.	СЕЧЕНИЕ мм	ДЛИНА мм	КОЛ ШТ	ВЕС, КГ ПОЗИЦ	ВСЕХ	ИЗДЕЛ
К7Т-30 К7Н-30	18	5 ВI	2680	1	0.41	0.41	1.06
	16	5 ВI	2460	1	0.38	0.38	
	11	4 ВI	360	1	0.04	0.04	
	2	4 ВI	260	9	0.026	0.23	
К5Т-30 К5Н-30	17	8 АIII	5680	1	2.24	2.24	4.94
	15	8 АIII	5460	1	2.16	2.16	
	11	4 ВI	360	1	0.04	0.04	
	2	4 ВI	260	9	0.026	0.50	

Примечание
Указания по сварке и изготовлению см. пояснительную записку

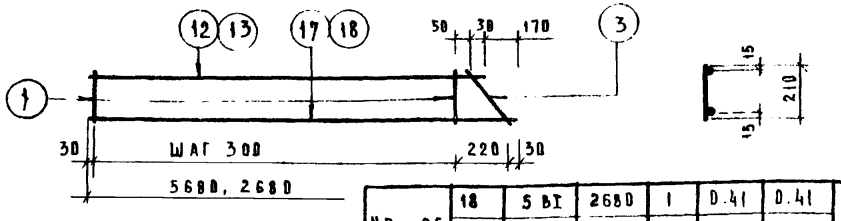

К5Т-25 (К5Н-25-ЗЕРКАЛЬНО)
К7Т-25 (К7Н-25-ЗЕРКАЛЬНО)

МАРКА КАРКАСА	NN ПОЗ.	СЕЧЕНИЕ мм	ДЛИНА мм	КОЛ. ШТ	ВЕС КГ ПОЗИЦ	ВСЕХ	ИЗДЕЛ.
К7Т-25 К7Н-25	18	5 ВI	2680	1	0.41	0.41	1.02
	13	5 ВI	2540	1	0.39	0.39	
	3	4 ВI	310	1	0.03	0.03	
	1	4 ВI	210	9	0.021	0.19	
К5Т-25 К5Н-25	17	8 АIII	5680	1	2.24	2.24	4.86
	12	8 АIII	5540	1	2.19	2.19	
	3	4 ВI	310	1	0.031	0.03	
	1	4 ВI	210	19	0.021	0.40	

Примечание:
Указания по сварке и изготовлению см. пояснительную записку

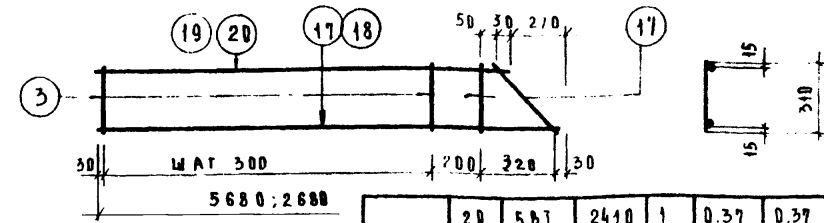

К5Т-35 (К5Н-35-ЗЕРКАЛЬНО)
К7Т-35 (К7Н-35-ЗЕРКАЛЬНО)

МАРКА КАРКАСА	NN ПОЗ.	СЕЧЕНИЕ мм	ДЛИНА мм	КО ШТ	ВЕС, КГ ПОЗИЦ	ВСЕХ	ИЗДЕЛ
К7Т-35 К7Н-35	20	5 ВI	2410	1	0.37	0.37	1.10
	18	5 ВI	2680	1	0.41	0.41	
	14	4 ВI	440	1	0.04	0.04	
	3	4 ВI	310	3	0.031	0.28	
К5Т-35 К5Н-35	19	8 АIII	5410	1	2.14	2.14	5.01
	17	8 АIII	5620	1	2.24	2.24	
	14	4 ВI	440	1	0.04	0.04	
	3	4 ВI	310	9	0.031	0.59	

Примечание
Указания по сварке и изготовлению см. пояснительную записку

ЦНИИЭП Торгсервисных комплексов г. Москва
Рук. группы Шанаурова
Исполнил Луговая
Гип. Вжил

Т.К	СТЕНОВЫЕ ПАНЕЛИ ИЗ ЛЕГКИХ И ЯЧЕИСТЫХ БЕТОНОВ	СЕРИЯ ИИ-04-5
1973	ПЛОСКИЕ КАРКАСЫ К4Т-35; К4Н-35; К5Т-25; К5Н-25; К5Т-30; К5Н-30; К5Т-35; К5Н-35; К6Т-35; К6Н-35; К7Т-25; К7Н-25; К7Т-30; К7Н-30; К7Т-35; К7Н-35; СПЕЦИФИКАЦИИ	ВЫПУСК 10 / ЛИСТ 52

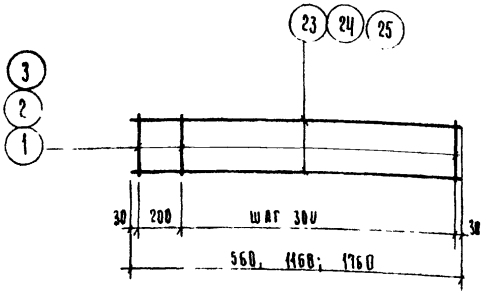

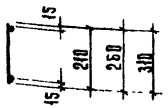

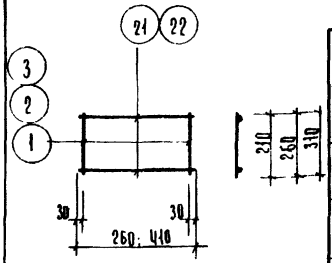

Примечание

Указания по сварке см пояснительную записку

Марка каркаса	NN поз.	Сечение мм.	Длина мм.	Кол. шт.	Вес, кг позиц.	Вес, кг всех	Вес, кг издел.
К9-35	22	3ВI	410	2	0.064	0.13	0.19
	3	4ВI	310	2	0.031	0.06	
К9-30	22	5ВI	410	2	0.064	0.13	0.18
	2	4ВI	260	2	0.026	0.05	
К9-25	22	5ВI	410	2	0.064	0.13	0.17
	1	4ВI	210	2	0.021	0.04	
К8-35	21	5ВI	260	2	0.04	0.08	0.14
	3	4ВI	310	2	0.031	0.06	
К8-30	21	5ВI	260	2	0.04	0.08	0.13
	2	4ВI	260	2	0.026	0.05	
К8-25	21	5ВI	260	2	0.04	0.08	0.12
	1	4ВI	210	2	0.021	0.04	

Марка каркаса	NN поз.	Сечение мм.	Длина мм.	Кол. шт.	Вес, кг позиц.	Вес, кг всех	Вес, кг издел.
К-12-35	25	5ВI	1760	2	0.27	0.54	0.76
	3	4ВI	310	7	0.031	0.22	
К12-30	25	5ВI	1760	2	0.27	0.54	0.72
	2	4ВI	260	7	0.026	0.18	
К12-25	25	5ВI	1760	2	0.27	0.54	0.69
	1	4ВI	210	7	0.021	0.15	
К11-35	24	5ВI	1160	2	0.18	0.36	0.51
	3	4ВI	310	5	0.031	0.15	
К11-30	24	5ВI	1160	2	0.18	0.36	0.49
	2	4ВI	260	5	0.026	0.13	
К11-25	24	5ВI	1160	2	0.18	0.36	0.46
	1	4ВI	210	5	0.021	0.10	
К10-35	23	5ВI	560	2	0.09	0.18	0.27
	3	4ВI	310	3	0.031	0.09	
К10-30	23	5ВI	560	2	0.09	0.18	0.26
	2	4ВI	260	3	0.026	0.08	
К10-25	23	5ВI	560	2	0.09	0.18	0.24
	1	4ВI	210	3	0.021	0.06	

Марка каркаса	NN поз.	Сечение мм.	Длина мм.	Кол. шт.	Вес, кг позиц.	Вес, кг всех	Вес, кг издел.

Примечание:

Указания по сварке см. пояснительную записку

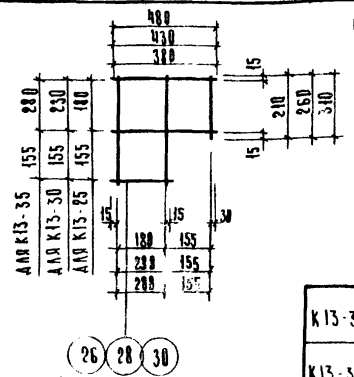

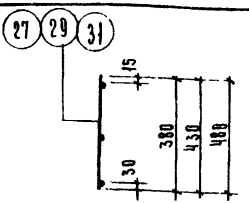

Примечание:

Указания по сварке см. пояснительную записку.

Марка каркаса	NN поз.	Сечение мм.	Длина мм.	Кол. шт.	Вес, кг позиц.	Вес, кг всех	Вес, кг издел.
К13-35	31	5ВI	480	4	0.075	0.30	0.40
	30	5ВI	310	2	0.05	0.10	
К13-30	29	5ВI	430	4	0.07	0.28	0.36
	28	5ВI	260	2	0.04	0.08	
К13-25	27	5ВI	380	4	0.06	0.24	0.30
	26	5ВI	210	2	0.03	0.06	

Марка каркаса	NN поз.	Сечение мм.	Длина мм.	Кол. шт.	Вес, кг позиц.	Вес, кг всех	Вес, кг издел.

ТК	СТЕНОВЫЕ ПАНЕЛИ ИЗ ЛЕГКИХ И ЯЧЕИСТЫХ БЕТОНОВ.	СЕРИЯ ИИ-04-5	
1973	Плоские каркасы К8-25; К8-30; К8-35; К9-25; К9-30; К9-35; К10-25; К10-30; К10-35; К11-25; К11-30; К11-35; К12-25; К12-30; К12-35; К13-25; К13-30; К13-35 Спецификация	Выпуск 10	Лист 53

г. Москва | Исполнил | Лугова | Лугова

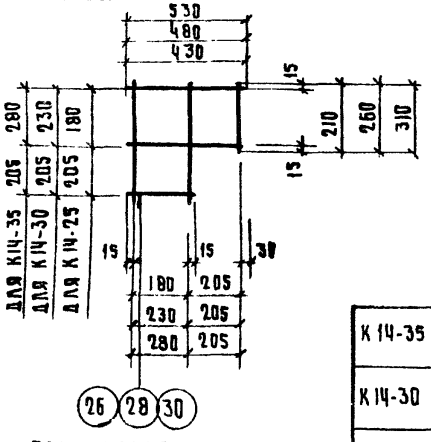

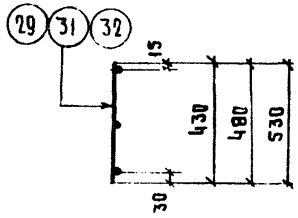

МАРКА КАРКАСА	NN ПОЗ.	СЕЧЕНИЕ мм	ДЛИНА мм	КОЛ. ШТ.	ВЕС. КГ ПОЗИЦ.	ВСЕХ	ИЗДЕЛ.
К14-35	32	5 ВI	530	4	0.08	0.32	0,42
	30	5 ВI	310	2	0.05	0.10	
К14-30	31	5 ВI	480	4	0.075	0.30	0,38
	28	5 ВI	260	2	0.04	0.08	
К14-25	29	5 ВI	430	4	0.07	0.28	0,34
	26	5 ВI	210	2	0.03	0.06	

ПРИМЕЧАНИЕ:
Указания по сварке см. пояснительную записку

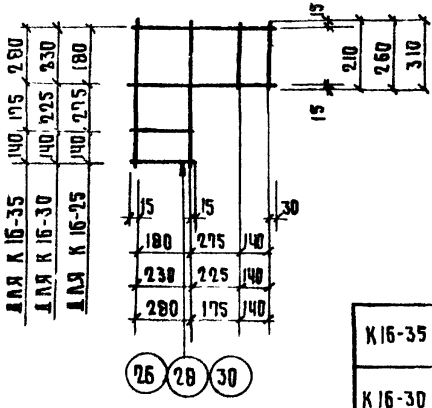

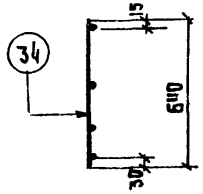

МАРКА КАРКАСА	NN ПОЗ.	СЕЧЕНИЕ мм	ДЛИНА мм	КОЛ. ШТ.	ВЕС, КГ ПОЗИЦ.	ВСЕХ	ИЗДЕЛ.
К16-35	34	5 ВI	640	4	0.10	0.40	0.60
	30	5 ВI	310	4	0.05	0.20	
К16-30	34	5 ВI	640	4	0.10	0.40	0.56
	28	5 ВI	260	4	0.04	0.16	
К16-25	34	5 ВI	640	4	0.10	0.40	0.52
	26	5 ВI	210	4	0.03	0.12	

ПРИМЕЧАНИЕ:
Указания по сварке см. пояснительную записку

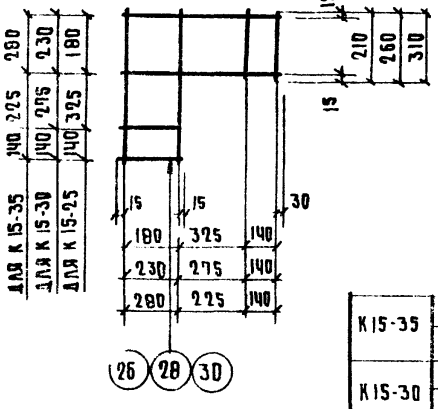

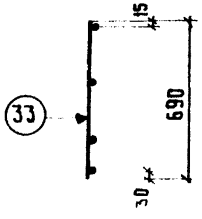

МАРКА КАРКАСА	NN ПОЗ.	СЕЧЕНИЕ мм	ДЛИНА мм	КОЛ. ШТ.	ВЕС. КГ ПОЗИЦ.	ВСЕХ	ИЗДЕЛ.
К15-35	33	5 ВI	690	4	0.11	0.44	0,64
	30	5 ВI	310	4	0.05	0.20	
К15-30	33	5 ВI	690	4	0.11	0.44	0.60
	28	5 ВI	260	4	0.04	0.16	
К15-25	33	5 ВI	690	4	0.11	0.44	0.56
	26	5 ВI	210	4	0.03	0.12	

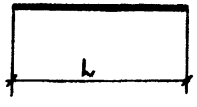

ОТДЕЛЬН. СТЕРЖНИ	NN ПОЗ.	СЕЧЕНИЕ мм	ДЛИНА мм	КОЛ. ШТ.	ВЕС. КГ ПОЗИЦ.	ВСЕХ	ИЗДЕЛ.
ОС 8	4	ВАШ	5960	1	2.36	2.36	2.36
ОС 7	38	5 ВI	2660	1	0.41	0.41	0.41
ОС 6	37	5 ВI	2060	1	0.32	0.32	0.32
ОС 5	25	5 ВI	1760	1	0.27	0.27	0.27
ОС 4	36	5 ВI	1460	1	0.23	0.23	0.23
ОС 3	24	5 ВI	1160	1	0.18	0.18	0.18
ОС 2	35	5 ВI	860		0.13	0.13	0.13
ОС 1	23	5 ВI	560		0.09	0.09	0.09

Госпромстройпроект г. Москва. Исполнил. Шифр КУГОВАЯ

ТК	СТЕНОВЫЕ ПАНЕЛИ ИЗ ЛЕГКИХ И ЯЧЕИСТЫХ БЕТОНОВ	СЕРИЯ ЦИ-04-5
1973	ПЛОСКИЕ КАРКАСЫ К14-25; К14-30; К14-35; К15-25; К15-30; К15-35; К16-25; К16-30; К16-35; ОТДЕЛЬНЫЕ СТЕРЖНИ ОС÷ОС8. Спецификации	ВЫПУСК 10 / ЛИСТ 54

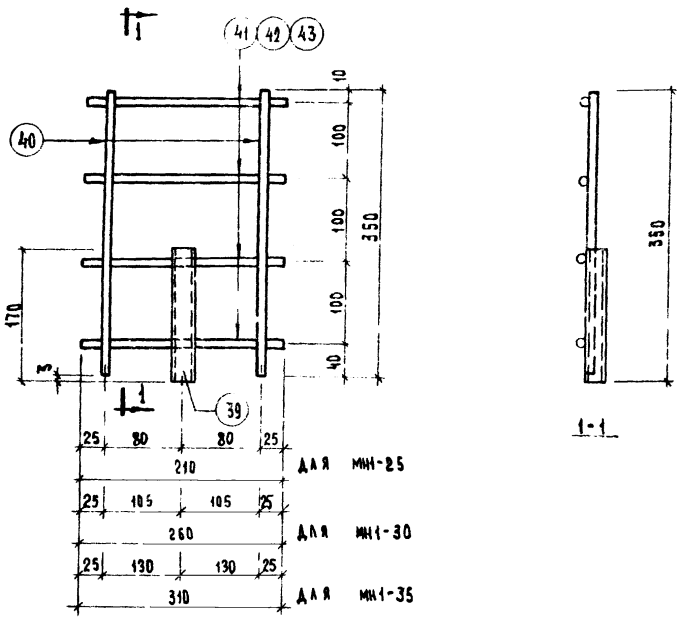

Примечание

Указания по сварке и изготовлению см. пояснительную записку.

Марка изделия	Поз.	Сечение мм	Длина мм	Кол. шт.	Вес кг. Позиц.	Всех	Изделия
МН1-35	43	10 AI	310	4	0.19	0.76	1.35
	40	10 AI	350	2	0.22	0.44	
	39	20×2	170	1	0.15	0.15	
МН1-30	42	10 AI	260	4	0.16	0.64	1.23
	40	10 AI	350	2	0.22	0.44	
	39	20×2	170	1	0.15	0.15	
МН1-25	41	10 AI	210	4	0.13	0.52	1.11
	40	10 AI	350	2	0.22	0.44	
	39	20×2	170	1	0.15	0.15	

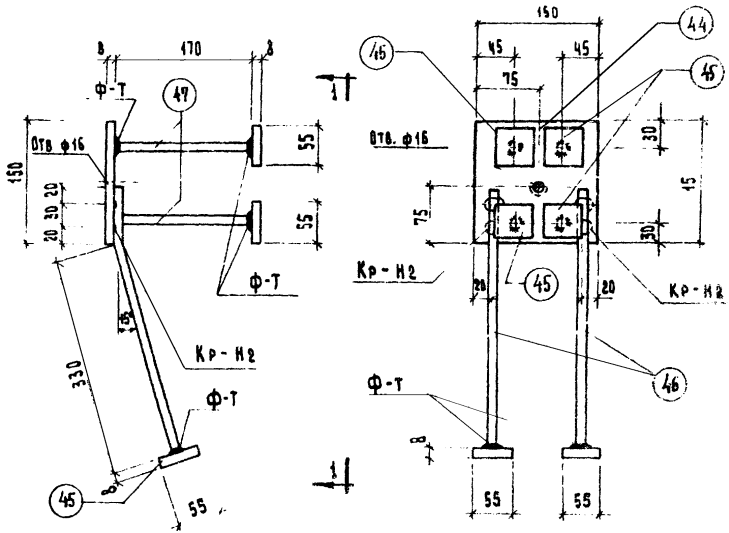

Примечание

Указания по сварке и изготовлению см. пояснительную записку

Марка изделия	Поз.	Сечение мм.	Длина мм.	Кол. шт.	Вес в кг. Позиции	Всех	Изделия
МН-2	47	10 AIII	170	4	0.105	0.42	3.35
	46	8 AIII	400	2	0.16	0.32	
	45	-55×8	55	6	0.20	1.20	
	44	-150×8	150	1	1.41	1.41	

ТК	Стеновые панели из легких и ячеистых бетонов	Серия ИИ-04-5	
1973	Закладные детали МН1-25; МН1-30; МН1-35; МН2. Спецификация	Выпуск 10	Лист 55

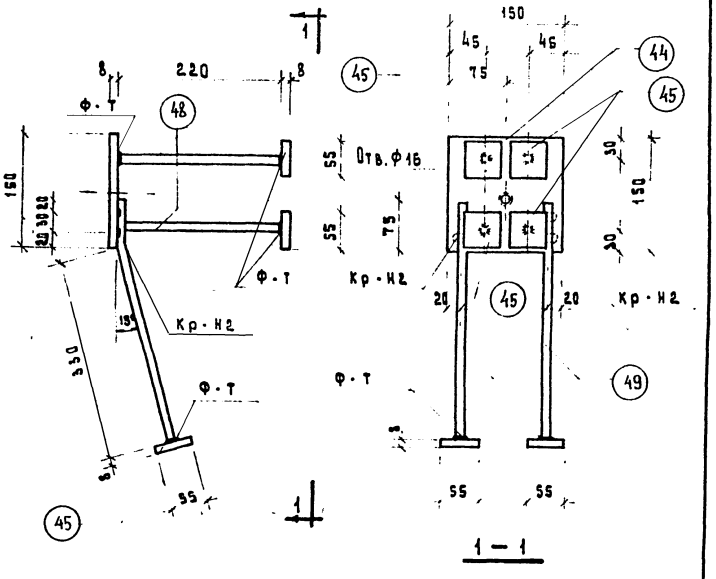

1 – 1

Примечание:

Указание по сварке и изготовлению см. пояснительную записку.

Марка изделия	№№ поз.	Сечение мм	Длина мм	Кол. шт.	Вес, кг позиц.	Вес, кг всех	Вес, кг изделия
МН3	49	10АIII	400	2	0,25	0,50	3,67
	48	10АIII	220	4	0,14	0,56	
	45	-55×8	55	6	0,20	1,20	
	44	-150×8	150	1	1,41	1,41	

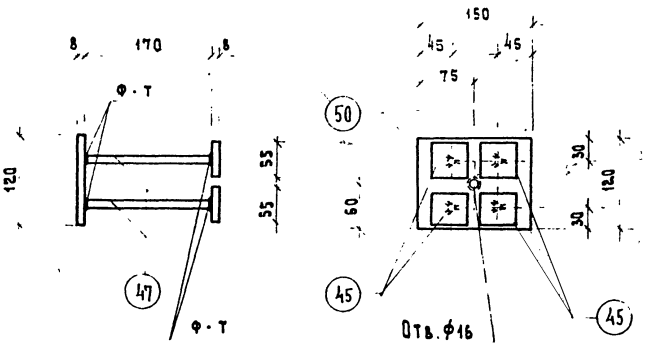

1 – 1

Примечание:

Указание по сварке и изготовлению см. пояснительную записку.

Марка изделия	№№ поз.	Сечение мм	Длина мм	Кол. шт.	Вес, кг позиц.	Вес, кг всех	Вес, кг изделия
МН4	47	10АIII	170	4	0,105	0,42	2,35
	45	-55×8	55		0,20	0,80	
	50	-120×8	150		1,13	1,13	

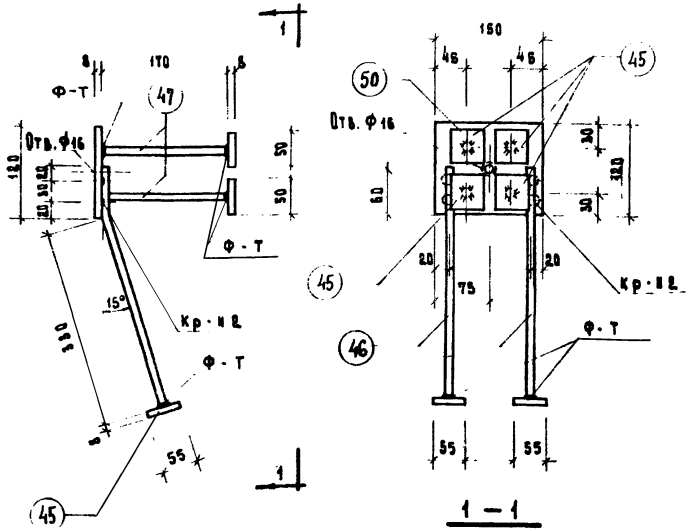

Примечание:

Указание по сварке и изготовлению см. пояснительную записку.

Марка изделия	№№ поз.	Сечение мм	Длина мм	Кол. шт.	Вес, кг позиц.	Вес, кг всех	Вес, кг изделия
МН 5	47	10А III	170	4	0,105	0,42	3,07
	46	8А III	400	2	0,16	0,32	
	45	-55×8	55	6	0,20	1,20	
	50	-120×8	150	1	1,13	1,13	

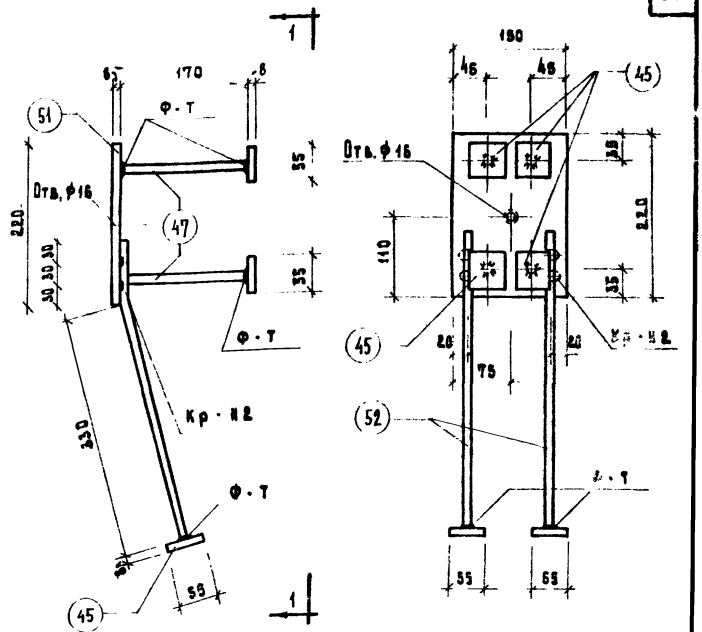

Примечание:

Указание по сварке и изготовлению см. пояснительную записку

Марка изделия	№№ поз.	Сечение мм	Длина мм	Кол. шт.	Вес, кг позиц.	Вес, кг всех	Вес, кг изделия
МН 6	47	10А III	170	4	0,105	0,42	4,22
	52	10А III	420	2	0,26	0,52	
	45	-55×8	55	3	0,20	1,20	
	51	-150×8	220	1	2,08	2,08	

ТК	Стеновые панели из легких и ячеистых бетонов.	Серия ИИ-04-5	
1973	Закладные детали МН5; МН6. Спецификация.	Выпуск 10	Лист 57

ЦНИИЭП

Гл. инж. пр-та Тер. Ф. Ф. Комплектов г. Москва

Рук. гр. инж. Исполнил

Пригожий Шандурова Васильева

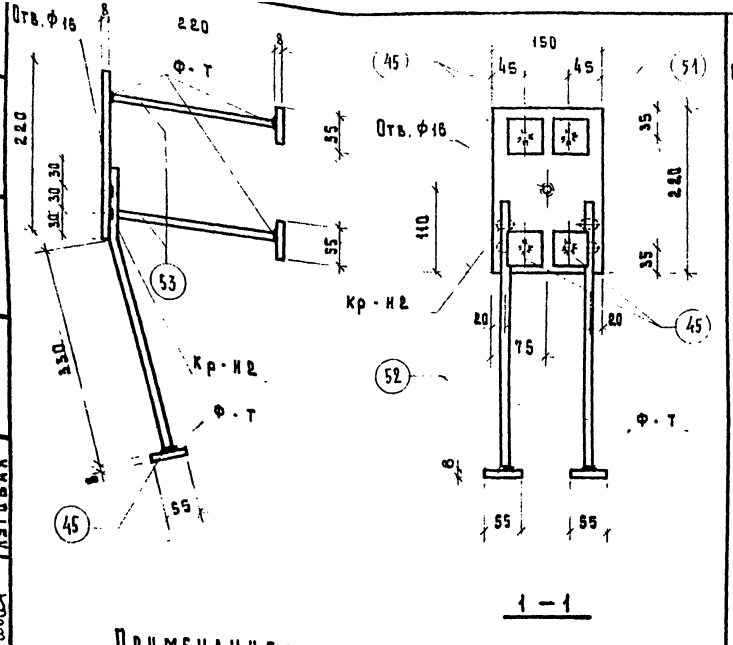

Примечание:
Указание по сварке и изготовлению см. пояснительную записку.

Марка изделия	№ поз.	Сечение мм	Длина мм	Кол. шт.	Вес кг позиц	Вес кг всех	Вес кг изделия
МН7	53	12AIII	220	4	0,20	0,80	4,60
	52	10AIII	420	2	0,26	0,52	
	45	-55×8	55	6	0,20	1,20	
	51	-150×8	220	1	2,08	2,08	

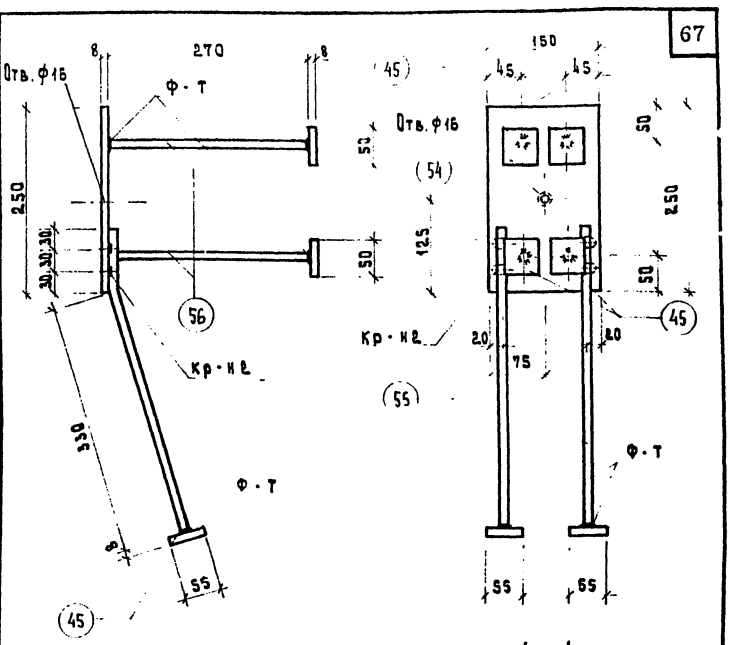

Примечание:
Указание по сварке и изготовлению см. пояснительную записку.

Марка изделия	№ поз.	Сечен. мм	Длина мм	Кол. шт.	Вес кг позиц	Вес кг всех	Вес кг изделия
МН8	56	16AIII	270	4	0,43	1,72	6,02
	55	12AIII	420	2	0,37	0,74	
	45	-55×8	55	6	0,20	1,20	
	54	-180×8	250	1	2,36	2,36	

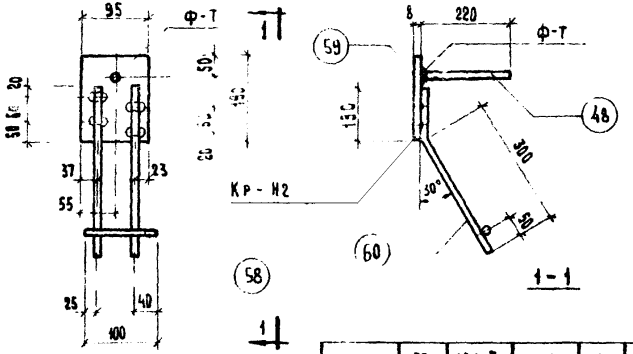

Примечание

Указания по сварке и изготовлению см. пояснительную записку

Марка изделия	Поз.	Сечение мм	Длина мм	Кол. шт.	Вес кг Позиц.	Вес кг Всех	Вес кг Издел.
МН 10	58	10 А III	100	1	0.06	0.06	1.89
	48	10 А III	220	1	0.14	0.14	
	60	10 А III	430	2	0.275	0.55	
	59	-95×8	190	1	1.14	1.14	

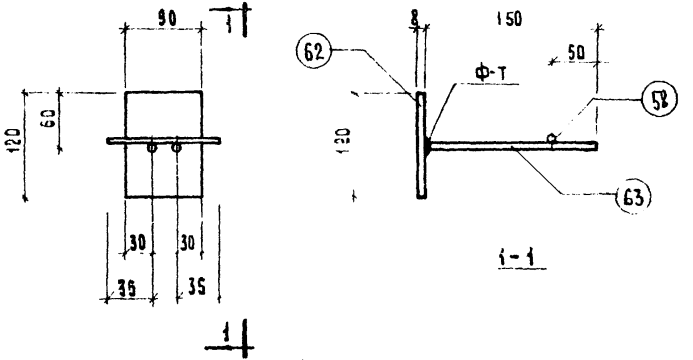

Примечание

Указания по сварке и изготовлению см пояснительную записку

Марка изделия	Поз	Сечение мм	Длина мм	Кол. шт.	Вес кг Позиц.	Вес кг Всех	Вес кг Издел.
МН 12	58	10 А III	100	1	0.06	0.06	0.90
	63	10 А III	150	2	0.14	0.28	
	62	-90×8	120	1	0.68	0.68	

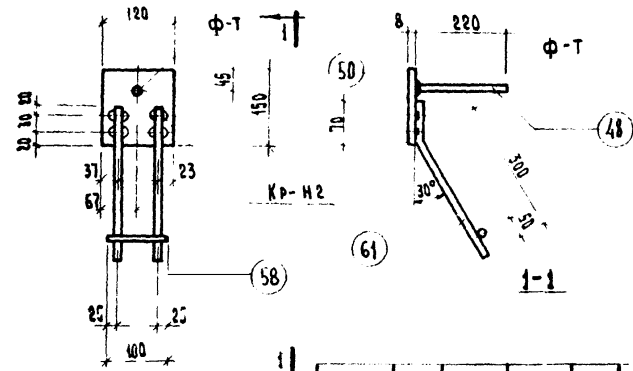

Примечание

Указания по сварке и изготовлению см. пояснительную записку

Марка изделия	Поз.	Сечение мм	Длина мм	Кол. шт.	Вес кг Позиц.	Вес кг Всех	Вес кг Издел.
МН 11	58	10 А III	100	1	0.06	0.06	1.80
	48	10 А III	220	1	0.14	0.14	
	61	10 А III	370	2	0.235	0.47	
	50	-120×8	150	1	0.13	0.13	

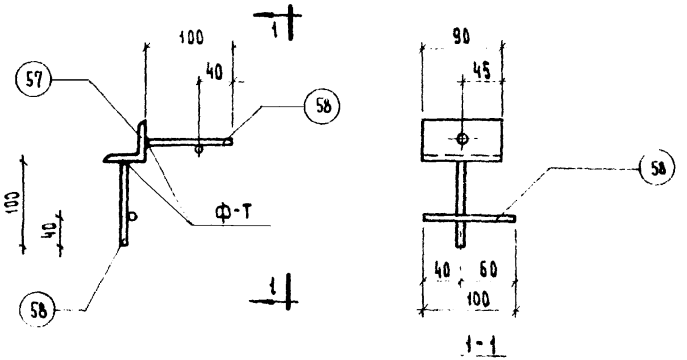

Примечание

Указания по сварке и изготовлению см. пояснительную записку.

Марка изделия	Поз.	Сечение мм.	Длина мм.	Кол. шт.	Вес кг Позиц.	Вес кг Всех	Вес кг Издел.
МН 9	58	10 А III	100	4	0.06	0.24	0.49
	57	L45×4	90	1	0.25	0.25	

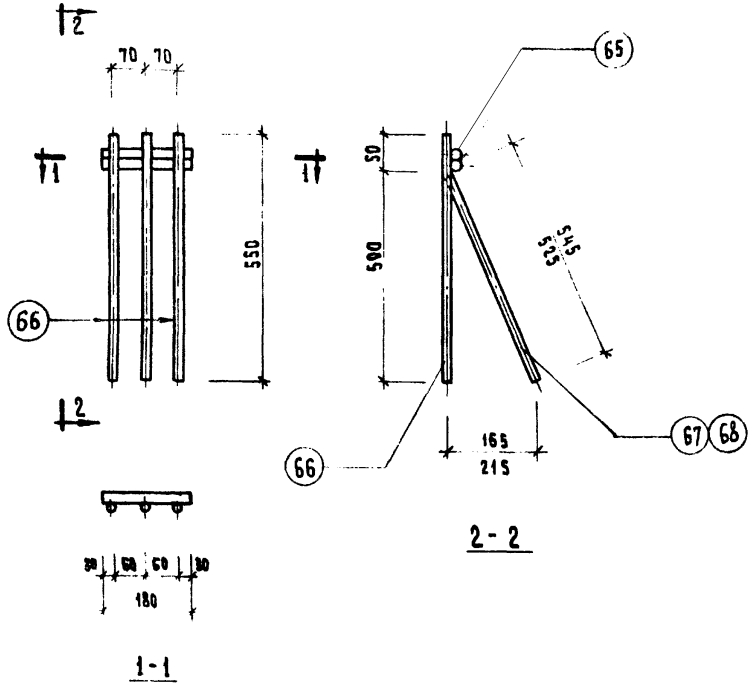

1-1 2-2

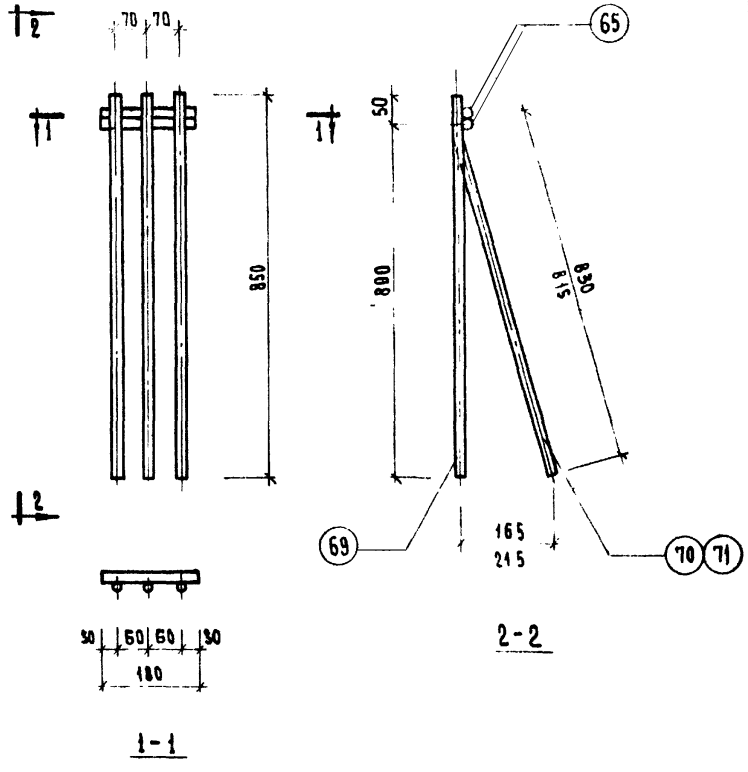

1-1 2-2

Примечания:

1. Указания по сварке см. пояснительную записку.
2. Предельное отклонение расстояний между анкерами поз. 66; 67; 68 — ± 3 мм.

Марка изделия	№ поз.	Сечение мм	Длина мм	Кол. шт.	Вес, кг позиц.	Вес, кг всех	Вес, кг изделия
СН1-30	68	10 AI	595	1	0.37	0.37	2.13
	66	10 AI	550	2	0.34	0.68	
	65	22 AI	180	2	0.54	1.08	
СН1-25	67	10 AI	575	1	0.36	0.36	2.12
	66	10 AI	550	2	0.34	0.68	
	65	22 AI	180	2	0.54	1.08	

Примечания:

1. Указания по сварке см. пояснительную записку.
2. Предельные отклонения расстояний между анкерами поз. 69; 70; 71 — ± 3 мм.

Марка изделия	№ поз.	Сечение мм.	Длина мм.	Кол. шт.	Вес, кг позиц.	Вес, кг всех	Вес, кг изделия
СН2-30	71	10 AI	880	1	0,55	0.55	2,69
	69	10 AI	850	2	0.53	1.06	
	65	22 AI	180	2	0.54	1.08	
СН2-25	70	10 AI	8[illegible]	1	0.54	0.54	2.68
	69	10 AI	8[illegible]	2	0.53	1.06	
	65	22 AI	[illegible]	2	0.54	1.08	

ЦНИИЭП Братский ГИНЗ, отдел 7 — Гл. инж. зданий туристских комплексов — Рук. гр. инж. — Исполнил — Шанаурова — Васильева

ТК 1973	Стеновые панели для легких и ячеистых бетонов. Закладные детали СН1-25; СН1-30; СН2-25; СН2-30. Спецификация	Серия ЦИ-04-5, Выпуск 10, Лист 60

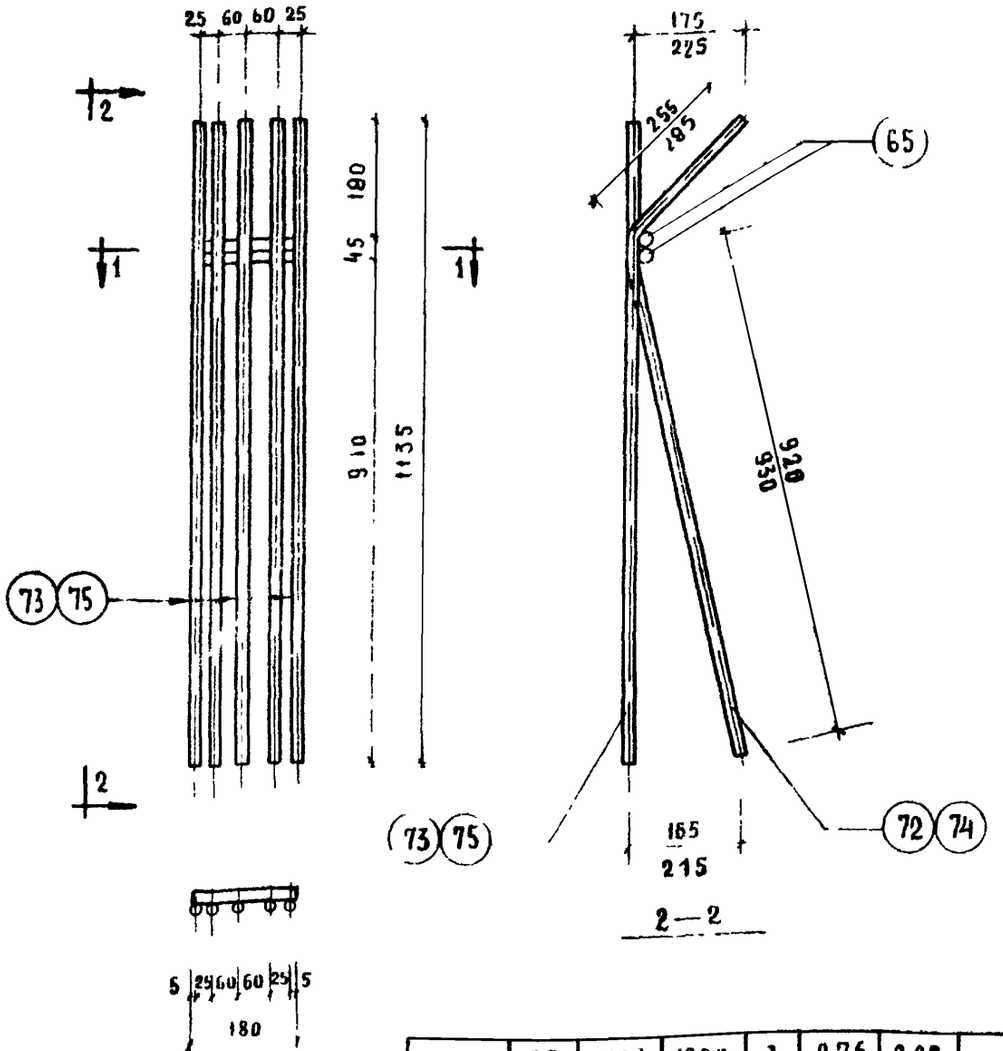

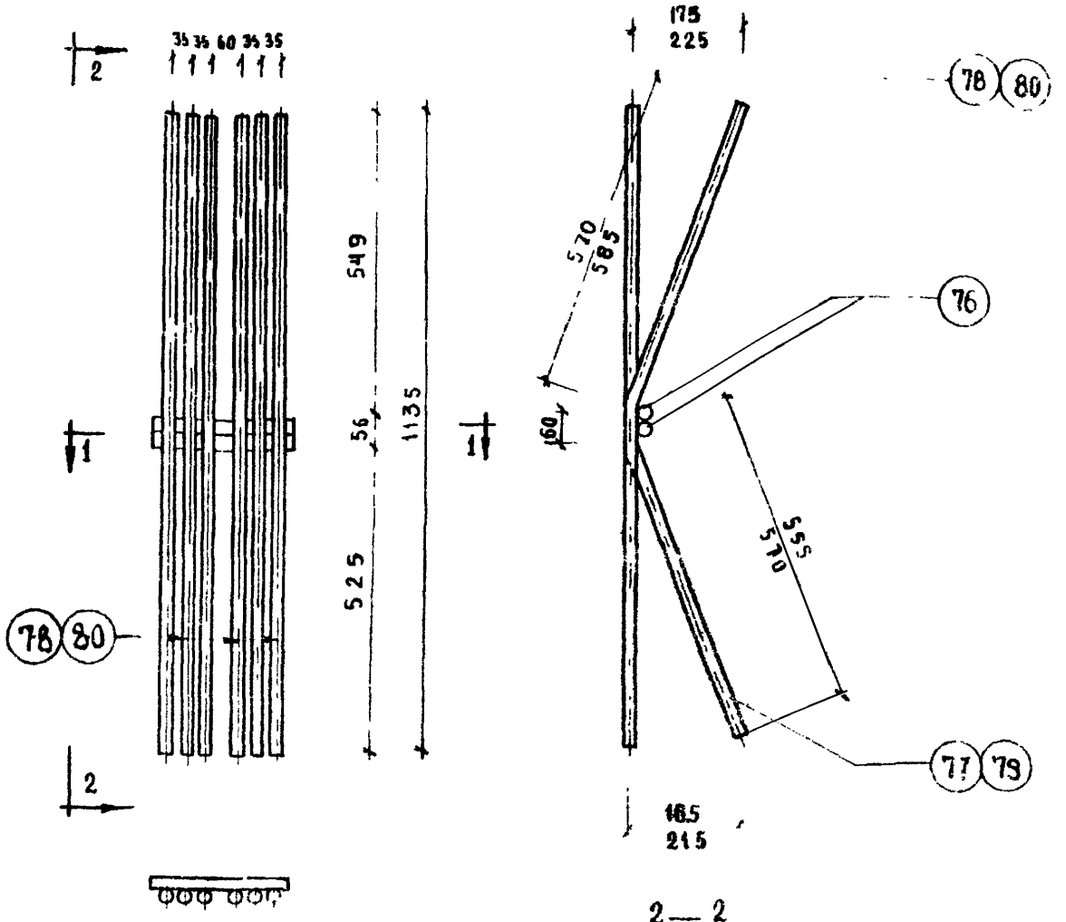

Марка изделия	NN поз.	Сечение мм.	Длина мм.	Кол шт.	Вес, кг Позиц	Вес, кг Всех	Вес, кг Изд.
СН3 30	75	10 AI	1235	3	0,76	2,28	4,79
	74	10 AI	1165	2	0,715	1,43	
	65	22 AI	180	2	0,54	1,08	
СН3 25	73	10 AI	1205	3	0,74	2,22	4,72
	72	10 AI	1155	2	0,71	1,42	
	65	22 AI	180	2	0,54	1,08	

Марка изделия	NN поз	Сечение мм	Длина мм	Кол шт	Вес, кг Позиц	Вес, кг Всех	Вес, кг Изд.
СН4-30	80	12 AI	1185	3	1,05	3,15	8,62
	79	12 AI	1186	3	1,05	3,15	
	76	28 AI	240	2	1,16	2,32	
СН4-25	78	12 AI	1170	3	1,04	3,12	8,56
	77	12 AI	1170	3	1,04	3,12	
	76	28 AI	240	2	1,16	2,32	

Примечание

1. Указания по сварке см. пояснительную записку.
2. Предельное отклонение расстояний между анкерами поз 72, 73, 74, 75 — ± 3 мм

Примечание

1. Указания по сварке см. пояснительную записку.
2. Предельное отклонение расстояний между анкерами поз 76; 77; 78, 79 — ± 3 мм

ТК	Стеновые панели для легких и ячеистых бетонов	Серия ИИ-04-5	
1973	Закладные детали СН3-25; СН3-30; СН4-25; СН4-30. Спецификация	Выпуск 10	Лист 61

Инв. № подл. | Подпись и дата | Взам. инв. №

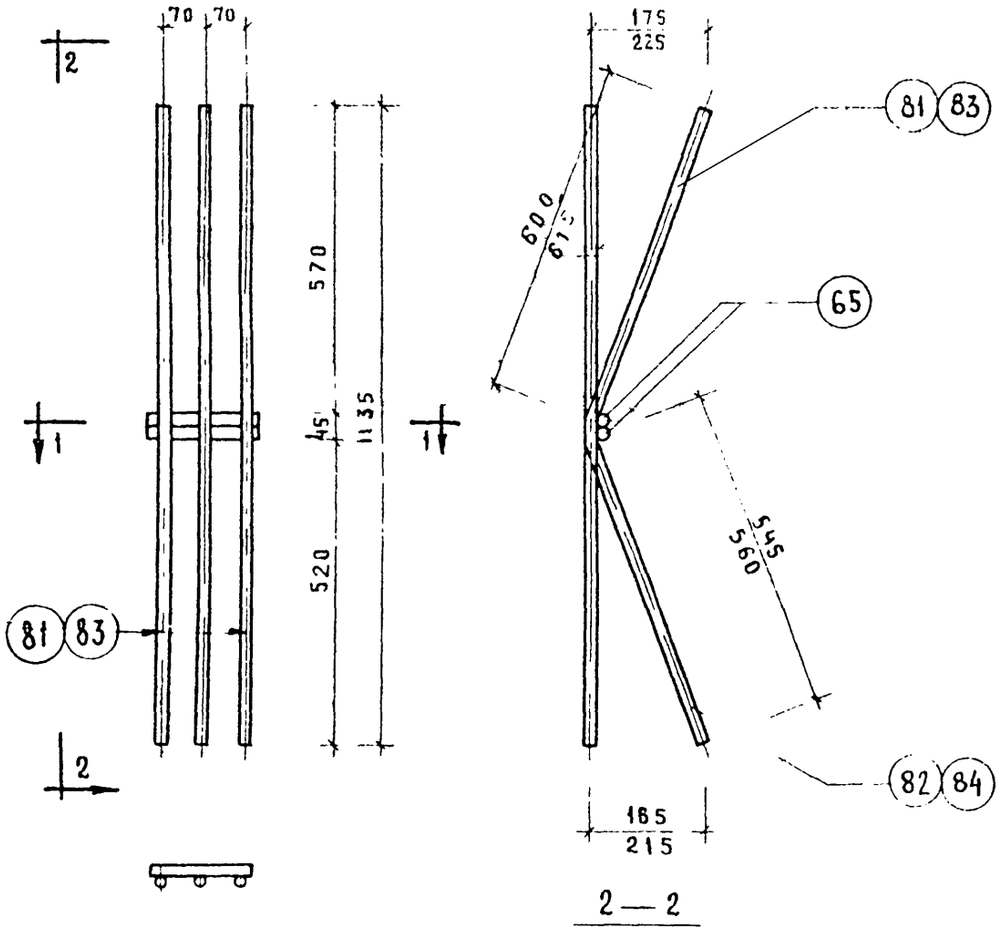

Примечание

1. Указания по сварке см пояснительную записку
2. Предельное отклонение расстояний между анкерами поз 81; 82; 83; 84 — ± 3 мм

Марка изделия	№ поз.	Сечение мм	Длина мм	Кол шт	Вес, кг позиц	Вес, кг всех	Вес, кг изделия
СН5 31	84	10 А I	1185	1	0.73	0.73	3.29
	83	10 А I	1190	2	0.74	1.48	
	65	22 А I	180	2	0.54	1.08	
СН5 25	82	10 А I	1170	1	0.72	0.72	3,26
	81	10 А I	1175	2	0.73	1.46	
	65	22 А I	180	2	0,54	1.08	

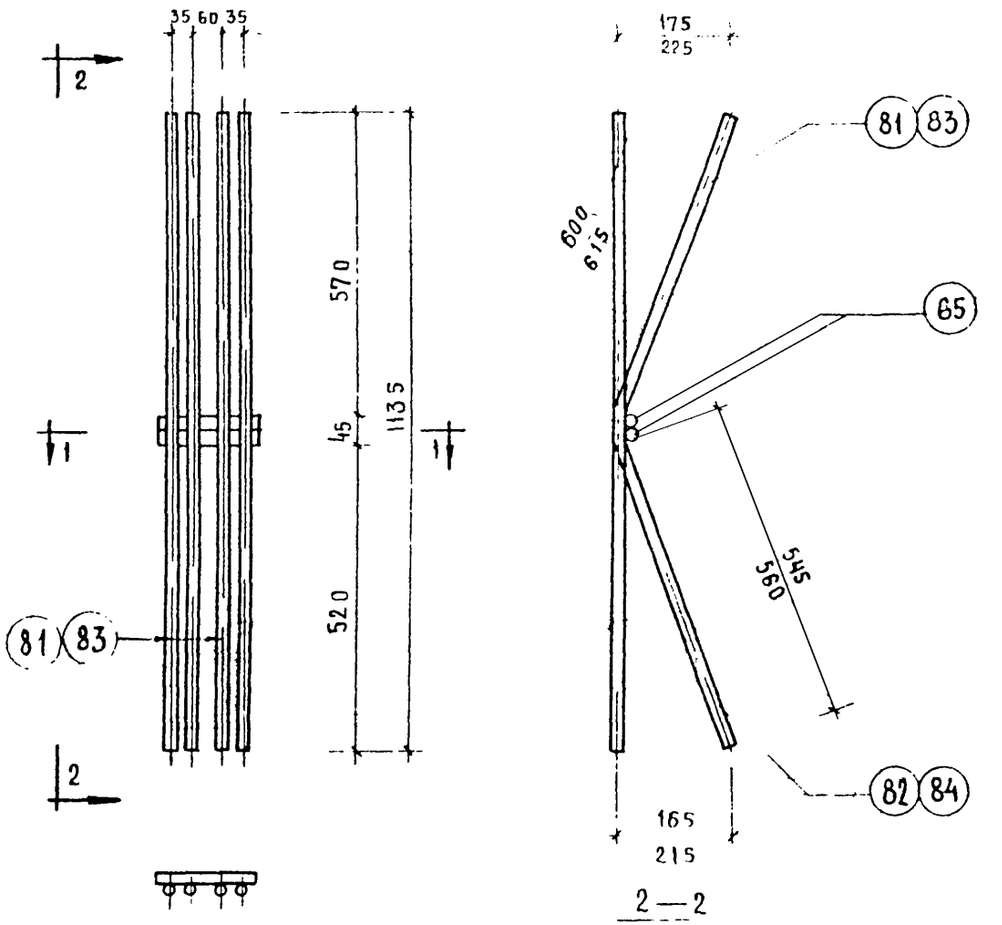

Примечание

1. Указания по сварке см пояснительную записку
2. Предельное отклонение расстояний между анкерами поз 81; 82; 83; 84 ± 3 мм

Марка изделия	№ поз	Сечение мм	Длина мм	Кол шт	Вес, кг позиц	Вес, кг всех	Вес, кг изде
СН6 30	84	10 А I	1185	2	0.73	1.46	4,02
	83	10 А I	1190	2	0.74	1.48	
	65	22 А I	180	2	0.54	1.08	
СН6 25	82	10 А I	1175	2	0.72	1.44	398
	81	10 А I	1175	2	0.73	1.46	
	65	22 А I	180	2	0.54	1.08	

Цниипи комплексов при Госстрое СССР г. Москва
Исполнили Шапкурова, Васильева
Проверил Ваганов

ТК 1973

Стеновые панели для легких и ячеистых бетонов

Закладные детали СН5-25; СН5-30; СН6-25; СН6-30 Спецификация.

Серия ИИ-04-5
Выпуск 10
Лист 62

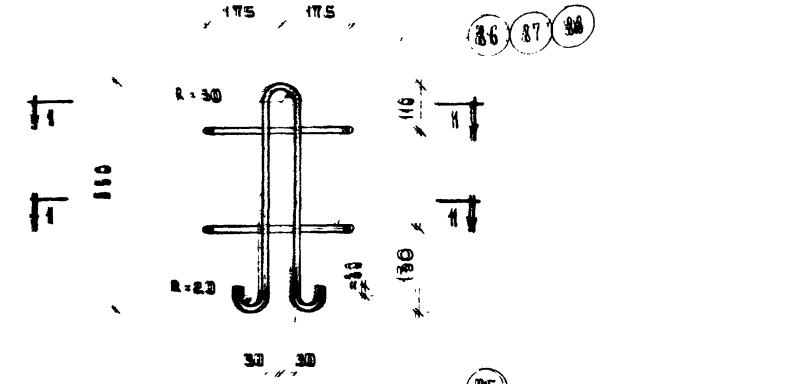



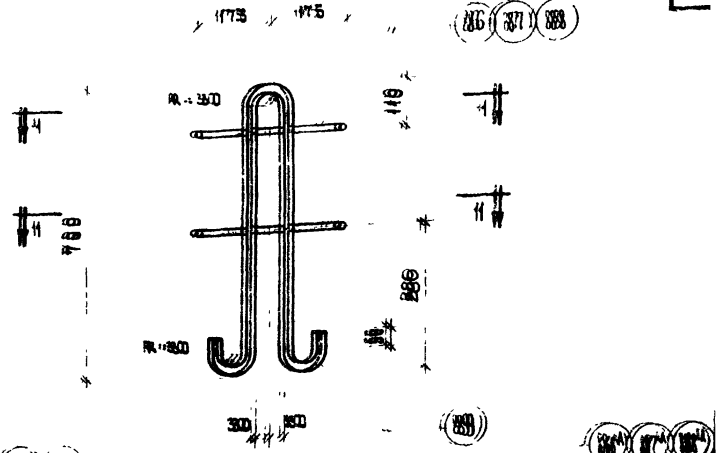

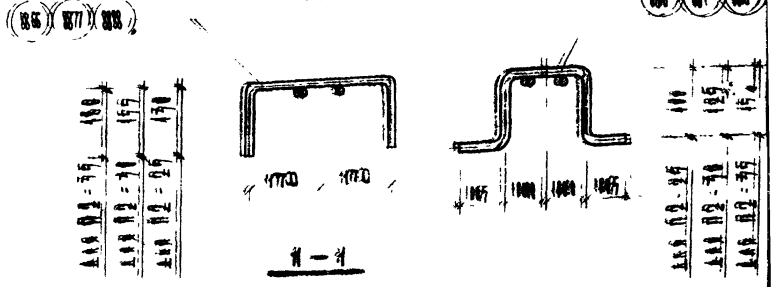

Примечание:

1. Указания по сварке и изготовлению см. пояснительную записку.
2. Скобу поз. 86, 87, 88 допускается заменять на поз. 86а, 87а, 88а для возможности приварки без поворота клещей.

Марка изделия	№ поз.	Сечение мм	Длина мм	Кол. шт	Вес, кг позиц.	Вес, кг всех	Вес, кг изделия
П1-35	88	10АI	720	2	0,44	0,88	2,07
	85	12АI	1345	1	1,19	1,19	
П1-30	87	10АI	670	2	0,41	0,82	2,04
	85	12АI	1345	1	1,19	1,19	
П1-25	86	10АI	620	2	0,38	0,76	1,95
	85	12АI	1345	1	1,19	1,19	

Примечание:

1. Указания по сварке и изготовлению см. пояснительную записку.
2. Скобу поз. 86, 87, 88 допускается заменять на поз. 86а, 87а, 88а для возможности приварки без поворота клещей.

Марка изделия	№ поз.	Сечение мм	Длина мм	Кол. шт	Вес, кг позиц.	Вес, кг всех	Вес, кг изделия
П2-35	88	10АI	720	2	0,44	0,88	4,40
	85	12АI	1760	1	3,52	3,52	
П2-30	87	10АI	670	2	0,41	0,82	4,24
	85	12АI	1760	1	3,52	3,52	
П2-25	86	10АI	620	2	0,38	0,76	4,28
	85	12АI	1760	1	3,52	3,52	

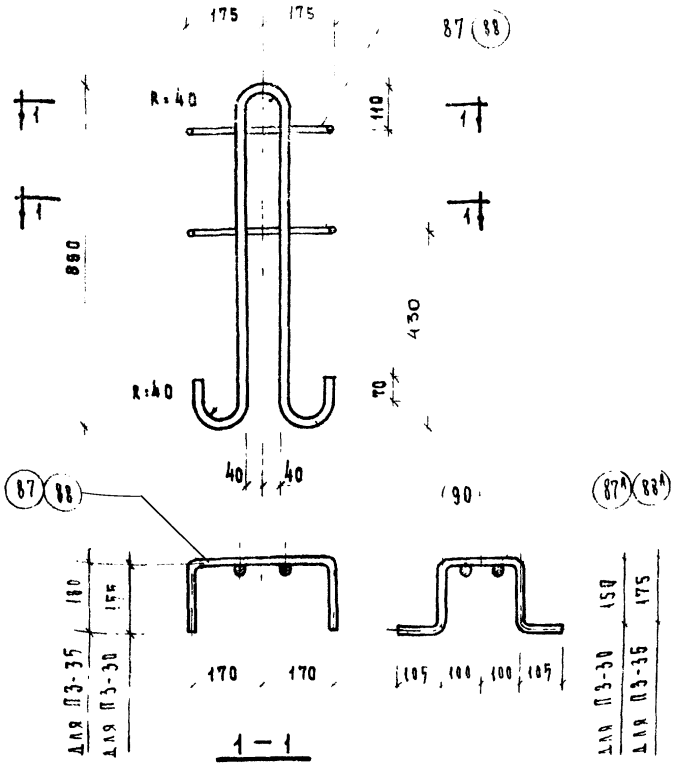

Примечание:

1. Указания по сварке см. пояснительную записку.

* Скобу поз 90 допускается заменять на поз 90а для возможности приварки без поворота клещей

Марка изделия	№ поз.	Сечение мм	Длина мм	Кол. шт.	Вес, кг позиц.	Вес, кг всех	Вес, кг изделия
П3-35	88	10 AI	720	2	0,44	0,88	7,38
	90	[illegible]	[illegible]	1	6,50	6,50	
П3-30	87	10 AI	570	2	0,41	0,82	7,32
	90	22 AI	2150	1	6,50	6,50	

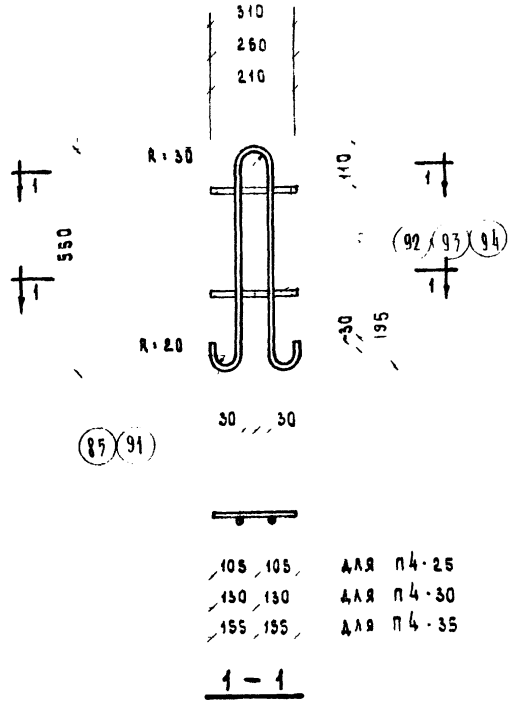

Примечание.

1. Указания по сварке и изготовлению см. пояснительную записку.

Марка изделия	№ поз.	Сечение мм	Длина мм	Кол. шт.	Вес, кг позиц.	Вес, кг всех	Вес, кг изделия
П4-35	94	10 AI	310	2	0,19	0,38	1,57
	85	12 AI	1345	1	1,19	1,19	
П4-30	93	10 AI	260	2	0,16	0,32	1,15
	91	10 AI	1335	1	0,83	0,83	
П4-25	92	10 AI	210	2	0,13	0,26	1,09
	91	10 AI	1335	1	0,83	0,83	

ЦНИИЭП [illegible] Гл. инж. проекта Шамурова; Исполнил Васильева

ТК 1973

Стеновые панели из легких и ячеистых бетонов.

Петли для подъема П3-30; П3-35; П4-25; П4-30; П4-35. Спецификация

Серия ИИ-04-5

Выпуск 10

Лист 64

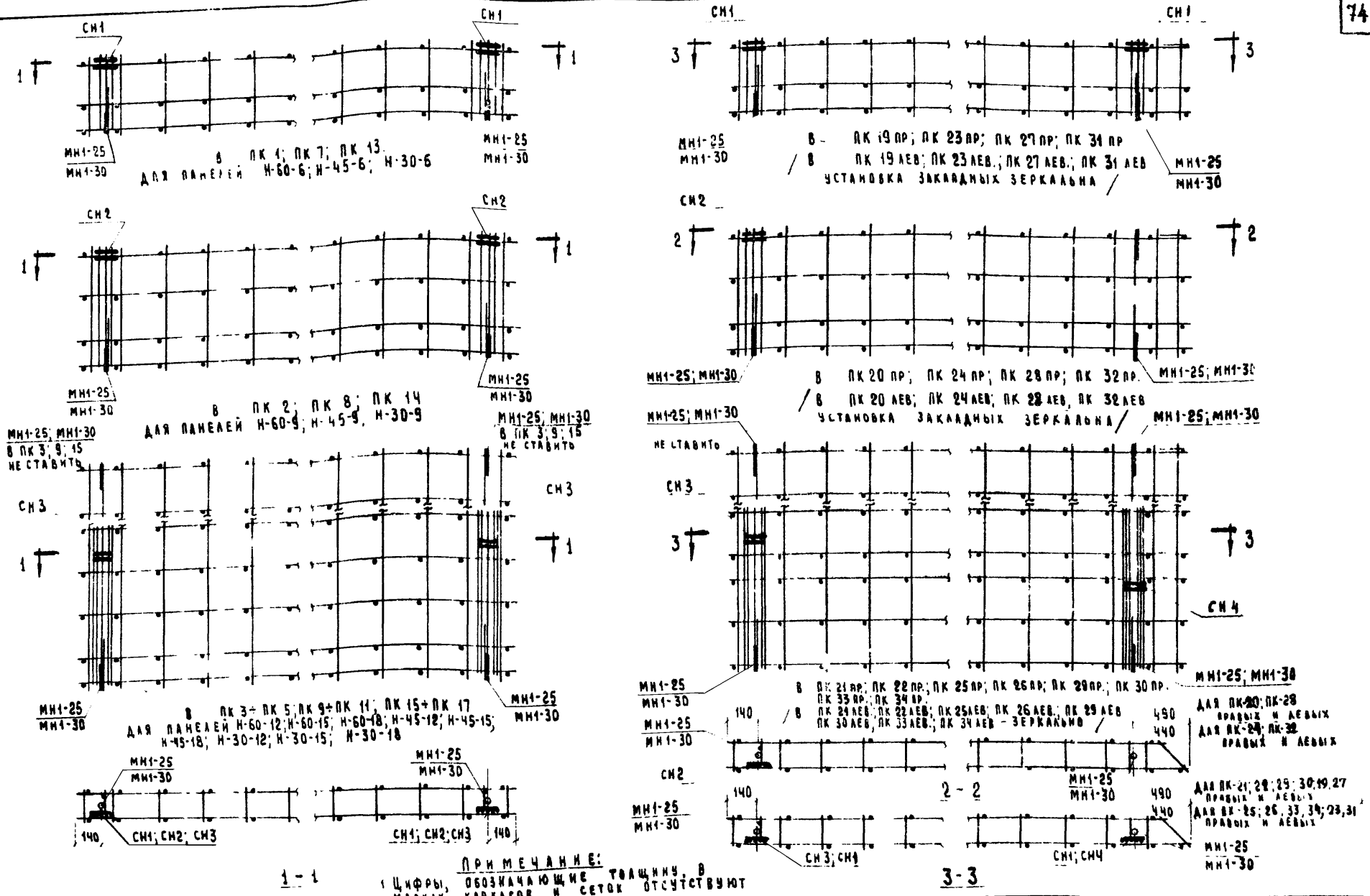

ПРИМЕЧАНИЕ:
1 ЦИФРЫ, ОБОЗНАЧАЮЩИЕ ТОЛЩИНУ, В МАРКАХ КАРКАСОВ И СЕТОК ОТСУТСТВУЮТ

Т. К.	СТЕНОВЫЕ ИЗ ЛЕГКИХ И ЯЧЕИСТЫХ БЕТОНОВ	СЕРИЯ ИИ-04-5
1973	УСТАНОВКА СЕТОК СН1 ÷ СН4 И МН1 В ПРОСТРАНСТВЕННЫЕ КАРКАСЫ.	ВЫПУСК 10 / ЛИСТ 65

ЦНИИЭП КОМПЛЕКСОВ МОСКВА
РУК ГР ИНЖЕНЕР
РУК ТР ИНЖЕНЕР
ШАНАУРОВА
КОЧИН

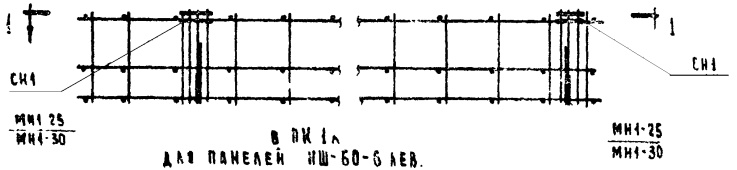

В ПК 1л
ДЛЯ ПАНЕЛЕЙ НШ-60-6 ЛЕВ.



В ПК 1пр
ДЛЯ ПАНЕЛЕЙ НШ-60-6 ПР

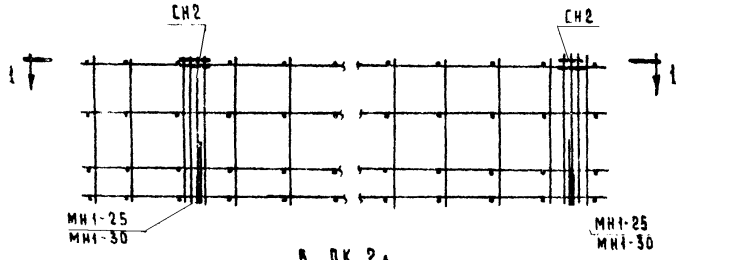

В ПК 2л
ДЛЯ ПАНЕЛЕЙ НШ-60-9 ЛЕВ

МН1-25; МН1-30
ТОЛЬКО ДЛЯ ПК-Ч

МН1-25; МН1-30
ТОЛЬКО ДЛЯ ПК Ч

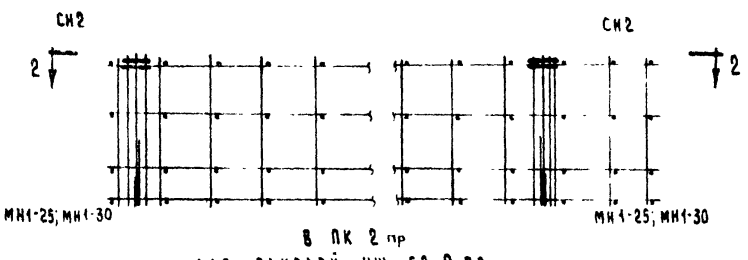

В ПК 2пр
ДЛЯ ПАНЕЛЕЙ НШ-60-9 ПР

МН1-25; МН1-30
ТОЛЬКО ДЛЯ ПК Ч

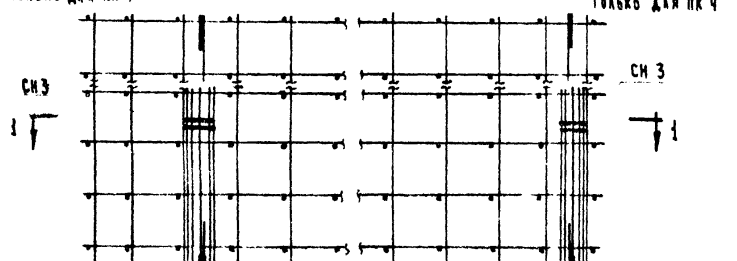

В ПК 3л; ПК 4л
ДЛЯ ПАНЕЛЕЙ НШ-60-12; 15 ЛЕВ.

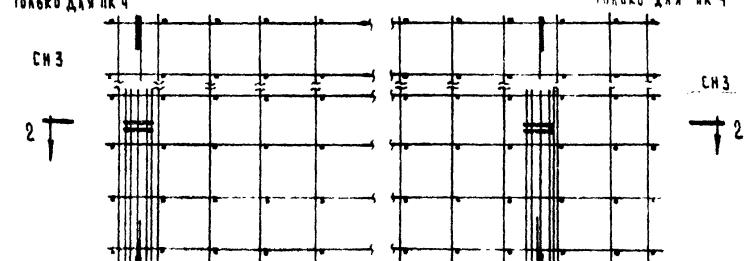

В ПК 3пр, ПК 4пр
ДЛЯ ПАНЕЛЕЙ НШ-60-12; 15 ПР.

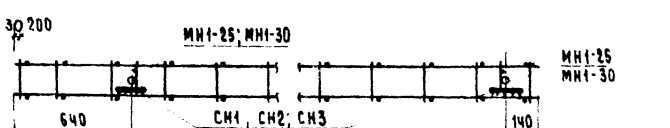

1-1

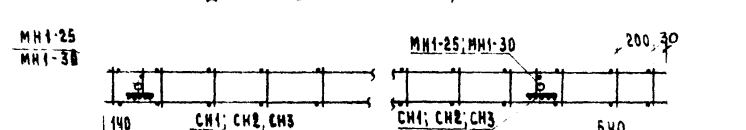

2-2

Примечание

1. Цифры, обозначающие толщину, в марках каркасов и сеток отсутствуют

ТК	Стеновые панели из легких и ячеистых бетонов.	Серия ИИ-04-5	
1973	Установка сеток СН1 ÷ СН3 и МН1 в пространственные каркасы.	Выпуск 10	Лист 66

ЦНИИЭП ГОРАС Комплексная архитектура г. Москвы
Исполнил Данилова
Качин

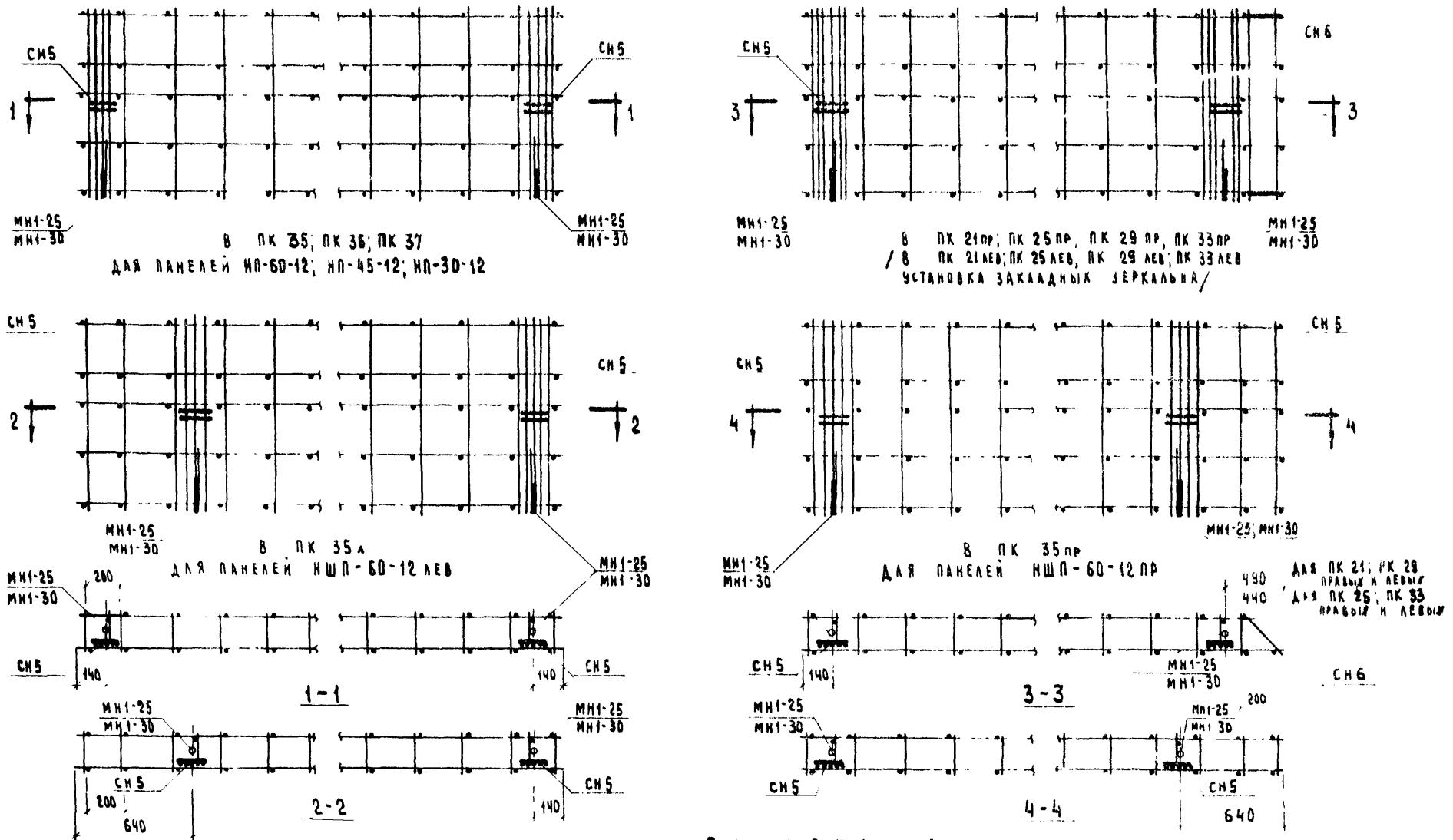

В ПК 35; ПК 36; ПК 37
ДЛЯ ПАНЕЛЕЙ НП-60-12; НП-45-12; НП-30-12

В ПК 21пр; ПК 25пр, ПК 29 пр, ПК 33пр
/В ПК 21лев; ПК 25лев, ПК 29 лев; ПК 33лев
УСТАНОВКА ЗАКЛАДНЫХ ЗЕРКАЛЬНА/

В ПК 35л
ДЛЯ ПАНЕЛЕЙ НШП-60-12 лев

В ПК 35пр
ДЛЯ ПАНЕЛЕЙ НШП-60-12 ПР

ПРИМЕЧАНИЕ

1. ЦИФРЫ, ОБОЗНАЧАЮЩИЕ ТОЛЩИНУ, В МАРКАХ КАРКАСОВ И СЕТОК ОТСУТСТВУЮТ

Т.К.	СТЕНОВЫЕ ПАНЕЛИ ИЗ ЛЕГКИХ И ЯЧЕИСТЫХ БЕТОНОВ	СЕРИЯ ИИ-04-5	
1973	УСТАНОВКА СЕТОК СН5; СН6; И МН1 В ПРОСТРАНСТВЕННЫЕ КАРКАСЫ	ВЫПУСК 10	ЛИСТ 67

ЦНИИЭП ЗДАНИЙ ТУРИСТСКИХ КОМПЛЕКСОВ г. МОСКВА
ГА ИНЖ ПР-ТА
РУК ГРУППЫ
ИСПОЛНИЛ
ГРИГОЖИЙ
ШАНАУРОВА
КОЧИН

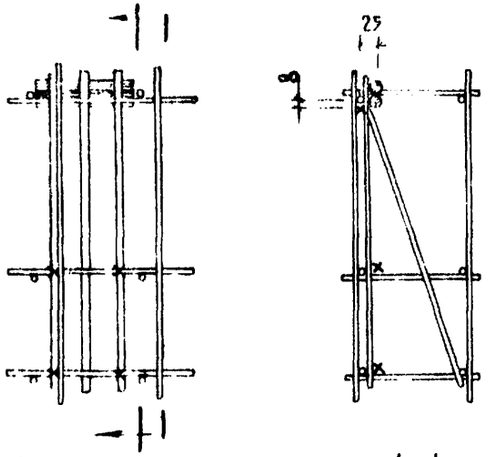

1-1

Установка сеток СН1-25 и СН1-30

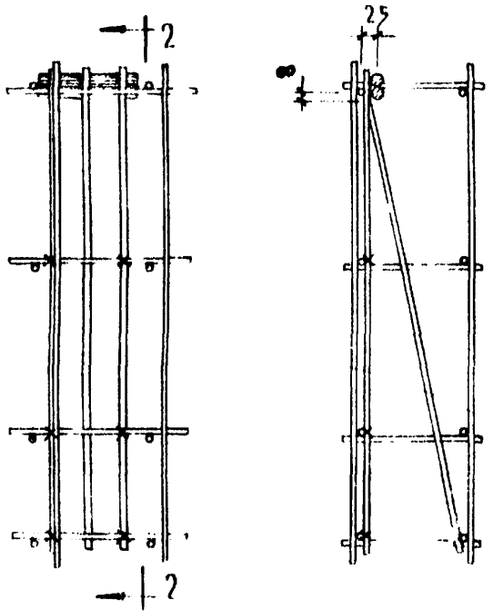

2-2

Установка сеток СН2-25 и СН2-30

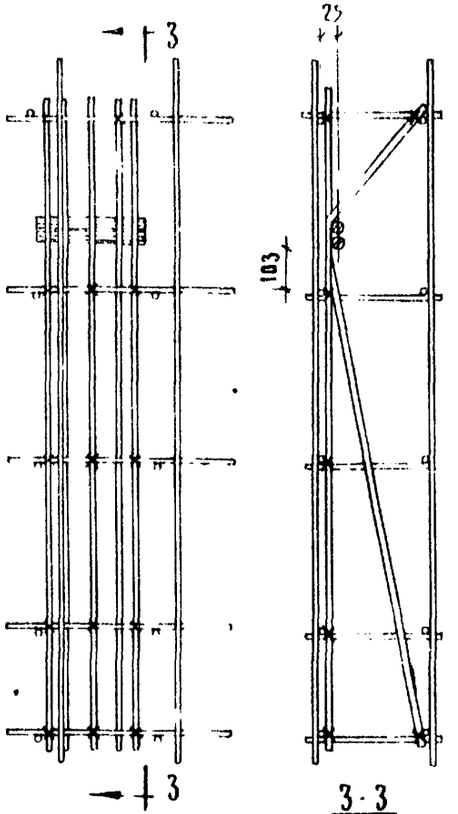

3-3

Установка сеток СН3-25 и СН3-30

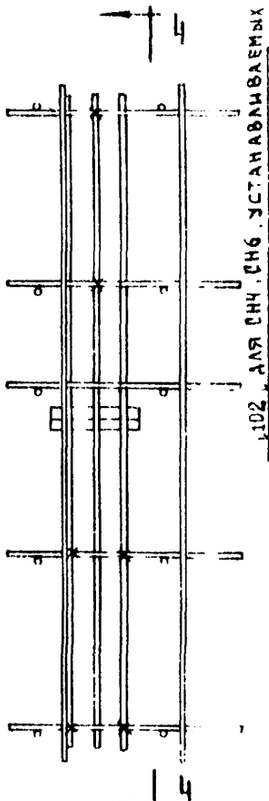

Установка СН5-25 и СН5-30

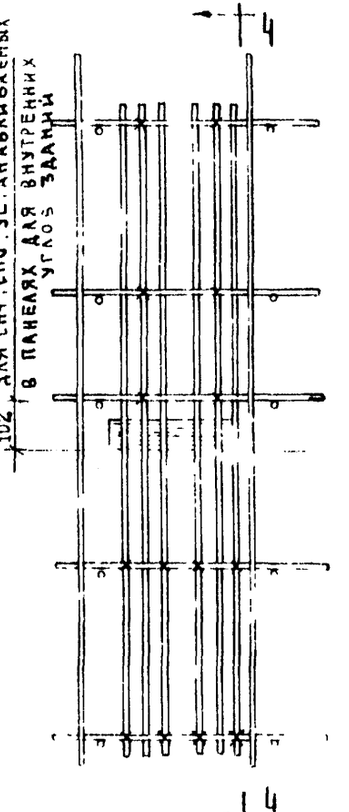

Установка СН4-25; СН4-30; СН6-25; СН6-30

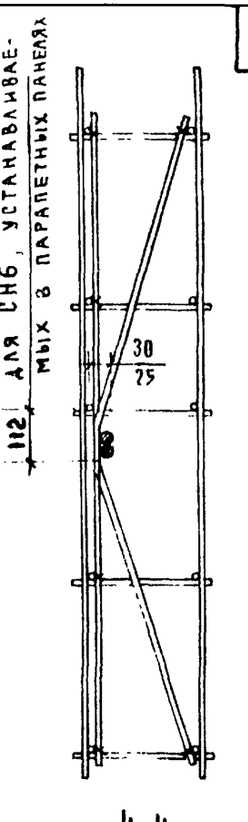

4-4

(размеры 30 для СН4; 25 для СН5; СН6)

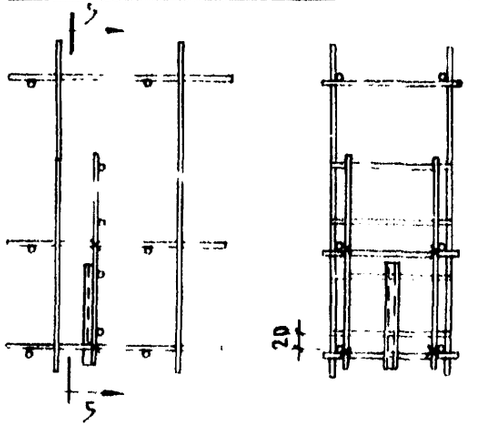

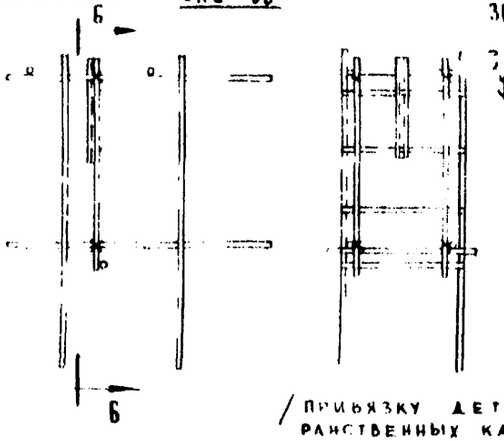

Установка МН1-25, МН1-30; МН1-35

/ Привязку деталей МН1 в пространственных каркасах легкобетонных панелей выполнять по типу ячеистобетонных панелей с 1 листы 65, 66, 67. /

Условные обозначения

X — места приварки закладных деталей к пространственным каркасам

ТК 1973	Стеновые панели из легких и ячеистых бетонов	Серия ИИ-04-5	
	Установка сеток СН1-СН6 и МН1 в пространственные каркасы деталей	Выпуск 10	Лист 68

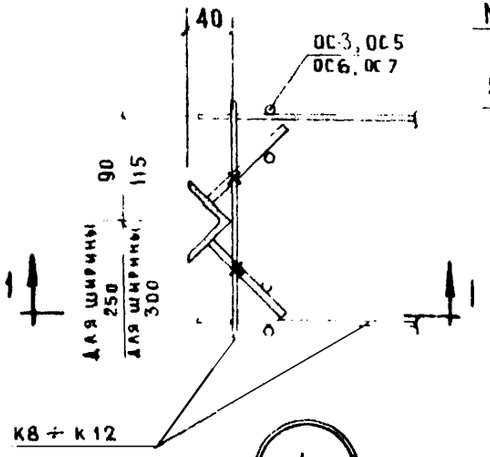

1

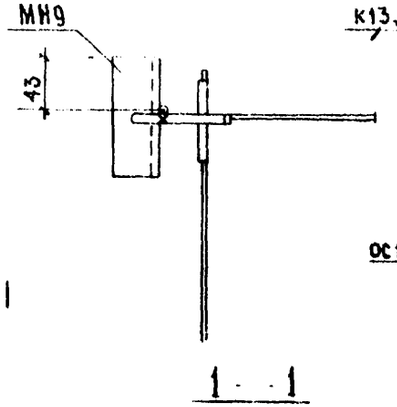

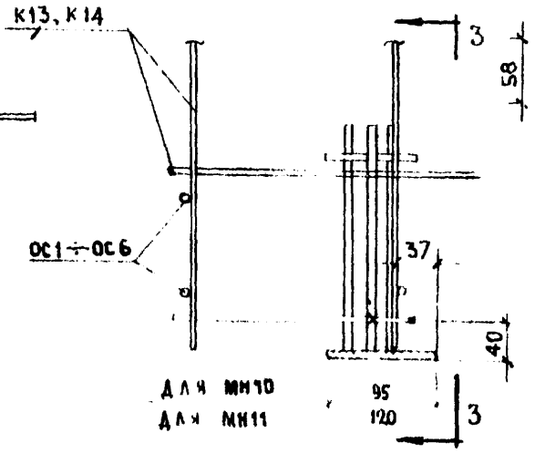

2

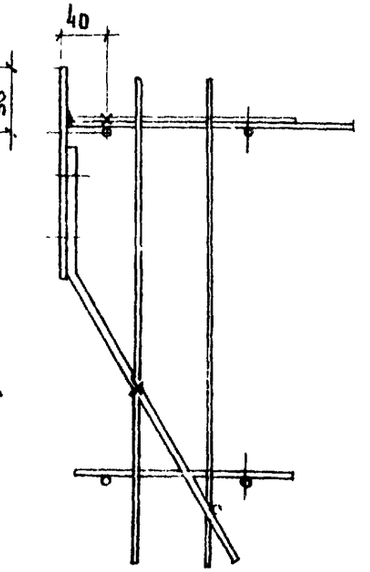

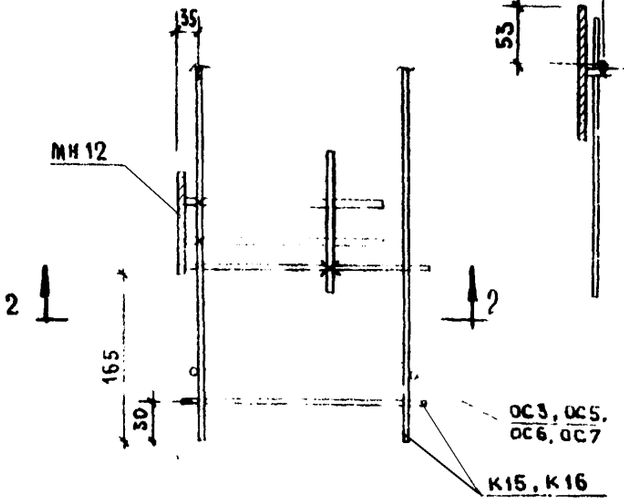

3

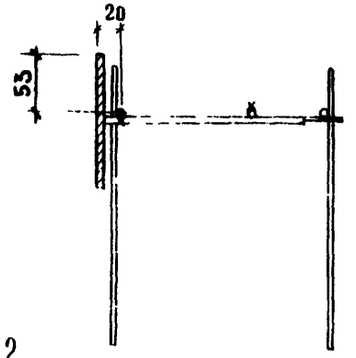

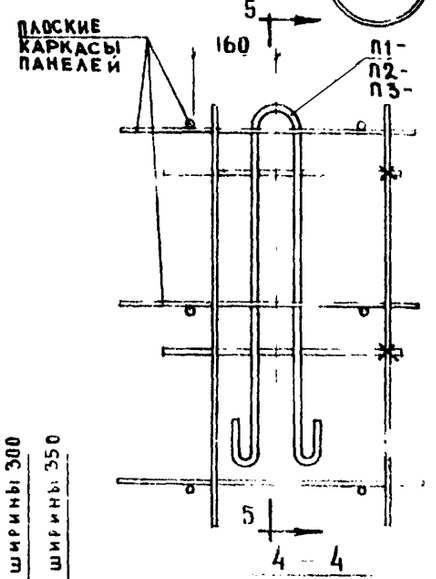

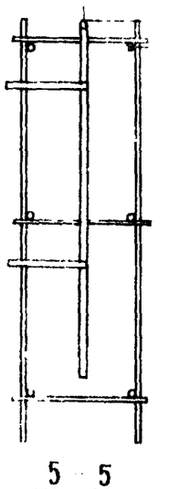

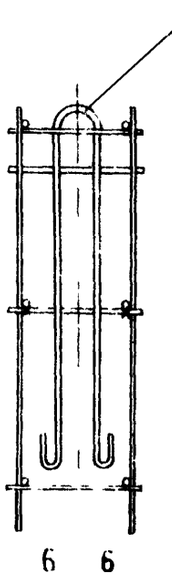

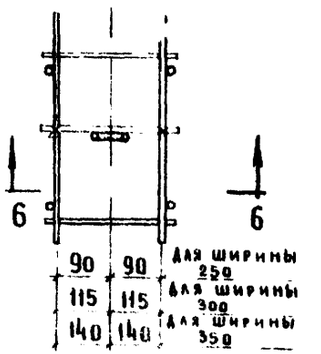

5

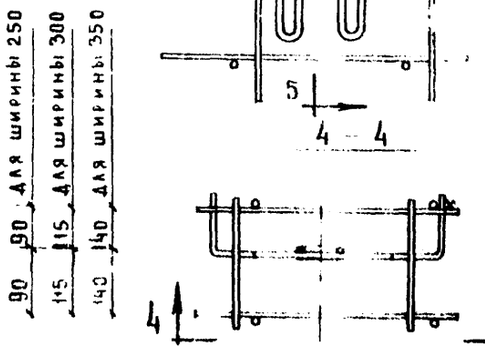

4

Условные обозначения

× Места привязки закладных к пространственным каркасам

ТК 1973	Стеновые панели для легких и ячеистых бетонов	Серия ИИ-04-5
	Узлы 1 ÷ 5	Выпуск 10 / Лист 69

ЦНИИЭП | ГИП инж. Пригожий | Рук. гр. инж. Шанаурова | Исполнил Кочин

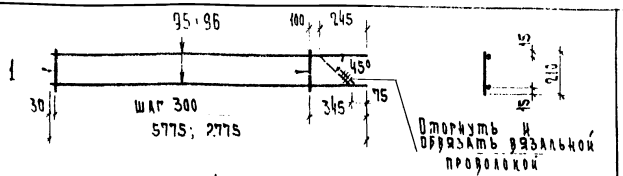

К4т-25 (К4н-25 - зеркально)
К6т-25 (К4н-25 - зеркально)

Примечания:
1. Указания по сварке и изготовлению см. пояснительную записку.
2. Сгибать стержни поз 95,96 при установке в пространственный каркас.

Марка каркаса	N N поз.	Сечение мм	Длина мм	Кол. шт.	Вес, кг позиц.	Вес, кг всех	Вес, кг издел.
К6т-25	96	5 В I	2775	2	0.43	0.86	1.05
К6н-25	1	4 В I	210	9	0.021	0.19	
К4т-25	95	8 А III	5775	2	2.28	4.56	4.96
К4н-25	1	4 В I	210	19	0.021	0.40	

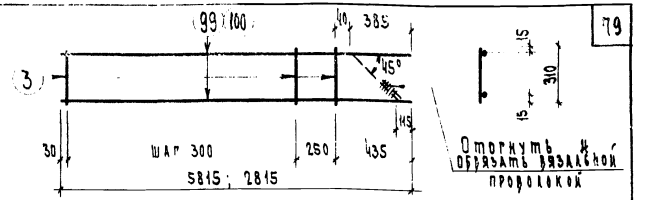

К4т-35 (К4н-35 - зеркально)
К6т-35 (К6н-35 - зеркально)

Примечания
1. Указания по сварке и изготовлению см. пояснительную записку.
2. Сгибать стержни поз. 99,100 при установке в пространственный каркас.

Марка каркаса	N N поз	Сечение мм	Длина мм	Кол. шт.	Вес, кг позиц.	Вес, кг всех	Вес, кг издел.
К6т-35	100	5 В I	2815	2	0.44	0.88	1.15
К6н-35	3	4 В I	310	9	0.03	0.27	
К4т-35	99	8 А III	5815	2	2.30	4.60	5.17
К4н-35	3	4 В I	310	19	0.03	0.57	

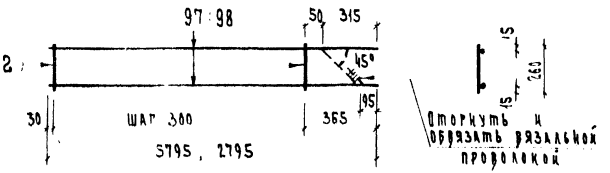

К4т 30 (К4н-30 - зеркально)
К6т 30 (К6н-30 - зеркально)

Примечания:
1. Указания по сварке и изготовлению см пояснительную записку
2. Сгибать стержни поз 97,98 при установке в пространственный каркас.

Марка каркаса	N N поз.	Сечение мм	Длина мм	Кол. шт.	Вес, кг позиц.	Вес, кг всех	Вес, кг издел.
К6т-30	98	5 В I	2795	2	0.43	0.86	1.09
К6н-30	2	4 В I	260	9	0.026	0.23	
К4т-30	97	8 А III	5795	2	2.30	4.60	5.95
К4н-30	2	4 В I	260	19	0.026	0.45	

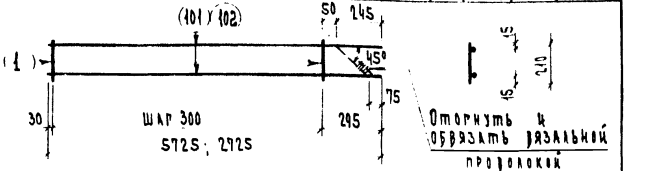

К5т-25 (К5н-25 - зеркально)
К7т 25 (К7н-25 - зеркально)

Примечания
1. Указания по сварке и изготовлению см. пояснительную записку.
2. Сгибать стержни поз. 101, 102 при установке в пространственный каркас

Марка каркаса	N N поз.	Сечение мм	Длина мм	Кол. шт.	Вес, кг позиц.	Вес, кг всех	Вес, кг издел.
К7т-25	102	5 В I	2725	2	0.42	0.84	1.03
К7н-25	1	4 В I	210	9	0.021	0.19	
К5т-25	101	8 А III	5725	2	2.26	4.52	4.92
К5н-25	1	4 В I	210	19	021	0.40	

ТК	Стеновые панели из легких и ячеистых бетонов	Серия ИИ-04-5	
1973	Плоские каркасы К4т-25; К4н-25; К4т-30; К4н-30; К4т-35; К4н-35; К5т-25; К5н-25; К6т-25, К6н-25; К6т-30; К6н-30; К6т-35; К6н-35; К7т-25; К7н-25 Спецификация	Выпуск 10	Лист 70

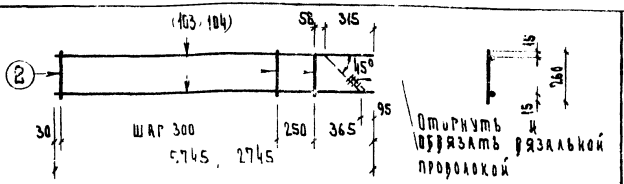

KST-30 (KSн-30 - зеркально)
КТт-30 (КТн-30 - зеркально)

Примечания

1. Указания по сварке и изготовлению см. пояснительную записку.
2. Сгибать стержни поз 103,104 при установке в пространственный каркас.

Марка каркаса	поз	Сечение мм	Длина мм	Кол шт.	Вес, кг позиц.	Вес, кг всех	Вес, кг издел.
КТт-30	104	SBI	2745	2	0.43	0.86	1.09
КТн-30	2	4ВI	260	9	0.026	0.23	
KSт-30	103	8AIII	5745	2	2.26	4.52	4.97
KSн-30	2	4ВI	260	19	0.026	0.45	

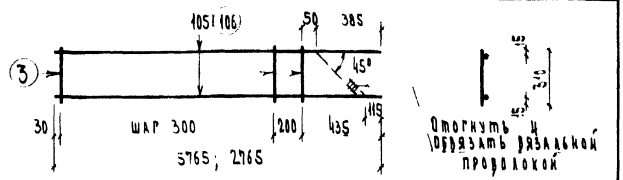

KSт-35 (KSн-35 - зеркально)
КТт-35 (КТн-35 - зеркально)

Примечания

1. Указания по сварке и изготовлению см. пояснительную записку.
2. Сгибать стержни поз 105, 106 при установке в пространственный каркас.

Марка каркаса	поз	Сечение мм	Длина мм	Кол шт.	Вес, кг позиц.	Вес, кг всех	Вес, кг издел.
КТт-35	106	SBI	2765	2	0.43	0.86	1.13
КТн-35	3	4ВI	310	9	0.03	0.27	
KSт-35	105	8AIII	5765	2	2.28	4.56	5.13
KSн-35	3	4ВI	310	19	0.03	0.57	

Места разрезки

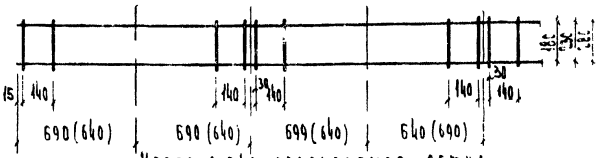

Непрерывно армируемая сетка

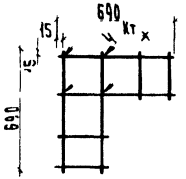

Каркас К15

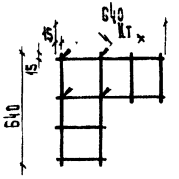

Каркас К16

Примечания

1. Размеры в скобках даны для каркаса К16
2. Спецификацию на каркасы К15 и К16 см. лист 54.
3. Индекс, обозначающий ширину каркаса, отсутствует.

ЦНИИЭП
Ежегодник
Заказчик
Технологический
Инженерный
Архитектурный
Конструкции
Нач. отдела
Гл. инж. пр-та
Рук. пр. инж.
Исполнил
Марки

gost.e-ecolog.ru