ГОСУДАРСТВЕННЫЙ КОМИТЕТ
ПО ГРАЖДАНСКОМУ СТРОИТЕЛЬСТВУ И АРХИТЕКТУРЕ
ПРИ ГОССТРОЕ СССР

ТИПОВЫЕ КОНСТРУКЦИИ И ДЕТАЛИ ЗДАНИЙ И СООРУЖЕНИЙ

ИНДУСТРИАЛЬНЫЕ СТРОИТЕЛЬНЫЕ ИЗДЕЛИЯ ДЛЯ ГРАЖДАНСКОГО СТРОИТЕЛЬСТВА

РАБОЧИЕ ЧЕРТЕЖИ

СЕРИЯ ИИ-03-01
ДЕРЕВЯННЫЕ ИЗДЕЛИЯ

АЛЬБОМ 46-64
ЭЛЕМЕНТЫ СТРОПИЛ

Москва-1964г

gost.e-ecolog.ru

ГОСУДАРСТВЕННЫЙ КОМИТЕТ
ПО ГРАЖДАНСКОМУ СТРОИТЕЛЬСТВУ И АРХИТЕКТУРЕ
ПРИ ГОССТРОЕ СССР

ТИПОВЫЕ КОНСТРУКЦИИ И ДЕТАЛИ ЗДАНИЙ И СООРУЖЕНИЙ

ИНДУСТРИАЛЬНЫЕ СТРОИТЕЛЬНЫЕ ИЗДЕЛИЯ ДЛЯ ГРАЖДАНСКОГО СТРОИТЕЛЬСТВА

РАБОЧИЕ ЧЕРТЕЖИ

СЕРИЯ ИИ-03-01
ДЕРЕВЯННЫЕ ИЗДЕЛИЯ

АЛЬБОМ 46–64
ЭЛЕМЕНТЫ СТРОПИЛ

ПРЕДСТАВЛЕНЫ К УТВЕРЖДЕНИЮ
ЦНИИЭП жилища Государственного Комитета
по гражданскому строительству и архитектуре
при Госстрое СССР

РАЗРАБОТАНЫ
Б.Горстройпроектом

УТВЕРЖДЕНЫ
и введены в действие с 1 июля 1964г
приказом Государственного Комитета по
гражданскому строительству и архитектуре
при Госстрое СССР
от 27 марта 1964г №61

ЦЕНТРАЛЬНЫЙ ИНСТИТУТ ТИПОВЫХ ПРОЕКТОВ

Москва–1964г

	Марка	Лист	Стр
Содержание		С1	2
Пояснительная записка		П1, П2	3,4
Ферма стропильная	ДС1	1	5
Узлы	"	2	6
Заготовки элементов	"	3	7
Ферма стропильная	ДС2	4	8
Узлы	"	5	9
Заготовки элементов	"	6	10
Ферма стропильная	ДС3	7	11
Щит стропильный верхний	ДС4	8	12
нижний	ДС5	9	13
Узлы	"	10	14
Заготовки элементов	"	11	15
Щит стропильный нижний	ДС6	12	16
Узлы	"	13	17
Заготовки элементов	"	14	18
Опорный элемент	ДС8	15	19
Щит карнизный	ДС9	16	20
" "	ДС10	17	21
Кобылки	ДС11		
	ДС12		
	ДС13	17	21
Диагональная связь	ДС14	18	22

Архангельпроект
Стройпроектмонтаж
Инж. Ф.Ф. Кусуев
Инж. Ф.Ф. Кусуев
Инж. Ф.Ф. Кусуев

Рабочие чертежи индустриальных деревянных изделий, включенные в альбом № 46-64, разработаны в соответствии с каталогом ИИ-03, утвержденным приказом Государственного Комитета по гражданскому строительству и архитектуре при Госстрое СССР № 61 от 27 марта 1964г.

В альбом включены рабочие чертежи элементов стропил, ферм и щитов обрешетки, разработанные в соответствии со СНиП II-В.4-62.

Чертежи изделий предназначены для обязательного применения при проектировании и строительстве жилых и общественных зданий и для массового производства этих изделий предприятиями строительной промышленности.

Каждому изделию присвоена определенная марка, так, например: ДСI обозначает - деревянные стропила, элемент - I.

Внесение изменений в обозначения марок изделий не допускается. Марки изделий проставляются на чертежах и спецификациях проектов, заказах заводам-изготовителям и на изделиях.

Рабочие чертежи элементов стропил разработаны для зданий с несущими продольными стенами при ширине корпуса (между осями наружных стен) 12,0 м и кровле из волнистых асбестоцементных листов обыкновенного профиля; уклон кровли - 22°.

При расчете элементов стропил приняты следующие нагрузки:

Нагрузки	Норматив-ная	Коэффи-циент пе-регрузки	Расчетная
Снег кг/м2	I00	I,4	I40
Асбестоцемент-ные листы "	9	I,I	I0
Обрешетка "	6	I,I	7
	II5	-	I57
Вес стропильной ноги кг/м	45	I,I	50

Элементы стропил должны изготовляться из древесины хвойных пород (сосна,ель) с влажностью не более 20%. Качество древесины должно удовлетворять требованиям ГОСТ 9685-6I и СНиП I-В.I3-62. Антисептирование древесины производить в соответствии со СНИП Ш-В.8-62.

Изготовление,приемку, хранение и транспортирование производить с учетом Указании СНиП I-В.I3-62, монтаж по СНиП Ш-В.7-62.

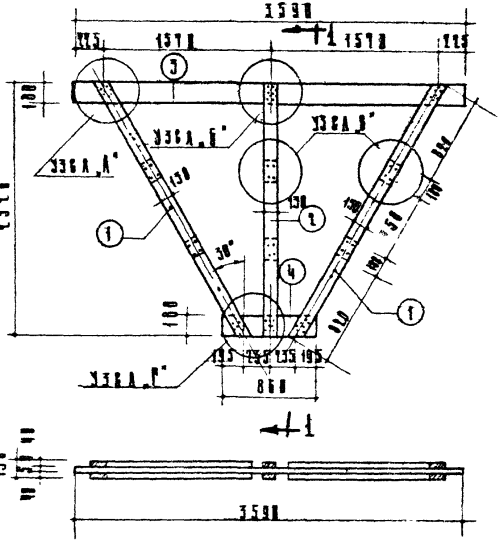

План

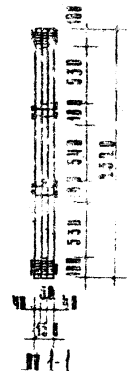

Спецификация								
Марка	Позиция элемента	Сечение мм	Длина мм	Кол-во шт	Масса элемента кг	Масса элемента кг	Марка	Всего кг
ДС 1	1	40×150	2150	4	0.014	0.056		
	2	40×150	2320	2	0.012	0.024		
	3	50×100	3590	1	0.032	0.032		
	4	50×100	860	1	0.008	0.008		
	5	50×100	150	6	0.001	0.006	0.126	63.0
		Гвоздь 4×5	125	84				132

Данный лист см совместно с листами: 2;3.

Деревянные изделия	Ферма стропильная	Марка ДС 1	Альбом 46-64	Лист 1
Серия ИИ-05-01				

ГОРСТРОЙПРОЕКТ
Ленинградское отделение Гражданпроекта

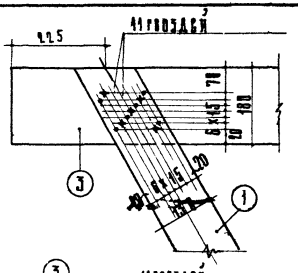

План

Узел „А"

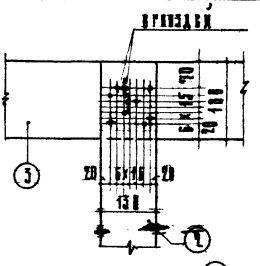

План

Узел „Б"

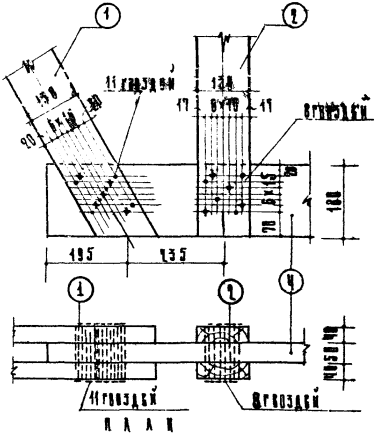

План

Узел „Г"

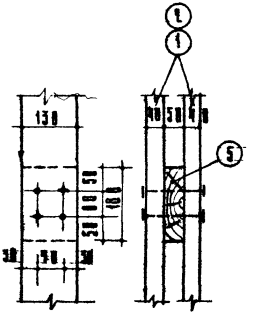

Узел „В"

Примечание.

Все гвозди ф 4,5мм; l=125мм

Деревянные издания	Ферма стропильная	Марка ДС 1	Альбом 16-64	Лист 2
Серия ИИ-03-84	Узлы			

Госстройпроект Министерство строительства ОССР

Разработ. Замгина; Нач.отдела Ивлиева; Нач.мастерской Бобкарев; Гл.арх.проекта Ермакова; Гл.спец. Лос; Гл.инж.проекта Марков; Гл.инж. Кобзинина; Гл.инж.пр. Лукинин; Гл.арх.пр. Дрозд

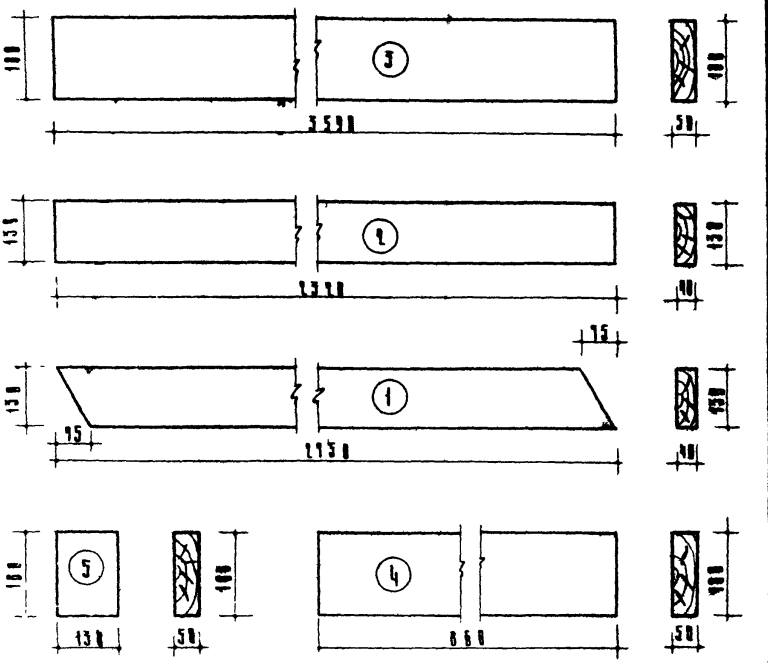

Б Л О К И Н С П Е К Ц И Я					
МАРКА	НОМЕР ЗАКЛАДНОГО ЭЛЕМЕНТА	СЕЧЕНИЕ ММ	ДЛИНА L ММ	КУБАТУРА ЭЛЕМЕНТА М3	КАТЕГОРИЯ ЭЛЕМЕНТА
ДС1	1	40×130	2150	0.014	II
	2	40×130	2390	0.012	II
	3	50×100	3590	0.032	II
	4	50×100	860	0.006	II
	5	50×100	130	0.001	II

ДЕРЕВЯННЫЕ ИЗДЕЛИЯ	ФЕРМА СТРОПИЛЬНАЯ ЗАТЯЖКИ ЗАКЛЕЕННОЕ	МАРКА ДС1	ЛИСТОВ 46-64	ЛИСТ 3
СЕРИЯ ИИ-05-01				

Н. ПОКШИН
М. ЖЕЛЕЗНИКОВ
К. ПОЧАРОВ
Н. МАРКУС
ОКБСА

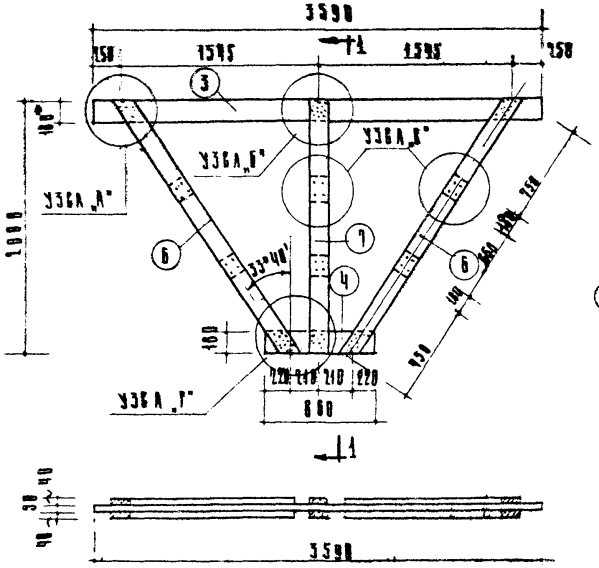

План

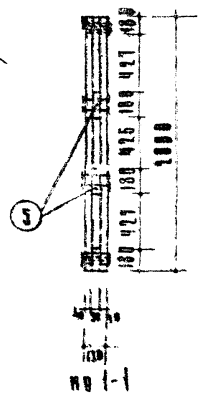

Данный лист см совместно с листами: 5;6

Ведомость								
Марка	Номер заготовки элементов	Сечение мм	Длина с мм	Количество шт	Кубатура м3 элемента	Кубатура м3 всех элементов	Марки	Вес кг
ДС 2	3	50×180	3590	1	0.032	0.032		
	4	50×180	860	1	0.008	0.008		
	5	50×180	130	6	0.001	0.006		
	6	40×180	1520	4	0.010	0.040		
	7	40×150	1000	2	0.010	0.020	0.14	90.0
	Гвозди	Ф 4,5	125	118	—	—	—	1.05

Архитектурно строительный отдел	Деревянные изделия Серия ИИ 05-01	Ферма стропильная	Марка ДС 2	Альбом СК-64 Лист 4

Н. Маркус | Н. Бочаров | Н. Гриньков | Л. Лось | В. Жаров | К. Ковшинин | Утицкий | Э. Бейм | Л. Лукина

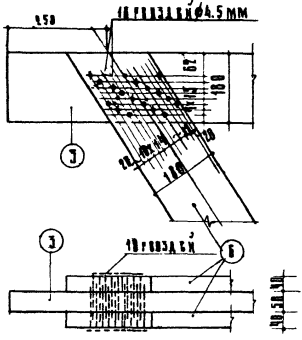

План
Узел „А"

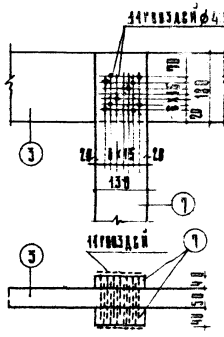

План
Узел „Б"

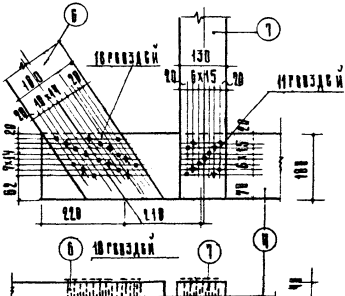

План
Узел „В"

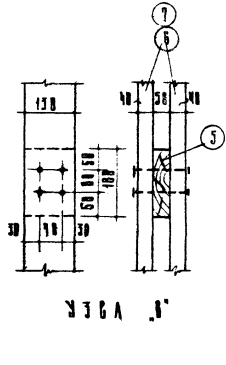

Узел „Г"

Примечание
Все гвозди ф 4,5мм l=125мм

Деревянные изделия	Ферма стропильная узлы	Марка ДС 2	Альбом 146-64 Лист 5
Серия ИИ-03-01			

Стройпроект
Архитектурно-строительный отдел

Зам. гл. инж. М. Мадус
Нач. отдела И. Бочаров
Гл. инж. проекта Н. Ермилов
Гл. инж. мастер А. Ветр
Гл. инж. пр. В. Миров
Архит. Н. Шишкина
Конструктор Ст. Гацкин
Инж. Э. Бейм
Инж. Т. Алешина

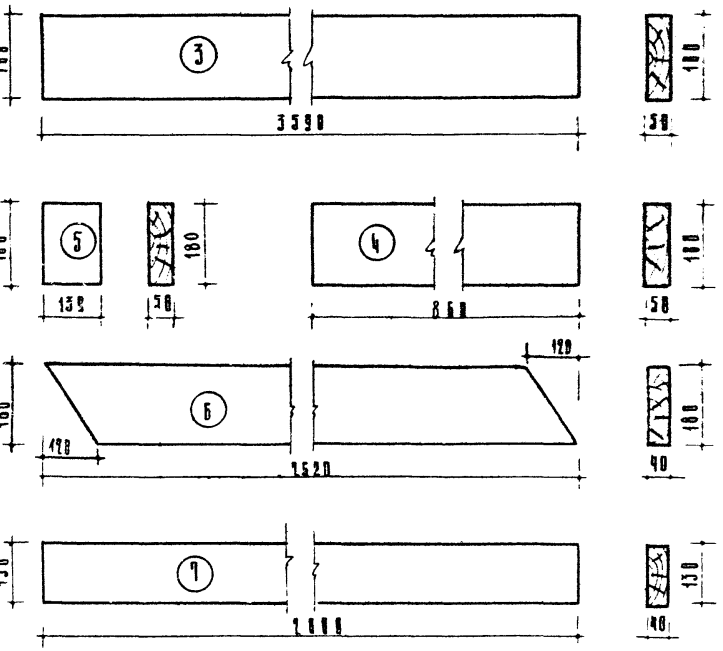

СПЕЦИФИКАЦИЯ					
МАРКА	NN ЗАГОТОВОК ЭЛЕМЕНТОВ	СЕЧЕНИЕ мм	ДЛИНА мм	КУБАТУРА ЭЛЕМЕНТА м3	КАТЕГОРИЯ ЭЛЕМЕНТА
ДС 2	3	50×180	3590	0.032	II
	4	50×180	860	0.008	II
	5	50×180	130	0.001	II
	6	40×180	1520	0.010	II
	7	40×130	1800	0.010	II

Дорожные изделия серия ИИ-05-01	Ферма стропильная Заготовка элементов	Марка ДС 2	Альбом 46-64	Лист 6

ОРГТРАНСТРОЕКТ
Архитектурно-строительная мастерская

Зам. гл. инж. К. Жарскус
Нач. отдела Н. Бетелов
Гл. инж. проекта К. Ермакова
Гл. инж. проекта Т. Аксенова
Гл. инж. проекта В. Жарова
Гл. инж. проекта Г. Клименина
Гл. инж. проекта Л. Гоменюк
Гл. инж. проекта З. Грекин
Гл. инж. проекта Ю. Зверев

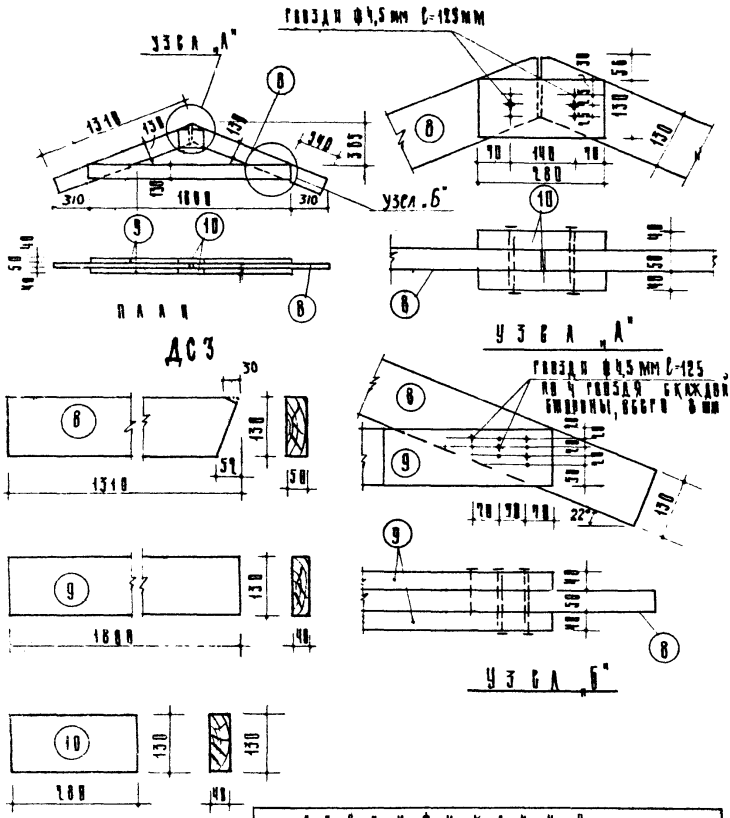

СПЕЦИФИКАЦИЯ

МАРКА	NN ЭЛЕМЕНТОВ	СЕЧЕНИЕ ММ	ДЛИНА С ММ	КОЛ-ВО ШТ	КУБАТУРА М3 УЖЕ ЭЛЕМ	КУБАТУРА М3 ВСЕХ ЭЛЕМ	МАРКА	ВЕС КГ
ДС 3	8	50 x 130	1310	1	0.0085	0.017		
	9	40 x 130	1600	1	0.009	0.018		
	10	40 x 130	1800	1	0.0104	0.003	0.038	19.0
	ГВОЗДИ	Ф 4,5	125	22	—	—	—	0.35

ДЕРЕВЯННЫЕ ИЗДЕЛИЯ	ФЕРМА СТРОПИЛЬНАЯ	МАРКА ДС 3	АЛЬБОМ 46-64	ЛИСТ 7
СЕРИЯ ИИ-03-01				

Архитектурно-строительный отдел

Н. Маркус

Н. Бочаков

Н. Ежелев

Ст. инженер

Инженер

Гл. инженер

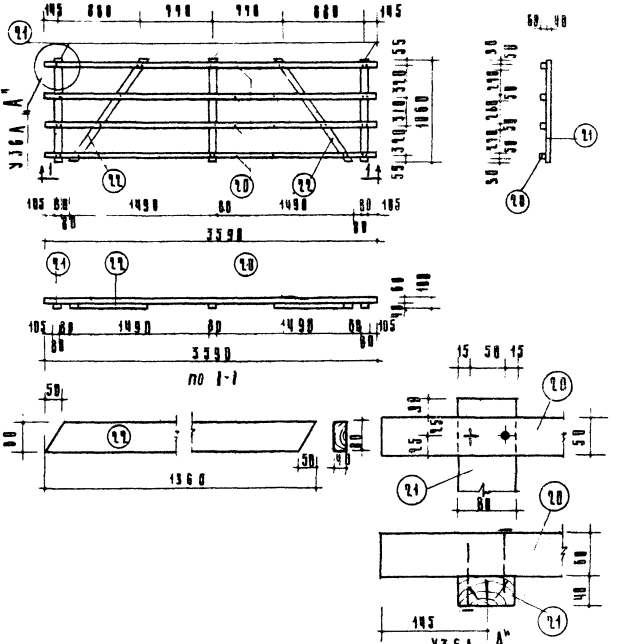

СПЕЦИФИКАЦИЯ

МАРКА	ПОЗИЦИЯ ЭЛЕМЕНТА	СЕЧЕНИЕ ММ	ДЛИНА ММ	КОЛИЧЕСТВО ШТ	КУБАТУРА М³ ОДНОГО ЭЛЕМ	ВСЕХ ЭЛЕМ	МАРКИ	ВСЕГО КГ
ДС 4	2.0	50×60	3590	4	0.011	0.044		
	2.1	40×80	1060	3	0.0034	0.010		
	1.2	40×80	1360	2	0.004	0.008	0.062	31.0
	ГВОЗДИ	Ø3,5	90	40	—	—	—	0.20

Деревянные изделия	Щит строительный верхний	Марка ДС 4	Альбом 46-64	Лист 8
Серия ИИ-03-01				

ГПИ ПРОМСТРОЙПРОЕКТ
ИНСТИТУТ СТРОИТЕЛЬНЫХ МАТЕРИАЛОВ
ОТДЕЛ

Гл. инж. проекта Л. Лукин
Гл. инж. отдела З. Ерёмин
Гл. спец. Утенский
Гл. спец. Ковшинина
Гл. спец. Е. Марков
Гл. спец. А. Лотц
Гл. спец. Ермаков
Гл. спец. Н. Бочаров
Гл. спец. Н. Мартус

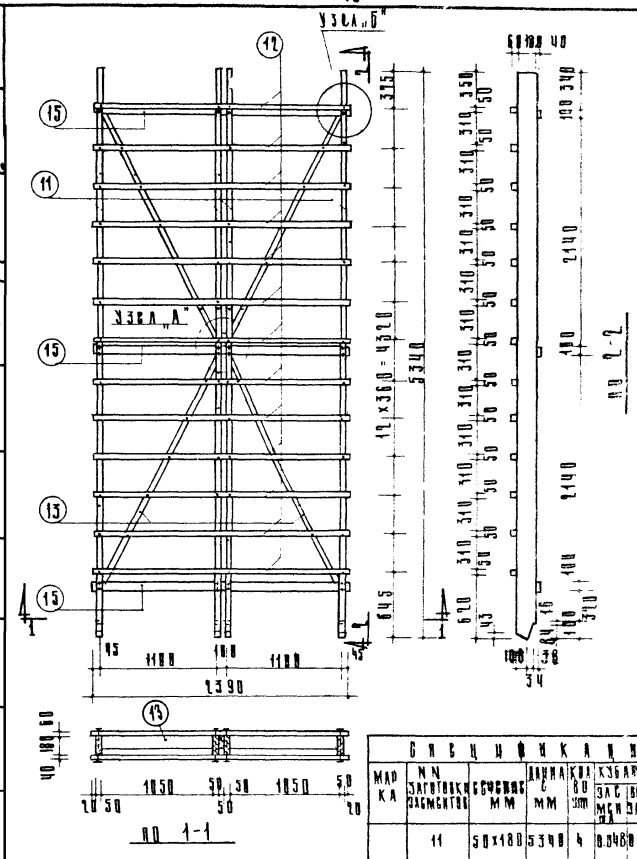

СПЕЦИФИКАЦИЯ								
МАРКА	N N заготовки элементов	сечение мм	длина мм	кол. шт	ЗАГОТОВКИ ДЛЯ ЭЛЕМЕНТОВ м.п.	ЗАГОТОВКИ ДЛЯ ЭЛЕМЕНТОВ м³	МАРКА КМ	ВЕС КГ
ДС 5	11	50x180	5340	4	0.048	0.192		
	12	50x60	2390	13	0.078	0.091		
	13	40x140	2140	4	0.017	0.068		
	14	50x140	360	1	0.007	0.007		
	15	40x100	2390	3	0.096	0.029	0.361	181.0
	ГВОЗДИ	Ø5.5	90	130	—	—	—	0.99

Данный лист см. совместно с листами: 10, 11.

ГОСТРОЙПРОЕКТ Архитектурно строительный отдел	Деревянные здания. Серия ИИ-03-01	Щит стропильный нижний	Марка ДС 5	Альбом 46-64	Лист 9

Гл. инж. проекта Н. Жарких
Гл. инж. отдела Н. Бочаров
Гл. спец. Д. Ноговицына
Гл. инж. проекта А. Ласть
Архит. К. Кожинина
Гл. инж. пр. В. Мирова
Проверил Е. Тяцкий
Согласовано
Нач. мастерской Е. Бочин
Нач. отдела Н. Бочаров
Зам. гл. инж. Н. Жарких

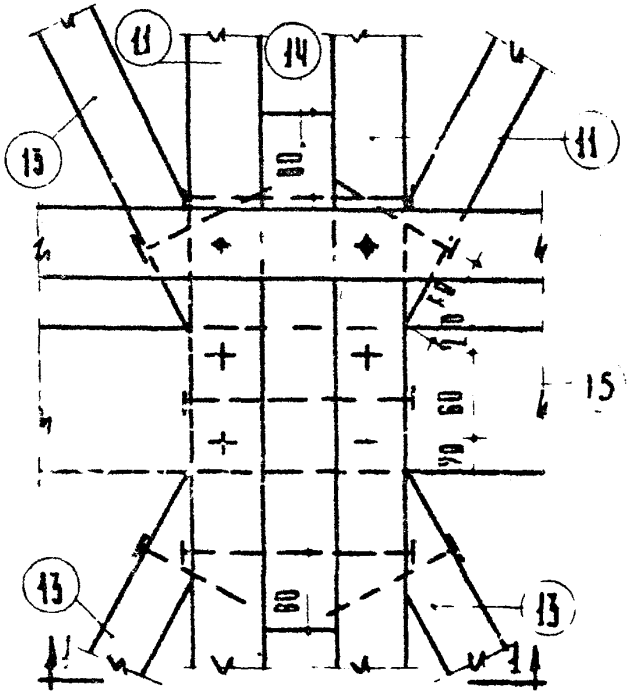

Узел „А"

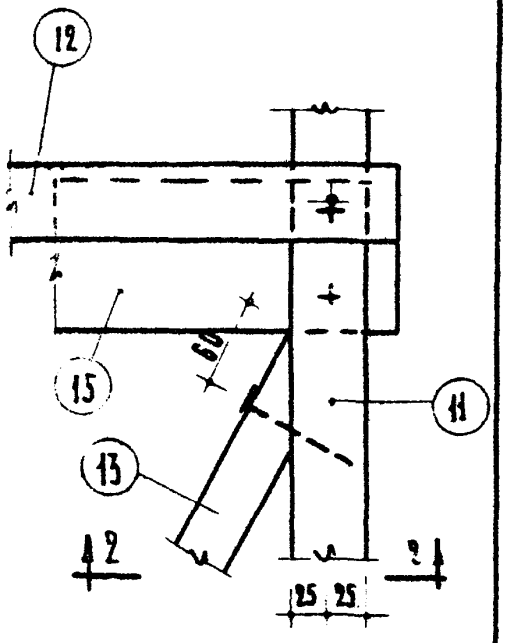

Узел „Б"

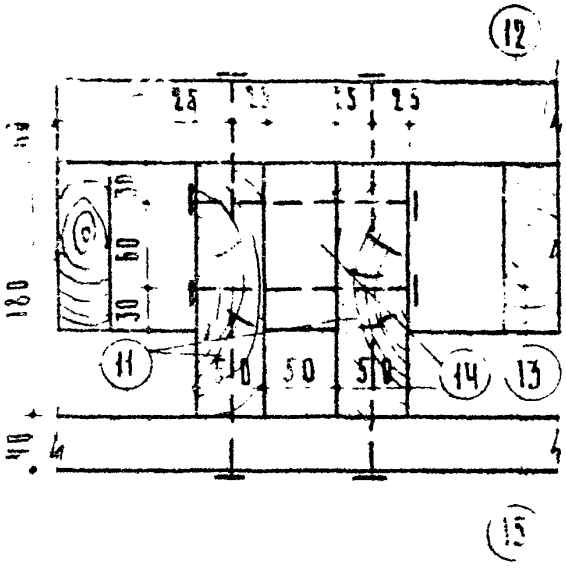

По 1-1

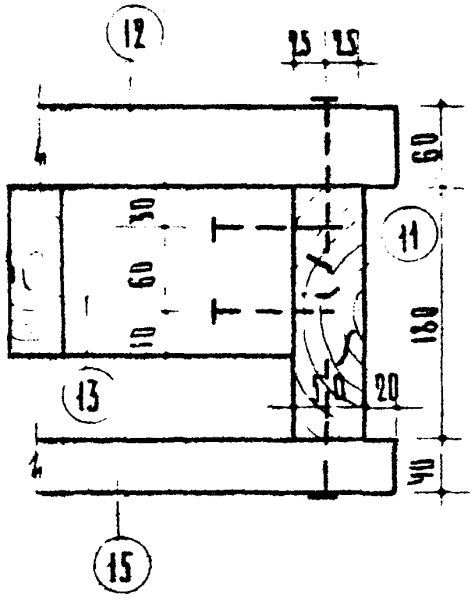

По 2-2

Деревянные изделия серия	Щит стропильный нижний Узлы.	Марка ДС 5	Альбом 96 64	Лист 10

Инв. № подл. | Подпись и дата | Взам. инв. №
Инженер Ивочаров | Нормаков
Отдел

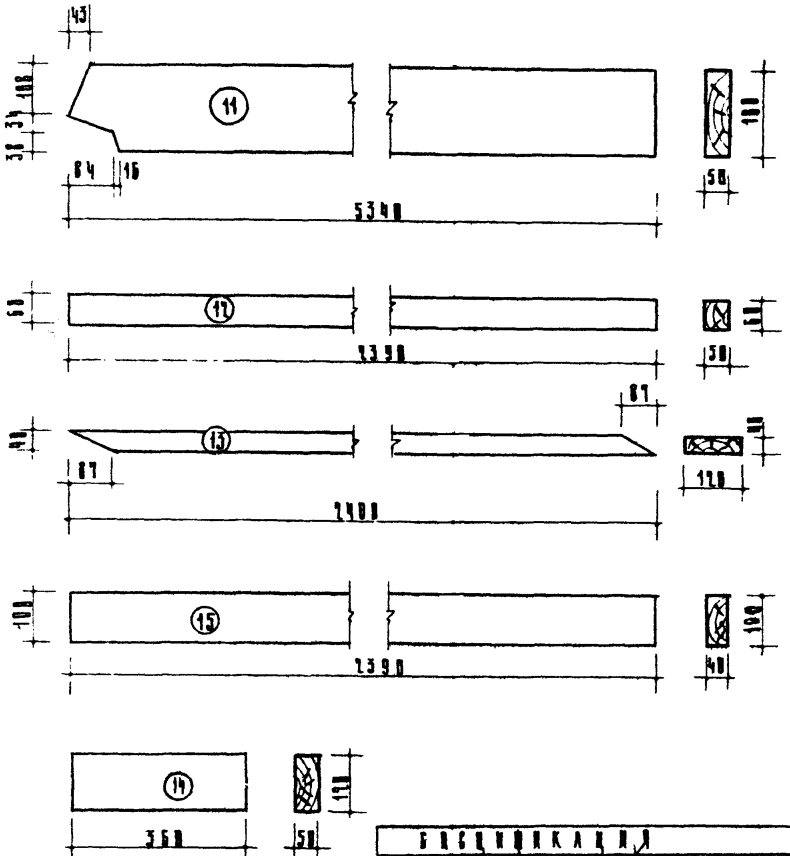

Ведомость

Марка	Номер элемента	Сечение мм	Длина L мм	Кубатура элемента м³	Категория элемента
ДС 5	11	50×100	5340	0.040	II
	12	50×60	1390	0.007	III
	13	40×120	2400	0.012	II
	14	50×120	360	0.002	III
	15	40×100	1390	0.0056	II

Деревянные изделия Серия ИИ-03-01	Щит стропильный нижний Заготовки элементов	Марка ДС 5	Альбом 46-64	Лист 41

Архитектурно-строительный отдел

Н. Маркус | В. Бочаров | Ермаков | А. Кузьмина | Э. Бекиш | А. Лукин

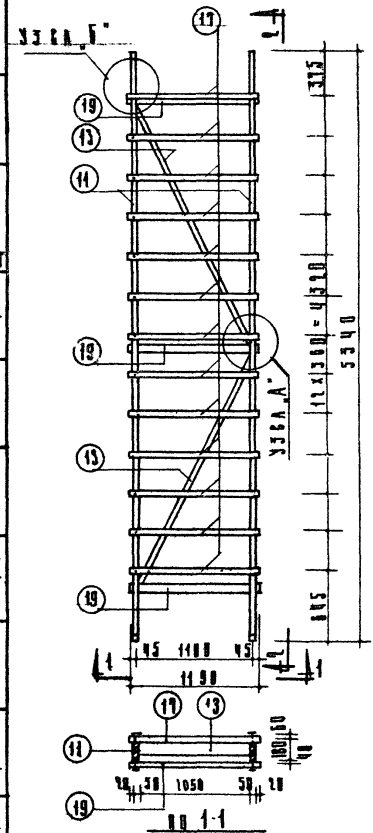

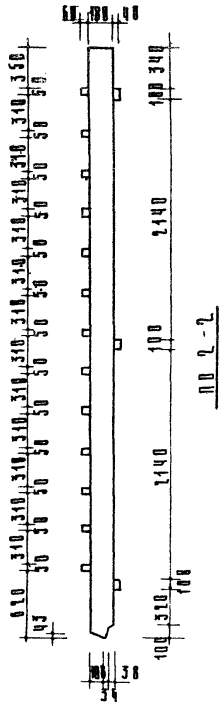

СПЕЦИФИКАЦИЯ									
МАРКИ	NN ЭЛЕМЕНТОВ	СЕЧЕНИЕ ЭЛЕМЕНТОВ ММ	ДЛИНА С ММ	КОЛИЧЕСТВО ШТ	КУБАТУРА ЭЛЕМЕНТОВ			МАРКИ	ВЕС КГ
					ЭЛЕМЕНТА	ВСЕХ ЭЛЕМ			
ДС 6	11	50×180	5340	2	0.048	0.096			
	17	50×50	1190	13	0.0036	0.047			
	13	40×120	2400	2	0.012	0.024			
	19	40×180	1190	3	0.0048	0.014		0.181	91.0
	ГВОЗДИ	ф35	90	65	—	—	—		0.45

Данный лист см. совместно с листами: 13, 14

Деревянные изделия Серия ИИ-03-04	Щит стропильный нижний	Марка ДС 6	Альбом 46-64	Лист 12

Архитектурно-строительный отдел

Ф. Мухутдинов | Н. Бочкарев | Н. Ермакова | А. Ивлев | В. Мирова | Ю. Ковшиков | Ф. Цыкин | З. Бегин | А. Пахомов

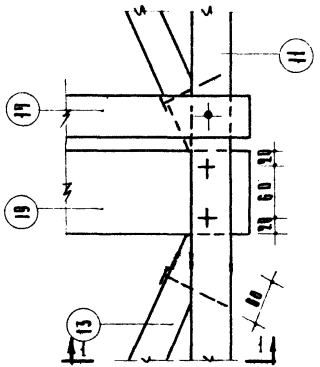

Узел „А"

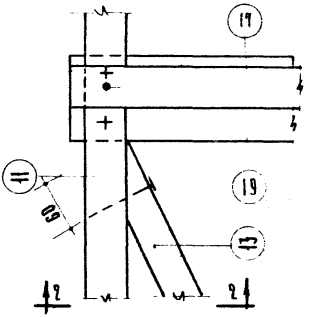

Узел „Б"

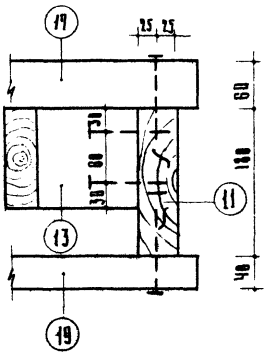

По 1-1

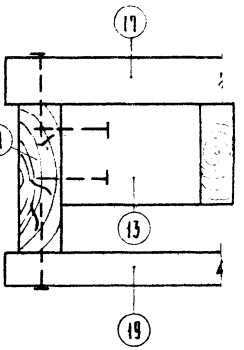

По 2-2

ГОРСТРОЙПРОЕКТ																	
Архитектурно строительный отдел		Гл. инж.	И. Мирзоев	Нач. отдела	В. Бочаров	Гл. инж. отд.	В. Перлиев	Гл. инж. мастер.	А. Лось	Гл. инж. пр.	В. Марков	Архит.	Ю. Кобилинина	Проверил	Р. Чукинин	Согласовано	
		Инспектор	З. Белик	Нач. ГПО	А. Лукинин												

Деревянные издания Серия ИИ-03-04	Щит стропильный нижний Узлы.	Марка ДС 8	Альбом 46-64	Лист 13

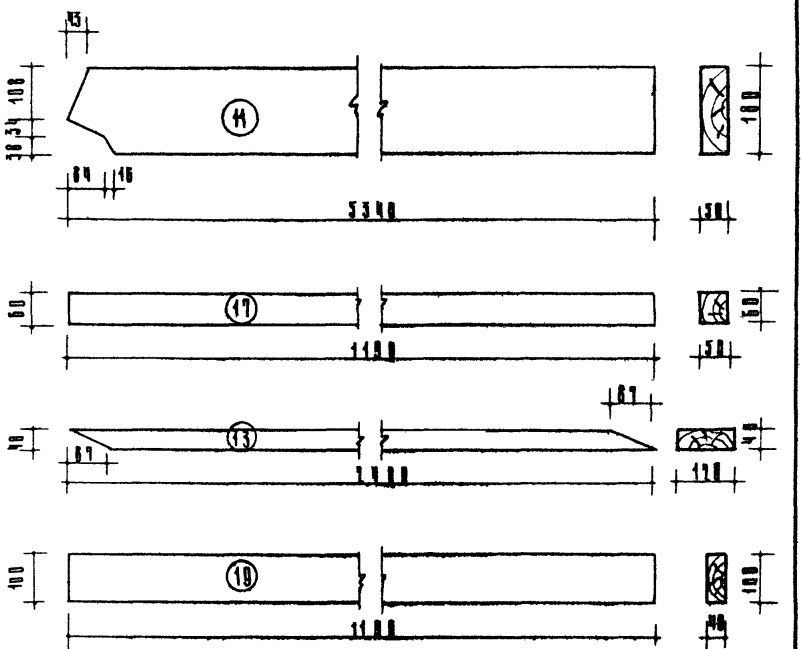

Спецификация					
Марка	№ заготовки элемента	Сечение мм	Длина L мм	Кубатура элемента м³	Категория элемента
ДС 6	14	30×100	5340	0.048	II
	17	30×60	1190	0.0036	III
	13	40×120	1190	0.012	II
	19	40×100	1190	0.0048	II

Деревянные изделия Серия ИИ-03-01	Щит стропильный нижний Заготовки элементов.	Марка ДС 6	Альбом 46-64	Лист 14

Архитектурно-строительный раздел

И. Маркус | Н. Бочаров | Н. Ермаков | А. Лось | В. Марков | К. Вашкина | Утяцкий | Слуцкий | З. Бейм | А. Лукьянов

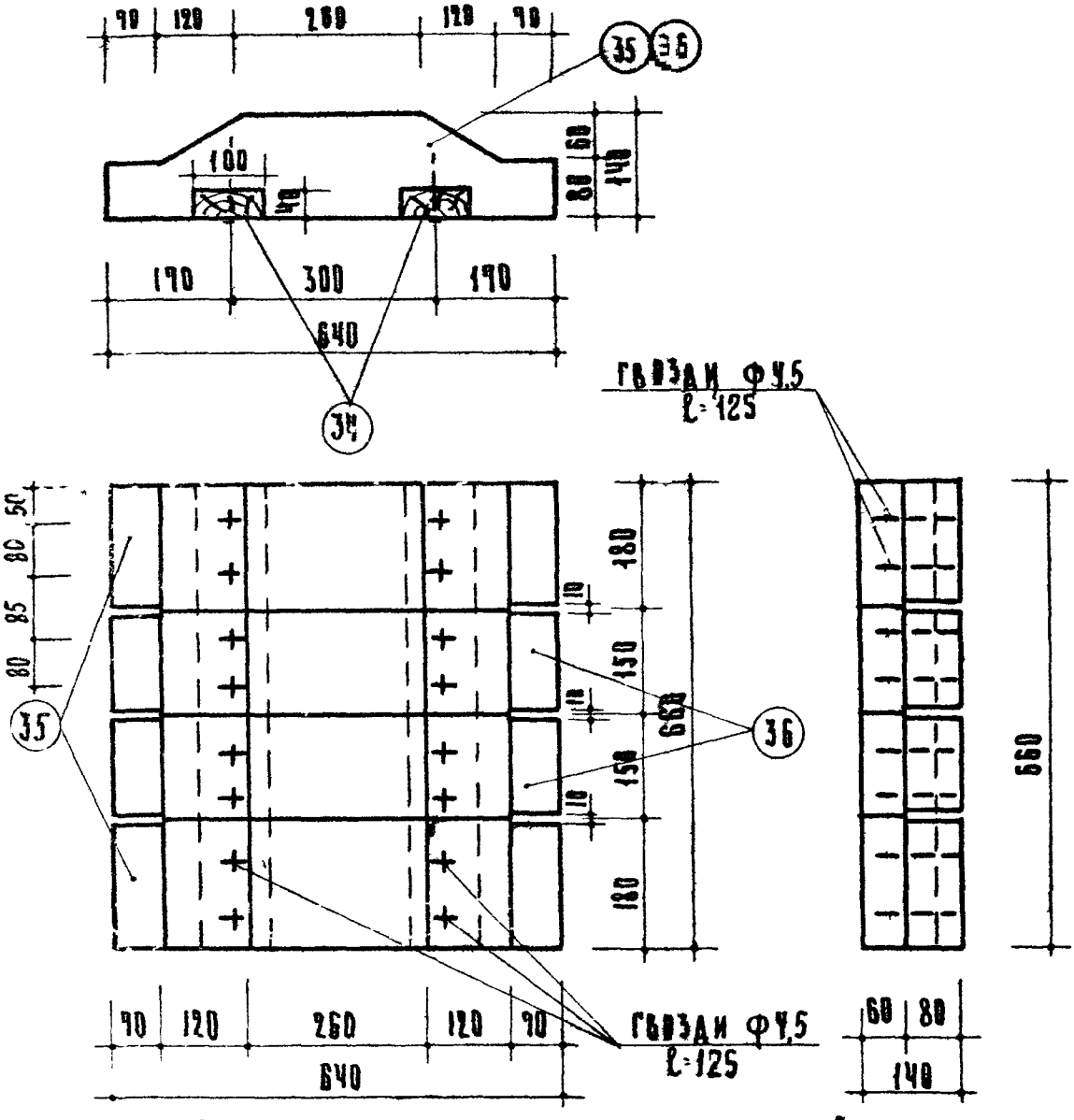

СПЕЦИФИКАЦИЯ

МАРКА	№ заготовок элементов	Сечение мм	Длина l мм	Колич. шт.	Кубатура м³ Элемента	Кубатура м³ Всех элем.	Кубатура м³ Марки	Вес кг.	Категория элем.
ДС 8	34	140×100	660	2	0.0026	0.0052	0.0642	32.0	Н/Д
	35	140×180	640	2	0.0161	0.0322			
	36	140×150	640	2	0.0134	0.0268			
	ГВОЗДИ	Ф4,5	125	16	—	—		0.25	

Деревянные изделия Серия ИИ-03-81	Опорный элемент	Марка ДС 8	Альбом ИИ-64	Лист 15

Ленгипроинжпроект Архитектурно-строительный отдел

Главный инж. проекта А. Локшин
Гл. инженер проекта З. Гаевский
Гл. специалист Н. Ермаков
Нач. отдела И. Кочаров
Ст. инженер Е. Маркус

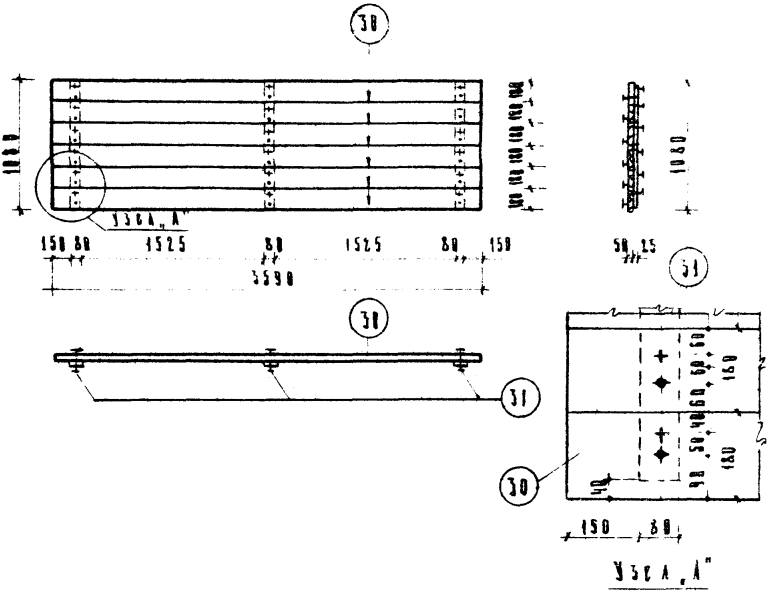

СПЕЦИФИКАЦИЯ										
Марка	Поз. элемента	Сечение мм	Длина l мм	Кол. шт	Кубатура м³ элемента	Кубатура м³ всех элем.	Марка	Вес кг	Категория элемента
	30	50×160	3590	6	0.032	0.194	0.2	180	II
	31	25×80	1000	3	0.002	0.006			III
	Гвозди	ø3	70	36	—	—	—	0.13	—

Дерево-стружечные изделия	Щит карниз[illegible]	Марка ДС-9	Альбом 46 64	Лист 16
Серия				

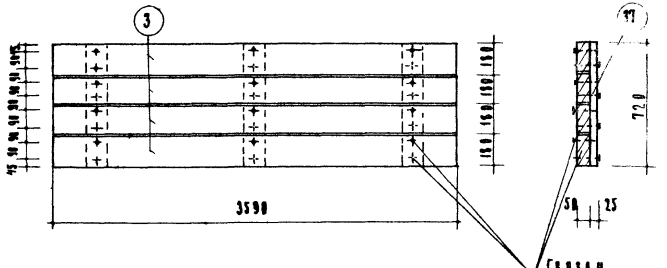

ДС 10

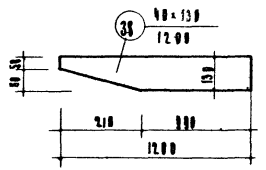

ДС 11

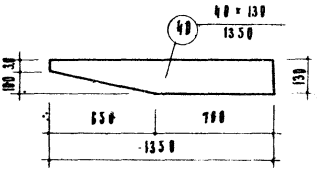

ДС 13

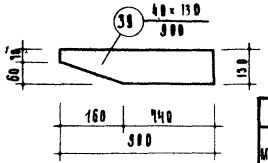

ДС 12

Спецификация

Марка	N N элемент.	Сечен. мм	Длина мм	Кол. шт.	Кубатура м³ элемента	Кубатура м³ всех элем.	Кубатура м³ мар-ки	Вес кг.	Категория элем.
ДС 10	3	50×150	3590	4	0.0523	0.1300	0.1343	67	II
	37	25×50	720	3	0.00144	0.0043			II
	Гвозди ф3		70	24	–	–	–	4.1	
ДС 11	38	40×130	1200	1	0.0062	0.0062	0.0062	3.1	I
ДС 12	39	40×130	900	1	0.0047	0.0047	0.0047	2.3	II
ДС 13	40	40×130	1350	1	0.00700	0.007	0.007	3.5	II

ГОРСТРОЙПРОЕКТ Архитектурно-строительный отдел	Деревянные издания. Серия ИИ-03-01	Щит карнизный. Кобылки	Марка ДС 10, ДС 11, ДС 12, ДС 13	Альбом 46-64	Лист 17

Зам. гл. инж. Н.Н. Кукус; Нач. отд. Н. Бочаров; Гл. инж. отд. А. Ермаков; Гл./гл. инж. пр. А. Лось; Гл. инж. пр. Б. Жарко; Ст. архитект. Калинина; Проверил Утицкий; Конструктор Б. Бейм; Отд. тип. пр. К. Никин

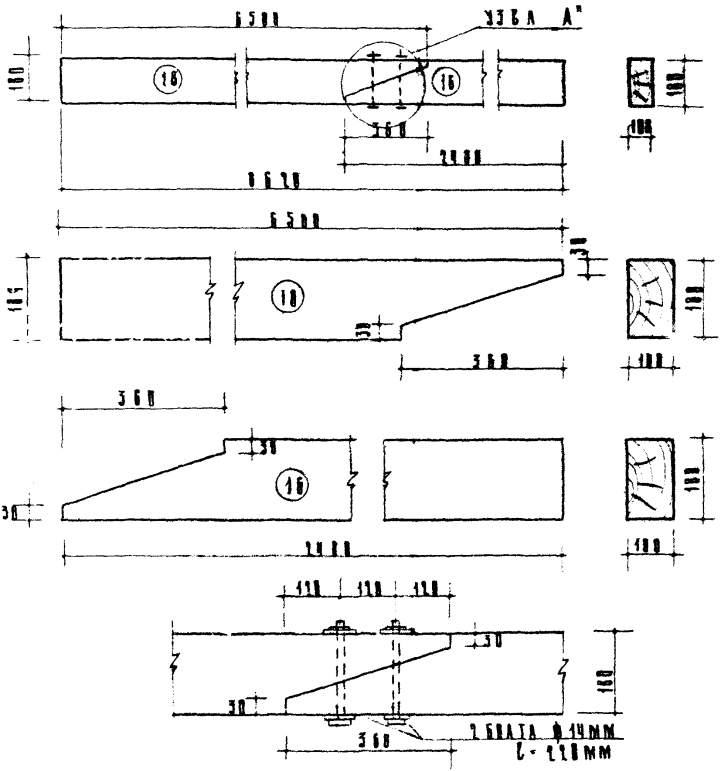

Узел „А"

Спецификация										
Марка	N N элементов заг.	Сечение мм	Длина с мм	Кол. в шт	Расход заг. на элемент	Расход заг. на всех элем.	Марки	Вес кг	Категория заг.
ДС 14	1б	100×160	6500	1	0.111	0.117			I
	1в	100×160	2400	1	0.045	0.045	0.162	81.0	I
	6 болты	ф14	220	2	—	—	—	0.58	

gost.e-ecolog.ru

Деревянные изделия	Диагональная нора	Марка ДС 14	Альбом 46-64	Лист 18
Серия ИИ-03-91				

Отдел

Инж. Ю. Бочаров Ю. Ермаков