ГОСУДАРСТВЕННЫЙ КОМИТЕТ ПО ГРАЖДАНСКОМУ СТРОИТЕЛЬСТВУ
И АРХИТЕКТУРЕ ПРИ ГОССТРОЕ СССР

ТИПОВЫЕ КОНСТРУКЦИИ И ДЕТАЛИ ЗДАНИЙ И СООРУЖЕНИЙ

ИНДУСТРИАЛЬНЫЕ СТРОИТЕЛЬНЫЕ ИЗДЕЛИЯ ДЛЯ ГРАЖДАНСКОГО СТРОИТЕЛЬСТВА
И ЗДАНИЙ АДМИНИСТРАТИВНО-БЫТОВОГО НАЗНАЧЕНИЯ ПРОМЫШЛЕННЫХ ПРЕДПРИЯТИЙ

ИИ-04

СБОРНЫЕ ЭЛЕМЕНТЫ ЗДАНИЙ КАРКАСНОЙ КОНСТРУКЦИИ

РАБОЧИЕ ЧЕРТЕЖИ

ИИ-04-10

МОНТАЖНЫЕ УЗЛЫ И ДЕТАЛИ

ВЫПУСК 1
ДЛЯ ЗДАНИЙ 1-4 ЭТАЖА

МИТЭП

МОСКВА - 1964г

gost.e-ecolog.ru

ГОСУДАРСТВЕННЫЙ КОМИТЕТ ПО ГРАЖДАНСКОМУ СТРОИТЕЛЬСТВУ
И АРХИТЕКТУРЕ ПРИ ГОССТРОЕ СССР

ТИПОВЫЕ КОНСТРУКЦИИ И ДЕТАЛИ ЗДАНИЙ И СООРУЖЕНИЙ

ИНДУСТРИАЛЬНЫЕ СТРОИТЕЛЬНЫЕ ИЗДЕЛИЯ ДЛЯ ГРАЖДАНСКОГО СТРОИТЕЛЬСТВА
И ЗДАНИЙ АДМИНИСТРАТИВНО-БЫТОВОГО НАЗНАЧЕНИЯ ПРОМЫШЛЕННЫХ ПРЕДПРИЯТИЙ

ИИ-04

СБОРНЫЕ ЭЛЕМЕНТЫ ЗДАНИЙ КАРКАСНОЙ КОНСТРУКЦИИ

РАБОЧИЕ ЧЕРТЕЖИ

ИИ-04-10

МОНТАЖНЫЕ УЗЛЫ И ДЕТАЛИ

ВЫПУСК 1

ДЛЯ ЗДАНИЙ 1-4 ЭТАЖА

И.О. ДИРЕКТОРА МИТЭП	/ЛЬВОВ Г.Н./
ГЛ. ИНЖЕНЕР МИТЭП	/ЛЬВОВ Г.Н./
ГЛ. АРХИТЕКТОР МИТЭП	/ДЮБЕК Л.К./
НАЧАЛЬНИК Н.И.О.	/ФРАДИН М.П./
ГЛ. ИНЖЕНЕР Н.И.О.	/ГОЛЬДЕНБЕРГ И.В./
НАЧ. КОНСТРУК. ОТД.	/СМИРНОВА Е.А./
ГЛ. ИНЖ. КОНСТРУК. ОТД.	/СОМОВ В.И./

МОСКВА - 1964г

Утвержден приказом государственного комитета по гражданскому строительству и архитектуре при госстрое СССР
№ 214 от 28/X 1964 г

СОДЕРЖАНИЕ

			Стр. 5-7
I.	Пояснительная записка		ТД-I
	Узлы каркаса		
2.	Узел К-I. Установка колонны в башмак	лист	ТД-2
3.	Узел К-2. Стык колонн	"	ТД-3
4.	Узел К-3. Опирание двухконсольного ригеля на железобетонную консоль колонны	"	ТД-4
5.	Узел К-4. Опирание одноконсольного ригеля на железобетонную консоль колонны	"	ТД-5
6.	Узел К-5. Опирание двухконсольного ригеля на металлическую консоль колонны	"	ТД-6
7.	Узел К-6. Опирание одноконсольного ригеля на металлическую консоль колонны	"	ТД-7
8.	Развертки диафрагм жесткости	"	ТД-8
9.	Узел К-7а, К-7б, К-7в, К-7г. Крепление диафрагм жесткости	"	ТД-9
I0.	Схемы каркаса у температурного и осадочного швов	"	ТД-I0
II.	Узел К-8. Опирание ригеля на железобетонную консоль у деформационного шва	"	ТД-II
I2.	Узел К-9. Опирание ригеля на металлическую консоль у деформационного шва и в уровне промежуточной площадки лестницы	"	ТД-I2
	Узлы перекрытий		
I3.	Узел П-I. Стык плит перекрытия между собой	"	ТД-I3
I4.	Узел П-2. Крепление связевых плит перекрытия между собой	"	ТД-I4
I5.	Узел П-3. Крепление связевой плиты перекрытия к ригелю	"	ТД-I5
I6.	Узел П-4. Опирание наружной плиты перекрытия на металлический стояк колонны	"	ТД-I6
I7.	Узел П-5. Опирание доборной плиты перекрытия на металлический стояк колонны у лестницы	"	ТД-I7
	Узлы лестниц		
I8.	Узел Л-I. Опирание лестничной площадки ЛП-I5-I4	"	ТД-I8
I9.	Узел Л-2. Крепление ограждения лестничного марша	"	ТД-I9
20.	Раскладка накладных проступей на лестничный марш ЛМ-58-I4-I7	"	ТД-20
2I.	Раскладка накладных проступей на лестничный марш ЛМ-58-I4-I4	"	ТД-2I
22.	Раскладка накладных проступей на лестничный марш ЛМ-29-I4-9	"	ТД-22
23.	Раскладка накладных плит на лестничную площадку ЛП-I5-I4	"	ТД-23
24.	Узлы раскладки накладных плит и проступей	"	ТД-24

Узлы кровли

25. Узел КР-I. Крепление карнизной плиты к колонне при установке ее на ригель — ТД - 24
26. Узел КР-2. Крепление карнизной плиты к колонне при установке ее на наружную плиту перекрытия — ТД - 25
27. Узел КР-3. Крепление карнизных плит между собой — ТД-2 26

Узлы стен

28. Развертки наружных стен при решении подполья — ТД- 27
29. Развертки наружных стен при решении подвалов — ТД-28
30. Развертки наружных стен надземной части — ТД-29
31. Узел С-I. Вертикальный стык железобетонных панелей наружных стен подвала — ТД-30
32. Узел С-2. Вертикальный стык стеновых панелей — ТД-8I
33. Узел С-3. Горизонтальный стык стеновых панелей — ТД-32
34. Узел С-4. Крепление верха железобетонных панелей к колонне — ТД-83
35. Узел С-5. Крепление верха цокольной панели к ригелю — ТД-84
36. Узел С-6. Крепление цокольной панели к наружной плите перекрытия — ТД-85
37. Узел С-7. Крепление стеновой панели к ригелю — ТД-86
38. Узел С-8. Крепление стеновой панели к наружной плите перекрытия — ТД-87
39. Узел С-9. Крепление верха стеновой панели к колонне — ТД-88
40. Узел С-I0. Крепление углового элемента к колонне — ТД-89
41. Схема крепления подсосных панелей стен во внутренней углу здания — ТД-40
42. Узел С-II. Крепление стеновой панели к наружной плите перекрытия во внутреннем углу здания — ТД-4I
43. Схема крепления подсосных панелей стен у температурного шва — ТД-42

Узлы заделки

44. Узел заделки стыка колонн — ТД-43
45. Узел заделки стыка ригелей с колонной в месте примыкания связевых плит перекрытий — ТД-44
46. Узел заделки стыка ригеля с колонной в месте примыкания связевых плит перекрытия у наружных стен — ТД-45

47. Узел заделки стыка ригеля с колонной в месте примыкания наружных плит перекрытия ТД-46

48. Узел заделки стыка ригеля с колонной в наружном углу здания ТД-47

49. Узел заделки опирания лестничного марша на ригель ТД-48

Калькуляция 64-197/I ; 64-570/1

ПОЯСНИТЕЛЬНАЯ ЗАПИСКА

Рабочие чертежи индустриальных изделий унифицированного сборного железобетонного каркаса для зданий до 4-х этажей включительно утверждены и введены в действие с 1/XI-1964 г. Государственным Комитетом по гражданскому строительству и архитектуре при Госстрое СССР 28 октября приказом № 214.

Альбом конструктивных узлов ИИ-04-10 об"единяет общие, принципиальные узлы всех частей зданий. При разработке проектов необходимо маркировку узлов увязывать с нумерацией узлов, приведенных в этом альбоме.

Планировочные параметры каркаса предусматривают основную сетку колонн 6х6 м и дополнительную 6х3 м и две высоты этажа 3,3 и 4,2 м/ от пола до пола/. Конструкциями обеспечивается максимальная этажность зданий - 4 этажа с подвалом.

Компоновку зданий см. в альбоме ИИ-04-0 "Указания по применению изделий" и в каталоге ИИ-04 часть I.

Для удобства пользования чертежи узлов разделены на следующие разделы:

а/ узлы каркаса /К- /;
б/ узлы перекрытий /П- /;
в/ узлы жесткости /Ж - /;
г/ узлы кровли /Кр - / ;
д/ узлы стен /С- /;
е/ узлы заделок;

Все изделия в альбомах рабочих чертежей даны с необходимыми монтажными деталями и должны поступать с заводов в комплекте.

Стыки ригелей с колоннами после монтажа должны быть забетонированы бетоном марки "200". Зазоры между элементами каркаса заделываются цементным раствором марки "100".

Антикоррозийную защиту соединительных и закладных деталей производить согласно СНиП II В.6-62 и СН-205-62.

УЗЛЫ КАРКАСА.

Чертежи узлов каркаса решают вопросы заделки колонны в фундамент, стыка колонн, опирания ригелей на консоли колонн /железобетонные и металлические/ и соединения железобетонных диафрагм жесткости с каркасом и между собой.

Для случаев приварки металлических консолей к колоннам на постройке дан узел этого прикрепления.

Сварные швы стыков колонн и соединения ригелей с колоннами принимаются при проектировании по таблицам на чертежах узлов.

Крепление диафрагм жесткости в направлении рам каркаса осуществляется к колоннам и ригелям, в перпендикулярном направлении - к колоннам и между собой по вертикали и горизонтали/через прорези связевых плит перекрытия/.

Все соединения элементов каркаса - сварные.

УЗЛЫ ПЕРЕКРЫТИЙ.

В этом разделе приводятся узлы шпоночного соединения рядовых плит перекрытия между собой, крепление связевых пустотных и сантехнических плит к элементам каркаса и между собой, детали опирания крайних и доборных плит на стеники колонн. Указаны марки необходимых растворов или бетона и длины сварных швов.

УЗЛЫ ЛЕСТНИЦ

В этом разделе приводятся: узел опирания лестничной площадки /верхней/ на марш с деталью отделки площадки, узел укладки мозаичных проступей на марш, принципиальное решение крепления ограждений, чертежи укладки элементов отделки на железобетонные марши и площадки.

Тип ограждения должен назначаться проектом здания.

Опирание марша и площадки на ригели производится аналогично плитам перекрытия по слою цементного раствора, толщиной 10 мм.

УЗЛЫ КРОВЛИ.

Номенклатурами изделий предусматривается два варианта решения кровли: с наружным неорганизованным и внутренним водостоками. Для наружного водостока предусмотрена карнизная плита, для внутреннего - фризовый камень.

В разделе узлов кровли приводится решение крепления карнизных плит к элементам каркаса и между собой. Узел установки фризовой панели и камня см. на листе 13 каталога ИИ-04 часть II.

Вопросы выбора утеплителя, рулонного ковра и детали примыкания их к коммуникациям, проходящим через кровлю, должны быть отражены в проектах зданий.

УЗЛЫ СТЕН

Навеска стен на элементы каркаса производится на болтовых соединениях, обеспечивающих привязку панелей в трех направлениях.

В разделе приведены узлы крепления этажных цокольных и доборных полос к элементам перекрытий и к колоннам, крепления к колоннам угловых элементов, узлы установки простенков, а также конструкция вертикальных и горизонтальных стыков панелей.

При заполнении горизонтальных швов между стеновыми панелями не допускается передача нагрузок с этажа на этаж.

При установке и сбалчивании монтажных элементов крепления стеновых панелей необходимо подбирать гаечные ключи и пневмо и электрогайковерты на крутящий момент 2500 кг.см.- при стене с проемами, и 4900 кг.см.- при глухих участках стен.

Детали крепления к панелям деревянных оконных блоков, витражей и входов должны решаться в проекте здания с учетом предусмотренных в панелях стен закладных деталей и деревянных пробок /см.чертеж альбома ИИ-04-5./

Монтаж элементов каркаса следует выполнять в соответствии со СНиП II В.3-62 и СНиП III.II-62.
Качество сварных швов должно удовлетворять требованиям СНиП II 3В.3-62.

Узлы заделок

В этом разделе даются решения замоноличивания стыков стальных элементов каркаса и покрытий с указанием необходимых марок бетона, раствора и диаметров арматуры.

Главный инженер НИО /Гольденберг Е.В./

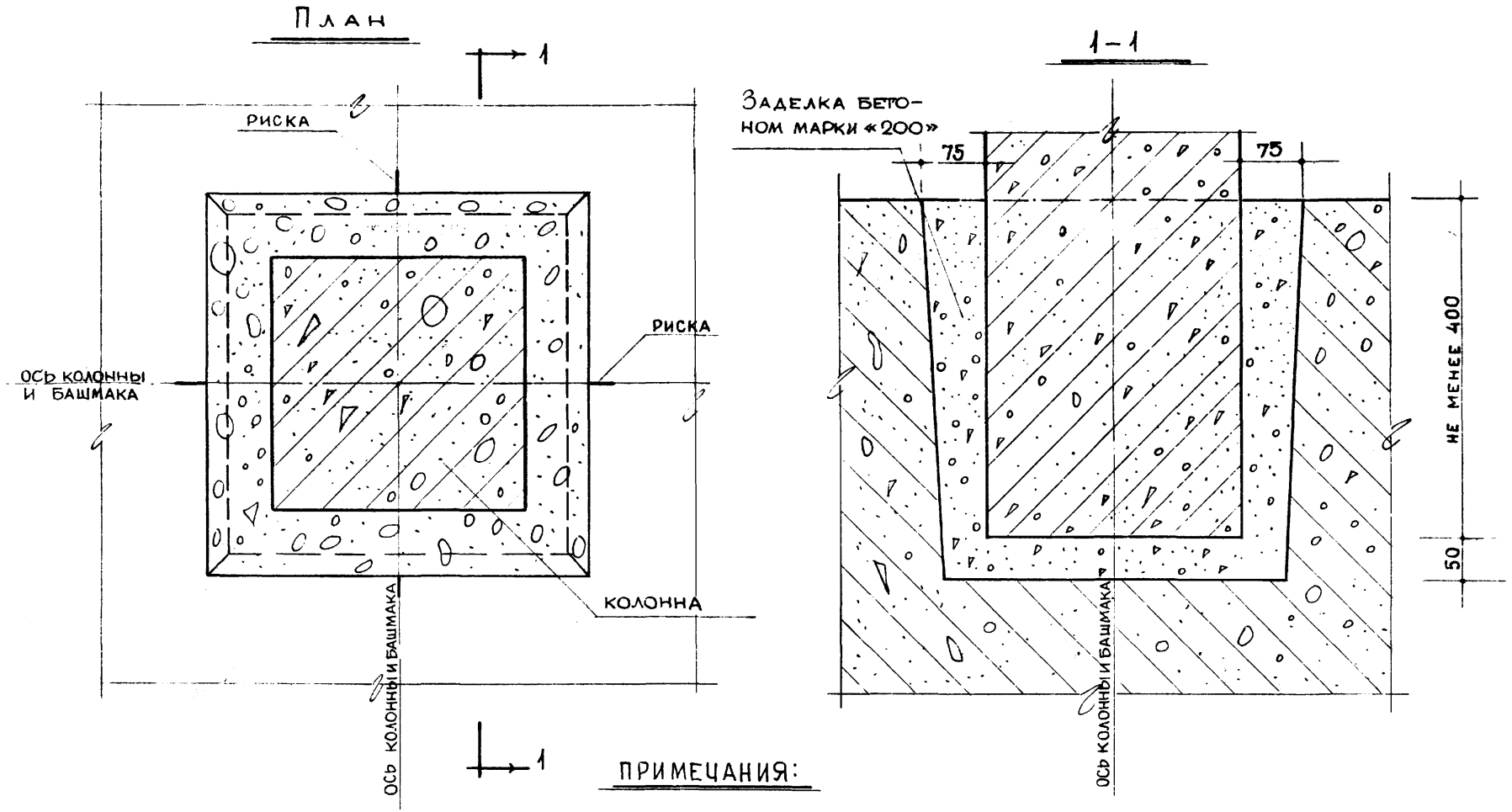

ПРИМЕЧАНИЯ:

1. Колонна устанавливается по рискам башмака, центрированным по разбивочным осям, глубина заделки колонны уточняется при нивелировании верха опорных плоскостей колонны по заданным отметкам.
2. Монтаж колонны на деревянных клиньях воспрещается

Выпуск 1	УЗЕЛ К-1 Установка колонны в башмак	ИИ-04-10 Лист ТД-1

МИТЭП НИО

Нач. НИО, Гл. инж. НИО, Рук. пр. инж., Ст. инж. — Фрадин, Гольденберг, Воробьев, Функ

Разработ. Проверил — Антонов, Ховрина

Согласов

Нач. КО, Гл. инж. КО. — Смирнова, Сомов

Арх. N 2

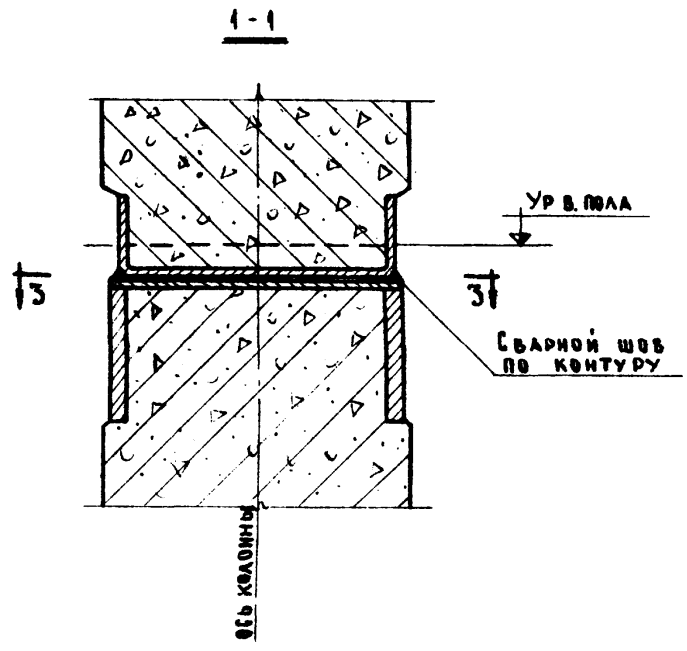

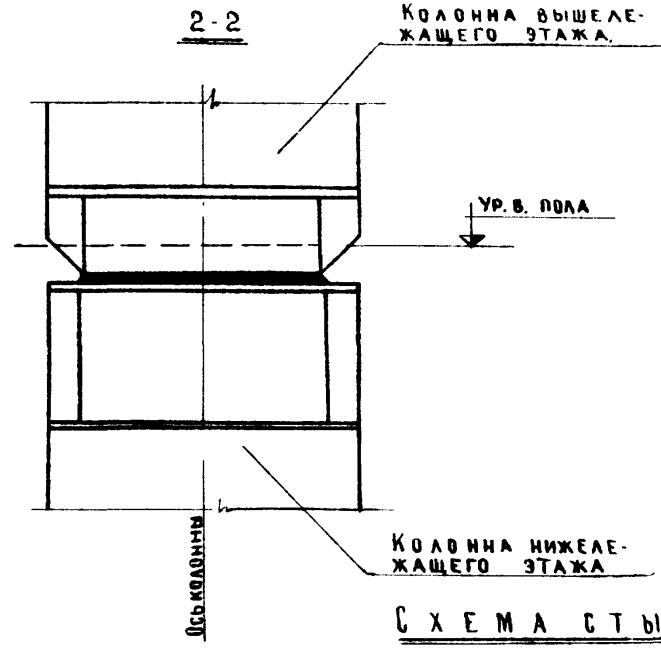

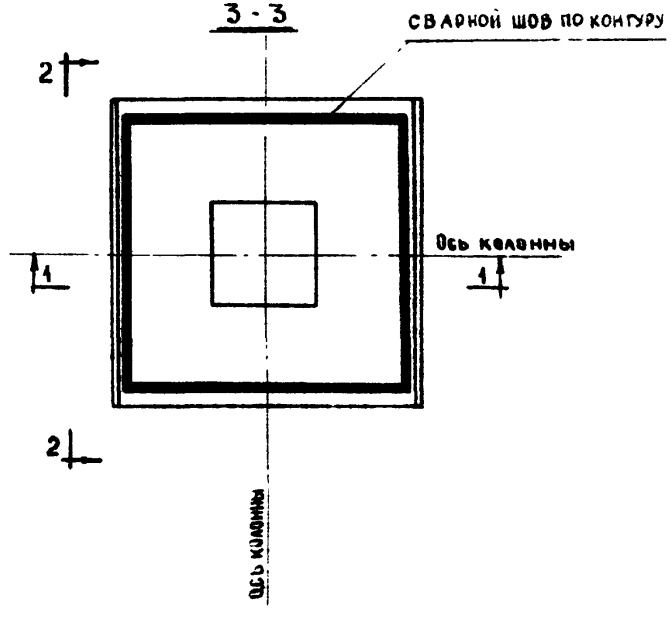

ТАБЛИЦА СВАРНЫХ ШВОВ			
НОМЕР ЭТАЖА СВЕРХУ	ВЫСОТА ЭТАЖА 3,3м	ВЫСОТА ЭТАЖА 4,2м	ЭЛЕКТРОДЫ
	ВЫСОТА ШВА, hш	ВЫСОТА ШВА, hш	
1	6	6	Э-42 и Э-42а
2	6	6	
3	8	10	
4	10	10	

СХЕМА СТЫКОВ

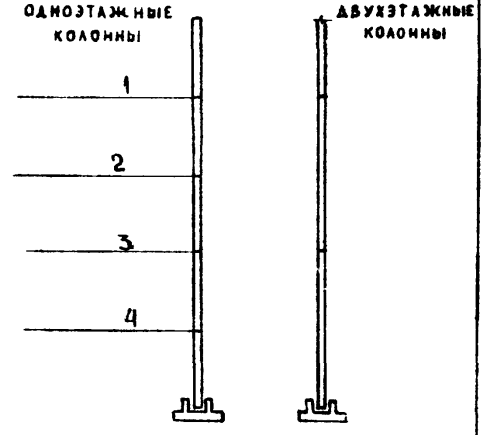

МИТЭП НИО	Нач. НИО	Фрадин
	Гл. инж. НИО	Гольденберг
	Рук. группы	Воробьев
	Ст. инж.	Функ
10/X 1964	М-Б 1:5	
Разработ.	Копиров	Проверил
Вейкшан	Лукьянова	Ховрина
Нач. К.О.	Гл. инж. К.О.	
Смирнова	Сомов	
Согласов		
Арх. № 47/21		

Выпуск 1	УЗЕЛ К-2 СТЫК КОЛОНН	ИИ-04-10 лист ТЛ-2

1 - 1

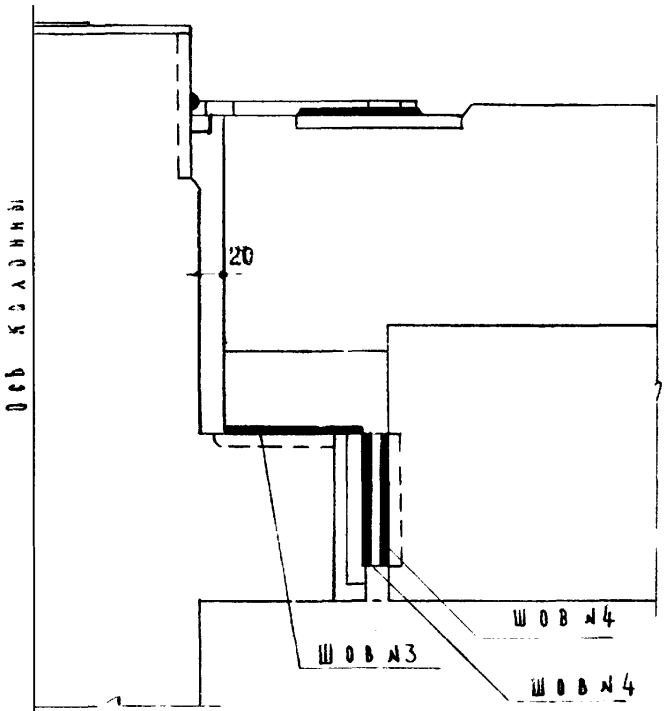

2 - 2

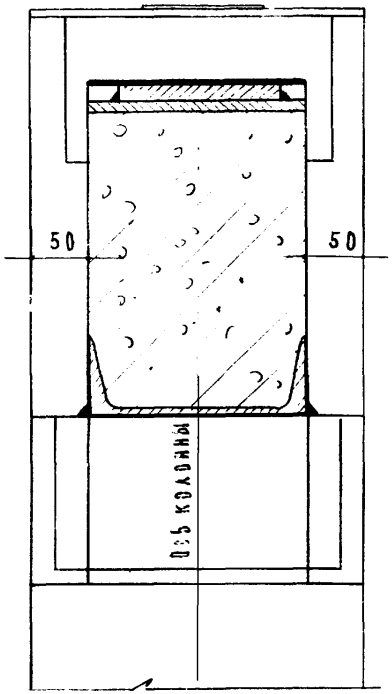

План

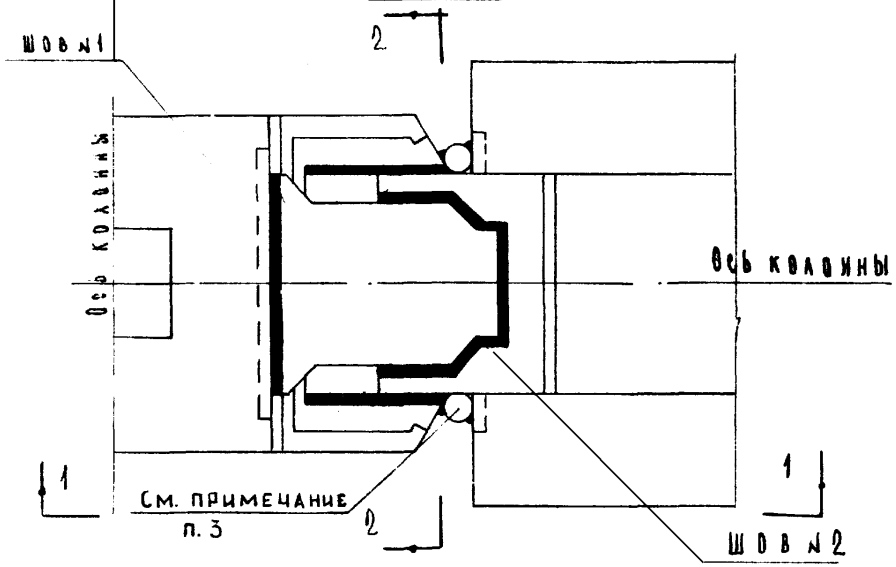

Таблица сварных швов

Марка ригеля	№ шва 1 длина шва $\ell_ш$	1 высота шва $h_ш$	2 длина шва $\ell_ш$	2 высота шва $h_ш$	3 длина шва $\ell_ш$	3 высота шва $h_ш$	4 длина шва $\ell_ш$	4 высота шва $h_ш$	Марка электрода
РВ2-72-57	200	14	320	14	120	10	100	10	Э-42
РВ2-72-57а									
РВ2-52-57									
РВ2-52-57а									
РН2-40-57	120	14	260	14	120	10	70	10	Э-42
РВ2-72-27									
РВ2-52-27									
РН2-40-27									

Примечания:

1. Сварку производить до монтажа плит перекрытий.
2. После сварки ригеля мет деталн консоли заделать цем. раствором М:100.
3. Соединительные стержни принимаются длиной 120 мм, диаметром от 16 до 24 мм в зависимости от величины зазора между ригелем и консолью колонны

Выпуск 1	Узел К-3 Опирание двухконсольного ригеля на железобетонную консоль колонны	ИИ-04-10	Лист ТД-3

МИТЭП НИО
Арх. № 47122
Нач. КО Самирова
Рук. инж. КО Сомов
Функ Юдович
Разраб. Хорошина
Проверил Кулик
Нач. ИО Фадин
Гольденберг
Воробьёв
Функ
Нач. ГИП Кулик
Ук. группы Кулик
Ст. инж. Кулик
10/X 1964
И-5
1-5

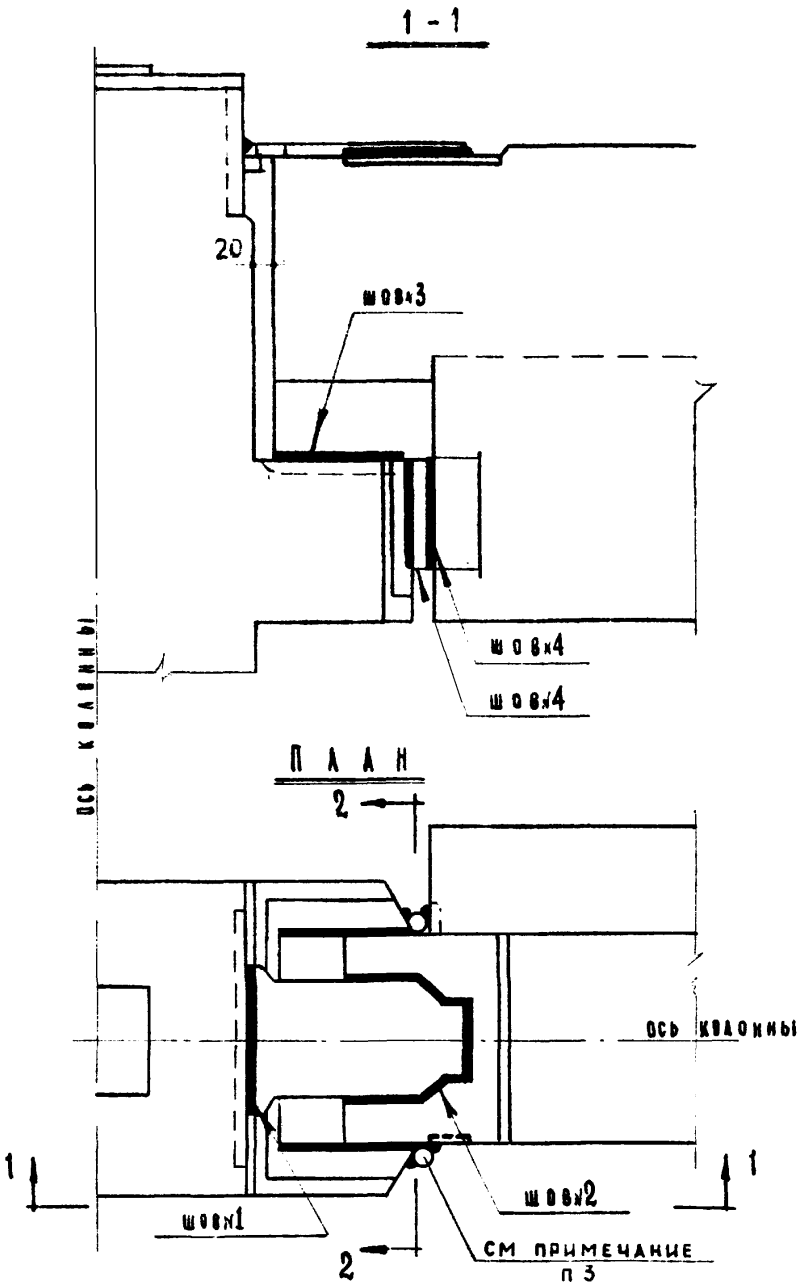

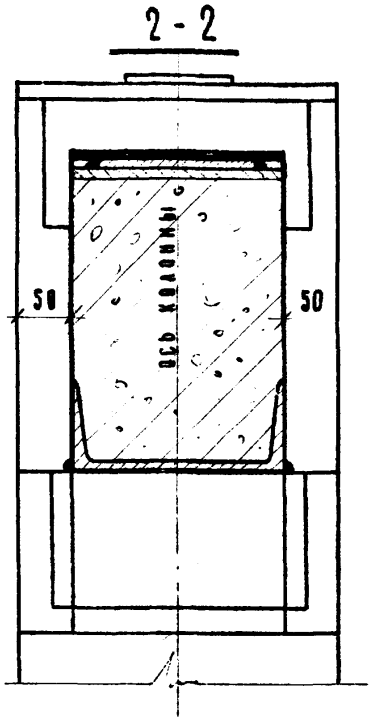

Таблица сварных швов									
Марка ригеля	Номер шва								Марка электрода
	1		2		3		4		
	длина шва $l_ш$	высота шва $h_ш$	длина шва $l_ш$	высота шва $h_ш$	длина шва $l_ш$	высота шва $h_ш$	длина шва $l_ш$	высота шва $h_ш$	
РВА-40-57	120	14	260	14	120	10	70	10	Э-42
РВА-40-27									
ВНА-20-57									
РНА-20-27									

Примечания:

1. Сварку производить до монтажа плит перекрытий.
2. После приварки ригеля мет. детали консоли заделать цем. раствором М:"100"
3. Соединительные стержни принимаются длиной 120 мм, диаметром 16÷24 мм в зависимости от величины зазора между ригелем и консолью колонны

Выпуск 1	Узел К-4 Опирание одноконсольного ригеля на железобетонную консоль колонны	ИИ-04-10 Лист ТД-4

МИТЭП	НИО	Арх. № 47123	Нач. Н.И.О.	Гл. инж. пр.	Рук. гр. инж.	Ст. инж.	Фрадин	Гольденберг
			Разработал	Проверил	Воробьев	Функ	Разработал	Проверил
			Вен Кшан	Ковтина	Седова			
			Нач. К.О.	Гл. инж. К.О.	Согласов		Смирнова	Семов

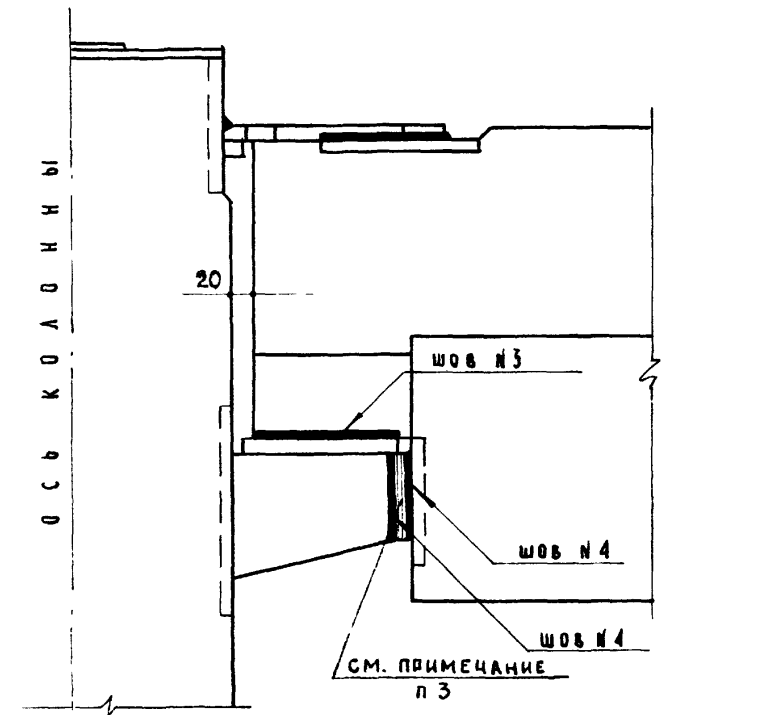

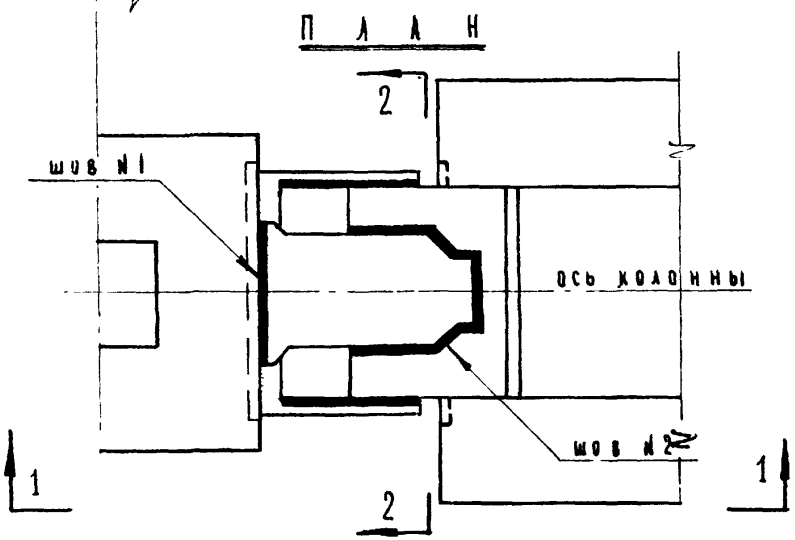

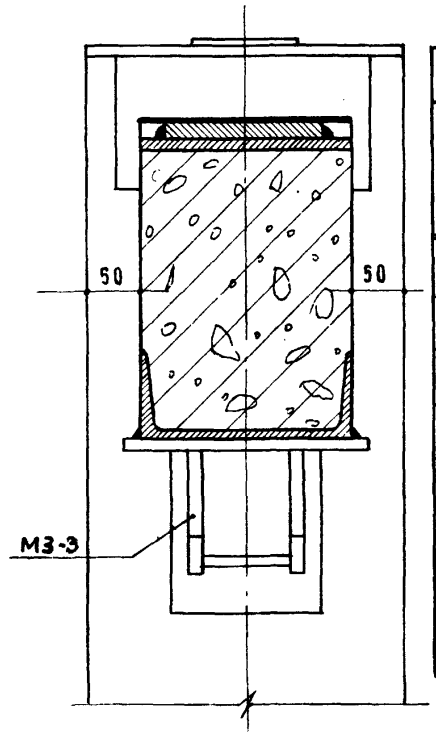

Таблица сварных швов

Марка ригеля	№ шва 1 длина шва $\ell_ш$	1 высота шва $h_ш$	2 длина шва $\ell_ш$	2 высота шва $h_ш$	3 длина шва $\ell_ш$	3 высота шва $h_ш$	4 длина шва $\ell_ш$	4 высота шва $h_ш$	Марка электрода
РН2-40-ТТ									
РВ2-ТТ-27									
РВ2-52-27									
РН2-40-27	120	14	260	14	120	10	70	10	Э-42

Примечания:

1. Сварку производить до монтажа плит перекрытий
2. После приварки ригеля мет. детали консоли заделать цем. раствором М 100
3. Соединительные стержни длиной 80 мм, диаметром 16÷20 мм привариваются к ребрам металлической консоли и закладной детали ригеля.

Выпуск 1	Узел К-5 Опирание двухконсольного ригеля на металлическую консоль колонны	ИИ-40-10 Лист ТД-5

| | | | | | | | | |

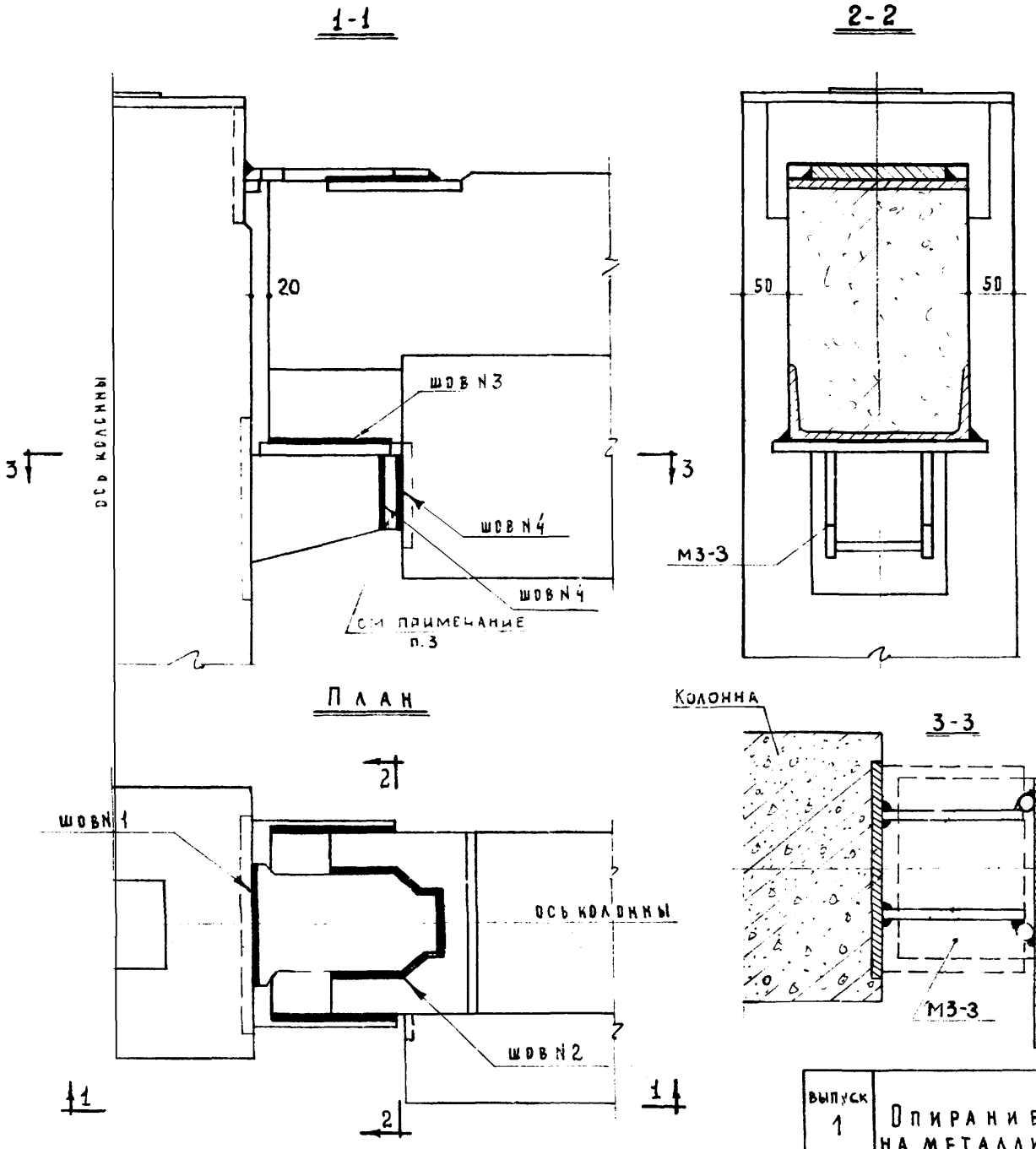

ТАБЛИЦА СВАРНЫХ ШВОВ									
МАРКА РИГЕЛЯ	№ ШВА								
	1		2		3		4		МАРКА ЭЛЕКТРОДА
	ДЛИНА ШВА $\ell_ш$	ВЫСОТА ШВА $h_ш$	ДЛИНА ШВА $\ell_ш$	ВЫСОТА ШВА $h_ш$	ДЛИНА ШВА $\ell_ш$	ВЫСОТА ШВА $h_ш$	ДЛИНА ШВА $\ell_ш$	ВЫСОТА ШВА $h_ш$	
РВЛ-40-57									
РВЛ-40-27	120	14	260	14	120	10	70	10	Э-42
РНЛ-20-57									
РНЛ-20-27									

ПРИМЕЧАНИЯ

1. СВАРКУ ПРОИЗВОДИТЬ ДО МОНТАЖА ПЛИТ ПЕРЕКРЫТИЙ
2. ПОСЛЕ ПРИВАРКИ РИГЕЛЯ МЕТАЛЛИЧЕСКУЮ КОНСОЛЬ ЗАДЕЛАТЬ ЦЕМ РАСТВОРОМ М-100"
3. СОЕДИНИТЕЛЬНЫЕ СТЕРЖНИ ДЛИНОЙ 80 мм, ДИАМЕТРОМ 16÷20 мм ПРИВАРИВАЮТСЯ К РЕБРАМ МЕТАЛЛИЧЕСКОЙ КОНСОЛИ И ЗАКЛАДНОЙ ДЕТАЛИ РИГЕЛЯ.

ВЫПУСК 1	УЗЕЛ К-6 ОПИРАНИЕ ОДНОКОНСОЛЬНОГО РИГЕЛЯ НА МЕТАЛЛИЧЕСКУЮ КОНСОЛЬ КОЛОННЫ	ИИ-04-10 ЛИСТ ТД-6

МИТЭП Н.И.О.

Арх. № 47/25

10/X 1964 г. М-Б 1:5

НАЧ. НИО, ГЛ. ИНЖ. НИО, РУК. ГРУППЫ, СТ. ИНЖ.

ФРАДИН, ГОЛЬДЕНБЕРГ, ВОРОБЬЕВ, ФУНК

РАЗРАБОТАЛ, КОПИРОВ., ПРОВЕРИЛ

21/VIII

ВЕЙКШАН, ШКУРИХИНА, ХОВРИНА

СОГЛАСОВ.

НАЧ. К.О., ГЛ. ИНЖ. К.О.

СМИРНОВА, СОМОВ

Здания с высотой этажа 4.90 м

Здания с высотой этажа 3.30 м

Из плоскости рам каркаса

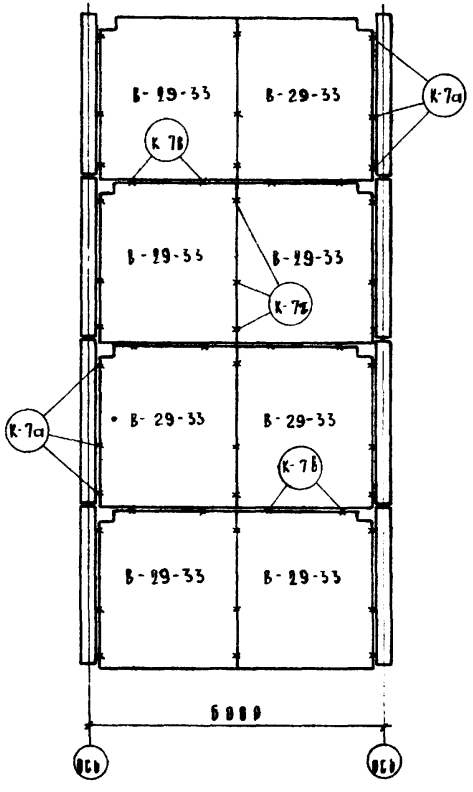

Из плоскости рам каркаса

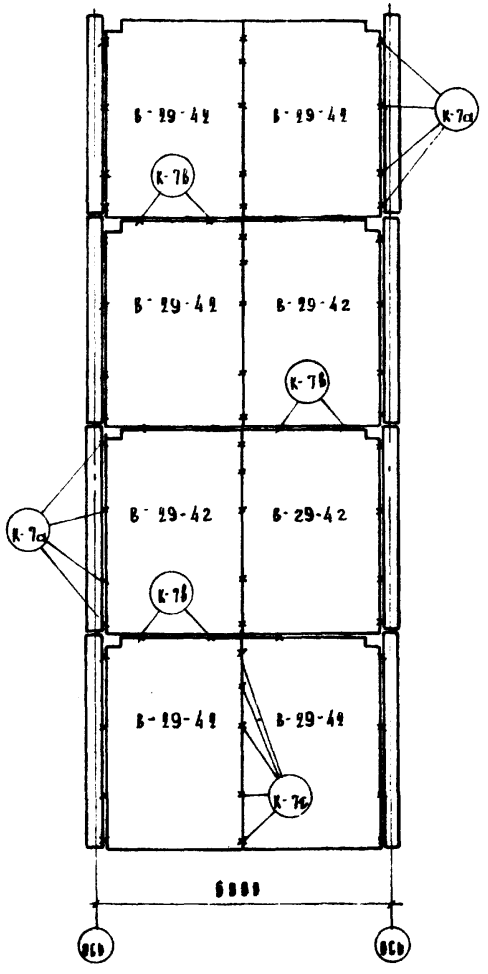

В плоскости рам каркаса

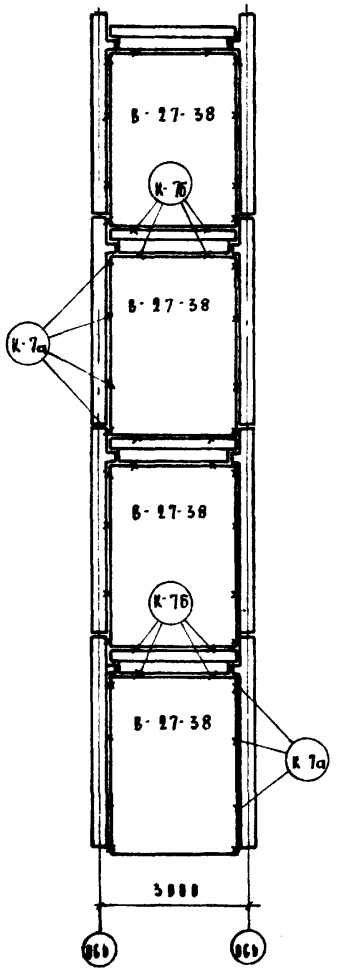

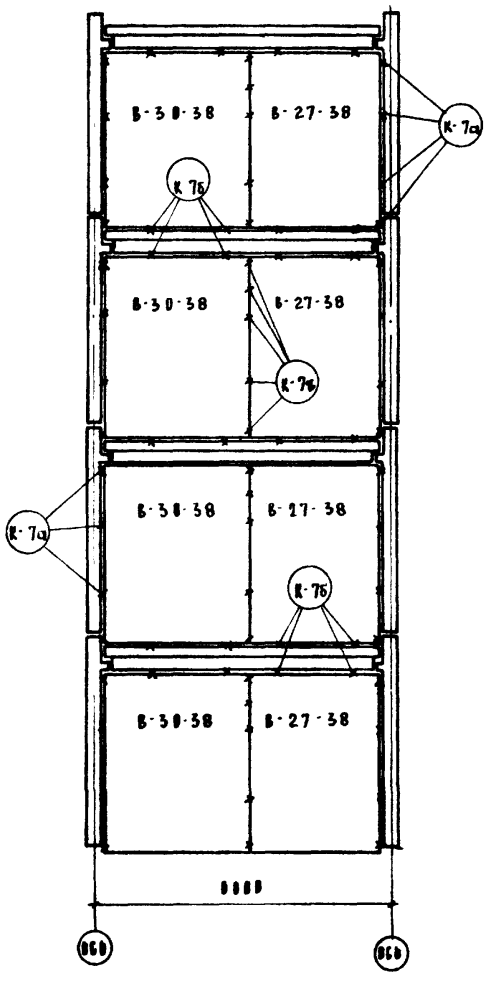

Условные обозначения

Х – места крепления диафрагм жесткости

Примечание

Узлы крепления диафрагм жесткости см лист ТД-8

Выпуск 1	Развертки диафрагм жесткости	НИ-04-10
		Лист ТД-7

МИТЭП НИО

Архив 47126

Нач. к-в Смирнова; Гл. инж. к-в Сомов; Согласов.

Разработал Свинухова; Копировал 7.10; Воротынцева; Воробьев; Проверил

Львов; Фрадин; Гольденберг; Ховрина

Гл. инж. МИТЭП; Нач. НИО; Гл. инж. НИО; Ст. инж.

10/5 1964 г. М-6 1:100

СОПРЯЖЕНИЕ ДИАФРАГМ ЖЕСТКОСТИ

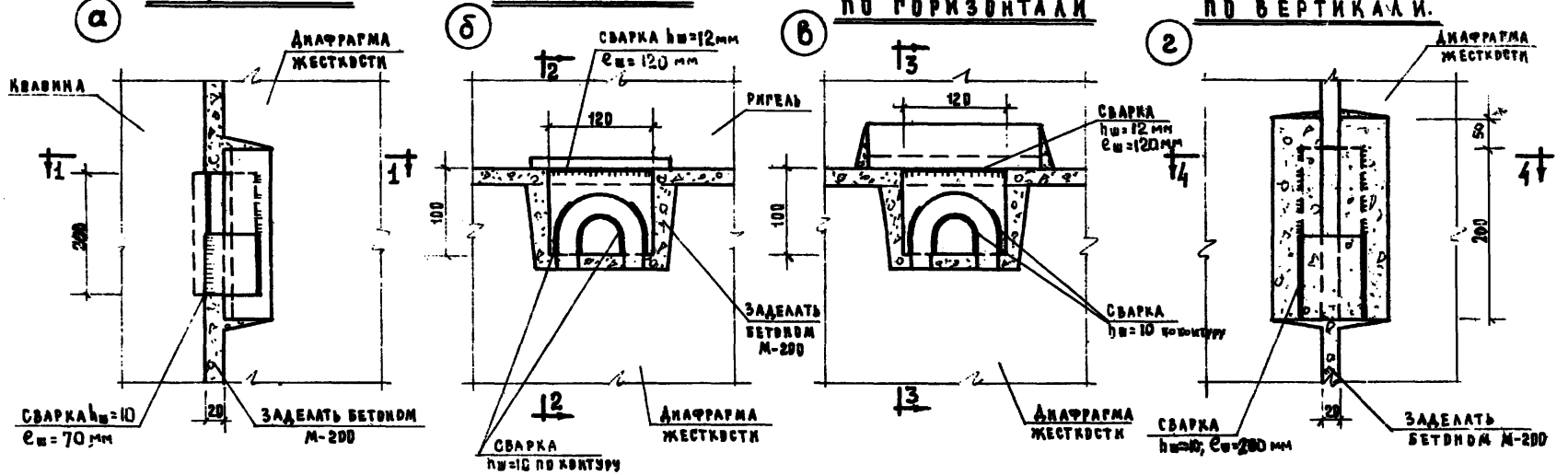

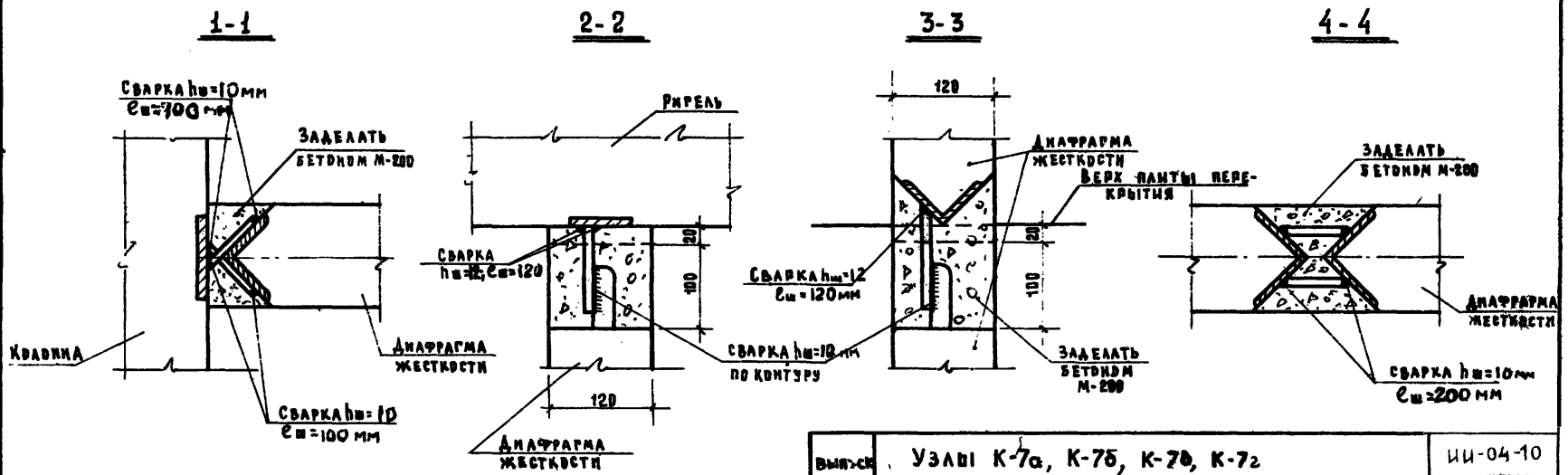

Выпуск 1	Узлы К-7а, К-7б, К-7в, К-7г Крепление диафрагм жесткости	ИИ-04-10 Лист ТД-8	

МИТЭП НИО
Арх. № 47127

Решение осадочного шва при продольном каркасе

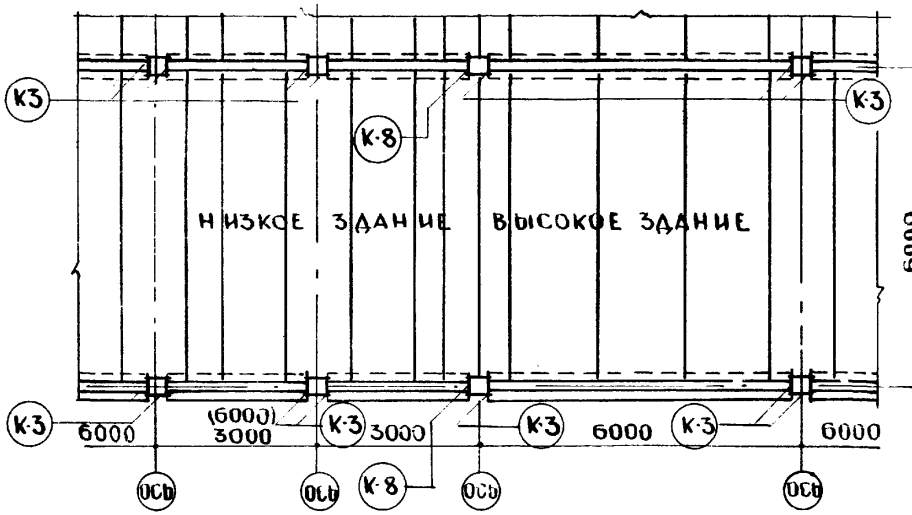

Решение температурного и осадочного швов при продольном каркасе

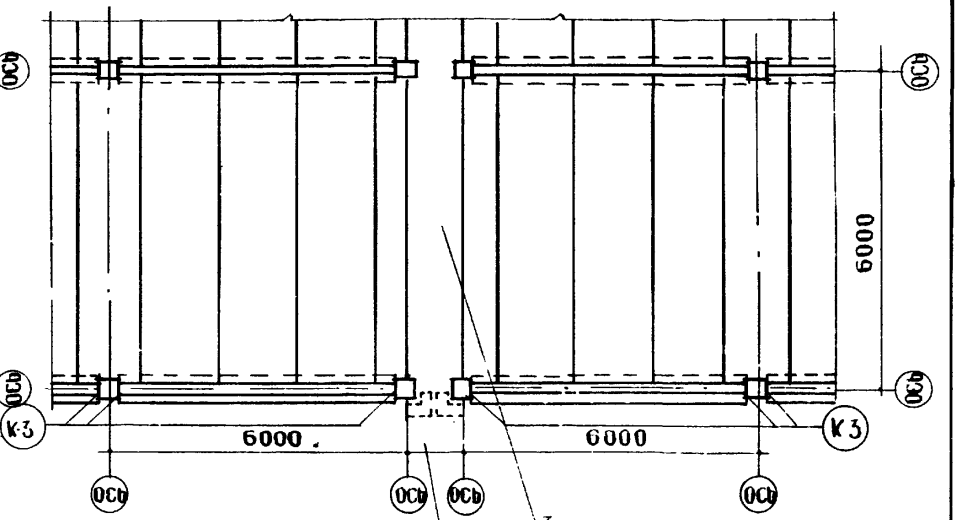

Заделка монолитным бетоном по металлическим профилям, устанавливаемым на консоли колонны с прокладкой толя

Размер устанавливается в зависимости от размеров угловых панелей для различных климатических районов

Решение температурного и осадочного швов при поперечном каркасе

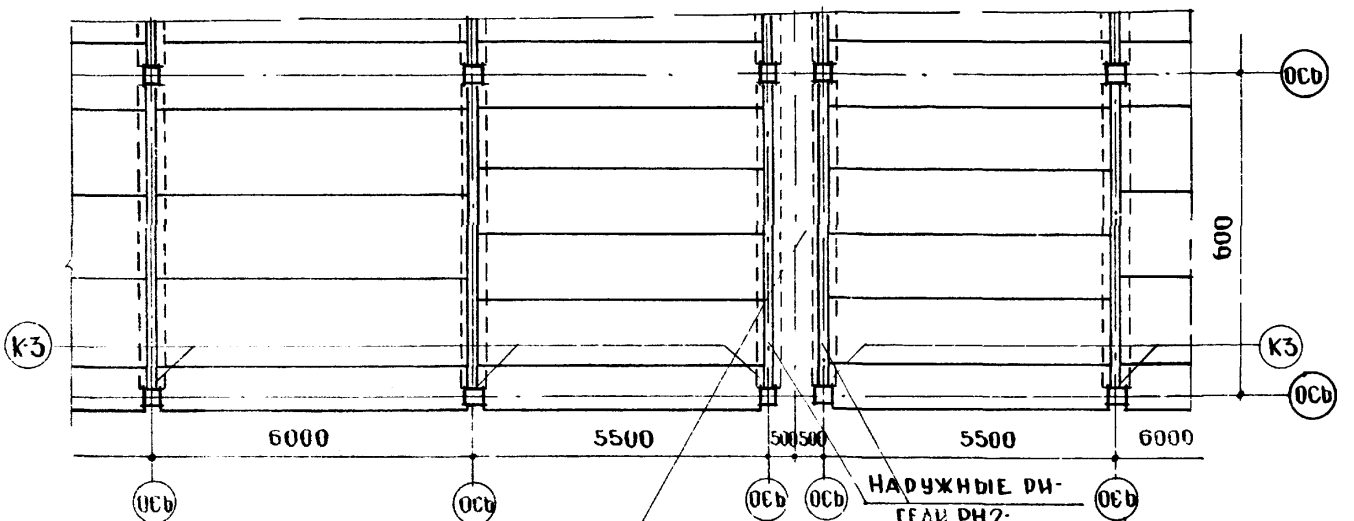

Заделка монолитным бетоном с прокладкой толя на полки ригеля или установка плиты ПК8-51-8 по металлическим профилям, устанавливаемым на консоли колонны.

Нач. К.О.	Емирнова	Гл. инж. К.О.	Сомов
Соглас.			
Воробьев		Новикова	
Проверил		Копировал	
Львов		Фрадин	
Гольденберг		Ховрина	
Гл. инж. ин-та		Нач. НИО	
Гл. инж. НИО		Ст. инж.	
Ю.Х. 64г	М-Б 1:100		
МИТЭП	НИО		
Арх N	47128		

Выпуск 1	Схемы каркаса у температурного и осадочного швов	ИИ-04-10
		Лист ТД-9

1-1

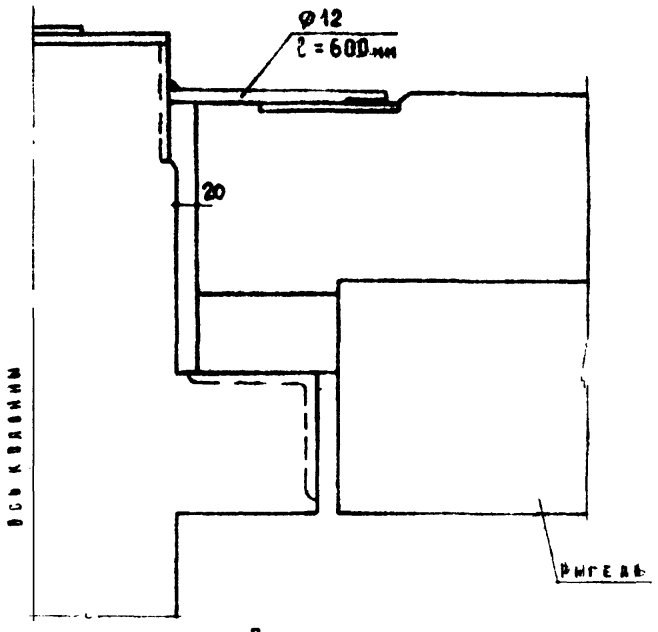

2-2

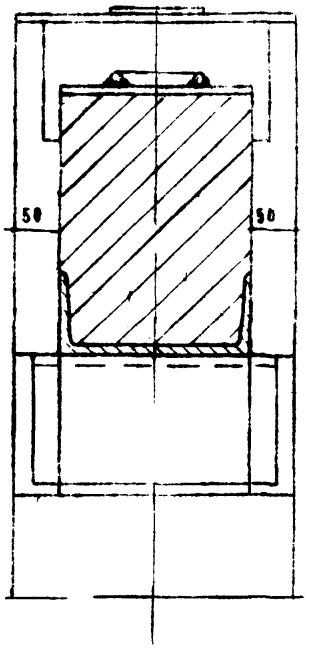

Таблица сварных швов

Марка ригеля	Шов № 1		Марка электрода
	Длина шва ℓ, мм	Высота шва h, мм	
РВ2-72-27			
РВ2-52-27			
РИ2-40-27			
РВА 40-27	40	6	Э-42
РИА-28-27			

План

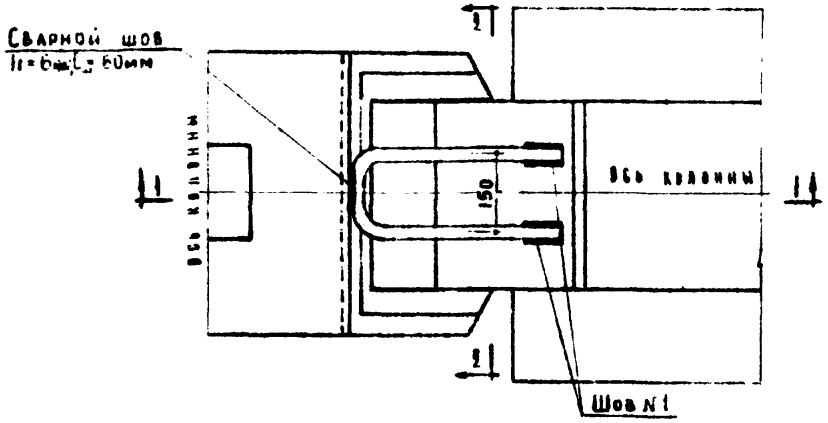

Примечание

1. Сварку производить до монтажа плит перекрытий

| | | |

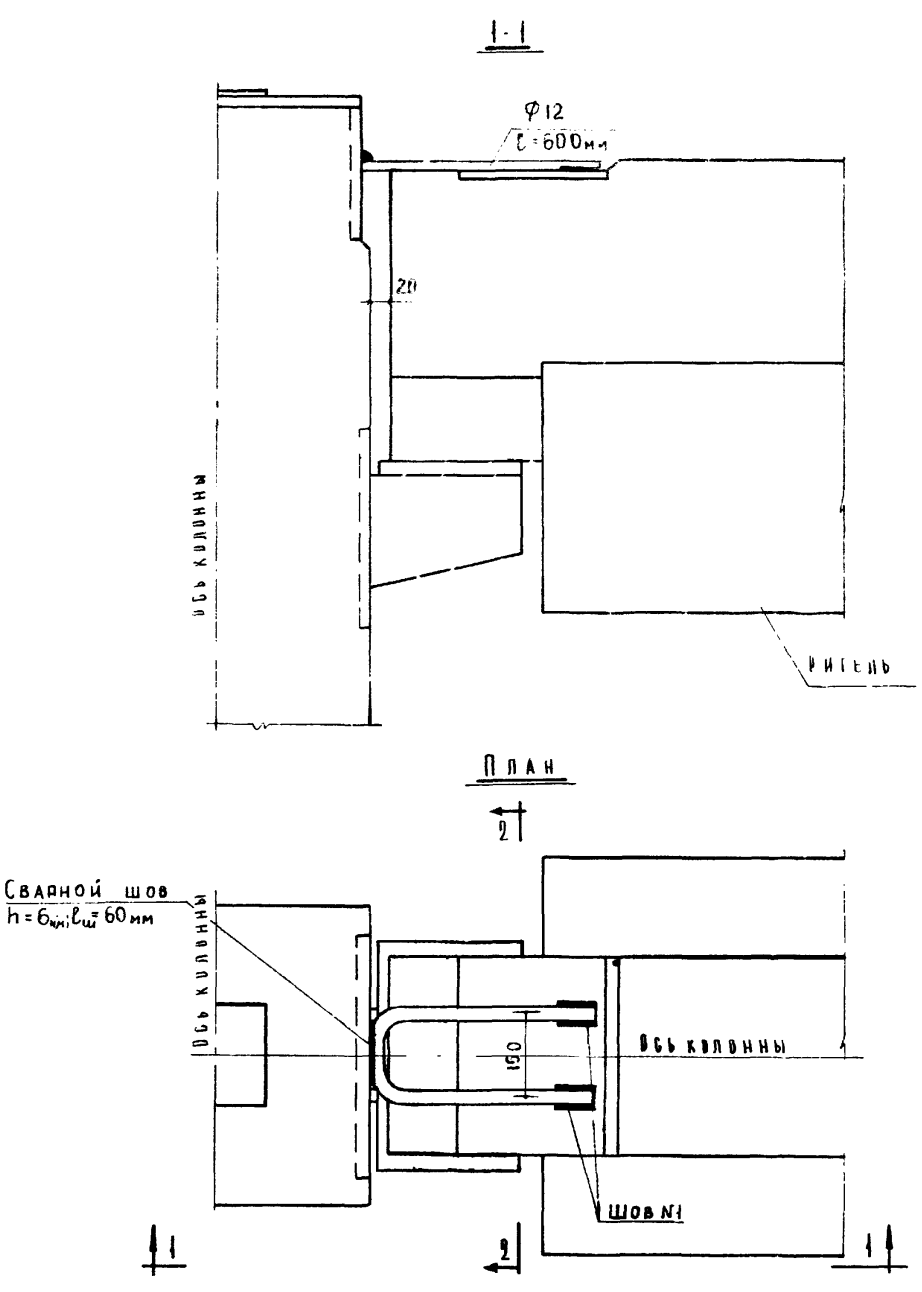

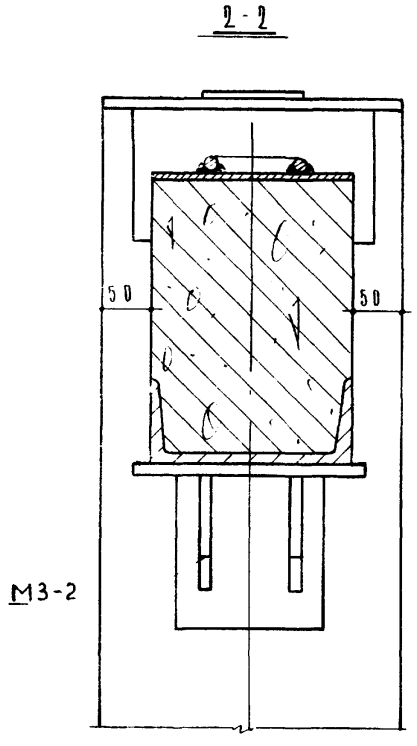

ТАБЛИЦА СВАРНЫХ ШВОВ			
МАРКА РИГЕЛЯ	N ШВА 1		МАРКА ЭЛЕКТРОДА
	ДЛ ШВА lш	ВЫСОТА ШВА hш	
РВ2-72-27			
РВ2-52-27			
РВ2-40-27			
РВЛ-40-27	40	6	Э-42
РНЛ-20 27			

Примечание

1 Сварку производить до монтажа плит перекрытий.

ВЫПУСК 1	УЗЕЛ К-9 ОПИРАНИЕ РИГЕЛЯ НА МЕТАЛЛИЧЕСКУЮ КОНСОЛЬ У ДЕФОРМАЦИОННОГО ШВА И В УРОВНЕ ПРОМЕЖУТОЧНОЙ ПЛОЩАДКИ ЛЕСТНИЦЫ	ИИ-04-10 ЛИСТ ТД-11

МИТЭП НИО
10/X 1964г
М-Б 1:5
НАЧ НИО
ГЛ ИНЖ НИО
РУК ГРУППЫ
СТ ИНЖ
ФРАДИН
ГОЛЬДЕНБЕРГ
ВОРОБЬЕВ
ФУНК
РАЗРАБОТ
ПРОВЕРИЛ
КОПИРОВ
ВЕЙКШАН
ХОВРИНА
ВОРОТЫНЦЕВА
НАЧ КО
ГЛ.ИНЖ.КО
СОГЛАС
СМИРНОВА
СОМОВ
АРХИ
47/30

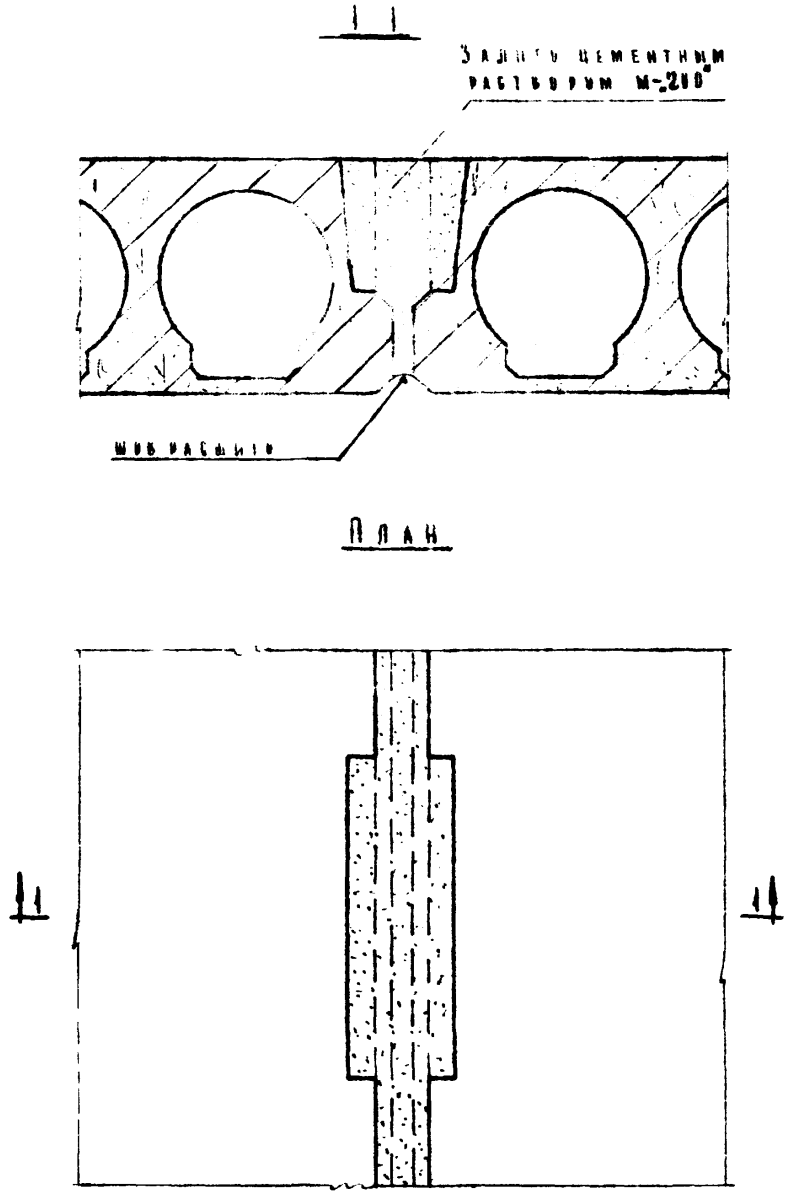

Примечания

1. Перед заливкой раствором швы между плитами должны быть тщательно расчищены
2. Заливку раствором производить в процессе монтажа перекрытия
3. По данному узлу производить сопряжение всех типов плит перекрытия.

Выпуск 1	Узел П-1 Стык плит перекрытия между собой	ИИ-04-10 Лист ТД-12

МИТЭП

НИО

10/X 1964 г. | М-6 1:5

Нач. НИО | Гл. инж. НИО | Рук. груп. | Ст. инж.

Орадин | Ольденберг | Воробьев | Функ

Разработ. Проверил | Копировал

Вейкшан | Ховрина | Воротынцева

Согласовано

Нач. К.В. | Гл. инж. К.В.

Смирнова | Сомов

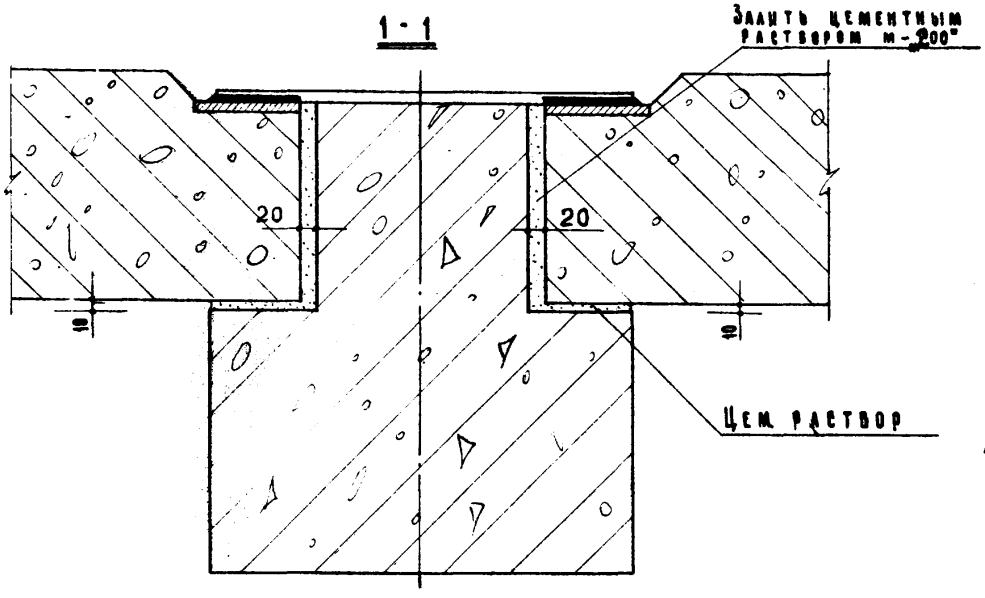

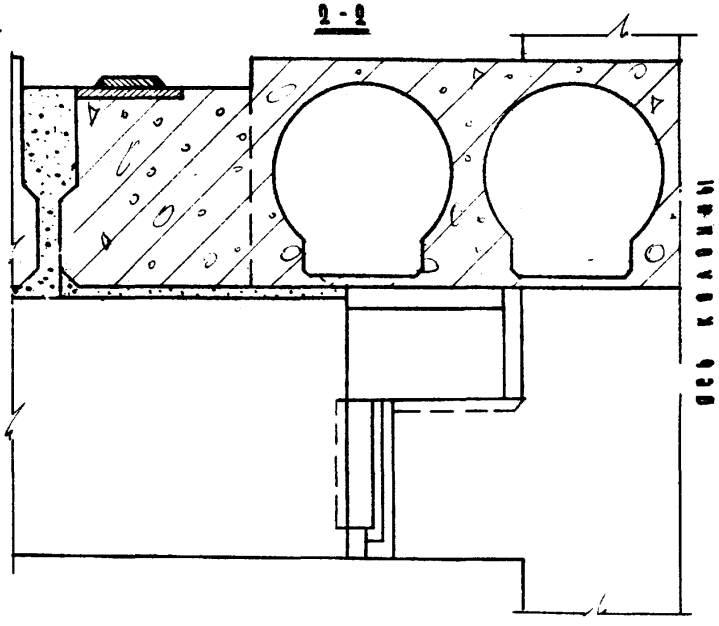

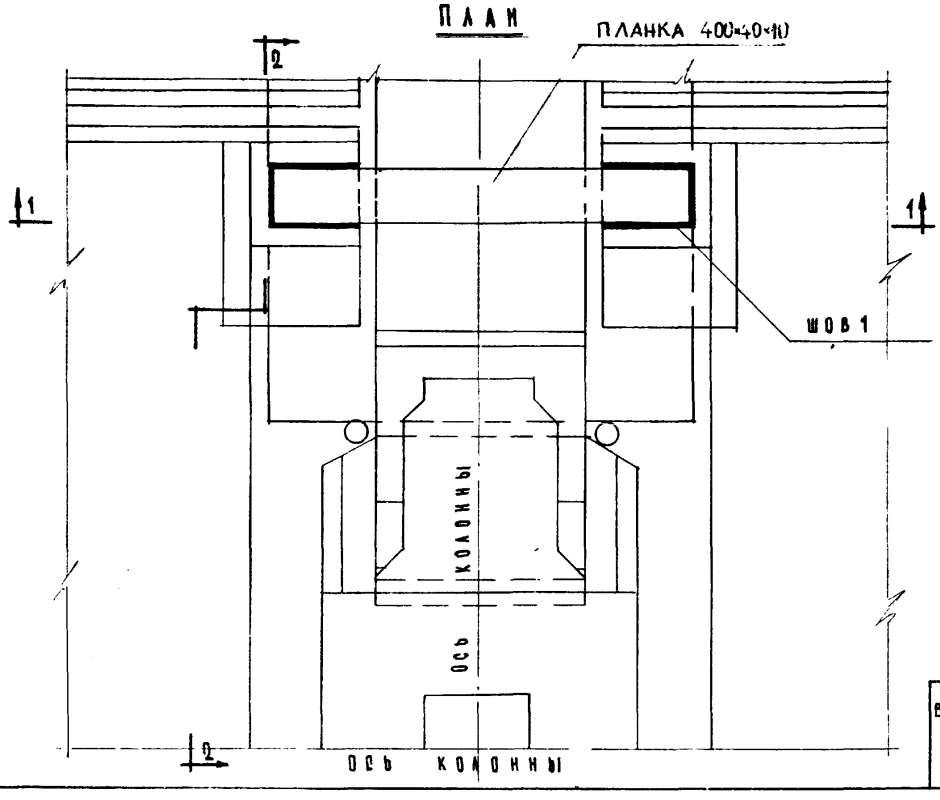

Таблица сварных швов					
Марка настила	Номер шва 1		Номер шва 2		Марка электрода
	Длина мм	Высота мм	Длина мм	Высота мм	
ПК 6 - 58 - 12а	200	6	—	—	Э-42А
ПК 8 - 58 - 12а					
ПК 17 - 58 - 12а					
ПК 8 - 58 - 12					
ПК 8 - 58 - 8					
ПК 17 - 58 - 8					
ПК 8 - 58 - 6					

Примечание Крепление сантехнических связевых плит производить по данному чертежу

Выпуск 1	Узел П-2 Крепление связевых плит перекрытия между собой	ИИ-04-10 Лист ТД-13

Нач. К.О.	Гл. инж. К.О.	Согласов	Смирнова, Сомов
Вейкшан	Ховрина	Новикова	
Разраб.	Проверил	Копиров	21/VIII
Фрадин	Гольденберг	Воробьев	Функ
Нач. НИО	Гл. инж. НИО	Рук. группы	Ст. инж.
Дата 10/X-64	М-6 1:5		
МИТЭП	НИО		
Арх. № 47132			

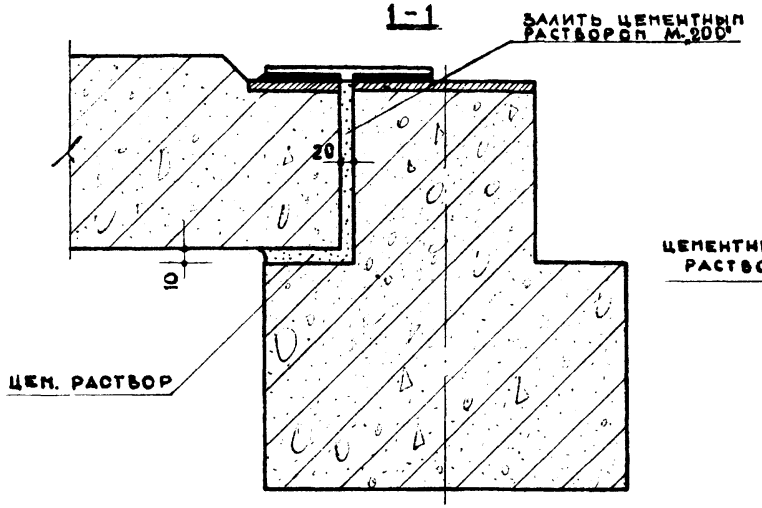

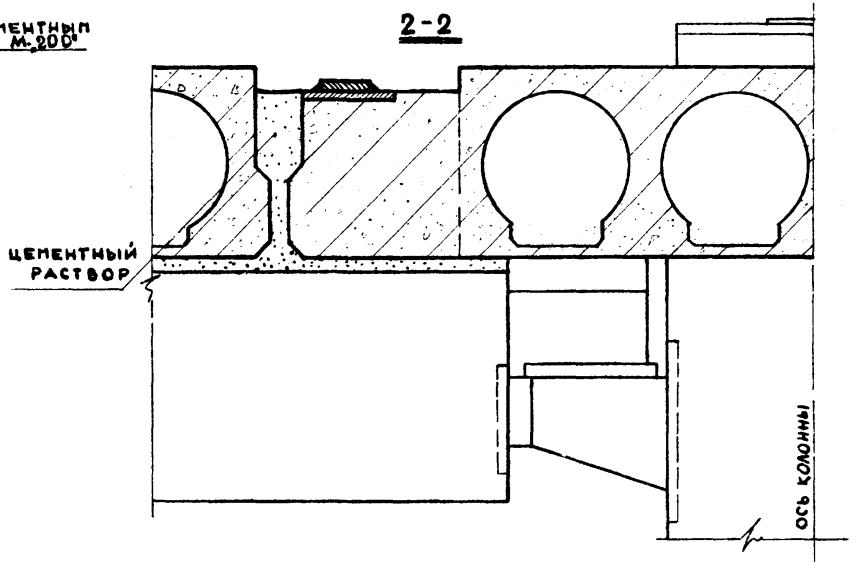

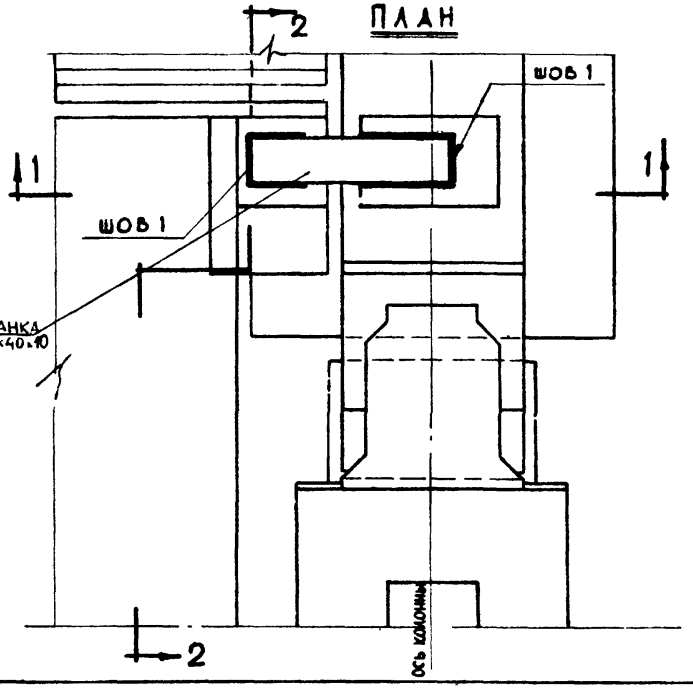

ТАБЛИЦА СВАРНЫХ ШВОВ					
МАРКА НАСТИЛА	НОМЕР ШВА 1		НОМЕР ШВА 2		МАРКА ЭЛЕКТРОДА
	ДЛИНА ШВА $l_ш$	ВЫСОТА ШВА $h_ш$	ДЛИНА ШВА $l_ш$	ВЫСОТА ШВА $h_ш$	
ПК6-58-12а	110	10	–	–	Э-42 А
ПК8-58-12а					
ПК17-28-12а					
ПР8-58-12					
ПК8-58-8					
ПК-17-28-8					
ПК-8-58-6					

Примечание Крепление сантехнических связевых плит производить по данному чертежу

ВЫПУСК 1	УЗЕЛ П-3 КРЕПЛЕНИЕ СВЯЗЕВОЙ ПЛИТЫ ПЕРЕКРЫТИЯ К РИГЕЛЮ	ИИ-04-10 ЛИСТ ТД-14

МИТЭП	НИО	10/8 1964г	НАЧ. Н.И.О.	ГЛ. ИНЖ. Н.И.О.	РУК. ГР. ИНЖ.	СТ. ИНЖ.	ФРЯДИН	ГОЛДЕНБЕРГ	ВОРОБЬЕВ
							РАЗРАБОТ	КОПИРОВ.	ПРОВЕРИЛ
							АНТОНОВ	КОРОТКОВА	ХОВРИНА
							СОГЛАСОВ		
							НАЧ. К.О.	ГЛ. ИНЖ. К.О.	СМИРНОВА
							СОМОВ		
АРХ. № 47133									

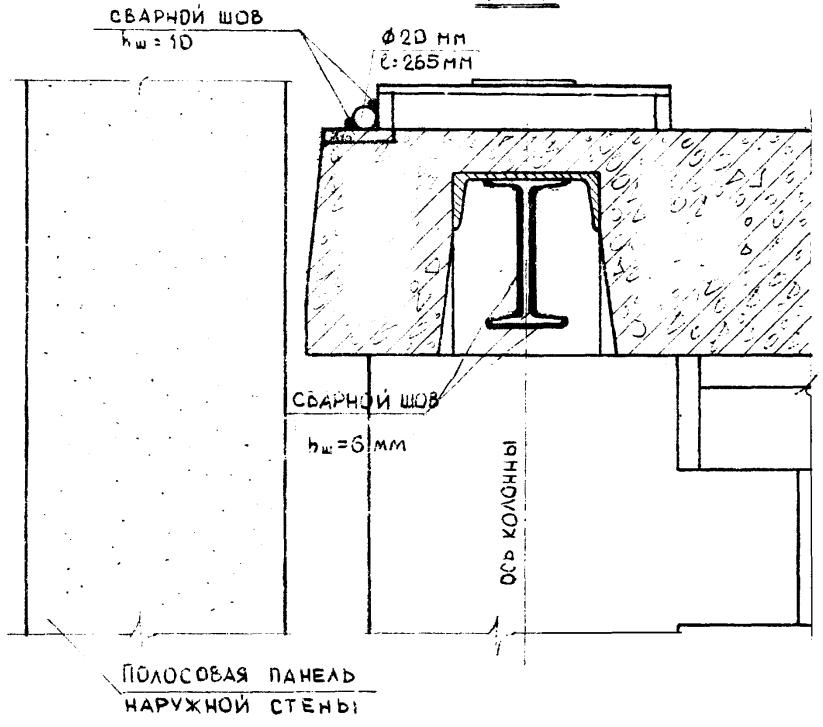

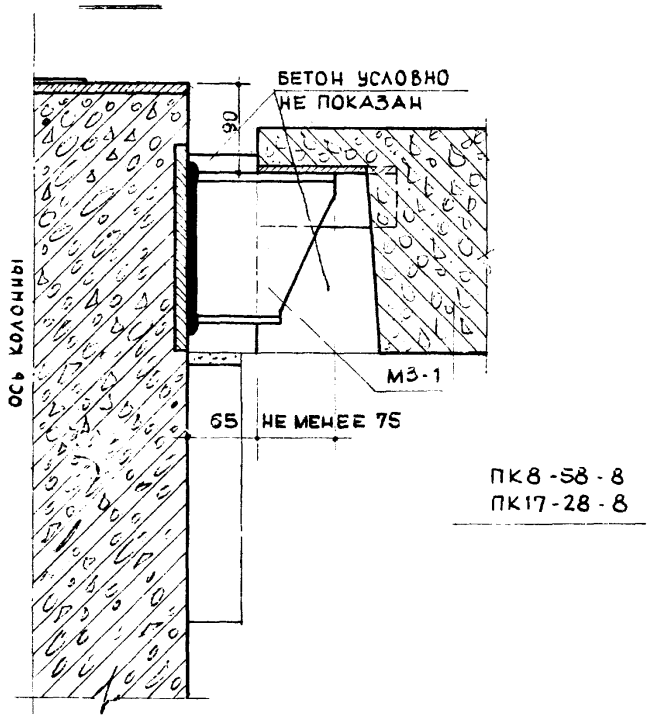

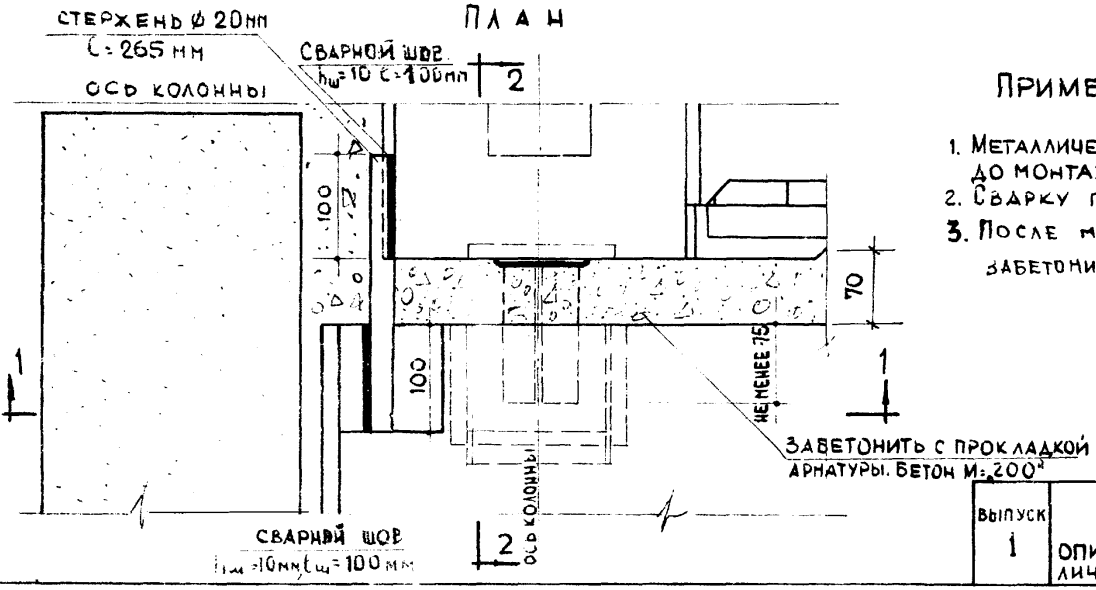

ПРИМЕЧАНИЯ:

1. МЕТАЛЛИЧЕСКИЙ СТОЛИК МЗ-1 ПРИВАРИТЬ К КОЛОННЕ ДО МОНТАЖА ПЛИТ ПЕРЕКРЫТИЯ
2. СВАРКУ ПРОИЗВОДИТЬ ЭЛЕКТРОДАМИ Э-42 и Э-42А
3. ПОСЛЕ МОНТАЖА ГНЕЗДО МЕТАЛЛИЧЕСКОГО СТОЛИКА ЗАБЕТОНИРОВАТЬ БЕТОНОМ МАРКИ „200".

ВЫПУСК 1	УЗЕЛ П-4 ОПИРАНИЕ НАРУЖНОЙ ПЛИТЫ ПЕРЕКРЫТИЯ НА МЕТАЛЛИЧЕСКИЙ СТОЛИК КОЛОННЫ	ИИ-04-10 ЛИСТ ТД-15

МИТЭП Н.И.О

НАЧ. К.О	ГЛ. ИНЖ. К.О	СМИРНОВА СОМОВ
СОГЛАСОВ		
ФУНК		ХОБРИНА
РАЗРАБОТ	КОПИРОВ	ПРОВЕРИЛ
ФРАДИН	ГОЛЬДЕНБЕРГ	ВОРОБЬЕВ
ФУНК		
Н.И.О	ГЛ. ИНЖ. НИО	РУК. ГР. АРХ.
		СТ. ИНЖ.
М-5 1:5		
АРХ. №		
7/3У		

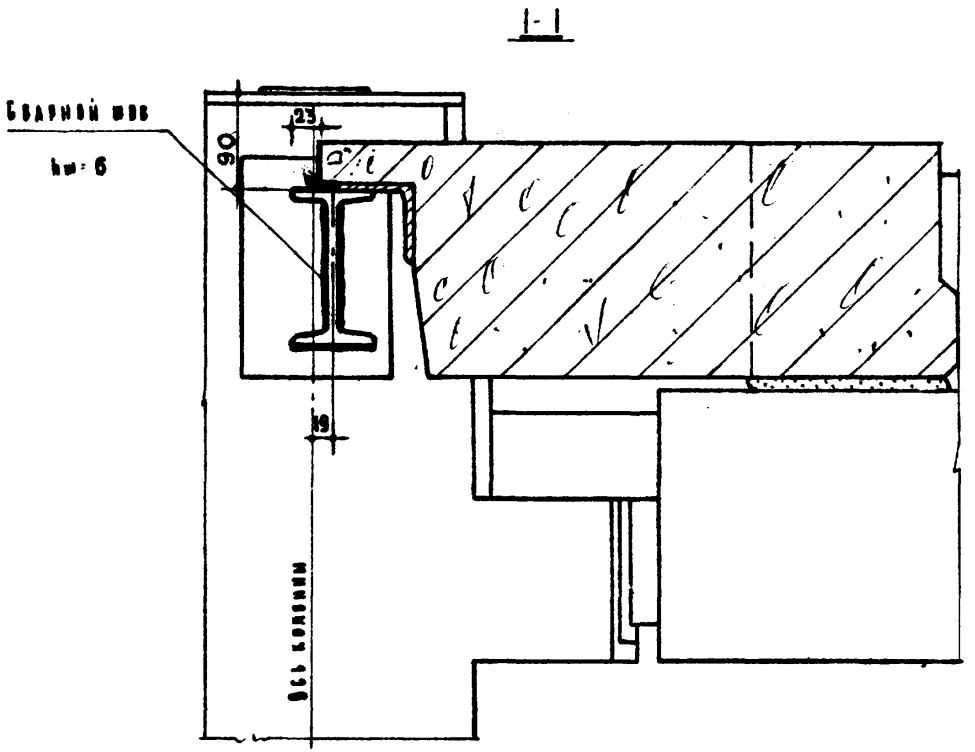

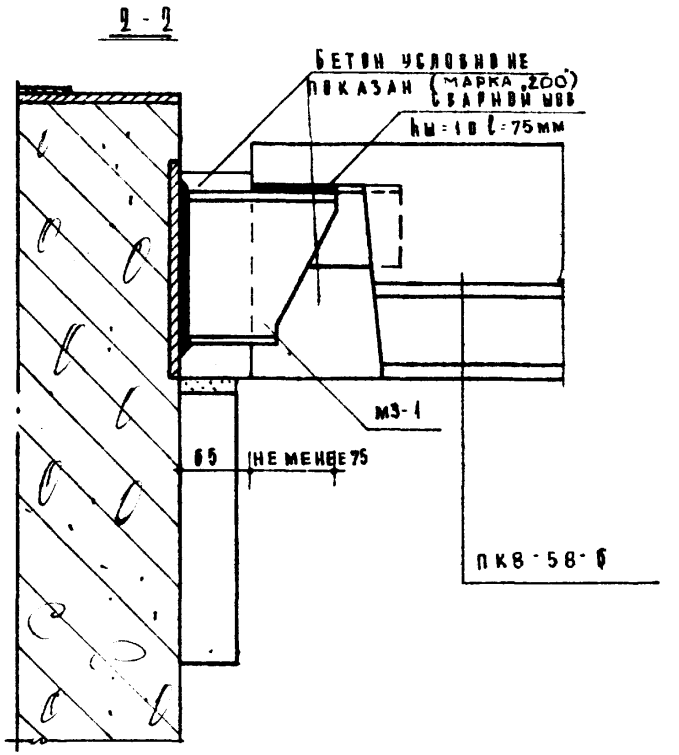

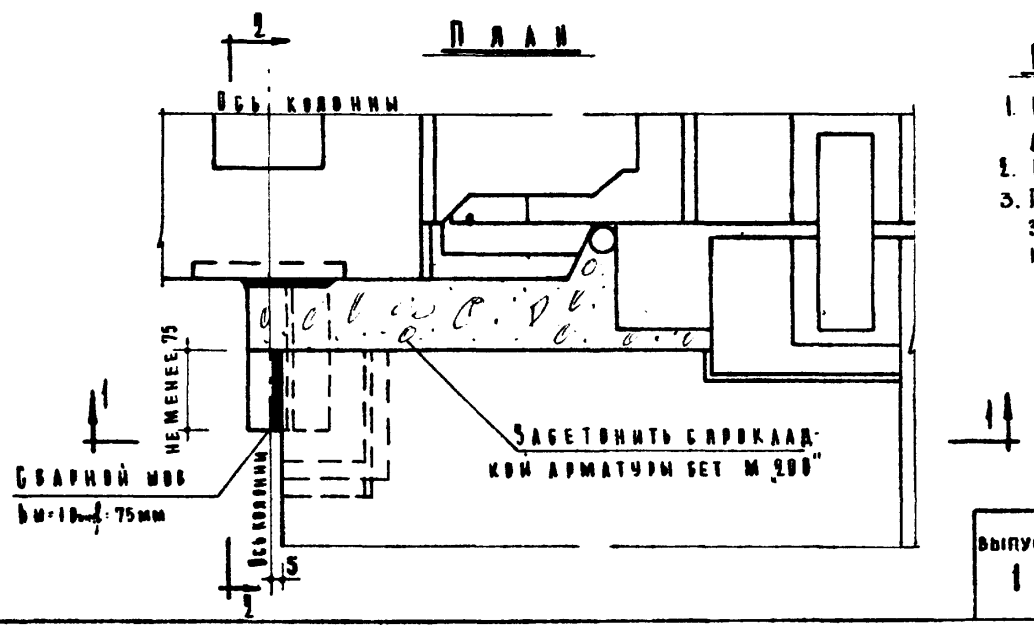

Примечания

1. Металлический столик МЗ-1 приварить к колоне до монтажа плит перекрытия
2. Сварку производить электродами 3-42 и 3-42а
3. При опирании доборной плиты в пролете на полку ригеля к закладной детали плиты снизу приварить отрезок швеллера или двутавра № 16 длиной 200мм.

Выпуск 1	Узел П-5 Опирание доборной плиты перекрытия на металлический столик колонны у лестницы.	ИИ-04-10 Лист Т Д-16

МИТЭП ИИО
Арх. 47135
Нач. ИИО, Гл. инж. ИИО, Рук. гр. инж., Ст. инж.
Фрадкин, Гольденберг, Воробьев, Функ
Разработал, Копировал, Проверил
Функ, Воротынцева, Ховрина
Нач. К.О., Гл. инж. К.О.
Смирнова, Сомов
Согласов
10/X 1964г. М-6 1:5

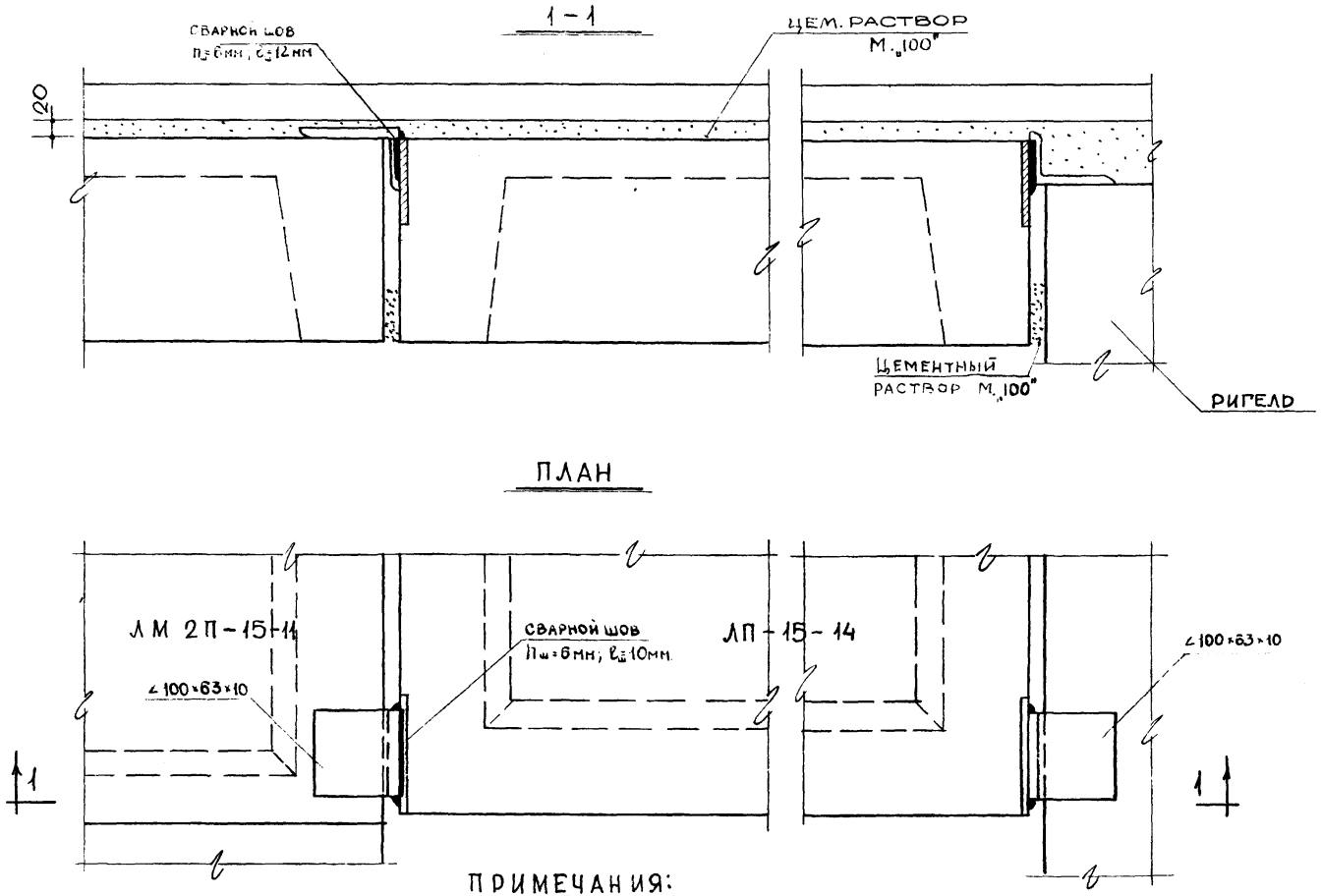

ПРИМЕЧАНИЯ:

1. СТАЛЬНУЮ ДЕТАЛЬ L100×63×10 ПРИВАРИТЬ ДО УСТАНОВКИ ЛЕСТНИЧНОЙ ПОЛУПЛОЩАДКИ ЛП-15-14

ВЫПУСК 1	УЗЕЛ Л-1 ОПИРАНИЕ ЛЕСТНИЧНОЙ ПЛОЩАДКИ ЛП-15-14	ИИ-04-10 ЛИСТ ТД-17

МИТЭП	НИО	ДАТА 10/X-84	НАЧ. НИО	ФРАДИН	РАЗРАБ.	АНТОНОВ	НАЧ. К.О.
		М-Б 1:5	ГЛ. ИНЖ. НИО	ВОЛЬДЕНБЕРГ	ПРОВЕРИЛ	ХИВРИНА	ГЛ. ИНЖ. К.О.
			РУК. ГР. ИНЖ.	ВОРОБЬЕВ			СМИРНОВА
			СТ. ИНЖ.	ФУНК			СОМОВ
АРХ. N 47136							

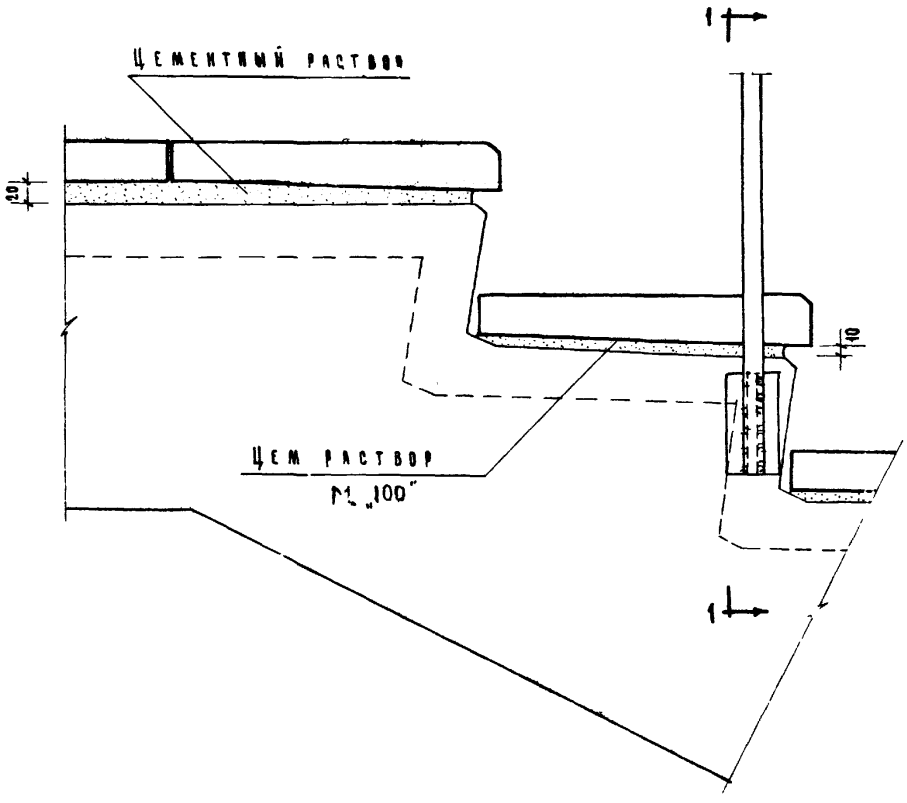

1-1

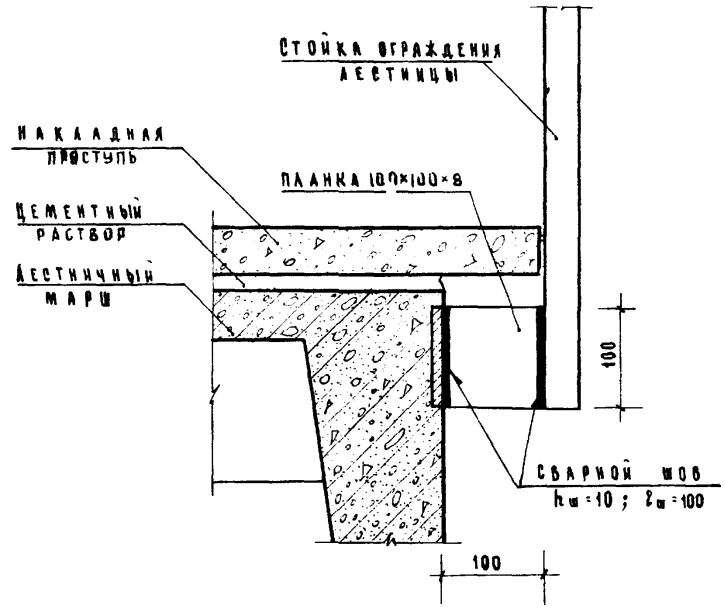

Примечания:

1. Накладные проступи укладываются на цементном растворе после монтажа ограждения лестницы.
2. Планку 100×100×8 приварить к стойке ограждения до монтажа ограждения лестницы
3. Сварку производить электродами Э-42 и Э-42а
4. Крепление ограждения показано примерно, уточняется в проекте здания.

| | | |

Общий вид

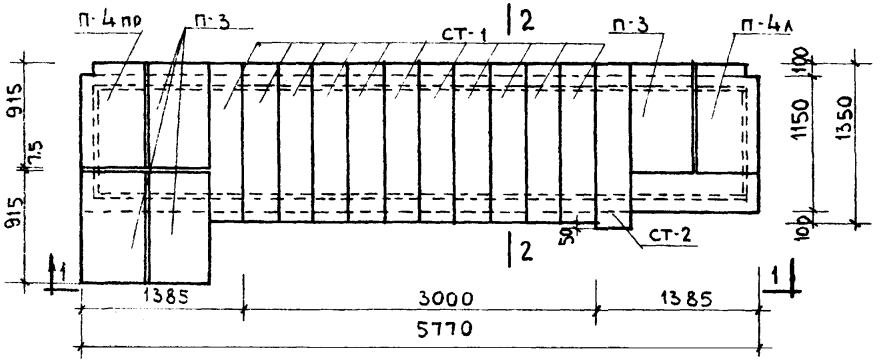

по 2-2

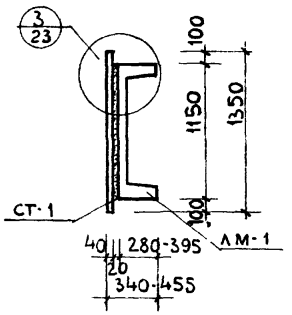

по 1-1

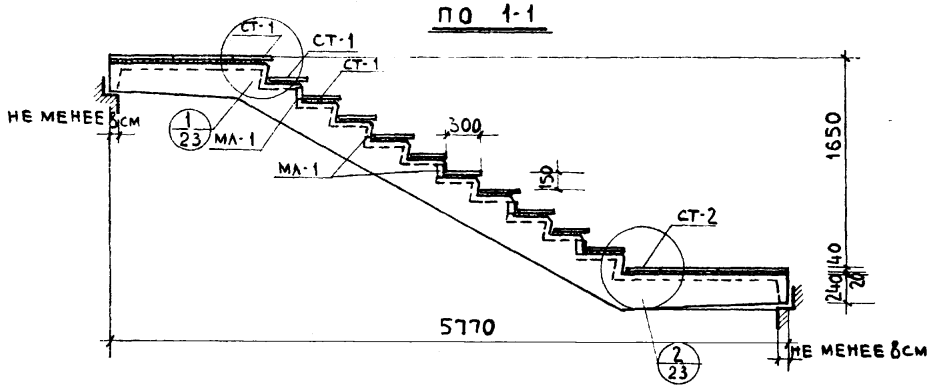

СПЕЦИФИКАЦИЯ		
NN п/п	МАРКА ИЗДЕЛИЯ	КОЛ ШТ
1	ЛМ-1	1
2	П-3	4
3	П-4	2
4	СТ-1	11
5	СТ-2	1

Примечания:

1. Укладка накладных проступей и плит площадок производится на строительной площадке.
2. Узлы см лист N ТД-23

Выпуск 1	Раскладка накладных проступей на лестничный марш ЛМ-58-14-17	ИИ-04-10 лист ТД-19

МИТЭП НИО

Гл. инж. ин. Нач. отд. Гл. инж. отд. Ст. инж. — Львов, Фрадин, Гольденберг, Ховрина — Проверил — Копир. — Воробьев, Лопатина — Согласс. — Нач. К.О. Гл. инж. К.О. — Смирнова, Сомов

Арх. N 47138

Общий вид

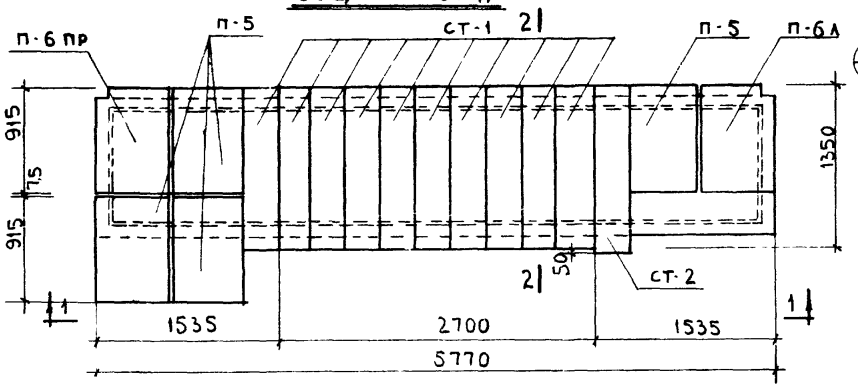

По 2-2

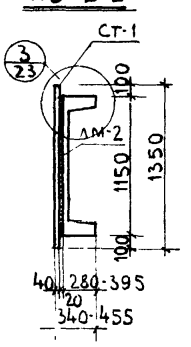

Спецификация		
N N п/п	Марка изделий	Кол. шт.
1	ЛМ-2	1
2	П-5	4
3	П-6 Л (ПР)	2
4	СТ-1	10
5	СТ-2	1

По 1-1

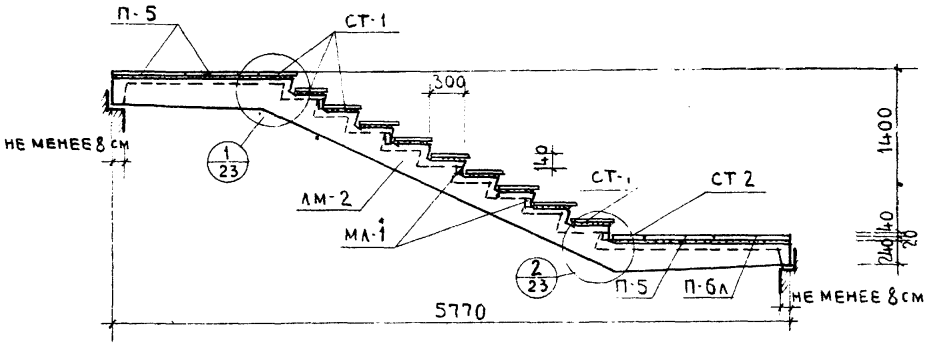

Примечания:

1. Укладка накладных проступей и плит площадок производится на строительной площадке.
2. Узлы см. лист ТД-23

Выпуск 1	Раскладка накладных проступей на лестничный марш ЛМ-58-14-14	ИИ-04-10	Лист ТД-20

МИТЭП НИО

Гл. инж. инт. Нач. отд. Гл. инж. отд. Ст. инж. — 10/X 1964 г. — М 1:40

Львов, Фрадин, Гольденберг, Ховрина — Проверил — Копир. — Воробьев — 10Х — Лопатина — Согласов.

Нач. К.О. — Гл. инж. К.О. — Смирнова — Сомов

Арх. N 47739

Общий вид

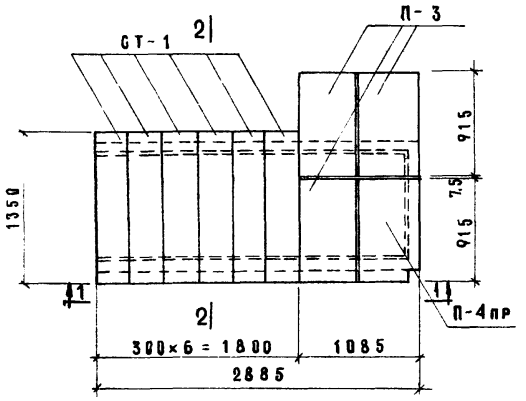

ПО 2-2

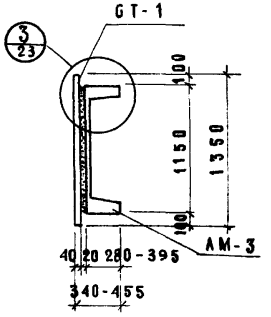

СПЕЦИФИКАЦИЯ		
NN п/п	Марка изделий	Кол. шт.
1	ЛМ-3	1
2	П-3	3
3	П-4пр	1
4	СТ-1	6

ПО 1-1

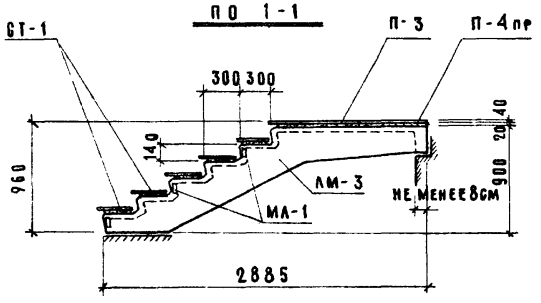

Примечания:

1. Установка накладных проступей и плит площадок производится на строительной площадке.
2. Узлы см. лист ТД-23.

Выпуск 1	Раскладка накладных проступей на лестничный марш ЛМ-29-14-9	ИИ-04-10 Лист ТД-21

МИТЭП НИО

Арх. № 47140

10.X 1964г. М-5 1:40

Гл. инж. МИТЭП Нач. отдела Гл. инж. отд. Ст. инж. Львов Фрадин Гольденберг Ховрина Проверил Копировал 10/X-64 Воробьев Седова Согласов. Нач. К.О. Гл. инж. К.О. Смирнова Сомов

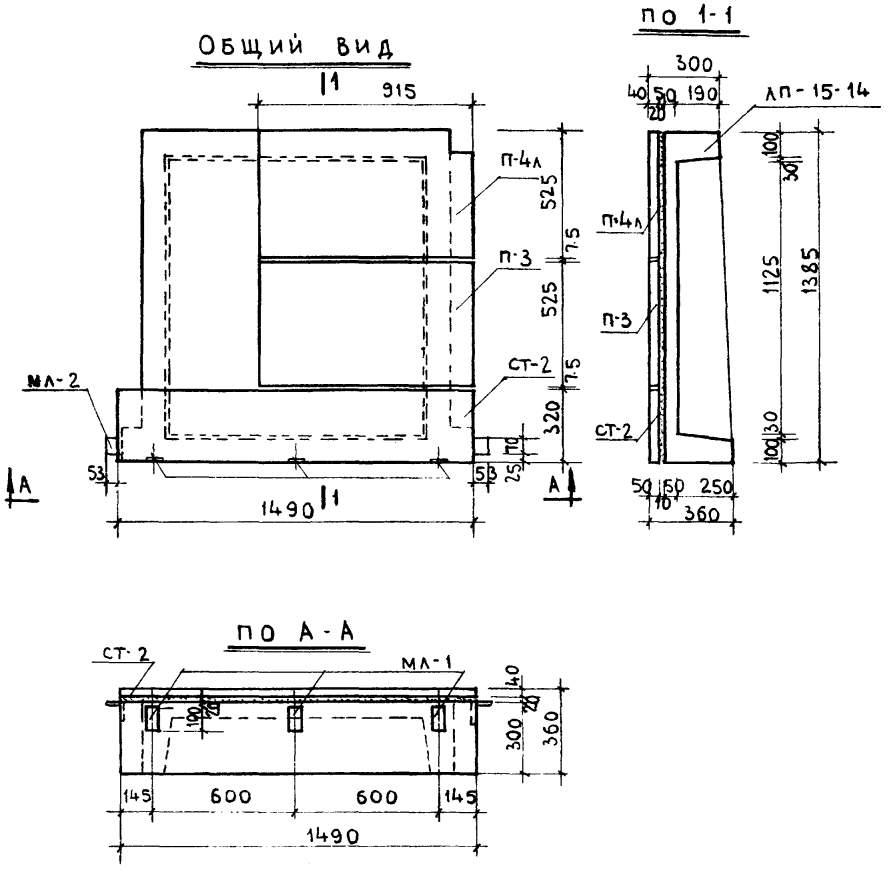

Спецификация		
NN п/п	Марка детали	Кол. шт.
1	ЛП-1	1
2	П-3	1
3	П-4	1
4	СТ-2	1

Примечание:

Установка накладных плит площадок производится на строительной площадке

Выпуск 1	Раскладка накладных плит на лестничную площадку ЛП-15-14	ИИ-04-10
		Лист ТД-22

МИТЭП НИО

Гл. инж. ИНТ. 1018 1964г. Нач. отд. М Гл. инж. отд. 1:20 Ст. инж.

Львов Фрадин Гольденберг Ховрина

Проверил Копиров

Воробьев Лопатина

Согласов.

Нач. К.О. Гл. инж. К.О.

Смирнова Сомов

Арх. N 47141

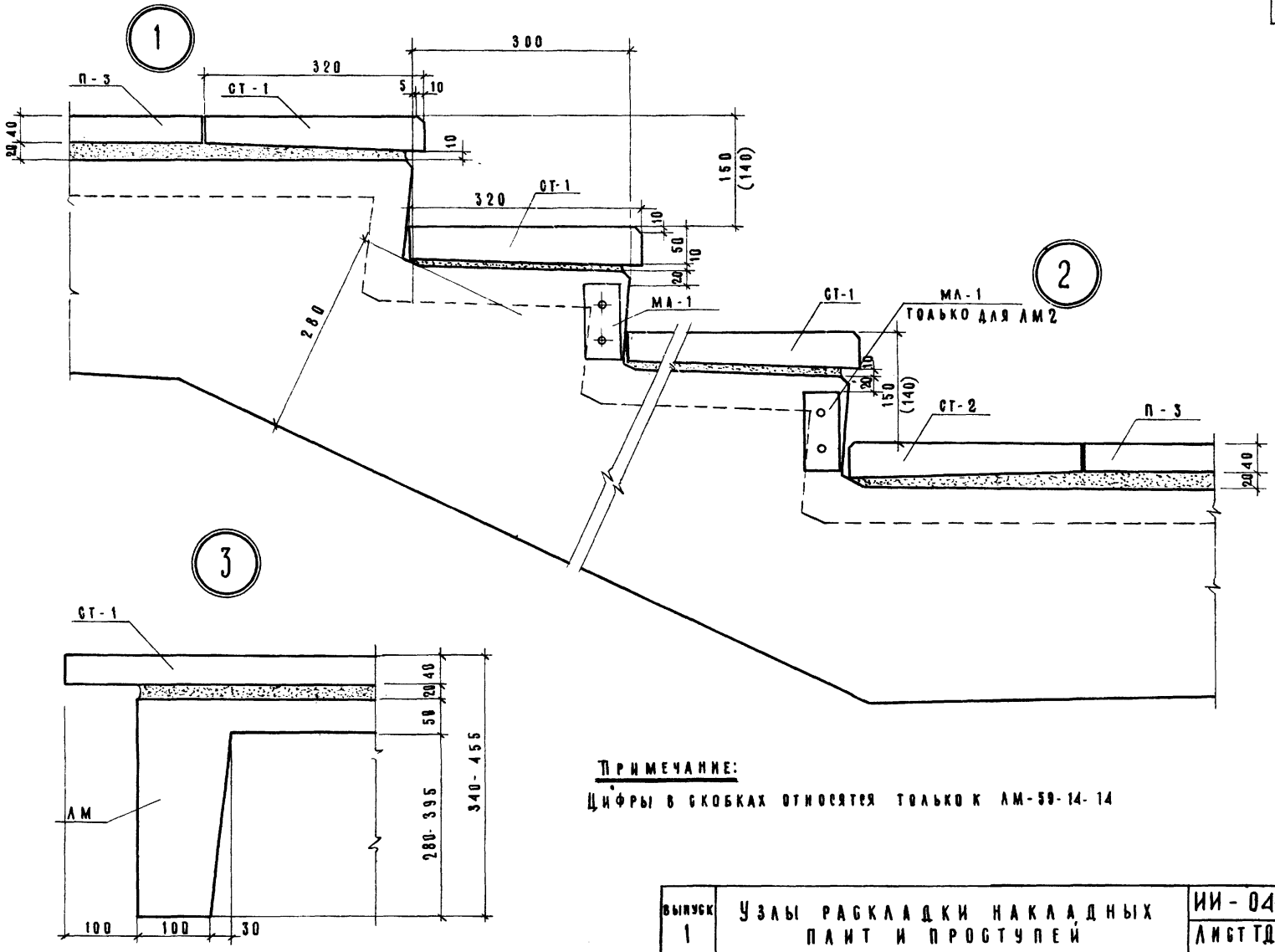

Примечание:

Цифры в скобках относятся только к ЛМ-59-14-14

Выпуск 1	Узлы раскладки накладных плит и проступей	ИИ-04-10 Лист ТД-23

Согласов.

Нач. К.О. Смирнова
Гл. инж. К.О. Сомов
Проверил Воробьев
Копировал Седова
Львов
Фрадин
Гольденберг
Ховрина
Гл. инж. МИТЭП
Нач. отд.
Гл. инж. отд.
Ст. инж.
40.V 1964г
М-5 1:5
МИТЭП
НИО
Арх. № 47/92

1-1

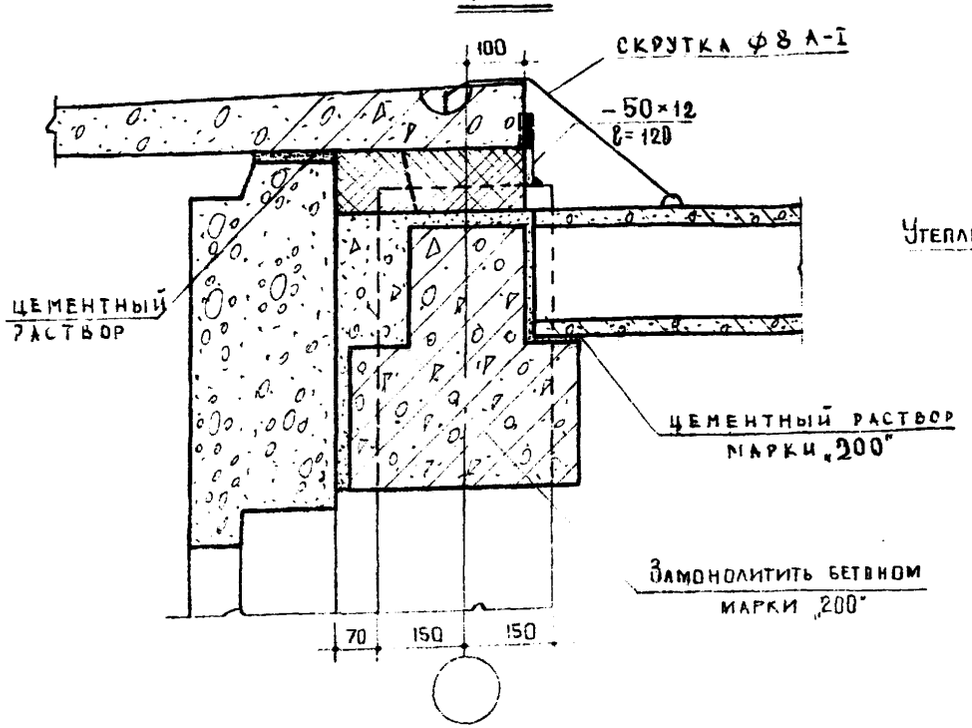

2-2

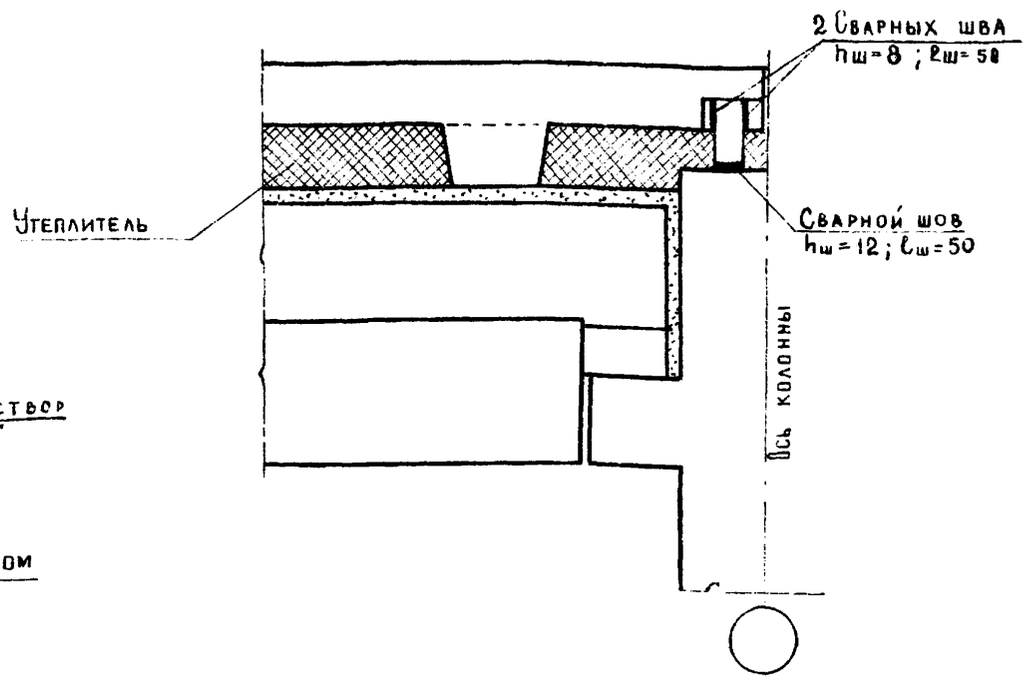

ПЛАН

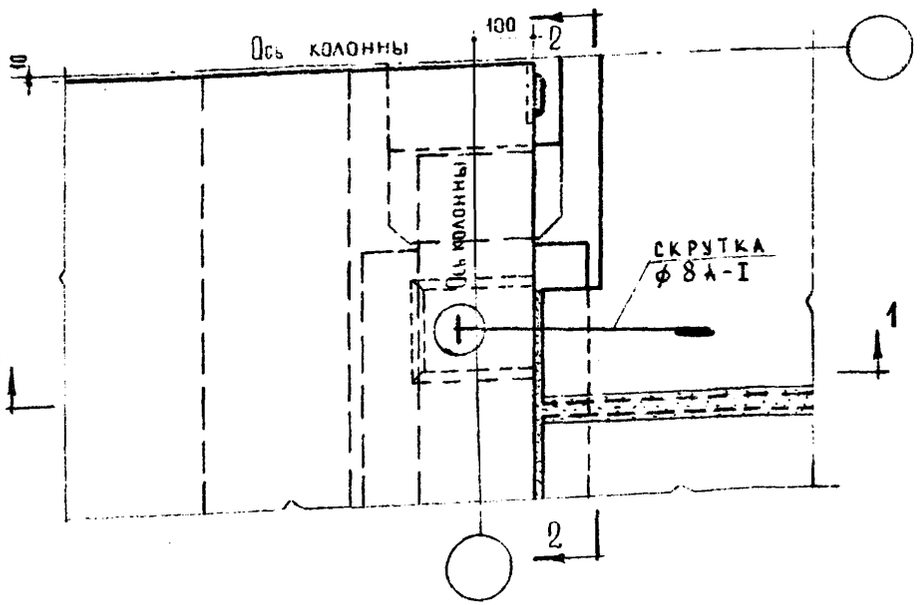

ПРИМЕЧАНИЯ:

1. Замоноличивание бетоном и заливку цементным раствором швов перекрытия и каркаса производить до установки карнизных плит.
2. Карнизные плиты в момент установки их на место необходимо закрепить к перекрытию.
3. Карнизные плиты укладываются на наружную панель по слою цементного раствора М-„200".
4. В сечении 2-2 плиты перекрытия условно не показаны.
5. Утеплитель уложить до установки и приварки карнизных плит
6. Сварку производить электродами Э-42.

ВЫПУСК 1	УЗЕЛ КР-1 КРЕПЛЕНИЕ КАРНИЗНОЙ ПЛИТЫ К КОЛОННЕ ПРИ УСТАНОВКЕ ЕЕ НА РИГЕЛЬ	ИИ-04-10 ЛИСТ ТД-24

МИТЭП	НИО	ДАТА 10/X 64 г.	М-Б 1:10	Гл. инж. ИНТА	Нач. НИО	Гл. инж. НИО	Гл. инж. пр.	Львов	Градин
				Ст. инж.	Проверил	Гонзальез	Ковриной	Щеголева	Согласовано
				Нач. К.О.	Гл. инж. К.О.	Смирнова	Сомов		
Арх. N									
47/43									

1-1

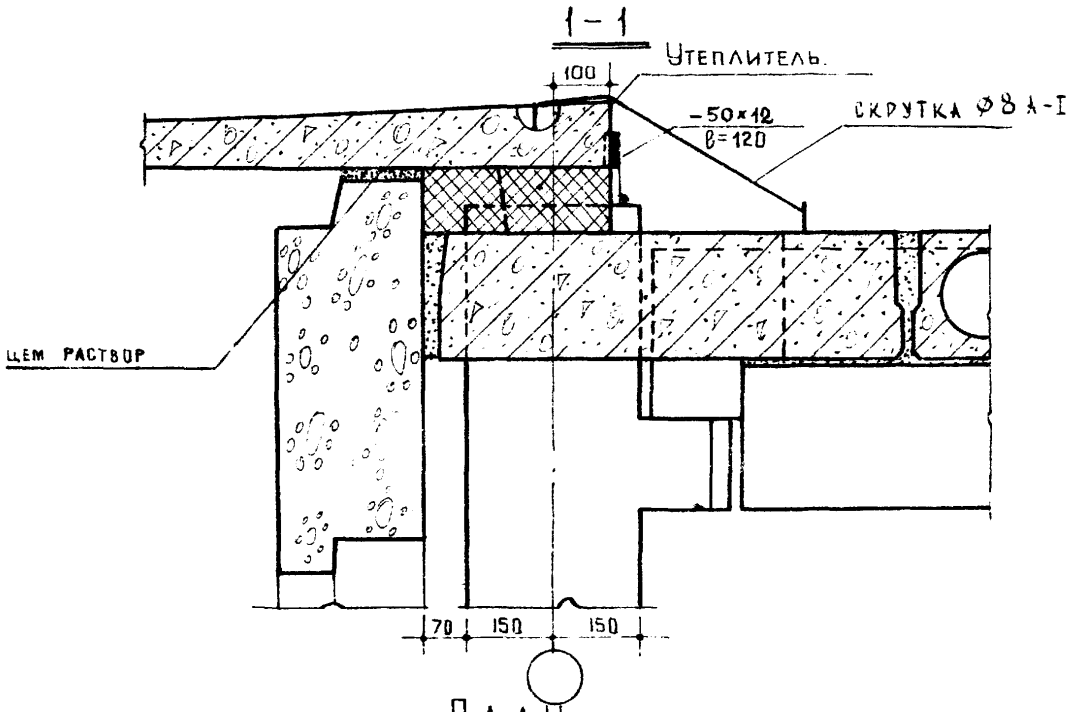

2-2

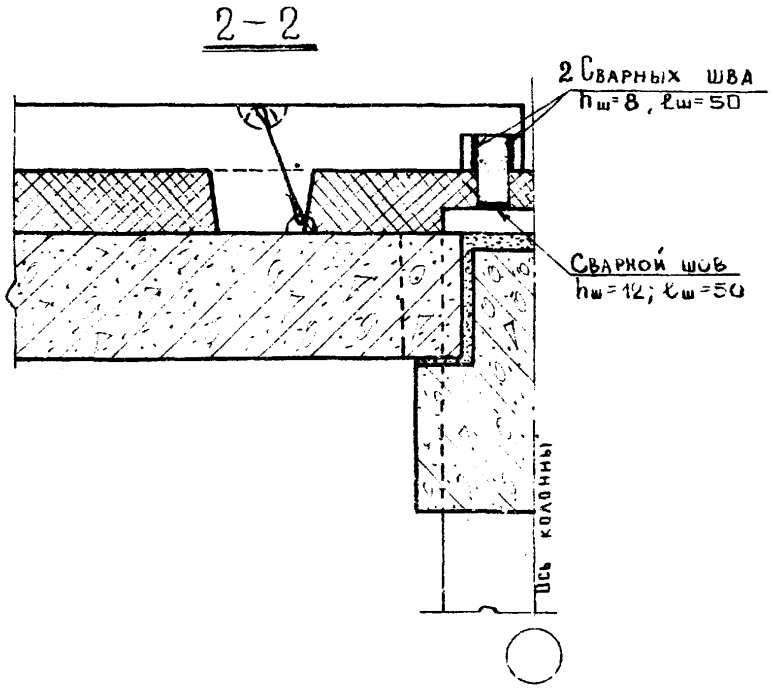

План

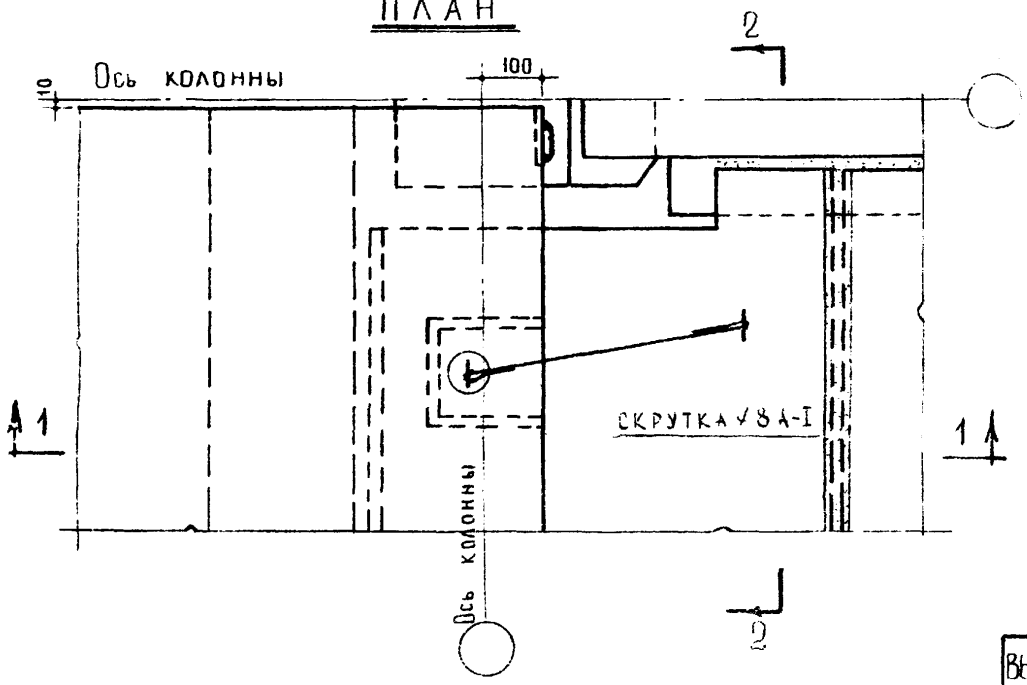

Примечания:

1. Карнизные плиты в момент установки их на место необходимо закрепить к перекрытию.
2. Карнизные плиты укладываются на наружную стену по слою цементного раствора марки „200".
3. Утеплитель уложить до установки и приварки карнизных плит
4. Сварку производить электродами Э-42.
5. Замоноличивание бетоном и заливку цементным раствором швов перекрытия и каркаса производить до установки карнизных плит.

Выпуск 1	Узел КР-2 Крепление карнизной плиты к колонне при установке ее на наружную плиту перекрытия	ИИ-04-10 Лист ТД-25

Смирнова	Самов						
Нач. КО	Гл. инж. КО						
Согласовано							
Гонзальез	Ховрина	Шеголева					
Ст. инж	Проверил	Копировала	10 х				
Львов	Фрадин	Гольденберг	Маров				
Гл. инж. ин-та	Нач. НИО	Гл. инж. НИО	Гл. инж. пр.				
Дата 10/X-64г	М-Б 1:10						
МИТЭП	НИО						
Арх N							
47144							

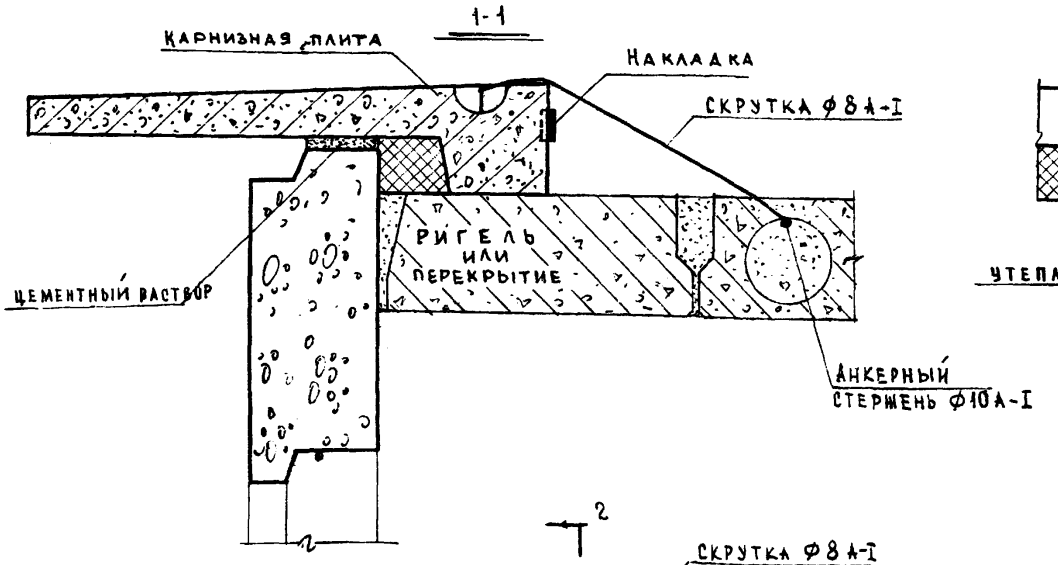

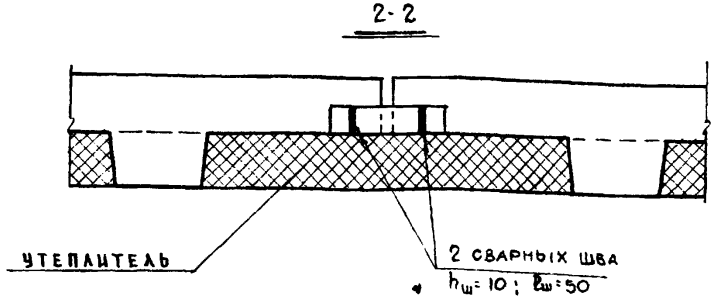

В РАЗРЕЗЕ 2-2 ПЛИТА ПЕРЕКРЫТИЯ УСЛОВНО НЕ ПОКАЗАНА.

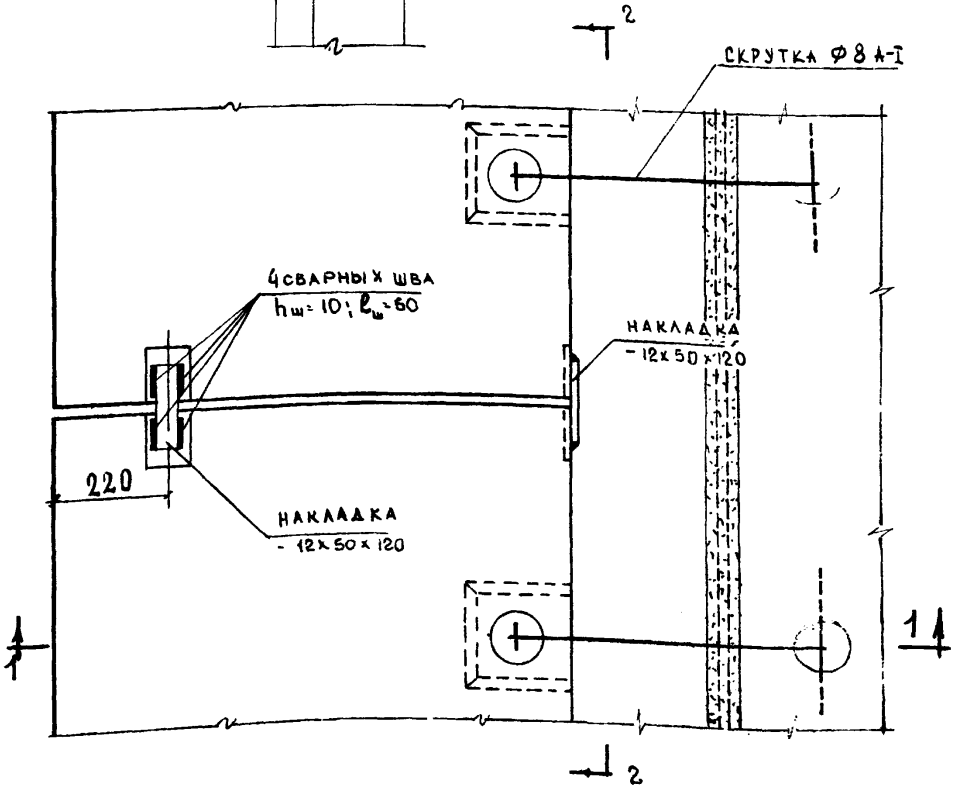

ПРИМЕЧАНИЯ:

1. КАРНИЗНЫЕ ПЛИТЫ В МОМЕНТ УСТАНОВКИ ИХ НА МЕСТО НЕОБХОДИМО ЗАКРЕПИТЬ К ПЕРЕКРЫТИЮ.
2. КАРНИЗНЫЕ ПЛИТЫ УКЛАДЫВАЮТСЯ НА НАРУЖНУЮ ПАНЕЛЬ СТЕНЫ ПО СЛОЮ ЦЕМЕНТНОГО РАСТВОРА МАРКИ „100".
3. СВАРКУ ПРОИЗВОДИТЬ ЭЛЕКТРОДАМИ Э-42.
4. УТЕПЛИТЕЛЬ УЛОЖИТЬ ДО УСТАНОВКИ И ПРИВАРКИ КАРНИЗНЫХ ПЛИТ.

Выпуск 1	УЗЕЛ КР-3 КРЕПЛЕНИЕ КАРНИЗНЫХ ПЛИТ МЕЖДУ СОБОЙ.	ИИ-04-10 Лист ТД-26

МИТЭП НИО 10/IX 1964 г. М-Б 1:10 Арх № 47/45

Согласов. Понзальез, Щерба, Ховрина

Разработал Фрадин, Копиров. Шиф., Проверил Воробьев, Гл. инж. КО Сомов, Нач. КО Смирнова, Нач. НИО, Гл. инж. НИ, Рук. груп., Ст. инж. Функ

РАЗВЕРТКА НАРУЖНЫХ СТЕН ПРИ ПОЛАХ „ПО ГРУНТУ"

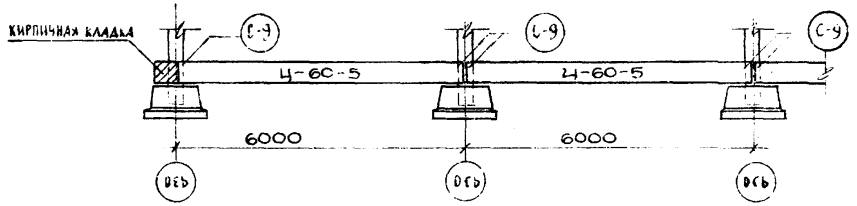

РАЗВЕРТКА НАРУЖНЫХ СТЕН ПРИ ПОЛАХ „ПО ГРУНТУ"

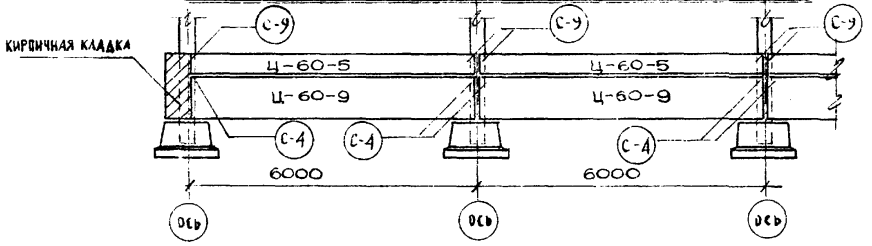

РАЗВЕРТКА НАРУЖНЫХ СТЕН ПРИ ПОДПОЛЬЕ

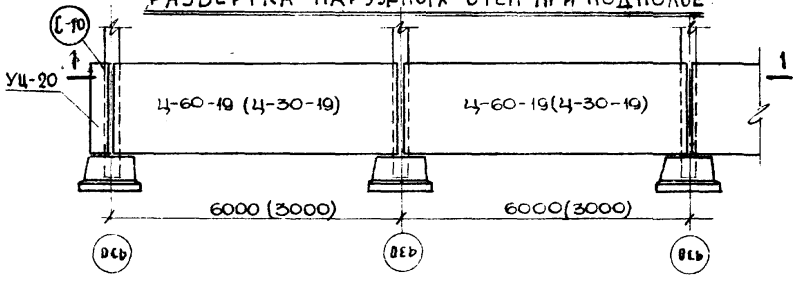

1-1

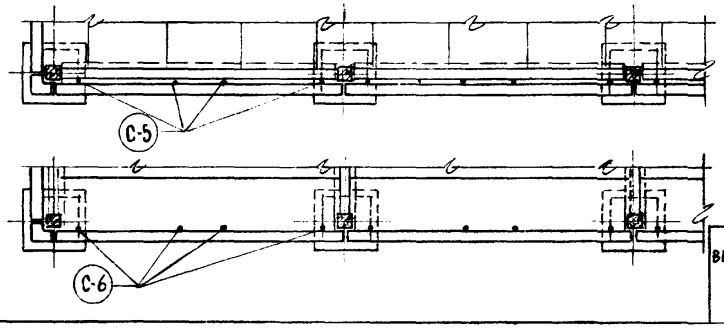

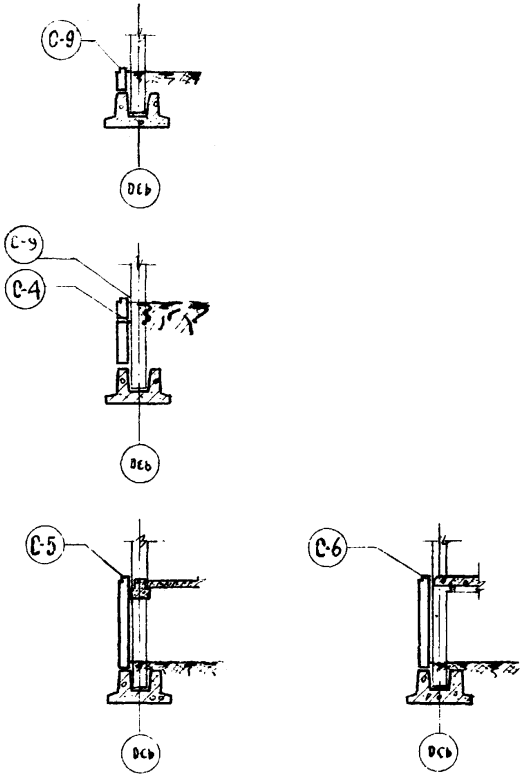

ПРИМЕЧАНИЕ:

Стеновые панели устанавливаются на башмак колонны на цем. растворе 2,0 см. марка раствора „100".

| | | |

РАЗВЕРТКА НАРУЖНЫХ СТЕН ПРИ ПОДВАЛЕ Н=2,9м

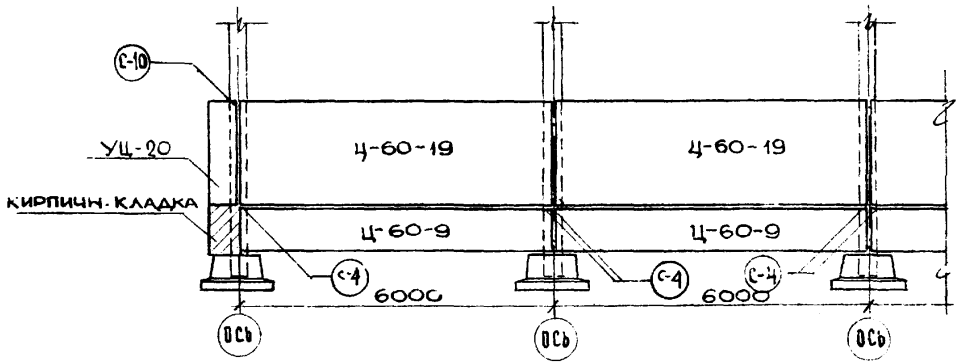

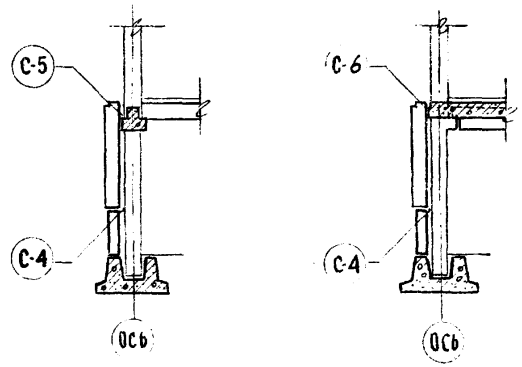

РАЗВЕРТКА НАРУЖНЫХ СТЕН ПРИ ПОДВАЛЕ Н=3,8м

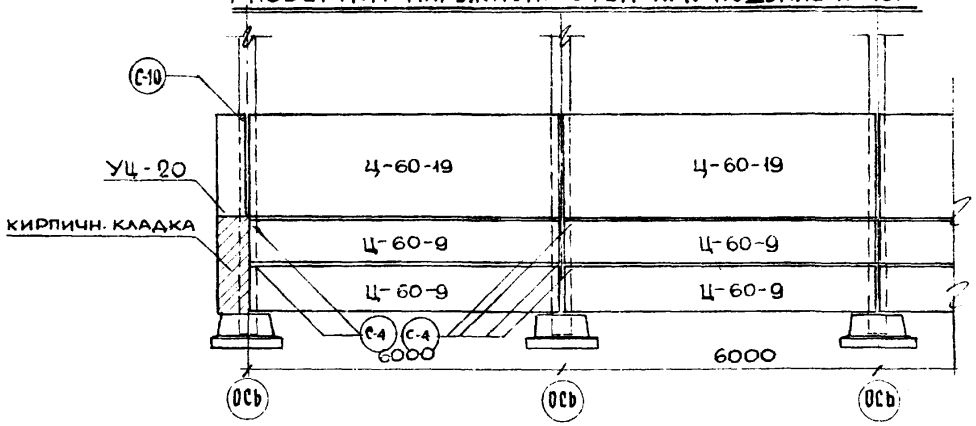

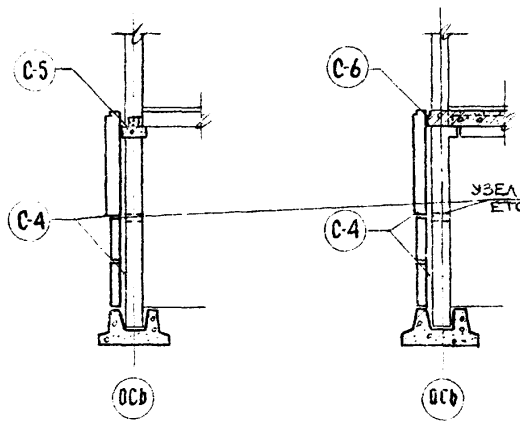

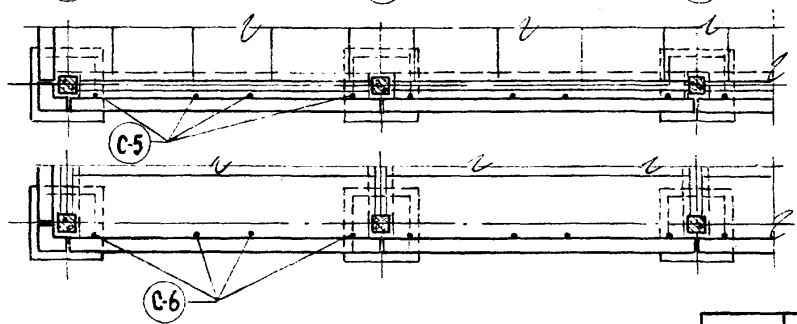

ПРИМЕЧАНИЕ:

СТЕНОВЫЕ ПАНЕЛИ УСТАНАВЛИВАЮТСЯ НА БАШМАК КОЛОННЫ НА ЦЕМ. РАСТВОРЕ 2,0 см
МАРКА РАСТВОРА „150".

выпуск 1	РАЗВЕРТКИ НАРУЖНЫХ СТЕН ПРИ РЕШЕНИИ ПОДВАЛОВ	ИИ-04-10 лист ТД-28

Нач. К.О.	Смирнова		
Гл. инж. КО	Сомов		
Согласов.			
Гонзалез	Шалыгина	Ховрина	
Разработ.	Копыров	Проверил	
Фрадин	Гольденвей	Воробьев	Функ
Нач. НИО	Гл. инж. НИО	Рук. гр. инж.	Ст. инж.
МИТЭП НИО	10/I 1964г.	М-Б 1:100	
АРХ. N 47147			

КАРНИЗНАЯ ПЛИТА

ПРИ НЕОРГАНИЗОВАННОМ ВОДОСТОКЕ

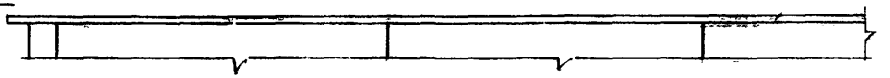

ФРИЗОВЫЙ КАМЕНЬ

ПРИ ОРГАНИЗОВАННОМ ВОДОСТОКЕ

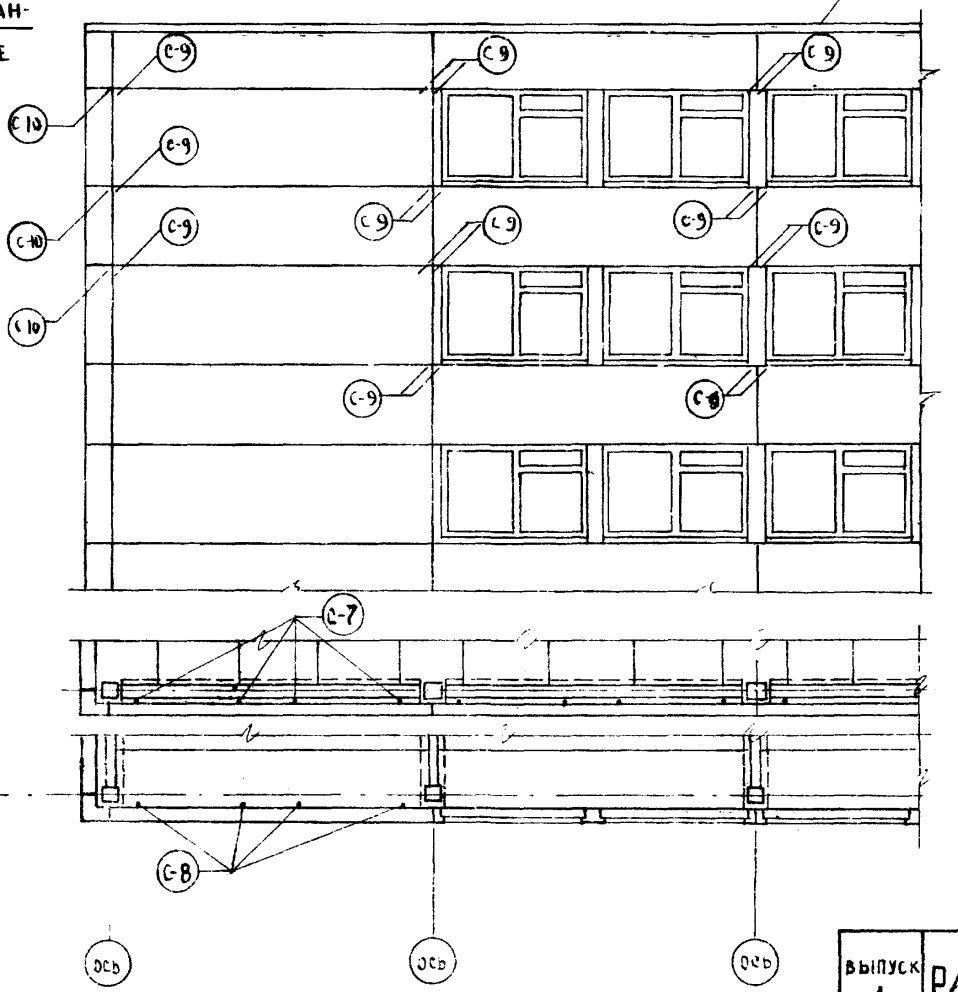

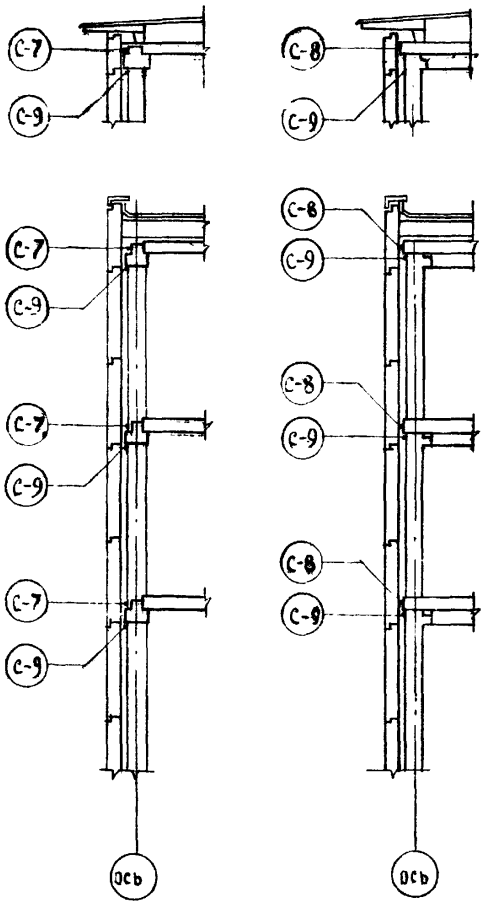

| | | |

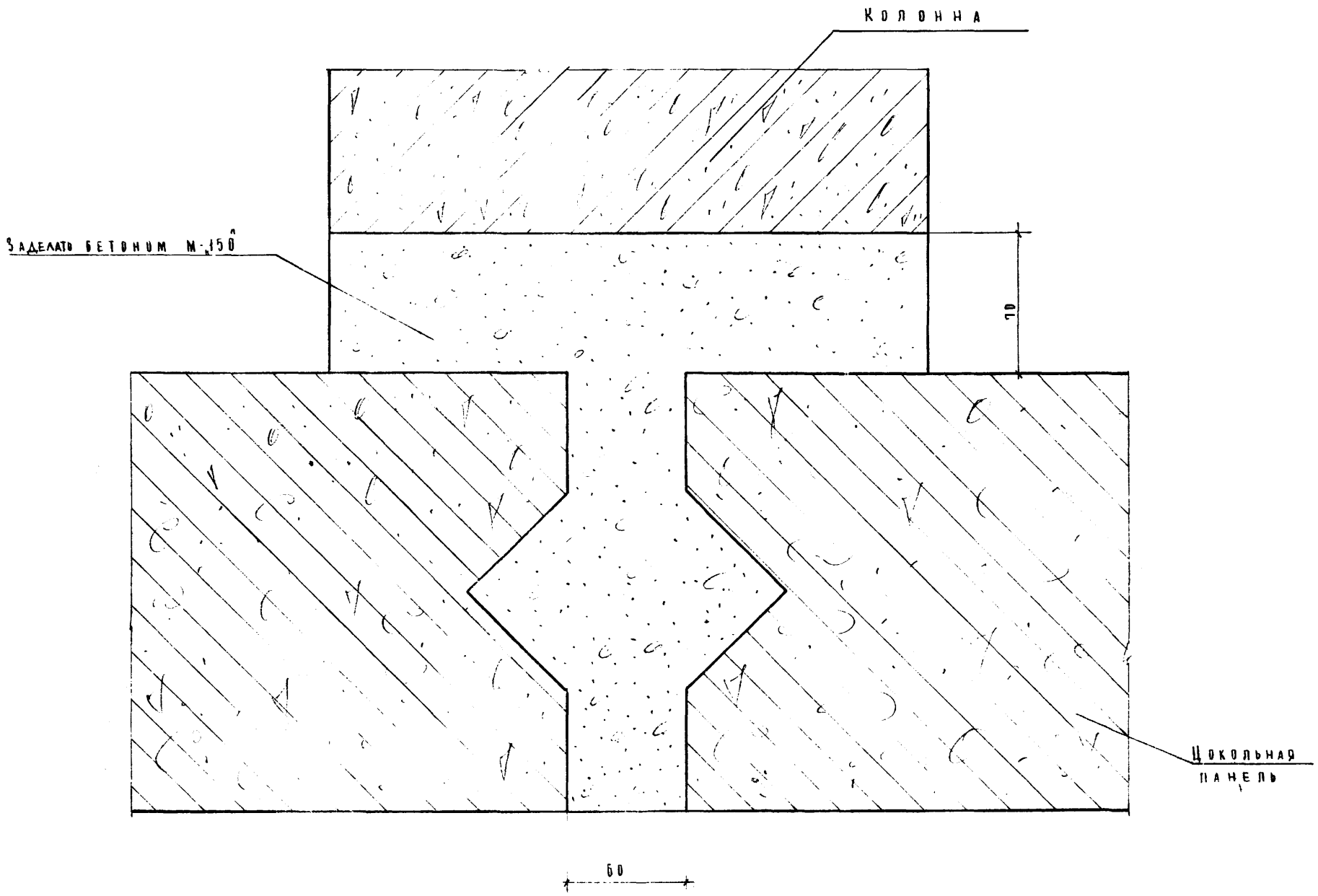
Колонна
Заделать бетоном М-150
70
Цокольная панель
60

| | | |

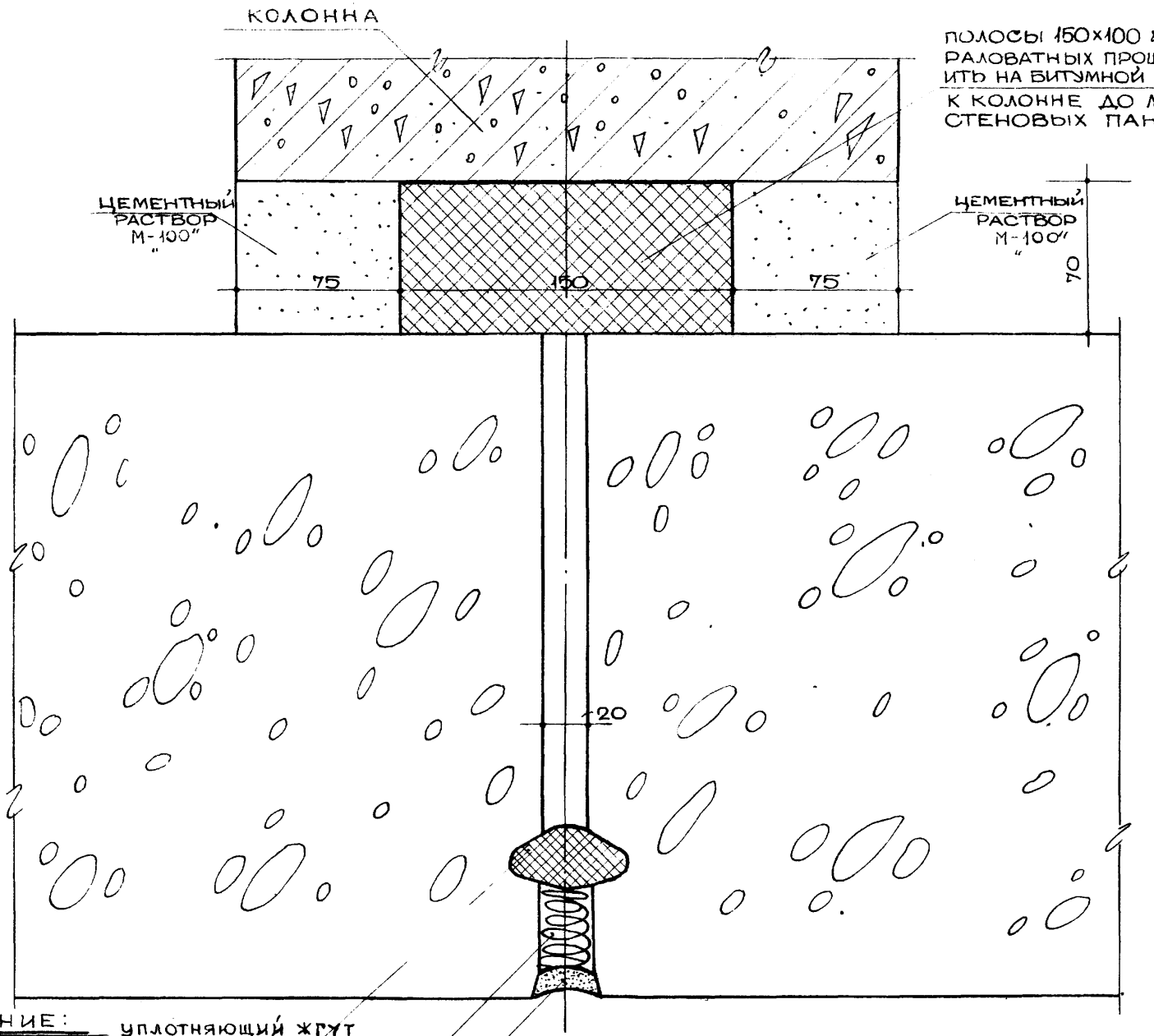

ПРИМЕЧАНИЕ:
Тип уплотн. жгута указывается в проекте.

Нач. К.О.	Смирнова	Нач. НИО	Фрадин
Гл. инж. К.О.	Сомов	Гл. инж. НИО	Гольденберг
Согласов		Рук. гр. инж.	Воробьев
Вейкшан	Ховрина	Ст. инж.	Фрунк
Разраб.			
Проверил			

МИТЭП НИО
10/I 1964
М-Б 1:2
АРХ № 47/50

ВЫПУСК 1	УЗЕЛ С-2 ВЕРТИКАЛЬНЫЙ СТЫК СТЕНОВЫХ ПАНЕЛЕЙ	ИИ-04-10
		ЛИСТ ТД-31

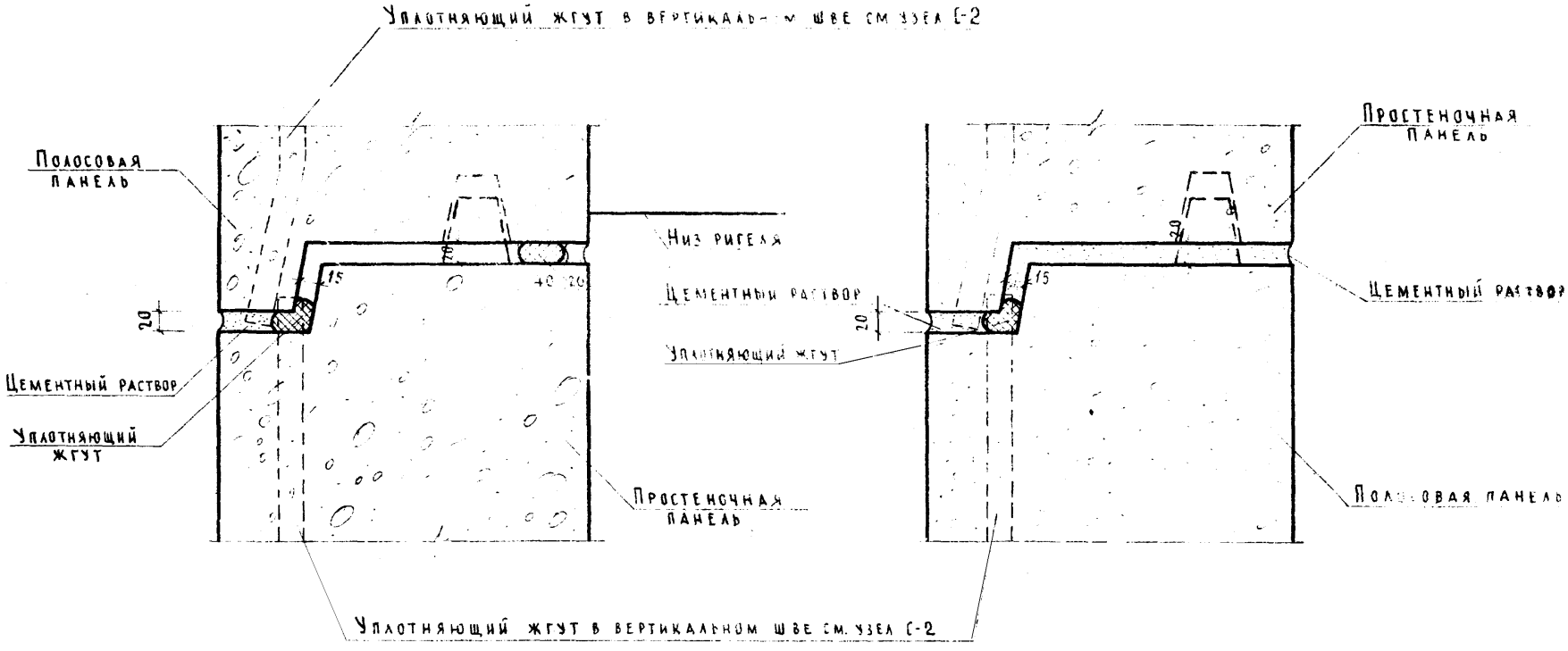

Примечания:

1. Тип уплотняющего жгута указывается в проекте.
2. При заполнении горизонтальных швов между стеновыми панелями не допускается передача нагрузки с этажа на этаж

Выпуск 1	Узел С-3 Горизонтальный стык стеновых панелей	ИИ-04-10 Лист ТД-32

Смирнова	Сомов	Нач. КО	Гл. инж. КО	Согласов	Тюликов	Гольденберг	Панченко	Техник	Проверил
Фрадин	Гольденберг	Воробьев	Ховрина	Нач. НИО	Гл. инж. НИО	Рук. гр. инж.	Ст. инж.	10.X.1964 г.	М-5 1:5
МИТЭП	НИО	Арх № 47251							

1-1

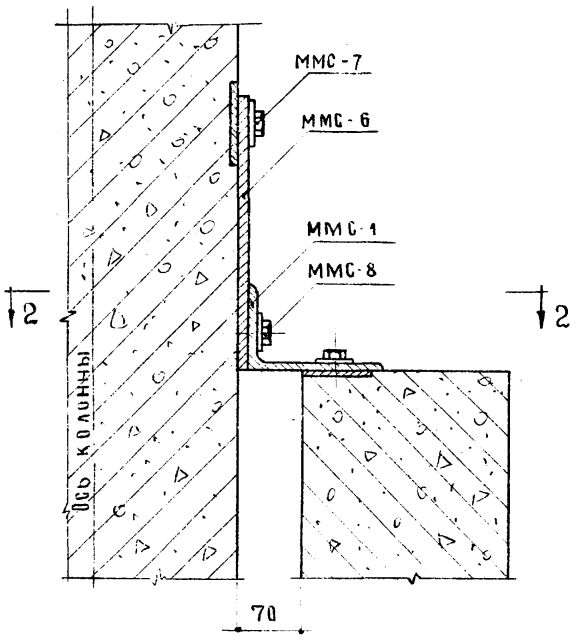

2-2

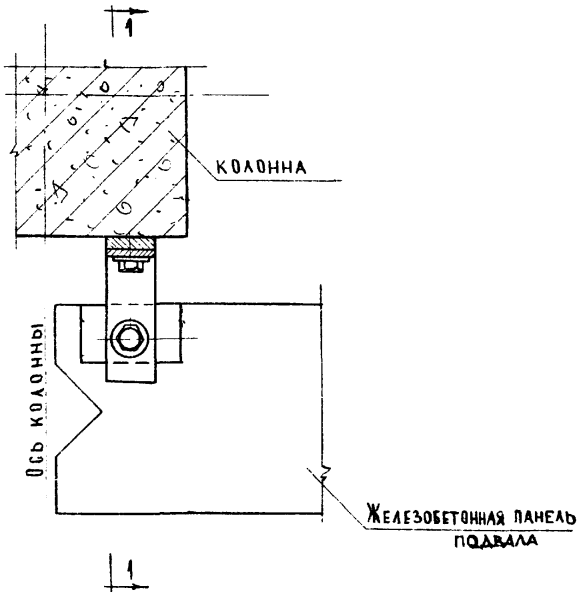

Примечание:
Положение узла см. лист ТД-27 и ТД-28

Выпуск 1	УЗЕЛ С-4 Крепление верха ЖБ панелей к колонне	ИИ-04-10 Лист ТД-33

МИТЭП НИО	10/X 1964г	Нач. отд.	Фрадин	Проверил	Ховрина	Согласов.	Нач. к.о.	Смирнова
		Гл. инж. отд.	Гольденберг				Гл. инж. к.о.	Сомов
		Рук. гр. инж.	Воробьев					
	М 1:5	Инженер	Репина	Копиров	24/VIII 64	Лукоянова		
Арх. № 4752								

1-1

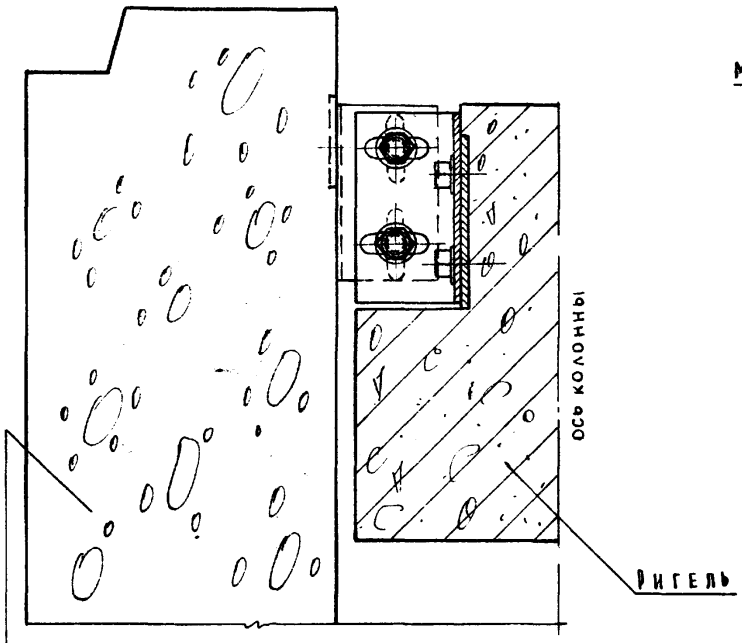

ПЛАН

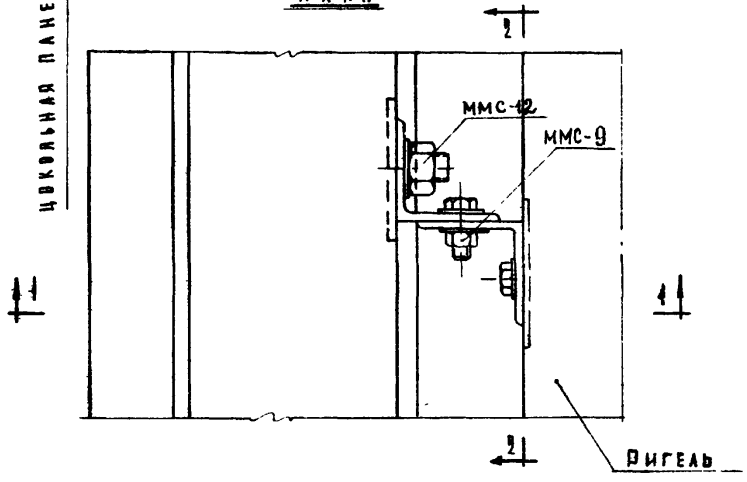

2-2

М 1:2

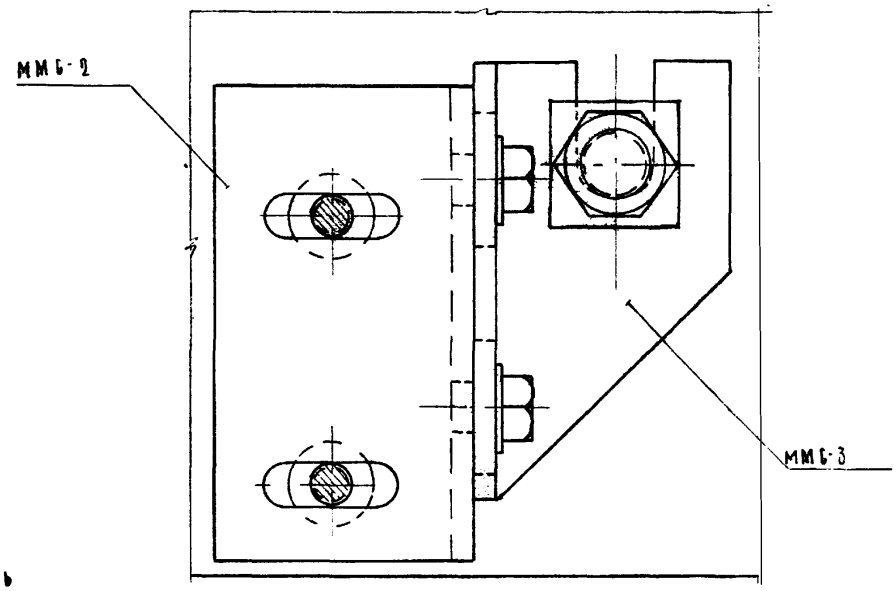

Примечания

1. Металлические элементы ММС-2 и ММС-3 крепить к ригелю до монтажа стеновых панелей.
2. Установку элемента ММС-3 производить по нивелиру.
3. Крутящий момент при монтаже опорных уголков ММС-2 и ММС-3 должен быть не менее 2500 кгсм при стене с проемами и 4900 кгсм при глухих участках стен.
4. Положение узла см. лист ТД-27 и ТД-28.

Выпуск 1	Узел С-5 Крепление цокольной панели к ригелю	ИИ-04-10 Лист ТД-34

| | | |

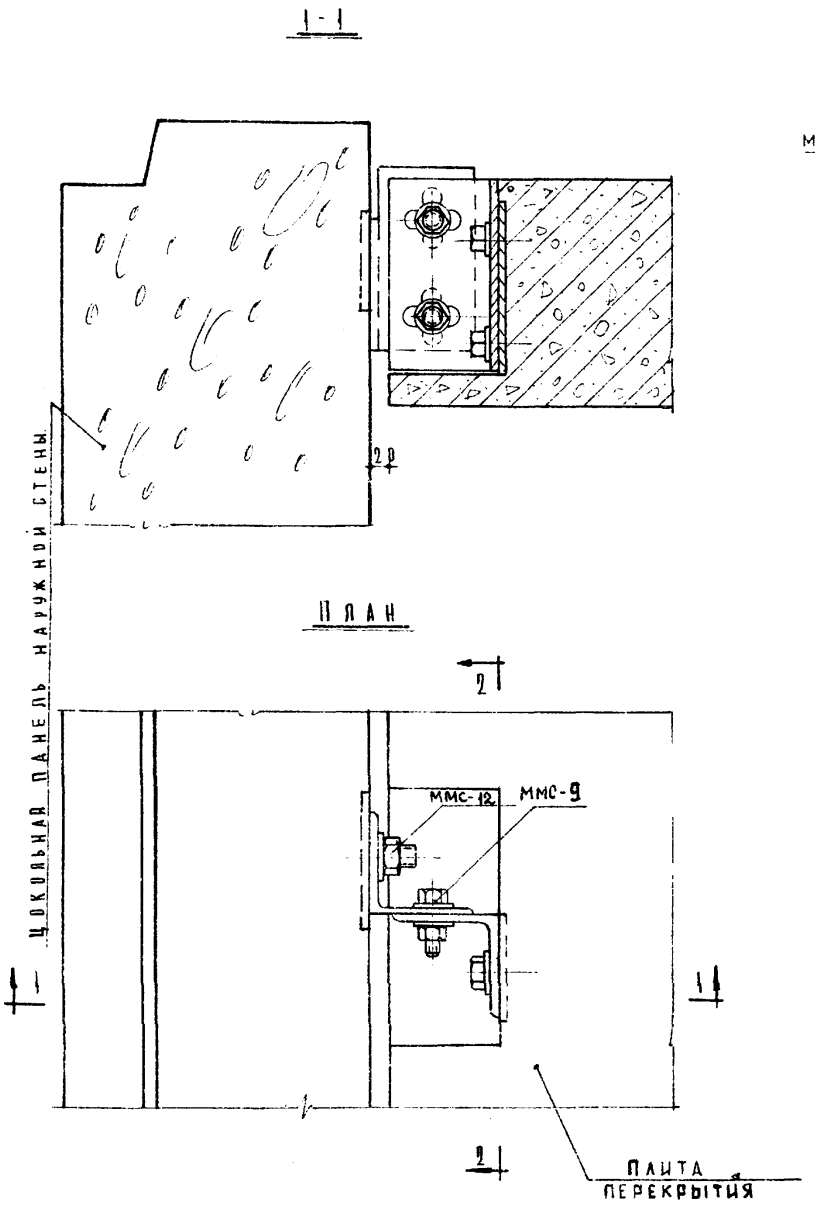

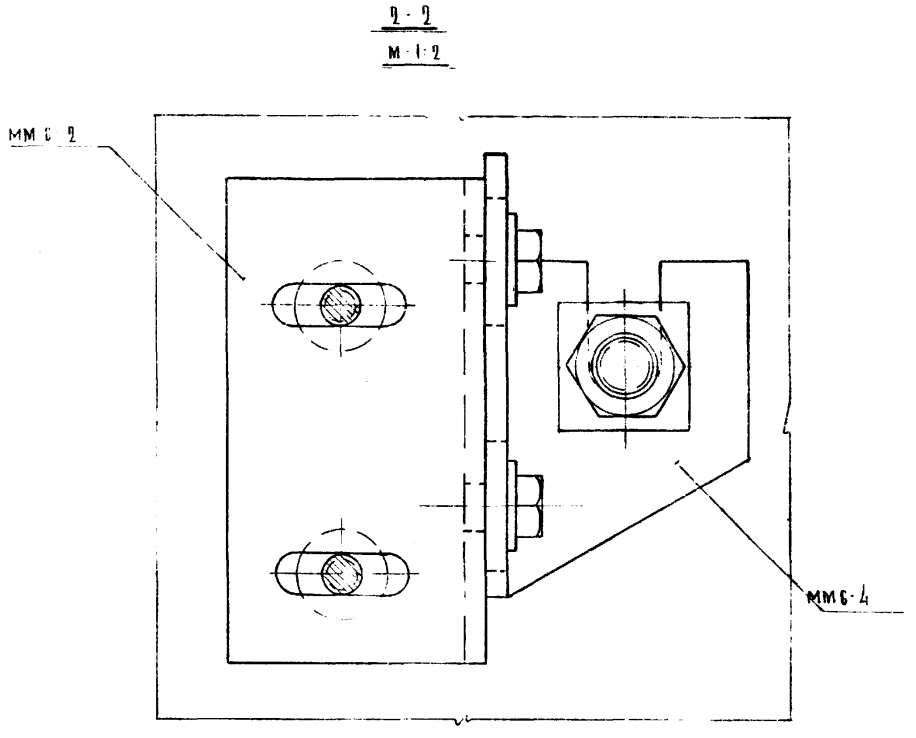

ПРИМЕЧАНИЯ

1. МЕТАЛЛИЧЕСКИЕ ЭЛЕМЕНТЫ ММС-2 И ММС-4 КРЕПЯТСЯ КРИГЕЛЮ ДО МОНТАЖА СТЕНОВЫХ ПАНЕЛЕЙ
2. УСТАНОВКУ ЭЛЕМЕНТА ММС-4 ПРОИЗВОДИТЬ ПО НИВЕЛИРУ.
3. КРУТЯЩИЙ МОМЕНТ ПРИ МОНТАЖЕ ОПОРНЫХ УГОЛКОВ ММС-2 И ММС-4 ДОЛЖЕН БЫТЬ НЕ МЕНЕЕ 2500 КГСМ ПРИ СТЕНЕ С ПРОЕМАМИ И 4900 КГСМ ПРИ ГЛУХИХ УЧАСТКАХ СТЕН.
4. ПОЛОЖЕНИЕ УЗЛА СМ ЛИСТ ТД-27 И ТД-28.

ВЫПУСК 1	УЗЕЛ С-6 КРЕПЛЕНИЕ ЦОКОЛЬНОЙ ПАНЕЛИ К НАРУЖНОЙ ПЛИТЕ ПЕРЕКРЫТИЯ	ИИ-04-10 Лист ТД-38

ПЕТММ

МИТЭП НИО

10/X 1964 г. | М-5 1:5,1:2 | НАЧ. НИО | ГЛ. ИНЖ. НИО | РУК. ГРУП | СТ. ИНЖ. | ФРАНКЕ | ПОЛЕНБЕРГ | КОПИРОВ. | ПРОВЕРИЛ | ВЕЙКШАН | КОВРИНА | ВОРОТЫНЦЕВА | СОГЛАСОВ. | НАЧ. К.О. | ГЛ. ИНЖ. К.О. | СМИРНОВА | БОМОВ

АРХИ 47154

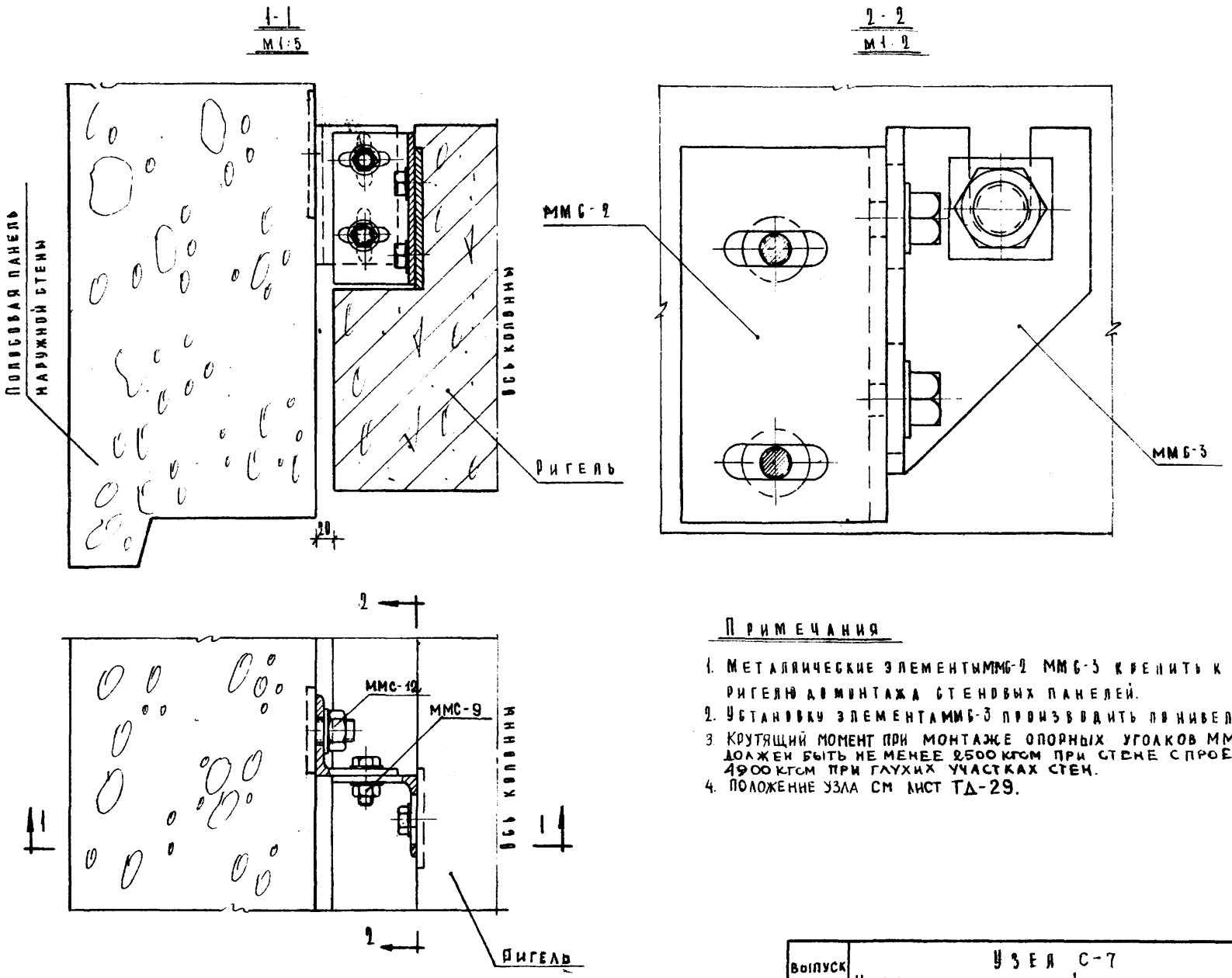

Примечания

1. Металлические элементы ММС-2 ММС-3 крепить к ригелю до монтажа стеновых панелей.
2. Установку элемента ММС-3 производить по нивелиру
3. Крутящий момент при монтаже опорных уголков ММС-2 и ММС-3 должен быть не менее 2500 кгсм при стене с проемами и 4900 кгсм при глухих участках стен.
4. Положение узла см лист ТД-29.

Выпуск 1	Узел С-7 Крепление стеновой панели к ригелю	ИИ-04-10 Лист ТД-36

МИТЭП НИО

Арх N 47155

Нач. НИО 10/X 1964г. М-6 1:6; 1:2

Гл. инж. НИО Рук. груп. Ст. инж.

Фрадин Гольденберг Воробьев Функ

Разработал Проверил Копировал

Гонзальез Ховрина Боротынцева

Согласов

Нач. К.О. Гл. инж. К.О.

Смирнова Сомов

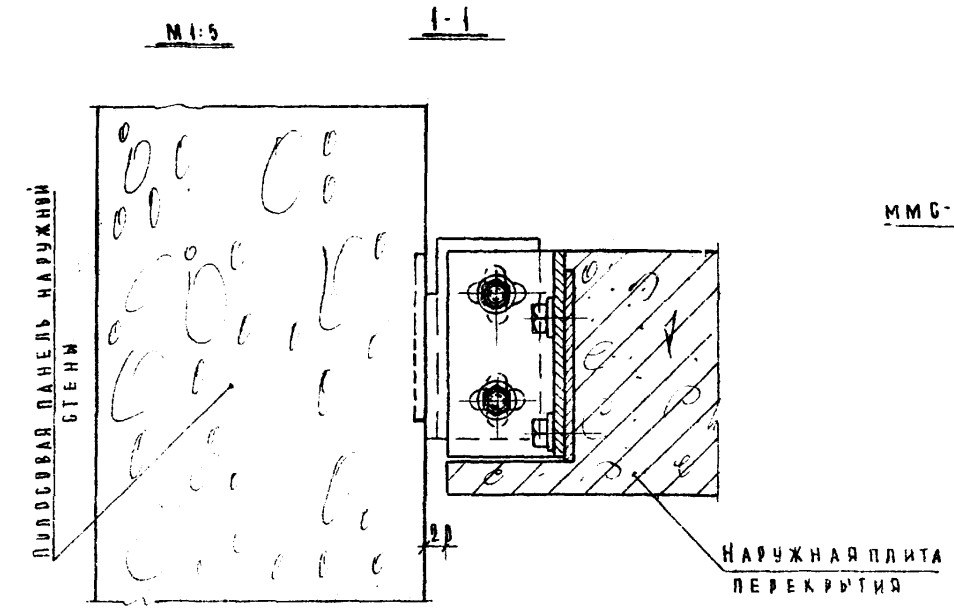

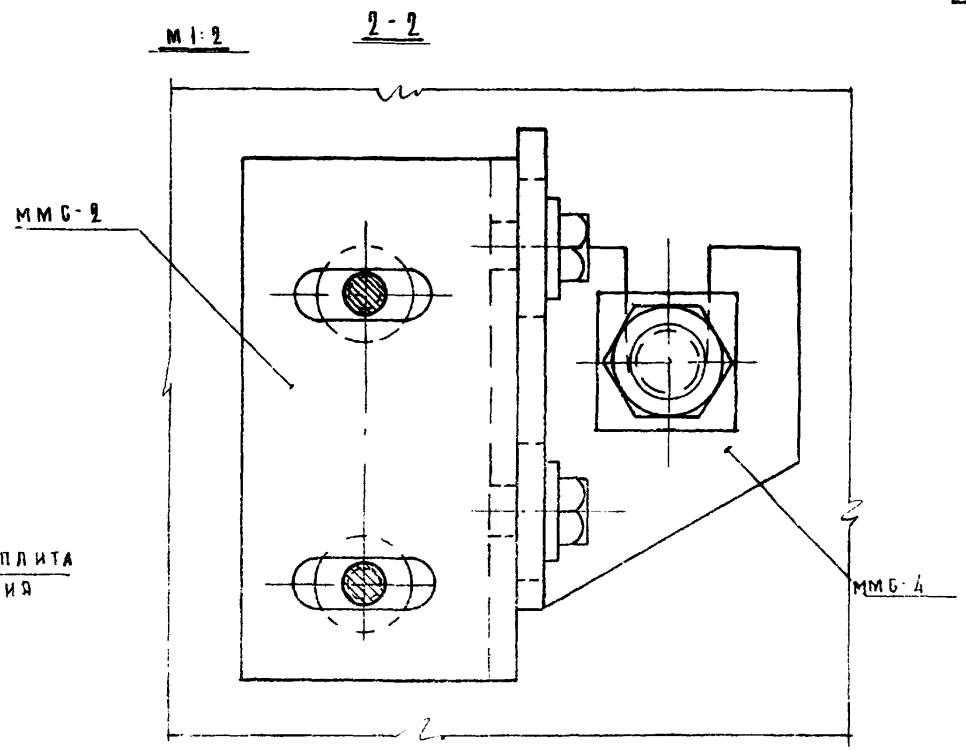

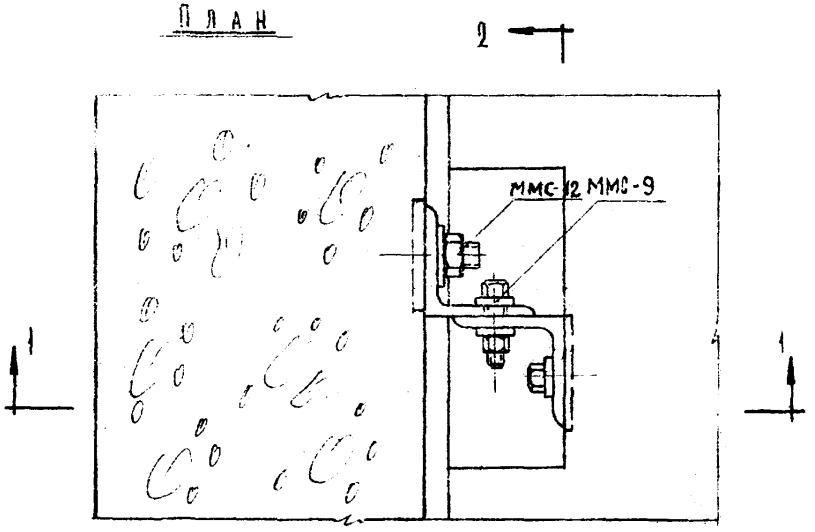

Плиты перекрытия

Примечания

1. Металлические элементы ММС-2 и ММС-4 крепить к наружной плите перекрытия до монтажа стеновых панелей.
2. Установку элемента ММС-4 производить по нивелиру.
3. Крутящий момент при монтаже опорных уголков ММС-2 и ММС-4 должен быть не менее 2500 кгсм при стене с проемами и 4900 кгсм при глухих участках стен.
4. Положение узла см. лист ТД-29.

Выпуск 1	Узел С-8 Крепление стеновой панели к наружной плите перекрытия	ИИ-04-10 Лист ТД-37

| | | |

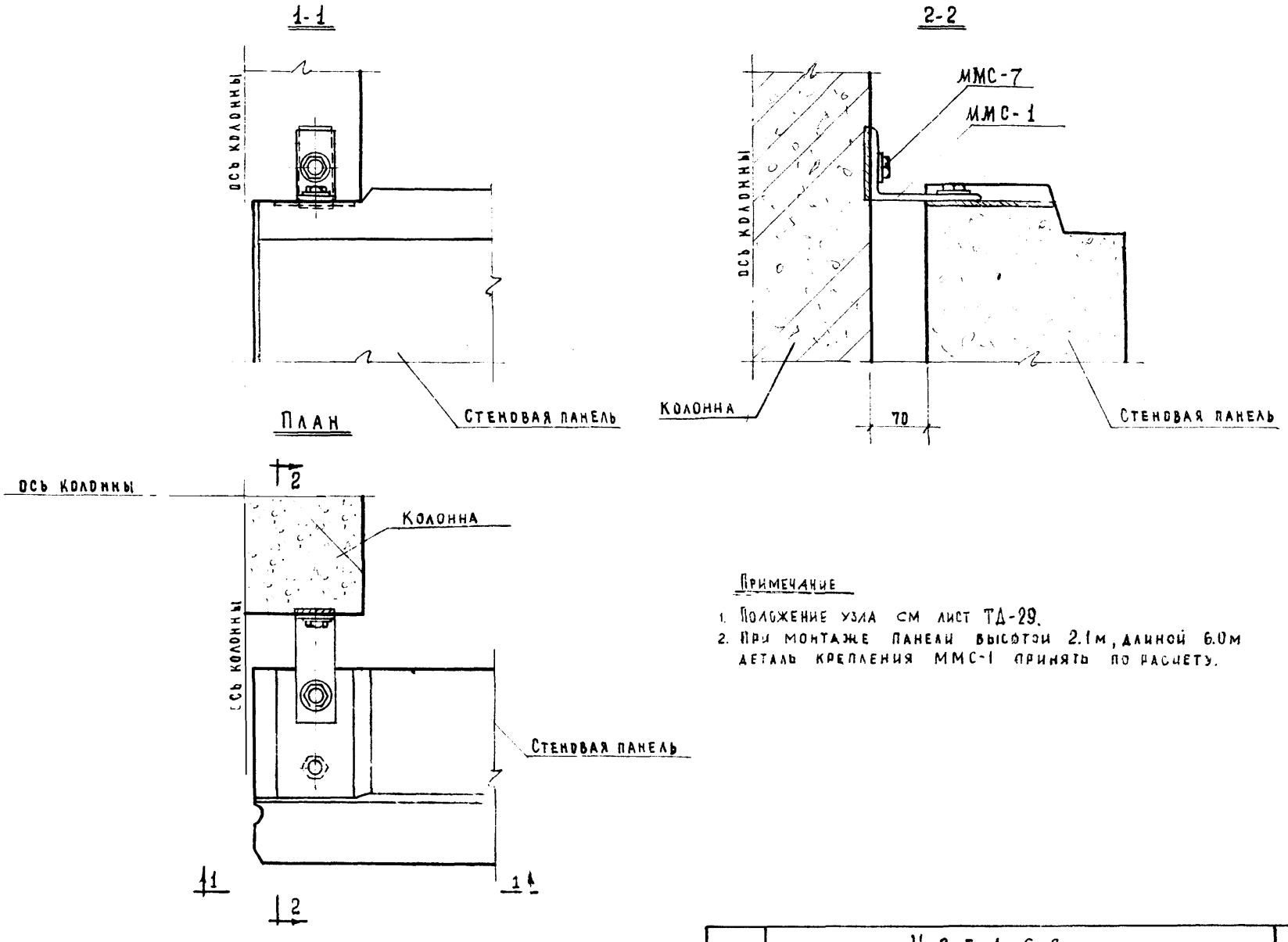

Примечание

1. Положение узла см лист ТД-29.
2. При монтаже панели высотой 2.1м, длиной 6.0м деталь крепления ММС-1 принять по расчету.

ВЫПУСК 1	УЗЕЛ С-9 КРЕПЛЕНИЕ ВЕРХА СТЕНОВОЙ ПАНЕЛИ К КОЛОННЕ	ИИ-04-10 ЛИСТ ТД-38

МИТЭП	НИО	ДАТА 10/X.64г.	М-5 1:5	НАЧ. НИО	ГЛ. ИНЖ. НИО	РУК. ГРУППЫ	СТ. ИНЖ.	ФРАДИН	ГОЛЬДЕНБЕРГ	ВОРОБЬЕВ	ФУНК
				РАЗРАБОТ	КОПИРОВ.	ПРОВЕРИЛ		ВЕЙКШАН	ШКУРИХИНА	ХОВЛИНА	
				СОГЛАСОВ.				НАЧ. К.О.	ГЛ. ИНЖ. К.О.	СМИРНОВА	СОМОВ
АРХ. №											
47157											

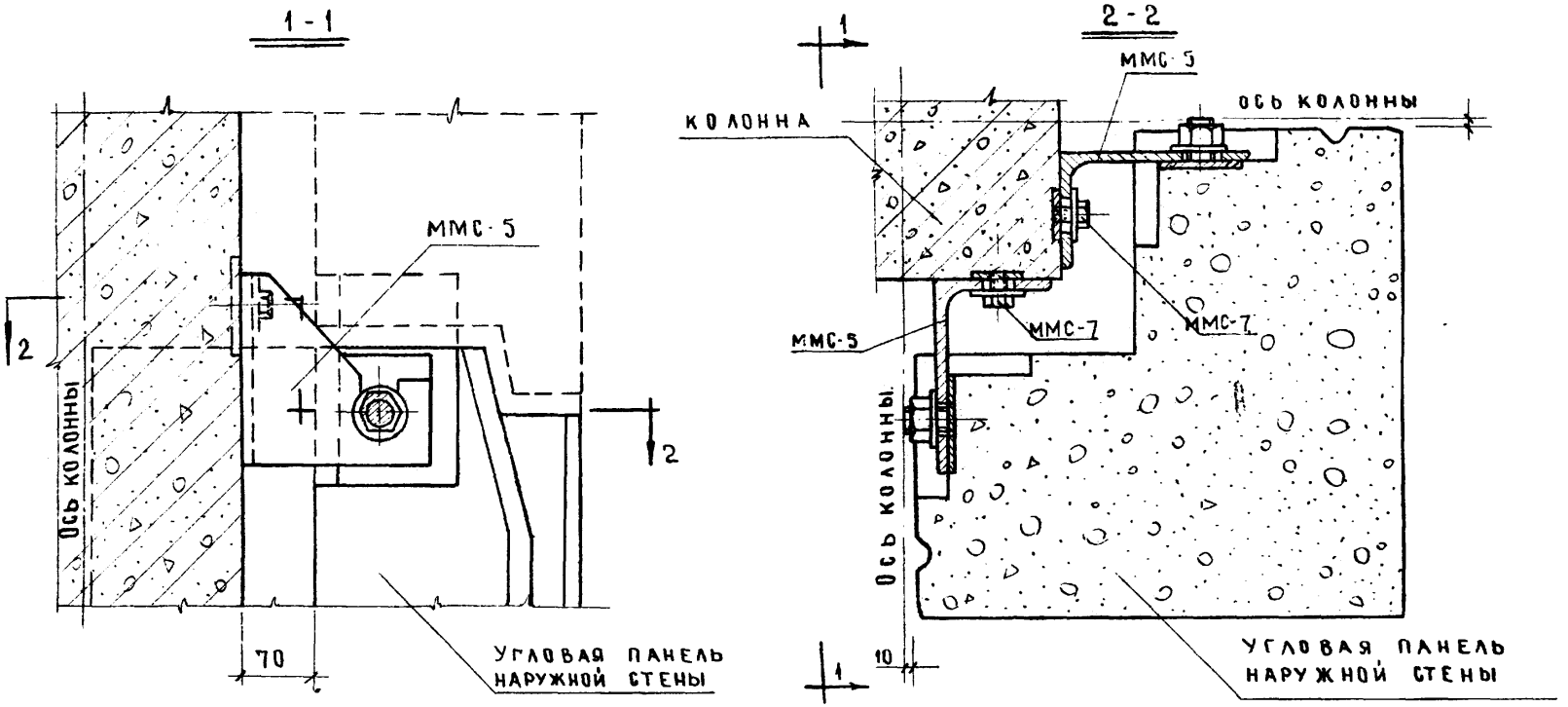

ПРИМЕЧАНИЕ:

Металлические элементы ММС-5 крепятся к колонне до монтажа стеновых панелей

Выпуск 1	УЗЕЛ С-10 Крепление углового элемента к колонне	ИИ-04-10 Лист ТД-39

МИТЭП НИО	Дата 10/X.64г.	Нач. НИО	Фрадин	Проверил	Ховрина	Согласов	Нач. К.О.	Смирнова
	М 6	Гл. инж. НИО	Гольденберг				Гл. инж. К.О.	Сомов
	1:5	Рук. гр. инж.	Воробьев					
		Инженер	Репина	Копиров	24/VIII	Лукоянова		
Арх N 47158								

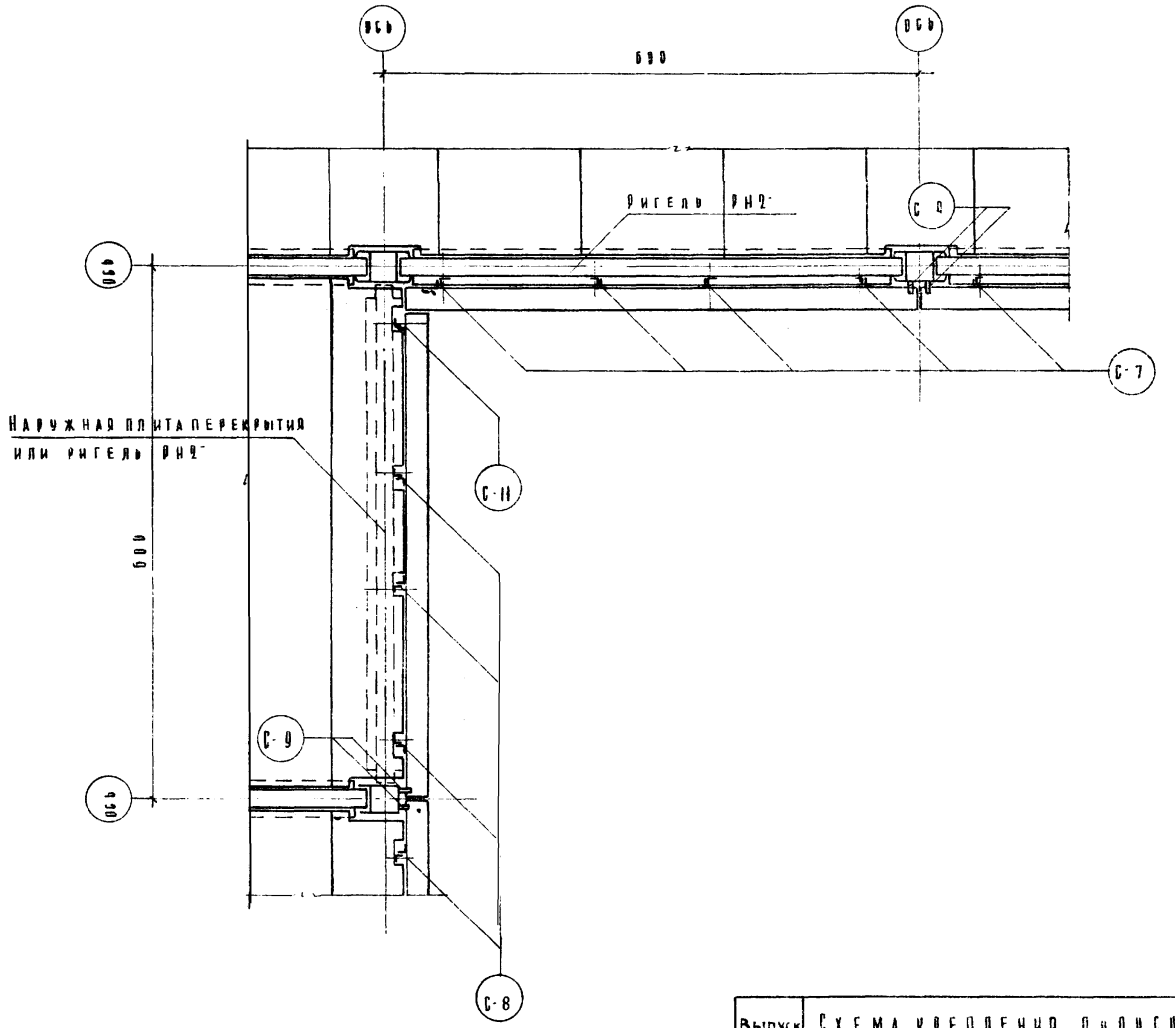
ВБ6
ВС6
6Б0
Ригель РНД
С-8
С-7
Наружная плита перекрытия
или ригель РНД
6Б0
С-11
С-9
С-8

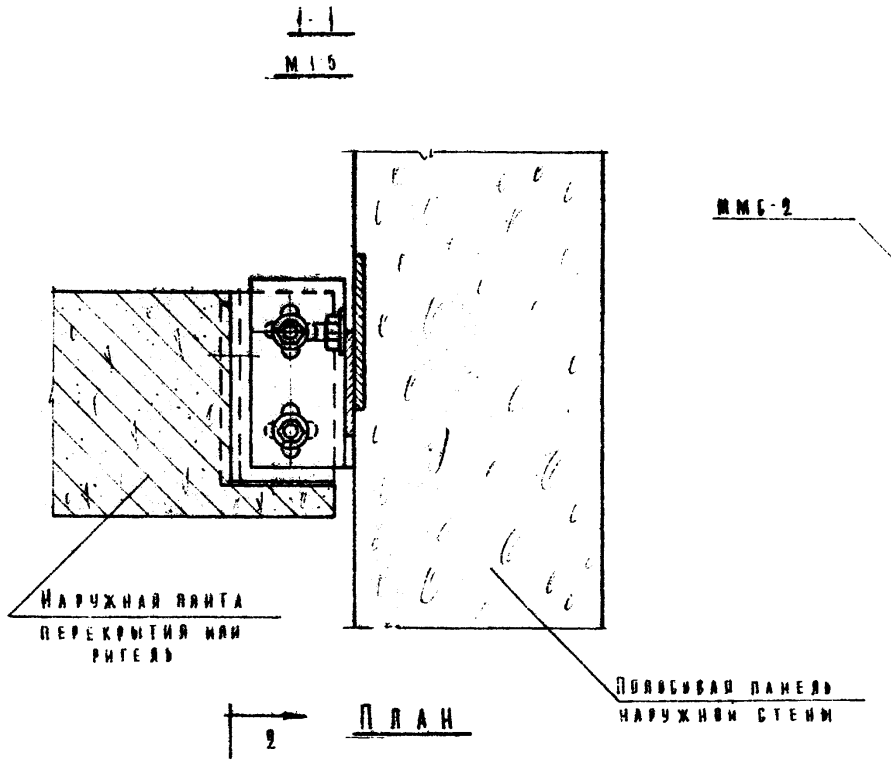

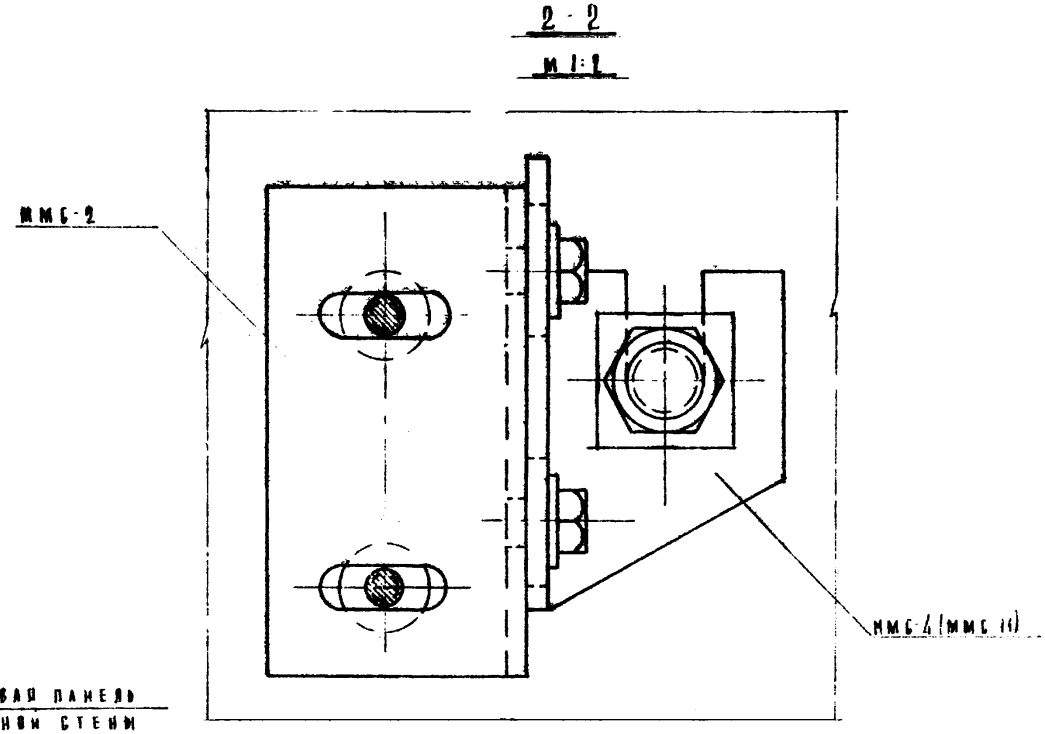

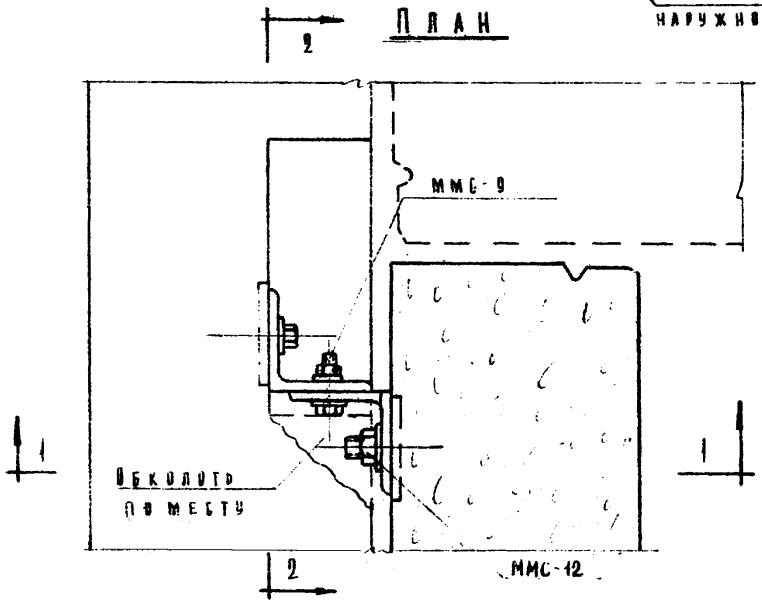

Примечания

1. Металлические элементы ММС 2 и ММС 4 (ММС-11) крепить к наружной плите перекрытия до монтажа стеновых панелей
2. Установку элемента ММС 4 (ММС 11) производить по нивелиру
3. Крутящий момент при монтаже опорных уголков ММС 2 и ММС-4 (ММС-11) должен быть не менее 2500 кгсм при стене с проемами и 1900 кгсм при глухих участках стен
4. Положение узла см. лист ТД-40
5. Металлический элемент ММС-11 относится к креплению стеновых панелей II-го климатического района.
6. В случае крепления стеновой панели к ригелю вместо опорного уголка ММС-4 ставится уголок ММС-3, для панели II-го климатического района – вместо ММС-11 ставится ММС-13.

Выпуск 1	Узел С-11 Крепление стеновой панели к наружной плите перекрытия во внутреннем углу здания.	ИИ-04-10 Лист ТД-41

МИТ-11 НИО

47160

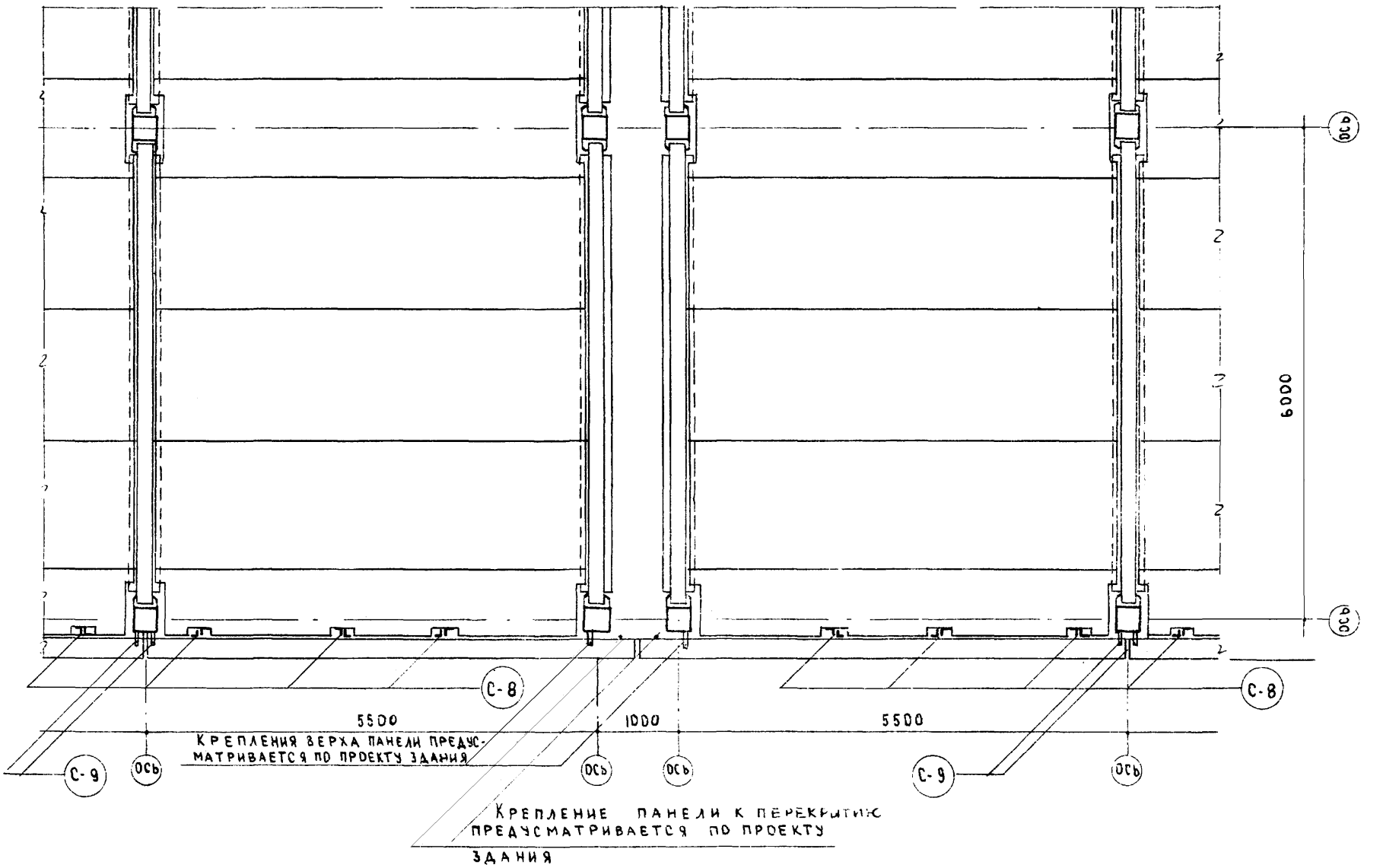

Выпуск 1	СХЕМА КРЕПЛЕНИЯ ПОЛОСОВЫХ ПАНЕЛЕЙ СТЕН У ТЕМПЕРАТУРНОГО ШВА	ИИ-04-10 Лист ТД-42

МИТЭП НИО

10/X 1964г.	Гл. инж. МИТЭП	Львов	Проверил	Воробьев	Нач. К.О.	Смирнова	
М-6	Нач. НИО	Фрадин			Гл. инж. К.О.	Сомов	
1:50	Гл. инж. НИО	Гольденберг			Соглас.		
	Ст. инж.	Ховрина	Копировал	Воротынцева			

АРХ № 47161

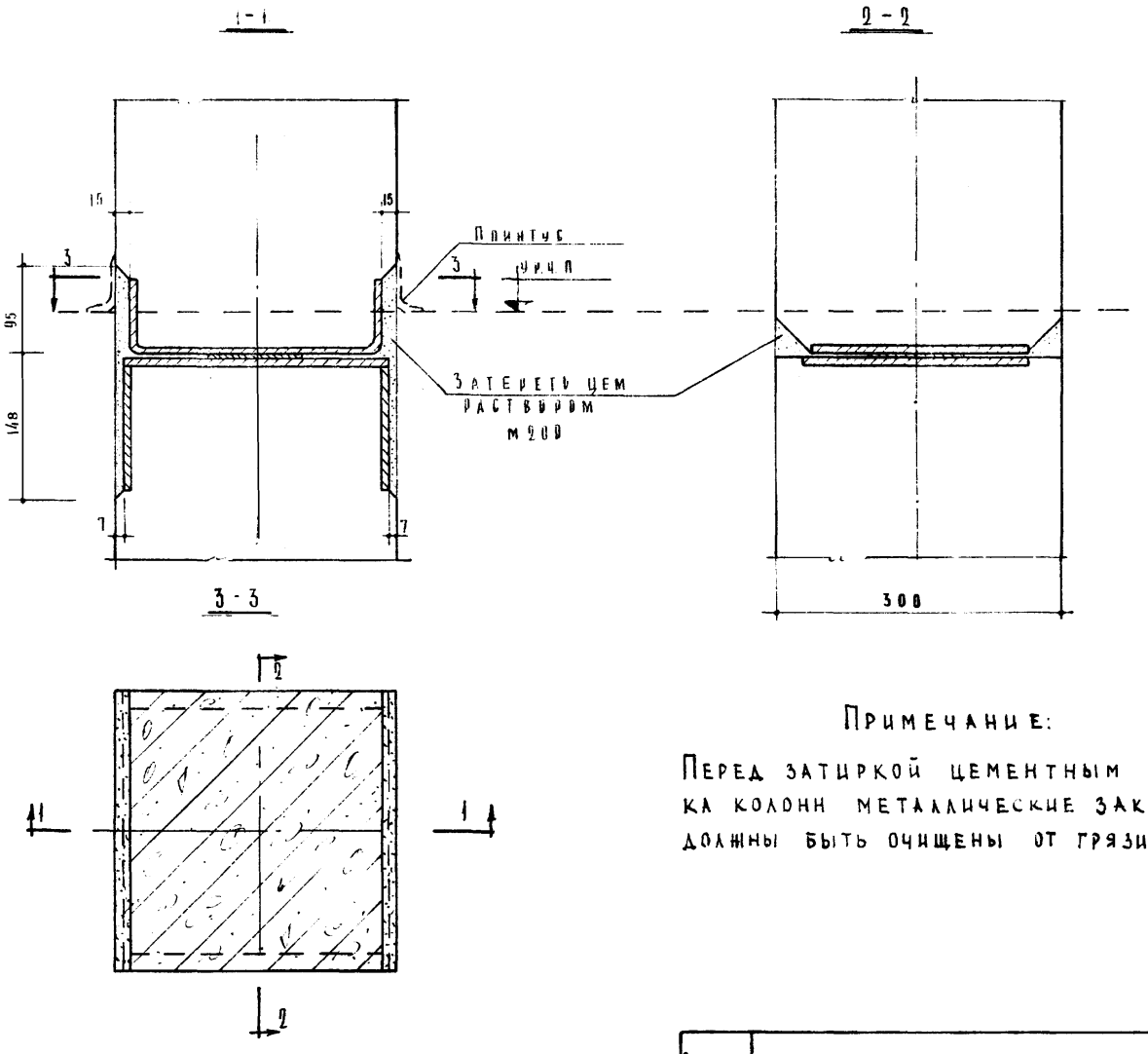

Примечание:

Перед затиркой цементным раствором стыка колонн металлические закладные детали, должны быть очищены от грязи и ржавчины.

Выпуск 1	Узел заделки стыка колонн	И.И-04-10 Лист ТД-43

Гл. инж. ин-та	Лавов	Инженер	Репина		
Нач. инд.	Фрадин	Кунирив	Воротынцева		
Гл. инж. отд.	Гольденберг	Проверил	Гольденберг		
Гл. инж. пр.	Марив				

12.X 1964г. М-6 1:5

МИТЭП НИО

Арх. № 47162

1-1

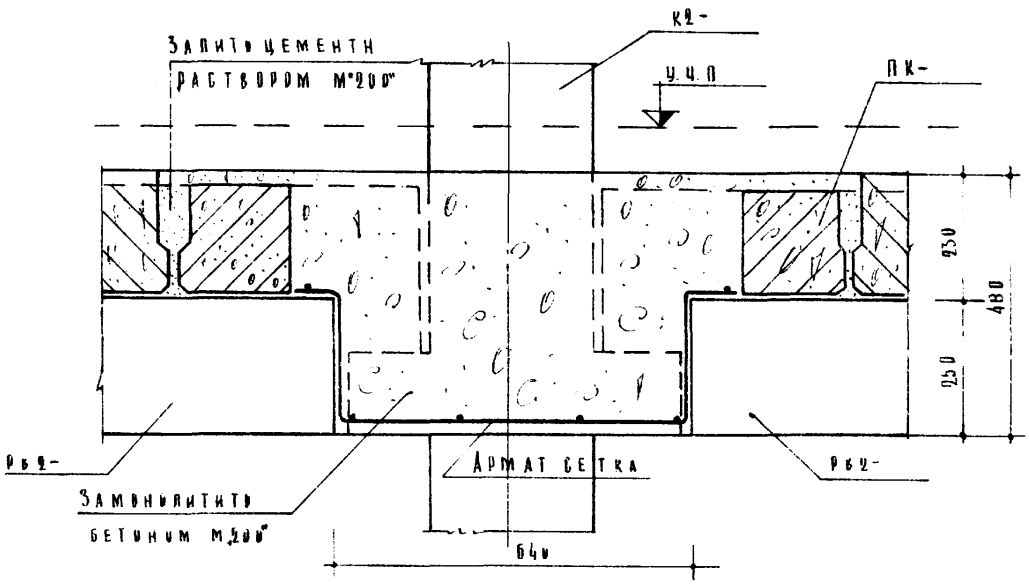

2-2

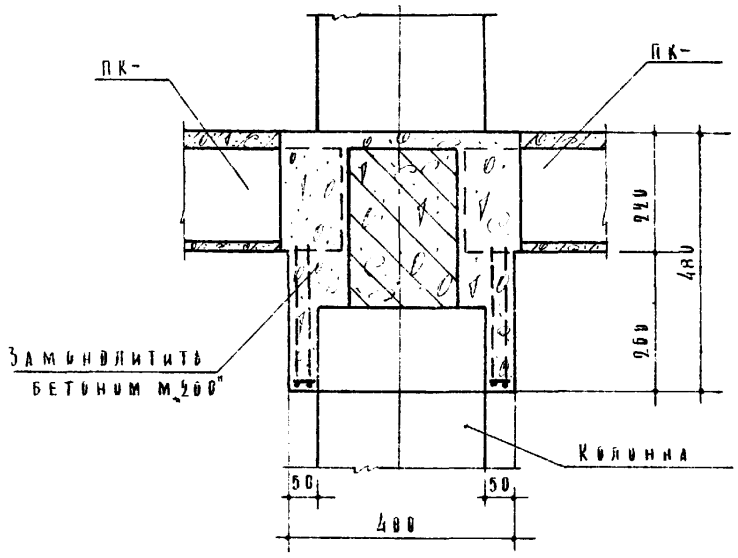

План

(Заполнение бетоном узлов но не показано)

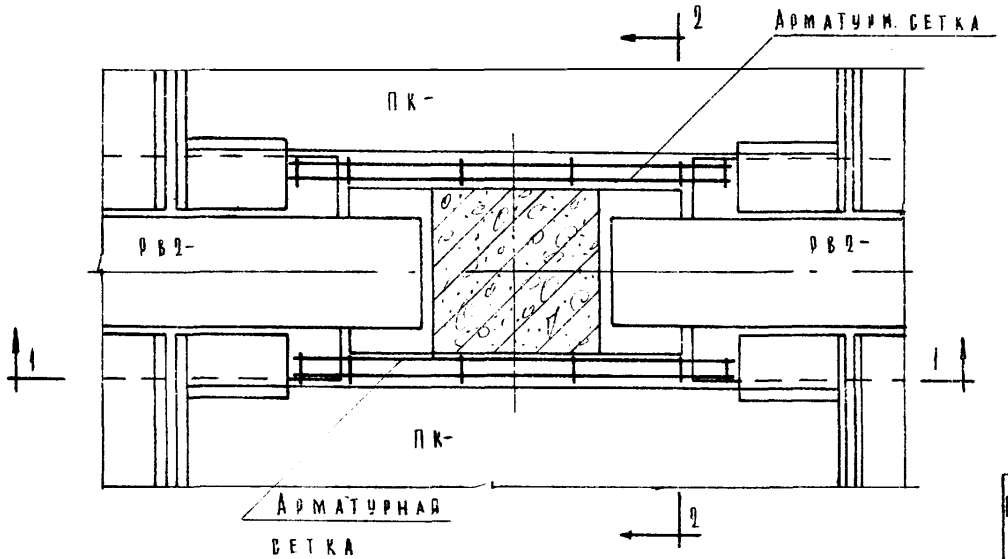

Примечания

1. Арматурную сетку из армат Ф6А-I изготовить по месту.
2. Заливка швов цементным раствором М „200" производится перед бетонированием. (СНиП I-В 11-62 п. 4.3 и п. 4.4).
3. Замоноличивание узлов каркаса и перекрытий производить бетоном М „200", предварительно очистив бетонные поверхности от пыли и грязи (промыть водой), а металлические элементы – от ржавчины.
4. Крепление ригелей и плит перекрытия условно не показано.

Выпуск 1	Узел заделки стыка ригелей с колонной в месте примыкания связевых плит перекрытий	НИ-04 10
		Лист ТД-44

МИТЭП	10/X 1964г	Гл. инж. ин-та	Львов	Инженер	Репина	
НИО	М-1 1:10	Нач. НИО	Градин	Копировал	Воротынцева	
		Гл. инж. отд.	Гольденберг	Проверил	Гольденберг	
		Гл. инж. пр.	Маров			
Арх N 47163						

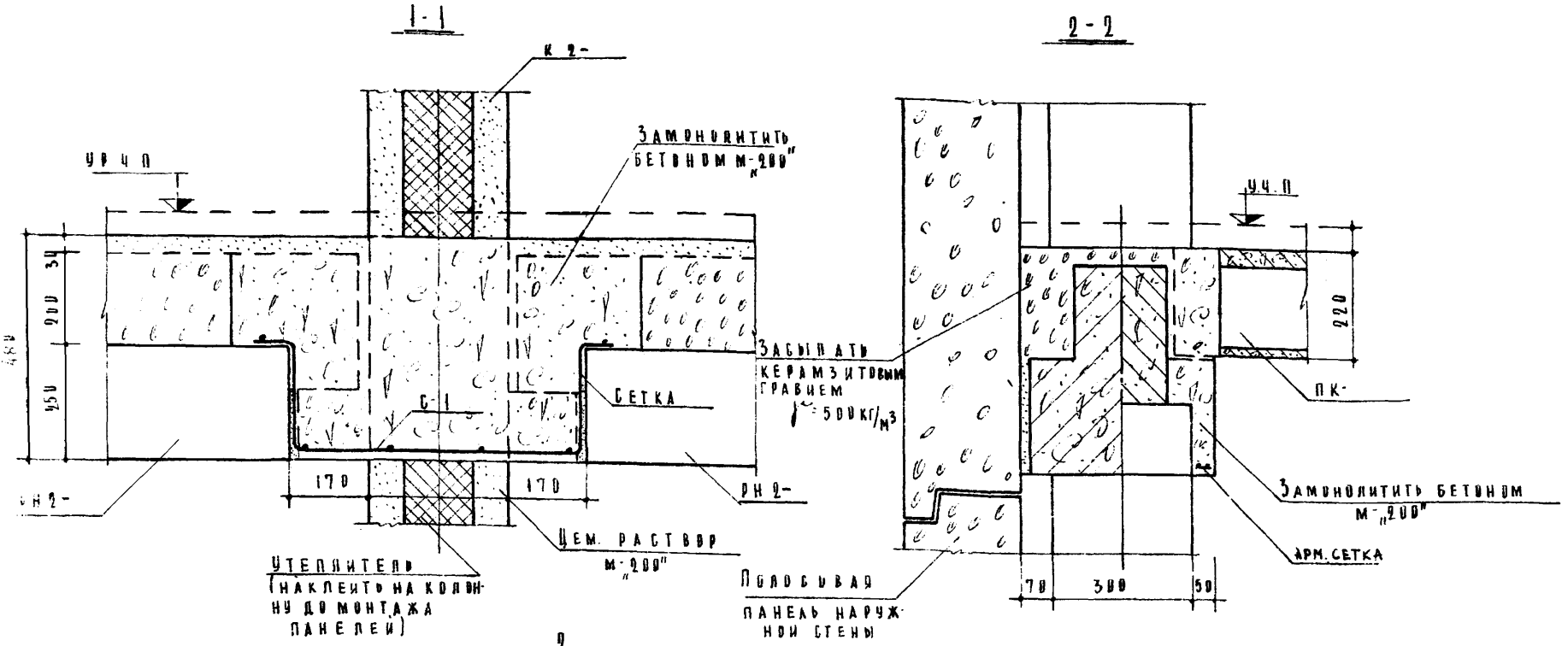

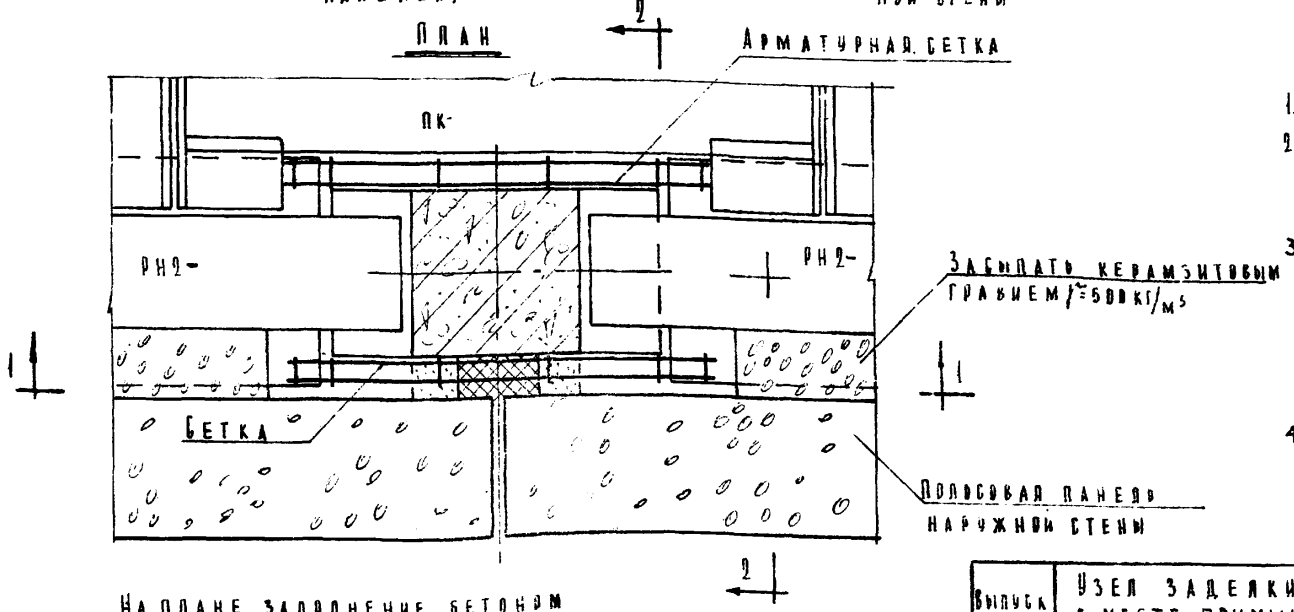

На плане заполнение бетоном условно не показано

Примечания

1. Армат. сетки из стержней ⌀ 6А-I изготовить по месту.
2. Заливка швов цементным раствором М„200" производится перед бетонированием. (СНиП I-В 11-62. п.4.3 и п.4.4).
3. Замоноличивание узлов каркаса и перекрытий производить бетоном марки „200" предварительно очистив бетонные поверхности от пыли и грязи /промыть водой/, а металлические элементы - от ржавчины.
4. Крепление ригелей и плит перекрытия условно не показано.

Выпуск 1	Узел заделки стыка ригелей с колонной в месте примыкания связевых плит перекрытия у наружных стен.	ИИ-04 10
		Лист ТД-45

Гл. инж. инд. Начинин; Гл. инж. отд. Гл. инж. пр.; Радин; Кондрович; Проверил; Гольденберг; Марков; Гольденберг; Ст. 500 1 и 2; Ст. 500 1 и 2; Гольденберг

НИО

Арх. N

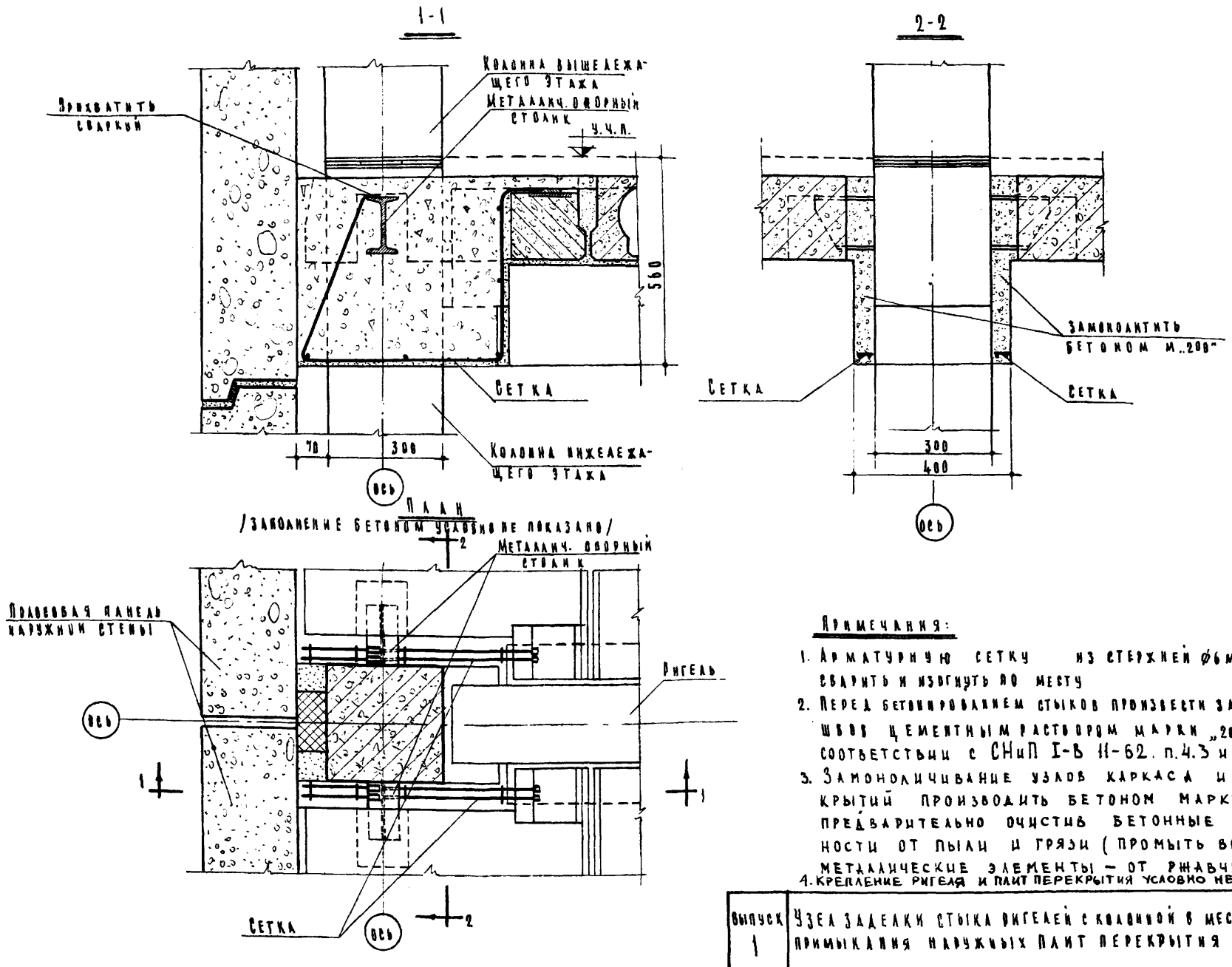

Примечания:

1. Арматурную сетку из стержней ф6мм сварить и изогнуть по месту
2. Перед бетонированием стыков произвести заливку швов цементным раствором марки „200" в соответствии с СНиП I-В 11-62. п.4.3 и п. 4.4.
3. Замоноличивание узлов каркаса и перекрытий производить бетоном марки „200", предварительно очистив бетонные поверхности от пыли и грязи (промыть водой), а металлические элементы — от ржавчины
4. Крепление ригеля и плит перекрытия условно не показано.

Выпуск 1	Узел заделки стыка ригелей с колонной в месте примыкания наружных плит перекрытия	ИИ-04-10
		Лист ТД-46

МИТЭП	10/8 1964г	Гл. инж. МИТЭП	Лавов	Ст. инжен.	Гонзальез		
НИО	М 1:10	Нач. отдела	Фрадин	Проверил	Гольденберг		
		Гл. инж. отд.	Гольденберг				
		Гл. инж. пр.	Маров	Копиров.	Из. х.	Иванова	
Арх. № 47165							

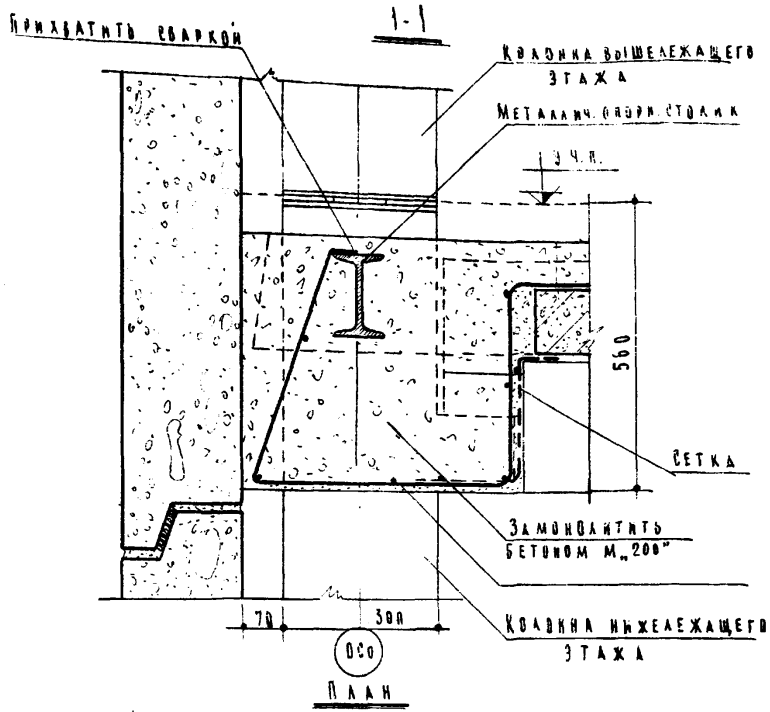

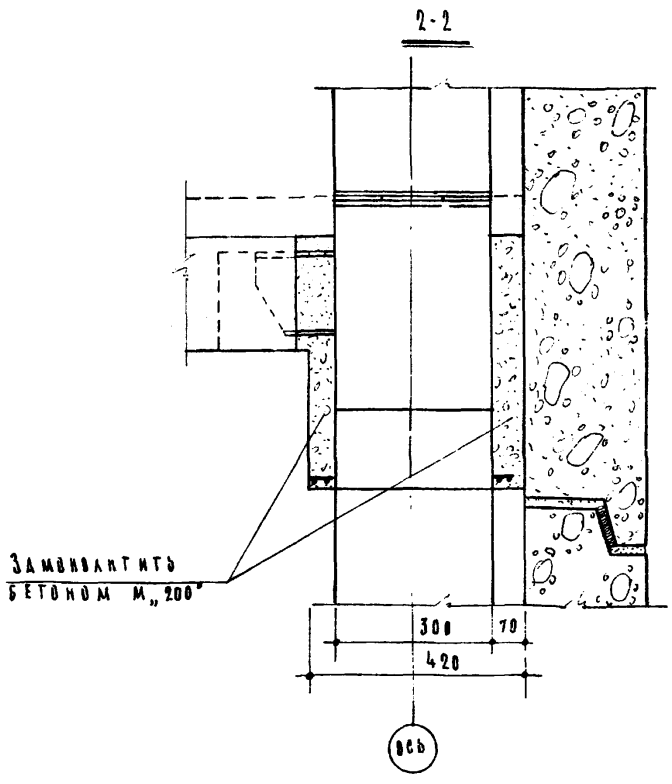

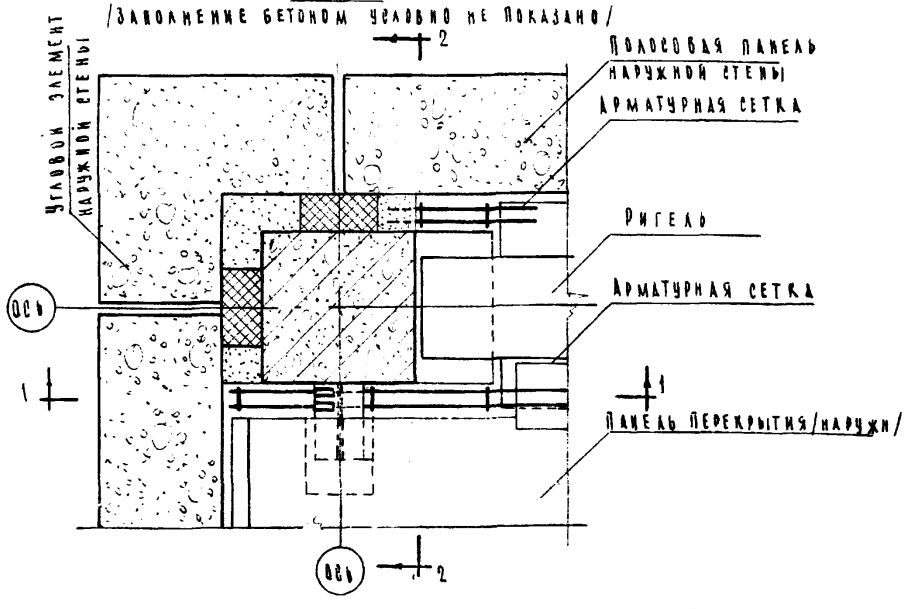

Примечания

1. Арматурные сетки из стержней ⌀6мм сварить и изогнуть по месту
2. Перед бетонированием стыков произвести заливку швов цементным раствором марки „200" в соответствии с СНиП I-В.11-62 п.4.3 и 4.4.
3. Замоноличивание узлов каркаса и перекрытий производить бетоном марки „200", предварительно очистив бетонные поверхности от пыли и грязи (промыть водой), а металлические элементы – от ржавчины
4. Крепление ригеля и плиты перекрытия условно не показано.

Выпуск	Узел заделки стыка ригелей с колонной в наружном углу здания	ИИ-04-10
1		Лист ТД-47

МИТЭП НИО	10/X 1964г	Гл. инж. МИТЭП	Лобов	Стинженер	Гонзалбез	
	М 1:10	Нач. отдела	Фрадин	Проверил	Гольденберг	
		Гл. инж. отдела	Гольденберг	Копировал	13.X.	Иванова
		Гл. инж. пр-та	Маров			
Арх N 47166						

1-1

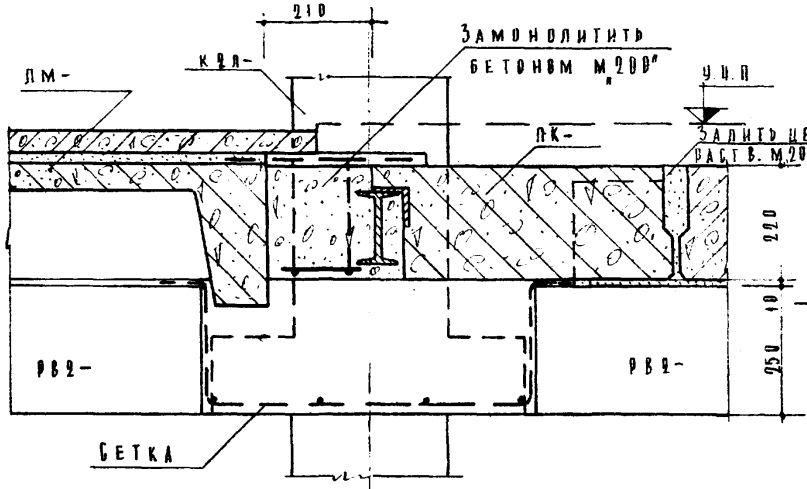

2-2

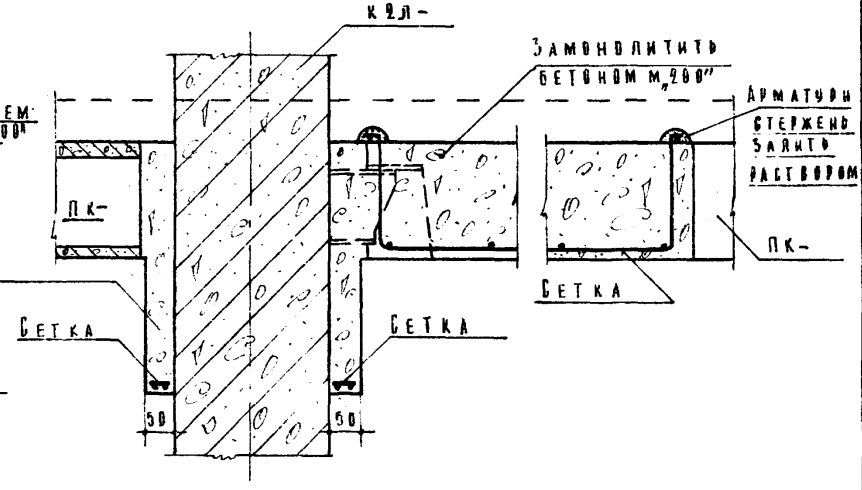

План

(Заполнение бетоном условно не показано)

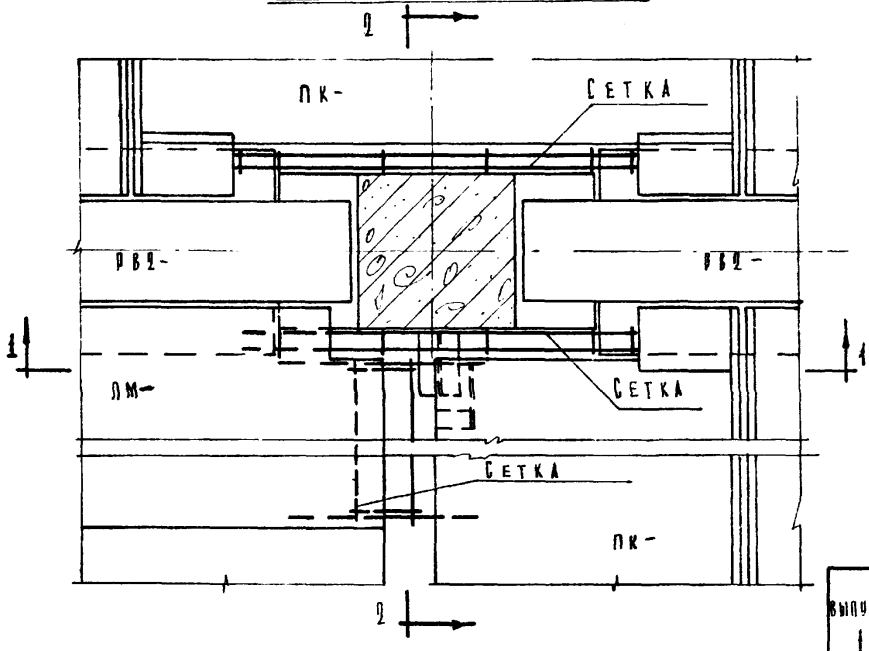

Примечания:

1. Заливка швов цементным раствором М 200 (СНиП I-В. 11-62 п. 4.3 и 4.4) производится перед бетонированием
2. Арматурные сетки из стержней ⌀ 6 А-I сварить и согнуть по месту.
3. Замоноличивание узлов каркаса и перекрытий производить бетоном марки „200", предварительно очистив бетонные поверхности от пыли и грязи, а металлические элементы — от ржавчины.
4. Крепление ригеля, плиты перекрытия и лестничного марша условно не показано.

Выпуск 1	Узел заделки опирания лестничного марша на ригель	ИИ-04-19 Лист ТД-48

МИТЭП НИО	10/X 1964г	М-б 1:10	Гл. инж. инта Нач. НИО Гл. инж. отд. Гл. инж. пр.
Арх № 47167			Львов Гладин Пободенеет Маров
			Инженер Репина Проверил Бильденберг Конировал 9.10 Воротницкий

gost.e-ecolog.ru