Государственный комитет Совета Министров СССР

по делам строительства

(Госстрой СССР)

Конструкции и детали зданий

и сооружений.

шифр 41-74

Ворота распашные ВЗ,6×3,0; ВЗ,6×3,6; ВЗ,6×4,2; ВЧ, 9×5,4
с ручными приборами открывания

Выпуск 2

Рабочие чертежи

Технические условия
1.435-17.2.000ТУ

13705-02
ЦЕНА 2-43

gost.e-ecolog.ru

Государственный комитет Совета Министров СССР

по делам строительства

(Госстрой СССР)

Конструкции и детали зданий
и сооружений

шифр 41-74

Ворота распашные Б3,6×3,0; В3,6×3,6; В3,6×4,2; В4,9×5,4

с ручными приборами открывания

Выпуск 2

Рабочие чертежи

Технические условия
1.435-17.2.0000ТУ

Разработаны

институтом ЦНИИПромзданий
Госстроя СССР

Утверждены

и введены в действие
Госстроем СССР
письмом №2/2-2 от 6.I.1976г.

Шифр 41-74
Вып. 2

Гл. специалист
дающим конструкции

# Содержание альбома.


| Обозначение. | Наименование. | стр. |
|---|---|---|
| | Содержание | 2÷3 |
| 1.435-17.2.0000 | Ворота распашные | 4÷6 |
| 1.435-17.2.0000 СБ | Ворота распашные. Сборочный чертеж. | 7÷11 |
| 1.435-17.2.0001 | Палец | 12 |
| 1.435-17.2.0002 | Опора шаровая. | 12 |
| 1.435-17.2.0003 | Втулка | 13 |
| 1.435-17.2.0004 | Втулка | 13 |
| 1.435-17.2.0005 | Шайба регулировочная | 14 |
| 1.435-17.2.0006 | Вставка | 14 |
| 1.435-17.2.0007 | Штырь | 15 |
| 1.435-17.2.0008 | Штанга | 15 |
| 1.435-17.2.0009 | Ось соединительная | 16 |
| 1.435-17.2.0011 | Упор | 16 |
| 1.435-17.2.0012 | Пробка | 17 |
| 1.435-17.2.0013 | Стержень | 17 |
| 1.435-17.2.0014 | Втулка | 18 |
| 1.435-17.2.0015 | Игла | 18 |
| 1.435-17.2.0016 | Кольцо | 19 |
| 1.435.17.2.1000 | Рама ворот. | 19÷20 |

| Обозначение. | Наименование. | стр |
|---|---|---|
| 1.435-17.2.1001 | Болт | 20 |
| 1.435-17.2.1000 СБ | Рама ворот. Сборочный чертеж | 21 |
| 1.435-17.2.1100 | Стойка | 22 |
| 1.435-17.2.1100 СБ | Стойка сборочный чертеж | 23 |
| 1.435-17.2.1101 | Втулка | 24 |
| 1.435-17.2.1102 | Основание | 24 |
| 1.435-17.2.1110 СБ | Втулка-шарнир | 25 |
| 1.435-17.2.1111 | Втулка | 25 |
| 1.435-17.2.1200 | Ригель | 26 |
| 1.435-17.2.1201 | Труба | 26 |
| 1.435-17.2.1200 СБ | Ригель сборочный чертеж | 27 |
| 1.435-17.2.1203 | Втулка | 28 |
| 1.435-17.2.2000 | Рама полотна | 28÷29 |
| 1.435-17.2.2000 СБ | Рама полотна. Сборочный чертеж | 30÷31 |
| 1.435-17.2.2001 | Труба | 32 |
| 1.435-17.2.2002 | Труба | 32 |
| 1.435-17.2.2003 | Накладка | 33 |
| 1.435-17.2.2004 | Планка | 33 |


Был 2

| Обозначение. | Наименование | стр. |
|---|---|---|
| 1.435-17.2.2010 СБ | Втулка-шарнир | 34 |
| 1.435-17.2.2011 | Втулка | 34 |
| 1.435-17.2.3000 | Рама полотна | 35÷36 |
| 1.435-17.2.3002 | Втулка | 36 |
| 1.435-17.2.3000СБ | Рама полотна | 37÷38 |
| 1.435-17.2.3003 | Труба | 39 |
| 1.435-17.2.4000 | Механизм закрывания шпингалета | 39 |
| 1.435-17.2.4000СБ | Механизм закрывания шпингалета сборочный чертеж | 40 |
| 1.435-17.2.4001 | Корпус механизма | 41 |
| 1.435-17.2.4002 | Рычаг | 41 |
| 1.435-17.2.4003 | Рукоятка | 42 |
| 1.435-17.2.4004 | Шарнир | 42 |
| 1.435-17.2.4005 | Шарнир | 43 |
| 1.435-17.2.4006 | Пружина | 43 |
| 1.435-17.2.4007 | Шайба | 44 |
| 1.435-17.2.5000 | Замок-защелка | 44 |
| 1.435-17.2.5000 СБ | Замок-защелка сборочный чертеж | 45 |
| 1.435-17.2.5002 | Накладка | 46 |

| Обозначение. | Наименование. | стр. |
|---|---|---|
| 1.435-17.2.5003 | Стержень | 46 |
| 1.435-17.2 5004 | Пружина | 47 |
| 1.435-17.2.5005 | Ручка | 47 |
| 1.435-17.2.5006 | Ползун | 48 |
| 1.435-17.2 5010 сб | Рычаг в сборе | 48 |
| 1.435-17 2.5011 | Скоба | 49 |
| 1.435-17.2.5012 | Втулка | 49 |
| 1.435-17.2.5020 СБ | Корпус в сборе | 50 |
| 1.435-17.2.5021 | Корпус | 50 |
| 1.435-17.2.5022 | Кронштейн | 51 |
| 1.435-17.2.5023 | Ограничитель | 51 |
| 1.435-17.2.5024 | Втулка | 52 |
| 1.435-17.2.6000 | Механизм отвода защелки | 52 |
| 1.435-17.2.6000 СБ | Механизм отвода защелки. Сборочный чертеж. | 53 |
| 1.435-17.2.6001 | Ползун | 54 |
| 1.435-17.2.6010 СБ | Корпус в сборе | 54 |
| 1.435-17.2.6011 | Корпус. | 55 |
| 1.435-17.2.0000 ТУ | Ворота распашные с ручным открыванием. Технические условия. | 55÷60 |
| 1.435-17.2.0000 Д1 | Профиль резиновый Р16 | 60 |
| 1.435-17.2.0000 Д2 | Профиль трубный ПТ-1 | 61 |
| 1.435-17.2.0000 Д3 | Профиль трубный ПТ-2 | 61 |
| 1.435-17.2.0000 ТУ | Титульный лист. Технические условия. | 62 |

| Формат | Зона | Поз. | Обозначение | Наименование | Кол на испол. 1.435-17.2.0000 — | 01 | 02 | 03 | Примечание |
|---|---|---|---|---|---|---|---|---|---|
| | | | | **Документация** | | | | | |
| А2 | | | 1.435-17.2.0000СБ | Сборочный чертеж | Х | Х | Х | Х | |
| А1 | | | 1.435-17.2.0000 Д1 | Профиль резиновый Р16 | х | х | х | х | |
| А1 | | | 1.435-17.2.0000 Д2 | Профиль трубный ПТ1 | х | х | х | х | |
| А1 | | | 1.435-17.2.0000 Д3 | Профиль трубный ПТ2 | х | х | х | х | |
| А4 | | | 1.435-17.2.0000 ТУ | Технические условия | х | х | х | х | |
| А4 | | | 1.435-17.2.0000 ТО | Техническое описание | х | х | х | х | |
| | | | | Сборочные единицы | | | | | |
| А1 | | 1 | 1.435-17.2.1000 | Рама ворот | 1 | | | | |
| | | | -01 | Рама ворот | | 1 | | | |
| | | | -02 | Рама ворот | | | 1 | | |
| | | | -03 | Рама ворот | | | | 1 | |
| | | | | | В3,6х3,6 | В3,6х3,0 | В3,6х4,2 | В4,9х5,4 | |

| Изм | Лист | № докум. | Подп. | Дата |
|---|---|---|---|---|
| Разраб | Брыкин | | | |
| Пров | Луцевич | | | |
| Рук. бр. | Брыкин | | | |
| Н. конт. | Луцевич | | | |
| Утв | Колбацкий | | | 30.10.75 |

1.435-17.2.0000

Ворота распашные

| Литер | Лист | Листов |
|---|---|---|
| | 1 | 6 |

ЦНИИПРОМЗДАНИЙ г. Москва

| Инв. № подл. | Подп. и дата | Взам. инв. № | Инв. № дубл. | Подп. и дата |
|---|---|---|---|---|
| | | | | |

| Формат | Зона | Поз. | Обозначение | Наименование | Кол. на испол. 1.435-17.2.0000- — | 01 | 02 | 03 | Примечание |
|---|---|---|---|---|---|---|---|---|---|
| А1 | | 2 | 1.435-17.2.2000 | Рама полотна | 1 | | | | |
| | | | -01 | Рама полотна | | 1 | | | |
| | | | -02 | Рама полотна | | | 1 | | |
| | | | -03 | Рама полотна | | | | 1 | |
| А1 | | 3 | 1.435-17.2.3000 | Рама полотна | 1 | | | | |
| | | | -01 | Рама полотна | | 1 | | | |
| | | | -02 | Рама полотна | | | 1 | | |
| | | | -03 | Рама полотна | | | | 1 | |
| А1 | √ | 4 | 1.435-17.2.4000 | Механизм закрывания шпингалета | 1 | 1 | 1 | 1 | |
| А1 | √ | 5 | 1.435-17.2.5000 | Замок-защелка | 1 | 1 | 1 | 1 | |
| А1 | | 6 | 1.435-17.2.6000 | Механизм отвода защелки | 1 | 1 | 1 | 1 | |

| Изм | Лист | № докум | Подп | Дата |
|---|---|---|---|---|

1.435-17.2.0000

| Инв. № подл. | Подп. и дата | Взам. инв. № | Инв. № дубл. | Подп. и дата |
|---|---|---|---|---|
| | | | | |

| Формат | Зона | Поз. | Обозначение | Наименование | Кол. на испол. 1.435-17.2.0000- | | | | Примечание |
|---|---|---|---|---|---|---|---|---|---|
| | | | | | – | 01 | 02 | 03 | |
| | | | | Детали | | | | | |
| 11 | | 10 | 1.435-17.2.0001 | Палец | 4 | 4 | 4 | 4 | |
| 11 | | 11 | 1.435-17.2.0002 | Опора шаровая | 4 | 4 | 4 | 4 | |
| 11 | | 12 | 1.435-17.2.0003 | Втулка | 4 | 4 | 4 | 4 | |
| 11 | | 13 | 1.435-17.2.0004 | Втулка | 4 | 4 | 4 | 4 | |
| 11 | | 14 | 1.435-17.2.0005 | Шайба регулировочная | 16 | 16 | 16 | 16 | |
| 11 | | 15 | 1.435-17.2.0006 | Вставка | 96 | 80 | 112 | | |
| | | | -01 | Вставка | | | | 144 | |
| 11 | | 16 | 1.435-17.2.0007 | Штырь | 2 | 2 | 2 | 2 | |
| 11 | | 17 | 1.435-17.2.0008 | Штанга | 1 | 1 | 1 | 1 | |
| 11 | | 18 | 1.435-17.2.0008-01 | —"— | 1 | | | | |
| | | | -02 | —"— | | 1 | | | |
| | | | -03 | —"— | | | 1 | | |
| | | | -04 | —"— | | | | 1 | |
| 11 | | 19 | 1.435-17.2.0009 | Ось соединительная | 1 | 1 | 1 | 1 | |

| Изм. | Лист | № докум. | Подп. | Дата | 1.435-17.2.0000 | Лист 3 |
|---|---|---|---|---|---|---|

| Инв. № подл. | Подп. и дата | Взам. инв. № | Инв. № дубл. | Подп. и дата |
|---|---|---|---|---|
| | | | | |

| Формат | Зона | Поз. | Обозначение | Наименование | Кол. на испол. 1.435-17.2.0000- | | | | Примечание |
|---|---|---|---|---|---|---|---|---|---|
| | | | | | – | 01 | 02 | 03 | |
| | | | | Детали | | | | | |
| 11 | | 20 | 1.435-17.2.0011 | Упор | 1 | 1 | 1 | 1 | |
| 11 | | 21 | 1.435-17.2.0012 | Пробка | 2 | 2 | 2 | 2 | |
| 11 | | 22 | 1.435-17.2.0013 | Стержень | 2 | 2 | 2 | 2 | |
| 11 | | 23 | 1.435-17.2.0014 | Втулка | 2 | 2 | 2 | 2 | |
| 11 | | 24 | 1.435-17.2.0015 | Игла | 16 | 16 | 16 | 22 | |
| 11 | | 25 | 1.435-17.2.0016 | Кольцо | 4 | 4 | 4 | 4 | |
| | | | | Стандартные изделия | | | | | |
| | | 30 | | Кольцо I А45 ГОСТ 13941-68 | 4 | 4 | 4 | 4 | |
| | | 31 | | Винт II М6х12.58.01 ГОСТ 1491-72 | 6 | 6 | 6 | 6 | |
| | | 32 | | Шайба 6.65Г ГОСТ 6402-70 | 6 | 6 | 6 | 6 | |

| Изм. | Лист | № докум. | Подп. | Дата | 1.435-17.2.0000 | Лист 4 |
|---|---|---|---|---|---|---|

| Инв. N подл. | Подп. и дата | Взам. инв. N | Инв. N дубл. | Подп. и дата |
|---|---|---|---|---|
| | | | | |

| Формат | Зона | Поз. | Обозначение | Наименование | Кол. на испол. 1.435-17.2.0000- — | 01 | 02 | 03 | Примечание |
|---|---|---|---|---|---|---|---|---|---|
| | | | | | | | | | |
| | | 33 | | Штифт 2.5 Г х 14 ГОСТ 3128-70 | 2 | 2 | 2 | 2 | |
| | | | | Материалы | | | | | |
| | | 40 | | Сукно техническое. ТУ17-65-1-71 | | | | | |
| | | | | 565 х 405 х 5 | 11 / 1.1 | 9.15 / 0.915 | 12.75 / 1.275 | 16.4 / 1.64 | м / кг. |
| | | | | Резина рулонная МБ-А-М ГОСТ 7338-65 | | | | | |
| | ✓ | 41 | | 75 х 3 | 7.2 / 1.94 | 7.2 / 1.94 | 7.2 / 1.94 | 9.8 / 2.57 | м / кг |
| | ✓ | 42 | | 35 х 8 | 7.2 / 1.73 | 7.2 / 1.73 | 7.2 / 1.73 | 9.8 / 2.35 | |

| Изм. | Лист | № докум. | Подп. | Дата | 1.435-17.2.0000 | Лист 5 |
|---|---|---|---|---|---|---|

| Инв. N подл. | Подп. и дата | Взам. инв. N | Инв. N дубл. | Подп. и дата |
|---|---|---|---|---|
| | | | | |

| Формат | Зона | Поз. | Обозначение | Наименование | Кол. на испол. 1.435-17.2.0000- — | 01 | 02 | 03 | Примечание |
|---|---|---|---|---|---|---|---|---|---|
| | | 44 | ✓ | Резиновый профиль Р16 | 200 / 37 | 167 / 31 | 233 / 43 | 300 / 56 | м / кг см. 1.435-17.2.0000Д1 |
| | | 45 | ✓ | Резина губчатая техническая с 2-мя пленками ТУ38-5-1206-68 | | | | | |
| | | | | 20 х 16 | 10.8 / 1.73 | 9.6 / 1.54 | 12.0 / 1.92 | 15.7 / 2.5 | м / кг |

| Изм. | Лист | № докум | Подп. | Дата | 1.435-17.2.0000 | Лист 6 |
|---|---|---|---|---|---|---|

13705-02

1.435-17.2.0000

## Вид с фасада

Рис.1

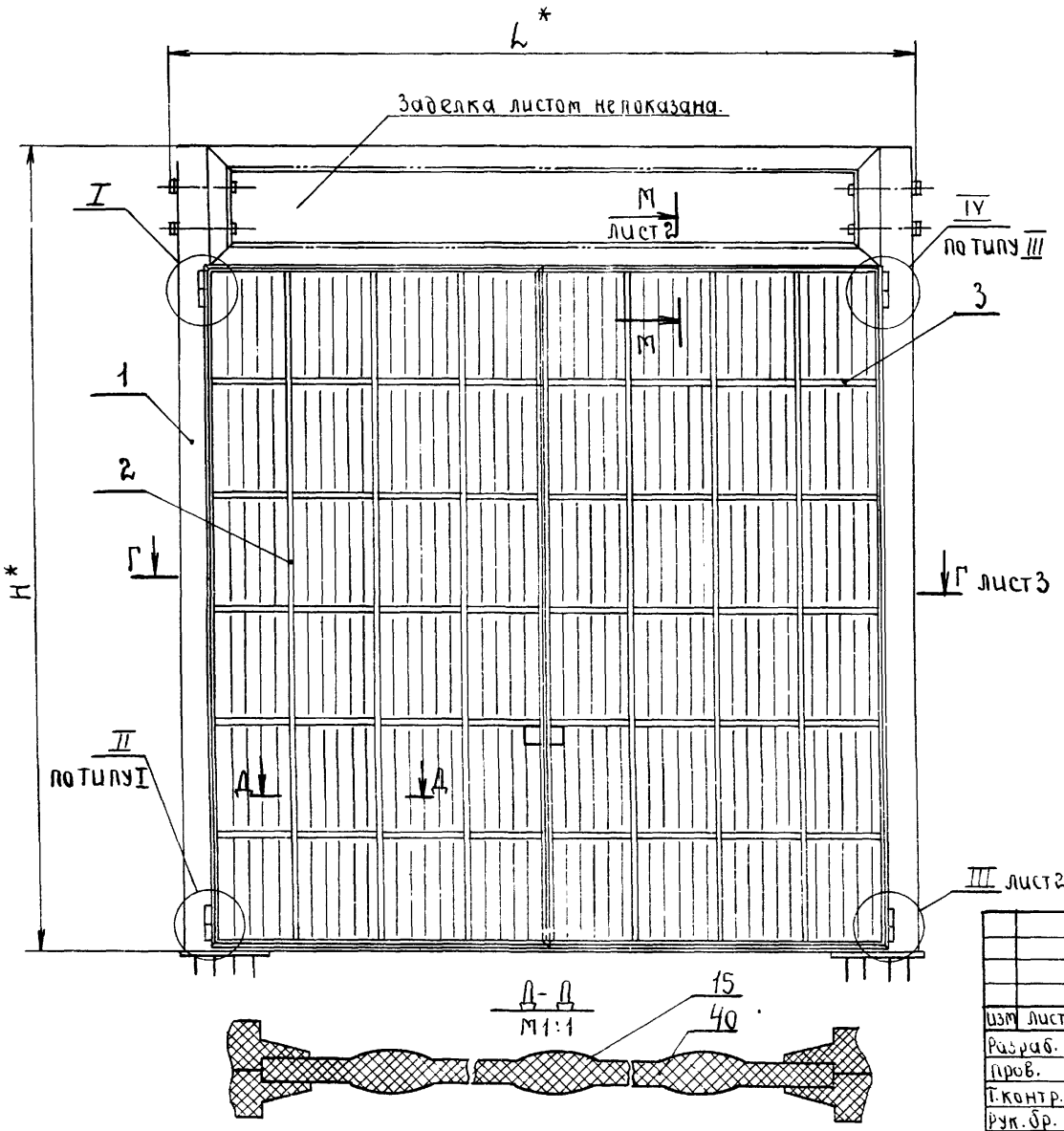





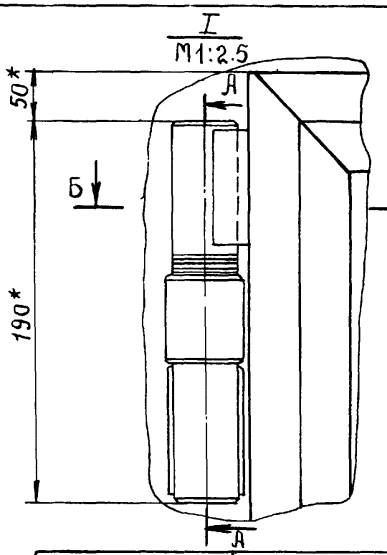


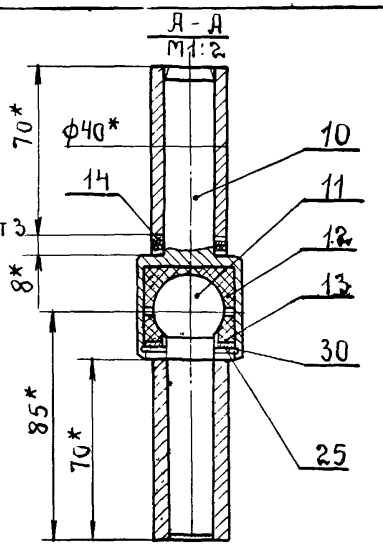


| Типоразмер ворот | Обозначение | L | H | B | h |
|---|---|---|---|---|---|
| В 3,6×3.6 | 1.435-17.2.0000 | 3918 | 4170 | 439 | 6 |
| В 3.6×3.0 | -01 | 3918 | 3570 | 439 | 5 |
| В 3.6×4.2 | -02 | 3918 | 4770 | 439 | 7 |
| В 4.9×5.4 | -03 | 5218 | 5970 | 601.5 | 9 |

4,9 × 5

| ℓ | C | K | Z | Масса* |
|---|---|---|---|---|
| 3600 | 1800 | 3600 | 4200 | 738 |
| 3600 | 1800 | 3 | 3600 | 667 |
| 3600 | 1800 | 4200 | 4800 | 809 |
| 4900 | 2450 | 5400 | 6000 | 1077 |

1. Допускается замена поз.15 и 40 при заполнении рамы полотна стеклом органическим марки 2-55 ГОСТ 15809-70 толщиной 5 мм. или декоративным бумажно-слоистым пластиком ГОСТ 9590-61 толщиной 6 мм (см. рис. 2)
2* Размеры для справок.

| Изм. | Лист | № докум. | Подп. | Дата |
|---|---|---|---|---|
| Разраб. | | Брыкин | подп | |
| Пров. | | Луцевич | " | 11.06.75 |
| Т.контр. | | | | |
| Рук.бр. | | Брыкин | " | |
| Н.контр. | | Луцевич | " | |
| Гл.в | | Кобрицкий | " | 30.10.75 |

1.435-17.2.0000 СБ

Ворота распашные. Сборочный чертеж.

| Лит. | Масса | Масш. |
|---|---|---|
| | См. табл. | — |
| Лист 1 | Листов | |

ЦНИИПромзданий г. Москва

1.435-17.2.0000.СБ

Рис.2

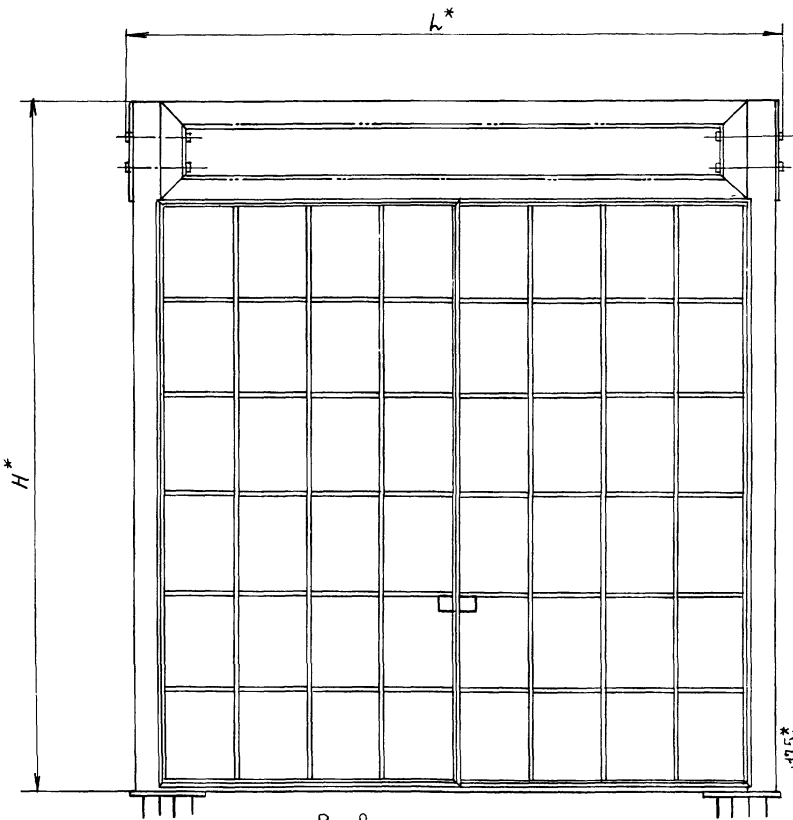


III
М1:2
лист 1

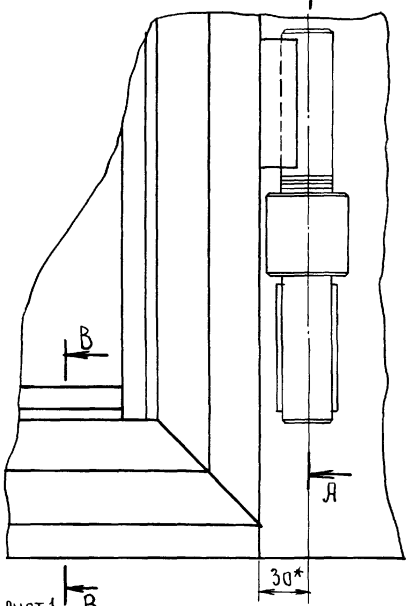


Схема разбивки полотна по высоте

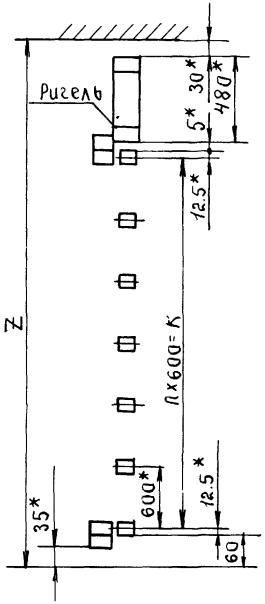


М-М
М1:2
лист 1

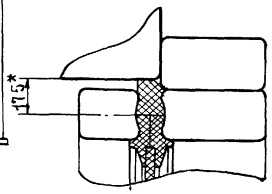


В-В
М1:2

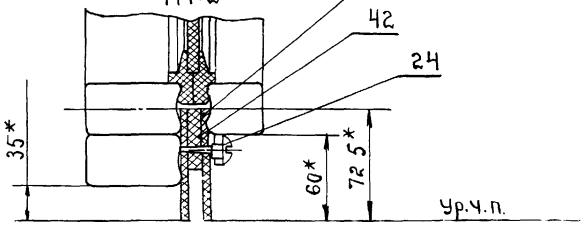


| Изм. | Лист. | № докум. | Подп. | Дата |
|---|---|---|---|---|
| Разраб. | | Брыкин | » | |
| Пров. | | Луцевич | » | |
| Т. контр. | | | | |
| Рук. гр. | | Брыкин | » | |
| Н. контр. | | Луцевич | » | |
| ГИП | | Колбицкий | | |

1.435-17.2.0000.СБ

Ворота распашные. Сборочный чертеж.

| Лит. | Масса | Масшт. |
|---|---|---|
| | — | — |
| Лист 2 | Листов | |

ЦНИИПромзданий г. Москва

Инв. № подл. | Подп. и дата | Взам. инв. № | Инв. № дубл. | Подп. и дата

Шифр 4Г-74
Вып. 2

1.435-17.2.0000СБ

Г-Г
М1:5
лист 1

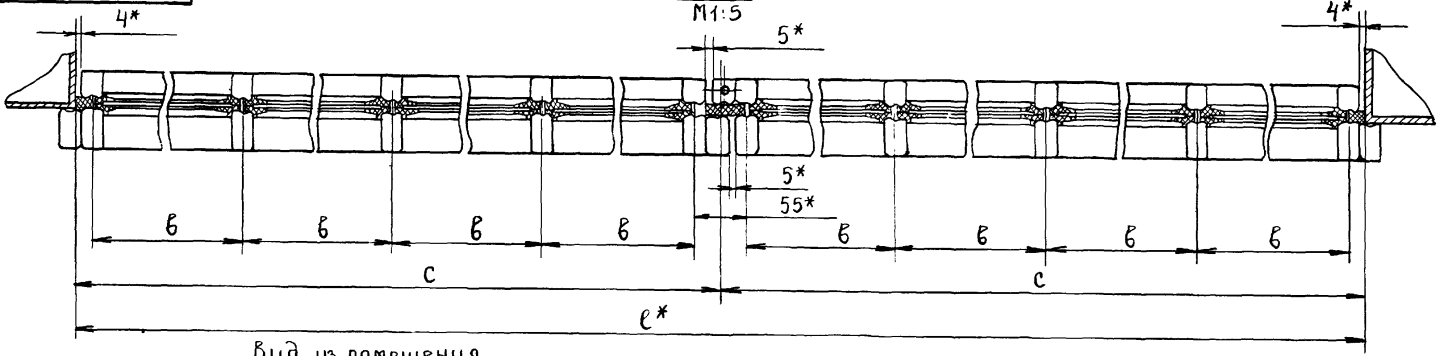


Вид из помещения

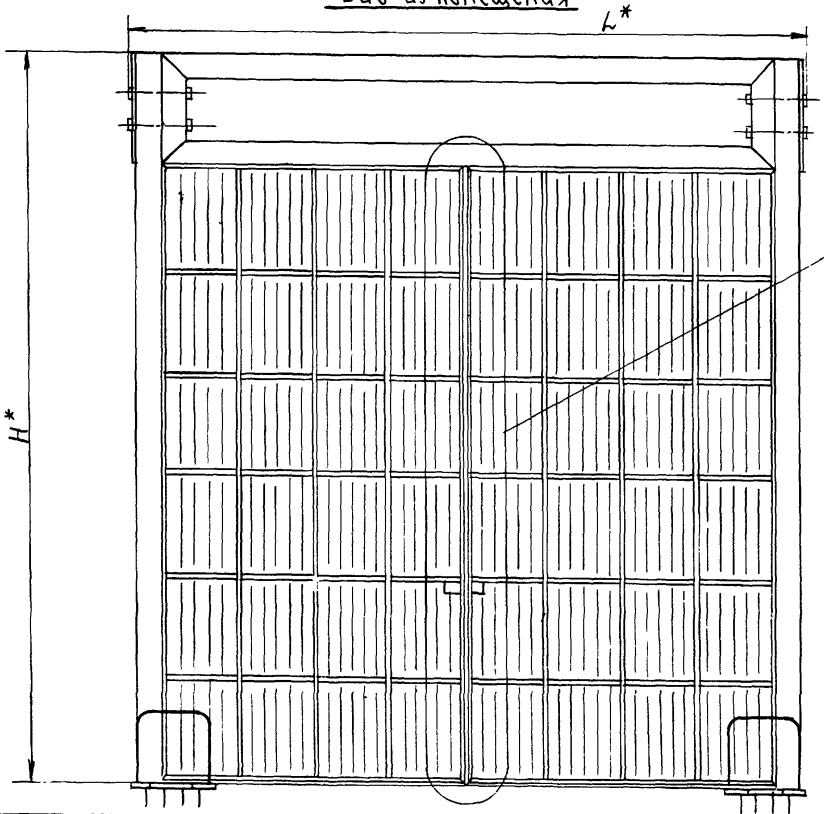


Б-Б
М1:2
лист 1

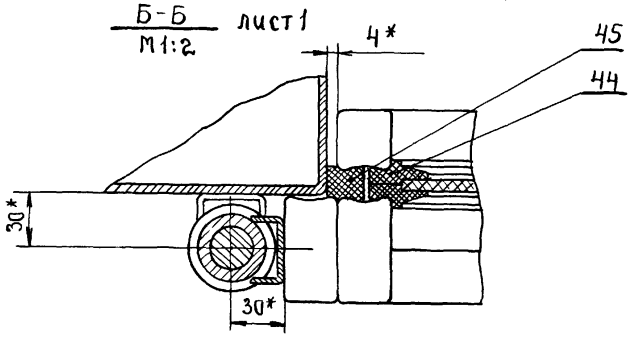


| Изм. | Лист. | № докум. | Подп. | Дата |
|---|---|---|---|---|
| Разраб. | | Брыкин | | |
| Пров. | | Луцевич | | 18.06.79 |
| Т. контр. | | | | |
| Рук. бр. | | Брыкин | | |
| Н. контр. | | Луцевич | | |
| Утв. | | Колбацкий | | 30.06.79 |

1.435-17.2.0000СБ.

Ворота распашные. Сборочный чертеж.

| Лит | Масса | Масшт. |
|---|---|---|
| | — | — |
| Лист 3 | Листов | |

ЦНИИпромзданий г. Москва.

15705 02 10

1.435-17.2.0000 СБ

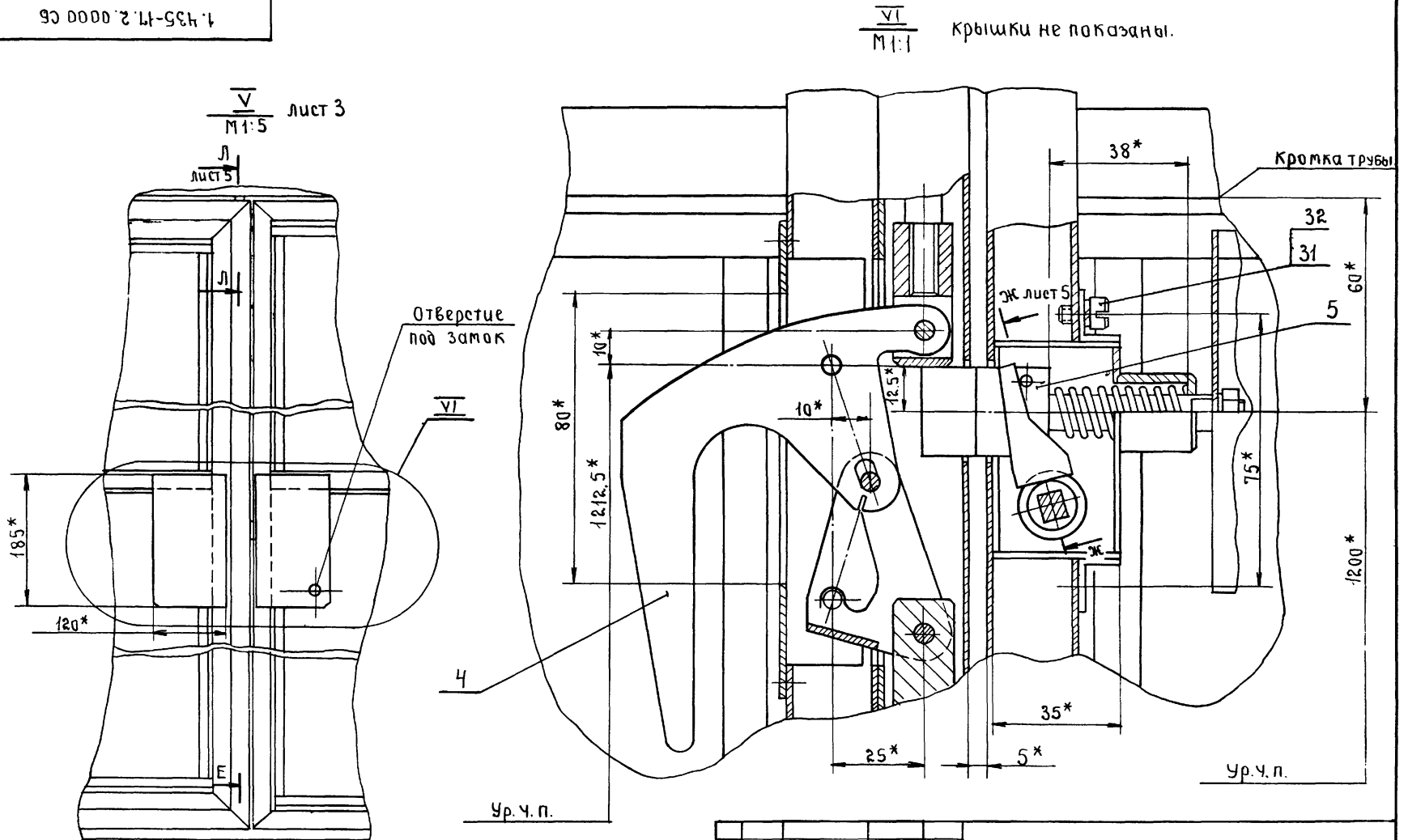


| | | | | | |
|---|---|---|---|---|---|
| | | | | | 1.435-17.2.0000 СБ. |
| Изм. | Лист | № докум. | Подп. | Дата | Ворота распашные. Сборочный чертеж. |
| Разраб. | | Брыкин | Подп. | | |
| Пров. | | Луцевич | " | | |
| Т. контр. | | | | | |
| Рук. гр. | | Брыкин | " | | |
| | | Луцевич | " | | |

| Лит. | Масса | Масшт. |
|---|---|---|
| | – | – |
| Лист 4 | Листов | |

ЦНИИПРОМЗДАНИЙ г. Москва

ш.ф.р 41-14 в.ып. 2

| Подп. и дата | Взам. инв. № | Инв. № дубл. | Подп. и дата |
|---|---|---|---|
| | | | |

1.435-17.2.0000 СБ

Л-Л
М1:1
лист 4

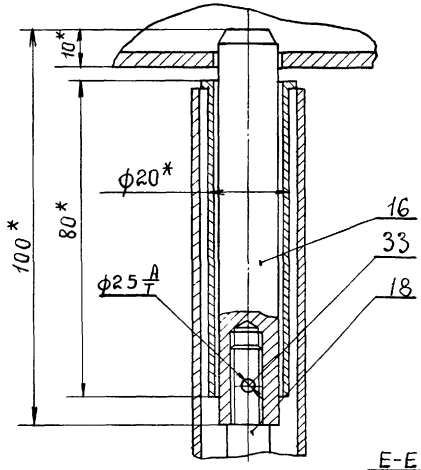


Ж-Ж
М1:1
лист 4

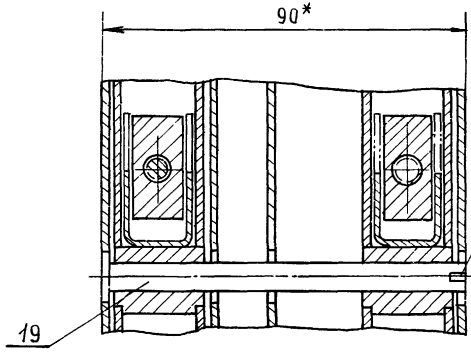


Схема мех-ма закрывания ворот.

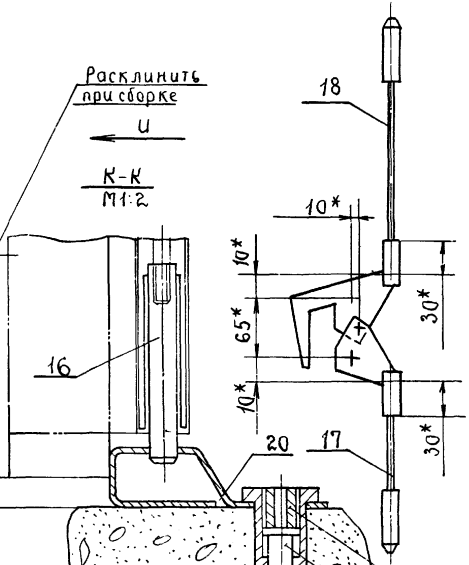


К-К
М1:2

Вид И
Крышка не показана

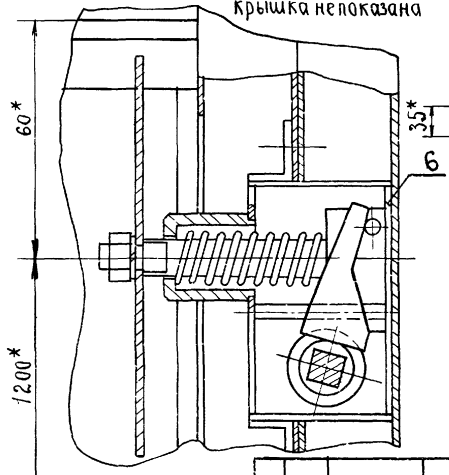


Е-Е
М1:1
лист 4

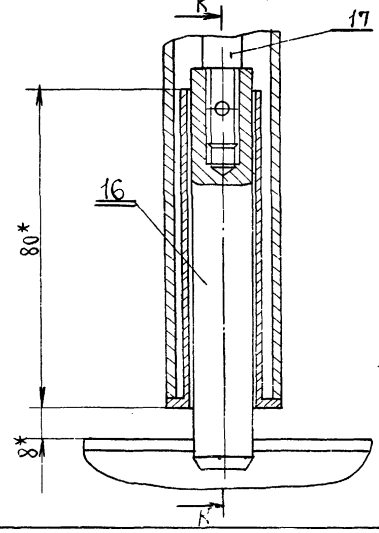


| Изм. | Лист | № докум. | Подп. | Дата |
|---|---|---|---|---|
| Разраб. | | Брыкин | Подп. | |
| Пров. | | Луцевич | » | |
| Т.контр. | | | | |
| Рук.бр. | | Брыкин | » | |
| Н.контр. | | Луцевич | » | |
| Ч.в | | Колбасин | » | |

1.435-17.2.0000 СБ.

Ворота распашные. Сборочный чертеж.

| Лит. | Масса | Масшт |
|---|---|---|
| | — | — |
| Лист 5 | Листов | |

ЦНИИПРОМЗДАНИЙ г. Москва

1.435-17.2.0001

Rz80 (V)

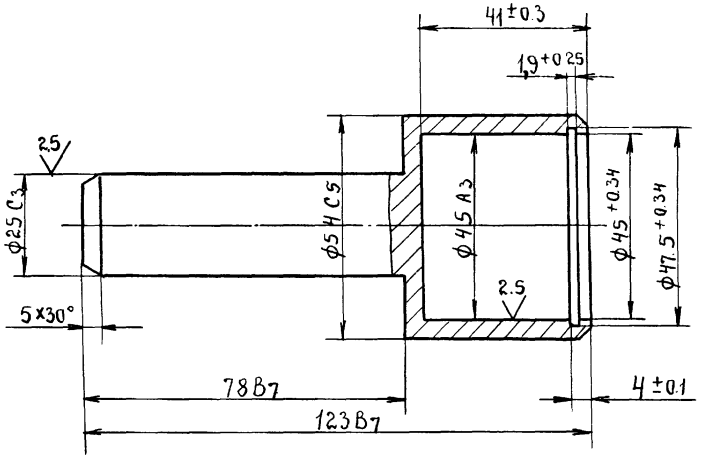


| Изм. | Лист | № докум. | Подп. | Дата |
|---|---|---|---|---|
| Разраб. | | Стрельцов | | |
| Пров. | | Лучевич | | |
| Т. контр. | | | | |
| Рук. гр. | | Брыкин | | |
| Н. контр. | | Лучевич | | |

1.435-17.2.0001

Палец

| Лит. | Масса | Масшт. |
|---|---|---|
| | 0.42 | 1:1 |
| Лист | Листов 1 | |

Ст.3 ГОСТ 380-71

ЦНИИПРОМЗДАНИЙ г. Москва

Шифр 11-74 вып 2

Подп. и дата | Инв. № подл. | Взам. инв. № | Подп. и дата | Инв. № дубл.

1.435-17.2.0002

Rz80 (V)

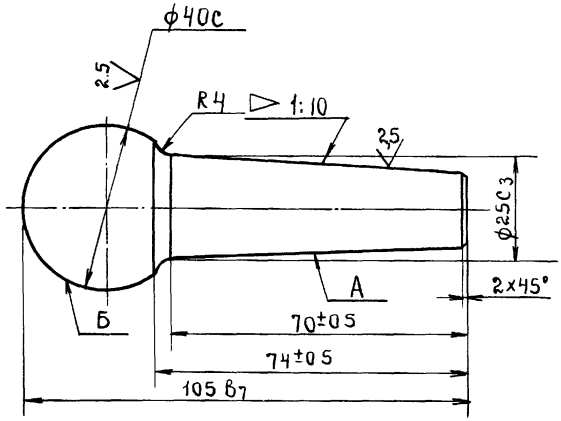


Радиальное биение поверхности А и Б.
относительно оси вращения не более 0.1 мм.

| Изм. | Лист | № докум. | Подп. | Дата |
|---|---|---|---|---|
| Разраб. | | Стрельцов | | |
| Пров. | | Лучевич | | |
| Т. контр. | | | | |
| Рук. гр. | | Брыкин | | |
| Н. контр. | | Лучевич | | |

1.435-17.2.0002

Опора шаровая.

| Лит. | Масса | Масшт. |
|---|---|---|
| | 0.32 | 1:1 |
| Лист | Листов 1 | |

Ст.3 ГОСТ 380-71

ЦНИИПРОМЗДАНИЙ г. Москва

1.435-17.2.0003

2.5

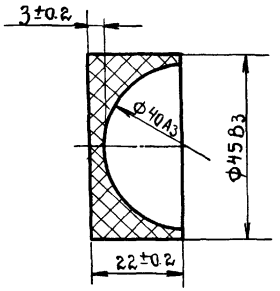


| Изм | Лист | № докум. | Подп. | Дата | 1.435-17.2.0003 | | | |
|---|---|---|---|---|---|---|---|---|
| Разраб. | Стрельцов | | | | Втулка. | Лит. | Масса | Масшт |
| Пров. | Луцевич | | | | | | 0.019 | 1:1 |
| Т. контр. | | | | | | Лист | Листов 1 | |
| Рук. гр. | Брыкин | | | | Капрон ВТУХП 69-58 | ЦНИИПРОМЗДАНИЙ г. Москва. | | |
| Н. контр. | Луцевич | | | | | | | |
| Гип | Брыкин | | | | | | | |

1.435-17.2.0004

2.5

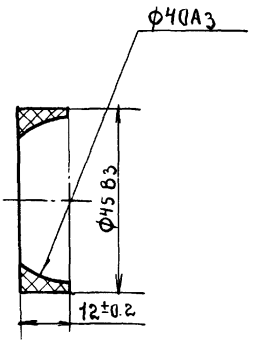


| Изм | Лист | N докум. | Подп. | Дата | 1.435-17.2.0004 | | | |
|---|---|---|---|---|---|---|---|---|
| Разраб. | Стрельцов | | | | Втулка. | Лит | Масса | Масшт |
| Пров. | Луцевич | | | | | | 0.016 | 1:1 |
| Т. контр. | | | | | | Лист | Листов 1 | |
| Рук гр | Брыкин | | | | Капрон ВТУХП 69 58 | ЦНИИПРОМЗДАНИЙ г Москва | | |
| Н. контр | Луцевич | | | | | | | |
| Гип | Брыкин | | | | | | | |

Подп. и дата | Инв. № подл. | Взам. инв. № | Подп. и дата | Инв. № дубл. | Подп. и дата

1.435-17.2.0005

Rz80

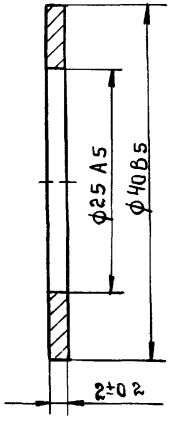


| Изм. | Лист | № докум. | Подп. | Дата |
|---|---|---|---|---|
| Разраб. | | Стрельцов | подп. | |
| Пров. | | Луцевич | " | |
| Т.контр. | | | | |
| Рук.гр. | | Брыкин | " | |
| Н.контр. | | Луцевич | " | |
| Утв. | | Брыкин | " | |

1.435-17.2.0005

Шайба регулировочная

| Лит. | Масса | Масшт. |
|---|---|---|
| | 0.012 | 2:1 |
| Лист | Листов 1 | |

Ст.3 ГОСТ 380-71

ЦНИИПромзданий г. Москва.

Шифр 41-74 Вып.2

Подп. и дата | Инв. № дубл. | Взам. инв. № | Подп. и дата | Инв. № подл.

1.435-17.2.0006

А-А

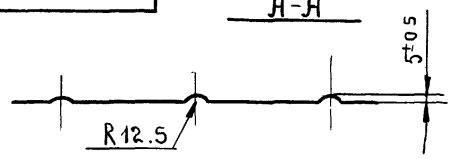


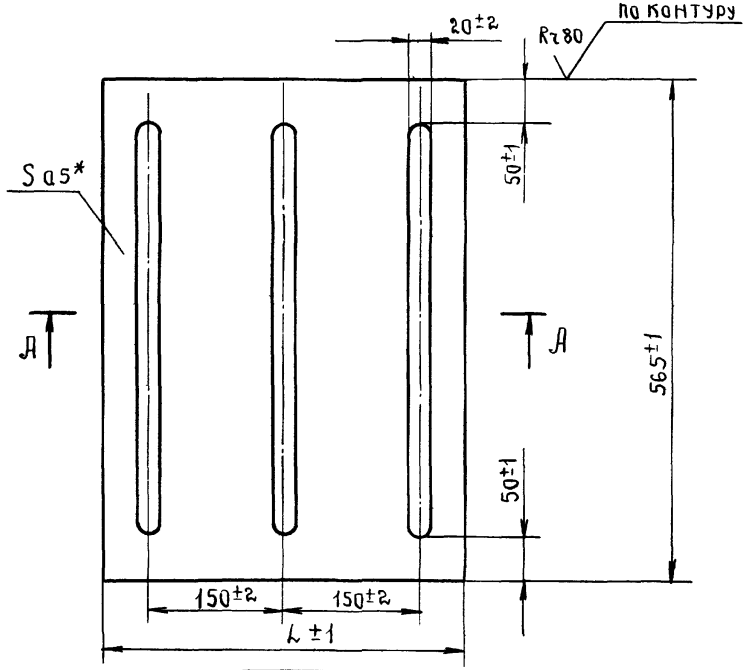


| Обозначение | L, мм. | Масса, кг. |
|---|---|---|
| 1.435-17.2.0006 | 405 | 0.54 |
| -01 | 565 | 0.75 |

* Размер для справок.

| Изм. | Лист | № докум. | Подп. | Дата |
|---|---|---|---|---|
| Разраб. | | Фролова | " | |
| Пров. | | Луцевич | " | |
| Т.контр. | | | " | |
| Рук.гр. | | Брыкин | " | |
| Н.контр. | | Луцевич | " | |
| Утв. | | Брыкин | " | |

1.435-17.2.0006

Вставка.

| Лит. | Масса | Масшт. |
|---|---|---|
| | см. табл. | 1:5 |
| Лист | Листов 1 | |

Лист 0.5 ГОСТ 19903-74
Ст.3 ГОСТ 16523-70

ЦНИИПромзданий г. Москва.

Подп. и дата | Инв. № дубл. | Взам. инв. № | Подп. и дата | Инв. № подл.

1.435-17.2.0007

Rz 80

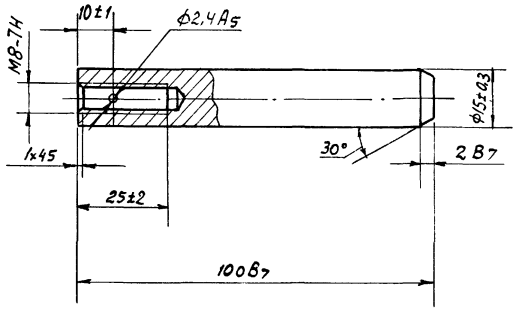


| Изм. | Лист | № докум. | Подп. | Дата |
|---|---|---|---|---|
| Разраб | | Фролова | Подп. | |
| Пров. | | Луцевич | " | |
| Т.контр. | | | | |
| Рук.гр. | | Брыкин | " | |
| Н.контр. | | Луцевич | " | |
| Утв | | Брыкин | " | |

1.435-17.2.0007

Штырь

| Лит. | Масса | Масштаб |
|---|---|---|
| | 0,13 | 1:1 |
| Лист | Листов 1 | |

Ст.3 ГОСТ 380-71

ЦНИИПРОМЗДАНИЙ г. Москва

Копировал Формат А4

Подп. и дата | Взам. инв. № | Инв. № дубл. | Подп. и дата

1.435-17.2.0008

Rz 40 (√)

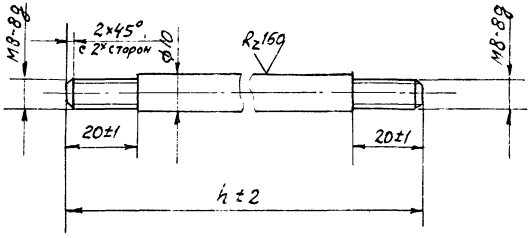


| Обозначение | h | Масса, кг |
|---|---|---|
| 1.435-17.2.0008 | 1002 | 0.64 |
| -01 | 2388 | 1.47 |
| -02 | 1788 | 1.1 |
| -03 | 2988 | 1.84 |
| -04 | 4188 | 2.58 |

| Изм. | Лист | N докум. | Подп. | Дата |
|---|---|---|---|---|
| Разраб | | Фролова | Подп. | |
| Пров. | | Луцевич | " | |
| Т.контр. | | | | |
| Рук.гр. | | Брыкин | " | |
| Н.контр. | | Луцевич | " | |
| Утв | | Брыкин | " | |

1.435-17.2.0008

Штанга

| Лит. | Масса | Масштаб |
|---|---|---|
| | См. табл. | - |
| Лист | Листов 1 | |

Ст.3 ГОСТ 380-71

ЦНИИПРОМЗДАНИЙ г. Москва

1.435-17.2.0009

Rz 80

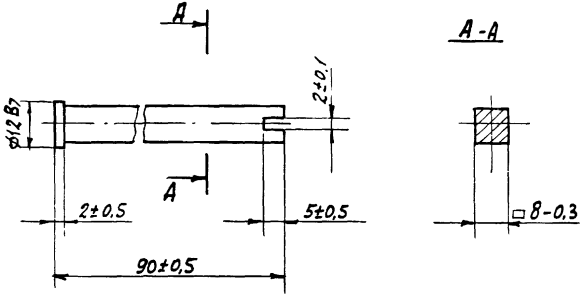


| Изм. | Лист | № докум. | Подп. | Дата |
|---|---|---|---|---|
| Разраб. | | Фролова | | |
| Пров. | | Луцевич | " | 18.06.75 |
| Т. контр. | | | | |
| Рук. гр. | | Брыкин | " | |
| Н. контр. | | Луцевич | " | |
| Утв. | | Брыкин | | |

1.435-17.2.0009

Ось соединительная

| Лит. | Масса | Масшт. |
|---|---|---|
| | 0,04 | 1:1 |
| Лист | Листов 1 | |

Ст.3 ГОСТ 380-71

ЦНИИпромзданий г. Москва

Шифр 41-14 Вып. 2

Инв. № подл. | Подп. и дата | Взам. инв. № | Инв. № дубл. | Подп. и дата

1.435-17.2.0011

Rz 80

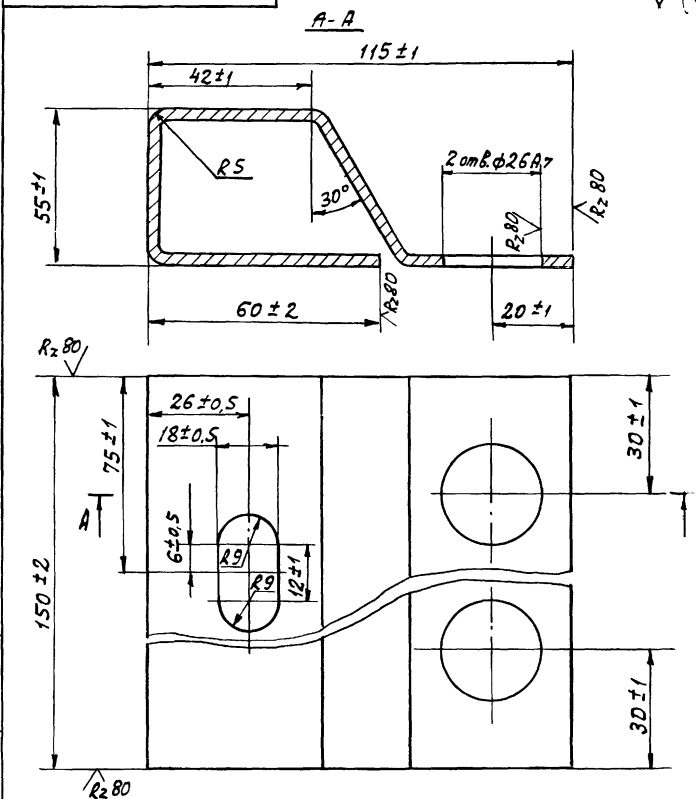


| Изм. | Лист | N докум. | Подп. | Дата |
|---|---|---|---|---|
| Разраб. | | Фролова | подп. | |
| Пров. | | Луцевич | " | |
| Т. контр. | | | | |
| Рук. гр. | | Брыкин | " | |
| Н. контр. | | Луцевич | " | |
| Утв. | | Брыкин | | |

1.435-17.2.0011

Упор

| Лит. | Масса | Масшт. |
|---|---|---|
| | 0.87 | 1 1 |
| Лист | Листов 1 | |

Лист БЗ ГОСТ 19903-74 / Ст.3 ГОСТ 16523-70

ЦНИИпромзданий г. Москва

Инв. № подл. | Подп. и дата | Взам. инв. № | Инв. № дубл. | Подп. и дата

1.435-17.2.0012

Rz 40

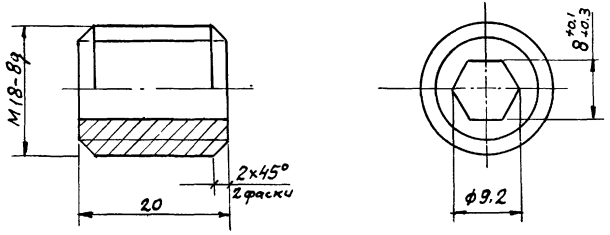


Неуказанные предельные отклонения размеров: охватывающих - по $A_7$, охватываемых - по $B_7$

| Изм. | Лист | N докум. | Подп. | Дата |
|---|---|---|---|---|
| Разраб. | | Санкина | Подп. | |
| Пров. | | Луцевич | " | |
| Т.контр. | | | | |
| Нач.гр. | | Брыкин | " | |
| Н.контр. | | Луцевич | " | |
| Утв. | | Брыкин | " | |

1.435-17.2.0012

Пробка

Текстолит ПТ-20 ГОСТ 5-72

| Лит | Масса | Масшт |
|---|---|---|
| | 0.05 | 2:1 |
| Лист | Листов 1 | |

ЦНИИПромзданий г. Москва

Копировал

Формат А4

1.435-17.2.0013

Rz 40

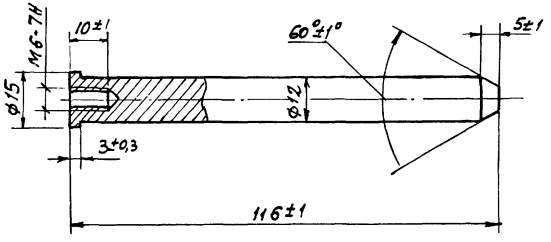


Неуказанные предельные отклонения размеров: охватывае-мых - по $B_7$.

Подп. и дата | Инв. N дубл. | Взам. инв. N | Подп. и дата | Инв. N подл.

| Изм. | Лист | N докум. | Подп. | Дата |
|---|---|---|---|---|
| Разраб. | | Санкина | " | |
| Пров. | | Луцевич | " | |
| Т.контр. | | | | |
| Рук.гр. | | Брыкин | " | |
| Н.контр. | | Луцевич | " | |
| Утв. | | Брыкин | " | |

1.435-17.2.0013

Стержень

Ст.3 ГОСТ 380-71

| Лит | Масса | Масшт |
|---|---|---|
| | 0.13 | 1:1 |
| Лист | Листов 1 | |

ЦНИИПромзданий г. Москва

Формат А4

1.435-17.2.001И

Rz 40

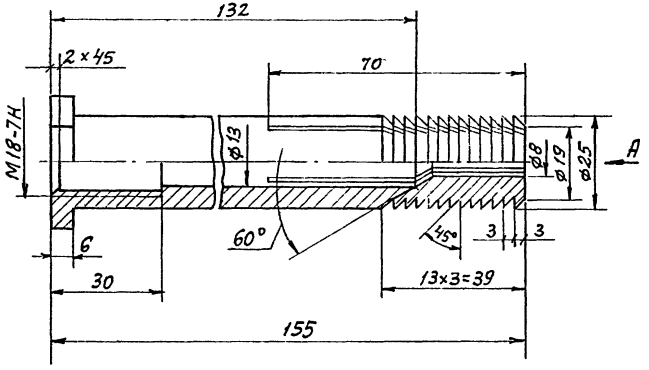


Вид А

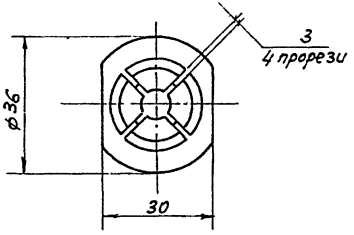


Неуказанные предельные отклонения размеров: охватывающих – по $A_7$, охватываемых – по $B_7$, остальных – по $CM_7$

| Изм. | Лист | N докум. | Подп. | Дата |
|---|---|---|---|---|
| Разраб | | Санкина | | |
| Пров. | | Луцевич | | |
| Т.контр. | | | | |
| Рук. гр. | | Брыкин | | |
| Н.контр. | | Луцевич | | |

1.435-17.2.0014

Втулка

| Лит | Масса | Масш. |
|---|---|---|
| | 0.35 | 1:1 |
| Лист | Листов 1 | |

Ст.3 ГОСТ 380-71

ЦНИИПромзданий г. Москва

Шифр 4.1-74 Вып. 2

Инв. № подл. | Подп. и дата | Взам. инв. № | Инв. № дубл. | Подп. и дата

1.435-17.2.001С

Rz 40

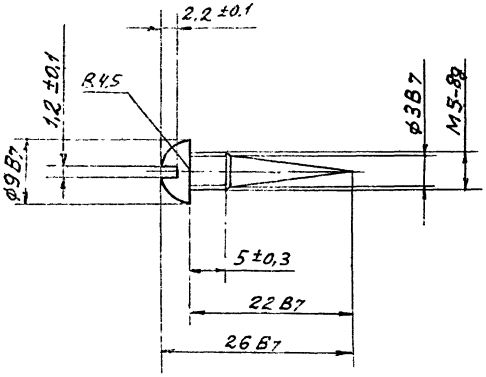


| Изм. | Лист | N докум. | Подп. | Дата |
|---|---|---|---|---|
| Разраб | | Стрельцов | | |
| Пров. | | Луцевич | | |
| Т.контр. | | | | |
| Рук. гр. | | Брыкин | | |
| Н.контр. | | Луцевич | | |
| | | Марков | | |

1.435-17.2.0015

Угол

| Лит | Масса | Масш. |
|---|---|---|
| | 0.003 | 2:1 |
| Лист | Листов 1 | |

Сталь 45 ГОСТ 1050-74

ЦНИИПромзданий г. Москва

Инв. № подл. | Подп. и дата | Взам. инв. № | Инв. № дубл. | Подп. и дата

Инв.N подл. | Подп. и дата | Взам.инв.N

| Изм. | Лист | N докум. | Подп. | Дата |
|---|---|---|---|---|
| Разраб. | | Санкина | | |
| Пров. | | Луцевич | | |
| Рук.бр. | | Брыкин | | |
| Н.контр. | | Луцевич | | |
| Утв | | Брыкин | | |

1.435-17.2.0016

Колпак

Сталь 45 ГОСТ 1050-74

| Лист | Масса | Масштаб |
|---|---|---|
| | 0.006 | 2:1 |

Листов 1

ЦНИИпромзданий г. Москва

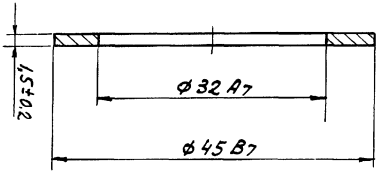


Инв.N подл. | Подп. и дата | Взам.инв.N | Инв.N дубл. | Подп. и дата

| Формат | Зона | Поз. | Обозначение | Наименование | Кол. на испол. 1.435-17.2.1000 — | 01 | 02 | 03 | Примечание |
|---|---|---|---|---|---|---|---|---|---|
| | | | | Документация | | | | | |
| 12 | | | 1.435-17.2.1000 СБ | Сборочный чертеж | x | x | x | x | |
| | | | | Сборочные единицы | | | | | |
| 11 | | 1 | 1.435-17.2.1100 | Стойка | 1 | | | | |
| | | | -02 | Стойка | | 1 | | | |
| | | | -04 | Стойка | | | 1 | | |
| | | | -06 | Стойка | | | | 1 | |
| 11 | | 2 | 1.435-17.2.1100-01 | Стойка | 1 | | | | |
| | | | -03 | Стойка | | 1 | | | |
| | | | -05 | Стойка | | | 1 | | |
| | | | -07 | Стойка | | | | 1 | |

Условное наименование

| Изм. | Лист | N докум. | Подп. | Дата |
|---|---|---|---|---|
| Разраб. | | Санкина | | |
| Пров. | | Луцевич | | |
| Рук.бр. | | Брыкин | | |
| Н.конт. | | Луцевич | | |
| Утв | | Брыкин | | |

1.435-17.2.1000

Рама ворот

| Литера | Лист | Листов |
|---|---|---|
| | 1 | 2 |

ЦНИИпромзданий г. Москва

13.05-02 20

Шифр 41-74
Вып. 2

| Формат | Зона | Поз. | Обозначение | Наименование | Кол. на испол. 1.435-17.2.1000а – | 01 | 02 | 03 | Примечание |
|---|---|---|---|---|---|---|---|---|---|
| 11 | | 3 | 1.435-17.2.1200 | Ригель | 1 | 1 | 1 | | |
| | | | -01 | Ригель | | | | 1 | |
| | | | | Детали | | | | | |
| | | 4 | 1.435-17.2.1001 | Болт | 8 | 8 | 8 | 8 | |
| | | | | Стандартные изделия | | | | | |
| | | 8 | | Гайка М20.5.01 | 8 | 8 | 8 | 8 | |
| | | | | ГОСТ 5915-70 | | | | | |
| | | 9 | | Шайба 20.65Г.01 | 8 | 8 | 8 | 8 | |
| | | | | ГОСТ 6402-70 | | | | | |

| Изм | Лист | N докум | Подп. | Дата |
|---|---|---|---|---|
| | | | | |

1.435-17.2.1000

Лист 2

1.435-17.2.1001

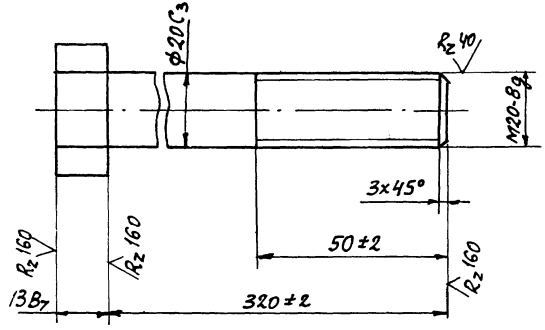


| Изм | Лист | N докум | Подп. | Дата |
|---|---|---|---|---|
| Разраб | Санкина | | Подп. | |
| Пров. | Луцевич | | " | |
| Т. контр. | | | | |
| Рук. гр. | Брыкин | | " | |
| Н. контр. | Луцевич | | " | |
| | Брыкин | | " | |

1.435-17.2.1001

Болт

| Лит | Масса | Масшт |
|---|---|---|
| | 0.85 | 1:1 |

Лист | Листов 1

Шестигранник 30 ГОСТ 2879-69
20 ГОСТ 1050-74

ЦНИИПРОМЗДАНИЙ г. Москва

1.435-17.2.1000 СБ

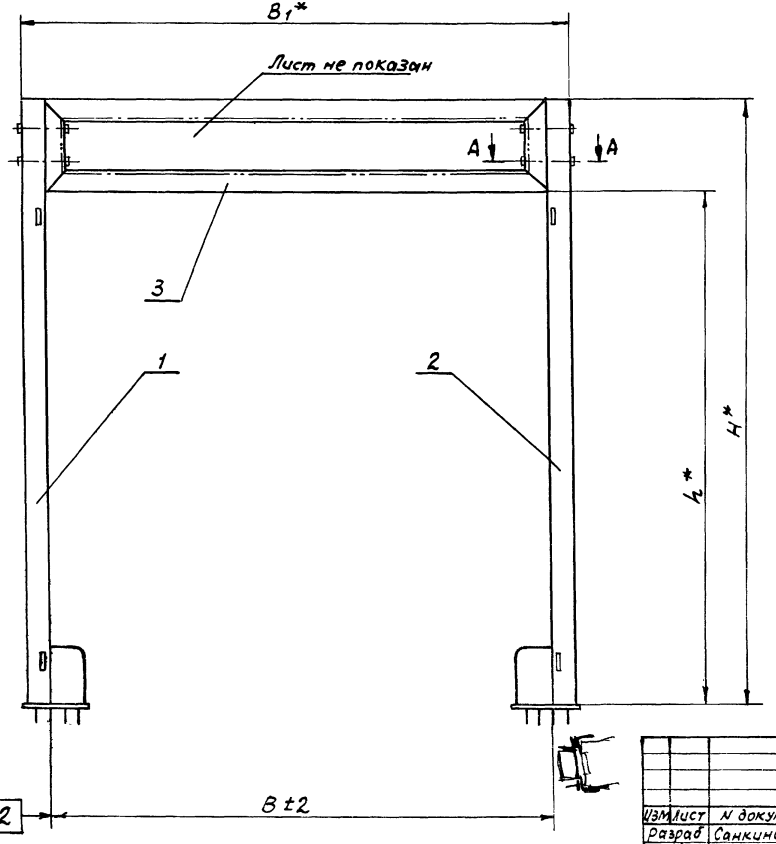


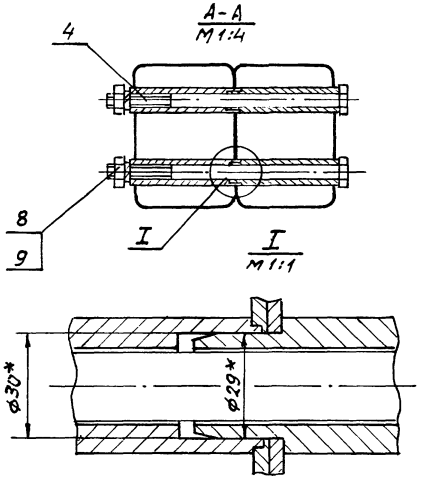


| Обозначение | Размеры, мм | | | | Масса, кг |
|---|---|---|---|---|---|
| | B | $B_1$ | h | H | |
| 1.435-17.2.1000 | 3600 | 3880 | 3690 | 4170 | 418-0 |
| -01 | 3600 | 3880 | 3090 | 3570 | 394-0 |
| -02 | 3600 | 3880 | 4290 | 4770 | 442-0 |
| -03 | 4900 | 6180 | 5490 | 5970 | 541-0 |

* Размеры для справок

| | | | | | | | | |
|---|---|---|---|---|---|---|---|---|
| | | | | | 1.435-17.2.1000 СБ | | | |
| Изм | Лист | N докум | Подп | Дата | Рама ворот Сборочный чертеж | Лит | Масса | Масш |
| Разраб | | Санкина | Подп. | | | | См. табл | — |
| Пров. | | Луцевич | " | | | Лист | Листов 1 | |
| Т. контр. | | | | | | | | |
| Рук. гр. | | Брыкин | " | | | ЦНИИПРОМЗДАНИЙ г. Москва | | |
| Н. контр. | | Луцевич | " | | | | | |
| Утв. | | Брыкин | " | | | | | |

Пров. [illegible] 21530 Копир [illegible]

| Инв.№ подл. | Подп. и дата | Взам. инв.№ | Инв.№ дубл. | Подп. и дата |
|---|---|---|---|---|
| | | | | |

| Зона | Поз. | Обозначение | Наименование | Кол. на испол. 1.435-17.2.1100- | | | | | | | | Примечание |
|---|---|---|---|---|---|---|---|---|---|---|---|---|
| | | | | – | 01 | 02 | 03 | 04 | 05 | 06 | 07 | |
| | | | Документация | | | | | | | | | |
| 12 | | 1.435-17.2.1100 СБ | Сборочный чертеж | x | x | x | x | x | x | x | x | |
| | | | Сборочные единицы | | | | | | | | | |
| 11 | 1 | 1.435-17.2.1110 | Втулка-шарнир | 2 | 2 | 2 | 2 | 2 | 2 | 2 | 2 | |
| | | | Детали | | | | | | | | | |
| 11 | 2 | 1.435-17.2.1101 | Втулка | 4 | 4 | 4 | 4 | 4 | 4 | 4 | 4 | |
| 11 | 3 | 1.435-17.2.1102 | Основание | 1 | 1 | 1 | 1 | 1 | 1 | 1 | 1 | |
| | | | Труба | | | | | | | | | |
| | | | Профиль прямоугольный 200×140×4 ГОСТ 12336-66 / Ст.3кп ГОСТ 11474-65 | | | | | | | | | |
| БЧ | 4 | 1.435-17.2.1103 | $\ell = 3565 \pm 2$ | | | 1 | 1 | | | | | 73 кг |

Условное наименование

| Изм. | Лист | N докум. | Подп. | Дата |
|---|---|---|---|---|
| Разраб | | Санкина | | |
| Пров. | | Луцевич | | |
| Рук. бр. | | Брыкин | | |
| Н. контр | | Луцевич | | |
| Утв. | | Брыкин | | |

1.435-17.2.1100

Стойка

| Литер | Лист | Листов |
|---|---|---|
| | 1 | 2 |

ЦНИИПромзданий г. Москва

| Инв.№ подл. | Подп. и дата | Взам. инв.№ | Инв.№ дубл. | Подп. и дата |
|---|---|---|---|---|
| | | | | |

| Формат | Зона | Поз. | Обозначение | Наименование | Кол. на испол. 1.435-17.2.1100- | | | | | | | | Примечание |
|---|---|---|---|---|---|---|---|---|---|---|---|---|---|
| | | | | | – | 01 | 02 | 03 | 04 | 05 | 06 | 07 | |
| БЧ | | 5 | 1.435-17.2.1104 | $\ell = 4166 \pm 2$ | 1 | 1 | | | | | | | |
| БЧ | | 6 | 1.435-17.2.1105 | $\ell = 4766 \pm 2$ | | | | | 1 | 1 | | | 85 кг |
| БЧ | | 7 | 1.435-17.2.1106 | $\ell = 5966 \pm 2$ | | | | | | | 1 | 1 | 97 кг |
| БЧ | | 8 | 1.435-17.2.1107 | Колесоотбойник $\ell = 855 \pm 2$ | 2 | 2 | 2 | 2 | 2 | 2 | 2 | 2 | 121 кг |
| | | | | Труба 50×3 ГОСТ 8734-58 / 820 ГОСТ 8733-74 | | | | | | | | | 3 кг |
| БЧ | | 9 | 1.435-17.2.1108 | Пластина $194 B_7 \times 134 B_7$ | 1 | 1 | 1 | 1 | 1 | 1 | 1 | 1 | |
| | | | | Лист 4 ГОСТ 19903-74 / Ст. 3 ГОСТ 14637-69 | | | | | | | | | 0.82 кг |
| БЧ | | 10 | 1.435-17.2.1109 | Ограждение $855 B_7 \times 100 B_7$ | 1 | 1 | 1 | 1 | 1 | 1 | 1 | 1 | |
| | | | | Лист 2 ГОСТ 19903-74 / Ст. 3 ГОСТ 16523-70 | | | | | | | | | 1.36 кг |
| 11 | | 12 | 1.435-17.2.0012 | Пробка | 8 | 8 | 8 | 8 | 8 | 8 | 8 | 8 | |
| 11 | | 13 | 1.435-17.2.0013 | Стержень | 8 | 8 | 8 | 8 | 8 | 8 | 8 | 8 | |
| 11 | | 14 | 1.435-17.2.0014 | Втулка | 8 | 8 | 8 | 8 | 8 | 8 | 8 | 8 | |



| Изм. | Лист | N докум. | Подп. | Дата |
|---|---|---|---|---|
| | | | | |

1.435-17.2.1100 СБ

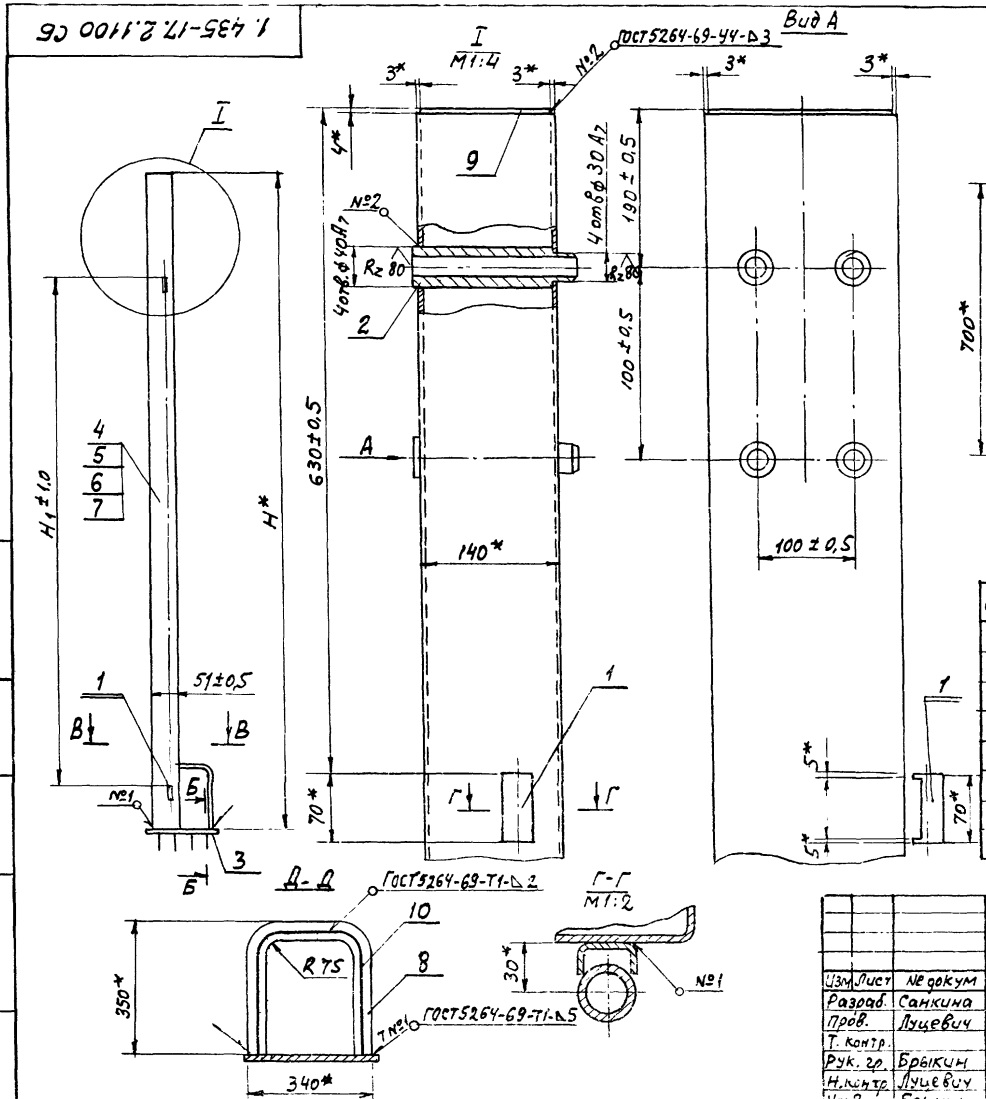


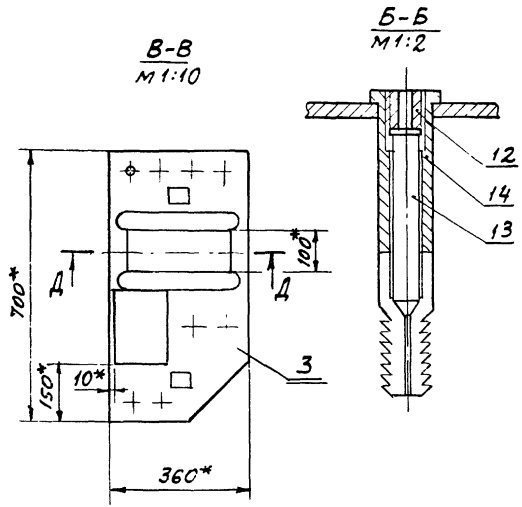


| Обозначение | Изображение | H | $H_1$ | Масса, кг |
|---|---|---|---|---|
| 1.435-17.2.1100 | изображено | 4170 | 3385 | 126 |
| -01 | зеркальное отражение | 4170 | 3385 | 126 |
| -02 | изображено | 3570 | 2785 | 114 |
| -03 | зеркальное отражение | 3570 | 2785 | 114 |
| -04 | изображено | 4770 | 3985 | 138 |
| -05 | зеркальное отражение | 4770 | 3985 | 138 |
| -06 | изображено | 5970 | 5185 | 162 |
| -07 | зеркальное отражение | 5970 | 5185 | 162 |

*Размеры для справок

| Изм | Лист | № докум | Подп. | Дата |
|---|---|---|---|---|
| Разраб. | | Санкина | " | |
| Пров. | | Луцевич | " | 12.06.75 |
| Т. контр. | | | | |
| Рук. гр. | | Брыкин | " | |
| Н. контр. | | Луцевич | " | |
| Утв. | | Брыкин | " | |

1.435-17.2.1100 СБ

Стойка
Сборочный чертеж

| Лит | Масса | Масшт |
|---|---|---|
| | см. табл. | — |
| Лист | Листов 1 | |

ЦНИИПРОМЗДАНИЙ
г. Москва

1.435-17.2.1101

Rz 40 (∨)

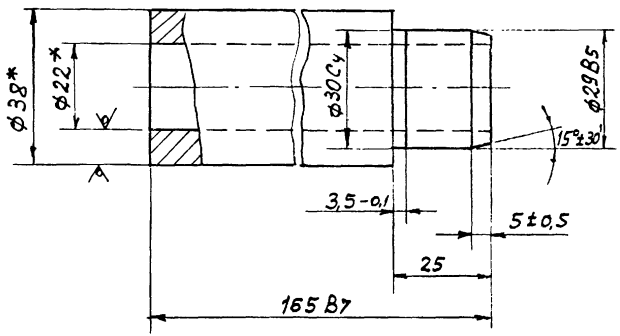


* Размеры для справок.

| Изм. | Лист | N докум. | Подп. | Дата |
|---|---|---|---|---|
| Разраб. | | Санкина | | |
| Пров. | | Луцевич | | |
| Т. контр. | | | | |
| Рук. гр. | | Брыкин | | |
| Н. контр. | | Луцевич | | |

1.435-17.2.1101

Втулка

| Лит | Масса | Масш. |
|---|---|---|
| | 0.89 | 1:1 |
| Лист | Листов 1 | |

Труба 38×8 ГОСТ 8734-58 / ГОСТ 8733-74

ЦНИИПромзданий г. Москва

Инв. N подл. | Подп. и дата | Взам. инв. N | Инв. N дубл. | Подп. и дата

Шифр 71-14 Вып. 2

1.435-17.2.1102

Rz 160 (∨)

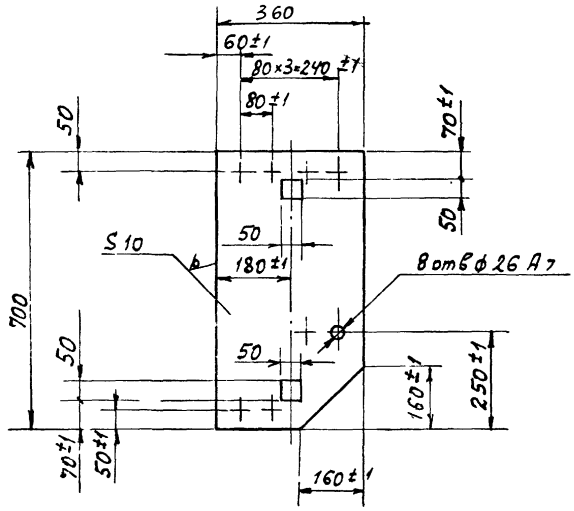


Неуказанные предельные отклонения размеров: охватывающих – по $A_7$, охватываемых – по $B_7$.

| Изм. | Лист | N докум. | Подп. | Дата |
|---|---|---|---|---|
| Разраб. | | Санкина | | |
| Пров. | | Луцевич | | |
| Т. контр. | | | | |
| Рук. гр. | | Брыкин | | |
| Н. контр. | | Луцевич | | |

1.435-17.2.1102

Основание

| Лит | Масса | Масш. |
|---|---|---|
| | 19.0 | 1:10 |
| Лист | Листов 1 | |

Лист 10 ГОСТ 19903-74 / Ст. 3 ГОСТ 14637-69

ЦНИИПромзданий г. Москва

Инв. N подл. | Подп. и дата | Взам. инв. N | Инв. N дубл. | Подп. и дата

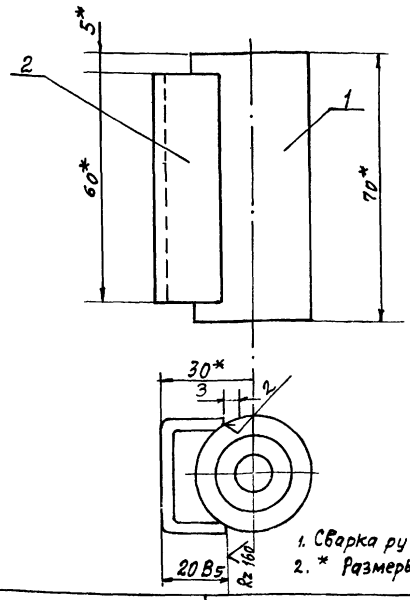


1. Сварка ручная электродуговая
2. * Размеры для справок

| Формат | Зона | Поз | Обозначение | Наименование | Кол. | Примеч. |
|---|---|---|---|---|---|---|
| 11 | | 1 | 1.435-17.2.1111 | Втулка | 1 | |
| Б4 | | 2 | 1.435-17.2.1112 | Опора $\ell$ = 60 B7 | 1 | 0,027 кг |
| | | | | Швеллер 40х40х2,5 ГОСТ 8278-83 Ст.3кп ГОСТ 11474-65 | | |

1.435-17.2.1110

| Изм. | Лист | N докум. | Подп. | Дата |
|---|---|---|---|---|
| Разраб | | Санкина | Подп. | |
| Пров. | | Луцевич | " | 18.06.75 |
| Т.контр. | | | | |
| Рук.гр. | | Брыкин | " | |
| Н.контр. | | Луцевич | " | |
| Утв. | | Брыкин | " | |

Втулка-шарнир

| Лит | Масса | Масшт |
|---|---|---|
| | 0,23 | 1:1 |
| Лист | Листов 1 | |

ЦНИИпромзданий г. Москва

Инв. № подл. | Подп. и дата | Взам. инв. №



Rz 80

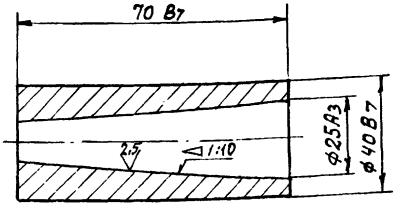


1.435-17.2.1111

| Изм. | Лист | N докум. | Подп. | Дата |
|---|---|---|---|---|
| Разраб | | Санкина | " | |
| Пров. | | Луцевич | " | 18.06.75 |
| Т.контр. | | | | |
| Рук.гр. | | Брыкин | " | |
| Н.контр. | | Луцевич | " | |
| Утв. | | Брыкин | " | |

Втулка

| Лит | Масса | Масшт |
|---|---|---|
| | 0,2 | 1:1 |
| Лист | Листов 1 | |

Ст.3 ГОСТ 380-71

ЦНИИпромзданий г. Москва

Инв. № подл. | Подп. и дата | Взам. инв. № | Инв. № дубл. | Подп. и дата

Вып. 2

| Зона | Поз. | Обозначение | Наименование | Кол. на испол. 1.435-17.2.1200- | | Примечание |
|---|---|---|---|---|---|---|
| | | | Документация | | | |
| | | 1.435-17.2.1200 СБ | Сборочный чертеж | x | x | |
| | | | Детали | | | |
| | 1 | 1.435-17.2.1201 | Труба | 2 | 2 | |
| | 2 | 1.435-17.2.1201-01 | Труба | 2 | | |
| | | -02 | Труба | | 2 | |
| | 3 | 1.435-17.2.1203 | Втулка | 8 | 8 | |
| | | | Обшивка | | | |
| | | | Лист 0,5 ГОСТ 19903-74 / Ст.3 ГОСТ 16523-70 | | | |
| | 4 | 1.435-17.2.1204 | 3340В7×220В7 | 1 | | |
| | 5 | 1.435-17.2.1205 | 4640В7×220В7 | | 1 | |

Условное наименование

| Изм. | Лист | N докум. | Подп. | Дата |
|---|---|---|---|---|
| Разраб. | | Санкина | | |
| Пров. | | Луцевич | Подп. | |
| Рук. гр. | | Брыкин | " | |
| Н. конт. | | Луцевич | " | |
| Утв. | | Брыкин | " | |

1.435-17.2.1200

Ригель

| Литер | Лист | Листов |
|---|---|---|
| | | 1 |

ЦНИИПРОМЗДАНИЙ г. Москва

1.435-17.2.1201

А (√)

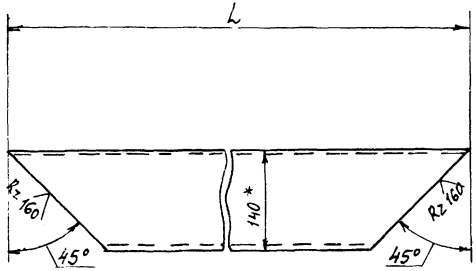


| Обозначение | L, мм | масса, кгс |
|---|---|---|
| 1.435-17.2.1201 | 480 | 8.0 |
| -01 | 3600 | 72.6 |
| -02 | 4900 | 98.0 |

*Размер для справок

| Изм. | Лист | N докум. | Подп. | Дата |
|---|---|---|---|---|
| Разраб. | | Санкина | Подп. | |
| Пров. | | Луцевич | " | 18.06.75 |
| Т. контр. | | | | |
| Рук. гр. | | Брыкин | " | |
| Н. | | Луцевич | " | |

1.435-17.2.1201

Труба

| Лит | Масса | Масшт |
|---|---|---|
| | См. табл | 1:20 |

Лист | Листов 1

Проф. 200×140×4 ГОСТ 12336-66

Прям. Ст.3 кп ГОСТ 11474-68

ЦНИИПРОМЗДАНИЙ г. Москва

Подп. и дата | Взам. инв. N | Инв. N дубл. | Подп. и дата

В. N подл. | Подп. и дата | Взам. инв. N | Инв. N дубл. | Подп. и дата

1.435-17.2.1200 СБ

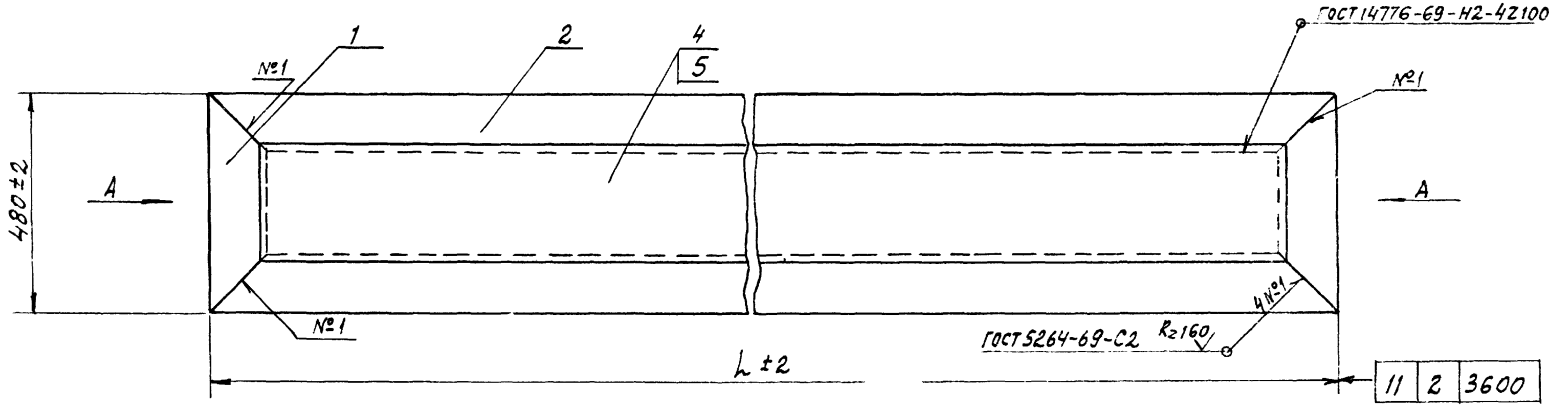


| | | |
|---|---|---|
| 11 | 2 | 3600 |

Вид А
М 1:5

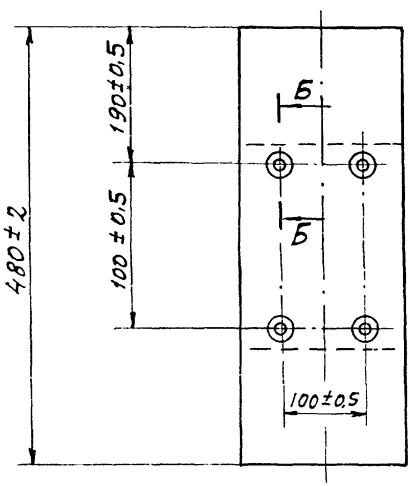


Б-Б
М 1:2

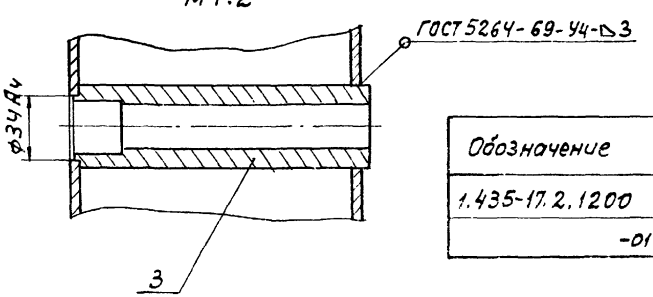


| Обозначение | L, мм | масса, кг |
|---|---|---|
| 1.435-17.2.1200 | 3600 | 165,0 |
| -01 | 4900 | 216,0 |

| Изм. | Лист | N докум. | Подп. | Дата |
|---|---|---|---|---|
| Разраб. | | Санкина | Подп. | |
| Пров. | | Луцевич | " | 8.06 |
| Т. контр. | | | | |
| Рук. гр. | | Брыкин | " | |
| Н. контр. | | Луцевич | " | |
| Утв. | | Брыкин | " | |

1.435-17.2.1200 СБ

Ригель
Сборочный чертеж

| Лит | Масса | Масшт. |
|---|---|---|
| | см. табл. | — |
| Лист | Листов 1 | |

ЦНИИПромзданий
г. Москва

1.435-17.2.1203

Rz 40 (√)

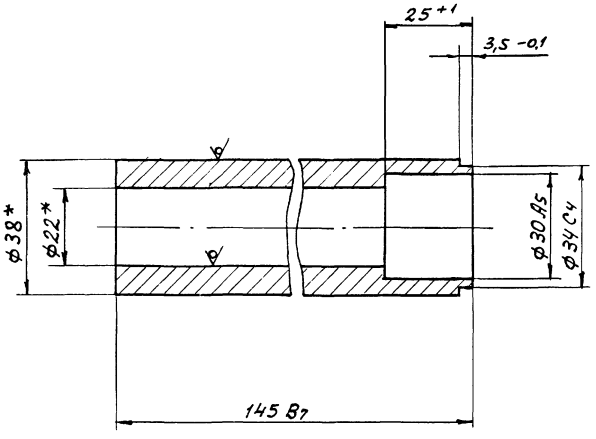


* Размеры для справок

| Изм | Лист | N докум | Подп. | Дата |
|---|---|---|---|---|
| Разраб | | Санкина | Подп. | |
| Пров. | | Луцевич | " | |
| Т.контр. | | | | |
| Рук.гр. | | Брыкин | " | |
| Н.контр. | | Луцевич | " | |
| Утв. | | Брыкин | " | |

1.435-17.2.1203

Втулка

| Лит. | Масса | Масш. |
|---|---|---|
| | 0.79 | 1:1 |

Лист | Листов 1

Труба 38×3 ГОСТ 8734-58 / В45 ГОСТ 8733-74

ЦНИИПРОМЗДАНИЙ г. Москва

Инв N подл. | Подп. и дата | Взам.инв N | Инв N дубл. | Подп. и дата

Вып. 2

| Обозначение | Наименование | Кол. на испол. 1.435-17.2.2000- | | | | Примечание |
|---|---|---|---|---|---|---|
| | | – | 01 | 02 | 03 | |
| | Документация | | | | | |
| 12 | Сборочный чертеж | x | x | x | x | |
| | Сборочные единицы | | | | | |
| 11 | Втулка-шарнир | 2 | 2 | 2 | 2 | |
| | Детали | | | | | |
| 11 | Труба | 2 | 2 | 2 | | |
| | Труба | | | | 2 | |
| 11 | Труба | 2 | | | | |
| | Труба | | 2 | | | |
| | Труба | | | 2 | | |

Условные наименован.

| Изм | Лист | N докум. | Подп. | Дата |
|---|---|---|---|---|
| Разраб. | | Санкина | Подп. | |
| Пров. | | Луцевич | " | |
| Рук.бр. | | Брыкин | " | |
| Н.конт. | | Луцевич | " | |
| Утв. | | Брыкин | " | |

1.435-17.2.2000

Рама полотна

| Литер | Лист | Листов |
|---|---|---|
| | 1 | 3 |

ЦНИИПРОМЗДАНИЙ г. Москва

| Формат | Зона | Поз. | Обозначение | Наименование | Кол. на испол. 1.435-17.2.2 — | 01 | 02 | 03 | | | | | | | Примечание |
|---|---|---|---|---|---|---|---|---|---|---|---|---|---|---|---|
| А1 | | 5 | 1.435-17.2.2001-05 | Труба | | | | 2 | | | | | | | |
| А1 | | 7 | 1.435-17.2.2002 | Труба | 2 | 2 | 2 | | | | | | | | |
| | | | -01 | Труба | | | | 2 | | | | | | | |
| А1 | | 8 | 1.435-17.2.2002-02 | Труба | 2 | | | | | | | | | | |
| | | | -03 | Труба | | 2 | | | | | | | | | |
| | | | -04 | Труба | | | 2 | | | | | | | | |
| | | | -05 | Труба | | | | 2 | | | | | | | |
| А1 | | 9 | 1.435-17.2.2003 | Накладка | 2 | 2 | 2 | 2 | | | | | | | |
| А1 | | 11 | 1.435-17.2.2004 | Планка | 1 | 1 | 1 | | | | | | | | |
| | | | -01 | Планка | | | | 1 | | | | | | | |
| | | | | Труба | | | | | | | | | | | |
| | | | | Профиль трубный ПТ-1 | | | | | | | | | | | См. 1.435-17.2.0000.Д2 |
| Б4 | | 12 | 1.435-17.2.2005 | ℓ = 414-1 | 20 | 16 | 24 | | | | | | | | 1.07 кг |
| Б4 | | 13 | 1.435-17.2.2006 | ℓ = 575-1 | | | | 32 | | | | | | | 1.49 кг |
| | | | | Труба | | | | | | | | | | | |
| | | | | Профиль трубный ПТ-2 | | | | | | | | | | | См. 1.435-17.2.0000.Д3 |
| Б4 | | 14 | 1.435-17.2.2007 | ℓ = 2975 ± 2 | | 3 | | | | | | | | | 9.35 кг |

| Изм. | Лист | N докум. | Подп. | Дата | 1.435-17.2.2000 | Лист 2 |
|---|---|---|---|---|---|---|

Инв. N подл. | Подп. и дата | Взам. инв. N | Инв. N дубл. | Подп. и дата

| Формат | Зона | Поз. | Обозначение | Наименование | Кол. на испол. 1.435-17.2.2000 — | 01 | 02 | 03 | | | | | | | Примечание |
|---|---|---|---|---|---|---|---|---|---|---|---|---|---|---|---|
| Б4 | | 15 | 1.435-17.2.2008 | ℓ = 3575 ± 2 | 3 | | | | | | | | | | 11.2 кг |
| Б4 | | 16 | 1.435-17.2.2009 | ℓ = 4175 ± 2 | | | 3 | | | | | | | | 13.1 кг |
| Б4 | | 17 | 1.435-17.2.2015 | ℓ = 5375 ± 2 | | | | 3 | | | | | | | 16.9 кг |
| А1 | | 25 | 1.435-17.2.2018 | Ребро | | | | | | | | | | | |
| | | | | Лист 3 ГОСТ 19903-74 / От. 3 ГОСТ 16523-70 | | | | | | | | | | | |
| | | | | 20-0,5 × 10-as | 4 | 4 | 4 | 4 | | | | | | | 0.005 кг. |

| Изм. | Лист | N докум. | Подп. | Дата | 1.435-17.2.2000 | Лист 3 |
|---|---|---|---|---|---|---|

1.435-17.2.2000 СБ

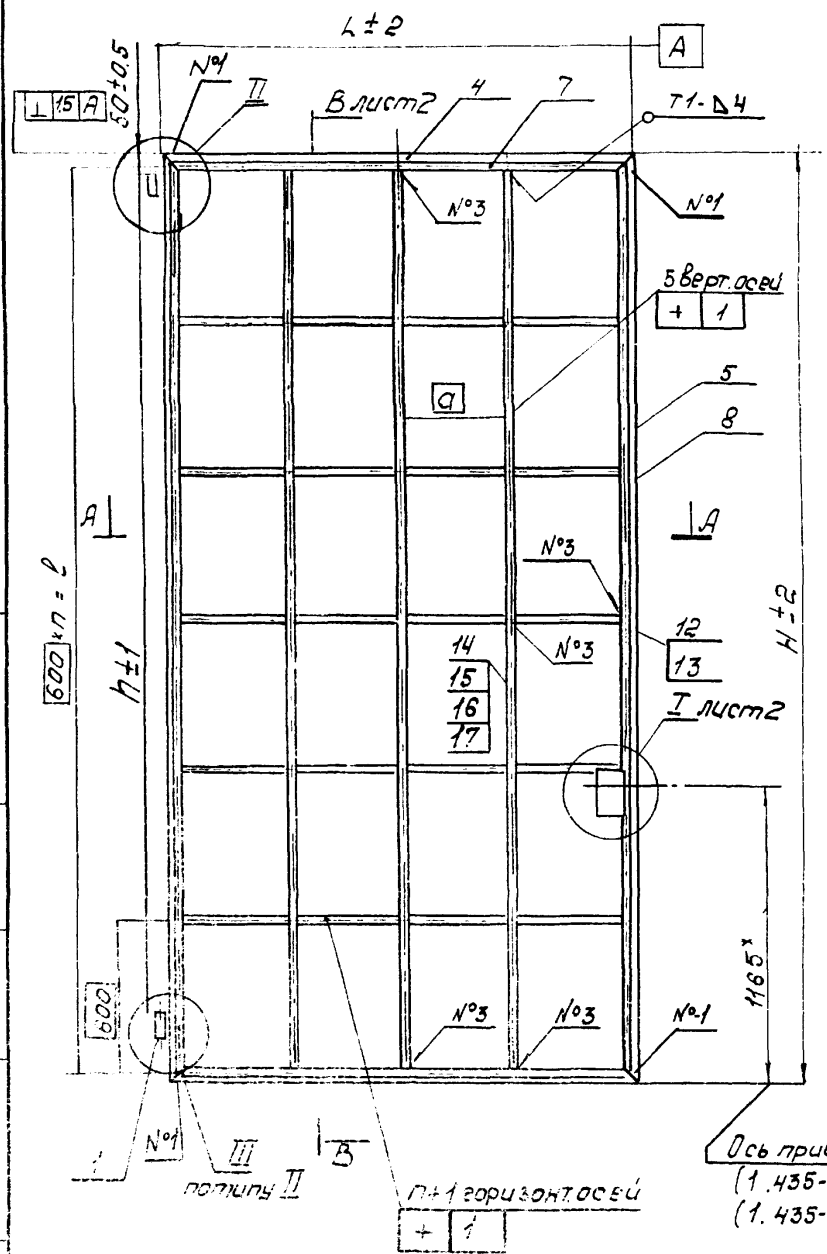


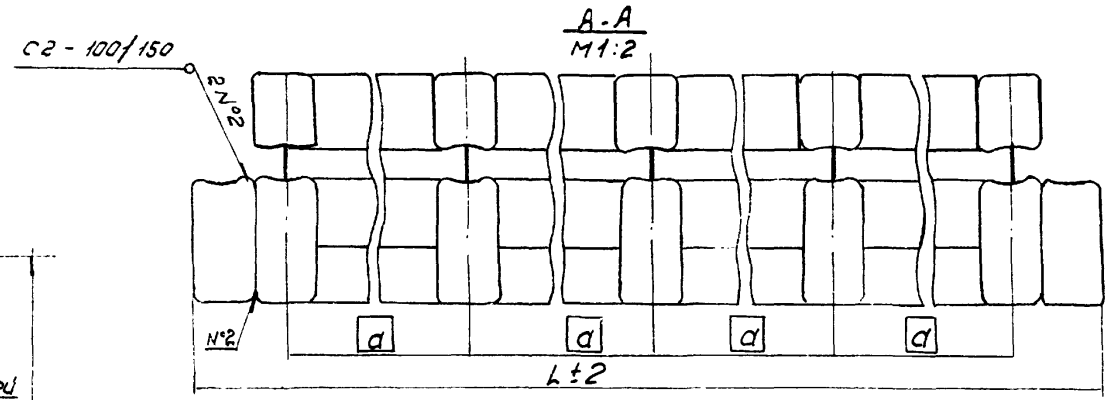


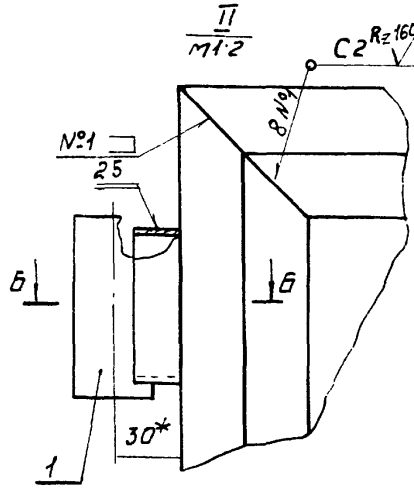


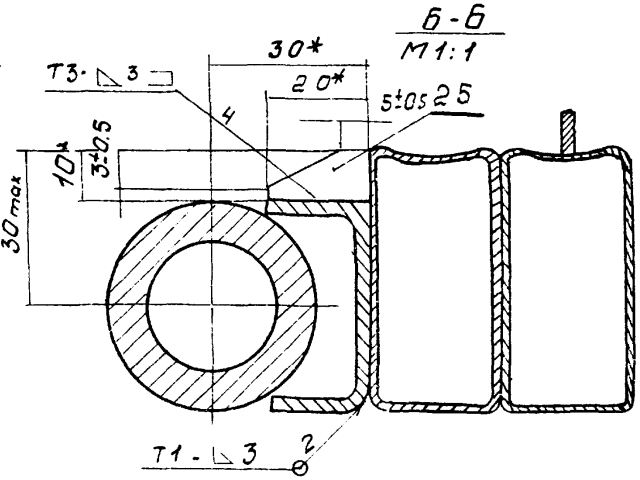


| обозначение | m | H | L | h | n | ℓ | a | масса |
|---|---|---|---|---|---|---|---|---|
| 1.435-17.2.2000 | 46 | 3675 | 1831 | 3385 | 6 | 3600 | 439 | 109 кг |
| -01 | 38 | 3075 | 1831 | 2785 | 5 | 3000 | 439 | 94 кг |
| -02 | 54 | 4275 | 1831 | 3985 | 7 | 4200 | 439 | 124 кг |
| -03 | 70 | 5476 | 2481 | 5185 | 9 | 5400 | 601.5 | 177 кг |

1. Сварные швы по ГОСТ 5264-69.
2. * Размеры для справок.

| Изм. | Лист | № докум. | Подп. | Дата |
|---|---|---|---|---|
| Разраб | | Саплина | | |
| Пров. | | Луцевич | | |
| Т. контр. | | | | |
| Рук. гр. | | Брыкин | | |
| Н. контр. | | Луцевич | | |
| Утв | | Брыкин | | |

1.435-17.2.2000 СБ

Рама полотна

Сборочный чертеж

| Лит. | Масса | Масшт. |
|---|---|---|
| | См. табл. | — |

Лист 1 Листов 2

ЦНИИПРОМЗДАНИЙ
г. Москва

Инв. № подл. | Подпись и дата | Взам. инв. № | Инв. № дубл. | Подпись и дата

1.435-17.2.2000 СБ

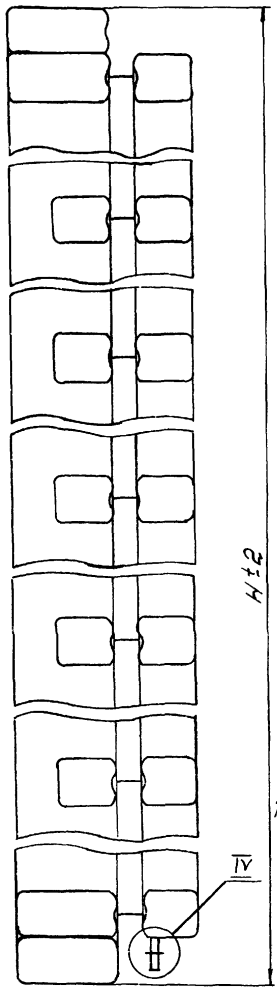


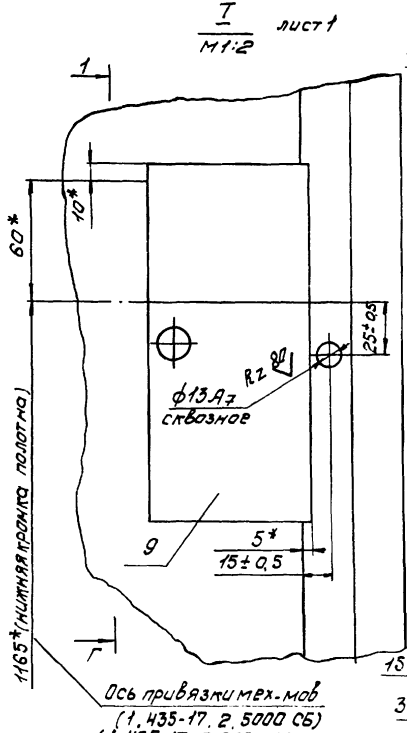


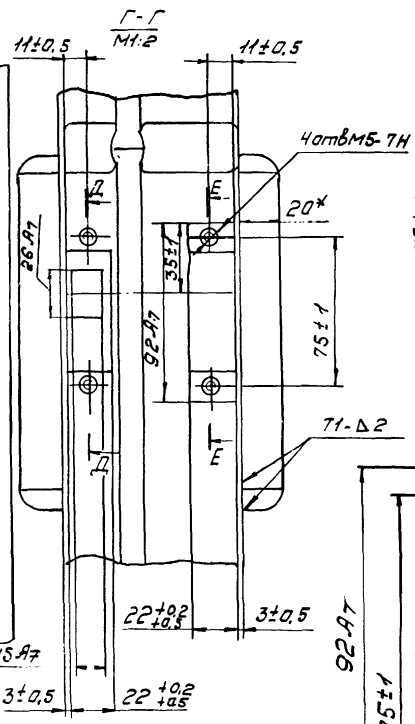


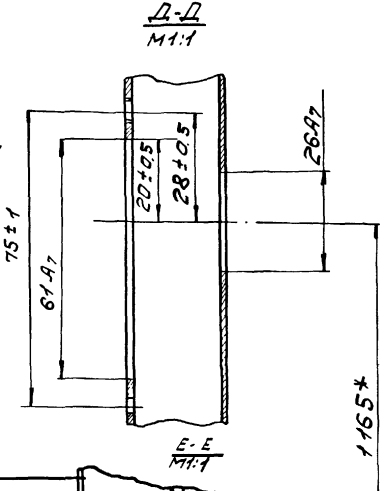


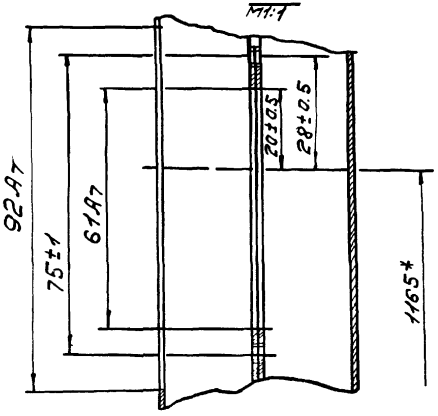


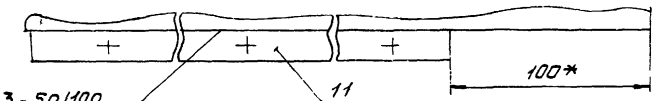


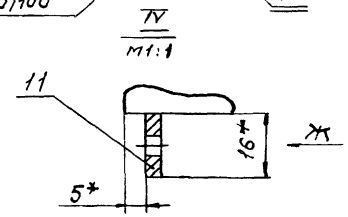


| Изм. | Лист | № докум. | Подп. | Дата |
|---|---|---|---|---|
| Разраб. | | Сапкина | | |
| Пров. | | Луцевич | | |
| Т. контр. | | | | |
| Рук. гр. | | Брыкин | | |
| Н. контр. | | Луцевич | | |
| Утв. | | Брыкин | | |

1.435-17.2.2000 СБ

Рама полотна

Сборочный чертеж.

| Лит. | Масса | Масштаб |
|---|---|---|
| | — | — |
| Лист 2 | Листов | |

ЦНИИПРОМЗДАНИЙ
г. Москва

I.435-17.2.2001

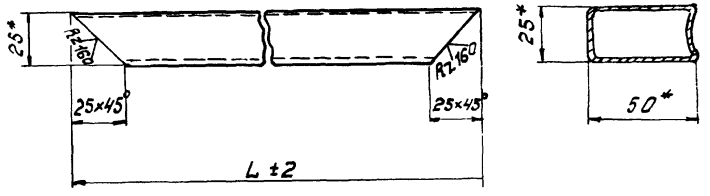


| Обозначение | L, мм | Масса, кг |
|---|---|---|
| I.435-17.2.2001 | 1831 | 3.2 |
| -01 | 2481 | 4.3 |
| -02 | 3675 | 6.5 |
| -03 | 3075 | 5.4 |
| -04 | 4275 | 7.4 |
| -05 | 5475 | 9.5 |

* Размеры для справок.

| Изм. | Лист | № докум. | Подп. | Дата |
|---|---|---|---|---|
| Разраб. | | Санкина | | |
| Пров. | | Луцевич | | |
| Т. контр. | | | | |
| Рук. гр. | | Брыкин | | |
| Н. контр. | | Луцевич | | |
| Утв. | | Брыкин | | |

I.435-17.2.2001

ТРУБА

| Лит. | Масса | Масш. |
|---|---|---|
| | см. табл. | |
| Лист | Листов 1 | |

Труба 50×25×1,5
ТУ 14-3-194-73-
IOПС ГОСТ 1050-74

ЦНИИПРОМЗДАНИЙ
г. Москва

Формат А1

I.435-17.2.2002

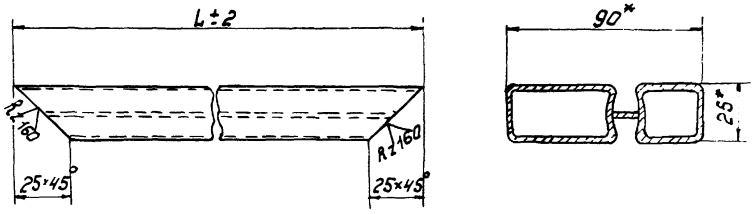


| Обозначение | L, мм | Масса, кг |
|---|---|---|
| I.435-17.2.2002 | 1781 | 5.6 |
| -01 | 2431 | 7.6 |
| -02 | 3625 | 11.5 |
| -03 | 3025 | 9.6 |
| -04 | 4225 | 13.3 |
| -05 | 5425 | 17.0 |

* Размеры для справок

| Изм. | Лист | № докум. | Подп. | Дата |
|---|---|---|---|---|
| Разраб. | | Санкина | | |
| Пров. | | Лицевич | | |
| Т. контр. | | | | |
| Рук. гр. | | Брыкин | | |
| Н. контр. | | Луцевич | | |
| Утв. | | Брыкин | | |

I.435-17.2.2002

ТРУБА

| Лит. | Масса | Масш. |
|---|---|---|
| | см. табл. | |
| Лист | Листов 1 | |

Профиль трубный ПТ-2
см. 41-74.0000 Д3

ЦНИИПРОМЗДАНИЙ
г. Москва

13765-02 33 Формат А1

Альбом 44-74 Вып. 2

Подп. и дата | Инв. № дубл. | Взам. инв. № | Подп. и дата | Инв. № подл.

1.435-17.2.2003

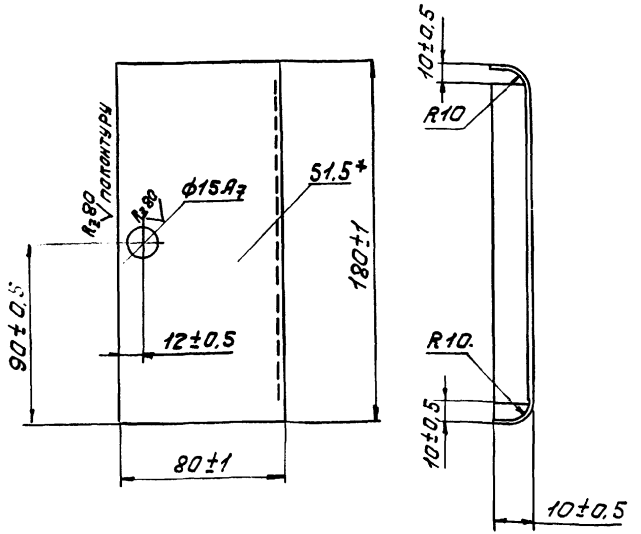


1. Острые кромки скруглить радиусом R 0.3
2.*Размер для справок

| Изм. | Лист | № докум. | Подп. | Дата | 1.435-17.2.2003 | | | |
|---|---|---|---|---|---|---|---|---|
| Разраб. | | Санкина | | | Накладка | Лит. | Масса | Масшт. |
| Пров. | | Луцевич | | | | | 0.25 | 1:2 |
| Т. контр. | | | | | | Лист | Листов 1 | |
| Рук. гр. | | Брыкин | | | Лист 1.5 ГОСТ 19903-74 / Ст 3 ГОСТ 16523-70 | ЦНИИПромзданий г. Москва | | |
| Н. контр. | | Луцевич | | | | | | |
| Утв. | | Брыкин | | | | | | |

Инв. № подл. | Подп. и дата | Взам. инв. № | Инв. № дубл. | Подп. и дата

1.435-17.2.200Н

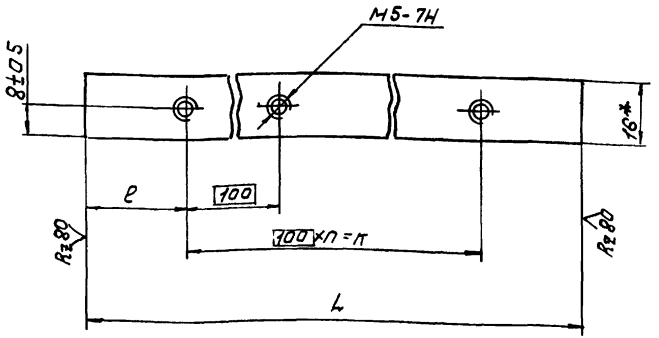


| Обозначение | L, мм | ℓ | П | Л | Масса кг |
|---|---|---|---|---|---|
| 1.435-17.2.200Н | 1650 | 25 | 16 | 1600 | 0,8 |
| -01 | 2300 | 50 | 22 | 2200 | 1:1 |

* размеры для справок.

| Изм. | Лист | № докум. | Подп. | Дата | 1.435-17.2.200Н | | | |
|---|---|---|---|---|---|---|---|---|
| Разраб. | | Санкина | | | Планка | Лит. | Масса | Масшт. |
| Пров. | | Луцевич | | | | | СМ табл. | — |
| Т. контр. | | | | | | Лист | Листов 1 | |
| Рук. гр. | | Брыкин | | | Полоса 5×16 ГОСТ 103-57 / Ст 3 ГОСТ 535-58 | ЦНИИПромзданий г. Москва | | |
| Н. контр. | | Луцевич | | | | | | |
| Утв. | | Брыкин | | | | | | |

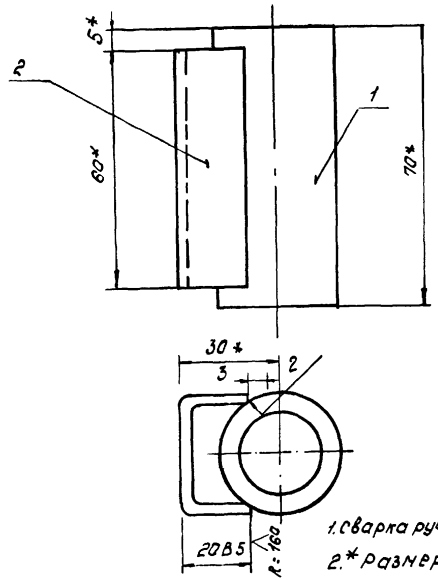


1. Сварка ручная электродуговая
2. * Размеры для справок.

| | | | Обозначение | Наименование | Кол. | Примеч. |
|---|---|---|---|---|---|---|
| 11 | | 1 | 1.435-17.2.2011 | Втулка | 1 | |
| БЧ | | 2 | 1.435-17.2.2012 | Опора ℓ=60 в 7 | 1 | 0027 кг |
| | | | | Швеллер 40×100×25 ГОСТ 8278-63 / ст. 3кп ГОСТ 11474-65 | | |

| Изм. | Лист | № докум. | Подп. | Дата | 1.435-17.2.2010 | | | |
|---|---|---|---|---|---|---|---|---|
| Разраб. | Санкина | | | | Втулка-шарнир | Лит. | Масса | Масш. |
| Пров. | Луцевич | | | | | | 0.23 | 1:1 |
| Т. контр. | | | | | | Лист | Листов 1 | |
| Рук. гр. | Брыкин | | | | | ЦНИИПромзданий г. Москва | | |
| Н. контр. | Луцевич | | | | | | | |
| Утв. | Брыкин | | | | | | | |



Rz 80

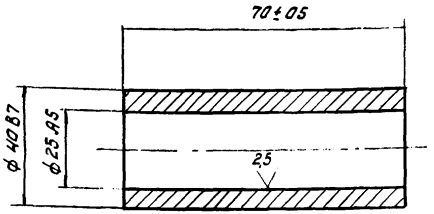


| Изм. | Лист | № докум. | Подп. | Дата | 1.435-17.2.2011 | | | |
|---|---|---|---|---|---|---|---|---|
| Разраб. | Санкина | | | | Втулка | Лит. | Масса | Масш. |
| Пров. | Луцевич | | | | | | 0.2 | 1:1 |
| Т. контр. | | | | | | Лист | Листов 1 | |
| Рук. гр. | Брыкин | | | | Ст. 3 ГОСТ 380-71 | ЦНИИПромзданий г. Москва | | |
| Н. контр. | Луцевич | | | | | | | |
| Утв. | Брыкин | | | | | | | |

| | | | обозначение | наименование | Кол на испл. I 435-17.2.3000- | | | | | | | | | | Примечание |
|---|---|---|---|---|---|---|---|---|---|---|---|---|---|---|---|
| | | | | | - | 01 | 02 | 03 | | | | | | | |
| | | | | Документация | | | | | | | | | | | |
| 12 | | | 1.435-17.2.3000 СБ | Сборочный чертеж | x | x | x | x | | | | | | | |
| | | | | Сборочные единицы | | | | | | | | | | | |
| 11 | | 1 | 1.435-17.2.2010 | Втулка-шарнир | 2 | 2 | 2 | 2 | | | | | | | |
| | | | | Детали | | | | | | | | | | | |
| 11 | | 3 | 1.435-17.2.3002 | Втулка | 2 | 2 | 2 | 2 | | | | | | | |
| 11 | | 4 | 1.435.17.2.3003 | Труба | 2 | 2 | 2 | | | | | | | | |
| | | | -01 | Труба | | | | 2 | | | | | | | |
| | | | | Условное наименован | | | | | | | | | | | |

| Изм. Лист | № докум | Подп. | Дата | I.435.17.2.3000 | | |
|---|---|---|---|---|---|---|
| Разраб | Санкина | " | | РАМА ПОЛОТНА | Литер | Лист 1 / Листов 3 |
| Пров | Луцевич | " | | | ЦНИИПРОМЗДАНИЙ г. Москва | |
| Рук. бр. | Брыкин | " | | | | |
| Н.конт. | Луцевич | " | | | | |
| Утв. | Брыкин | " | | | | |

| Формат | Зона | Поз. | обозначение | наименование | Кол. на испол. 1.435-17.2.3000- | | | | | | | | | | Примечание |
|---|---|---|---|---|---|---|---|---|---|---|---|---|---|---|---|
| | | | | | - | 01 | 02 | 03 | | | | | | | |
| | | | | Труба | | | | | | | | | | | |
| | | | | Профиль трубный ПТ-1 | | | | | | | | | | СМ. | 1435-17.2.0000Д2 |
| Б4 | | 5 | 1.435.17.2.3004 | ℓ = 414-1 | 20 | 16 | 24 | | | | | | | | 1.07 кг. |
| Б4 | | 6 | 1.435.17.2.3005 | ℓ = 575-1 | | | | 32 | | | | | | | 1.49 кг |
| | | | | Труба | | | | | | | | | | | |
| | | | | Профиль трубный ПТ-2 | | | | | | | | | | СМ. | 1435-17.2.0000Д3 |
| Б4 | | 7 | 1.435.17.2.3006 | ℓ = 2975±2 | | 3 | | | | | | | | | 11.2 кг. |
| Б4 | | 8 | 1.435.17.2.3007 | ℓ = 3575±2 | 3 | | | | | | | | | | 9.35 кг. |
| Б4 | | 9 | 1.435-17.2.3008 | ℓ = 4175±2 | | | 3 | | | | | | | | 13,1 кг. |
| Б4 | | 10 | 1.435-17.2.3009 | ℓ = 5375±2 | | | | 3 | | | | | | | 16.9 кг. |
| | | | | Труба 28 x 25 x 1,8 | | | | | | | | | | СМ | 1435-17.2.0000Д2 |
| Б4 | | 11 | 1.435-17.2.3011 | ℓ = 3025±2 | | 1 | | | | | | | | | 3.5 кг. |
| Б4 | | 12 | 1.435-17.2.3012 | ℓ = 3625±2 | 1 | | | | | | | | | | 4.2 кг |
| Б4 | | 13 | 1.435-17.2.3013 | ℓ = 4225±2 | | | 1 | | | | | | | | 4.9 кг. |
| Б4 | | 14 | 1.435-17.2.3014 | ℓ = 5425±2 | | | | 1 | | | | | | | 6.3 кг. |
| 11 | | 15 | 1.435-17.2.2001-02 | Труба | 1 | | | | | | | | | | |
| | | | -03 | Труба | | 1 | | | | | | | | | |
| | | | -04 | Труба | | | 1 | | | | | | | | |

| Изм | Лист | № докум. | Подп | Дата | 1.435-17.2.3000 | Лист 2 |
|---|---|---|---|---|---|---|

пров. [illegible] сол. Симонова
12-V-81

Шифр 41-74
Вып.2

| Инв. № подл. | | Подп. и дата | Взам. инв. № | Инв. № дубл. | Подп. и дата | Обозначение | Наименование | Кол. на испол. I.435-17.2.3000- | | | | Примечание |
|---|---|---|---|---|---|---|---|---|---|---|---|---|
| | | | | | | | | - | 01 | 02 | 03 | |
| 11 | 15 | 1.435-17.2.2001-05 | | | | | Труба | | | | 1 | |
| 11 | 16 | 1.435-17.2.2002 | | | | | Труба | 2 | 2 | 2 | | |
| | | -01 | | | | | Труба | | | | 2 | |
| 11 | 17 | 1.435-17.2.2002-02 | | | | | Труба | 2 | | | | |
| | | -03 | | | | | Труба | | 2 | | | |
| | | -04 | | | | | Труба | | | 2 | | |
| | | -05 | | | | | Труба | | | | 2 | |
| 11 | 18 | 1.435-17.2.2003 | | | | | Накладка | 2 | 2 | 2 | 2 | |
| 11 | 19 | 1.435-17.2.2004 | | | | | Планка | 1 | 1 | 1 | | |
| | | -01 | | | | | Планка | | | | 1 | |
| 54 | 25 | 1.435-17.2.2006 | | | | | Ребра | | | | | |
| | | | | | | | Лист 3 ГОСТ 19903-74 / Ст. 3 ГОСТ 16523-70 | | | | | |
| | | | | | | | $20_{-0,5} \times 10_{-0,5}$ | 4 | 4 | 4 | 4 | 0.005 кг. |

| Изм | Лист | № докум. | Подп. | Дата |
|---|---|---|---|---|
| | | | | |

1.435-17.2.3000

Лист 3

Формат 11

I.435-17.2.3002

Rz 80 (V)

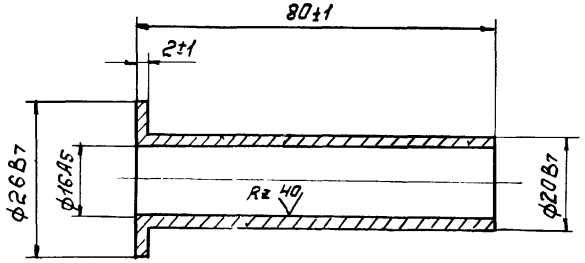


| Изм | Лист | № докум. | Подп. | Дата |
|---|---|---|---|---|
| Разраб. | | Санкина | | |
| Пров | | Луцевич | | |
| Т. контр. | | | | |
| Рук. гр. | | Бонкин | | |
| Н. контр. | | Луцевич | | |
| Утв. | | Бонкин | | |

1.435-17.2.3002

ВТУЛКА

Ст. 3 ГОСТ 380-71

| Лит. | Масса | Ма |
|---|---|---|
| | 0,08 | 1:1 |

Лист | Листов 1

ЦНИИПРОМЗДАНИЙ г. Москва

Инв. № подл. | Подп. и дата | Взам. инв. № | Инв. № дубл. | Подп. и дата

коп. Симонд. 13705-02 37 Формат 11

1.435-17.2.3000 СБ

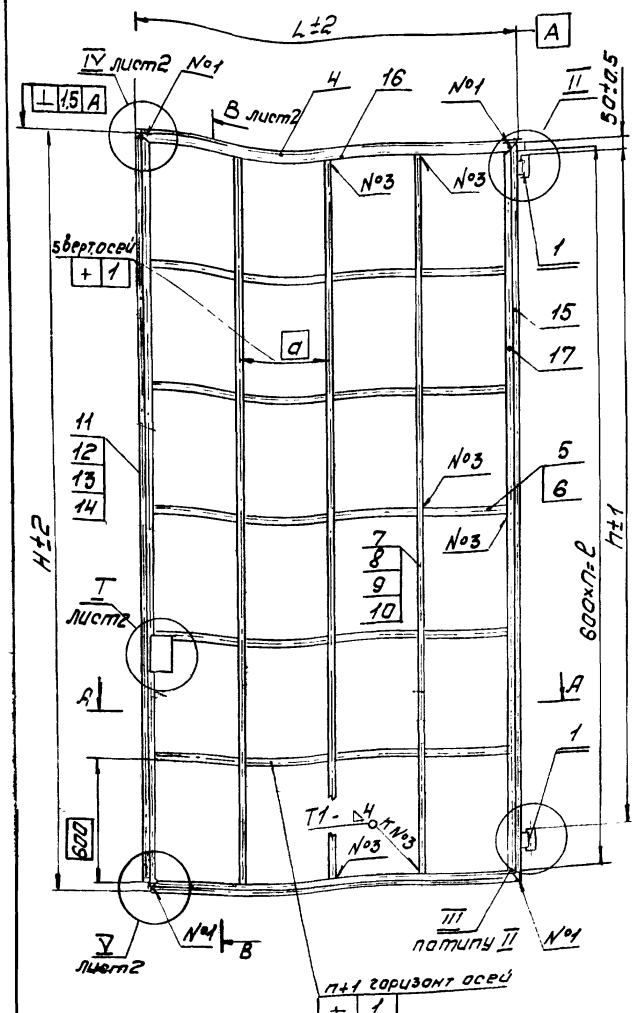


1. Сварные швы по ГОСТ 5264-69.
2.* Размеры для справок.

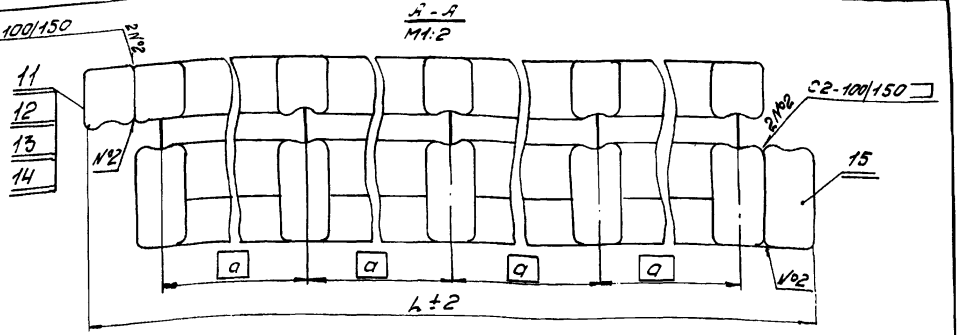


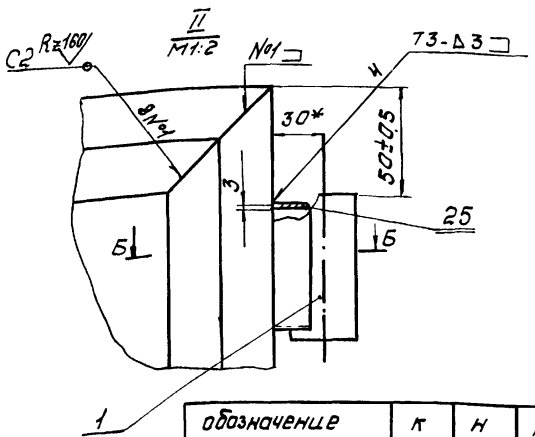


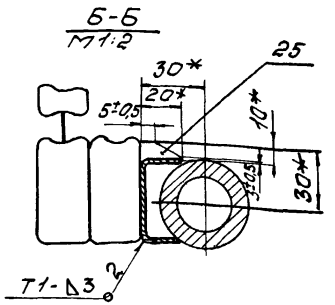


| обозначение | к | н | L | h | n | l | a | масса, кг |
|---|---|---|---|---|---|---|---|---|
| 1.435-17.2.3000 | 46 | 3675 | 1831 | 3385 | 6 | 3600 | 439 | 105 |
| -01 | 38 | 3075 | 1831 | 2785 | 5 | 3000 | 439 | 90 |
| -02 | 54 | 4275 | 1831 | 3985 | 7 | 4200 | 439 | 120 |
| -03 | 70 | 5475 | 2481 | 5185 | 9 | 5400 | 601,5 | 173 |

| Изм | Лист | № докум. | Подп. | Дата |
|---|---|---|---|---|
| Разраб. | | Санкина | | |
| Пров. | | Луцевич | | |
| Т.контр. | | | | |
| Рук. гр. | | Брыкин | | |
| Н. контр. | | Луцевич | | |
| Утв. | | Брыкин | | |

1.435-17.2.3000 СБ

РАМА ПОЛОТНА
Сборочный чертеж

| Лит. | Масса | Масш. |
|---|---|---|
| | См. табл. | — |

Лист 1 | Листов 2

ЦНИИПРОМЗДАНИЙ
г. Москва

13705-02 38 Формат 12

1.435-17.2.3000 СБ

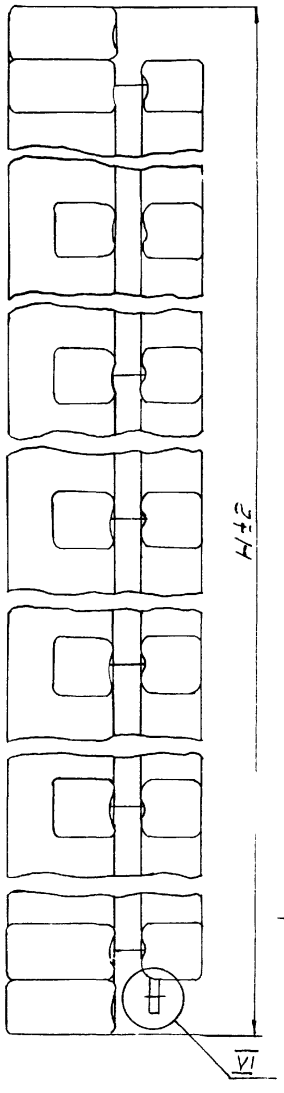


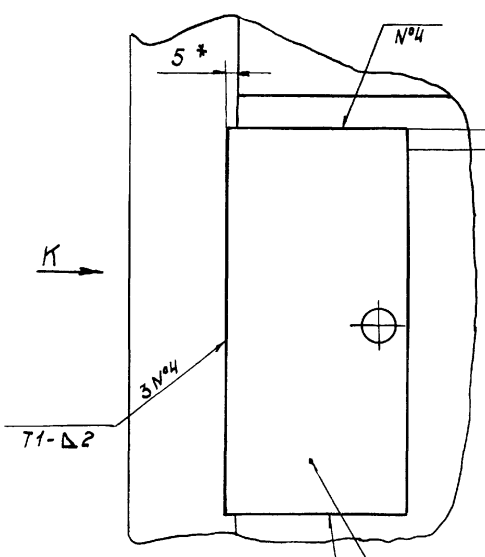


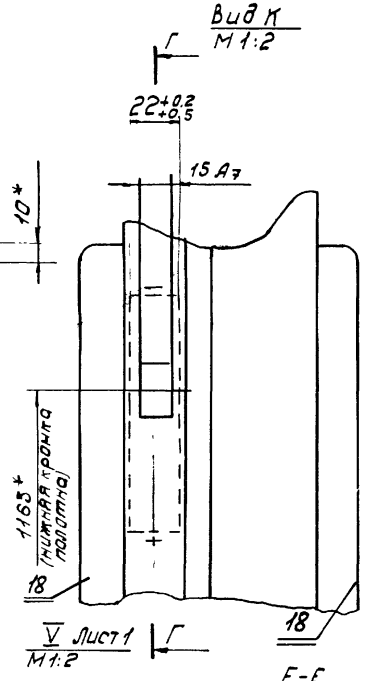


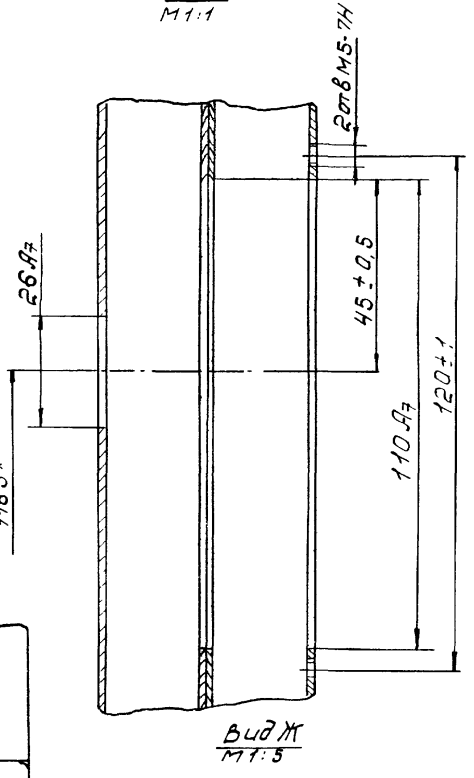


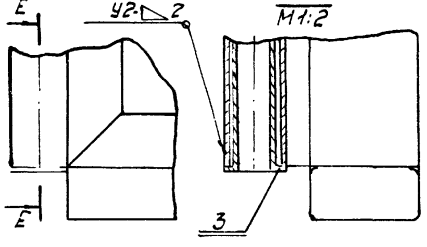


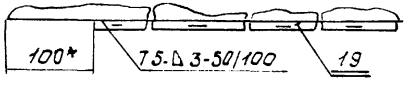


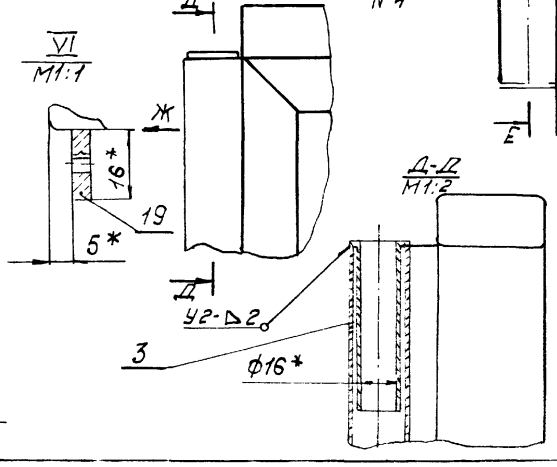


| Изм. | Лист | № докум. | Подп. | Дата |
|---|---|---|---|---|
| Разраб. | | Санкина | | |
| Пров. | | Луцевич | | |
| Т. контр. | | | | |
| Рук. гр. | | Брыкин | | |
| Н. контр. | | Луцевич | | |
| Г.И.П. | | Брыкин | | |

I.435-17.2.3000 СБ

РАМА ПОЛОТНА
сборочный чертеж

| Лит. | Масса | Масштаб |
|---|---|---|
| | – | – |

Лист 2 | Листов

ЦНИИПРОМЗДАНИЯ
г. Москва

Шифр 41-74 Вып.2

Инв. № подл. | Подп. и дата | Взам. инв. № | Инв. № дубл. | Подп. и дата

1.435-17.2.3003

∀ (V)

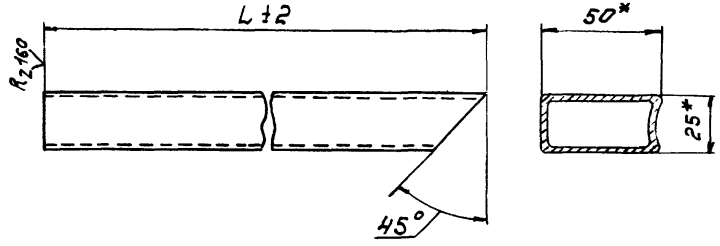


| обозначение | L, мм | Масса кг |
|---|---|---|
| 1.435-17.2.3003 | 1806 | 3,14 |
| -01 | 2456 | 4,26 |
| | | |

* Размеры для справок.

| Изм | Лист | №докум. | Подп. | Дата |
|---|---|---|---|---|
| Разраб. | | Санкина | | |
| Пров | | Луцевич | | |
| Т.контр. | | | | |
| Рук. гр | | Брыкин | | |
| Н.контр | | Луцевич | | |
| Утв | | Брыкин | | |

1.435-17.2.3003

ТРУБА

| Лит. | Масса | Масш. |
|---|---|---|
| | см. табл | — |
| Лист | Листов 1 | |

Труба 50х25х1,5 ТУ 14-3-194-73- 10ПС ГОСТ 1050-74

ЦНИИПРОМЗДАНИЙ г. Москва

Справ. № подл. | Подп. и дата | Инв. № дубл. | Взам. инв. № | Инв. № подл. | Подп. и дата

Формат А1

| Формат | Зона | Поз. | Обозначение | Наименование | Кол. | Примечание |
|---|---|---|---|---|---|---|
| | | | | Документация | | |
| 12 | | | 1.435-17.2.4000СБ | Сборочный чертеж | | |
| | | | | Детали | | |
| 11 | | 1 | 1.435-17.2.4001 | Корпус механизма | 1 | |
| 11 | | 2 | 1.435-17.2.4002 | Рычаг | 1 | |
| 11 | | 3 | 1.435-17.2.4003 | Рукоятка | 1 | |
| 11 | | 4 | 1.435-17.2.4004 | Шарнир | 1 | |
| 11 | | 5 | 1.435-17.2.4005 | Шарнир | 1 | |
| 11 | | 6 | 1.435-17.2.4006 | Пружина | 1 | |
| 11 | | 7 | 1.435-17.2.4007 | Шайба | 2 | |
| | | | | Стандартные изделия | | |
| | | | | Штифт цилиндрический ГОСТ 3128-70 | | |
| | | 10 | | 5С3х22 | 2 | |
| | | 11 | | 5С3х20 | 3 | |

| Изм | Лист | №докум. | Подп. | Дата |
|---|---|---|---|---|
| Разраб. | | Санкина | | |
| Пров | | Луцевич | | |
| Рук. бр. | | Брыкин | | |
| Н.конт. | | Луцевич | | |
| Т-в | | Брыкин | | |

1.435-17.2.4000

Механизм запирания шпингалета

| Литер | Лист | Листов |
|---|---|---|
| | | 1 |

ЦНИИПРОМЗДАНИЙ г. Москва

1.435-17.2.4000СБ

Шифр 41-74 Вып. 2

Инв.№ подл. | Подп. и дата | Взам. инв.№ | Инв.№ дубл. | Подп. и дата

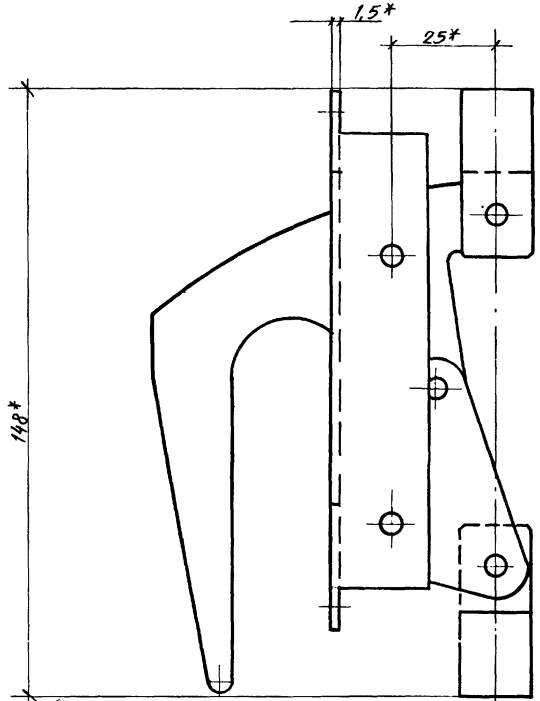


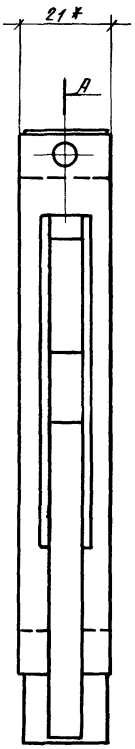


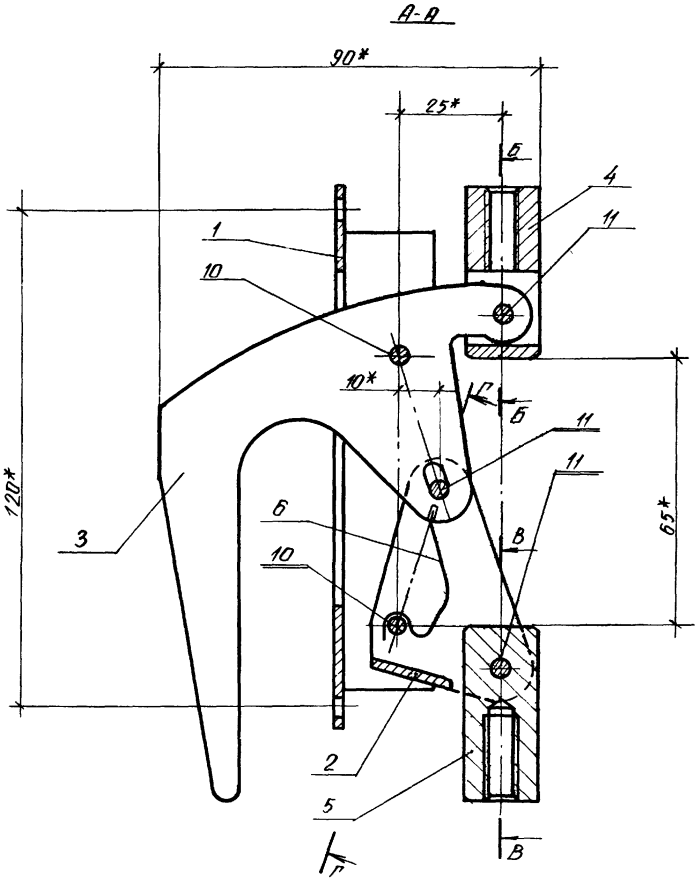


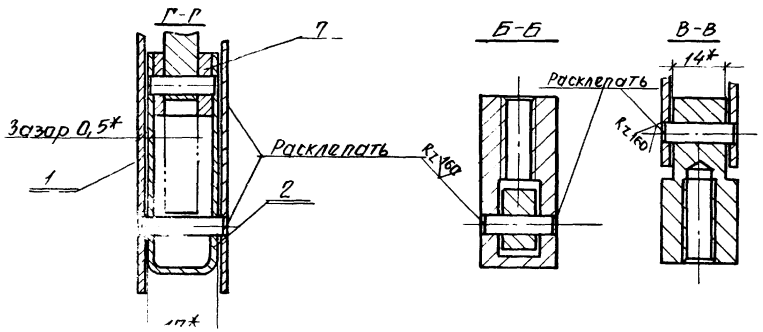


*Размеры для справок.

| | | | | | | | | |
|---|---|---|---|---|---|---|---|---|
| | | | | | 1.435-17.2.4000 СБ | | | |
| Изм. | Лист | N докум. | Подп. | Дата | Механизм закрывания шпингалета Сборочный чертеж | Лит | Масса | Масшт |
| Разраб. | | Санкина | | | | | 0,53 | 1:1 |
| Пров. | | Луцевич | | | | Лист | Листов 1 | |
| Т. контр. | | | | | | ЦНИИПромзданий г. Москва | | |
| Рук. гр. | | Брыкин | | | | | | |
| Н. контр. | | Луцевич | | | | | | |
| | | Брыкин | | | | | | |

Rz 80 (√)

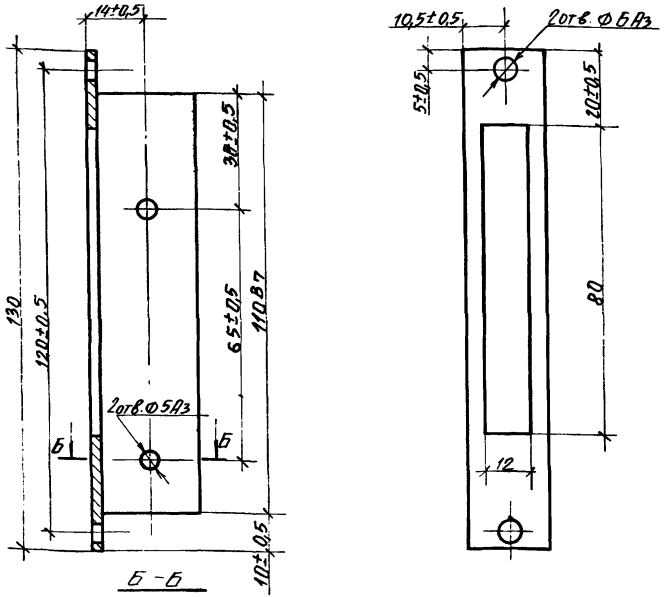


Б – Б

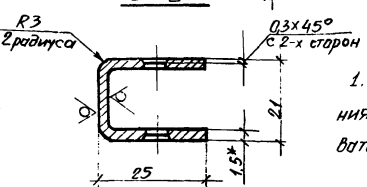


1. Неуказанные предельные отклонения размеров: охватывающих - по $H_7$, охватываемых по $B_7$.

2. * Размер для справок.

| Изм. | Лист | № докум. | Подп. | Дата |
|---|---|---|---|---|
| Разраб. | | Санкино | | |
| Пров. | | Луцевич | | |
| Т. контр. | | | | |
| Рук. гр. | | Брыкин | | |
| Н. контр. | | Луцевич | | |
| Утв. | | Брыкин | | |

1.435-17.2.4001

Корпус механизма

| Лит. | Масса | Масш. |
|---|---|---|
| | 0,08 | 1:1 |

Лист | Листов 8

Лист 1,5 ГОСТ 19903-74
Ст. 3 ГОСТ 16523-70

ЦНИИПромзданий
г. Москва



Rz 40 (√)

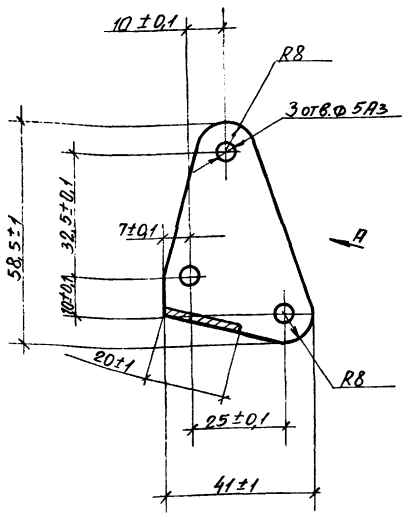


Вид А повернуто

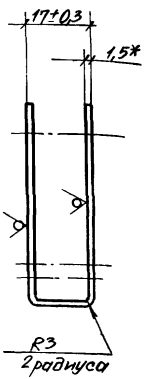


* Размер для справок.

| Изм. | Лист | № докум. | Подп. | Дата |
|---|---|---|---|---|
| Разраб. | | Санкино | | |
| Пров. | | Луцевич | | |
| Т. контр. | | | | |
| Рук. бр. | | Брыкин | | |
| Н. контр. | | Луцевич | | |
| Утв. | | Брыкин | | |

1.435-17.2.4002

Рычаг

| Лит. | Масса | Масш. |
|---|---|---|
| | 0,035 | 1:1 |

Лист | Листов 8

Лист 1,5 ГОСТ 19903-74
Ст. 3 ГОСТ 16523-70

ЦНИИПромзданий
г. Москва

Инв. № подл. | Подп. и дата | Взам. инв. № | Инв. № дубл. | Подп. и дата

1.435-17.2.4003

Rz 80

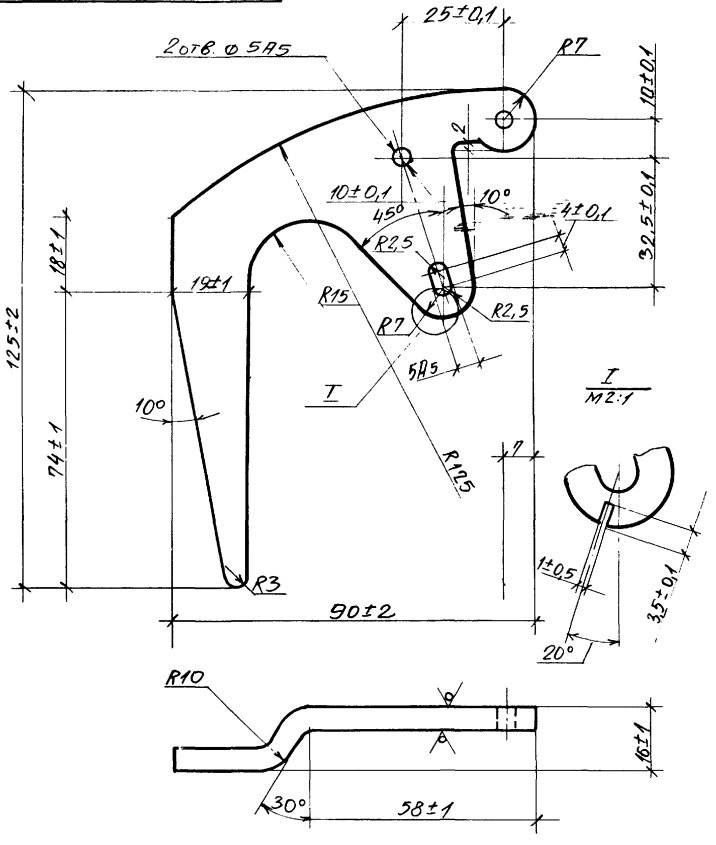


| Изм. | Лист | N докум. | Подп. | Дата |
|---|---|---|---|---|
| Разраб. | | Санкина | | |
| Пров. | | Луцевич | | |
| Т. контр. | | | | |
| Рук. гр. | | Брыкин | | |
| Н. контр. | | Луцевич | | |
| Утв. | | Брыкин | | |

1.435-17.2.4003

Рукоятка

| Лит. | Масса | Масш. |
|---|---|---|
| | 0,27 | 1:1 |

Лист | Листов 1

Лист 6 ГОСТ 19903-74
Ст. 3 ГОСТ 14637-69

ЦНИИПРОМЗДАНИЙ г. Москва

Шифр 41-74
Вып. 2

Подп. и дата | Инв. N дубл. | Взам. инв. N | Подп. и дата | Инв. N подл.

1.435-17.2.4004

Rz 20

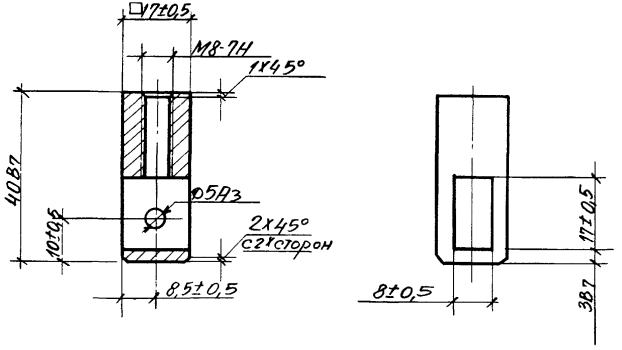


| Изм. | Лист | N докум. | Подп. | Дата |
|---|---|---|---|---|
| Разраб. | | Санкина | | |
| Пров. | | Луцевич | | |
| Т. контр. | | | | |
| Рук. гр. | | Брыкин | | |
| Н. контр. | | Луцевич | | |
| Утв. | | Брыкин | | |

1.435-17.2.4004

Шарнир

| Лит. | Масса | Масш. |
|---|---|---|
| | 0,05 | 1:1 |

Лист | Листов 1

Ст. 3 ГОСТ 380-71

ЦНИИПРОМЗДАНИЙ г. Москва

Подп. и дата | Инв. N дубл. | Взам. инв. N | Подп. и дата | Инв. N подл.

1.435-17.2.4005

Rz 20

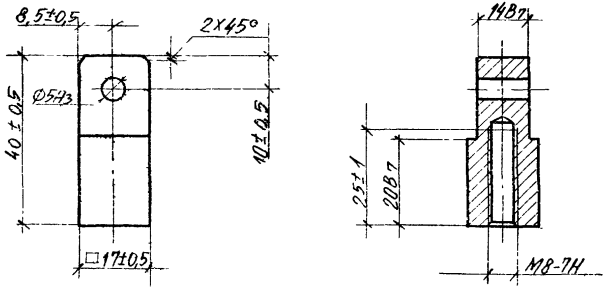


| Изм. | Лист | N докум. | Подп. | Дата |
|---|---|---|---|---|
| Разраб. | | Санкина | | |
| Пров. | | Луцевич | | |
| Т. контр. | | | | |
| Рук. гр. | | Брыкин | | |
| Н. контр. | | Луцевич | | |
| Утв. | | Сорокин | | |

1435-17.2.4005

Шарнир

| Лит. | Масса | Масш. |
|---|---|---|
| | 0,06 | 1:1 |
| Лист | Листов 1 | |

Ст. 3 ГОСТ 380-71

ЦНИИПРОМЗДАНИЙ г. Москва

Инв. № подл. | Подп. и дата | Взам. инв. № | Инв. № дубл. | Подп. и дата

1.435-17.2.4006

Rz 160 (▽)

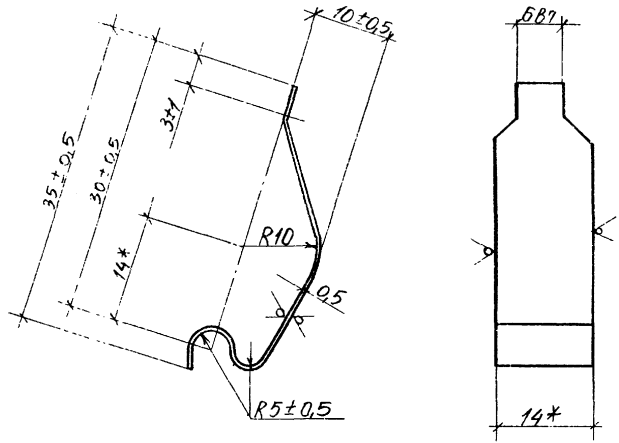


1. Неуказанные предельные отклонения размеров охватывающих - по $A_7$, охватываемых - по $B_7$.

*2. Размеры для справок.

| Изм. | Лист | N докум. | Подп. | Дата |
|---|---|---|---|---|
| Разраб. | | Фролова | | |
| Пров. | | Луцевич | | |
| Т. контр. | | | | |
| Рук. бр. | | Брыкин | | |
| Н. контр. | | Луцевич | | |
| Утв. | | Брыкин | | |

1.435-17.2.4006

Пружина

| Лит. | Масса | Масш. |
|---|---|---|
| | 0,003 | 2:1 |
| Лист | Листов 1 | |

Лента 2П-0,5×14 ГОСТ 2А 10СТ 2614-65

ЦНИИПРОМЗДАНИЙ г. Москва

Инв. № подл. | Подп. и дата | Взам. инв. № | Инв. № дубл. | Подп. и дата

1.435-17.2.4007

Rz 80

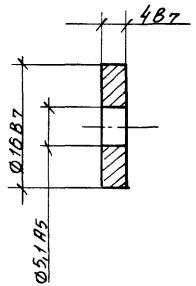


| Изм | Лист | N докум | Подп. | Дата |
|---|---|---|---|---|
| Разраб. | | Фролова | | |
| Пров. | | Луцевич | | |
| Т. контр. | | | | |
| Рук. бр. | | Брыкин | | |
| Н. контр. | | Луцевич | | |
| Утв. | | Брыкин | | |

1.435-17.2.4007

Шайба

| Лит. | Масса | Масш. |
|---|---|---|
| | 0,005 | 2:1 |

Лист | Листов 1

Ст. 3 ГОСТ 380-71

ЦНИИПРОМЗДАНИЙ г. Москва

Шифр 41-74 Вып. 2

Подп. и дата | Инв. N дубл. | Взам. инв. N | Подп. и дата | Инв. N подл.

| Формат | Зона | Поз. | Обозначение | Наименование | Кол. | Примеч. |
|---|---|---|---|---|---|---|
| | | | | Документация | | |
| 11 | | | 1.435-17.2.5000 СБ | Сборочный чертеж | 1 | |
| | | | | Сборочные единицы | | |
| 11 | | 1 | 1.435-17.2.5010 | Рычаг в сборе | 1 | |
| 11 | | 2 | 1.435-17.2.5020 | Корпус в сборе | 1 | |
| | | | | Детали | | |
| 11 | | 4 | 1.435-17.2.5002 | Накладка | 1 | |
| 11 | | 5 | 1.435-17.2.5003 | Стержень | 1 | |
| 11 | | 6 | 1.435-17.2.5004 | Пружина | 1 | |
| 11 | | 7 | 1.435-17.2.5005 | Ручка | 1 | |
| 11 | | 8 | 1.435-17.2.5006 | Ползун | 1 | |
| | | | | Стандартные изделия | | |
| | | 14 | | Штифт цилиндрический 4Г х 18 ГОСТ 3128-70 | 1 | |
| | | 15 | | Винт М4 х 8 ГОСТ 17474-72 | 2 | |
| | | 16 | | Шайба 6.65Г.01 ГОСТ 6402-70 | 1 | |
| | | 17 | | Гайка М6.6.01 ГОСТ 5915-70 | 1 | |

Подп. и дата | Инв. N дубл. | Взам. инв. N | Подп. и дата | Инв. N подл.

| Изм | Лист | N докум | Подп. | Дата |
|---|---|---|---|---|
| Разраб. | | Санкина | | |
| Пров. | | Луцевич | | |
| Рук. бр. | | Брыкин | | |
| Н. контр. | | Луцевич | | |
| Утв. | | Брыкин | | |

1.435-17.2.5000

Замок-защелка

| Литер | Лист | Листов |
|---|---|---|
| | | 1 |

ЦНИИПРОМЗДАНИЙ г. Москва

1.435-17.2.5000 СБ

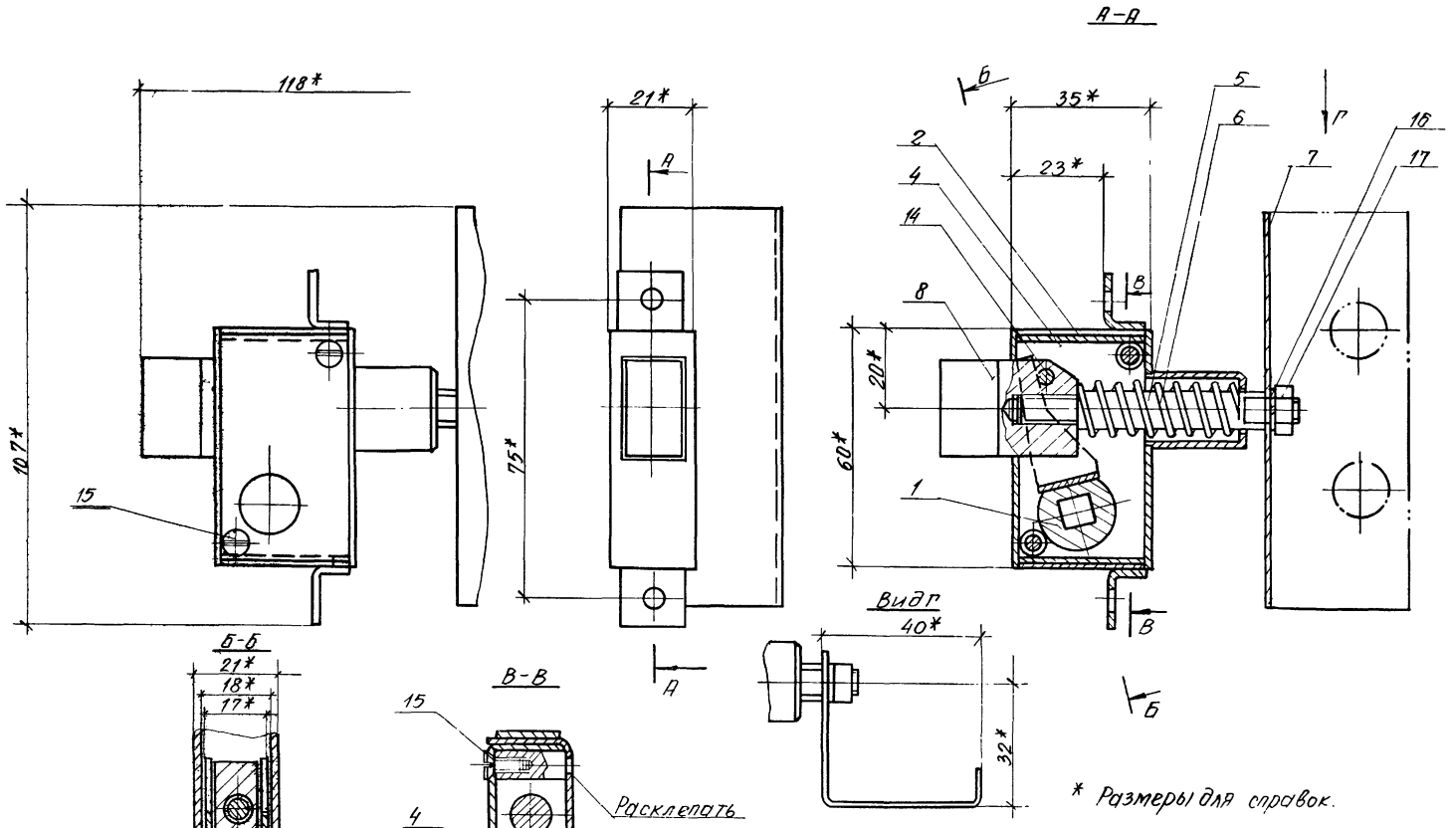


| Изм. | Лист | N докум. | Подп. | Дата |
|---|---|---|---|---|
| Разраб. | | Санкина | | |
| Пров. | | Луцевич | | |
| Т. контр. | | | | |
| Рук. гр. | | Брыкин | | |
| Н. контр. | | Луцевич | | |
| Утв. | | Брыкин | | |

1 435-17.2.5000 СБ

Замок-защелка
Сборочный чертеж

| Лит. | Масса | Масшт. |
|---|---|---|
| | 0,44 | 1:1 |
| Лист | Листов 1 | |

ЦНИИПРОМЗДАНИЙ
г. Москва

Инв. № подл. | Подп. и дата | Взам. инв. № | Инв. № дубл. | Подп. и дата | Инв. № 2

1.435-17.2.5002

Rz 80 (V)

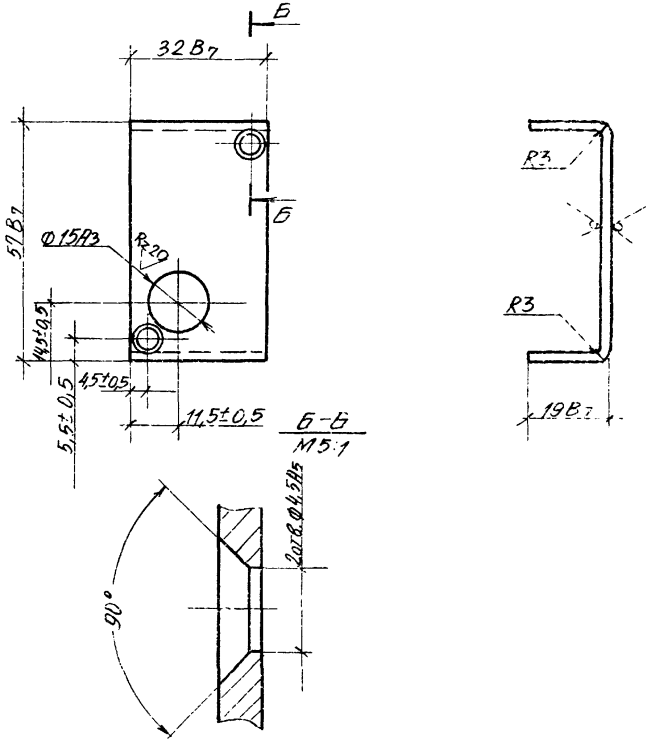


| Изм. | Лист | N докум. | Подп. | Дата |
|---|---|---|---|---|
| Разраб. | | Санкина | | |
| Пров. | | Луцевич | | |
| Т. контр. | | | | |
| Рук. гр. | | Брыкин | | |
| Н. контр. | | Луцевич | | |
| Утв. | | Брыкин | | |

1.435-17.2.5002

Наклайка

| Лит. | Масса | Масш. |
|---|---|---|
| | 0,03 | 1:1 |
| Лист | Листов 1 | |

Лист 1,5 ГОСТ 19903-74 / Ст. 3 ГОСТ 16523-70

ЦНИИПРОМЗДАНИЙ г. Москва

Инв. № подл. | Подп. и дата | Взам. инв. № | Инв. № дубл. | Подп. и дата | Инв. № подл.

Rz 80

1.435-17.2.5003

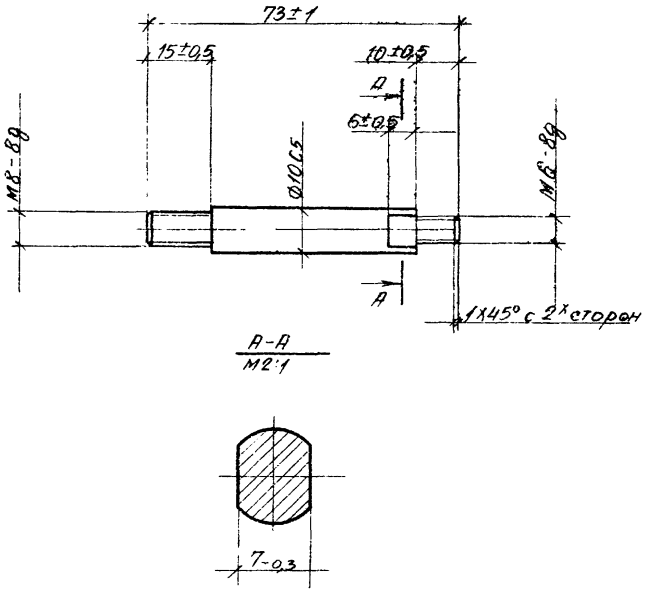


| Изм. | Лист. | N докум. | Подп. | Дата |
|---|---|---|---|---|
| Разраб. | | Санкина | | |
| Пров. | | Луцевич | | |
| Т. контр. | | | | |
| Рук. гр. | | Брыкин | | |
| Н. контр. | | Луцевич | | |
| Утв. | | Брыкин | | |

1.435-17.2.5003

Стержень

| Лит. | Масса | Масш. |
|---|---|---|
| | 0,05 | 1:1 |
| Лист | Листов 1 | |

Ст. 3 ГОСТ 380-71

ЦНИИПРОМЗДАНИЙ г. Москва

Инв. № подл. | Подп. и дата | Взам. инв. № | Инв. № дубл. | Подп. и дата | Инв. № подл.

1.435-17.2.5004

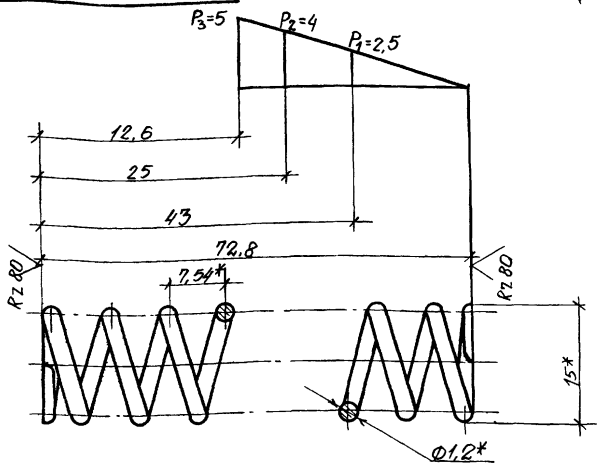


1. Модуль сдвига $G = 8000$ кгс/мм$^2$.
2. Твердость HRC 40÷47.
3. Напряжение касательное при кручении (максимальное) $\tau_3 = 113,5$ кгс/мм$^2$;
4. Длина развернутой пружины $L = 485$ мм;
5. Число рабочих витков $n = 9,5$
6. Число витков полное $n_1 = 11$.
7. Направление навивки правое.
8. Пружина выбрана по ГОСТ 13770-68 и соответствует № 249.
9. * Размеры для справок.
10. Неуказанные предельные отклонения размеров - по 7-му.

| Изм. | Лист | N докум. | Подп. | Дата |
|---|---|---|---|---|
| Разраб. | | Санкина | | |
| Пров. | | Луцевич | | |
| Т. контр. | | | | |
| Рук. гр. | | Брыкин | | |
| Н. контр. | | Луцевич | | |
| Утв. | | Брыкин | | |

1.435-17.2.5004

Пружина

| Лит. | Масса | Масштаб |
|---|---|---|
| | 0,005 | 2:1 |
| Лист | Листов 1 | |

Проволока II-1,2 ГОСТ 9389-60

ЦНИИпромзданий г. Москва

Инв. № подл. | Подп. и дата | Взам. инв. № | Инв. № дубл. | Подп. и дата

1.435-17.2.5005

Rz 80

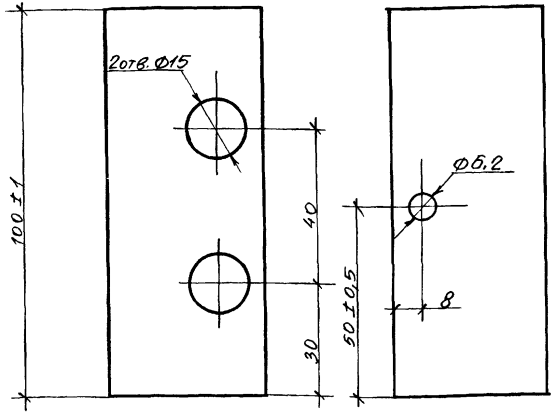


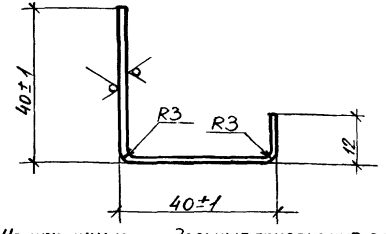


Неуказанные предельные отклонения размеров: охватывающих - по $A_7$, охватываемых - по $B_7$, остальных - по 7-му.

| Изм. | Лист | N докум. | Подп. | Дата |
|---|---|---|---|---|
| Разраб. | | Санкина | | |
| Пров. | | Луцевич | | |
| Т. контр. | | | | |
| Рук. гр. | | Брыкин | | |
| Н. контр. | | Луцевич | | |
| Утв. | | Брыкин | | |

1.435-17.2.5005

Ручка

| Лит. | Масса | Масштаб |
|---|---|---|
| | 0,120 | 1:1 |
| Лист | Листов 1 | |

Лист 1, 5 ГОСТ 19903-74
Ст. 3 ГОСТ 16523-70

ЦНИИпромзданий г. Москва

Rz 80

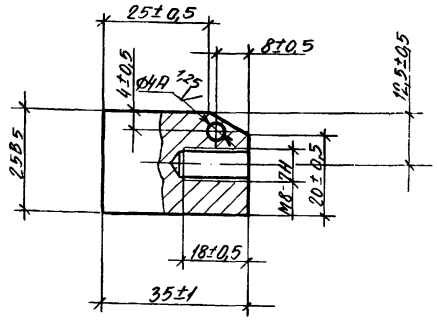


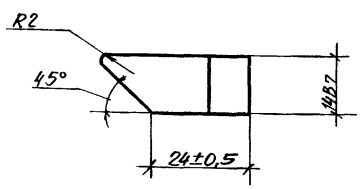


| | | | | | |
|---|---|---|---|---|---|
| Изм. | Лист | N докум. | Подп. | Дата | 1.435-17.2.5006 |
| Разраб. | | Санкина | | | Ползун — Лит. — Масса 0,07 — Масшт. 1:1 |
| Пров. | | Луцевич | | | Лист — Листов 1 |
| Т. контр. | | | | | Ст. 3 ГОСТ 380-71. — ЦНИИПромзданий г. Москва |
| Рук. гр. | | Брыкин | | | |
| Н. контр. | | Луцевич | | | |
| Утв. | | Брыкин | | | |

Шифр 41-74 Вып. 2

Инв. N подл. | Подп. и дата | Взам. инв. N | Инв. N дубл. | Подп. и дата





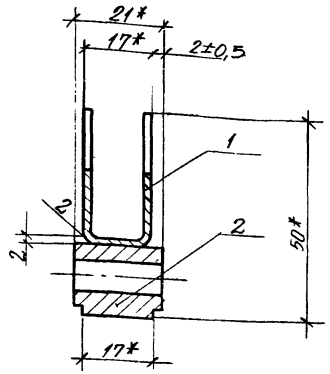


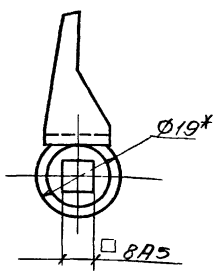


1. Сварка ручная электродуговая.

2.* Размеры для справок.

| Формат | Зона | Поз. | Обозначение | Наименование | Кол. | Примеч. |
|---|---|---|---|---|---|---|
| 11 | | 1 | 1.435-17.2.5011 | Скоба | 1 | |
| 11 | | 2 | 1.435-17.2.5012 | Втулка | 1 | |

| | | | | | |
|---|---|---|---|---|---|
| Изм. | Лист | N докум. | Подп. | Дата | 1.435-17.2.5010 |
| Разраб. | | Санкина | | | Рычаг в сборе — Лит. — Масса 0,05 — Масшт. 1:1 |
| Пров. | | Луцевич | | | Лист — Листов 1 |
| Т. контр. | | | | | ЦНИИПромзданий г. Москва |
| Рук. гр. | | Брыкин | | | |
| Н. контр. | | Луцевич | | | |
| Утв. | | Брыкин | | | |

Инв. N подл. | Подп. и дата | Взам. инв. N | Инв. N дубл. | Подп. и дата

1.435-17.2.5011

Rz 80 (V)

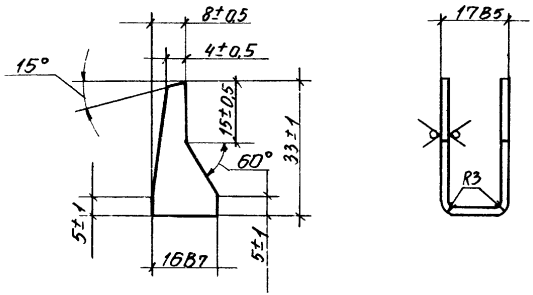


| Изм. | Лист | N докум. | Подп. | Дата |
|---|---|---|---|---|
| Разраб. | | Санкина | | |
| Пров. | | Луцевич | | |
| Т. контр. | | | | |
| Рук. гр. | | Брыкин | | |
| Н. контр. | | Луцевич | | |
| У-в. | | Брыкин | | |

1.435-17.2.5011

Скоба

| Лит. | Масса | Масшт. |
|---|---|---|
| | 0,01 | 1:1 |
| Лист | Листов 1 | |

Лист 1,5 ГОСТ 19903-74 / Ст.3 ГОСТ 16523-70

ЦНИИпромзданий г. Москва

1.435-17.2.5012

Rz 20

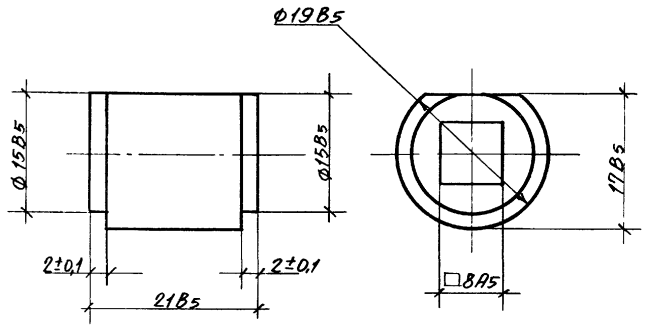


| Изм. | Лист | N докум. | Подп. | Дата |
|---|---|---|---|---|
| Разраб. | | Санкина | | |
| Пров. | | Луцевич | | |
| Т. контр. | | | | |
| Рук. гр. | | Брыкин | | |
| Н. контр. | | Луцевич | | |
| Утв. | | Брыкин | | |

1.435-17.2.5012

Втулка

| Лит. | Масса | Масшт. |
|---|---|---|
| | 0,04 | 2:1 |
| Лист | Листов 1 | |

Ст.3 ГОСТ 380-71

ЦНИИпромзданий г. Москва

Инв. N подл. | Подп. и дата | Взам. инв. N | Инв. N дубл. | Подп. и дата

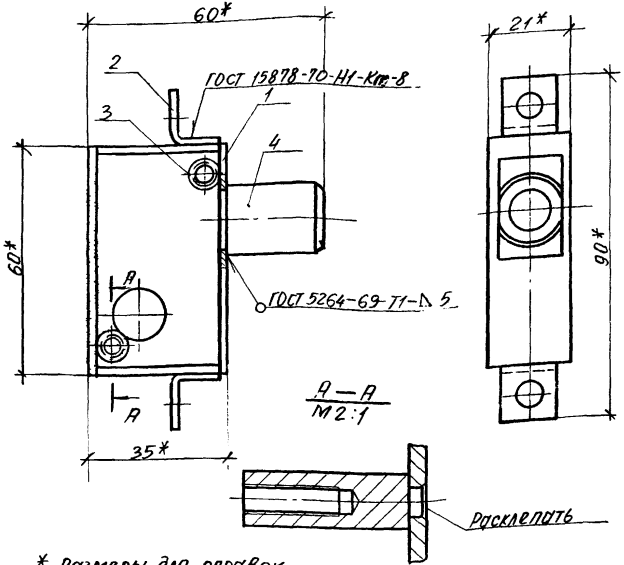


* размеры для справок.

| Форм. | Зона | Поз. | Обозначение | Наименование | Кол. | Примеч. |
|---|---|---|---|---|---|---|
| 11 | | 1 | 1.435-17.2.5021 | Корпус | 1 | |
| 11 | | 2 | 1.435-17.2.5022 | Кронштейн | 2 | |
| 11 | | 3 | 1.435-17.2.5023 | Ограничитель | 2 | |
| 11 | | 4 | 1.435-17.2.5024 | Втулка | 1 | |

1.435-17.2.5020

| Изм. | Лист | N докум. | Подп. | Дата |
|---|---|---|---|---|
| Разраб. | | Санкина | | |
| Пров. | | Луцевич | | |
| Т. контр. | | | | |
| Рук. гр. | | Брыкин | | |
| Н. контр. | | Луцевич | | |
| Утв. | | Брыкин | | |

Корпус в сборе

| Лит. | Масса | Масшт. |
|---|---|---|
| | 0,1 | 1:1 |
| Лист | Листов 1 | |

ЦНИИпромзданий г. Москва

Шифр 41-74 Вып. 2

Инв. N подл. | Подп. и дата | Взам. инв. N | Инв. N дубл. | Подп. и дата





Rz 80

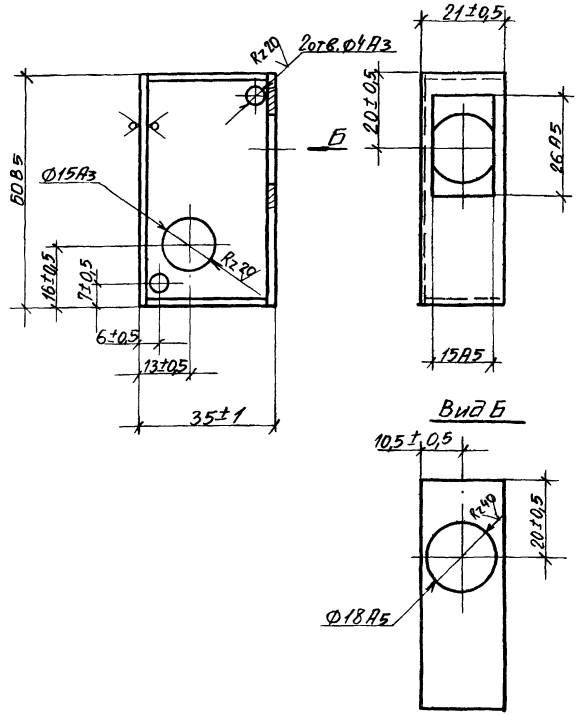


1.435-17.2.5021

| Изм. | Лист | N докум. | Подп. | Дата |
|---|---|---|---|---|
| Разраб. | | Санкина | | |
| Пров. | | Луцевич | | |
| Т. контр. | | | | |
| Рук. гр. | | Брыкин | | |
| Н. контр. | | Луцевич | | |
| Утв. | | Брыкин | | |

Корпус

| Лит. | Масса | Масшт. |
|---|---|---|
| | 0,06 | 1:1 |
| Лист | Листов 1 | |

Лист 1,5 ГОСТ 19903-74
Ст. 3 ГОСТ 16523-70

ЦНИИпромзданий г. Москва

Инв. N подл. | Подп. и дата | Взам. инв. N | Инв. N дубл. | Подп. и дата

1.435-17.2.5022

Rz 80 (V)

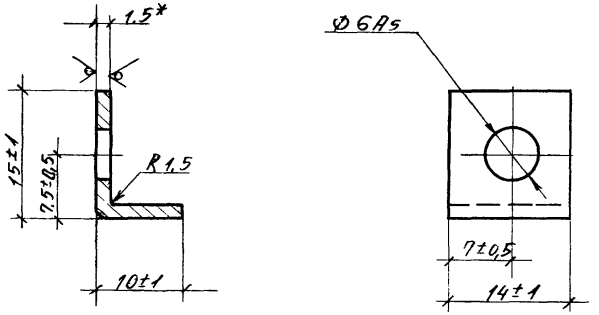


* размер для справок.

| Изм. | Лист | N докум. | Подп. | Дата | 1.435-17.2.5022 | | | |
|---|---|---|---|---|---|---|---|---|
| Разраб. | | Санкина | | | Кронштейн | Лит | Масса | Масшт |
| Пров. | | Луцевич | | | | | 0,004 | 2:1 |
| Т. контр. | | | | | | Лист | Листов 1 | |
| Рук. гр. | | Брыкин | | | Ст. 3 ГОСТ 380-71. | ЦНИИПромзданий г. Москва | | |
| Н. контр. | | Луцевич | | | | | | |
| Утв. | | Бройнич | | | | | | |

1.435-17.2.5023

Rz 80 (V)

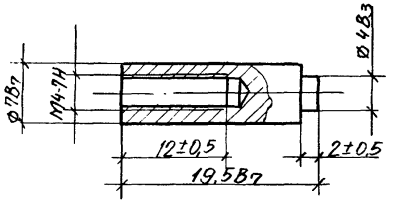


| Изм. | Лист | N докум. | Подп. | Дата | 1.435-17.2.5023 | | | |
|---|---|---|---|---|---|---|---|---|
| Разраб. | | Санкина | | | Ограничитель | Лит. | Масса | Мас |
| Пров. | | Луцевич | | | | | 0,006 | 2:1 |
| Т. контр. | | | | | | Лист | Листов 1 | |
| Рук. гр. | | Брыкин | | | Ст. 3 ГОСТ 380-71 | ЦНИИПромзданий г. Москвы | | |
| Н. контр. | | Луцевич | | | | | | |
| Утв. | | | | | | | | |

Инв. № подл. | Подп. и дата | Взам. инв. № | Инв. № дубл. | Подп. и дата

1.435-17.2.5024

R280

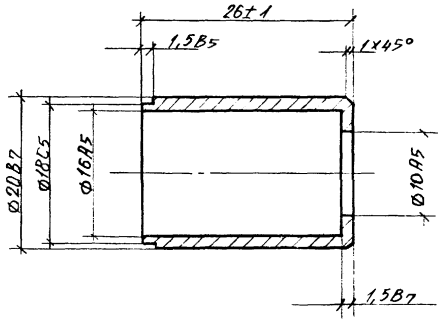


Шифр 41-74
Вып. 2

| Изм | Лист | N докум. | Подп. | Дата |
|---|---|---|---|---|
| Разраб. | | Санкина | | |
| Пров. | | Луцевич | | |
| Т. контр. | | | | |
| Рук. гр. | | Брыкин | | |
| Н. контр. | | Луцевич | | |
| У. в. | | Брыкин | | |

1.435-17.2.5024

Втулка

| Лит. | Масса | Масшт. |
|---|---|---|
| | 0,03 | 2:1 |

Лист | Листов 1

Ст. 3 ГОСТ 380-71

ЦНИИПРОМЗДАНИЙ г. Москва

Подп. и дата | Инв. N дубл. | Взам. инв. N | Подп. и дата | Инв. N подл.

| Формат | Зона | Поз. | Обозначение | Наименование | Кол. | Примеч. |
|---|---|---|---|---|---|---|
| | | | | Документация | | |
| 12 | | | 1.435-17.2.6000 СБ | Сборочный чертеж | 1 | |
| | | | | Сборочные единицы | | |
| 11 | | 1 | 1.435-17.2.6010 | Корпус в сборе | 1 | |
| 11 | | 2 | 1.435-17.2.5010 | Рычаг в сборе | 1 | |
| | | | | Детали | | |
| 11 | | 4 | 1.435-17.2.6001 | Ползун | 1 | |
| 11 | | 5 | 1.435-17.2.5002 | Накладка | 1 | |
| 11 | | 6 | 1.435-17.2.5003 | Стержень | 1 | |
| 11 | | 7 | 1.435-17.2.5004 | Пружина | 1 | |
| 11 | | 8 | 1.435-17.2.5005 | Ручка | 1 | |
| | | | | Стандартные изделия | | |
| | | | | Штифт цилиндрический | | |
| | | | | ГОСТ 3128-70 | | |
| | | 14 | | Ø 4Г х 17 | 1 | |
| | | 15 | | Ø 4Г х 36 | 1 | |
| | | 16 | | Винт М4 х 8 | 2 | |
| | | | | ГОСТ 10755-64 | | |
| | | 17 | | Шайба 6,65Г.01 | 1 | |
| | | | | ГОСТ 6402-70 | | |
| | | 18 | | Гайка М6.6.01 | 1 | |
| | | | | ГОСТ 5915-70 | | |

Подп. и дата | Инв. N дубл. | Взам. инв. N | Подп. и дата | Инв. N подл.

1.435-17.2.6000

| Изм. | Лист | N докум. | Подп. | Дата |
|---|---|---|---|---|
| Разраб. | | Санкина | | |
| Пров. | | Луцевич | | |
| Рук. бр. | | Брыкин | | |
| Н. конт. | | Луцевич | | |
| У. в. | | Брыкин | | |

Механизм отвода защелки

| Литер | Лист | Листов |
|---|---|---|
| | | 1 |

ЦНИИПРОМЗДАНИЙ г. Москва

3705-07 33

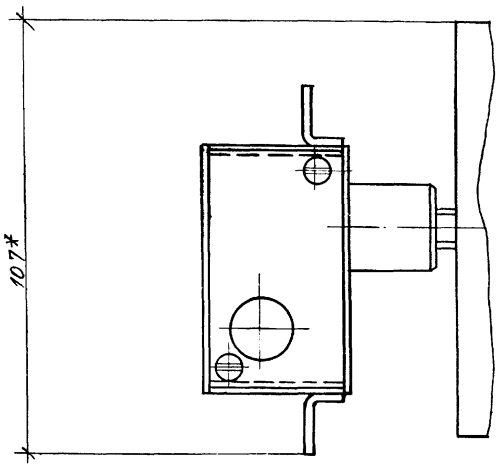


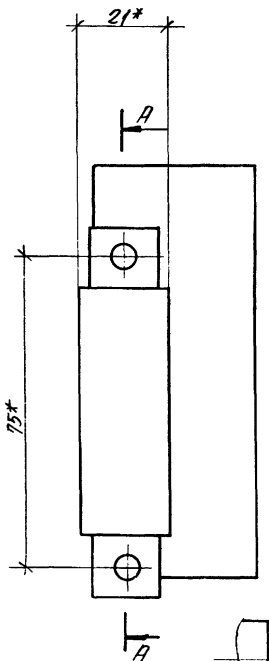


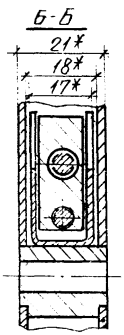


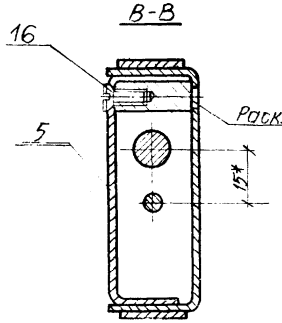


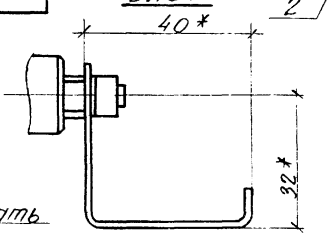


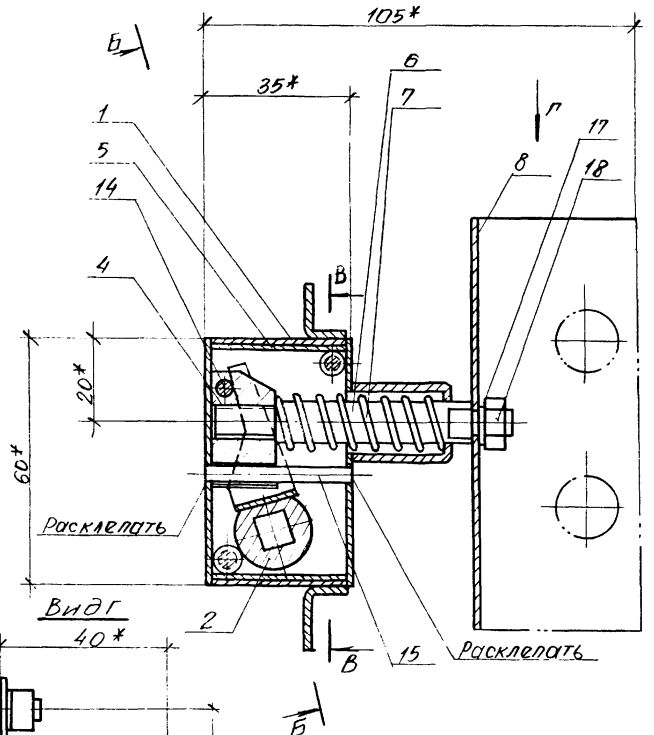


* Размеры для справок

| | | | | | | | |
|---|---|---|---|---|---|---|---|
| | | | | | | 1.435-17.2 6000 СБ | |
| Изм. | Лист | № докум. | Подп. | Дата | | | |
| Разраб. | | Санкина | | | Механизм отвода защелки сборочный чертеж | Лит. | Масса / Масш. |
| Пров. | | Луцевич | | | | | 5,4 / 1:1 |
| Т. контр. | | | | | | Лист | Листов 1 |
| Рук. бр. | | Брыкин | | | | ЦНИИПРОМЗДАНИЙ г. Москва | |
| Н. контр. | | Луцевич | | | | | |
| Гл. в | | | | | | | |

Инв. № подл. | Подп. и дата | Взам. инв. №

Rz 80 (V)

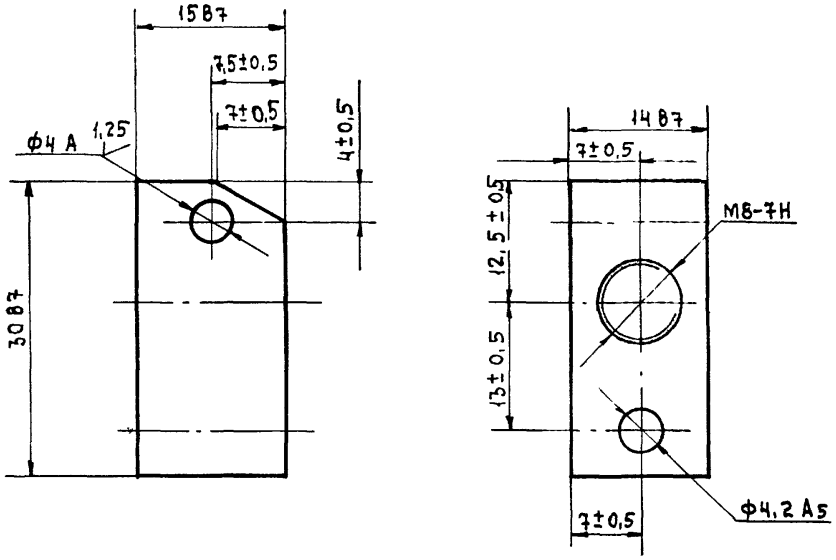


| Изм. | Лист | № докум. | Подп. | Дата |
|---|---|---|---|---|
| Разраб. | | Санкина | | |
| Пров. | | Луцевич | | |
| Т. контр. | | | | |
| Рук. гр. | | Брыкин | | |
| Н. контр. | | Луцевич | | |
| Утв. | | Брыкин | | |

1.435-17.2.6001

Ползун

| Лит. | Масса | Масш. |
|---|---|---|
| | 0,05 | 2:1 |
| Лист | Листов 1 | |

Ст.3 ГОСТ 380-71

ЦНИИПРОМЗДАНИЙ г. Москва

Шифр 41-74 вып. 2

Инв. № подл. | Подп. и дата | Взам. инв. № | Инв. № дубл. | Подп. и дата



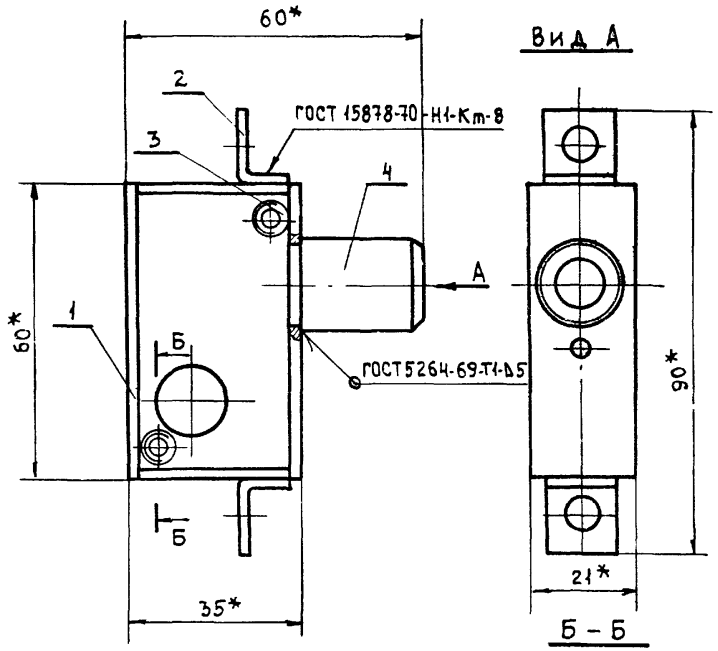


* Размеры для справок.

| Форм. | Зона | Поз. | Обозначение | Наименование | Кол. | Примеч. |
|---|---|---|---|---|---|---|
| 11 | | 1 | 1.435-17.2.6011 | Корпус | 1 | |
| 11 | | 2 | 1.435-17.2.5022 | Кронштейн | 2 | |
| 11 | | 3 | 1.435-17.2.5023 | Ограничитель | 2 | |
| 11 | | 4 | 1.435-17.2.5024 | Втулка | 1 | |

| Изм. | Лист | № докум. | Подп. | Дата |
|---|---|---|---|---|
| Разраб. | | Санкина | | |
| Пров. | | Луцевич | | |
| Т. контр. | | | | |
| Рук. гр. | | Брыкин | | |
| Н. контр. | | Луцевич | | |
| Утв. | | Брыкин | | |

1.435-17.2.6010

Корпус в сборе

| Лит. | Масса | Масш. |
|---|---|---|
| | 0,12 | 1:1 |
| Лист | Листов 1 | |

ЦНИИПРОМЗДАНИЙ г. Москва

Инв. № подл. | Подп. и дата | Взам. инв. № | Инв. № дубл. | Подп. и дата

1.435-17.2.6011

Rz 80 (V)

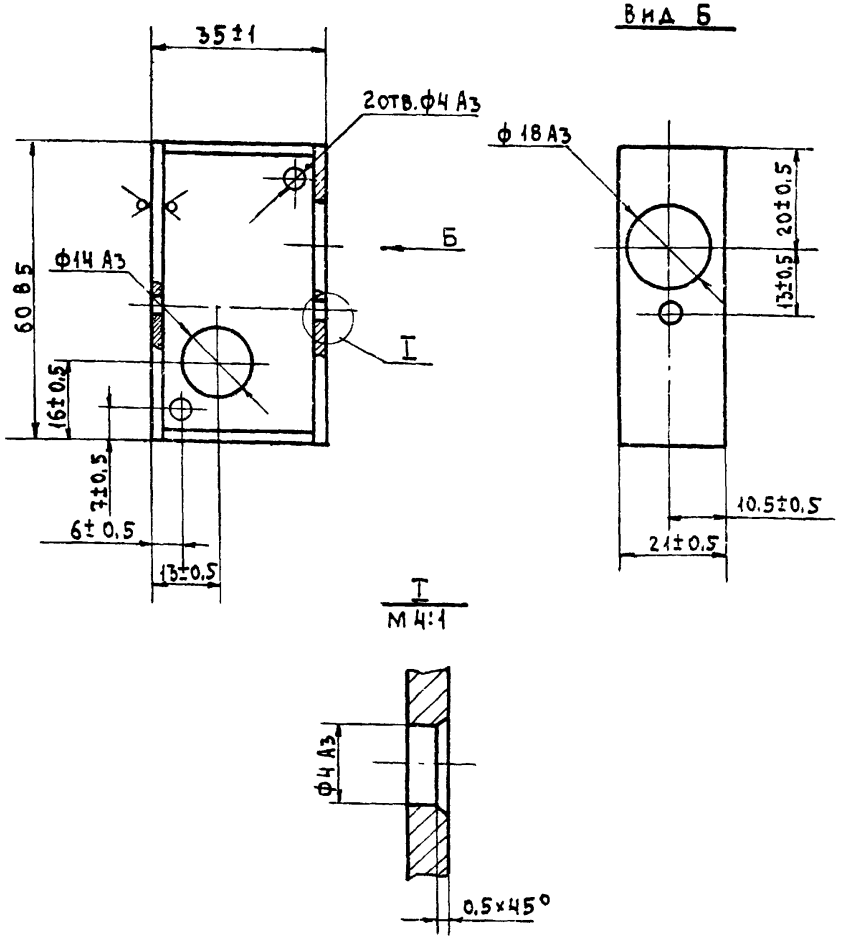


| Изм | Лист | № докум. | Подп. | Дата | 1.435-17.2.6011 | | | |
|---|---|---|---|---|---|---|---|---|
| Разраб. | | Санкина | | | Корпус | Лит. | Масса | Масшт. |
| Пров. | | Луцевич | | | | | 0.07 | 1:1 |
| Т.контр. | | | | | | Лист | Листов 1 | |
| Рук.гр. | | Брыкин | | | Лист 1,5 ГОСТ 19903-74 / ст.3 ГОСТ 16523-70 | ЦНИИПромзданий г. Москва | | |
| Н.контр. | | Луцевич | | | | | | |
| Утв. | | Брыкин | | | | | | |

Инв. № подл. | Подп. и дата | Взам. инв. № | Инв. № дубл. | Подп. и дата | вып. 2

Формат А1

# I. ВВЕДЕНИЕ

1.1. Настоящие технические условия (ТУ) распространяются на „Ворота распашные размерами В 3,6×3,0; В 3,6×3,6; В 3,6×4,2; и В 4,9×5,4 с ручными приборами открывания".

Назначение и область применения ворот указаны в разделе 2 технического описания (ТО).

1.2. Обозначение ворот распашных при заказе:

При заказе указывается – В 3,6×4,2. 1.435-17.2.0000

где: В – тип ворот; 3,6 × 4.2 – ширина х высота проема в метрах. 1.435-17.2.0000 – обозначение ворот по чертежу

Пример заказа ворот распашных в 20 комплектах:

20 комплектов В 3,6 × 4,2 1.435-17.2.0000.

Комплектность устанавливаются по спецификации – 1.435-17.2.0000.

| Изм | Лист | № докум. | Подп. | Дата | 1.435-17.2.0000ТУ | | | |
|---|---|---|---|---|---|---|---|---|
| Разраб. | | Арих | | | Ворота распашные Технические условия | Литер | Лист 2 | Листов 11 |
| Пров. | | Луцевич | | | | ЦНИИПромзданий г. Москва | | |
| Рук.бр. | | Брыкин | | | | | | |
| Н. конт. | | Луцевич | | | | | | |
| Утв. | | Брыкин | | | | | | |

Инв. № подл. | Подп. и дата | Взам. инв. № | Инв. № дубл. | Подп. и дата

Формат А1

## 2. Технические требования

### 2.1. Общие требования

2.1.1. Ворота распашные должны соответствовать требованиям настоящих технических условий и комплекта документов.

2.1.2. Завод-изготовитель должен изготовить и испытать опытные образцы ворот в точном соответствии с чертежами и настоящими техническими условиями.

Серийное или массовое производство разрешается только после утверждения акта испытания с выводами, характеризующими качество изготовления и стабильность работы ворот с этапами их освоения, изложенными в ГОСТ 2.103.68 и требованиями проекта.

### 2.2. Материалы

2.2.1. Соответствие качества материалов требованиям ГОСТов или МРТУ должно быть подтверждено сертификатом завода-изготовителя.

2.2.2. Материалы для изготовления деталей должны применяться в строгом соответствии с чертежами.

2.2.3. Резиновые и стальные профили, примененные в проекте, даны в чертежах 1.435-17.2.0000 Д1, 1.435-17.2.0000 Д2. 1.435-17.2.0000 Д3.

### 2.3. Изготовление деталей и узлов

2.3.1. Облой и заусенцы в деталях, выполненных в штампах, должны быть удалены и зачищены. Чистота зачистки не должна быть ниже чистоты поверхности штамповки.

2.3.2. Чистота обработки деталей без чертежей, указанных в спецификациях должна быть не ниже $R_z 80$

Предельные отклонения размеров: охватывающих — по $A_7$, охватываемых — по $B_7$, остальных — по $C_{M7}$.

2.3.3. Сбеги, недорезы, резьбы, проточки и фаски для резьб по ГОСТ 10549-63.

2.3.4. На обработанных поверхностях деталей не допускаются забоины и вмятины. Все заусенцы после механической обработки должны быть удалены.

2.3.5. Места посадки осей, трущиеся поверхности и резьбы гаек смазать смазкой ЦИАТИМ-201 ГОСТ 6267-74.

2.3.6. Затягивание гаек должно производиться нормальными ключами соответствующего размера. Все крепежные детали должны быть предохранены от самоотвинчивания способами, указанными в чертежах.

2.3.7. При сборке не допускается попадание грязи, влаги и других посторонних предметов на трущиеся поверхности.

### 2.4. Требования к физико-техническим показателям качества изделия и его отдельных частей.

2.4.1. Механические требования

Конструкция ворот должна подвергаться статическим и динамическим испытаниям от воздействия постоянной и временных нагрузок в соответствии с методикой испытаний данных ТУ.

Постоянная нагрузка равна собственному весу полотна.

Временные нагрузки включают в себя внешние, ударные, ветровые и циклические.

Внешние нагрузки, воздействующие на элементы рамы и полотна ворот, принимаются равными 50 кгс.

Ударная нагрузка, воздействующая на любое место поверхности полотна ворот, получаемая от удара 5-ти килограммового кожаного мяча, принимается равной 7,5 кгс.м.

Ветровая нагрузка равномерно распределенная нагрузка по поверхности полотна приведена в разделе 3 технического описания (ТО).

Циклические нагрузки - это десятикратное открывание и закрывание полотен ворот.

После статических и динамических испытаний все элементы ворот не должны иметь разрушений и прочих повреждений, при этом деформации полотен и рамы ворот от изгибающих моментов должны быть не более 1/150 от ширины или высоты. Оседание полотен при этом допускается не более 1/300 от их высоты.

Должны быть обеспечены:

- легкое, без заеданий, открывание и закрывание полотен вручную;
- надежная фиксация полотен в крайних положениях от действия внешних и ветровых нагрузок.

2.4.2. Технологические требования

Допускаемые отклонения размеров рам указаны в чертежах.

Косоугольность рам в пределах поля допуска на линейные размеры.

Неплоскостность полотна - 3 мм.

Непрямолинейность элементов - 1 мм на длине 1 м и 2 мм на всей длине.



2.4.3. Химические требования

Металлические поверхности элементов ворот должны иметь защитно-декоративное заводское комплексное покрытие, обеспечивающее многолетнюю коррозионную стойкость против атмосферных воздействий, сохранность эстетического вида и возможность очистки поверхностей от загрязнения.

Рекомендуемое защитно-декоративное покрытие:

Металлических поверхностей конструкций ворот - органосиликатный материал марки ВН-30 ДТС ГОСТ 5.1492-72 при толщине покрытия 150-200 мк.

Окраске не подлежат трущиеся поверхности.

2.4.4. Эксплуатационные требования

Ручное усилие не должно превышать 15 кгс.

Ворота распашные рассчитаны из условия надежности их работы не менее 10 лет при средней частоте открывания 15 циклов в неделю.

## 3. Комплектность.

3.1. Ворота распашные упаковываются и поставляются комплектно (комплектность должна соответствовать спецификациям на ворота).

3.2. Каждый комплект ворот снабжается запасными частями и инструментом, наименование и количество которых завод-изготовитель согласовывает с заказчиком.

3.3. Каждая партия ворот снабжается документацией, включающей в себя „Техническое описание" (шифр ТО) и паспорт, который составляет завод-изготовитель в соответствии с ГОСТом 2.601-68.

## 4. ПРАВИЛА ПРИЕМКИ

4.1. Порядок предъявления и приемки ворот устанавливается совместно заводом-изготовителем и заказчиком.

4.2. Ворота должны подвергаться приемо-сдаточным испытаниям.

4.3. Типовые испытания предназначены для подтверждения технических данных петель и запорных устройств и должны проводиться:

при освоении производства опытного образца;

при освоении производства головного образца и при его последующей модернизации;

при установившемся серийном производстве не реже одного раза в квартал:

Испытания ворот должны проводится в соответствии с требованиями проекта.

При испытании проверяется вид ворот, габаритные и установочные размеры, плавность движения створок и надежность работы механизмов.

Массовое производство не разрешается без полного освоения опытного образца.

Проверка теплотехнических качеств ворот должна производится в специальных камерах. При этом особо проверяется воздухонепроницаемость ворот.

При проверке работы ручного запора обратить внимание на вхождение засова в верхнее и нижнее гнезда.

4.4. Испытаниям должны подвергаться все опытные образцы и головной образец, при серийном - не менее 4-х ворот из годовой программы.

4.5. Каждое поставляемое изделие должно проходить заводские сдаточные испытания с составлением акта, при этом количество циклов открывания-закрывания должно быть не менее 5.

По договоренности с заказчиком и монтажными организациями эти испытания могут проводиться в строительном проеме на месте монтажа.

## 5. Методы испытаний

## (контроля, анализа, измерений)

5.1. Методы проведения приемо-сдаточного испытания устанавливаются заводом-изготовителем.

5.2. Все детали и сборочные единицы должны быть приняты ОТК завода, при этом необходимо тщательно контролировать качество изготовления, сборки, механической прочности и работоспособности, которые должны удовлетворять требованиям чертежей и настоящих ТУ.

5.3. Испытания включают кинематический, статический и динамический методы проверки физико-технических показателей качества изделия, изложенных в подразделе 2.4 настоящих ТУ. Кинематический метод проверки включает определение точной траектории движения полотен. Статический метод проверки включает определение прочности и величины деформаций от действия внешних ударных и ветровых нагрузок.

Динамический метод проверки включает определение продолжительной работоспособности ворот и запирающих устройств при расчетных температурных воздействиях и при постоянных циклических и ветровых нагрузках. При динамическом методе проверки проводится не менее 5 циклов открывания и закрывания ворот.



5.4. После испытаний необходимо освидетельствование узлов и изделия в целом, с проверкой предельных отклонений размеров сопряжений, отсутствие деформаций.

5.5. Соответствие изделия вышеизложенным требованиям будет указывать на качество изготовления и на стабильность работы.

5.6. В акте о результатах испытаний должны быть отражены встретившиеся неисправности, установленная причина выхода из строя и количество часов работы отказавшего узла или детали, сведения о замене их.

## 6. Маркировка, упаковка, транспортировка и хранение

6.1. Каждый комплект ворот при отправке с завода-изготовителя снабжается этикеткой, в которой указывается:

а) наименование изделия – ворота распашные;

б) обозначение изделия – В3,6 х3,6; 1.435-17.2.0000

в) техническая характеристика – см. раздел 4.

1.435-17.2.0000 ТО.

г) сведения о количестве ворот в одной упаковке (если в одной упаковке отправляют более одного изделия);

д) дата выпуска.

6.2. Поверхности не окрашенные и не имеющие антикоррозионных покрытий, смазать тонким слоем консистентной смазки УС-2 ГОСТ 1033-73.



Инв. № подл. | Подп. и дата | Взам. инв. № | Инв. № дубл. | Подп. и дата

6.3. Готовый комплект ворот (см. раздел 3 настоящих ТУ) упаковывается в деревянную тару, исключающую механические повреждения. Размеры тары устанавливаются заводом-изготовителем, исходя из условий транспортировки.

6.4. Тара должна разрабатываться по ГОСТу 2.418-68 и допускать перевозку любым видом транспорта.

6.5. Транспортные средства должны выбираться с учетом доставки собранной воротной панели. В случае невозможности транспортирования ворот в собранном виде, разрешается разборка их на части.

а) ригель рамы;
б) стойки рамы;
в) полотна.

6.6. Длительное хранение ворот (свыше 15 дней) разрешается только в закрытых складах.

6.7. Складирование ворот разрешается только в таре.

## 7. Гарантии поставщика.

Ворота распашные должны быть приняты техническим контролем предприятия-поставщика (изготовителя). Поставщик (изготовитель) гарантирует соответствие ворот требованиям настоящих технических условий при соблюдении потребителем условий эксплуатации (применения), транспортирования и хранения, установленных данными техническими условиями и ТО.

Срок гарантии устанавливается два года с момента получения ворот потребителем.

| Изм | Лист | № докум. | Подп. | Дата | 1.435-17.2.0000ТУ | Лист 10 |
|---|---|---|---|---|---|---|

Инв. № подл. | Подп. и дата | Взам. инв. № | Инв. № дубл. | Подп. и дата



1.435-17.2.0000 Д1

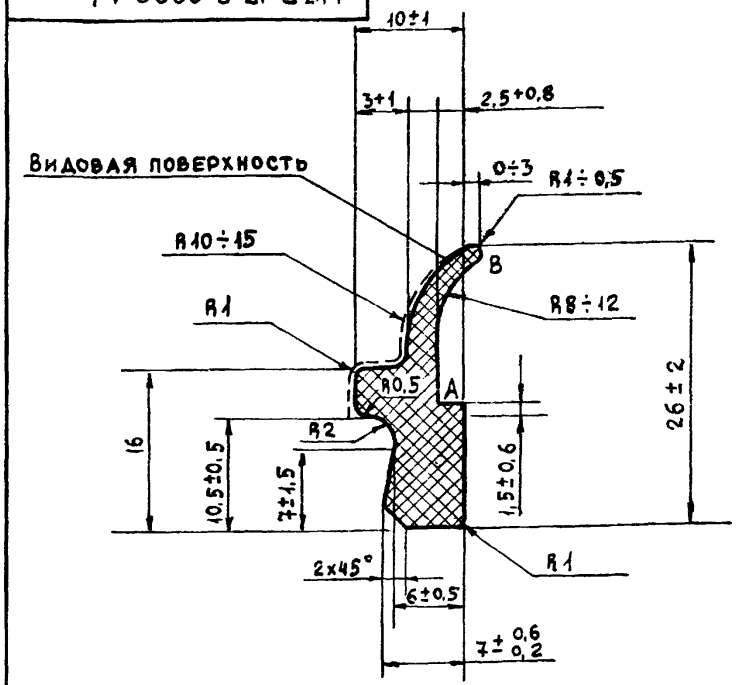


Вес 1 п.м. – 0,185 кг.
Профиль изготавливать неформовым способом. Постоянно контролировать размер $7^{+0,6}_{-0,2}$ периодически – размеры АВ = 12÷16; 10,5±0,5; 6±0,5. Допуски на остальные размеры учесть при изготовлении шайбы и отработки профиля.
На суммарном участке длиной не более 1 м допускается размер $7^{+0,8}_{-0,4}$; 6±0,7 вместо $7^{+0,6}_{-0,2}$ и 6±0,5. Длина отрезков – 2,8 м.
Допускается поставка 20% от общего количества профиля отрезками не менее 1,5 м.
Резина озоностойкая, морозостойкая, светостойкая, черного цвета
Температура среды ± 40°С.
Предел прочности 35 кгс/см². Твердость по шору 55÷70.

| Изм | Лист | № докум. | Подп. | Дата | 1.435-17.2.0000 Д1 | | | |
|---|---|---|---|---|---|---|---|---|
| Разраб. | | Санкина | | | Профиль резиновый Р16 | Лит. | Масса | Масш. |
| Пров. | | Луцевич | | | | | — | — |
| Т. контр. | | | | | | Лист | Листов 1 | |
| Рук. гр. | | Брыкин | | | Резиновая смесь 7-НО-68-1 ТУ38-005-204-71 | ЦНИИПРОМЗДАНИЙ г. Москва | | |
| Н. контр. | | Луцевич | | | | | | |
| Утв. | | Брыкин | | | | | | |

Инв. № подл. | Подп. и дата | Взам. инв. № | Инв. № дубл. | Подп. и дата

1.435-17.2.0000 А2

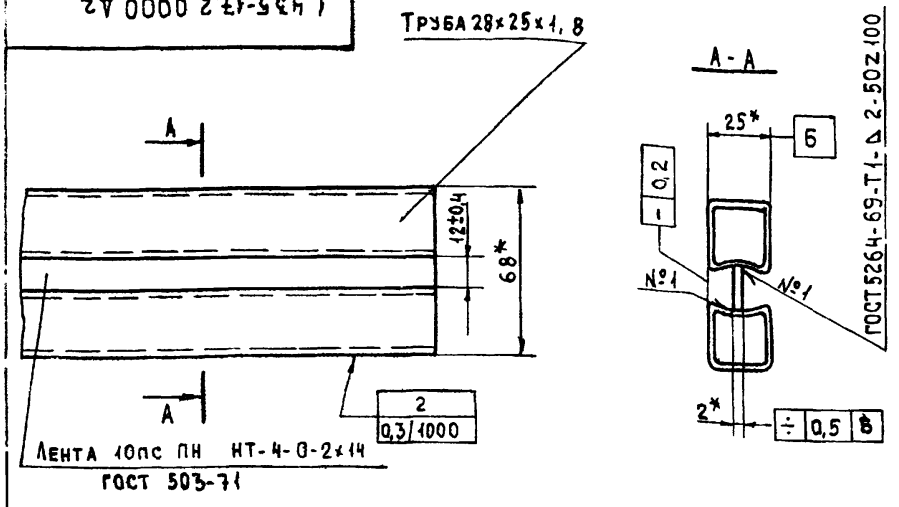


1. На 1 п.м. расходуется: трубы 28×25×1,8 – 2,8 кг.
   ленты 2×14 – 0,22 кг.
2. Прямоугольные трубы 28×25×1,8 Днепропетровского трубопрокатного завода им. К. Либкнехта должны поставляться по ТУ-14-3-194-73; материал сталь 10пс ГОСТ 1050-74.
3. * Размеры для справок.

| Изм. | Лист | № докум. | Подп. | Дата | 1.435-17.2.0000 А2 | | | |
|---|---|---|---|---|---|---|---|---|
| Разраб. | | Гуледани | | | Профиль трубный ПТ-1 | Лит. | Масса | Масштаб |
| Пров. | | Луцевич | | | | | — | — |
| Т. контр. | | | | | | Лист | Листов 1 | |
| Рук. гр. | | Черепов | | | | ЦНИИПромзданий г. Москва | | |
| Н. контр. | | Луцевич | | | | | | |
| Утв. | | Черепов | | | | | | |

Инв. № подл. | Подп. и дата | Взам. инв. № | Инв. № дубл. | Подп. и дата

1.435-17.2.0000 А3

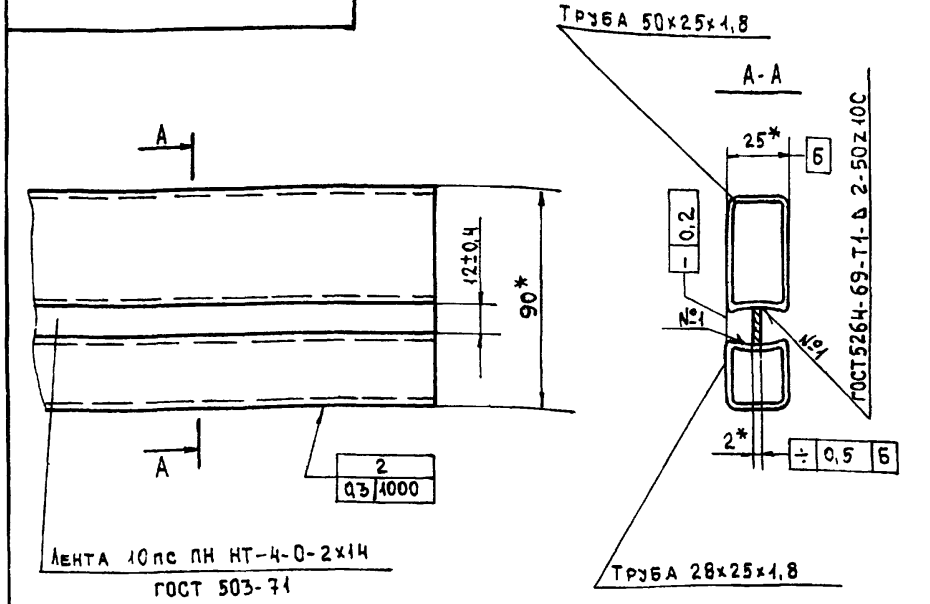


1. На 1 п.м. расходуется: трубы 50×25×1,8 – 2,07 кг.
   —"— 28×25×1,8 – 1,40 кг.
   ленты 2×14 – 0,22 кг.
2. Прямоугольные трубы 28×25×1,8; 50×25×1,8 Днепропетровского трубопрокатного завода им. К. Либкнехта должны поставляться по ТУ-14-3-194-73, материал сталь 10пс ГОСТ 1050-74.
3. * Размеры для справок.

| Изм. | Лист | № докум. | Подп. | Дата | 1.435-17.2.0000 А3 | | | |
|---|---|---|---|---|---|---|---|---|
| Разраб. | | Гуледани | | | Профиль трубный ПТ-2 | Лит. | Масса | Масштаб |
| Пров. | | Луцевич | | | | | — | — |
| Т. контр. | | | | | | Лист | Листов 1 | |
| Рук. гр. | | Черепов | | | | ЦНИИПромзданий г. Москва | | |
| Н. контр. | | Луцевич | | | | | | |
| Утв. | | Черепов | | | | | | |

Инв. № подл. | Подп. и дата | Взам. инв. № | Инв. № дубл. | Подп. и дата

Формат А4

Вып.2

Государственный комитет Совета Министров СССР
по делам строительства
(Госстрой СССР)

Типовые конструкции и детали зданий и сооружений

Шифр 41-74

# ВОРОТА РАСПАШНЫЕ В3,6×3,0; В3,6×3,6; В3,6×4,2; В4,9×5,4 С РУЧНЫМИ ПРИБОРАМИ ОТКРЫВАНИЯ

Выпуск 2

Технические условия
1.435-17.2.0000 ТУ

| | | |
|---|---|---|
| Главный инженер института | | И. Петров |
| Главный инженер по ограждающим конструкциям | Подпись | П. Суханов |
| Руководитель отдела ОК-3 | —"— | П. Колбацкий |
| Главный архитектор отдела | | Я. Дривинг |
| Главный конструктор отдела | | Н. Арих |
| Главный инженер проекта | —"— | В. Брыкин |

gost.e-ecolog.ru