ПРЕДЛОЖЕНИЯ ПО СОКРАЩЕНИЮ КОЛИЧЕСТВА ЗАКЛАДНЫХ ИЗДЕЛИЙ И СВАРНЫХ ШВОВ В ПОКРЫТИЯХ ОДНОЭТАЖНЫХ СЕЛЬСКОХОЗЯЙСТВЕННЫХ ЗДАНИЙ

ШИФР 22-173к-I

ГИПРОНИСЕЛЬХОЗ

Гл. инженер института Н.С.Сыров

Начальник отдела И.Н.Котов

Гл.инженер отдела М.Н.Кацман

НИИЖБ

Зам.директора Коровин Н.Н.

Рук.лаборатории Бердичевский Г.

Ст.науч.сотр. Иссерс О.А

gost.e-ecolog.ru

Предложения по сокращению количества закладных изделий и сварных швов в покрытиях одноэтажных сельскохозяйственных зданий предназначены для использования при проектировании (в том числе при разработке типовых проектов) зданий с расчетной сейсмичностью до 7 баллов, в покрытиях которых применяются типовые стропильные конструкции серий I.862-2 и I.863-I.

Для образования жесткого диска покрытия, обеспечивающего общую устойчивость здания и распределение горизонтальных нагрузок, плиты должны прикрепляться к несущим конструкциям при помощи приварки опорных закладных изделий продольных ребер к закладным изделиям железобетонных стропильных конструкций, как это показано на приведенных в настоящем альбоме схемах конструкций покрытий.

Плиты необходимо укладывать в покрытие и приваривать по ходу монтажа, при этом монтаж плит следует вести от карниза к коньку.

В связи с сокращением в покрытии общего количества закладных изделий и сварных швов необходимо обратить особое внимание на правильное положение плит в покрытии, обеспечивающее возможность выполнения сварных швов необходимого размера. Длина опирания продольных ребер на стропильные конструкции должна составлять не менее 60 мм.

Устойчивость верхних поясов несущих конструкций обеспечивается плитами, которые привариваются к несущим конструкциям не реже чем через 3 м. У торца здания продольные ребра смежных плит, с целью образования замкнутого контура диска покрытия, соединяются между собой с помощью стальных накладок, привариваемых к закладным изделиям плит.

Швы между плитами должны быть тщательно заделаны бетоном на мелком заполнителе или цементным раствором марки не ниже 100.

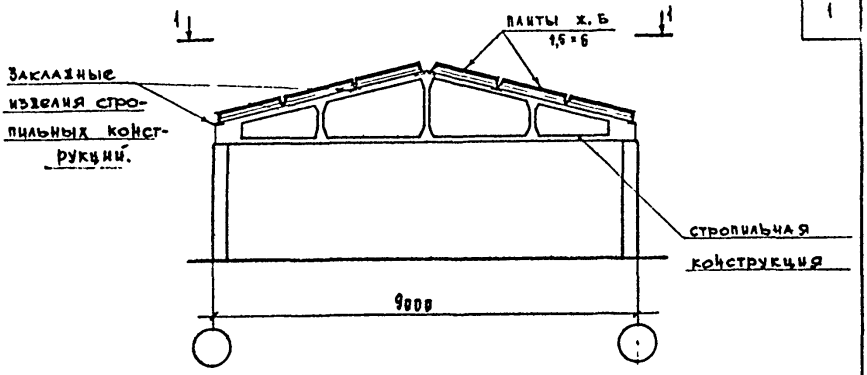

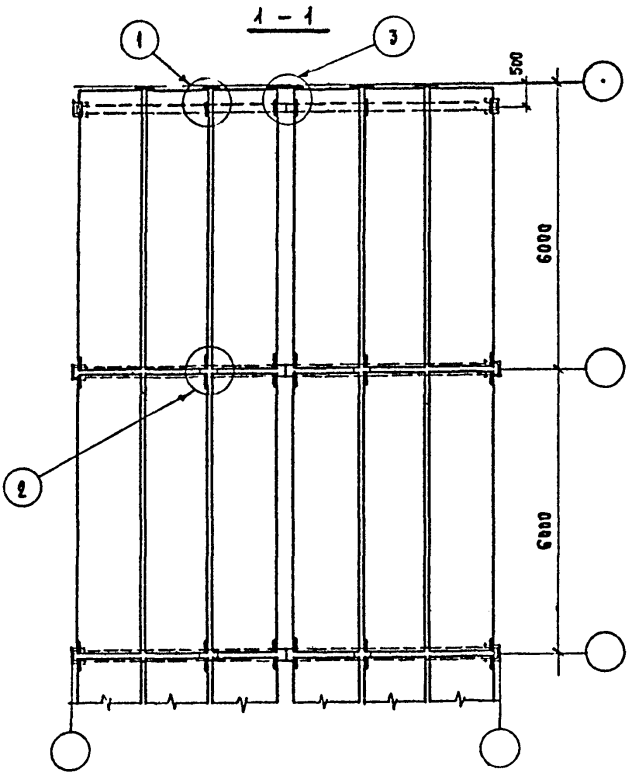

1. Монтаж плит вести от карниза к коньку.
2. Узлы крепления плит к стропильным конструкциям даны на листе 13

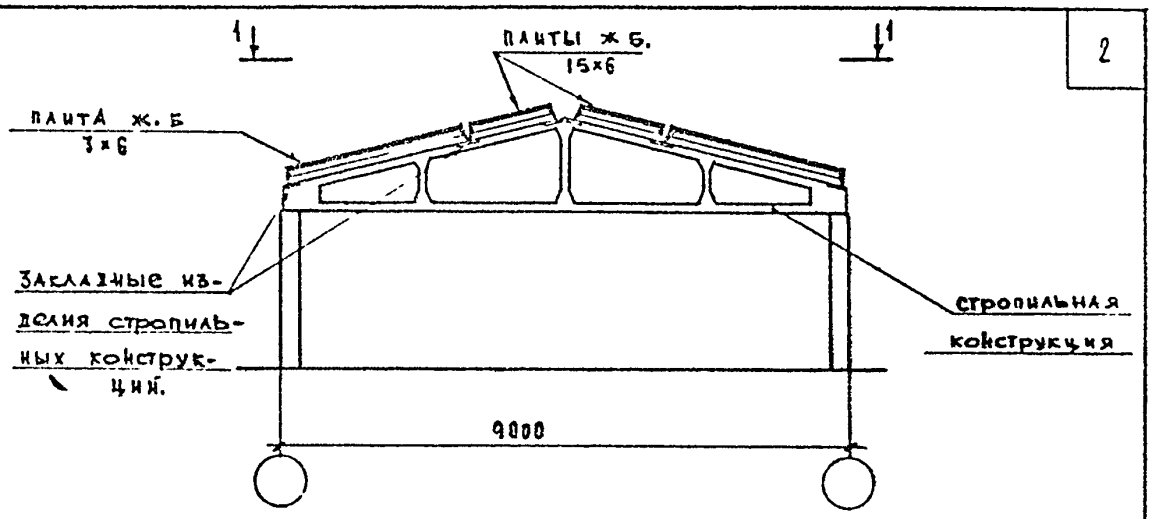

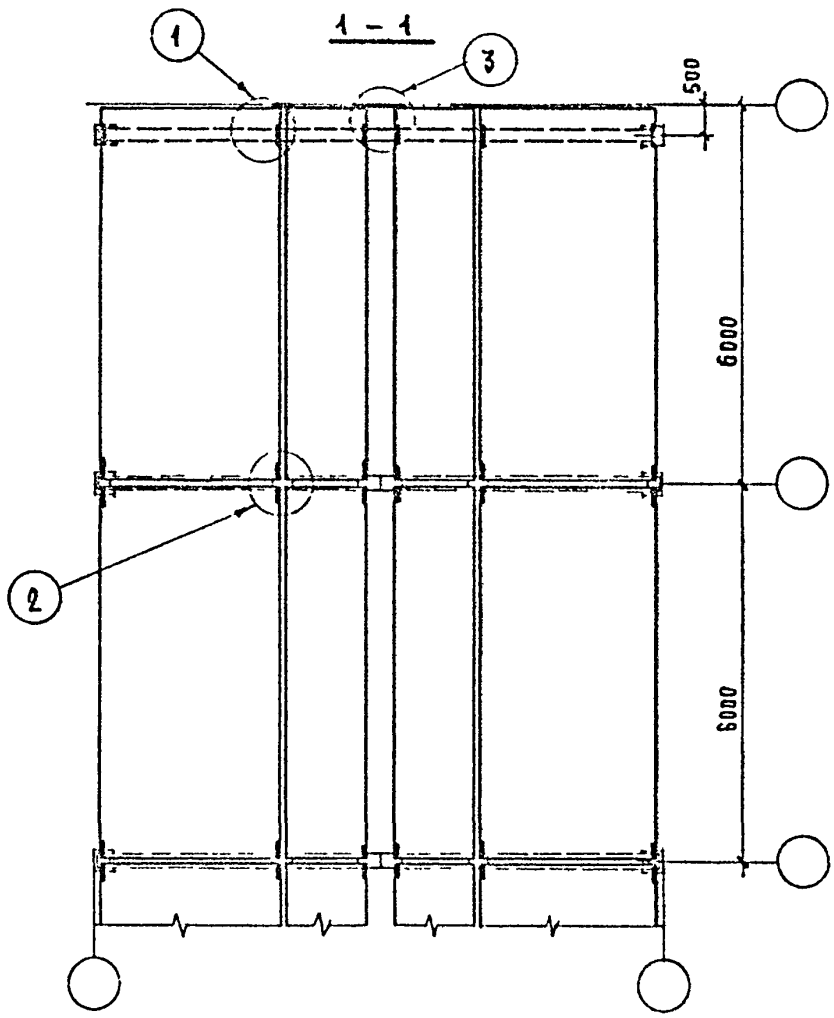

1. Монтаж плит вести от карниза к коньку.
2. Узлы крепления плит к стропильным конструкциям даны на листе 13.

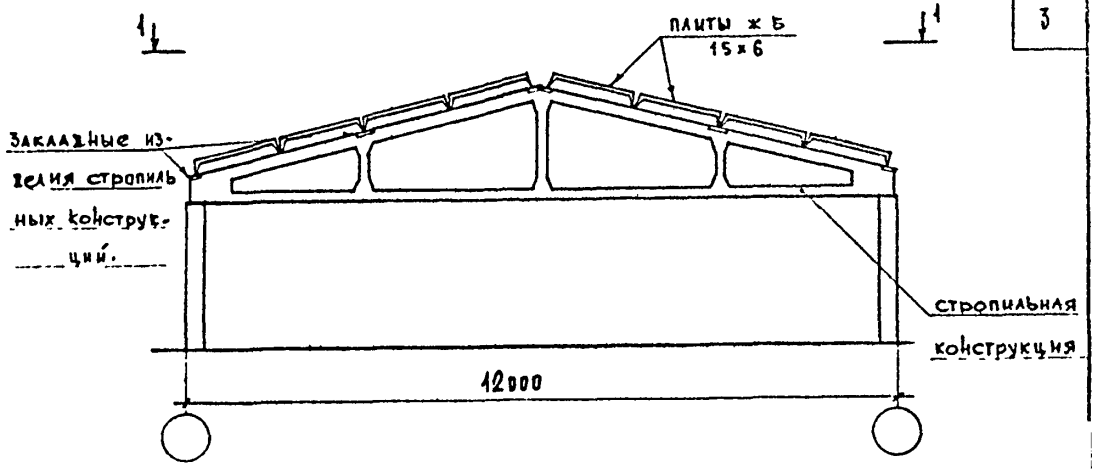

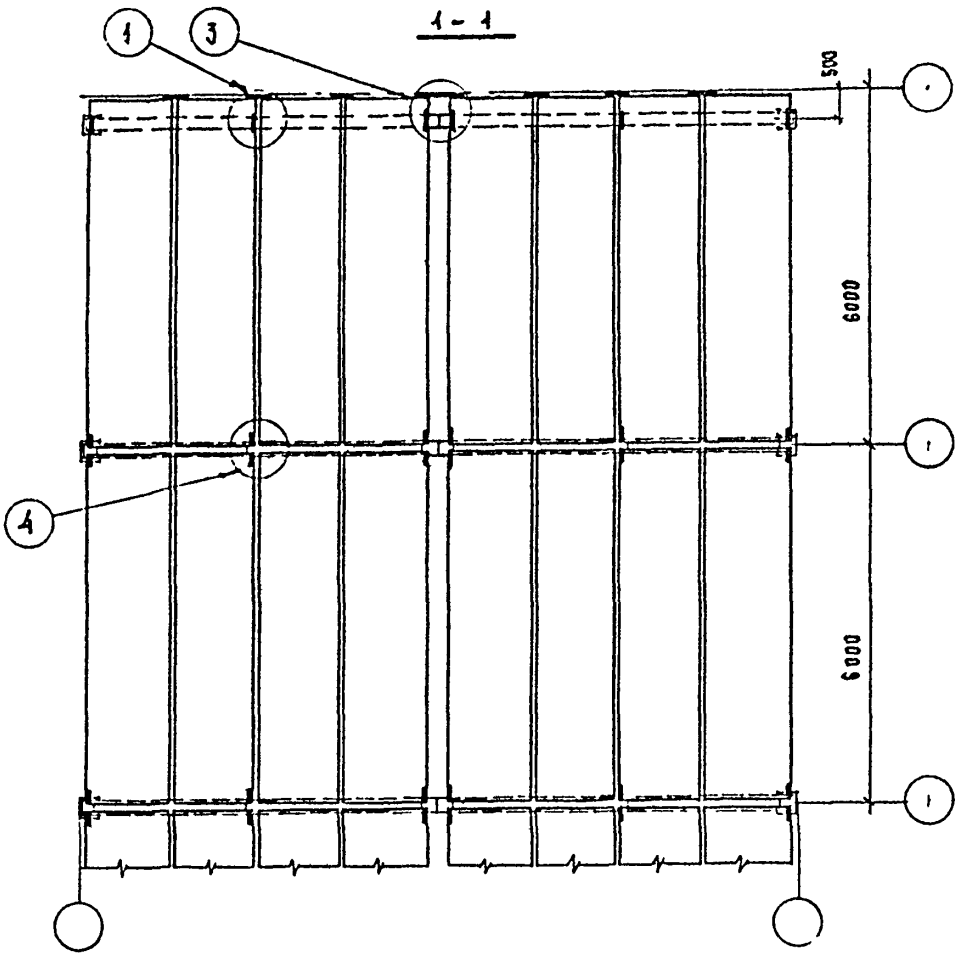

1. Монтаж плит вести от карниза к коньку.
2. Узлы крепления плит к стропильным конструкциям даны на листе 13 и 14.

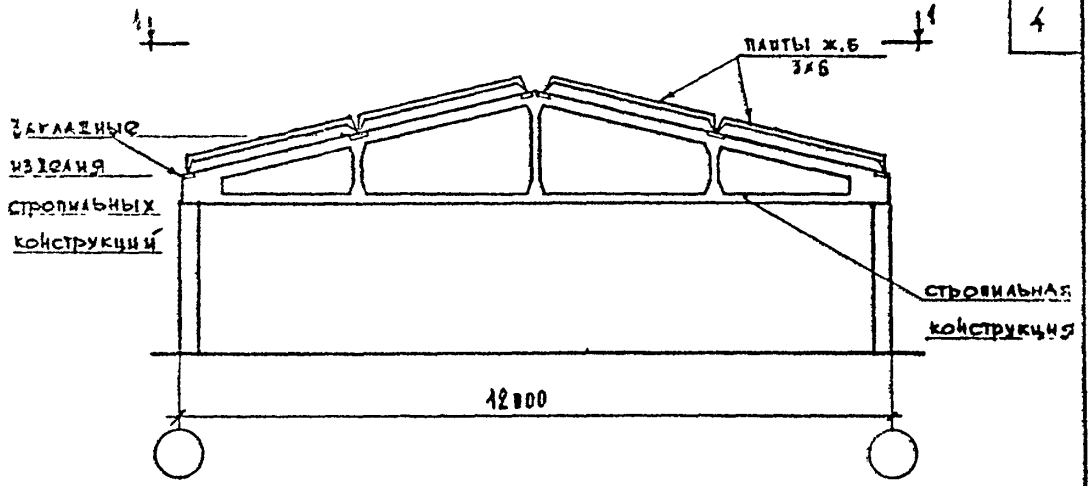

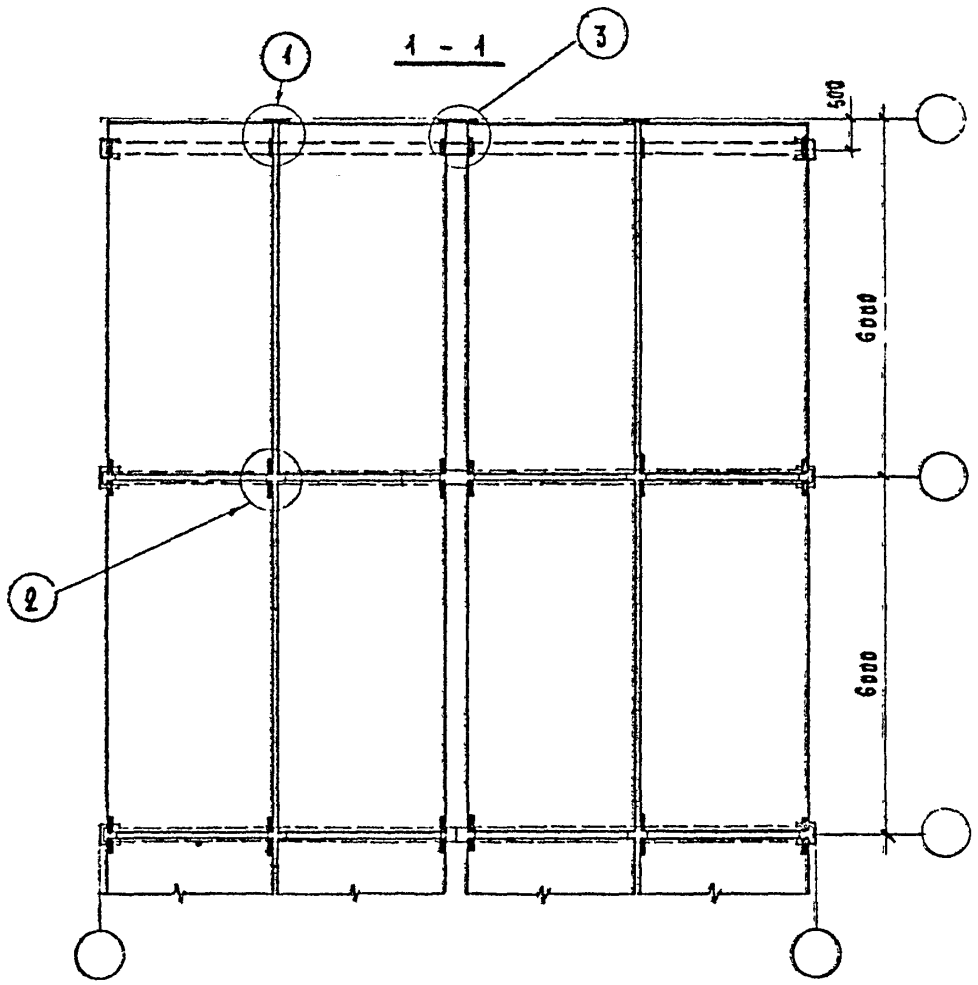

1. Монтаж плит вести от карниза к коньку.
2. Узлы крепления плит к стропильным конструкциям даны на листе 13

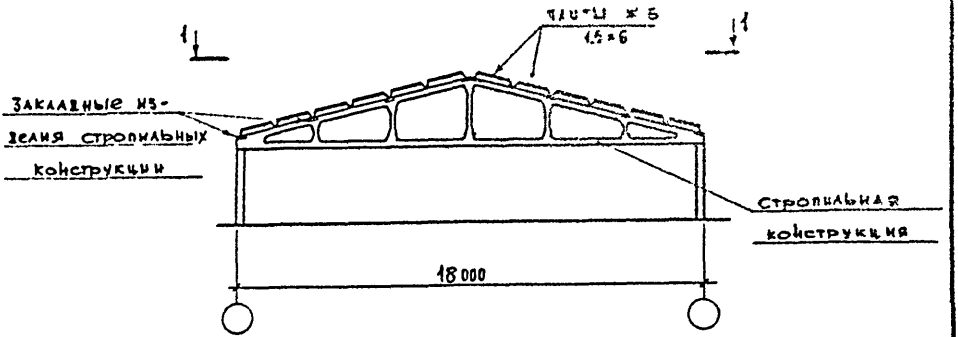

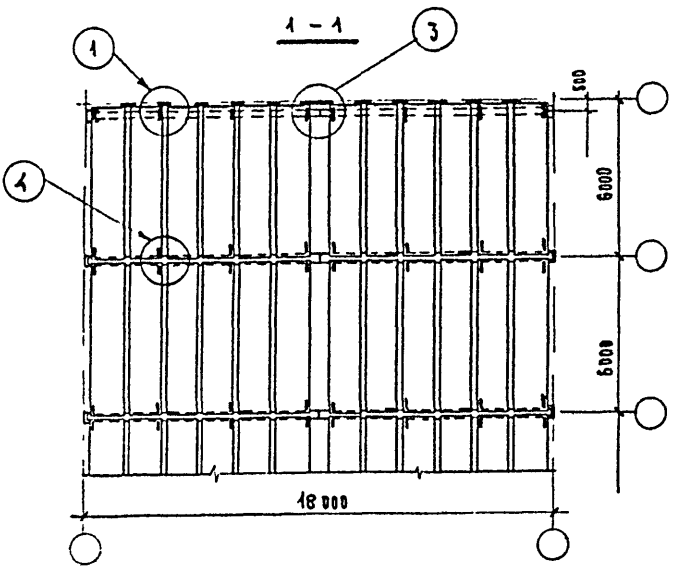

1. Монтаж плит вести от карниза к коньку
2. Узлы крепления плит к стропильным конструкциям даны на листе 13 и 14

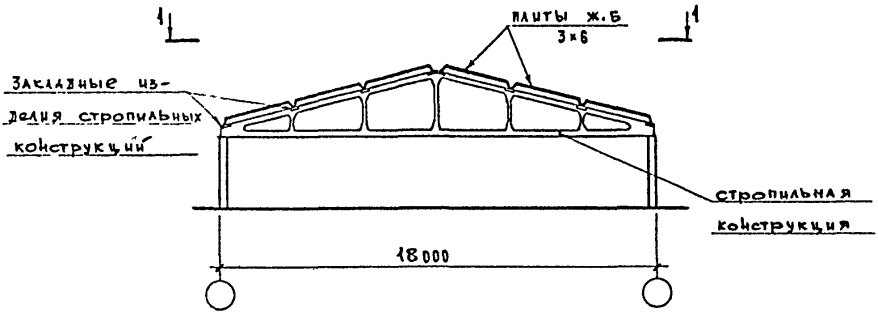

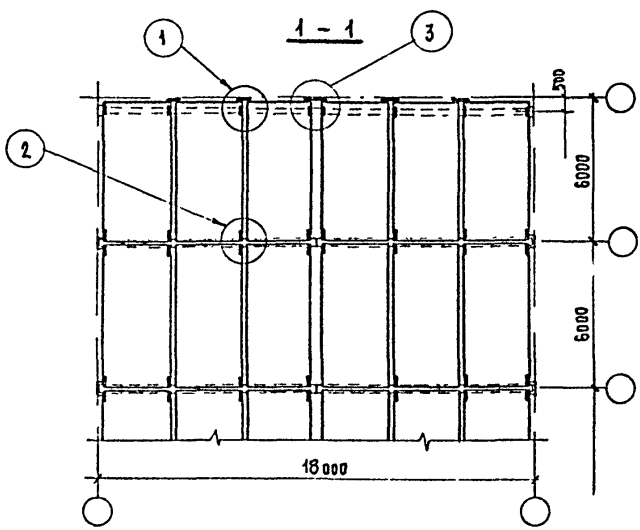

1. Монтаж плит вести от карниза к коньку.
2. Узлы крепления плит к стропильным конструкциям даны на листе 13.

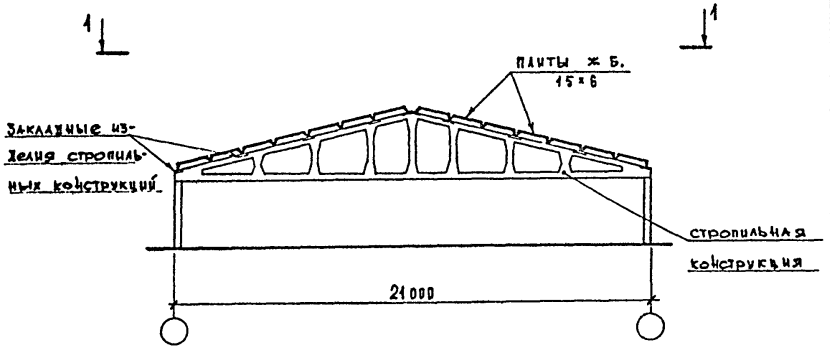

1 – 1

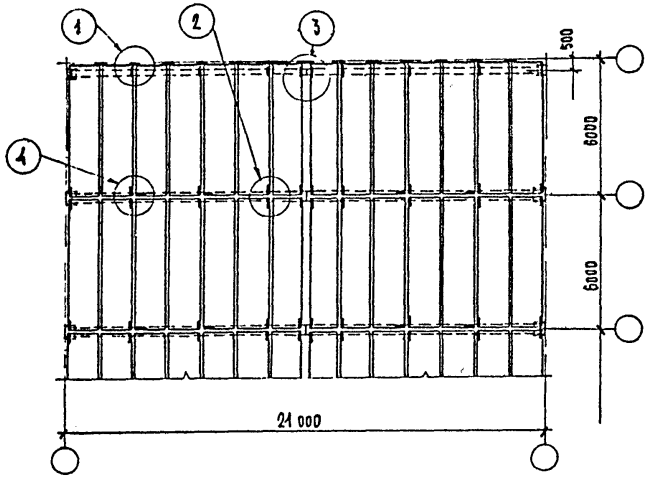

1. Монтаж плит вести от карниза к коньку
2. Узлы крепления плит к стропильным конструкциям даны на листе 13 и 14

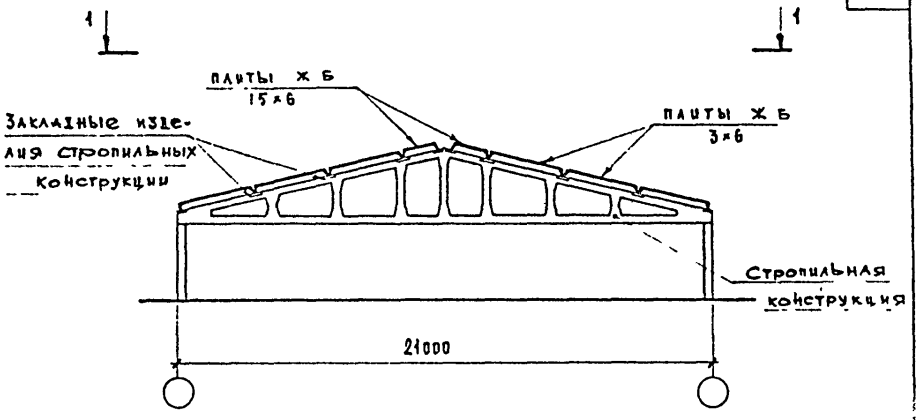

1 - 1

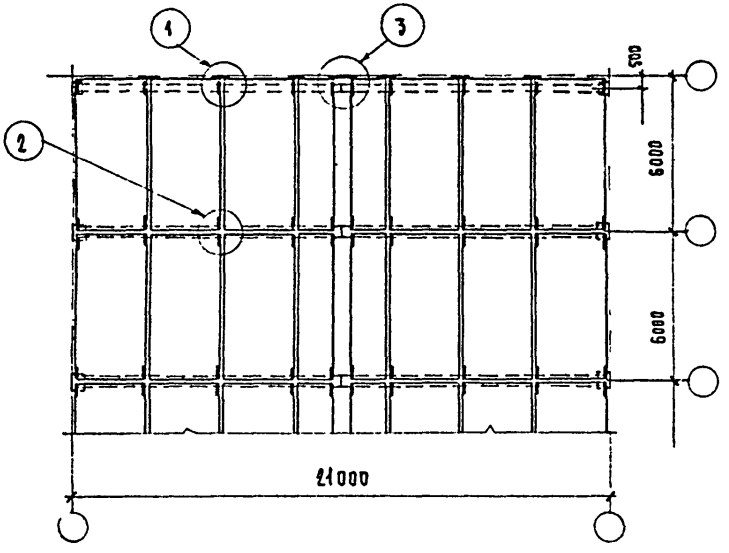

1. Монтаж плит вести от карниза к коньку.
2. Узлы крепления плит к стропильным конструкциям даны на листе 13.

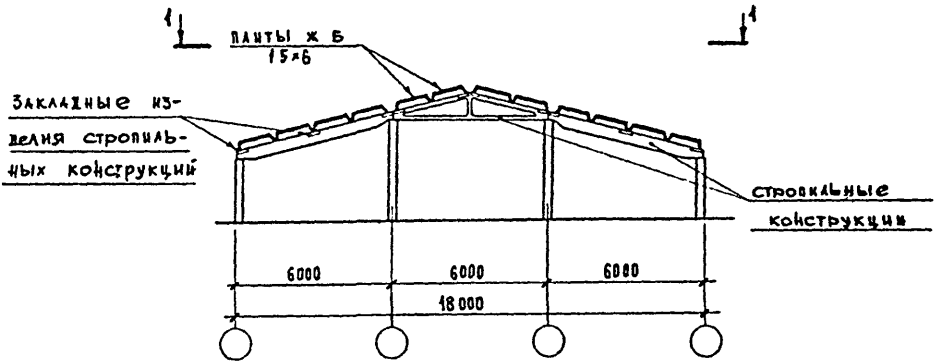

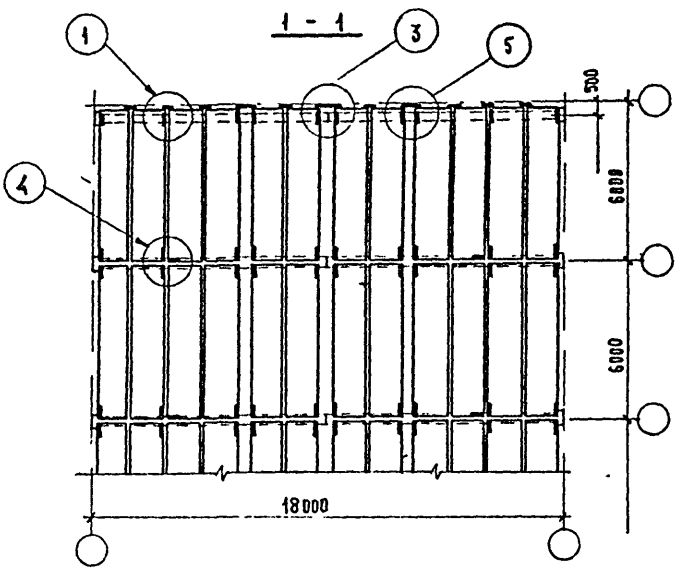

1. Монтаж плит вести от карниза к коньку
2. Узлы крепления плит к стропильным конструкциям даны на листе 13 и 14.

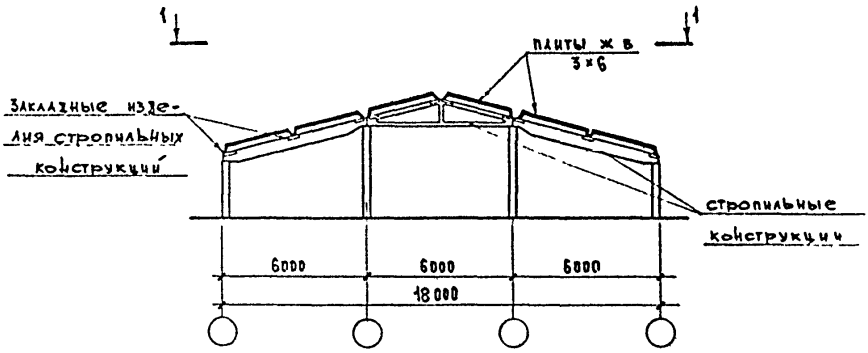

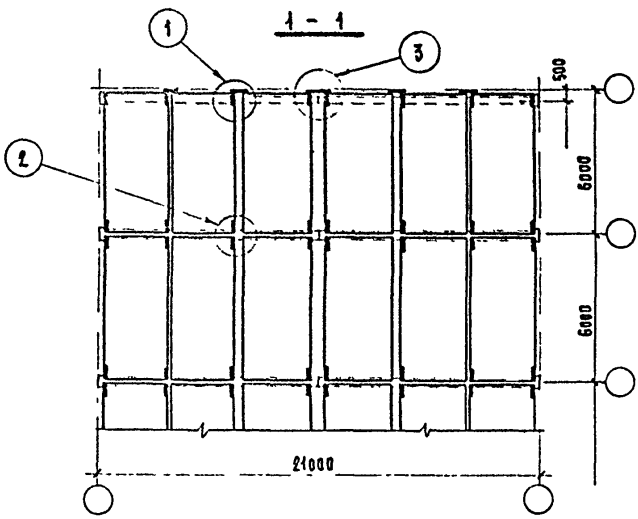

1. Монтаж плит вести от карниза к коньку.
2. Узлы крепления плит к стропильным конструкциям даны на листе 13.

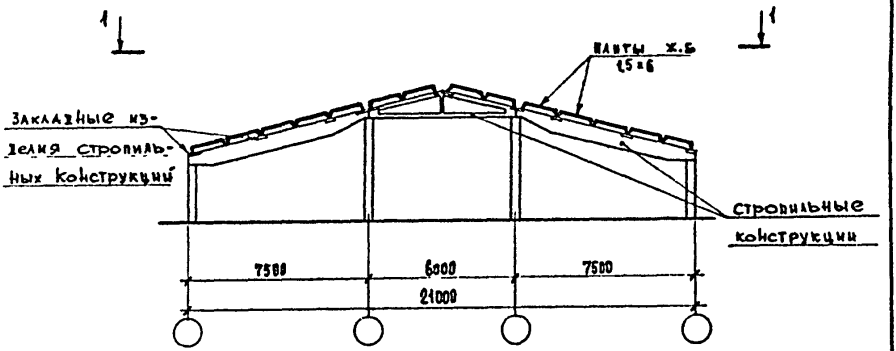

1 – 1

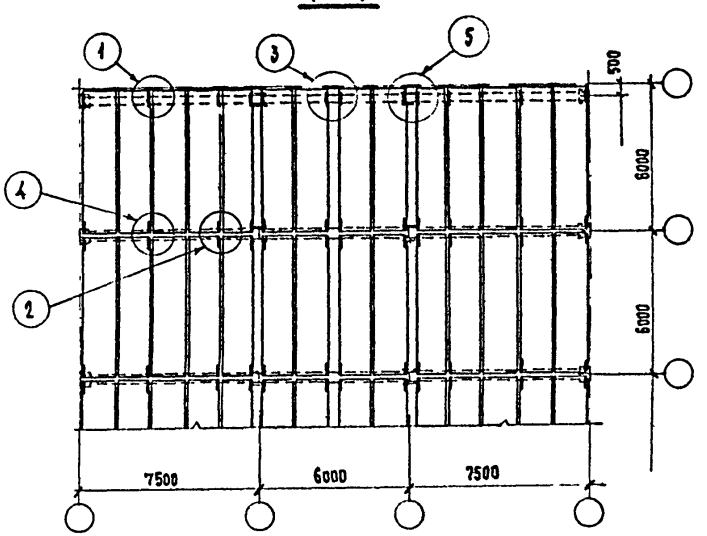

1. Монтаж плит вести от карниза к коньку.

Узлы крепления плит к стропильным конструкциям даны на листе 13 и 14.

gost.e-ecolog.ru