ГОСУДАРСТВЕННЫЙ КОМИТЕТ СОВЕТА МИНИСТРОВ СССР
ПО ДЕЛАМ СТРОИТЕЛЬСТВА
/ГОССТРОЙ СССР/

ТИПОВЫЕ КОНСТРУКЦИИ И ДЕТАЛИ ЗДАНИЙ И СООРУЖЕНИЙ

ТИПОВЫЕ МОНТАЖНЫЕ ДЕТАЛИ
МНОГОЭТАЖНЫХ ПРОИЗВОДСТВЕННЫХ ЗДАНИЙ

ДОПОЛНЕНИЕ к Серии ТДМ24-1/70

ДЕТАЛИ СОПРЯЖЕНИЙ ПЛИТ

ПЕРЕКРЫТИЙ ТИПА 1, С ОПИРАНИЕМ НА ПОЛКИ РИГЕЛЕЙ

13419
ЦЕНА 0-30

gost.e-ecolog.ru

ЦЕНТРАЛЬНЫЙ ИНСТИТУТ ТИПОВОГО ПРОЕКТИРОВАНИЯ
ГОССТРОЯ СССР

Москва, А-445, Смольная ул., 22

Сдано в печать 1978 г.

Заказ № 8958 Тираж 500 экз.

ГОСУДАРСТВЕННЫЙ КОМИТЕТ СОВЕТА МИНИСТРОВ СССР
ПО ДЕЛАМ СТРОИТЕЛЬСТВА
/ГОССТРОЙ СССР/

ТИПОВЫЕ КОНСТРУКЦИИ И ДЕТАЛИ ЗДАНИЙ И СООРУЖЕНИЙ

ТИПОВЫЕ МОНТАЖНЫЕ ДЕТАЛИ
МНОГОЭТАЖНЫХ ПРОИЗВОДСТВЕННЫХ ЗДАНИЙ

ДОПОЛНЕНИЕ к Серии ТДМ24-1/70

ДЕТАЛИ СОПРЯЖЕНИЙ ПЛИТ

ПЕРЕКРЫТИЙ ТИПА 1, С ОПИРАНИЕМ НА ПОЛКИ РИГЕЛЕЙ

РАЗРАБОТАНЫ
ЦНИИПРОМЗДАНИЙ
совместно
с НИИЖБ и КИИСК

УТВЕРЖДЕНЫ
и введены в действие с 1 янв 1996г.
Государственным Комитетом
Совета Министров СССР
по делам строительства
Постановление от 20 октября 1995г № 172

Гл. инж. пр-та | Лукьянов | Гл. инж. пр-та | Зубрев | Гл. спец | Трегубенко | Ст. науч. сотр. | А | Ст. науч. сотр. | Кузьмичев | Ст. науч. сотр. | Ю

13419 2

СОДЕРЖАНИЕ

№№ деталей		Стр.
	Пояснительная записка	3÷4
43	Деталь крепления промежуточных плит покрытия и перекрытия к ригелям рядовых рам . .	5
44	Деталь крепления плит перекрытия у средней колонны	6
45,46	Деталь крепления плит перекрытия у температурного шва	7
47,48	Деталь крепления плит покрытия у температурного шва	8
49,50	Детали армирования монолитного участка у температурного шва и торца здания в покрытии и в перекрытии	9
51	Деталь крепления плит покрытия у средней колонны	I0
52,53	Деталь крепления плит перекрытия в торце здания	II
54,55	Деталь крепления плит перекрытия в торце здания	I2
56,57	Деталь крепления плит перекрытия в торце здания с сеткой колонн 9х6 м	I3
58,59	Деталь крепления плит покрытия в торце здания	I4
60,61	Деталь крепления плит покрытия в торце здания с сеткой колонн 9х6 м	I5
62,63	Деталь монолитного перекрытия и покрытия при установке продольного ригеля.	I6
	Стальные соединительные элементы ММ66, М68.	I7
	Спецификация марок соединительных элементов на монтажную деталь	I8

ПОЯСНИТЕЛЬНАЯ ЗАПИСКА

Данный альбом является дополнением к альбому ТДМ24-I/70 и является частью работы, полный состав которой изложен в альбомах ИИ20-I/70, ИИ20-2/70 и дополнении к ним.

В настоящем альбоме приведены детали сопряжений предварительно напряженных плит шириной 3 м для перекрытий типа I, с опиранием на полки ригелей, разработанных в серии ИИ24-8.

Межколонные плиты шириной 3 м по средним рядам колонн устанавливаются в первую очередь и привариваются в четырех точках к закладным деталям ригелей.

Рядовые плиты привариваются к закладным деталям ригелей в двух точках, за исключением одной плиты в каждом пролете (ввиду трудности наложения сварного шва). По наружным рядам колонн устанавливаются доборные межколонные плиты шириной 0,75 м, которые также привариваются в четырех точках к стальным столикам или к закладным деталям ригелей в соответствии с указаниями и деталями, приведенными в ТДМ24-I/70.

В качестве доборных к плитам шириной 3 м применяются предварительно напряженные плиты перекрытий шириной 1,5 м серии ИИ24-9, которые также следует устанавливать в соответствии с указаниями ТДМ24-I/70, имея при этом ввиду, что предусмотренное соединение межколонных плит между собой с помощью накладных элементов ММI8 и установку по наружным рядам колонн деталей ММI6 можно не производить, а накладные элементы ММ23 и ММ32 заменить на детали ММ66 и М68, соответственно, которые приведены в настоящем альбоме.

У торцов межколонных плит устанавливаются упорные уголки (ММI7), которые привариваются к закладным деталям

плит. Перед сваркой уголки следует плотно прижать одной стороной (меньшей полкой) к колонне.

Стальные соединительные элементы МН17; 24; 26; 30; 33; 34, используемые в деталях настоящего альбома, приведены в альбоме ИИ29-2/70.

Спецификация марок соединительных элементов приведена на стр. 18 настоящего альбома.

Марка стали соединительных элементов должна приниматься по указаниям конкретного проекта.

Все указания по производству монтажных работ, установке и приварке к колоннам наружных рядов стальных столиков, сварочных работ и типов применяемых электродов, замоноличиванию швов и марке бетона замоноличивания, допускаемых отклонений на длину опирания плит, по выполнению антикоррозионной защиты конструкций и деталей сопряжения, обетонированию стальных столиков, привариваемых к колоннам наружных рядов и др. требования должны выполняться в соответствии с указаниями, приведенными в альбоме ТДИ24-I/70.

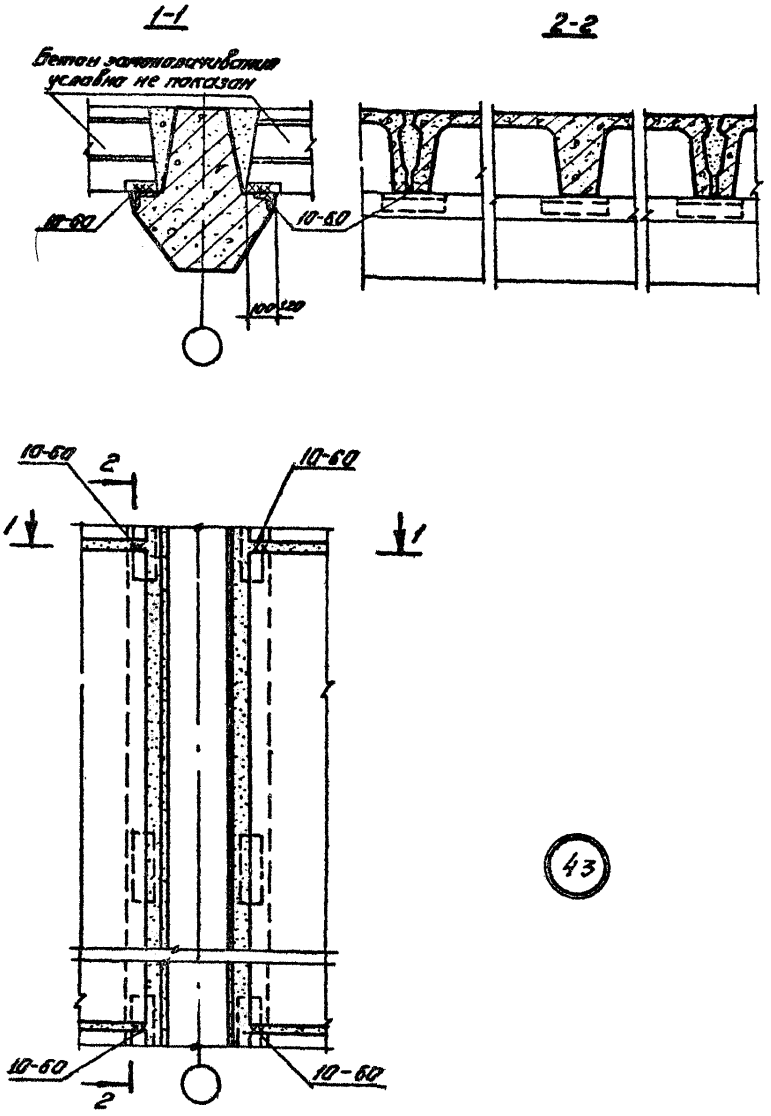

ТДМ 1975	Деталь крепления промежуточных плит покрытия и перекрытия к ригелям рядовых рам	Дополнение к ТДМ 84-1/70 Деталь 43

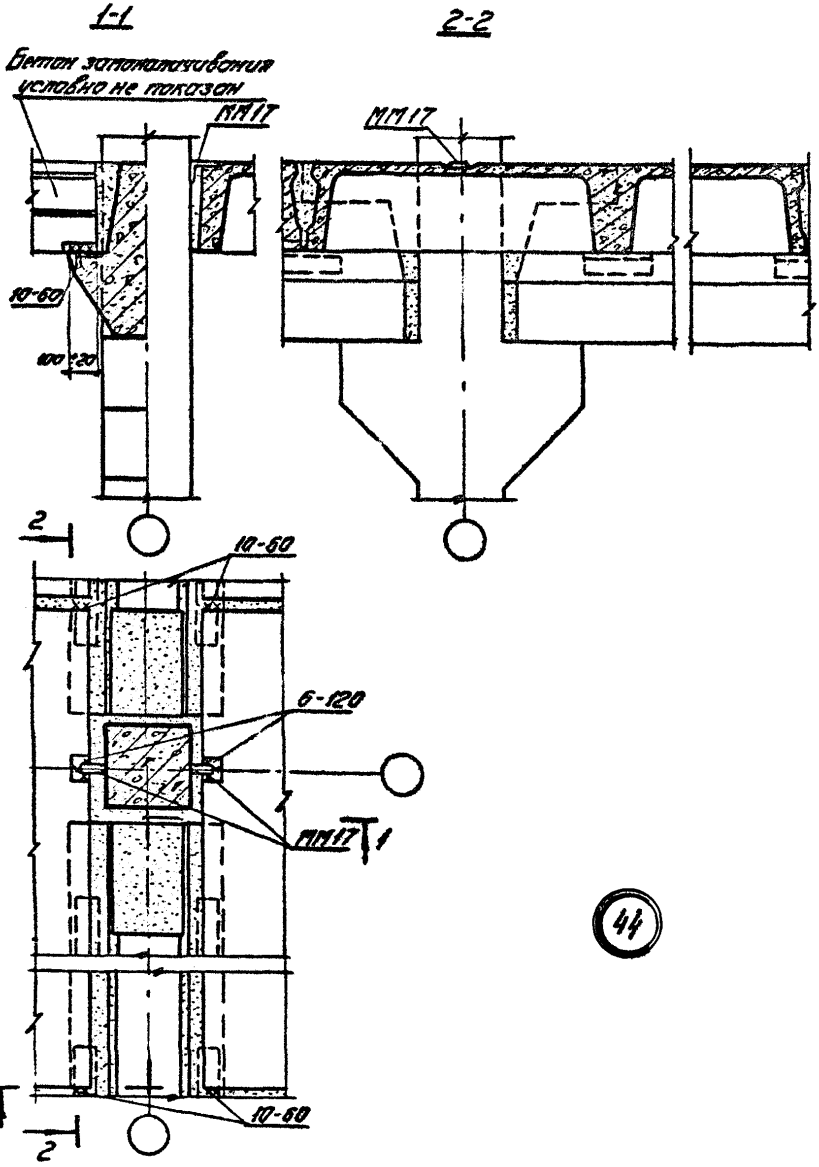

44

Москва

ТДМ 1975	Деталь крепления плит перекрытия у средней колонны	Дополнение к ТДМ24-1/70 Деталь 44

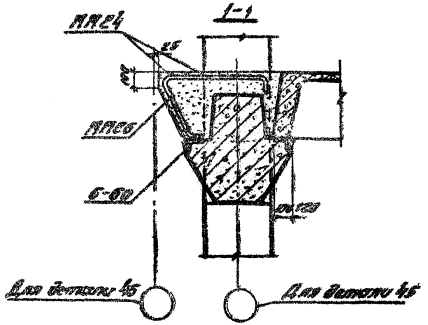

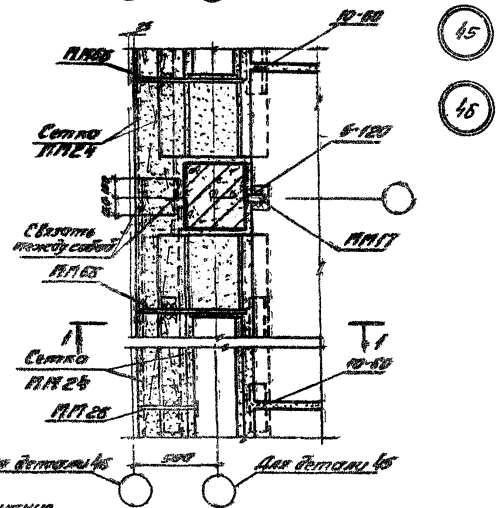

Примечание

Крепление плит перекрытия у температурного шва со вставкой см. деталь 45, без вставки см. деталь 46

ТДМ 1975	Деталь крепления плит перекрытия у температурного шва	Дополнение к ТДМ24-1170 Детали 45, 46

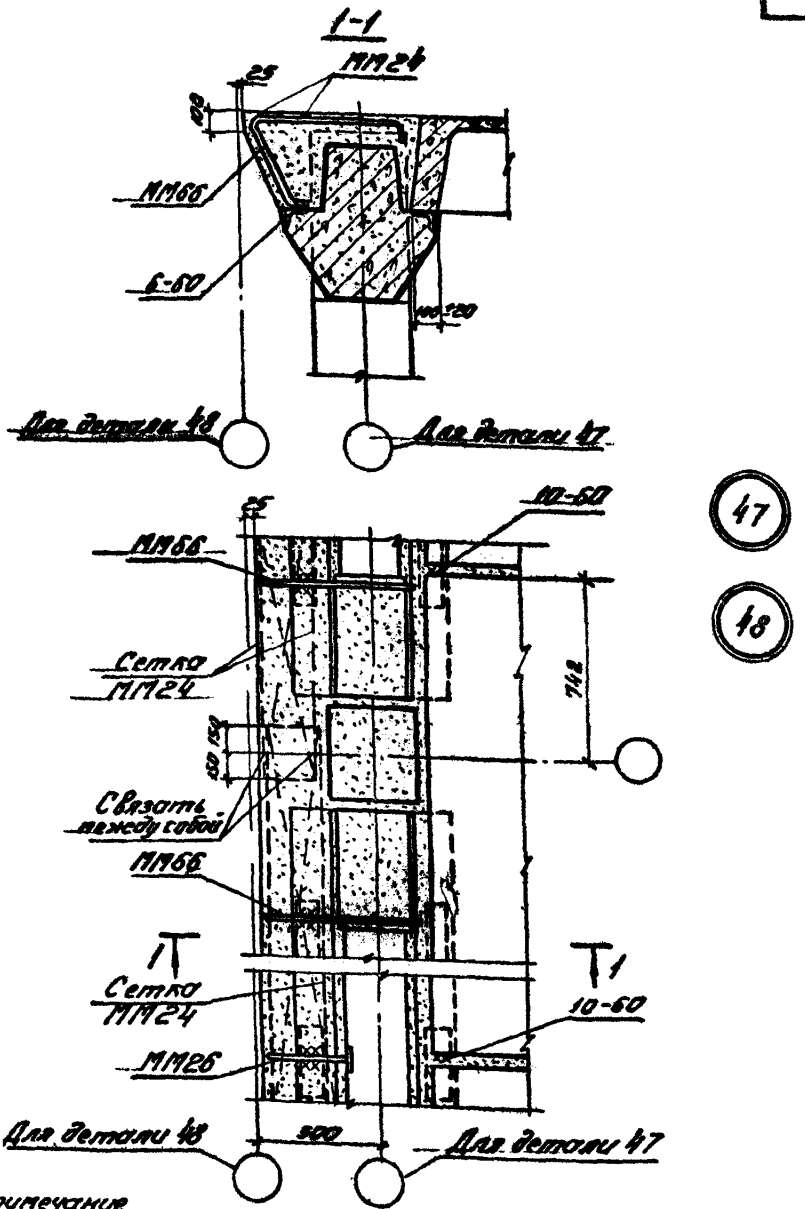

Примечание

Крепление плит покрытия у температурного шва со вставкой см. деталь 47, без вставки см. деталь 48.

ТДМ 1975	Деталь крепления плит покрытия у температурного шва	Дополнение к ТДМ24-1/70 Детали 47, 48

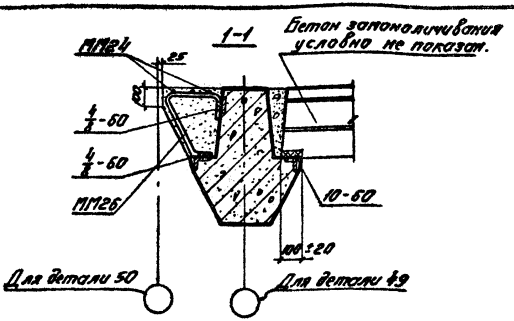

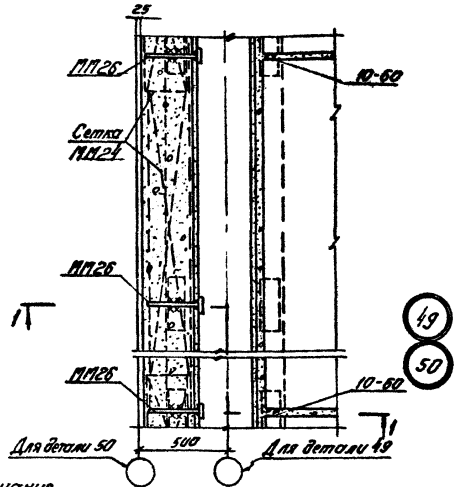

Примечание.
Армирование монолитного участка у температурного шва здания в покрытии и перекрытии со вставкой см. деталь 49, без вставки см. деталь 50; у торца здания при осевой привязке см. деталь 49, при смещении оси ряда на 500 - деталь 50.

ТДМ 1975	Деталь армирования монолитного участка у температурного шва и торца здания в покрытии и перекрытии.	Дополнение к ТДМ 24-1/70 Детали 49 и 50

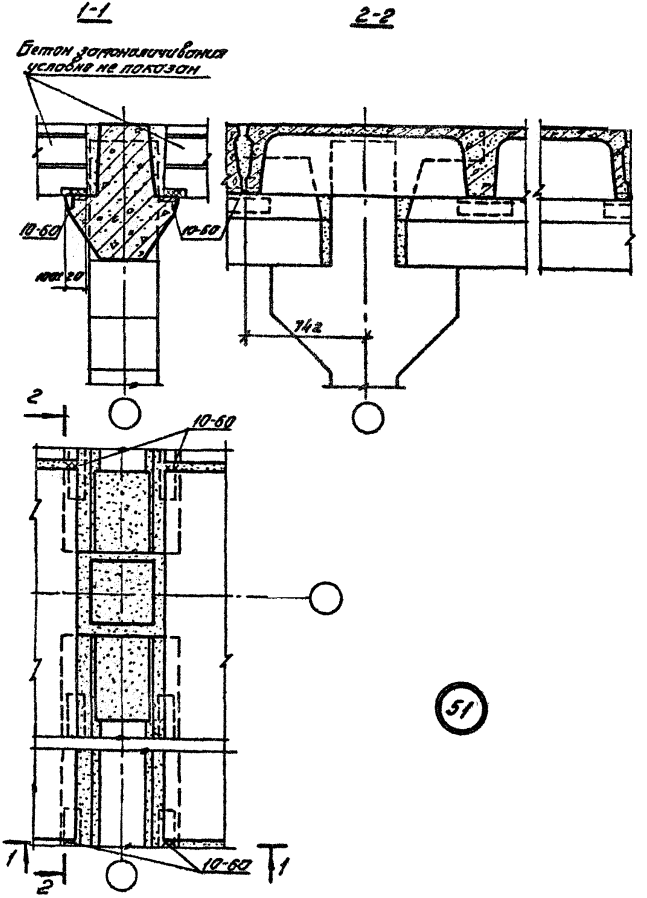

ТДМ 1975	Деталь крепления плит покрытия у средней колонны.	Дополнение к ТДМ 24-1/70 Деталь 51

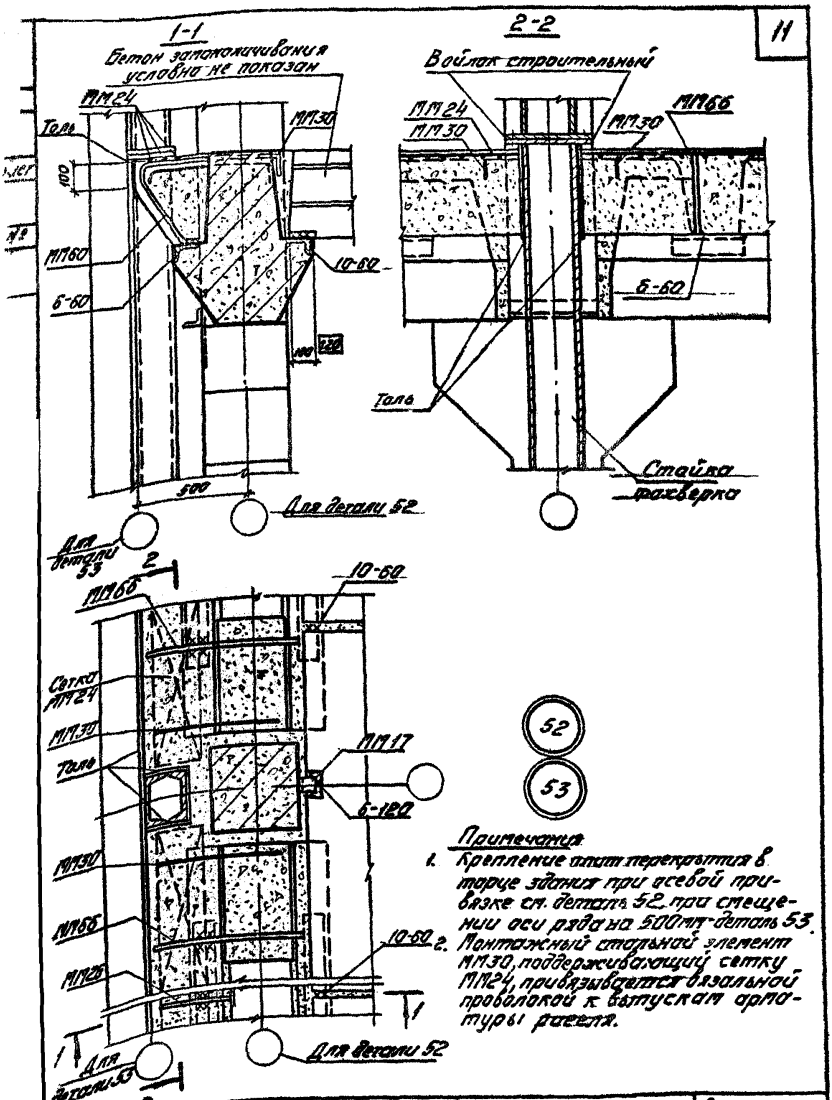

Примечания

1. Крепление плит перекрытия в торце здания при осевой привязке см. деталь 52, при смещении оси ряда на 500 мм - деталь 53.
2. Монтажный стальной элемент МП30, поддерживающий сетку МП24, привязывается вязальной проволокой к выпускам арматуры ригеля.

ТДМ 1975	Деталь крепления плит перекрытия в торце здания	Дополнение к ТДМ24-1/70 Детали 52,53

13419 12

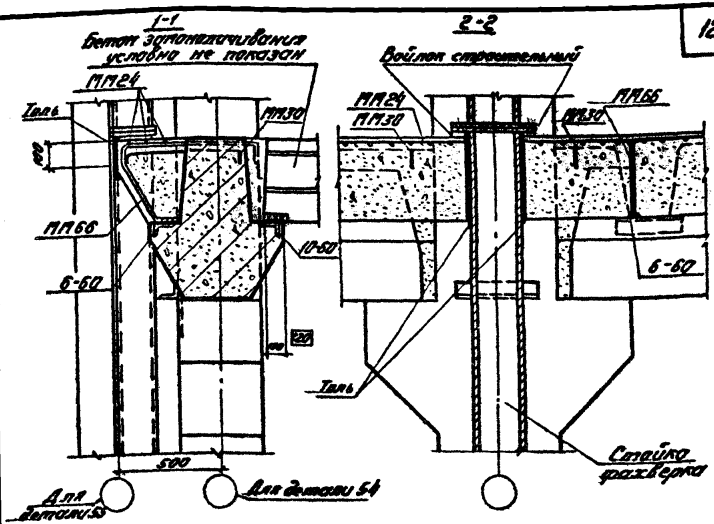

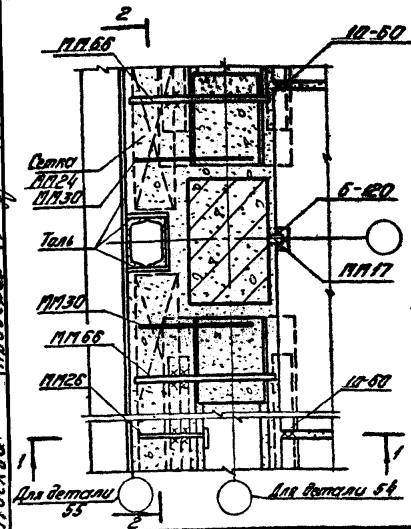



Примечания:

1. Крепление плит перекрытия в торцах здания при осевой привязке см деталь 54, при смещении оси ряда на 500 мм - деталь 55.
2. Монтажной стальной элемент МП30, поддерживающий сетку МП24, привязывается вязальной проволокой к выпуску арматуры ригеля.

ТДМ 1975	Деталь крепления плит перекрытия в торце здания.	Дополнение к ТДМ 24-1/70	Детали 54, 55

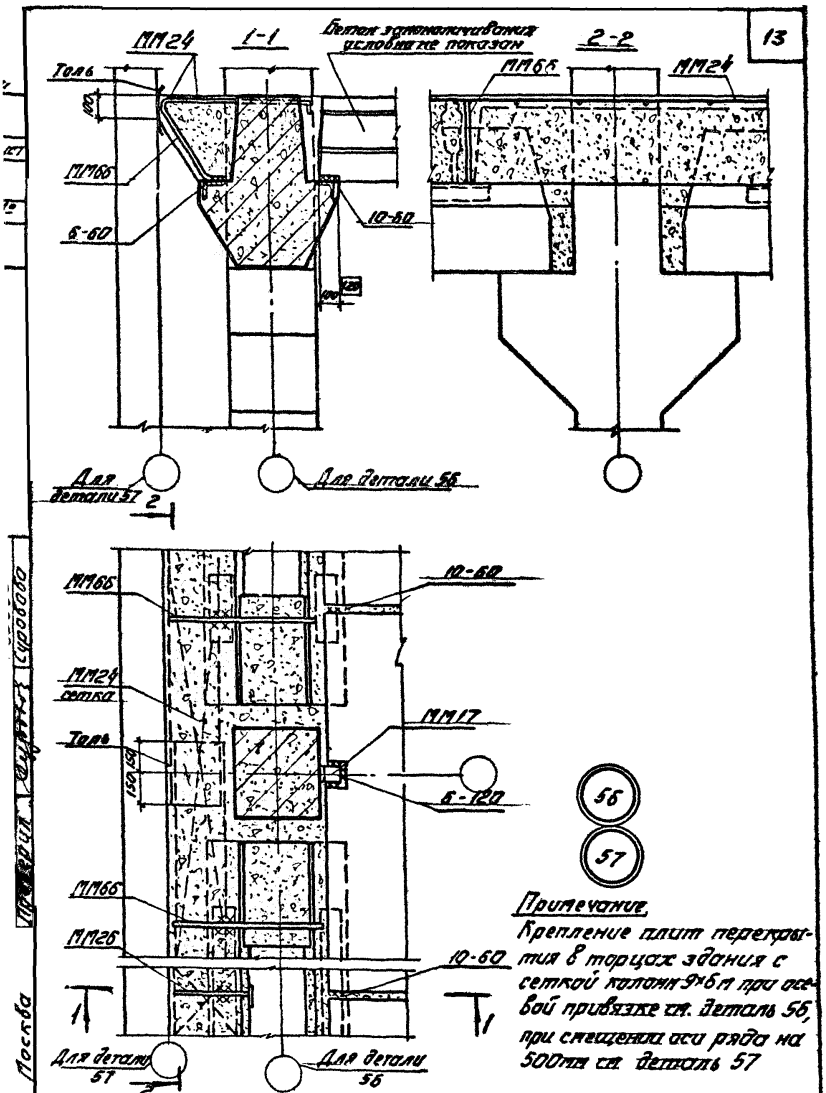

Примечание.
Крепление плит перекрытия в торцах здания с сеткой колонн 9×6 м при осевой привязке см. деталь 56, при смещении оси ряда на 500 мм см. деталь 57

ТДМ 1975	Деталь крепления плит перекрытия в торцах здания с сеткой колонн 9×6 м	Дополнение к ТДМ 24-1170 Детали 56, 57

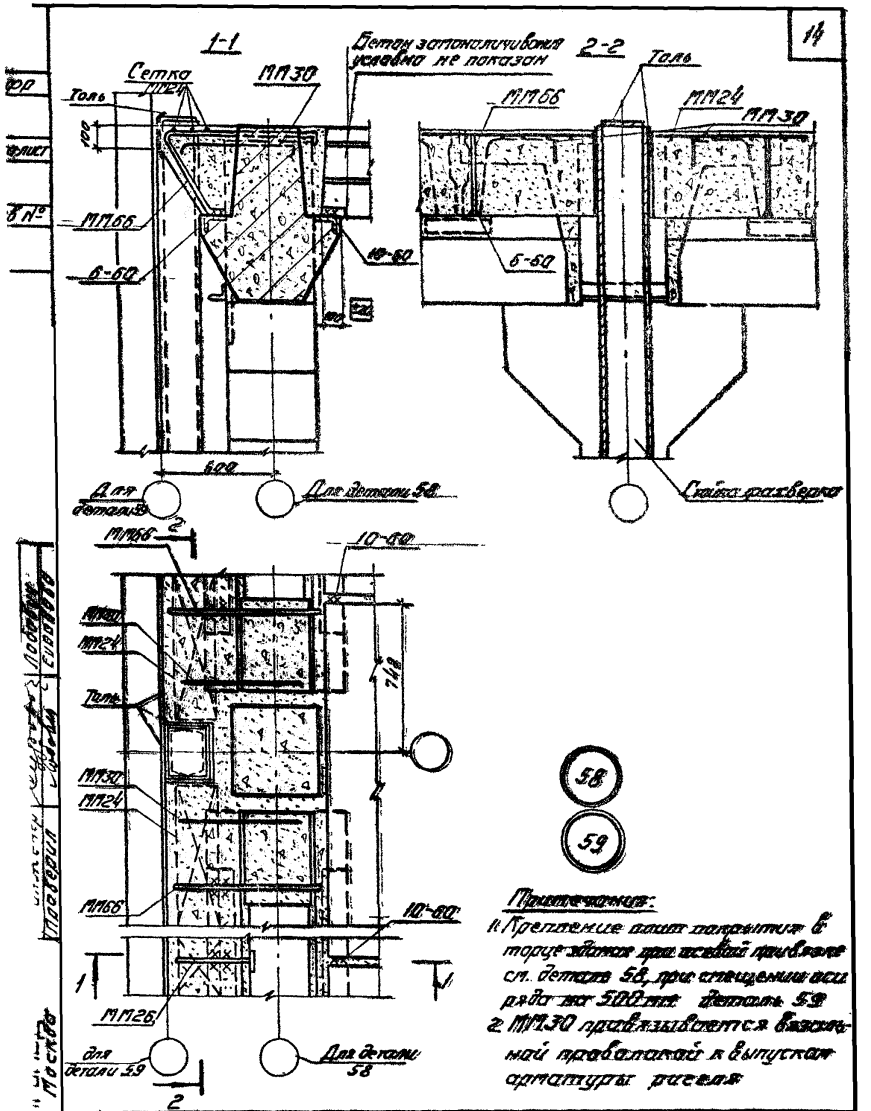

ТДМ 1975	Деталь крепления плит покрытия в торце здания	Дополнение к ТДМ 24-170 Детали 58, 59

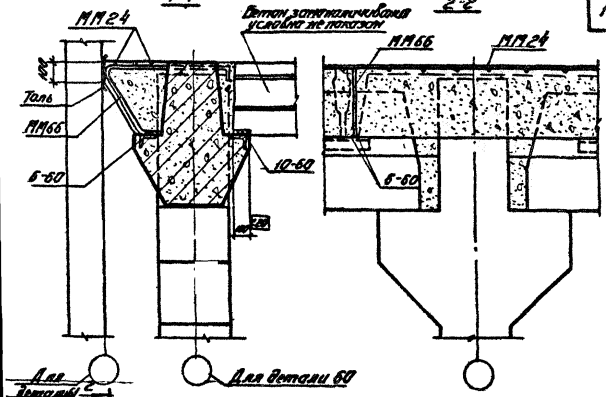

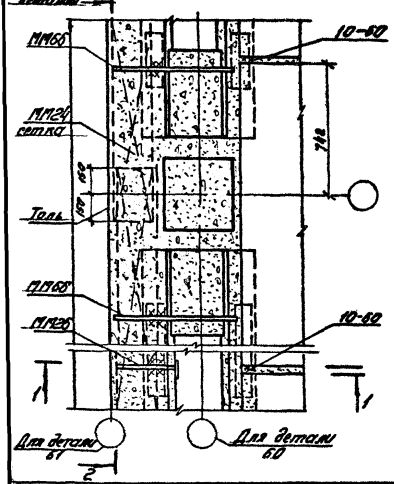

60

61

Примечание.
Крепление плит покрытия в торцах здания с сеткой колонн 9×6 м при осевой привязке см. деталь 60, при смещении оси ряда на 500 мм – деталь 61

ТДМ 1975	Деталь крепления плит покрытия в торцах здания с сеткой колонн 9×6 м	Дополнение к ТДМ24-1.70 Детали 60,61

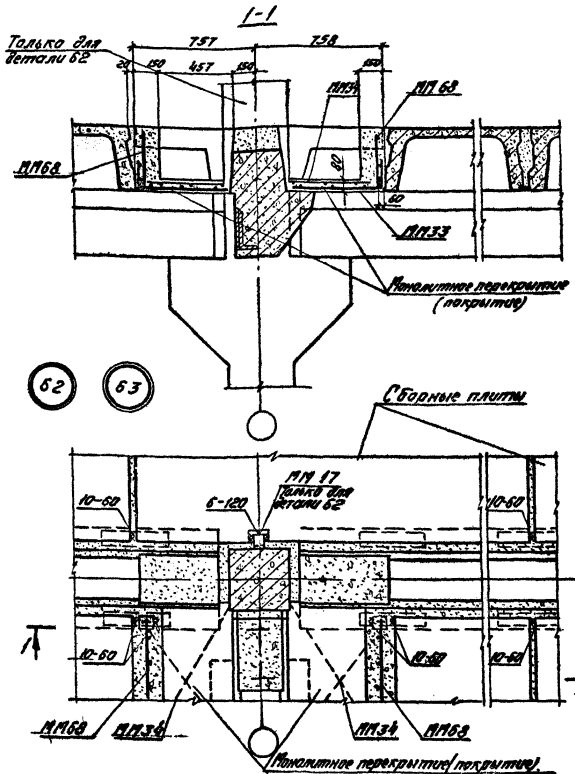

Примечание

Деталь 62 - для перекрытия, 63 - для покрытия.

ТДМ 1975	Деталь монолитного перекрытия и покрытия при установке ригеля продольной ратны	Дополнение к ТДМ 24-1/70 Детали 62, 63

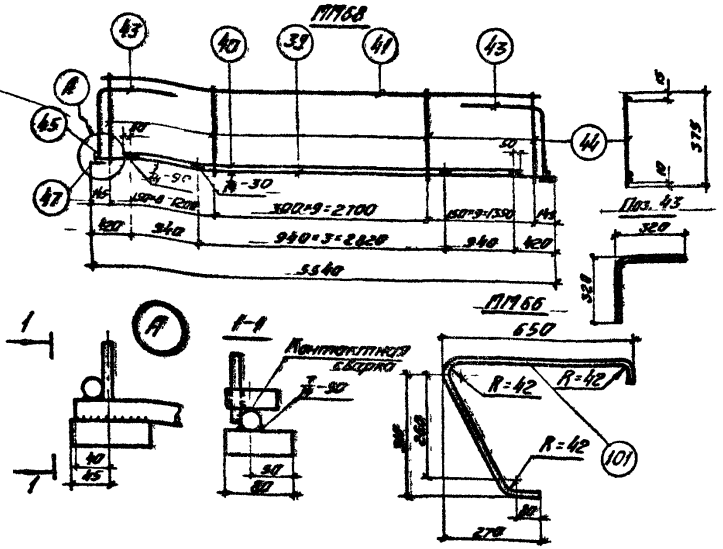

Спецификация стали на один соединительный элемент.

Марка элемента	№ поз	Профиль	Длина мм	Кол шт.	Масса элемента кг
МП66	101	-40×8	1245	1	31
МП68	39	Ф28 А III	5530	1	64,6
	40	Ф28 А II	4800	1	
	41	Ф10 А III	5370	1	
	44	Ф10 А III	375	27	
	43	Ф10 А III	640	2	
	47	-80×30	100	2	
	45	Ф28 А III	60	2	

Примечание
Каркас МП68 изготавлять при помощи контактной точечной сварки в соответствии с ГОСТ 10992-64 „Арматура и закладные детали сварные для железобетонных конструкций. Технические требования и методы испытаний"

ТДМ 1975	Стальные соединительные элементы МП66, МП68.	Дополнение к ТДМ24-1/70 —

Спецификация марок соединительных элементов на монтажную деталь.

№ детали	Марка соедин. элемента	Кол. шт.	Расход стали на 1 дет. кг	Серия и № листа
44	МП17	2	1,2	ИИ29-2/70 л 30
45,46	МП17	1	22,4	ИИ29-2/70 л.30
	МП24	2		
	МП26	1		ИИ29-2/70 л.31
	МП66	2		стр. 17
47,48	МП24	2	21,8	ИИ29-2/70 30
	МП26	1		31
	МП66	2		стр. 17
49,50	МП24	1	9,3	ИИ29-2/70 30
	МП26	2		31
52,53	МП17	1	23,2	ИИ29-2/70 30
	МП24	2		
	МП26	1		31
	МП30	2		
	МП66	2		стр. 17
54,55	МП17	1	23,2.	ИИ29-2/70 30
	МП24	2		
	МП26	1		31
	МП30	2		
	МП66	2		стр. 17

№ детали	Марка соедин. элемента	Кол. шт.	Расход стали на 1 дет. кг	Серия и № листа
56,57	МП17	1	22,4	ИИ29-2/70 30
	МП24	2		
	МП26	1		31
	МП66	2		стр. 17
58,59	МП24	2	22,6	ИИ29-2/70 30
	МП26	1		31
	МП30	2		
	МП66	2		стр. 17
60,61	МП24	2	21,8	ИИ29-2/70 30
	МП26	1		31
	МП66	2		стр. 17
62	МП17	1	157,2	ИИ29-2/70 30
	МП33	2		32
	МП34	2		
	МП68	2		стр. 17
63	МП33	2	156,6	ИИ29-2/70 32
	МП34	2		
	МП68	2		стр. 17

Примечания:

1. Для деталей 45÷50, 52÷61 спецификация составлена на полосу шириной 3 м.
2. Для деталей 62 и 63 спецификация составлена на один ригель продольной рамы
3. В спецификации на узлы 49 и 50 количество и расход металла на них условно. Необходимость учета сеток МП24 уточняется при проектировании конкретного объекта.

gost.e-ecolog.ru

ТДМ 1975	Спецификация марок соединительных элементов на монтажную деталь.	Дополнение к ТДМ 24-1/70 —