ГОСУДАРСТВЕННЫЙ КОМИТЕТ СОВЕТА МИНИСТРОВ СССР
ПО ДЕЛАМ СТРОИТЕЛЬСТВА
/ГОССТРОЙ СССР/

ТИПОВЫЕ КОНСТРУКЦИИ И ДЕТАЛИ ЗДАНИЙ И СООРУЖЕНИЙ

ТИПОВЫЕ МОНТАЖНЫЕ ДЕТАЛИ
МНОГОЭТАЖНЫХ ПРОИЗВОДСТВЕННЫХ ЗДАНИЙ

ТДМ24-1/70

ДЕТАЛИ СОПРЯЖЕНИЙ ПЛИТ

ПЕРЕКРЫТИЙ ТИПА I, С ОПИРАНИЕМ
НА ПОЛКИ РИГЕЛЕЙ

12153
ЦЕНА 0-56

gost.e-ecolog.ru

ГОСУДАРСТВЕННЫЙ КОМИТЕТ СОВЕТА МИНИСТРОВ СССР
ПО ДЕЛАМ СТРОИТЕЛЬСТВА
/ГОССТРОЙ СССР/

ТИПОВЫЕ КОНСТРУКЦИИ И ДЕТАЛИ ЗДАНИЙ И СООРУЖЕНИЙ

ТИПОВЫЕ МОНТАЖНЫЕ ДЕТАЛИ
МНОГОЭТАЖНЫХ ПРОИЗВОДСТВЕННЫХ ЗДАНИЙ

ТДМ24-1/70

ДЕТАЛИ СОПРЯЖЕНИЙ ПЛИТ

ПЕРЕКРЫТИЙ ТИПА I, С ОПИРАНИЕМ НА ПОЛКИ РИГЕЛЕЙ

ЦНИИПРОМЗДАНИЙ		НИИЖБ	
Гл. инженер	Сергеев	Зам. директора	Александровский
Гл. конструкт.	Васильев	Зав. лабораторией	Бердичевский
Рук. ОТК-1	Быжигин	Ст. научн. сотрудн.	Кузьмичев
Гл. инж. проекта	Амбарский		
Гл. инж. проекта	Трахтенгерц		

РАЗРАБОТАНЫ
ЦНИИПРОМЗДАНИЙ
при участии НИИЖБ

УТВЕРЖДЕНЫ
и ВВЕДЕНЫ В ДЕЙСТВИЕ с 1 июля 1973 г.
Государственным Комитетом Совета Министров СССР
по делам строительства
постановление от 28 ноября 1972 г. № 203

12153 2

Содержание

№№ деталей		Стр.
	Пояснительная записка	4÷7
1	Деталь крепления промежуточных плит покрытия и перекрытия к ригелям рядовых рам	8
2	Деталь крепления плит перекрытия у средней колонны	9
3	Деталь крепления плит перекрытия у крайней колонны	10
4	Деталь крепления плит перекрытия у крайней колонны	11
5	Деталь крепления плит перекрытия у крайней колонны	12
6, 7	Деталь крепления плит перекрытия у температурного шва	13
8, 9	Деталь крепления плит покрытия у температурного шва	14
10, 11	Деталь армирования монолитного участка у температурного шва и торца здания в покрытии и перекрытии	15
12, 13	Деталь крепления плит перекрытия у температурного шва	16
14, 15	Деталь крепления плит перекрытия у температурного шва	17
16, 17	Деталь крепления плит перекрытия у температурного шва	18
18	Деталь крепления плит покрытия у средней колонны	19

Шифр ТДМ 24-1/70
Марка-Лист
Инв. №

№№ деталей		Стр.
19	Деталь крепления плит покрытия у крайней колонны	20
20, 21	Деталь крепления плит покрытия у температурного шва	21
22, 23	Деталь крепления плит перекрытия в торце здания	22
24, 25	Деталь крепления плит перекрытия в торце здания	23
26, 27	Деталь крепления плит перекрытия в торцах здания с сеткой колонн 9х6 м	24
28, 29	Деталь крепления плит перекрытия в углах здания	25
30, 31	Деталь крепления плит перекрытия в углах здания	26
32, 33	Деталь крепления плит перекрытия в углах здания	27
34, 35	Деталь крепления плит покрытия в торце здания	28
36, 37	Деталь крепления плит покрытия в углах здания	29
38, 39	Деталь крепления плит покрытия в торцах здания с сеткой колонн 9х6 м	30
40	Деталь крепления опорных столиков к колонне	31
41, 42	Деталь монолитного перекрытия и покрытия при установке ригеля продольной рамы	32
	Спецификация марок соединительных элементов на монтажную деталь	33÷35

Гл. инж. пр-та Трахтенберг
Рук. Отк-1 Выжигин
Рук. группы Корпов
Гл. инженер Лодовви
Госстрой СССР ЦНИИПРОМЗДАНИЙ г. Москва

Введение

В настоящем альбоме приведены чертежи монтажных деталей для многоэтажных производственных зданий, выполняемых в сборных железобетонных конструкциях серии ИИ20 с перекрытиями типа 1, разработанных в 1970-72 гг.

В случаях, когда строительство должно производиться по ранее разработанной технической документации, в которой были применены конструкции серий ИИ22, ИИ23 и ИИ24, утвержденных в 1964 г., на при этом должна осуществляться замена железобетонных конструкций серий ИИ22, ИИ23 и ИИ24 на конструкции серий ИИ22/70, ИИ23/70 и ИИ24/70 – монтажные детали и разные стальные конструктивные элементы должны выполняться по рабочим чертежом серий ТДМ24-1 и ИИ29-2 (редакции 1964 г.).

Шифр
ТДМ 24-1/70
Марка-Лист
Инв. №

Пояснительная записка

Данный альбом является частью работы, полный состав которой изложен в альбомах ИИ20-1/70 и ИИ20-2/70.

Все монтажные работы должны производиться согласно требованиям СНиП III-В. 3-62[x] "Бетонные и железобетонные конструкции сборные. Правила производства и приемки монтажных работ", "Инструкции по монтажу сборных железобетонных конструкций промышленных зданий и сооружений" (СН 319-65), а также в соответствии с "Технологическими рекомендациями по электросварке и заделке стыков и швов сборных железобетонных конструкций промышленных зданий", разработанными ВНИИ монтажспецстроем, ПИ Промстальконструкцией и ВНИПИ Теплопроект в 1968 г. Общие указания по монтажу конструкций даны в альбомах ИИ20-1/70 и ИИ20-2/70.

Плиты перекрытий и покрытия устанавливаются на полки ригелей или стальные столики колонн. Приварка столиков производится после монтажа и крепления ригелей. Плиты устанавливаются после сварки закладных деталей и выпусков арматуры ригелей с закладными деталями и выпусками арматуры колонн, а также после приварки хомутов (ММ3) и монтажных элементов ММ22.

В первую очередь устанавливаются межколонные плиты, которые привариваются в четырех точках к закладным деталям ригелей или к стальным столикам и соединяются между собой накладками.

Рядовые плиты, укладываемые между межколонных плит, привариваются к закладным деталям ригелей в двух точках, за исключением одной плиты в каждом пролете (ввиду трудности наложения сварного шва).

У торцов межколонных плит устанавливаются упорные уголки (ММ16 или ММ17), которые привариваются к закладным

Выжигин
Тр. хтенгерц
Карпов

Рук. ОТК-1
Гл. инж. пр.
Рук. группы

Госстрой СССР
ЦНИИПРОМЗДАНИЙ
г. Москва

ТДМ 1972 | Пояснительная записка | ТДМ 24-1/70

12153 6

деталям плит. Перед сваркой уголки следует плотно прижать одной стороной (меньшей полкой) к колонне.

Сварку элементов необходимо выполнять электродами типа Э42-Т (ГОСТ 9467-60) в соответствии с "Указаниями по сварке соединений арматуры и закладных деталей железобетонных конструкций" (СН 393-69).

Заполнение зазоров между торцами плит и ригелями и между продольными ребрами плит, а также участков замоноличивания у т.ш. и торцевых рам производится бетоном марки 200 на мелком щебне или гравии с тщательным вибрированием.

Перед замоноличиванием необходимо очистить зазоры от строительного мусора и грязи, а в зимнее время от снега и наледи.

Допускаемое отклонение на длину опирания плит не должно превышать величин, указанных в чертежах.

Стальные столики МП19, МП20, МП21, привариваемые к колоннам для опирания плит, после установки последних должны быть защищены слоем бетона или цементного раствора толщиной не менее 25 мм по стальной сетке - на чертежах эта защита условно не показана.

Выпуски арматуры колонн и ригелей на чертежах деталей условно не показаны.

Спецификация марок соединительных элементов дана на стр. 33÷35.

Марка стали соединительных элементов должна приниматься по указаниям конкретного проекта.

Стальные соединительные элементы с МП16 по МП28 и с МП30 по МП34 даны в альбоме ИИ29-2/70.

В зданиях с агрессивными средами, в зависимости от вида и степени агрессивной среды должны быть выполнены требования по защите конструкций и деталей сопряжений в соответствии с "Указаниями по проектированию антикоррозионной защиты строительных конструкций" (СН 262-67).

Требования "Указаний" (водоцементное отношение бетонной смеси, добавки к бетону, состав заполнителей, вид защитного покрытия и способ его нанесения, защита закладных деталей и сварных швов) должны быть указаны в конкретных проектах и являются обязательными для выполнения.

Условные обозначения

— Сварной шов монтажный

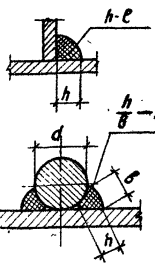

h - высота шва

e - длина шва

h - высота шва ($h \geq 0{,}25d$, но не менее 4 мм)

β - ширина шва ($\beta \geq 0{,}5d$, но не менее 8 мм)

e - длина шва

Госстрой СССР
ЦНИИПРОМЗДАНИЙ
г. Москва

Рук. ОТК-1 Выжигин
Гл. инж. пр. Трахтенберг
Рук. группы Корпов

Шифр
ТДМ24-1/70
Марка-лист
Инв.№

Бетон замоноличивания условно не показан

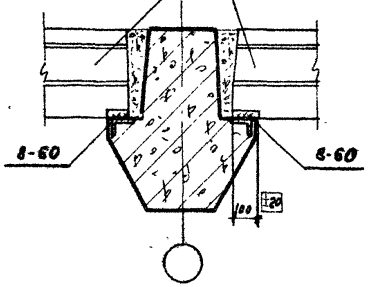

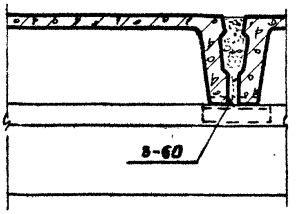

2 1-1

2-2

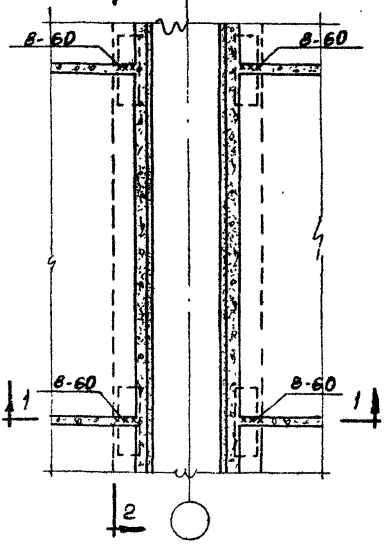

1

Рук. ОТК-1	Вымигин	
Гл. инж. пр.	Ямпольский	
Гл. инж. пр.	Трахтенберц	
И.о. инженера	Лобовцу	
Проверил	Карпов	

Госстрой СССР
ЦНИИПРОМЗДАНИЙ
Москва

ТДМ 1972

Деталь крепления промежуточных плит покрытия и перекрытия к ригелям рядовых рам

ТДМ24-1/70
Деталь 1

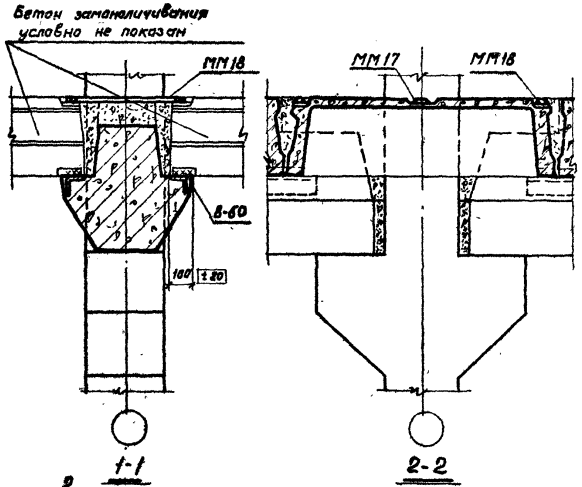

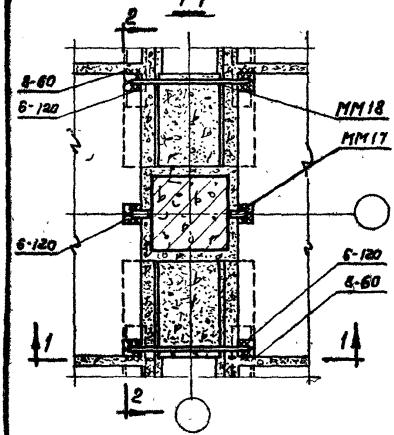

2

ТДМ 1972	Деталь крепления плит перекрытия у средней колонны	ТДМ 24-1/70 Деталь 2

Шифр
ТДМ24-1/70
Марка-лист
Инв. №

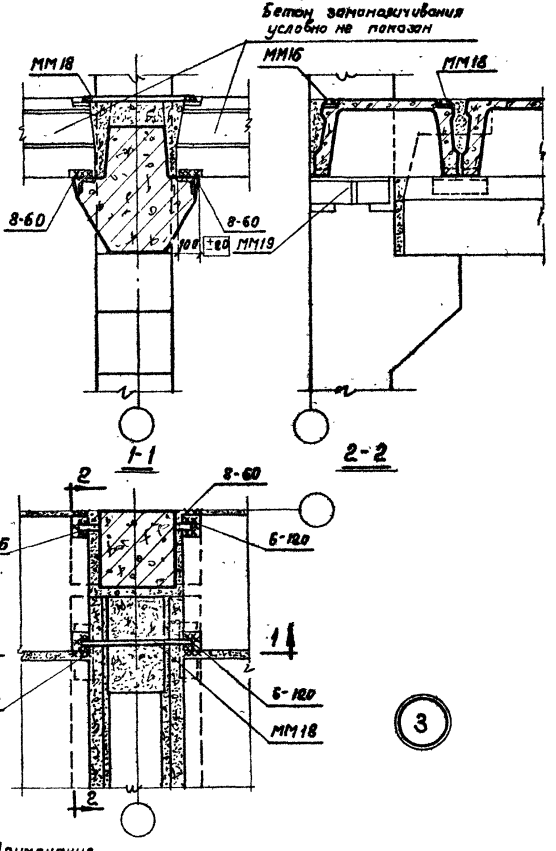

Примечание.
Данную деталь рассматривать совместно с деталью 40 на странице 31.

Рук. ОТК-1		
Гл. инж. пр.	Трактенгерц	Квалёнова
Гл. инж. пр.		
Ц.О.Ст. инж.		
Проверил	Ямпольский	Ямпольский
	Выжигин	

Госстрой СССР
ЦНИИПРОМЗДАНИЙ
Москва

ТДМ 1972

Деталь крепления плит перекрытия у крайней колонны

ТДМ24-1/70
Деталь 3

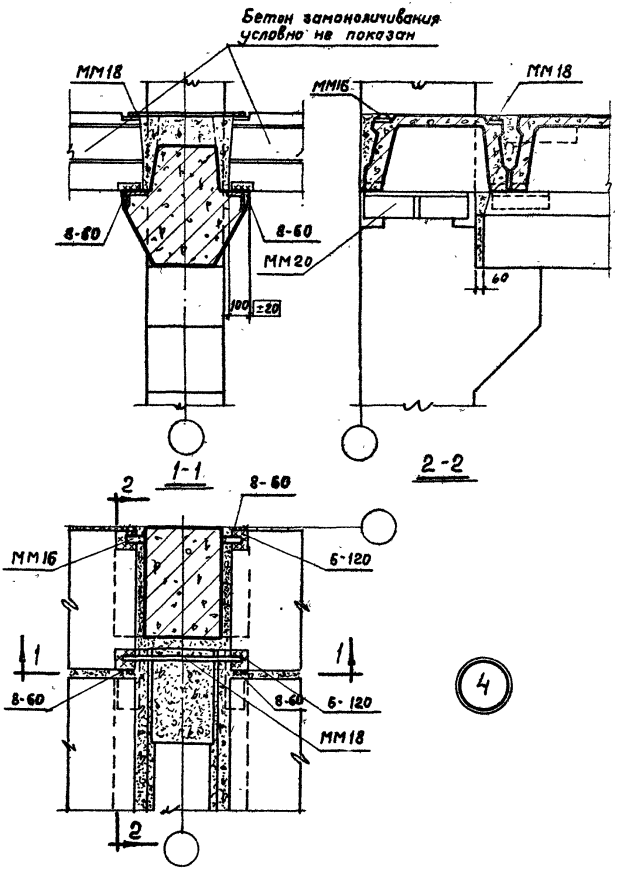

Примечание.
Данную деталь рассматривать совместно с деталью (40) на странице 31.

ТДМ 1972	Деталь крепления плит перекрытия у крайней колонны	ТДМ24-1/70 Деталь 4

Шифр
ТДМ24-1/70
Марка-лист
Инв. №

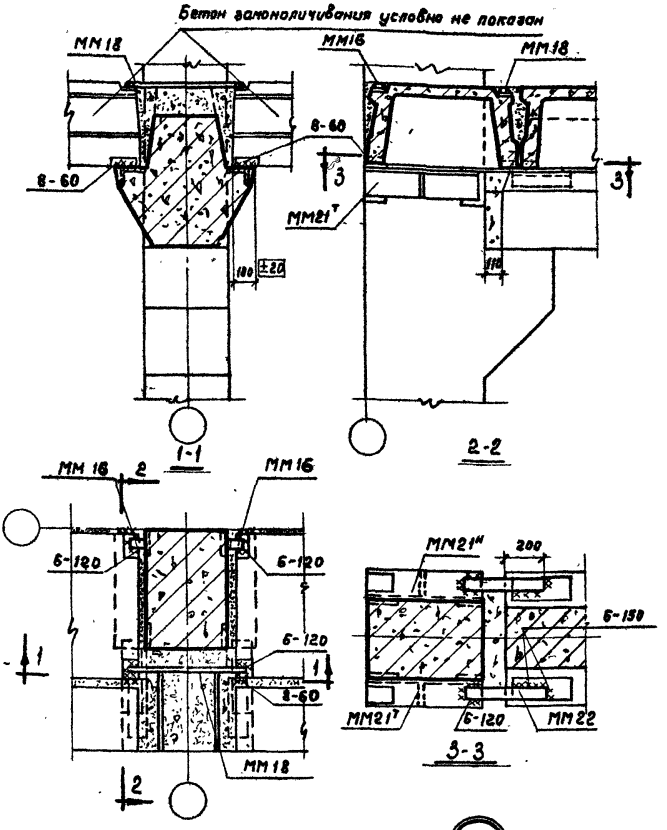

5

Примечание

Данную деталь рассматривать совместно с деталью 40 на странице 31.

Рук. ОТК-1		Выжигин
Гл. инж. пр.		Ямпольский
Гл. инж. пр.		Трахтенгерц
И.О. ст. инж.		Хвалебнова
Проверил		Ямпольский

Госстрой СССР
ЦНИИПРОМЗДАНИЙ
Москва

ТДМ 1972	Деталь крепления плит перекрытия у крайней колонны	ТДМ24-1/70
		Деталь 5

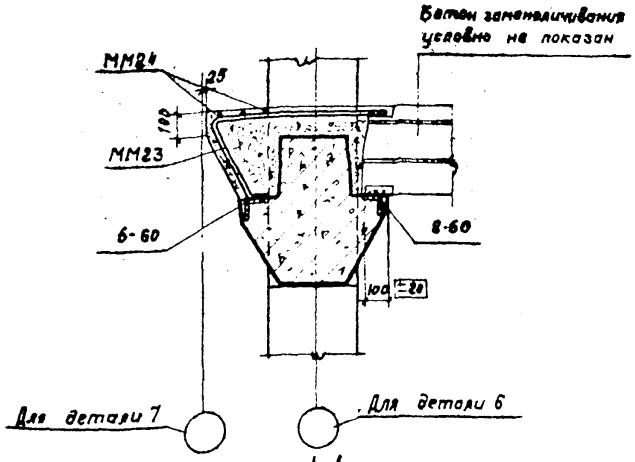

1-1

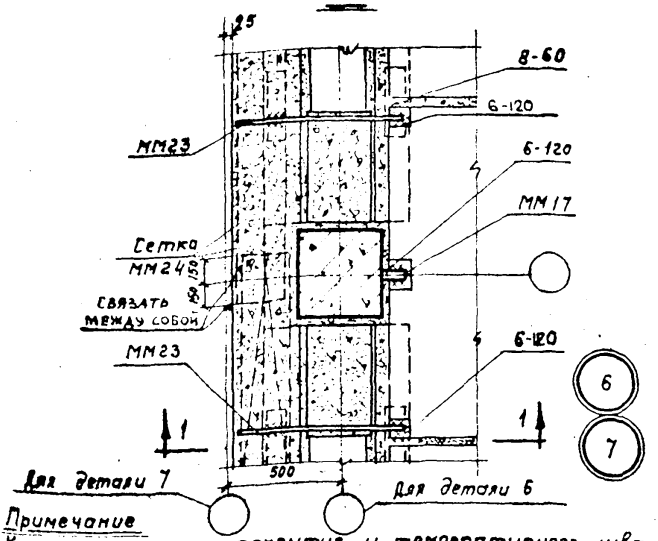

Примечание

Крепление плит перекрытия у температурного шва со вставкой см. деталь ⑥, без вставки см. деталь ⑦.

ТДМ 1978	Деталь крепления плит перекрытия у температурного шва.	ТДМ24-1/70 Детали 6, 7

Шифр
ТДМ24-1/70
Марка-лист
Инв.№

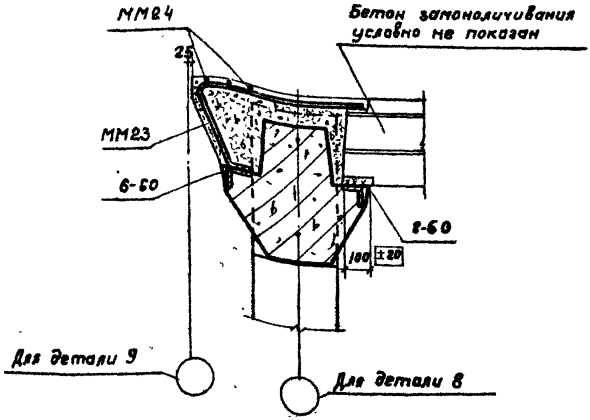

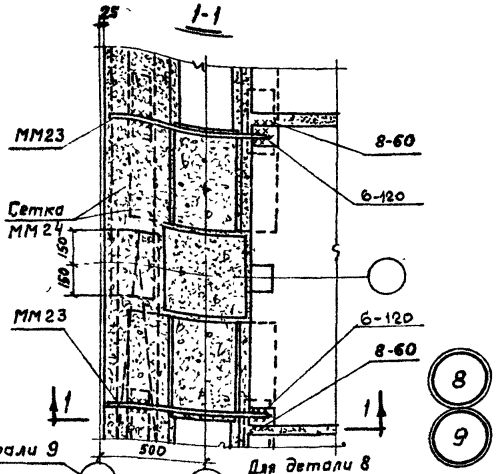

Примечание
Крепление плит покрытия у температурного шва со вставкой см деталь (8), без вставки см. деталь (9).

Рук. ОТК-1		Выжигин
Гл. инж. пр.		Янпольский
Гл. инж. пр.		Трочтенгерц
И.о. ст. инж.		Хвалебнова
Проверил		Янпольский

Госстрой СССР
ЦНИИПРОМЗДАНИЙ
Москва

ТДМ 1972

Деталь крепления плит покрытия у температурного шва

ТДМ24-1/70
Детали 8, 9

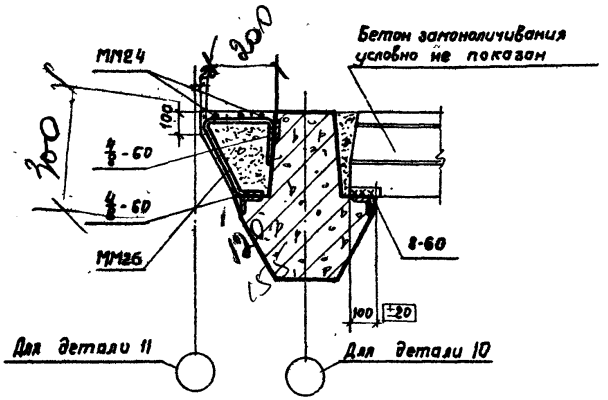

1-1

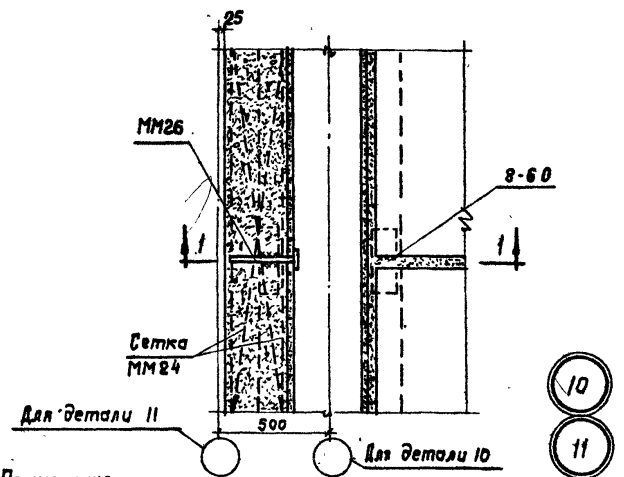

Примечание.

Армирование монолитного участка у температурного шва здания в покрытии и перекрытии со вставкой см. деталь (10), без вставки см деталь (11); у торца здания при осевой привязке см. деталь (10), при смещении оси ряда на 500 – деталь (11).

ТДМ 1972	Деталь армирования монолитного участка у температурного шва и торца здания в покрытии и перекрытии	ТДМ24-1/70 Детали 10,11

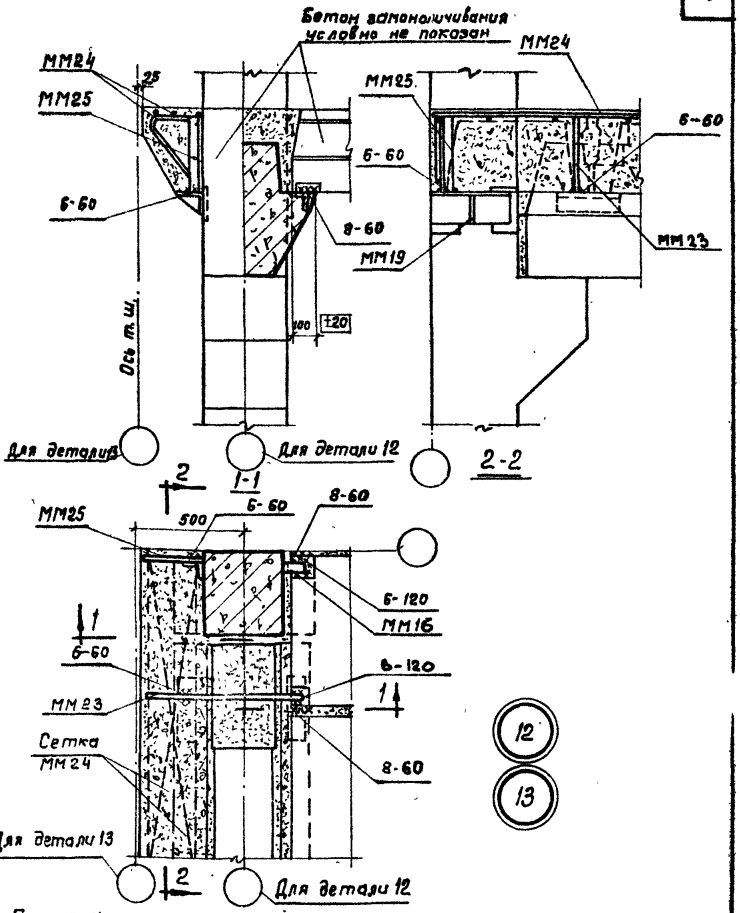

Примечания:

1. Данную деталь рассматривать совместно с деталью (40) на странице 31.
2. Крепление плит перекрытия у температурного шва со вставкой см деталь (12), без вставки см. деталь (13).

Шифр		
ТДМ-24-1/70		
Марка-лист		
Инв.№		
Рук. ОТК-1	Выжигин	
Гл. инж. пр.	Аппольский	
Гл. инж. пр.	Трахтенгерц	
Ц.О. ст. инж.	Хвалезнова	
Проверил	Яппольский	

Госстрой СССР ЦНИИПРОМЗДАНИЙ Москва

ТДМ 1972

Деталь крепления плит перекрытия у температурного шва

ТДМ24-1/70

Детали 12, 13

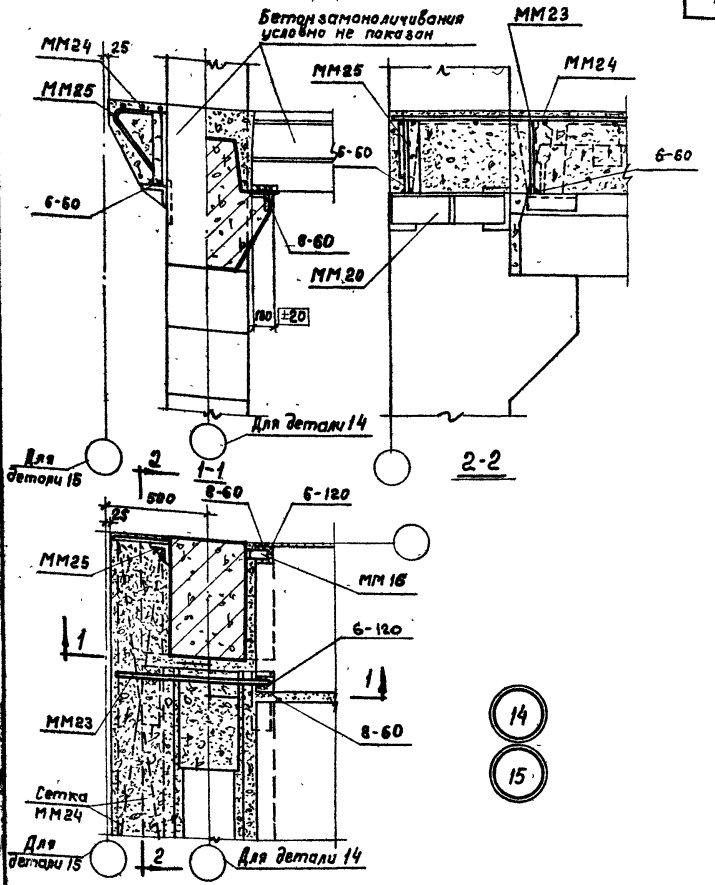

Примечания:

1. Крепление плит перекрытия у температурного шва со вставкой см. деталь (14), без вставки см. деталь (15).
2. Данные детали рассматривать совместно с деталью (40) на странице 31.

ТДМ 1972	Деталь крепления плит перекрытия у температурного шва	ТДМ24-1/70 Детали 14, 15

Шифр
ТДМ24-1/70
Марка-лист
Инв. №

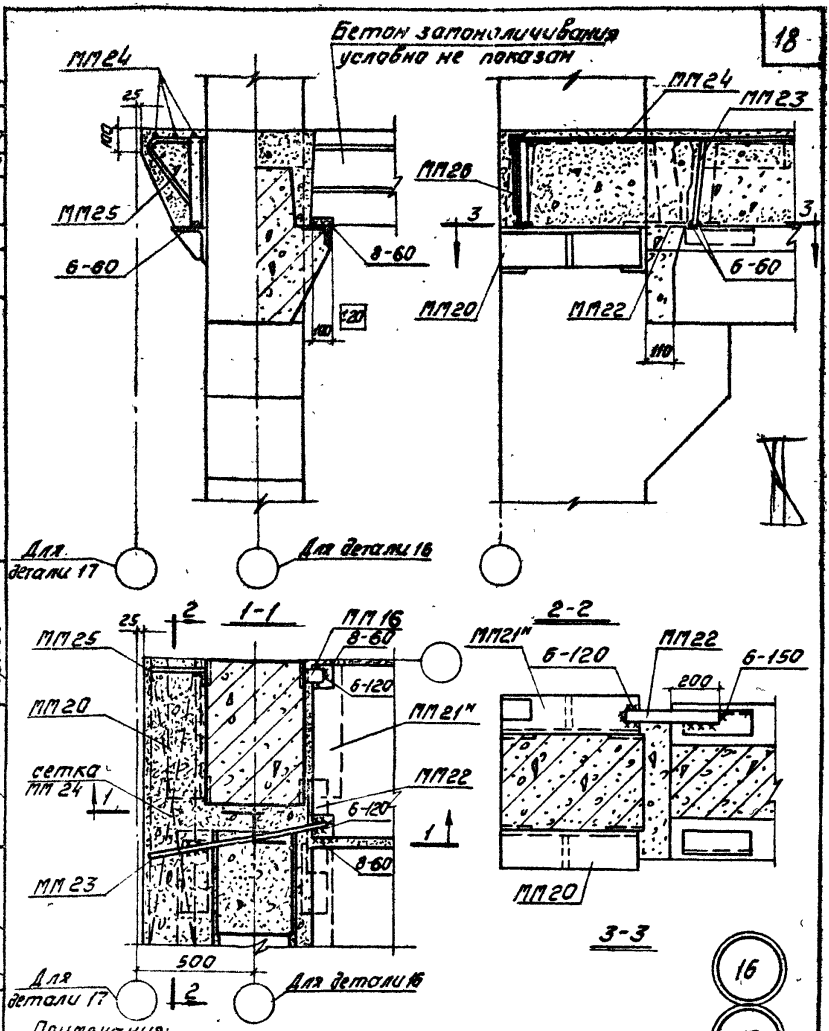

Примечания:

1. Крепление плит перекрытия у температурного шва со вставкой см. деталь (16), без вставки см. деталь (17).
2. Для зеркальной детали ММ21н заменить на ММ21т.
3. Данные детали рассматривать совместно с деталью (40) на странице 31.

ТДМ 1972	Деталь крепления плит перекрытия у температурного шва	ТДМ24-1/70
		Детали 16, 17

Рук. ОТК-1		Выжигин
Гл. инж. пр.		Ямпольский
Гл. инж. пр.		Трахтенгерц
Ц.о инженера		Лобович
Проверил		Карпов

Госстрой СССР
ЦНИИПРОМЗДАНИЙ
г. Москва

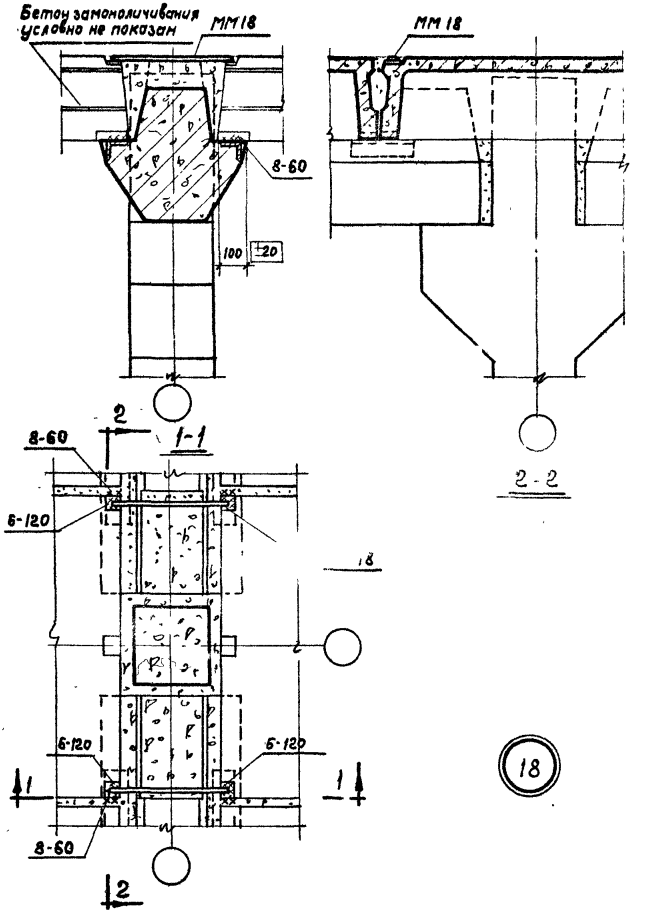

18

ТДМ 1972	Деталь крепления плит покрытия у средней колонны	ТДМ24-1.170 Деталь 18

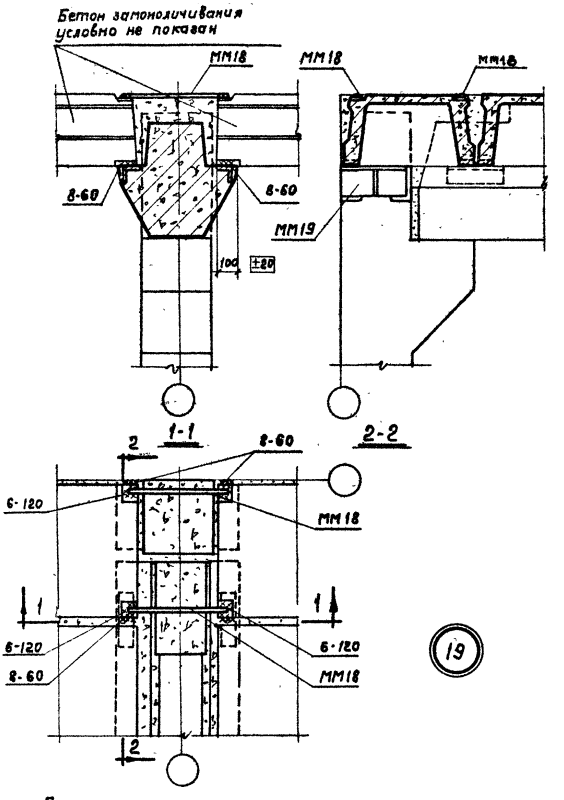

Примечание.

Данную деталь рассматривать совместно с деталью (40) на странице 31.

Шифр		
ТДМ24-1/70		
Марка-лист		
Инв. №		
Рук. ОТК-1	Выжигин	
Гл. инж. пр.	Ямпольский	
Гл. инж. пр.	Трахтенгерц	
И.О. Ст. инж.	Хвалебнова	
Проверил	Ямпольский	

Госстрой СССР
ЦНИИПРОМЗДАНИЙ
Москва

ТДМ 1972

Деталь крепления плит покрытия у крайней колонны

ТДМ24-1/70

Деталь 19

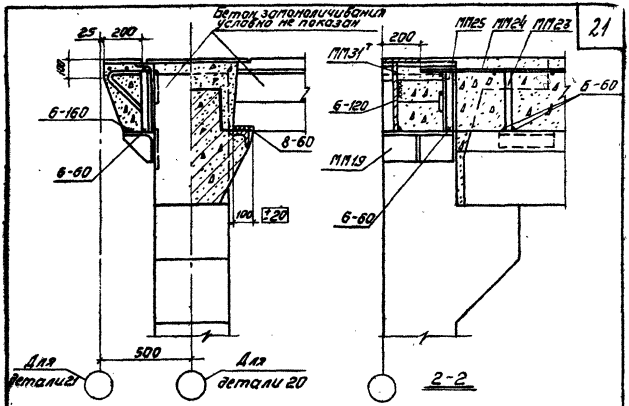

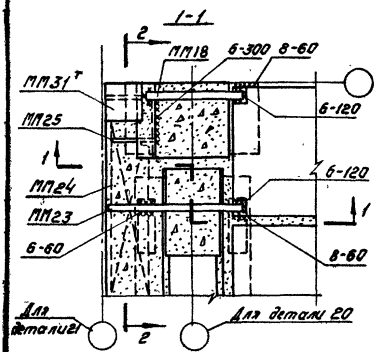

20

21

Примечания:

1. Крепление плит покрытия у температурного шва со вставкой - деталь (20), без вставки - деталь (21)
2. Данные детали рассматривать совместно с деталью (40) на странице 31.

ТДМ 1972	Деталь крепления плит покрытия у температурного шва	ТДМ24-1/70 Детали 20,21

Шифр ТДМ 24-1/70
Марка-лист
Инв. №

Бетон замоноличивания условно не показан

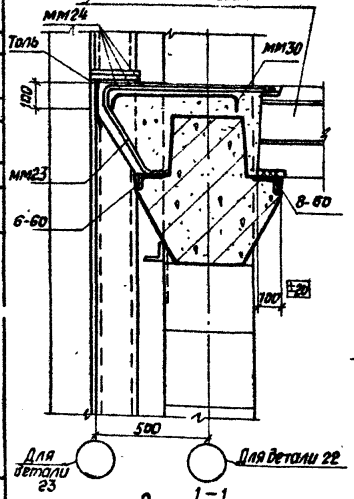

1-1

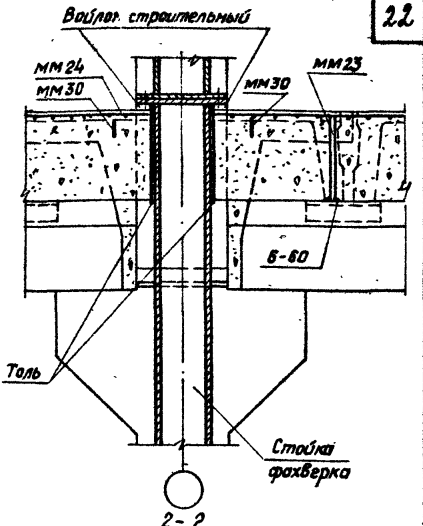

2-2

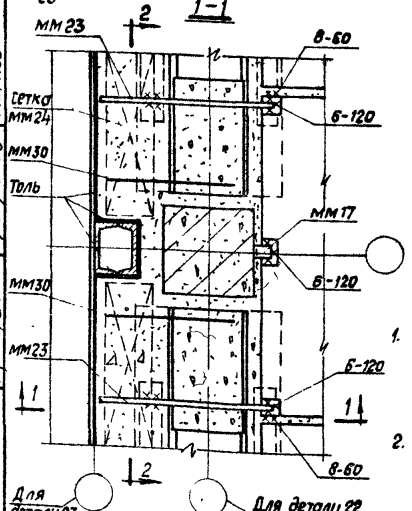

22
23

Примечания:

1. Крепление плит перекрытия в торце здания при осевой привязке см. деталь (22), при смещении оси ряда на 500мм – деталь (23).
2. Монтажный стальной элемент мм30, поддерживающий сетку мм24, привязывается вязальной проволокой к выпускам арматуры ригеля.

Рук. ОТК-1		
Гл. инж. пр.	Ямпольский	
Гл. инж. пр.	Трахтенберц	
Ц.о. инженеро	Лобович	
Проверил	Карпов	

Госстрой СССР
ЦНИИПРОМЗДАНИЙ
Москва

ТДМ 1972

Деталь крепления плит перекрытия в торце здания

ТДМ 24-1/70
Детали 22,23

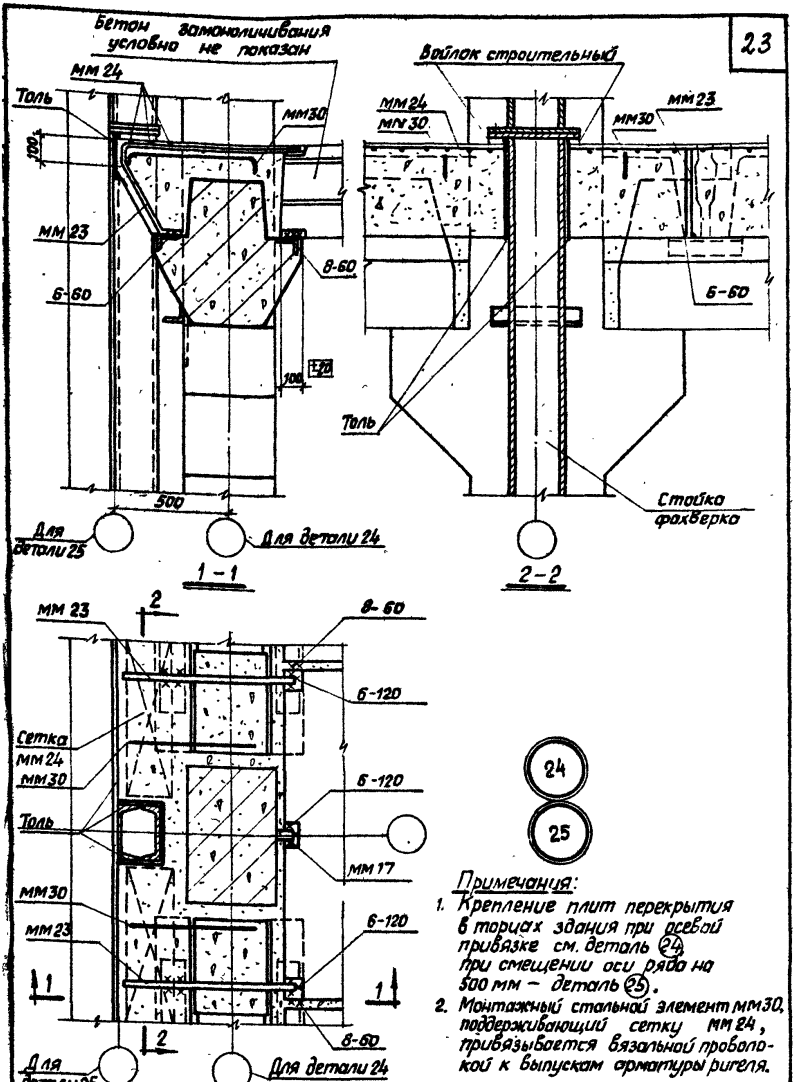

Примечания:

1. Крепление плит перекрытия в торцах здания при осевой привязке см. деталь (24), при смещении оси ряда на 500 мм – деталь (25).
2. Монтажный стальной элемент мм30, поддерживающий сетку мм 24, привязывается вязальной проволокой к выпускам арматуры ригеля.

ТДМ 1972	Деталь крепления плит перекрытия в торце здания	ТДМ 24-1/70 Детали 24 25

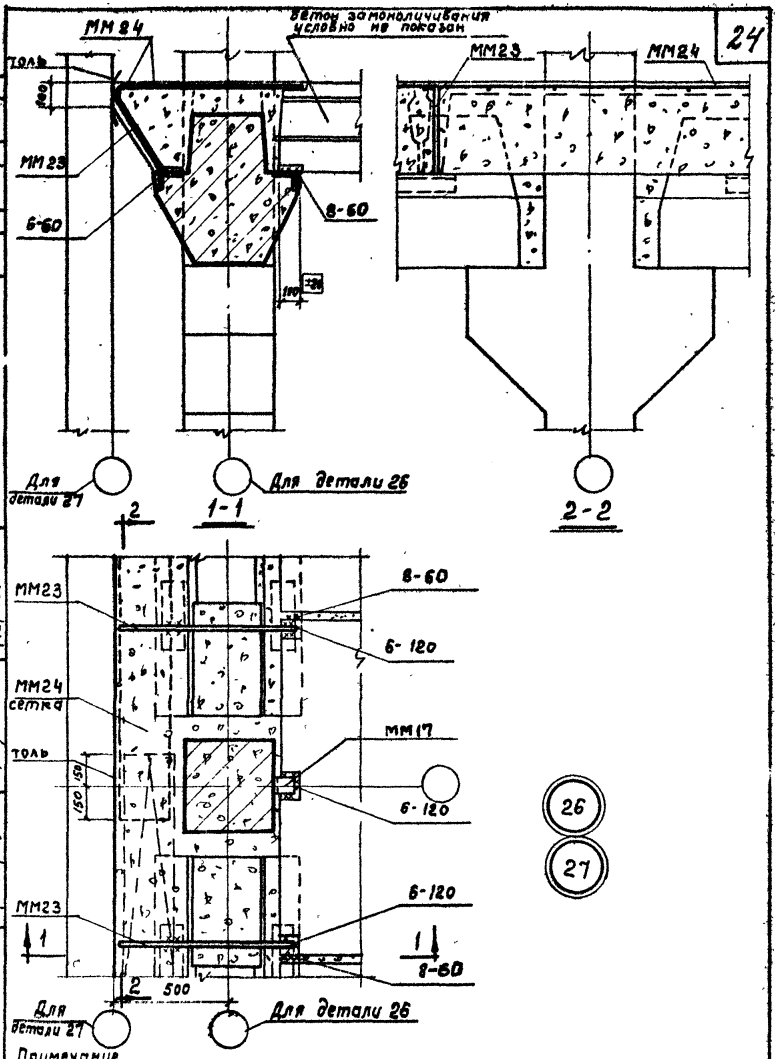

Примечание. Крепление плит перекрытия в торцах здания с сеткой колонн 9×6 м при осевой привязке см. деталь (26), при смещении оси ряда на 500 мм см. деталь (27).

Шифр ТДМ24-1/10
Марка лист
Инв. №

Рук. ОТК-1		
Гл. инж. пр.	Ямпольский	
Гл. инж. пр.	Трахтенгерц	
НО. инженера	Лобович	
Проверил	Карпов	

Госстрой СССР. ЦНИИПромзданий Москва

ТДМ 1972

Деталь крепления плит перекрытия в торцах здания с сеткой колонн 9×6 м

ТДМ24-1/10
Детали 26, 27

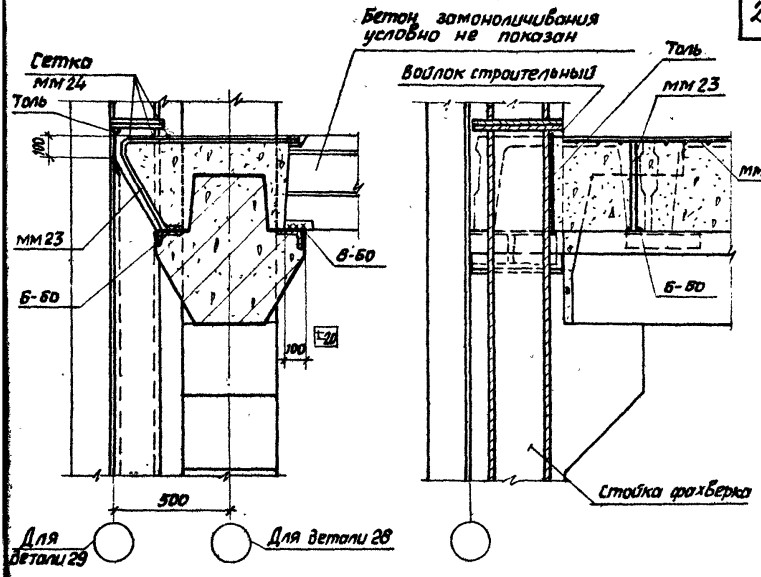

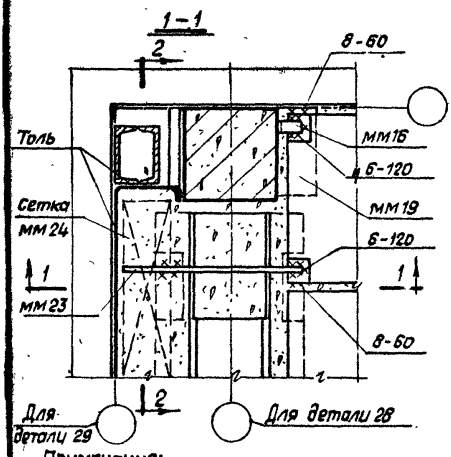



Примечания:

1. Крепление плит перекрытия в углах здания при осевой привязке см. деталь (28), при смещении оси ряда на 500 мм – деталь (29).
2. Данные детали рассматривать совместно с деталью (40) на стр. 31.

ТДМ 1972	Деталь крепления плит перекрытия в углах здания	ТДМ 24-1/70 Детали 28, 29

Шифр ТДМ24-1/70

Марка-лист

Инв. №

Госстрой СССР ЦНИИПРОМЗДАНИЙ Москва

Рук. ОТК-1	Выжигин	
Гл. инж. пр.	Ямпольский	
Гл. инж. пр.	Трахтенгерц	
Ц.А инж.	Лобович	
Проверил	Карлов	

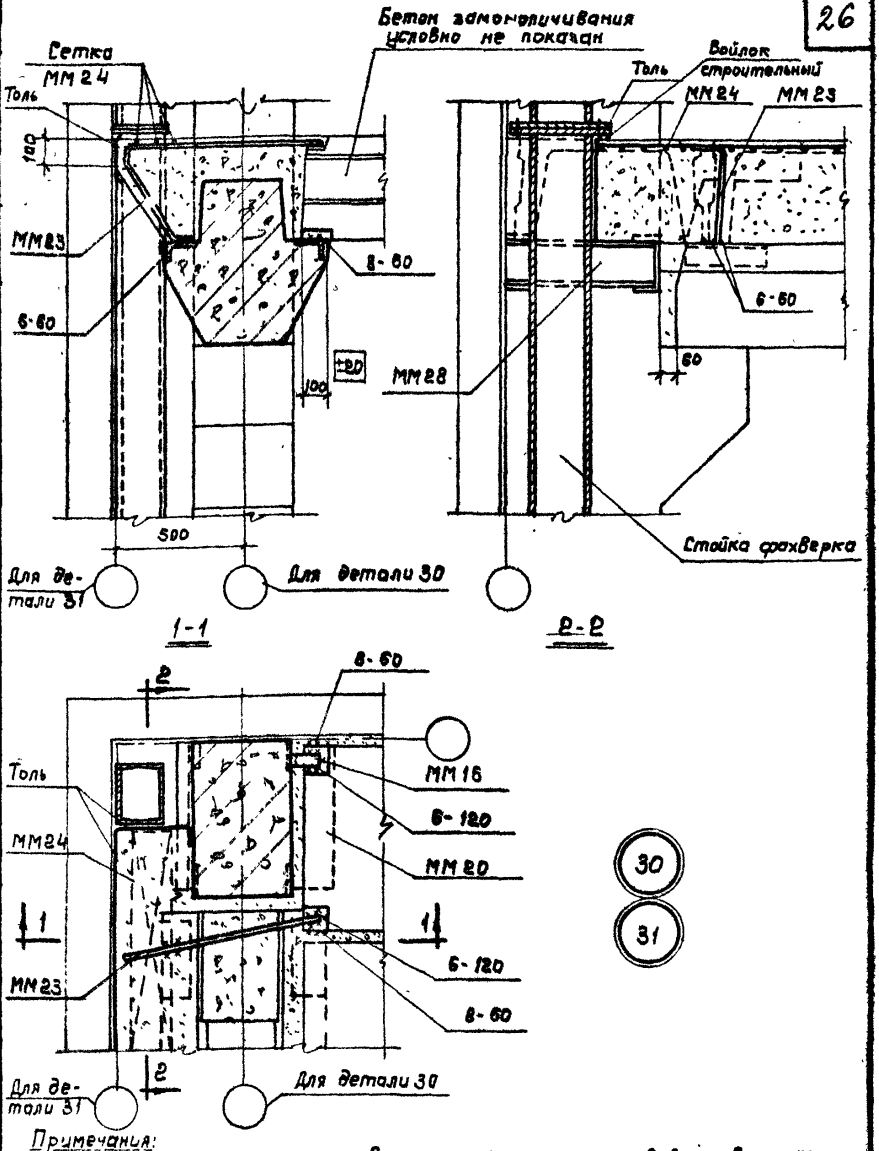

Примечания:

1. Крепление плит перекрытия в углах здания при всевой привязке см. деталь (30) при смещении оси ряда на 500 мм – деталь (31).
2. Данные детали рассматривать совместно с деталью (4а) на стр. 31.

ТДМ 1972

Деталь крепления плит перекрытия в углах здания

ТДМ 24-1/70

Детали 30, 31

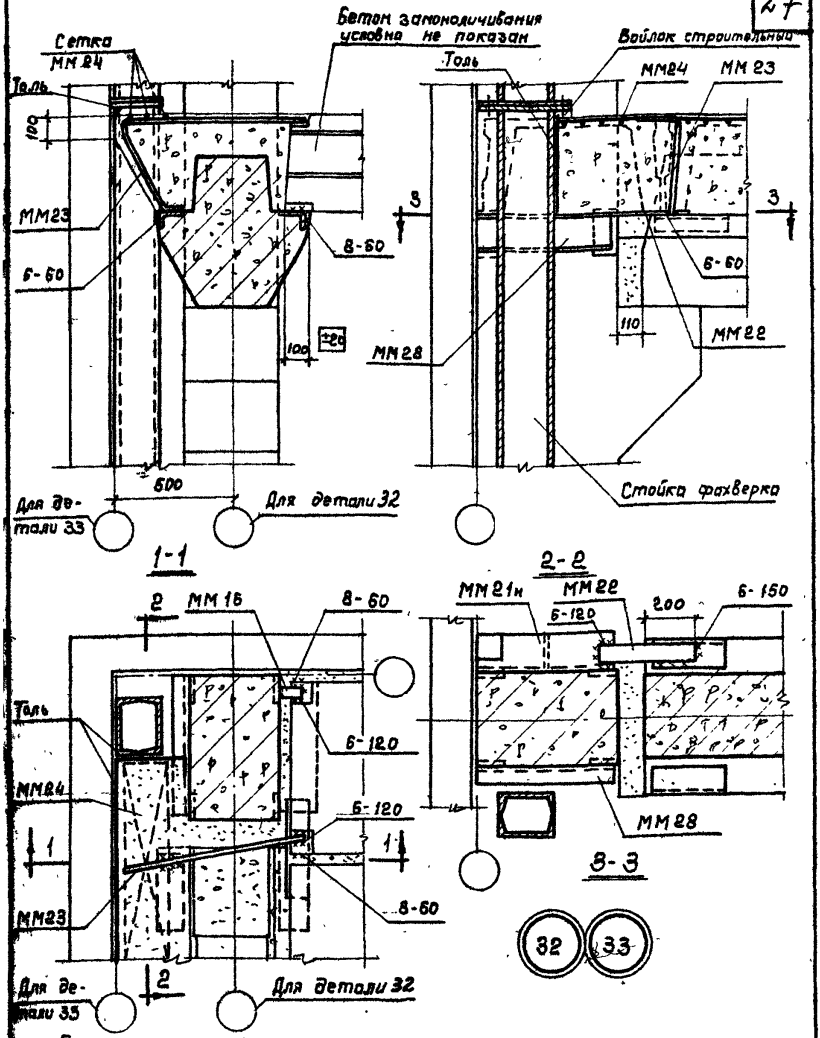

Примечания:

1. Крепление плит перекрытия в углах здания при осевой привязке см. деталь (32), при смещении оси ряда на 500 мм – деталь (33).
2. Данные детали рассматривать совместно с деталью (40) на странице 31.
3. Для зеркальной детали заменить ММ21н на ММ21т.

ТДМ 1972	Деталь крепления плит перекрытия в углах здания	ТДМ24-1/70 Детали 32, 33

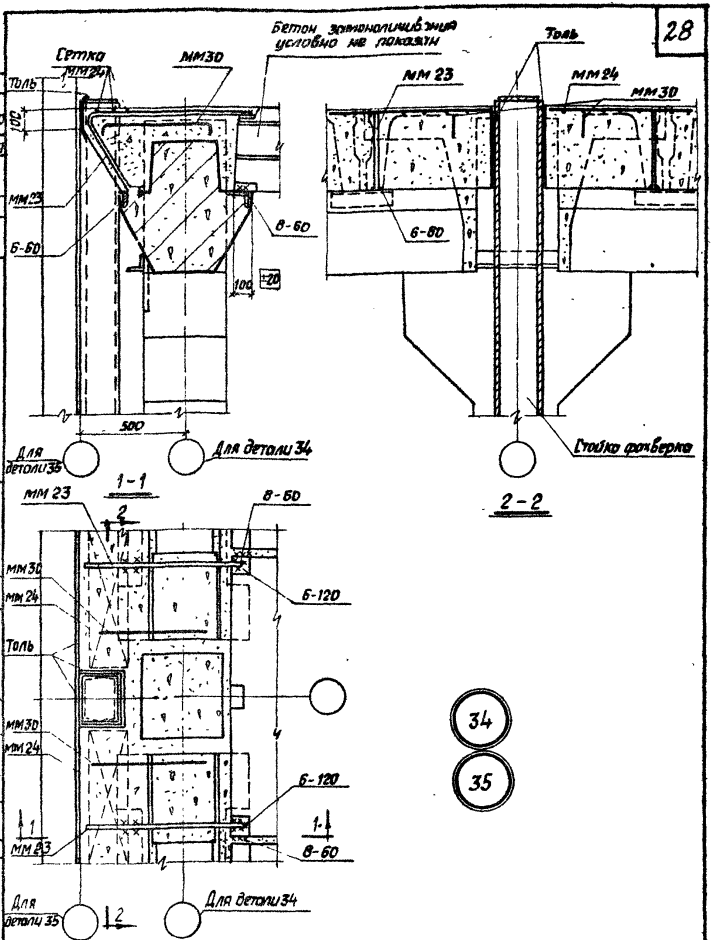

Шифр
ТДМ 24-1/70
Марка-лист
Инв. №

Рук. ОТК-1		Выжигин
Гл. инж. пр.		Ямпольский
Гл. инж. пр.		Трахтенгерц
Ц.о. инженера		Лобович
Проверил		Карпов

Госстрой СССР
ЦНИИПРОМЗДАНИЙ
Москва

Примечания:
1. Крепление плит покрытия в торце здания при осевой привязке см. деталь 34, при смещении оси ряда на 500 мм – деталь 35.
2. ММ 30 привязывается вязальной проволокой к выпускам арматуры ригеля.

ТДМ 1972	Деталь крепления плит покрытия в торце здания	ТДМ 24-1/70
		Детали 34,35

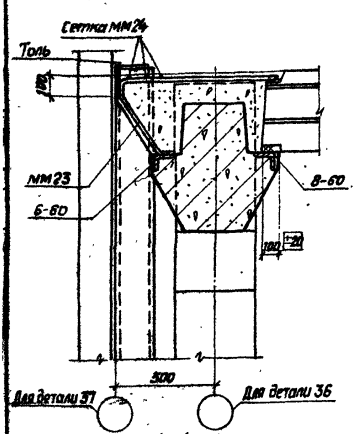

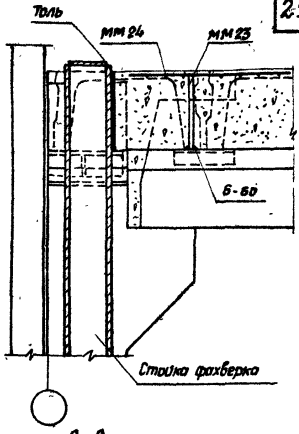

1-1

2-2

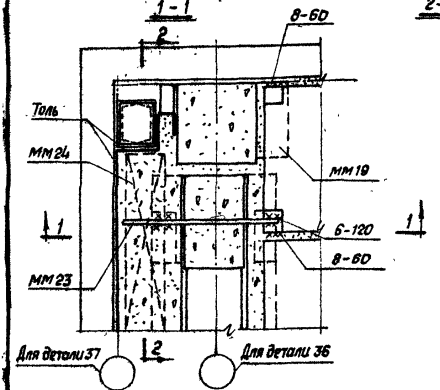

36

37

Примечания:

1. Крепление плит покрытия в углах здания при осевой привязке см. деталь 36, при смещении оси ряда на 500мм – деталь 37
2. Данные детали рассматривать совместно с деталью 40 на странице 31.

ТДМ 1972	Деталь крепления плит покрытия в углах здания	ТДМ 24-1.70 Детали 36, 37

Шифр	
ТДМ24-1/70	
Марка-лист	
Инв. №	

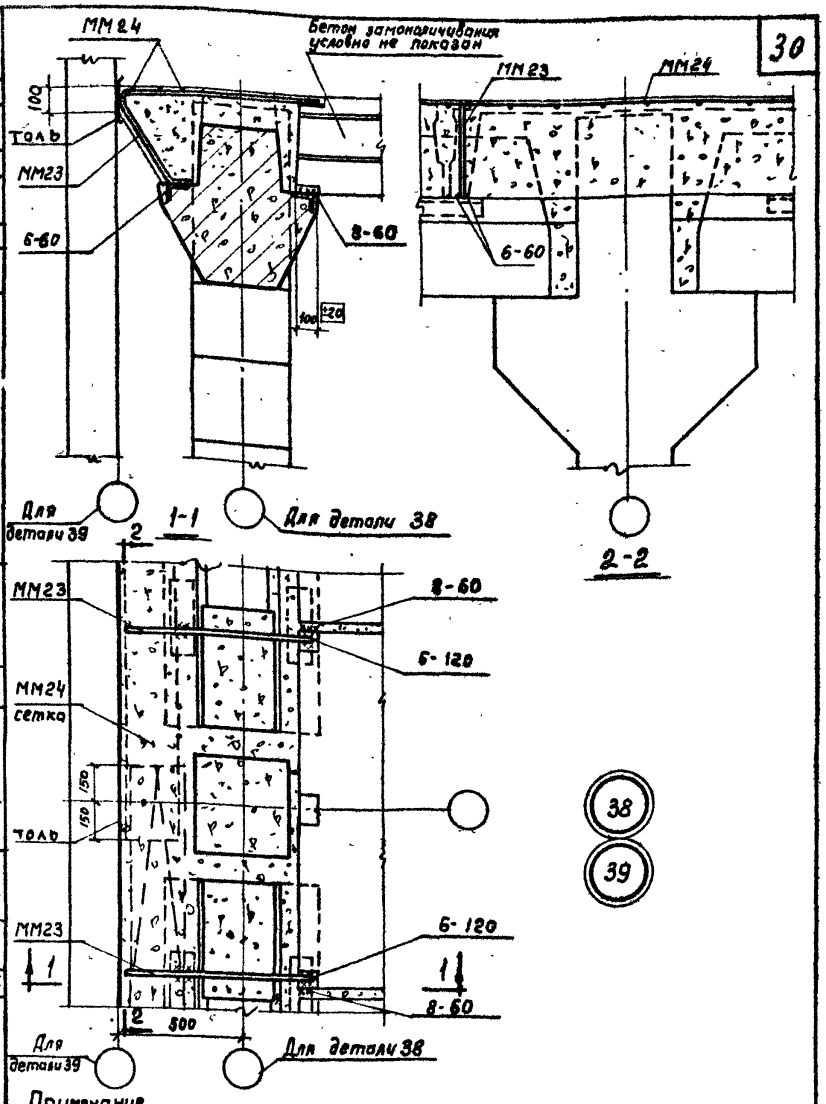

Примечание

Крепление плит покрытия в торцах здания с сеткой колонн 9×6 м при осевой привязке см. деталь (38), при смещении оси ряда на 500 мм - деталь (39).

Рук. ОТК-1	Выжигин	
Гл. инж. пр.	Ямпольский	
Гл. инж. пр.	Трахтенгерц	
И.О. инженера	Лизович	
Проверил	Карпов	

Госстрой СССР
ЦНИИПРОМЗДАНИЙ
Москва

ТДМ 1972	Деталь крепления плит покрытия в торцах здания с сеткой колонн 9×6 м	ТДМ24-1/70
		Детали 38, 39

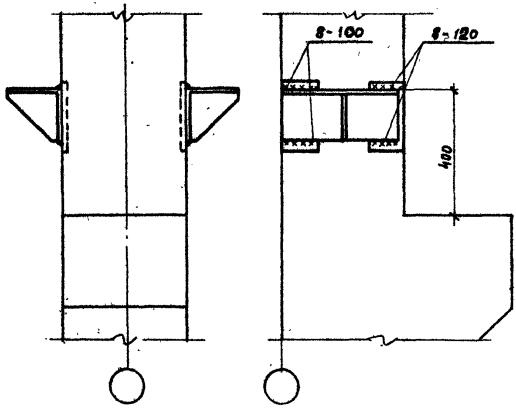

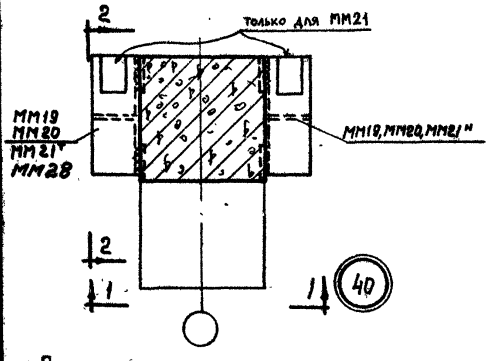

Примечание.

Марки монтажных элементов ММ19, ММ20 и МММ21 и их количество принимаются в соответствии с деталями 3÷5, 12÷17, 19÷21, 28-33, 36, 37; МММ28 принимается в соответствии с деталями 30÷33.

ТДМ 1972	Деталь крепления опорных столиков к колонне	ТДМ24-1170 Деталь 40

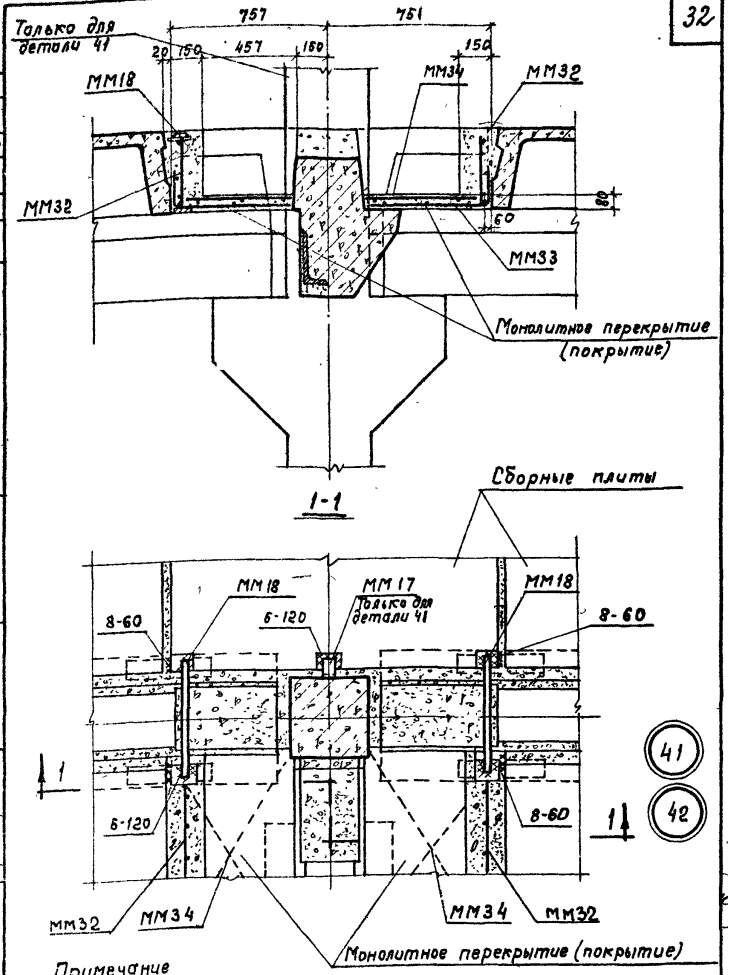

Примечание

Деталь (41) - для перекрытия, (42) - для покрытия.

ТДМ 1972	Деталь монолитного перекрытия и покрытия при установке ригеля продольной рамы	ТДМ24-1/70
		Детали 41, 42

Шифр
ТДМ24-1/70
Марка-лист
Инв. №

Рук. ОТК-1		Выжигин
Гл. инж. пр.		Ямпольский
Гл. инж. пр.		Трахтенгерц
И.О. ст. инж.		Хвалебнова
Проверил		Ямпольский

Госстрой СССР
ЦНИИПРОМЗДАНИЙ
Москва

Спецификация марок соединительных элементов на монтажную деталь

N детали	Марка соедин. элемен-та	Колич. шт.	Расход стали на 1 деталь кг	N листа серии 1.020-2/70
2	ММ17	2	5,2	30
	ММ18	2		
3	ММ16	2	30,8	30
	ММ18	1		
	ММ19	2		
4	ММ16	2	43,8	30
	ММ18	1		
	ММ20	2		
5	ММ16	2	49,8	30
	ММ18	1		
	ММ21[1]	1		
	ММ21[11]	1		
	ММ22	2		
6 7	ММ17	1	21,4	30
	ММ23	2		
	ММ24	2		
8 9	ММ23	2	20,8	30
	ММ24	2		
10 11	ММ24	1	9,3	30
	ММ26	2		31
12 13	ММ16	1	40,8	30
	ММ19	2		
	ММ23	1		
	ММ24	1		
	ММ25	1		31
14 15	ММ16	1	53,6	30
	ММ20	2		
	ММ23	1		
	ММ24	1		
	ММ25	1		31
16 17	ММ16	1	56,6	30
	ММ20	1		
	ММ21[11]	1		
	ММ22	1		
	ММ23	1		
	ММ24	1		
	ММ25	1		31

Примечания.

1. Для деталей (10) и (11) спецификация составлена на полосу шириной 3м.
2. Для деталей (10) и (11) при ригеле длиной 6м сетку ММ24 (7,3кг) следует из спецификации исключить, т.к она уже учтена в соседних деталях.

ТДМ 1972	Спецификация марок соединительных элементов на монтажную деталь	ТДМ 24-1/70

Спецификация марок соединительных элементов на монтажную деталь.

N детали	Марка соедин. элемента	Колич. шт.	Расход стали на 1 деталь кг	N листа серии ИИ29-2/70
18	ММ18	2	4,0	30
19	ММ18	2	32,0	30
	ММ19	2		
20 21	ММ18	1	56,4	30
	ММ19	2		
	ММ23	1		
	ММ24	1		
	ММ25	1		31
	ММ31[7]	1		
22 23	ММ17	1	22,2	30
	ММ23	2		
	ММ24	2		
	ММ30	2		31
24 25	ММ17	1	22,2	30
	ММ23	2		
	ММ24	2		
	ММ30	2		31

N детали	Марка соедин. элемента	Колич. шт.	Расход стали на 1 деталь кг	N листа серии ИИ29-2/70
26 27	ММ17	1	21,4	30
	ММ23	2		
	ММ24	2		
28 29	ММ16	1	25,0	30
	ММ19	1		
	ММ23	1		
	ММ24	1		
30 31	ММ16	1	40,8	30
	ММ20	1		
	ММ23	1		
	ММ24	1		
	ММ28	1		31
32 33	ММ16	1	43,8	30
	ММ21[н]	1		
	ММ22	1		
	ММ23	1		
	ММ24	1		
	ММ28	1		31

Шифр
ТДМ24-1/70
Марка-лист
инв. №

Рук. ОТК-1 Выжигин
Гл. инж. пр. Трахтенгерц
Рук. группы Карпов
И.о. инженера Лобович

Госстрой СССР
ЦНИИПРОМЗДАНИЙ
г. Москва

ТДМ 1972 | Спецификация марок соединительных элементов монтажную деталь | ТДМ24-1/70

Спецификация марок соединительных элементов на монтажную деталь

N детали	Марка соединит. элемента	Колич. шт.	Расход стали на 1 деталь кг	N листа серии ИИ29-2/70
34, 35	ММ23	2	26,0	30
	ММ24	2		31
	ММ30	2		
36, 37	ММ19	1	24,4	30
	ММ23	1		
	ММ24	1		
38, 39	ММ23	2	20,8	30
	ММ24	2		
41	ММ17	2	173,8	30
	ММ18	4		
	ММ32	2		32
	ММ33	2		
	ММ34	2		

N детали	Марка соединит. элемента	Колич. шт.	Расход стали на 1 деталь кг	N листа серии ИИ29-2/70
42	ММ18	4	172,6	30
	ММ32	2		32
	ММ33	2		
	ММ34	2		

Примечания

1. Для деталей (41) и (42) спецификация составлена на один ригель продольной рамы.

gost.e-ecolog.ru