ГОСУДАРСТВЕННЫЙ КОМИТЕТ ПО ДЕЛАМ СТРОИТЕЛЬСТВА СССР
(ГОССТРОЙ СССР)

ТИПОВЫЕ МОНТАЖНЫЕ ДЕТАЛИ
ОДНОЭТАЖНЫХ ПРОМЫШЛЕННЫХ ЗДАНИЙ

СОПРЯЖЕНИЯ СТЕНОВЫХ ПАНЕЛЕЙ С КОНСТРУКЦИЯМИ ПОКРЫТИЯ ПРИ СКАТНОЙ КРОВЛЕ

ТДМ-5-11

Детали для панелей длиной 6м при нулевой привязке

7578—01

Москва-1965г

gost.e-ecolog.ru

ГОСУДАРСТВЕННЫЙ КОМИТЕТ ПО ДЕЛАМ СТРОИТЕЛЬСТВА СССР
(ГОССТРОЙ СССР)

ТИПОВЫЕ МОНТАЖНЫЕ ДЕТАЛИ
ОДНОЭТАЖНЫХ ПРОМЫШЛЕННЫХ ЗДАНИЙ

СОПРЯЖЕНИЯ СТЕНОВЫХ ПАНЕЛЕЙ С КОНСТРУКЦИЯМИ ПОКРЫТИЯ ПРИ СКАТНОЙ КРОВЛЕ

ТДМ-5-11

Детали для панелей длиной 6м при нулевой привязке

РАЗРАБОТАНЫ
Центральным научно-исследовательским и проектно-экспериментальным институтом промышленных зданий и сооружений (Цниипромзданий)
Государственным ордена Трудового Красного Знамени проектным институтом Промстройпроект

УТВЕРЖДЕНЫ
и введены в действие с 1 января 1965г.
Государственным Комитетом по делам строительства СССР
Приказ №194 от 5 ноября 1964г.

ЦЕНТРАЛЬНЫЙ ИНСТИТУТ ТИПОВЫХ ПРОЕКТОВ
Москва-1964г

ЦЕНТРАЛЬНЫЙ ИНСТИТУТ ТИПОВЫХ ПРОЕКТОВ
УПРАВЛЕНИЯ ТИПОВОГО ПРОЕКТИРОВАНИЯ
ГОССТРОЯ СССР

Москва, Б-66, Спартаковская ул., 2а, корпус В
Сдано в печать 18 X 1966 года
Заказ № 1582 Тираж 400 экз.

Цена 95 к.

СОДЕРЖАНИЕ

Деталь		Стр.
I	Крепление стеновых панелей продольной стены при ферме по серии ПК-0I-76	7
Iа	Крепление стеновых панелей продольной стены к ферме по серии ПК-0I-84	8
Iб	Крепление стеновых панелей продольной стены к стальной ферме пролетом 30 м при шаге ферм I2м. Нижний узел	9
2б	Крепление стеновых панелей продольной стены к стальной ферме пролетом 30 м при шаге ферм I2м. Верхний узел	I0
3	Крепление стеновых панелей продольной стены при ферме по серии ПК-0I-76 у температурного шва	II
3а	Крепление стеновых панелей продольной стены к ферме по серии ПК-0I-84 у температурного шва	I2
3б	Крепление стеновых панелей продольной стены у температурного шва к стальной ферме пролетом 30м при шаге ферм I2м. Нижний узел	I3
4б	Крепление стеновых панелей продольной стены у температурного шва к стальной ферме пролетом 30 м при шаге ферм I2 м. Верхний узел	I4
5а	Крепление стеновых панелей к стальной колонне фахверка	I5
5б	Крепление стеновых панелей продольной стены к колонне фахверка (верхний узел) при покрытии со стальными фермами пролетом 30 м с шагом I2 м	I6
6	Крепление панелей парапета продольной стены к плитам покрытия при железобетонных фермах с шагом 6 м	I7
6а	Крепление панелей парапета продольной стены к плитам покрытия при железобетонных фермах с шагом I2 м	I7
6б	Крепление панелей парапета продольной стены к плитам покрытия при стальных фермах пролетом 30 м с шагом I2 м	I8

Деталь		Стр.
7	Крепление панелей парапета продольной стены к плитам покрытия у температурного шва при железобетонных фермах с шагом 6 м.	I9
7а	Крепление панелей парапета продольной стены к плитам покрытия у температурного шва при железобетонных фермах с шагом I2 м	I9
7б	Крепление панелей парапета продольной стены к плитам покрытия у температурного шва при стальных фермах пролетом 30 м с шагом I2 м	20
8а	Крепление панелей парапета продольной стены к плите покрытия у колонны фахверка при железобетонных фермах	2I
8б	Крепление панелей парапета продольной стены к плите покрытия у колонны фахверка при стальных фермах пролетом 30 м с шагом I2 м	22
9	Крепление насадки к стойке торцевого фахверка в углу здания	23
I0	Крепление насадки к колонне торцевого фахверка в зданиях пролетом I8 и 30м при ж.б.фермах	24
II	Крепление насадки к колонне торцевого фахверка в зданиях пролетом 24 м при ж.б.фермах и 30 м при стальных фермах с шагом I2 м и $H \leq$ I2,6 м.	25
IIа	Крепление насадки к колонне торцевого фахверка в зданиях пролетом 24 м при ж.б. фермах и 30 м при стальных фермах с шагом I2 м и $H >$ I4,4 м.	26
I2	Крепление насадки к колонне торцевого фахверка в зданиях пролетом 24 м при ж.б. фермах и 30 м при стальных фермах с шагом I2 м и $H >$ I4,4 м	27
I2а	Крепление насадки к колонне торцевого фахверка в зданиях пролетом 24 м при ж.б. фермах и 30 м при стальных фермах с шагом I2 м и $H \leq$ I2,6 м	28
I3	Крепление насадки к стойке торцевого фахверка у колонны среднего ряда при покрытии с железобетонными фермами при подстропильных конструкциях	29

Деталь		Стр.
I3а	Крепление насадки к стойке торцевого фахверка	30
I4	Крепление стеновых панелей к стойке торцевого фахверка в углу здания при покрытии с ж.б. фермами / вариант с удлиненными панелями /	3I
I4а	Крепление стеновых панелей к стойке торцевого фахверка в углу здания при покрытии с ж.б. фермами / вариант с угловыми блоками /	32
I5	Крепление панелей парапета к насадке торцевого фахверка в углу здания при покрытии с ж.б.фермами / вариант с удлиненными панелями /	33
I5а	Крепление панелей парапета к насадке торцевого фахверка в углу здания при покрытии с ж.б.фермами / вариант с угловыми блоками /	34
I6	Крепление панели парапета продольной стены к плите покрытия в углу здания при железобетонных фермах с шагом 6 м . .	35
I6а	Крепление панели парапета продольной стены к плите покрытия в углу здания при железобетонных фермах с шагом I2 м	35
I6б	Крепление панели парапета продольной стены к плите покрытия в углу здания при покрытии со стальными фермами пролетом 30 м с шагом I2 м	36
I7	Крепление парапетной панели для фронтона к насадке торцевого фахверка в углу здания при ж.б. фермах / вариант с удлиненными панелями/	37
I7а	Крепление парапетной панели для фронтона к насадке торцевого фахверка в углу здания при ж.б. фермах / вариант с угловыми блоками /	38
I8	Крепление стеновых панелей по торцу к стойке торцевого фахверка в углу здания при покрытии со стальными фермами пролетом 30 м с шагом I2 м / вариант с удлиненными панелями /	39

Деталь		Стр.
I8а	Крепление стеновых панелей по торцу к стойке торцевого фахверка в углу здания при покрытии со стальными фермами пролетом 30 м с шагом I2 м / вариант с угловыми блоками /	40
I9	Крепление стеновых панелей продольной стены к насадке торцевого фахверка в углу здания при покрытии со стальными фермами пролетом 30м с шагом I2 м / вариант с удлиненными панелями /	4I
I9а	Крепление стеновых панелей продольной стены к насадке торцевого фахверка в углу здания при покрытии со стальными фермами пролетом 30м с шагом I2м /вариант с угловыми блоками /	42
20	Крепление стеновых панелей по торцу к насадке торцевого фахверка в углу здания при покрытии со стальными фермами пролетом 30м с шагом I2 м / вариант с удлиненными панелями /	48
20а	Крепление стеновых панелей по торцу к насадке торцевого фахверка в углу здания при покрытии со стальными фермами пролетом 30м с шагом I2м / вариант с угловыми блоками /	44
2I	Крепление панелей парапета по продольной стене и торцу к насадке торцевого фахверка в углу здания при покрытии со стальными фермами пролетом 30м с шагом I2 м /вариант с удлиненными панелями /	45
2Iа	Крепление парапетной панели для фронтона к насадке торцевого фахверка в углу здания при покрытии со стальными фермами пролетом 30м с шагом I2м	46
22	Крепление опорной консоли к колонне торцевого фахверка	47
23	Крепление стеновых панелей по торцу к колонне фахверка при опирании панелей на опорную консоль	48
24	Крепление стеновых панелей по торцу к колонне фахверка	49

Деталь		Стр.
25	Крепление опорной консоли к стойке торцевого фахверка у колонны среднего ряда при покрытии с подстропильными конструкциями	50
26	Крепление стеновых панелей к стойке торцевого фахверка у колонны среднего ряда в уровне верха окна при покрытии с подстропильными конструкциями	5I
27	Крепление стеновых панелей к стойке торцевого фахверка у колонны среднего ряда при покрытии с подстропильными конструкциями	52
28	Крепление стеновых панелей к насадке торцевого фахверка	53
29	Крепление стеновых панелей к насадке торцевого фахверка	54
30	Крепление стеновых панелей к насадке торцевого фахверка	55
3I	Крепление парапетных панелей для фронтона к насадке торцевого фахверка при покрытии с ж.б. фермами пролетом 30 м у колонны фахверка	56
32	Крепление панелей парапета по торцу к насадке торцевого фахверка	57
33	Крепление парапетных панелей для фронтона к насадке торцевого фахверка у колонны среднего ряда	58
34	Крепление панелей парапета по торцу к насадке торцевого фахверка при покрытии с ж.б.фермами пролетом 24 м у колонны фахверка	59
35	Крепление панелей парапета по торцу к насадке торцевого фахверка	60
А	Приварка элементов крепления к парапетным панелям	6I

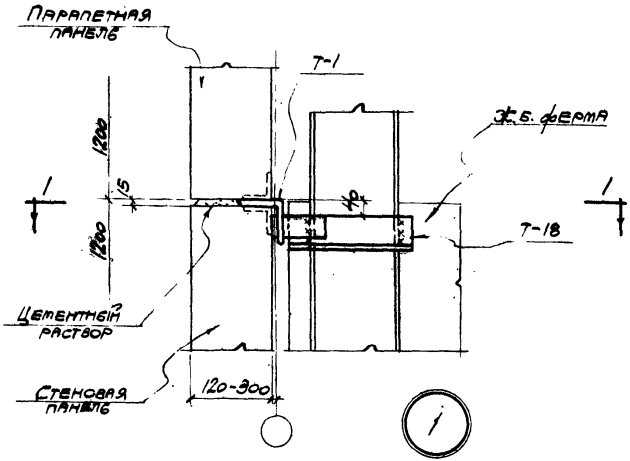

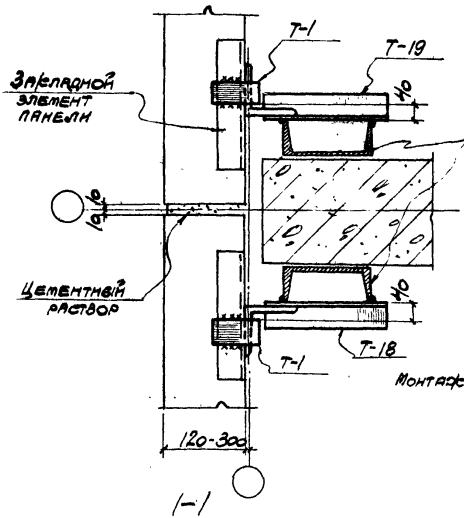

Примечание

Монтажные швы приняты $h_ш$ = 8 мм.

ГДМ 1964	Сопряжения стеновых панелей с конструкциями покрытия при скатной кровле.	ТДМ-5-11	
	Крепление стеновых панелей продольной стены при ферме по серии ПК-01-76.	Деталь	1

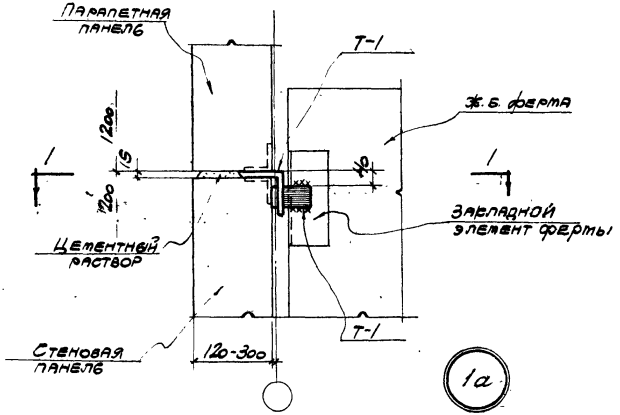

1а

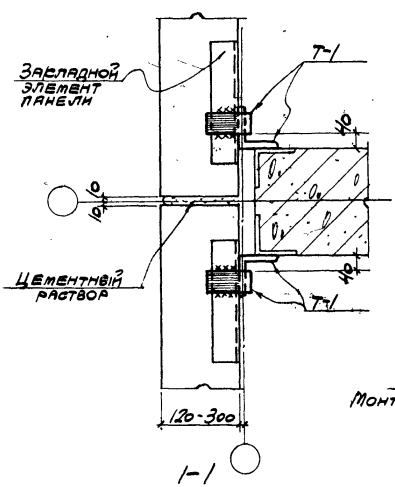

1-1

Примечание

Монтажные швы приняты $h_ш = 8$мм.

ТДМ 1964	Сопряжения стеновых панелей с конструкциями покрытия при скатной кровле. Крепление стеновых панелей продольной стены к ферме по серии ПК-01-84	ТДМ-5-11	
		Деталь	1а

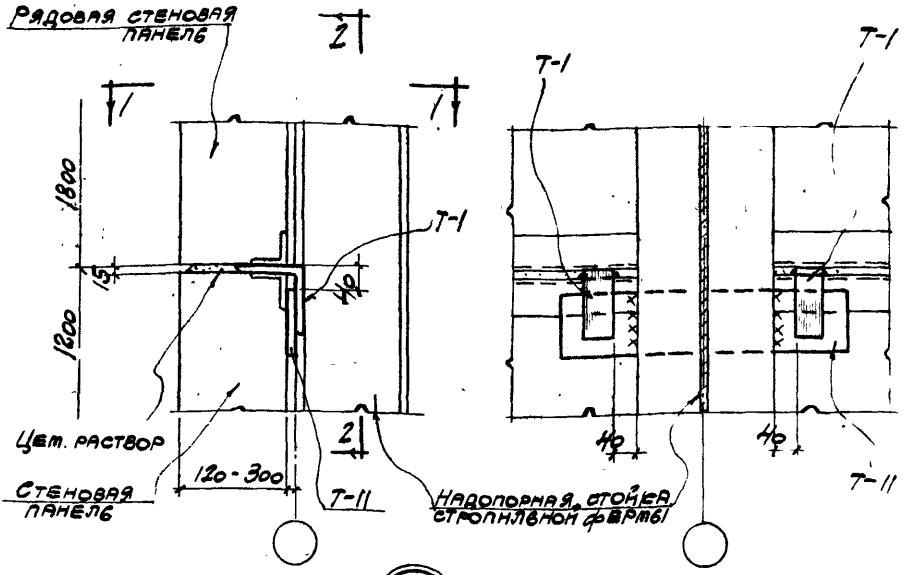

2-2

15

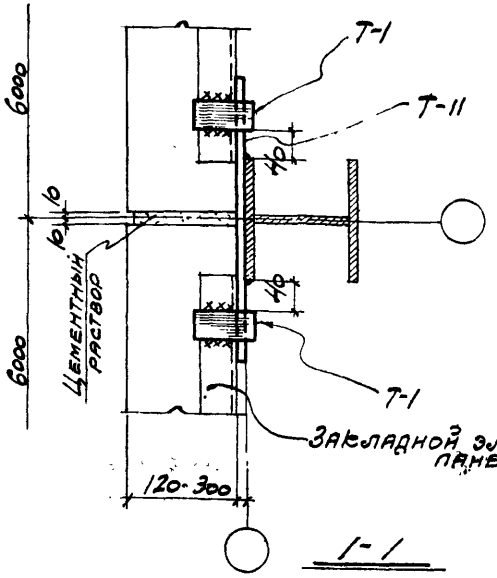

1-1

Примечание

Монтажные швы приняты $h_ш = 8$ мм

ТДМ 1964	Сопряжения стеновых панелей с конструкциями покрытия при скатной кровле. Крепление стеновых панелей продольной стены к стальной ферме пролетом 30 м при шаге ферм 12 м. Нижний узел.	ТДМ-5-11	
		Деталь	15

7578-01 9

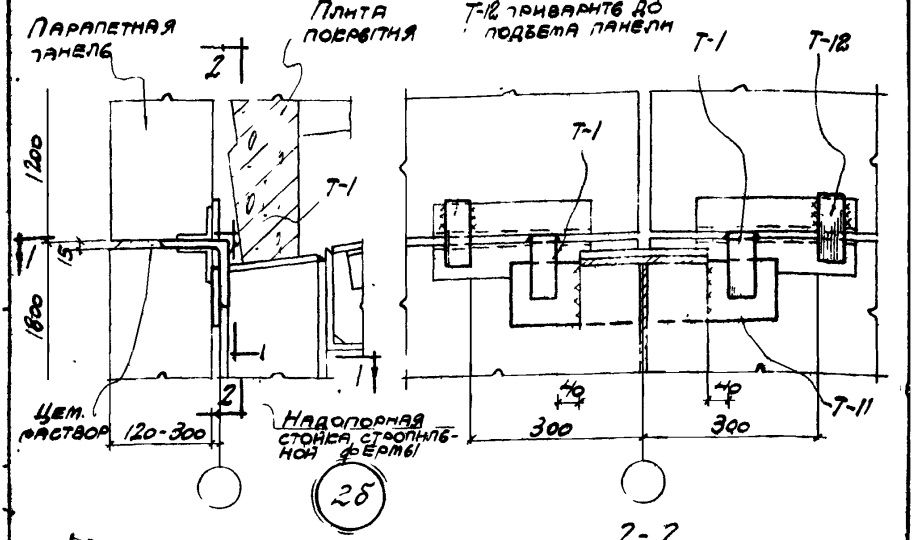

2-2

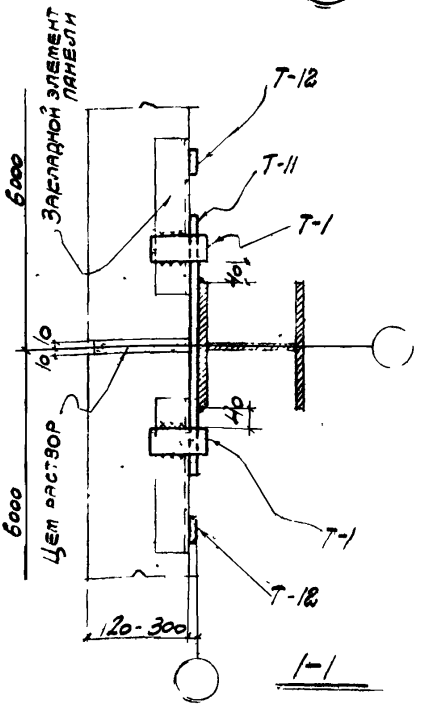

1-1

Примечание

Монтажные швы приняты $h_ш$ = 8мм

ТДМ 196н	Сопряжения стеновых панелей с конструкциями покрытия при скатной кровле	ТДМ-5-11	
	Крепление стеновых панелей продольной стены к стальной ферме пролетом 30м при шаге ферм 12м. Верхний узел	Деталь	2б

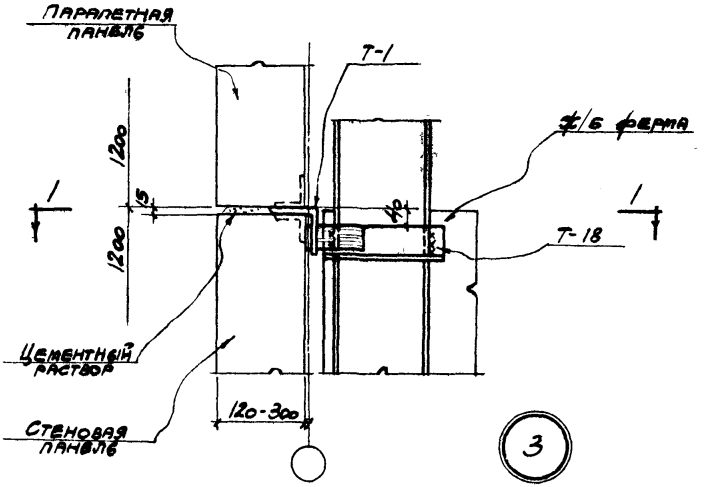

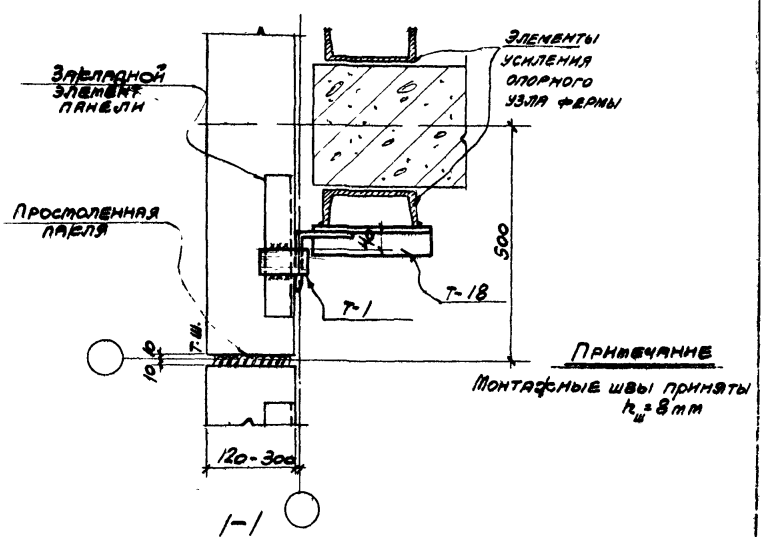

ТДМ 1964	Сопряжения стеновых панелей с конструкциями покрытия при скатной кровле	ТДМ-5-11	
	Крепление стеновых панелей продольной стены при ферме по серии ПК-01-76 утеплительного шва	Деталь	3

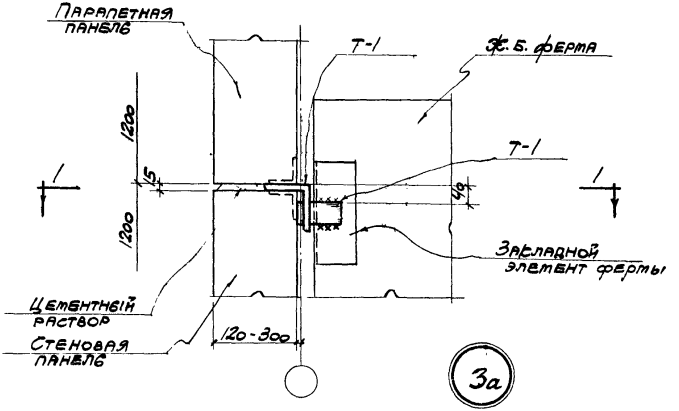

3а

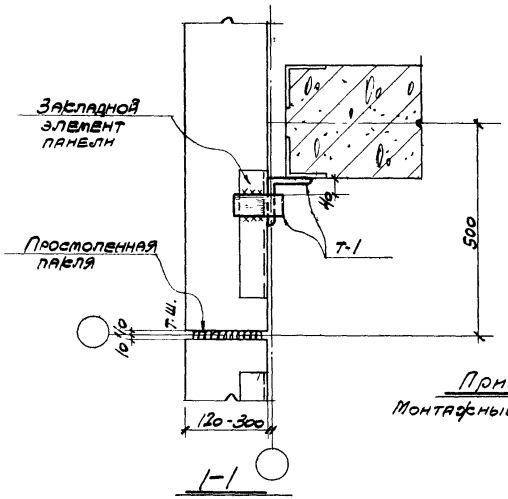

1-1

Примечание

Монтажные швы приняты $h_ш = 8$ мм

ТДМ 1964	Сопряжения стеновых панелей с конструкциями покрытия при скатной кровле	ТДМ-5-11	
	Крепление стеновых панелей продольной стены к ферме по серии ПК-01-84 у температурного шва	Деталь	3а

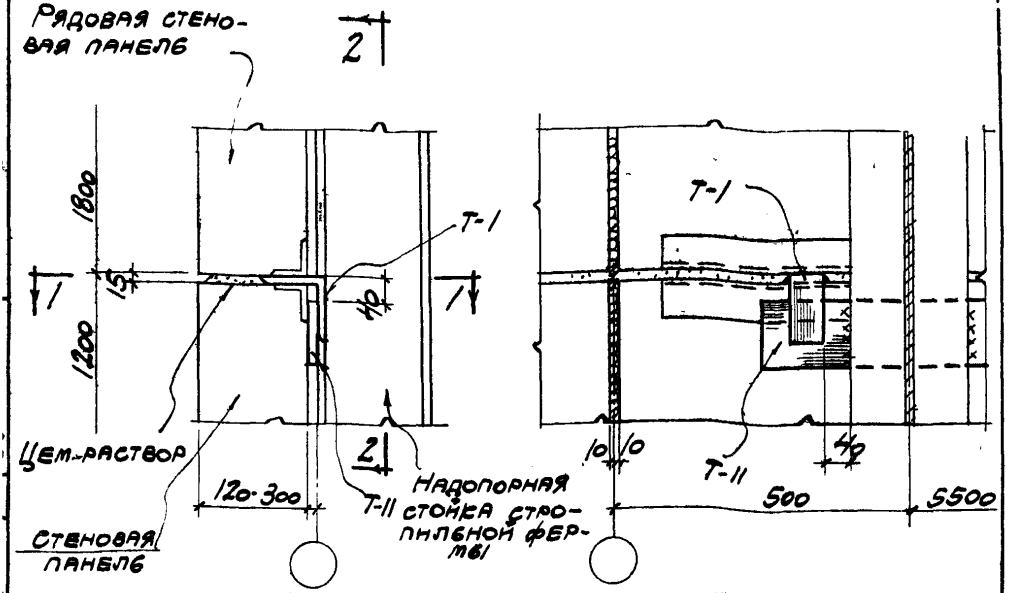

2-2

3б

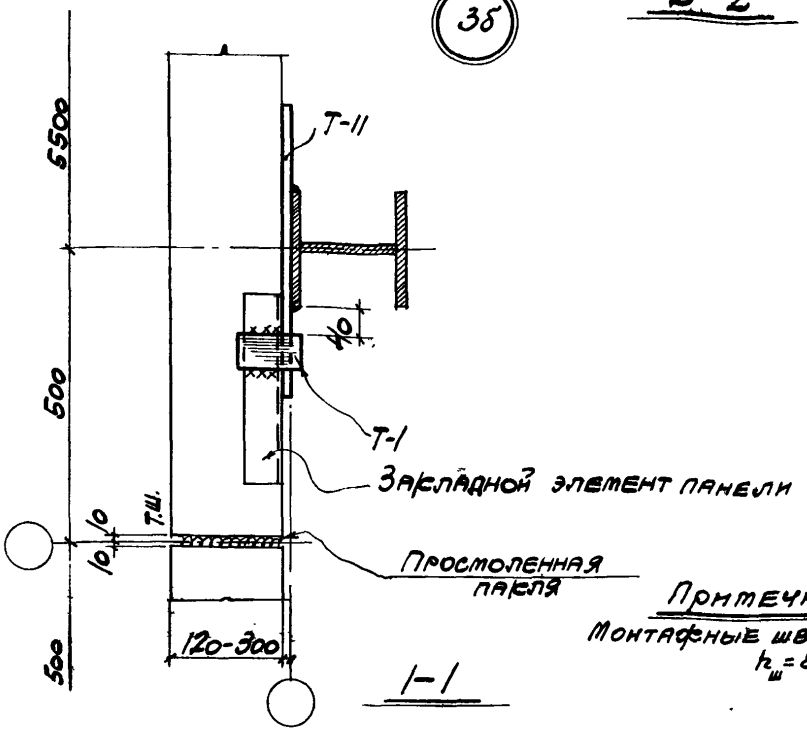

1-1

Примечание

Монтажные швы приняты $h_ш$ = 8мм

ТДМ 1964	Сопряжения стеновых панелей с конструкциями покрытия при скатной кровле	ТДМ-5-11	
	Крепление стеновых панелей продольной стены у температурного шва к стальной ферме пролетом 30м при шаге ферм 12м. Нижний узел.	Деталь	3б

5.78-01 1

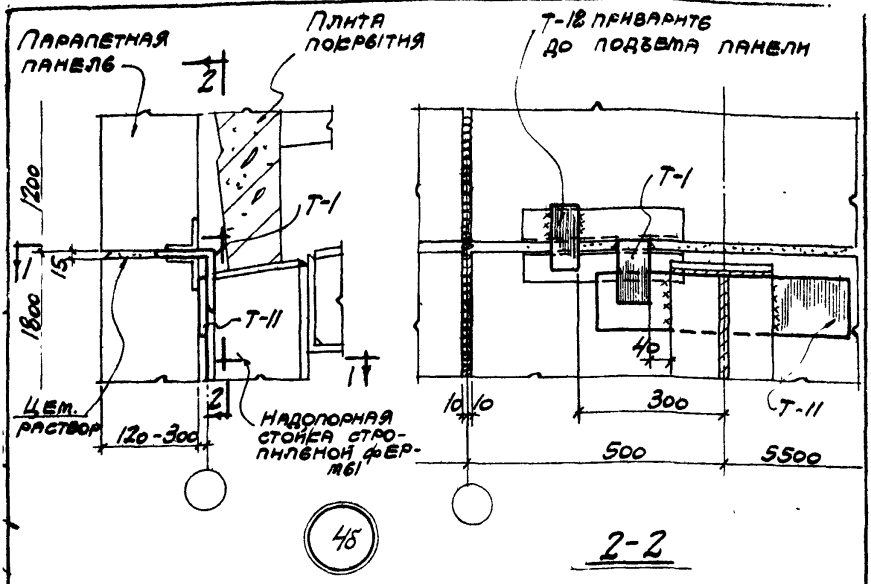

45

2-2

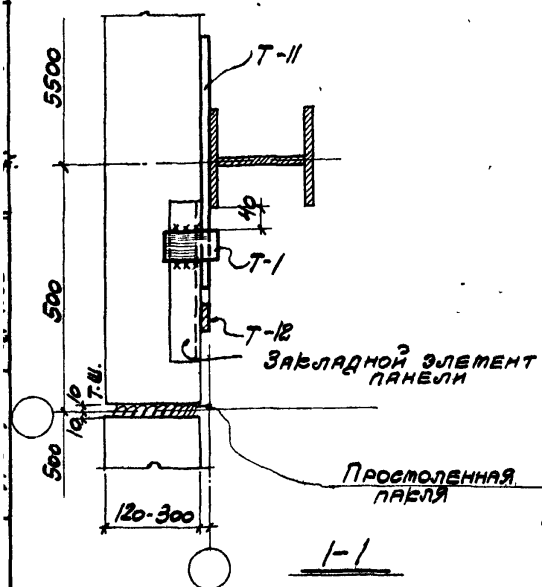

1-1

Примечание

Монтажные швы приняты $k_ш$=8мм

ТДМ 1964	Сопряжения стеновых панелей с конструкциями покрытия при скатной кровле	ТДМ-5-11	
	Крепление стеновых панелей продольной стены у температурного шва к стальной ферме пролетом 30м при шаге ферм 12м верхний узел.	Деталь	45

7573-01

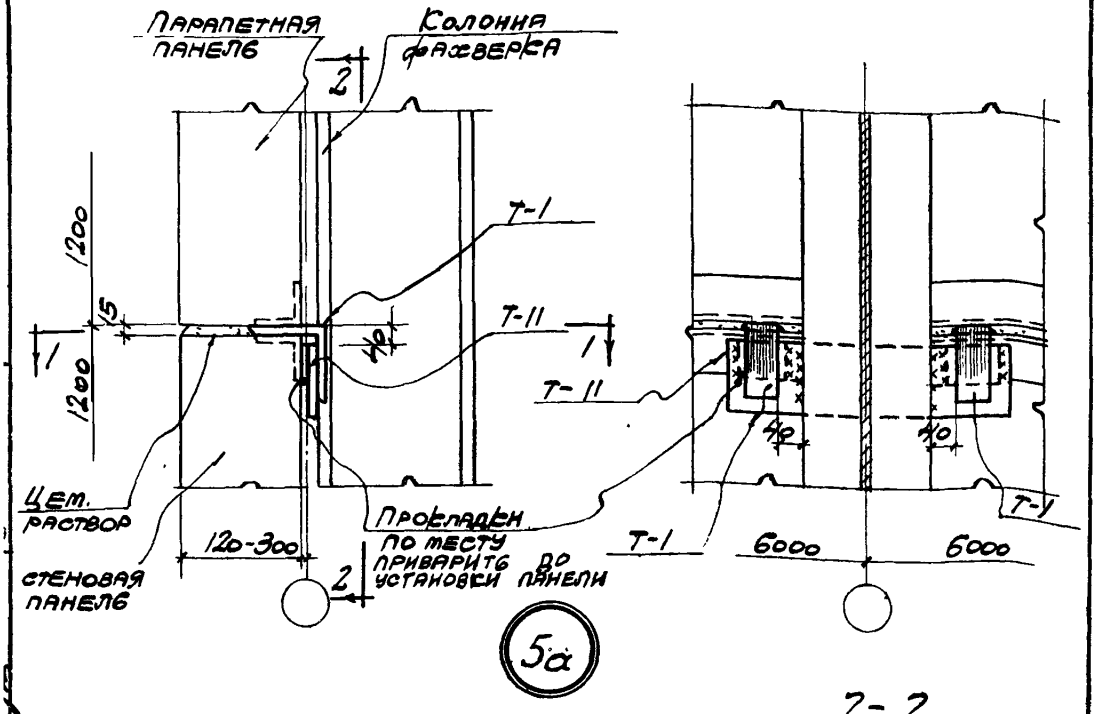

5а

2-2

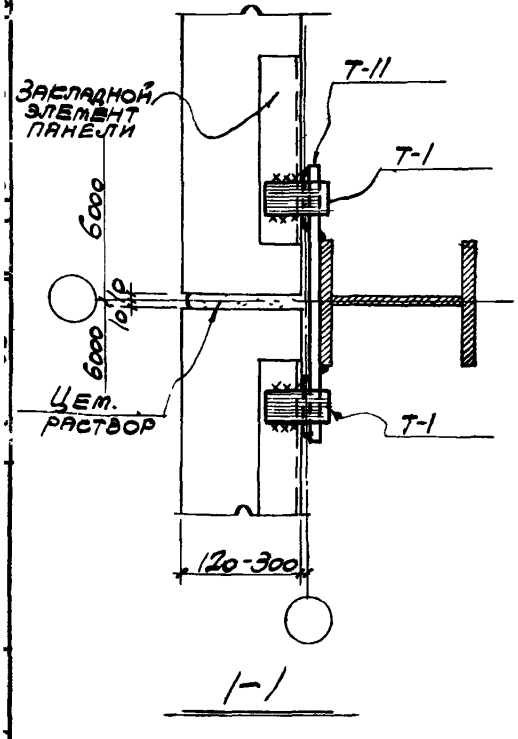

1-1

Примечание

Монтажные швы приняты $k_ш = 8$ мм.

ТДМ 1964	Сопряжения стеновых панелей с конструкциями покрытия при скатной кровле	ТДМ-5-11	
	Крепление стеновых панелей к стальной колонне фахверка	Деталь	5а

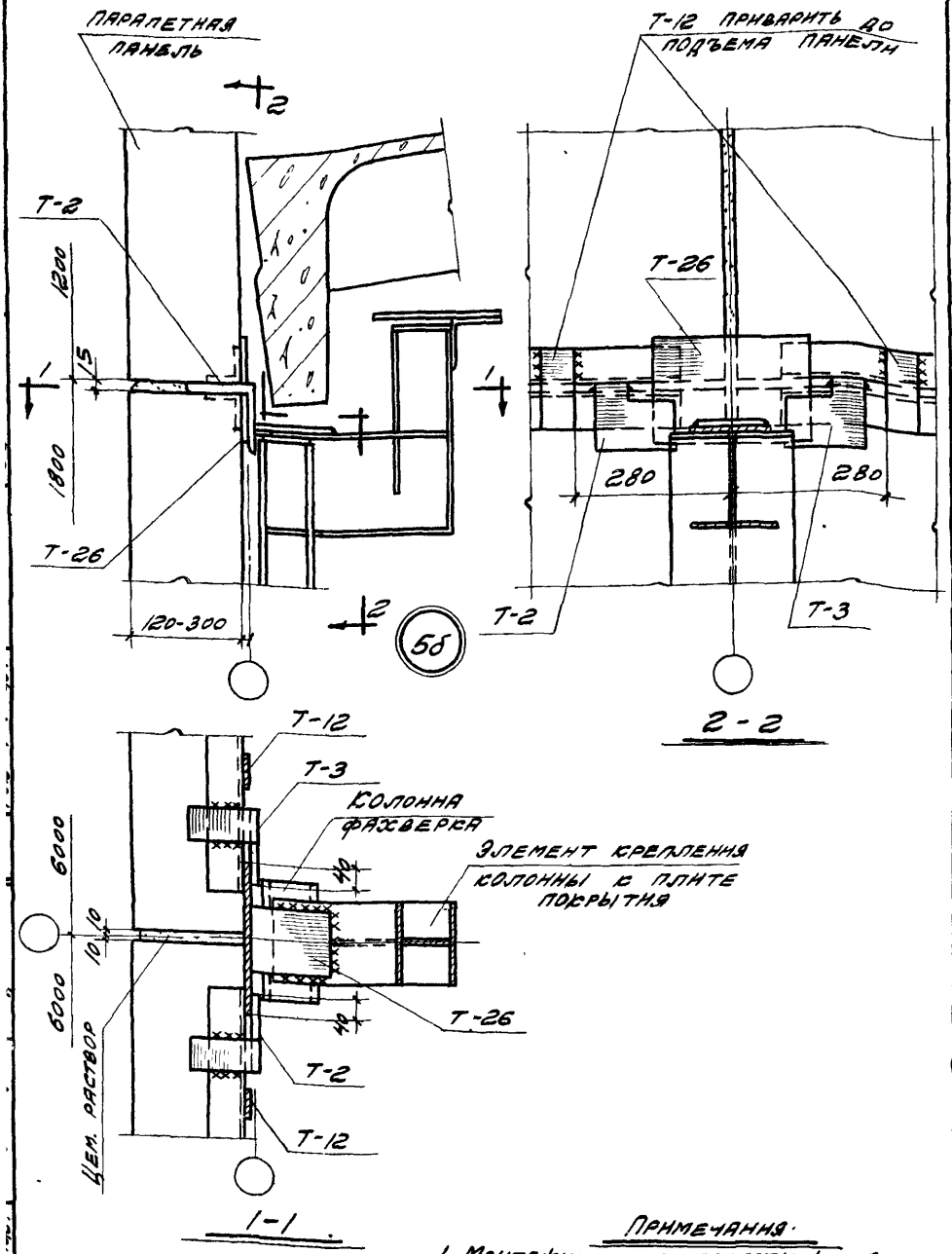

Примечания:

1. Монтажные швы приняты $h_ш = 8$ мм.
2. Крепление колонны фахверка к плите покрытия условно не показано.

ТДМ 1964	Сопряжения стеновых панелей с конструкциями покрытия при скатной кровле	ТДМ-5-11	
	Крепление стеновых панелей продольной стены к колонне фахверка (верхний узел) при покрытии со стальными фермами пролетом 30 м с шагом 12 м	Деталь	5б

7578-01 16

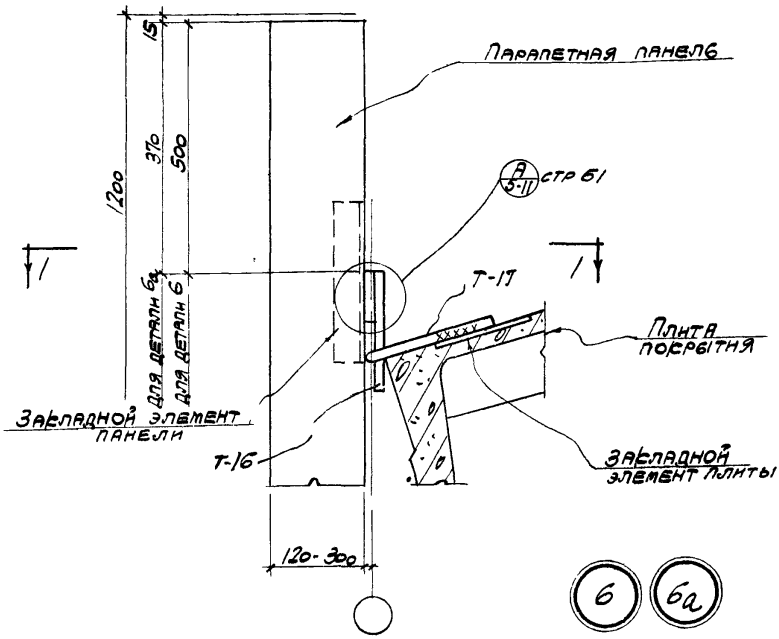

6 6а

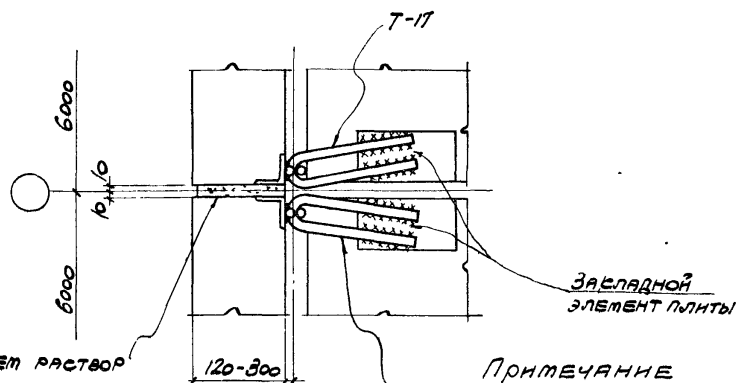

Примечание

Монтажные швы приняты $h_ш$ = 8мм и шириной хорды В=8мм

1-1

ТДМ 1964	Сопряжения стеновых панелей с конструкциями покрытия при скатной кровле	ТДМ-5-11	
	Крепление панелей парапета продольной стены к плитам покрытия при железобетонных фермах с шагом 6 и 12м	Детали	6, 6а

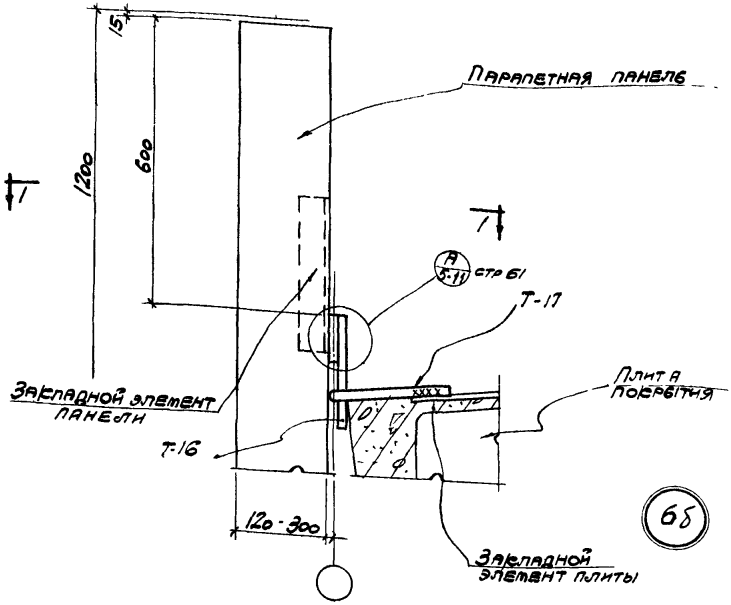

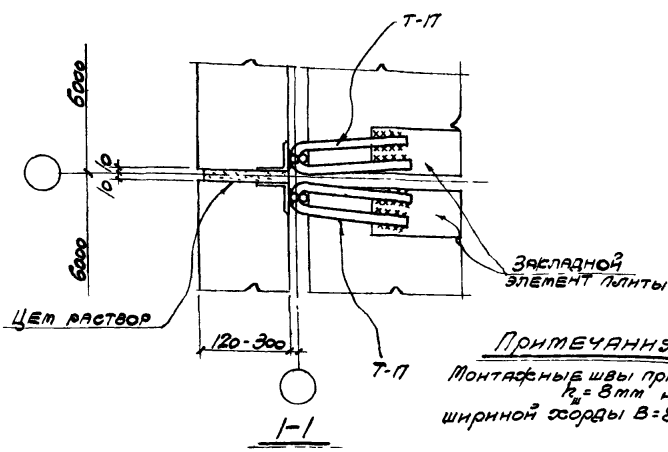

Примечания

Монтажные швы приняты $h_ш = 8$ мм и шириной хорды $B = 8$ мм

ТДМ 1964	Сопряжения стеновых панелей с конструкциями покрытия при скатной кровле	ТДМ-5-11	
	Крепление панелей парапета продольной стены к плитам покрытия при стальных фермах пролетом 30 м с шагом 12 м.	Деталь	6б

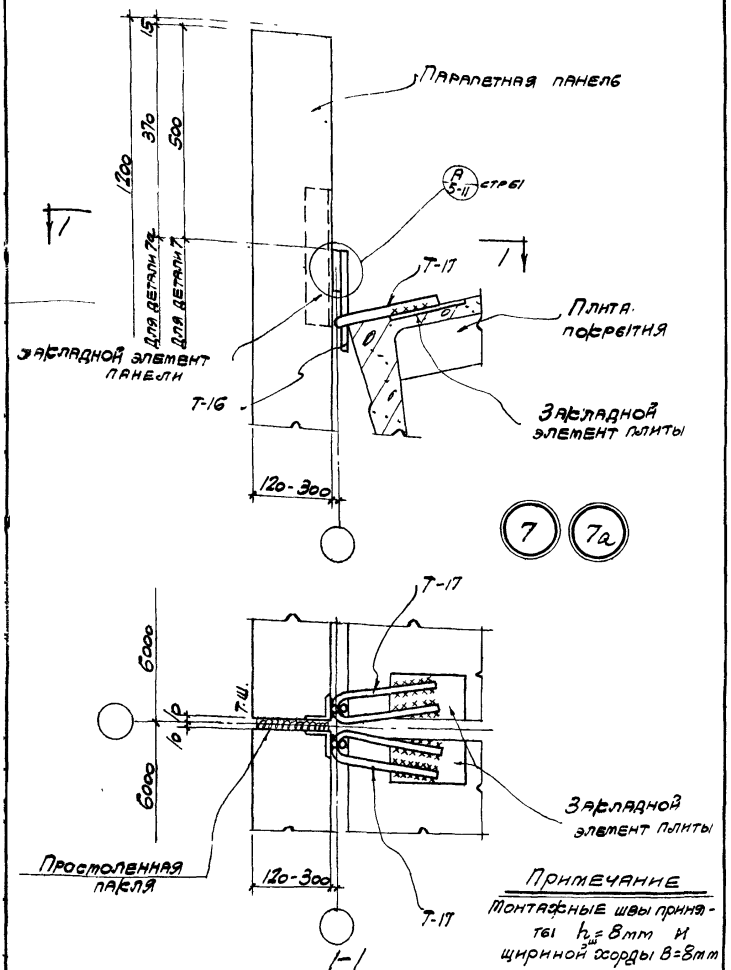

Примечание

Монтажные швы приняты $h_ш = 8$ мм и шириной хорды $B = 8$ мм

ТДМ 1964	Сопряжения стеновых панелей с конструкциями покрытия при скатной кровле	ТДМ-5-11	
	Крепление панелей парапета продольной стены к плитам покрытия у температурного шва при железобетонных фермах с шагом 6 и 12 м	Деталь	7; 7а

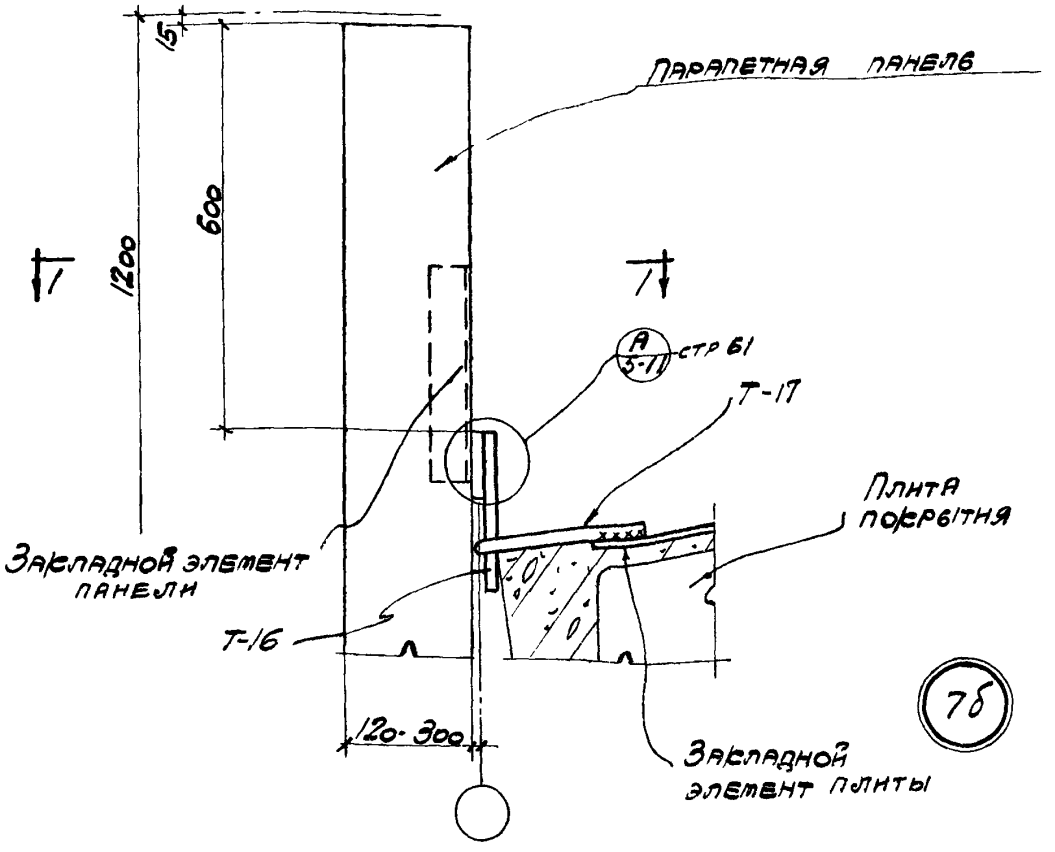

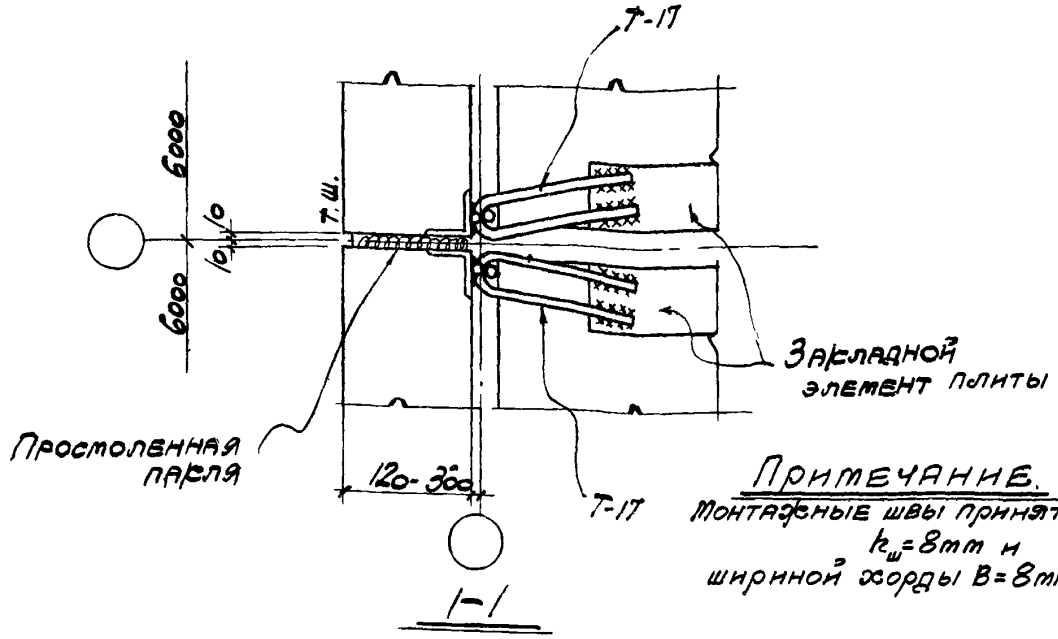

Примечание.

Монтажные швы приняты $k_ш$=8мм и шириной хорды В=8мм

ТДМ 1964	Сопряжения стеновых панелей с конструкциями покрытия при скатной кровле	ТДМ-5-11	
	Крепление панелей парапета продольной стены к плитам покрытия у температурного шва при стальных фермах пролетом 30м с шагом 12м.	Деталь	7б

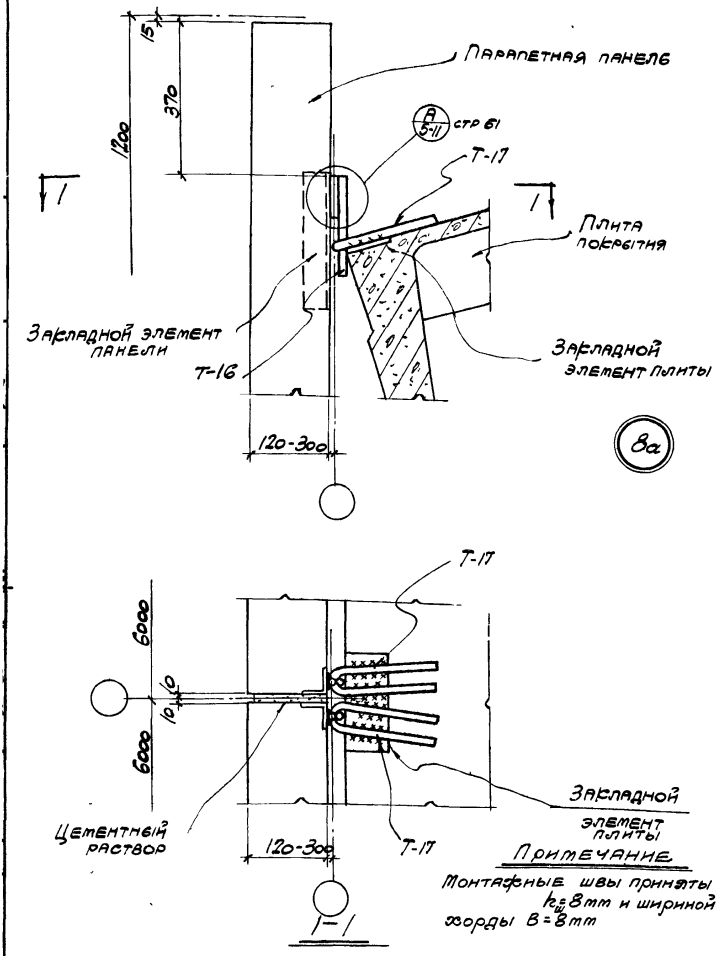

Примечание

Монтажные швы приняты $k_{ш}=8$ mm и шириной хорды $B=8$ mm

ТДМ 1964	Сопряжения стеновых панелей с конструкциями покрытия при скатной кровле	ТДМ-5-11	
	Крепление панелей парапета продольной стены к плите покрытия у колонны фахверка при железобетонных фермах.	Деталь	8а

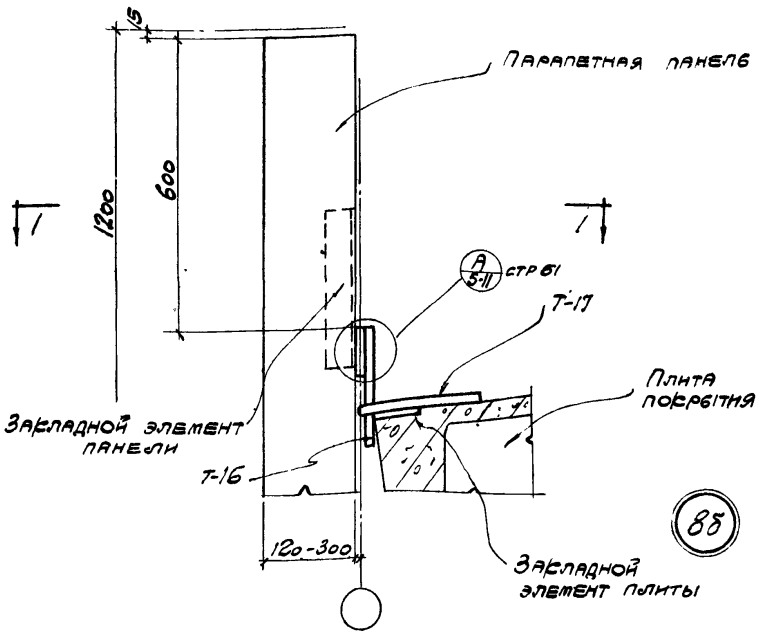

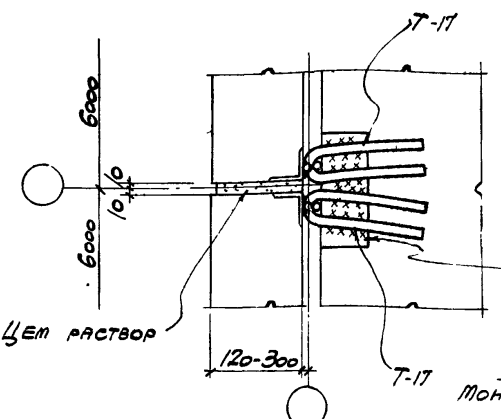

1-1

Примечание

Монтажные швы приняты $h_ш$=8мм и ширной хорды в=8мм

ТДМ 1964	Сопряжения стеновых панелей с конструкциями покрытия при скатной кровле	ТДМ-5-11	
	Крепление панелей парапета продольной стены к плите покрытия у колонны фахверка при стальных фермах пролетом 30м с шагом 12м	Деталь	8б

7578-01 23

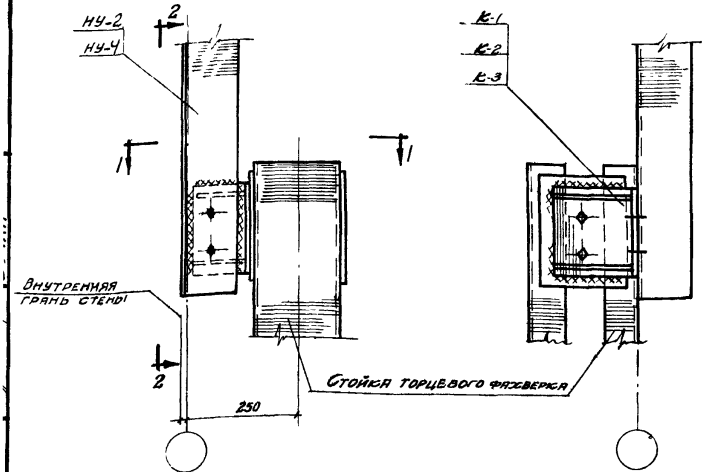

9

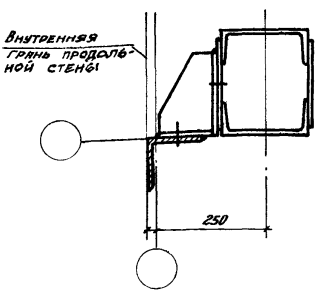

Примечание

Монтажные швы приняты $h_ш = 8$ мм

ТДМ 1964	Сопряжения стеновых панелей с конструкциями покрытия при скатной кровле.	ТДМ-5-11	
	Крепление насадки к стойке торцевого фахверка в углу здания.	Деталь	9

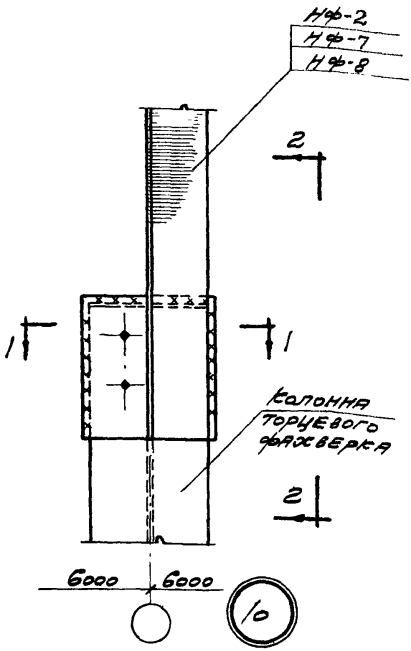

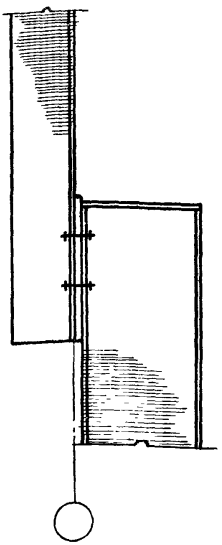

2-2

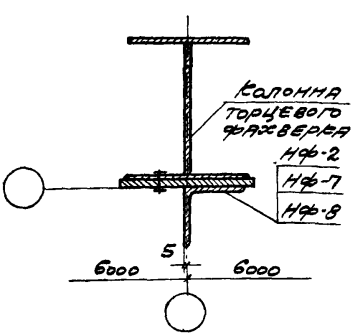

1-1

Примечание

Монтажные швы принять $h_ш$ = 8мм

ТДМ 1964	Сопряжения стеновых панелей с конструкциями покрытия при скатной кровле	ТДМ-5-11	
	Крепление насадки к колонне торцевого фахверка в зданиях пролетом 18 и 30 м при ф. б. фермах	Деталь	10

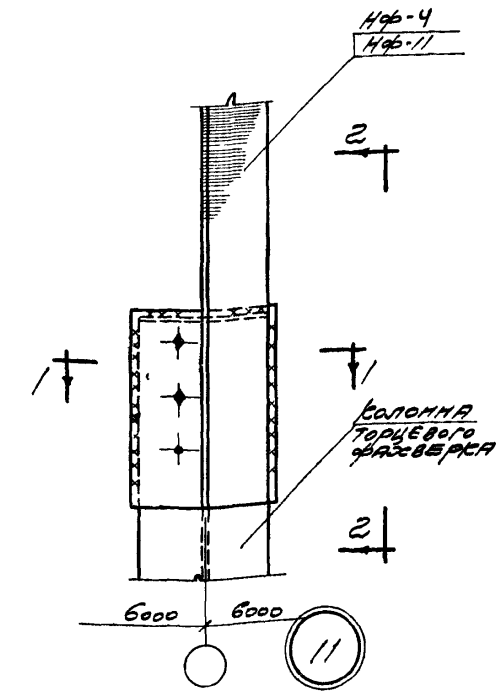

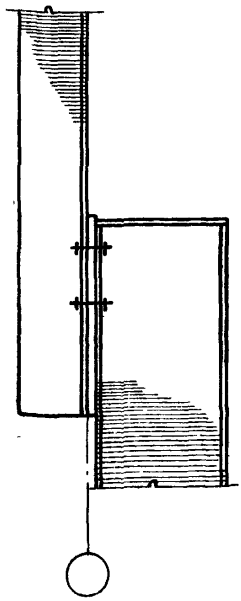

2-2

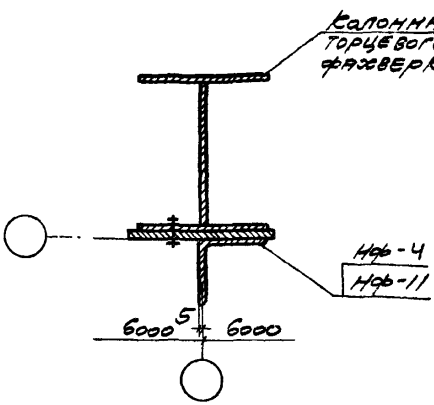

1-1

Примечания

1. Н-высота до низа стропильных конструкций
2. Монтажные швы приняты $h_ш$=8мм.

ТДМ 1964	Сопряжения стеновых панелей с конструкциями покрытия при скатной кровле Крепление распорки в колонне торцевого фахверка в зданиях пролетом 24м при ж. б. фермах и 30м при стальных фермах с шагом 12м и Н=12,6м	ТДМ-5-11 Деталь 11

757 А-

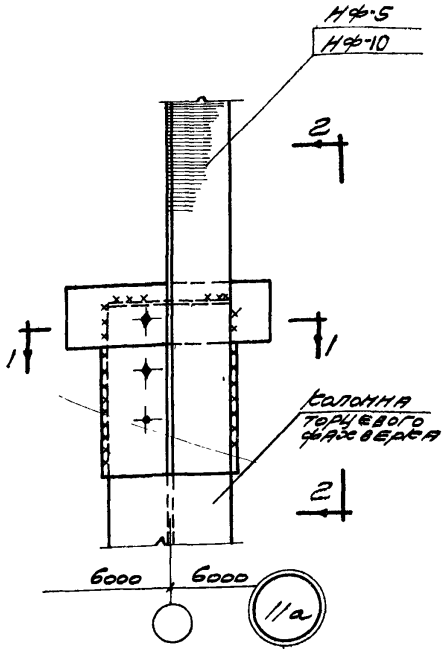

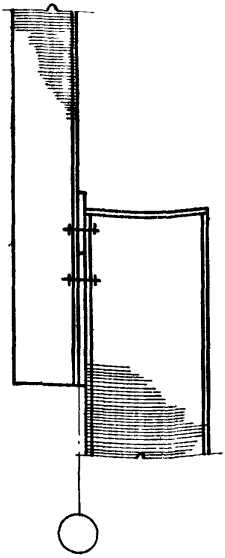

2-2

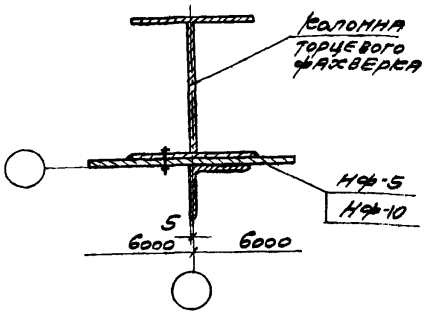

1-1

Примечания

1. Н-высота до низа стропильных конструкций
2. Монтажные швы приняты $h_ш = 8$ мм

ТДМ 1964	Сопряжения стеновых панелей с конструкциями покрытия при скатной кровле	ТДМ-5-11	
	Крепление насадки к колонне торцевого фахверка в зданиях пролетом 24м при ж.б. фермах и 30м при стальных фермах с шагом 12м и Н≥14,4м.	Деталь	11а

7578-01

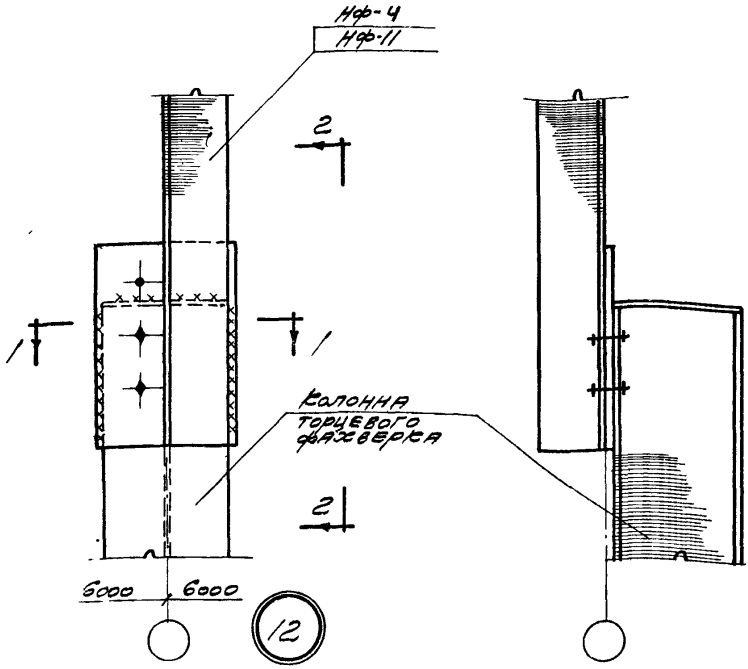

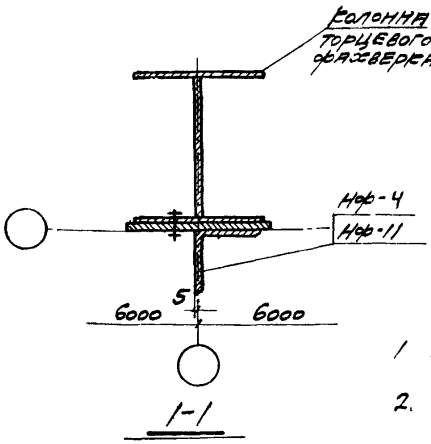

Примечания

1. H-высота до низа стропильных конструкций
2. Монтажные швы приняты $k_ш$=8мм

ТДМ 1964	Сопряжения стеновых панелей с конструкциями покрытия при скатной кровле	ТДМ-5-11	
	Крепление насадки к колонне торцевого фахверка в зданиях пролетом 24м при ст. 5 фермах и 30м при стальных фермах с шагом 12м и Н=14,4	Деталь	12
		7578-01	

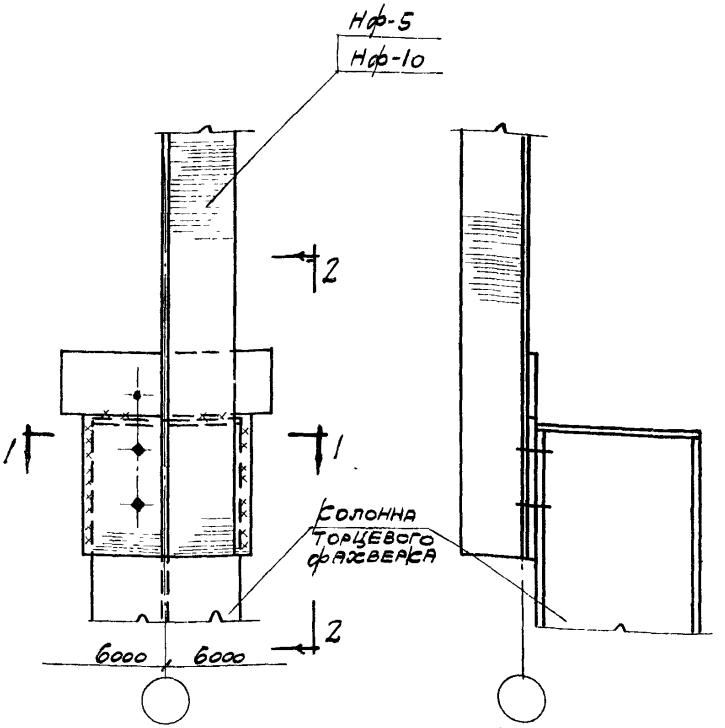

12а

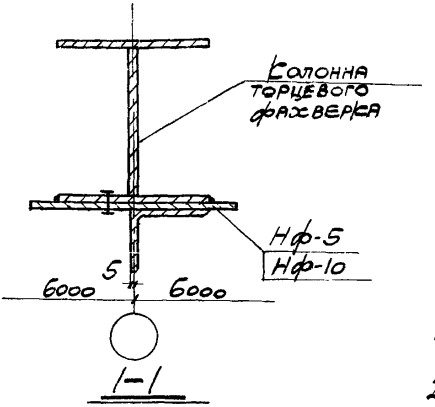

Примечания:

1. Н - высота до низа стропильных конструкций
2. Монтажные швы приняты $h_ш = 8$ мм

ТДМ 1964	Сопряжения стеновых панелей с конструкциями покрытия при скатной кровле	ТДМ-5-11
	Крепление насадок к колонне торцевого фахверка в зданиях пролетом 24 м при ж.б. фермах и зом при стальных фермах с шагом 12 м и $H \leq 12.6$ м	Деталь 12а

7578-01 28

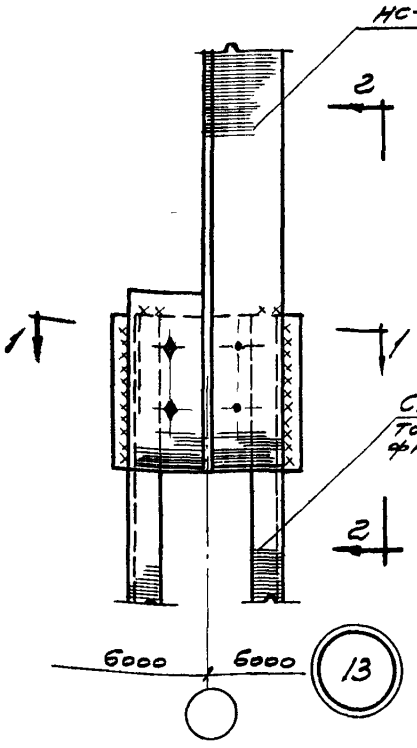

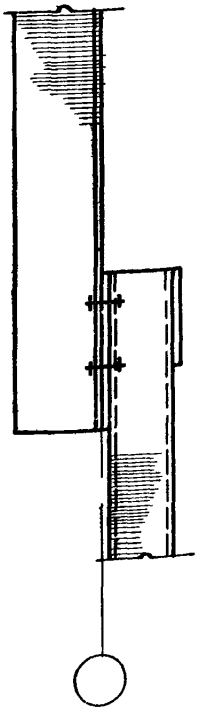

2-2

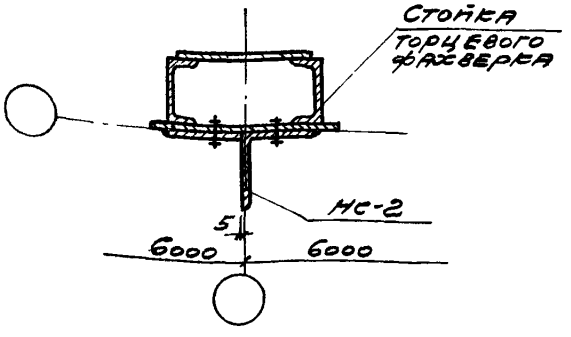

1-1

Примечание

Монтажные швы приняты $h_ш$ = 8мм

ТДМ 1964	Сопряжения стеновых панелей с конструкциями покрытия при скатной кровле	ТДМ-5-11	
	Крепление насадки в стойке торцевого фахверка у колонны среднего ряда при перекрытии железобетонными фермами при подстропильных конструкциях	Серия	13
		7578-01	

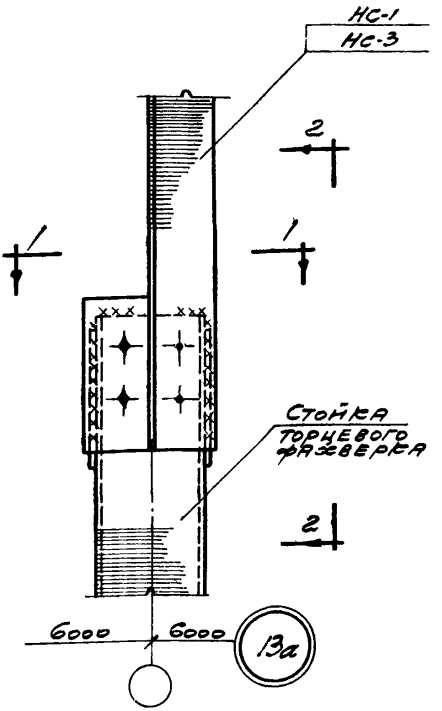

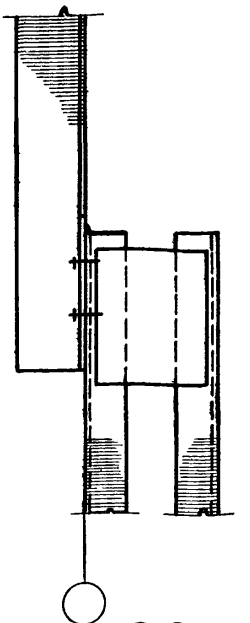

2-2

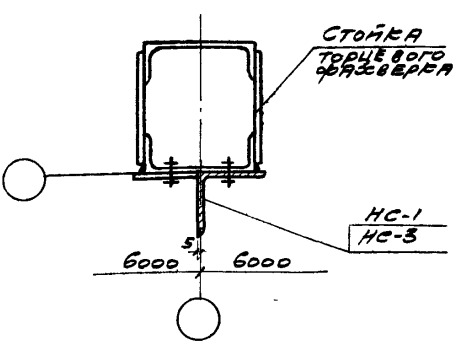

1-1

Примечание

Монтажные швы приняты $h_ш$=8мм

ТДМ 1964	Сопряжения стеновых панелей с конструкциями покрытия при скатной кровле	ТДМ-5-11	
	Крепление насадки к стойке торцевого фахверка	Деталь	13а

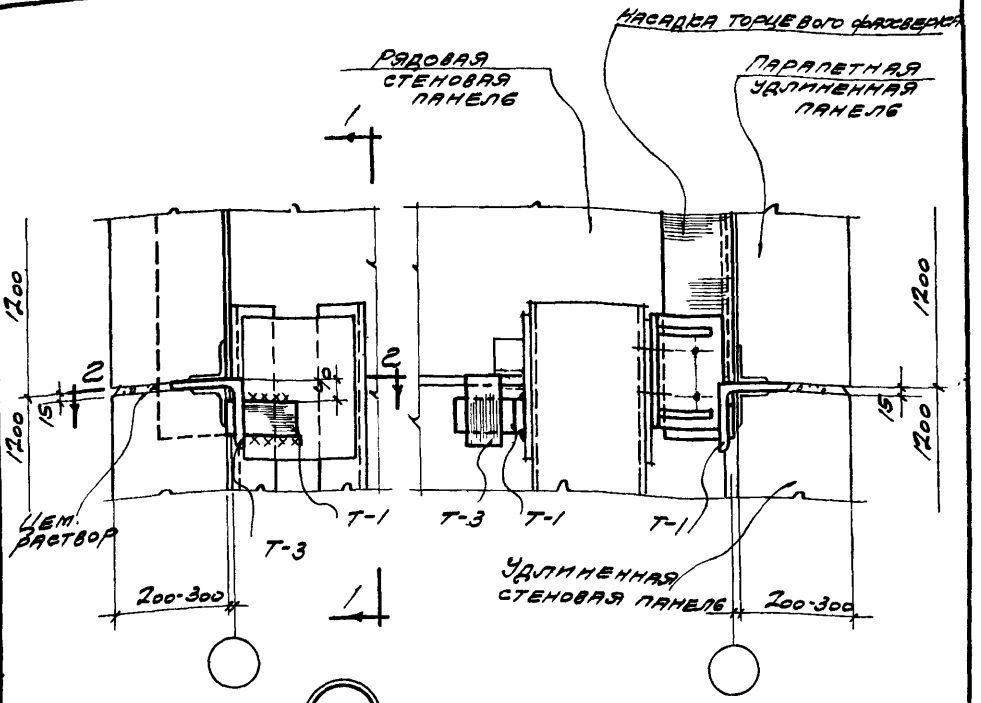

14

1-1

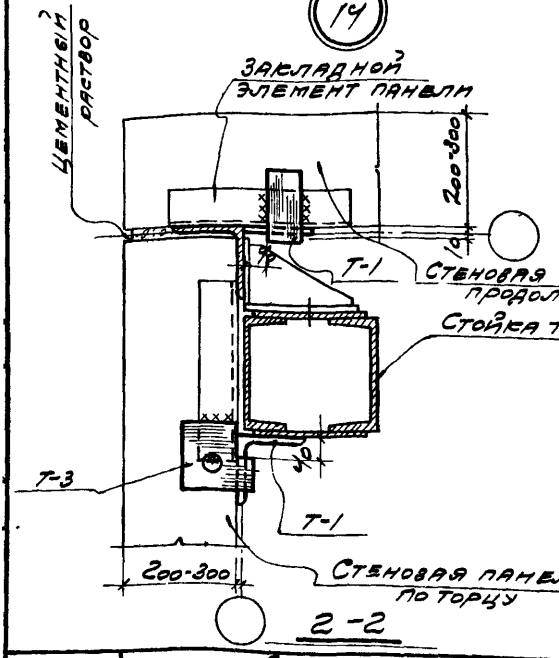

2-2

Примечание

Монтажные швы приняты $h_ш$ = 8мм

ТДМ 1964	Сопряжения стеновых панелей с конструкциями покрытия при скатной кровле	ТДМ-5-11	
	Крепление стеновых панелей к стойке торцевого фахверка в углу здания при покрытии с ж. б. фермами (вариант с удлиненными панелями)	Деталь	14

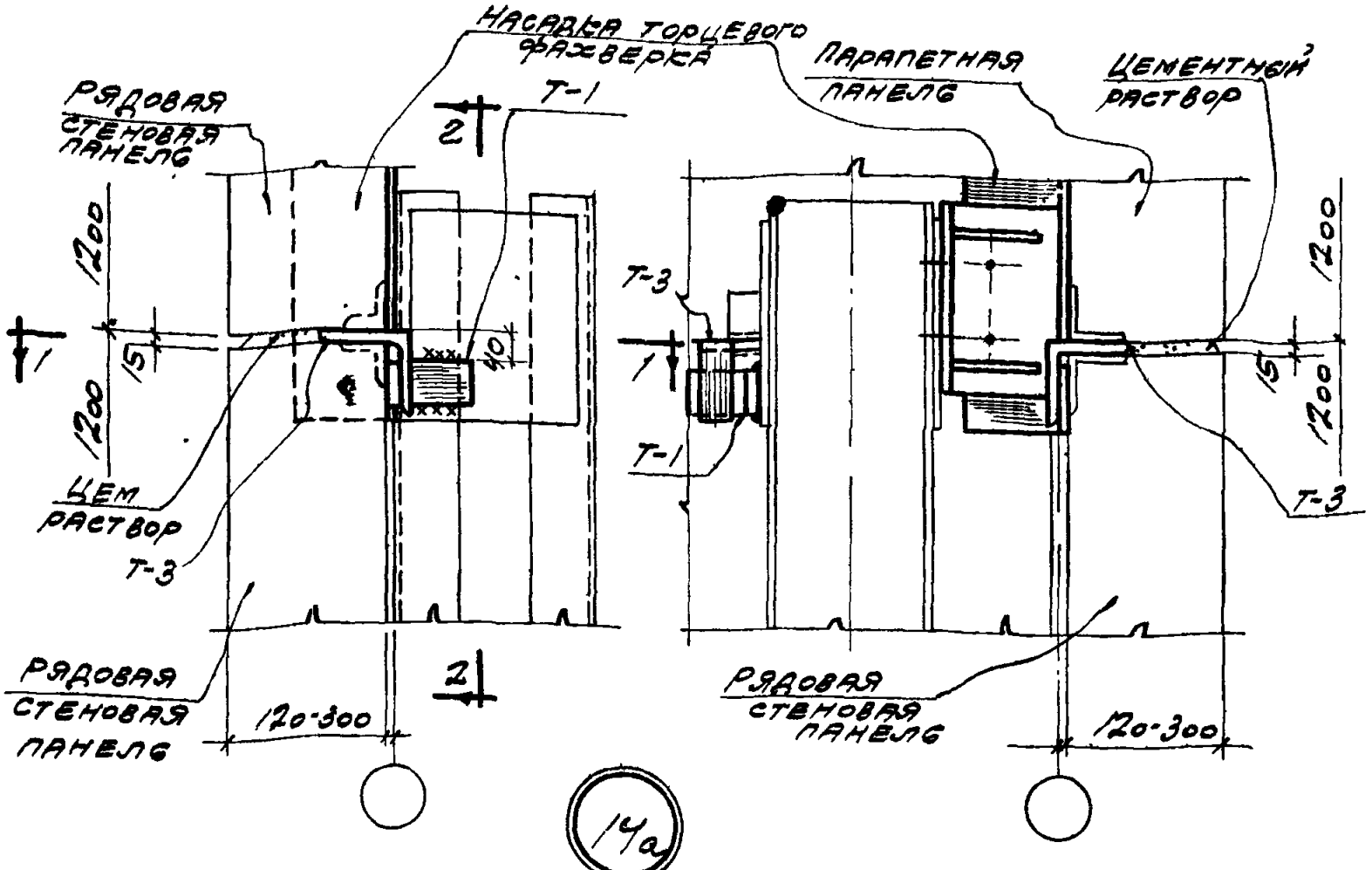

14а

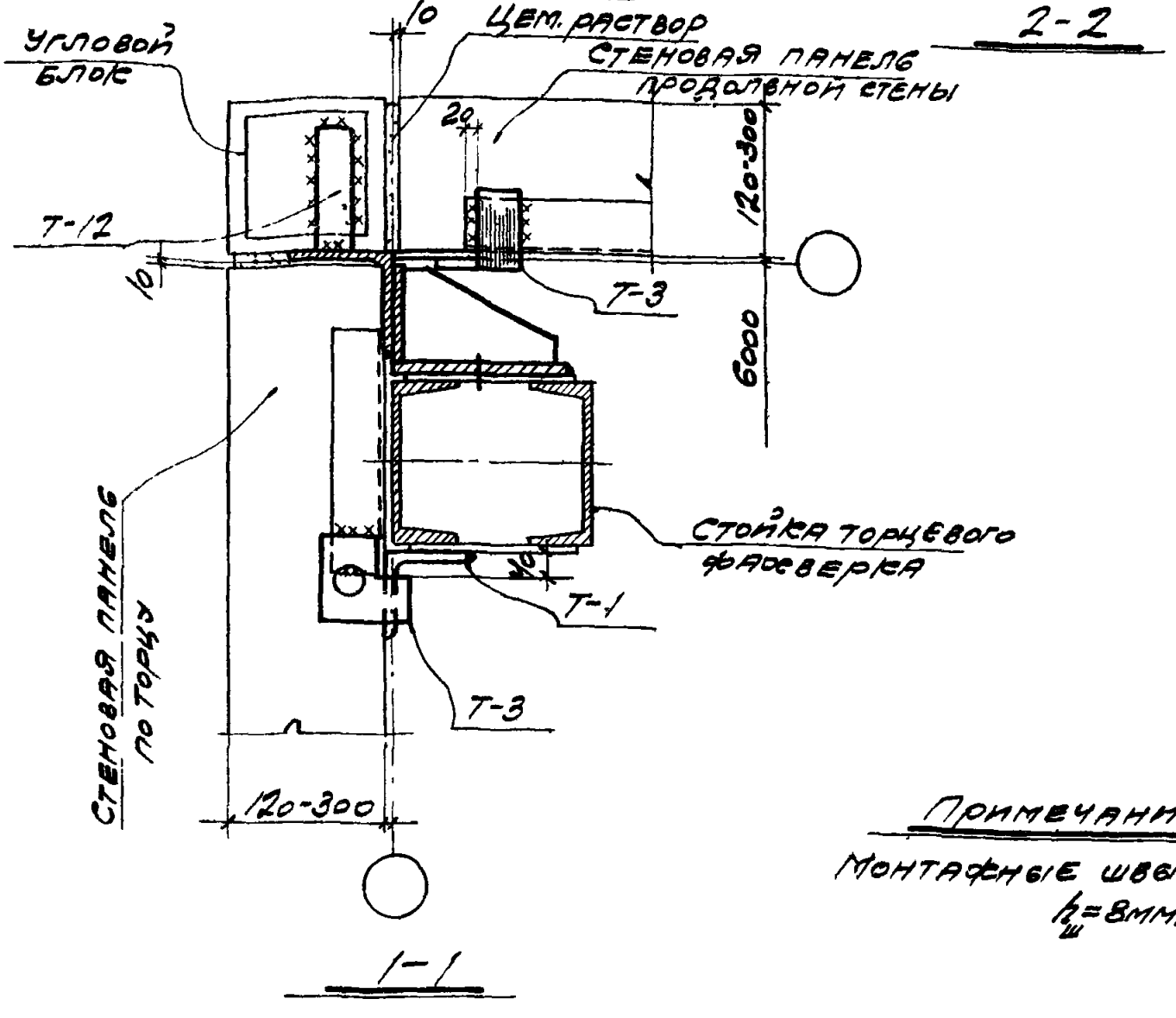

2-2

1-1

Примечание

Монтажные швы приняты $h_ш$=8мм.

ТДМ 1964г	Сопряжения стеновых панелей с конструкциями покрытия при скатной кровле	ТДМ-5-11	
	Крепление стеновых панелей к стойке торцевого фахверка в узлу здания при покрытии ж. б. фермами (вариант с угловыми блоками)	Деталь	14а

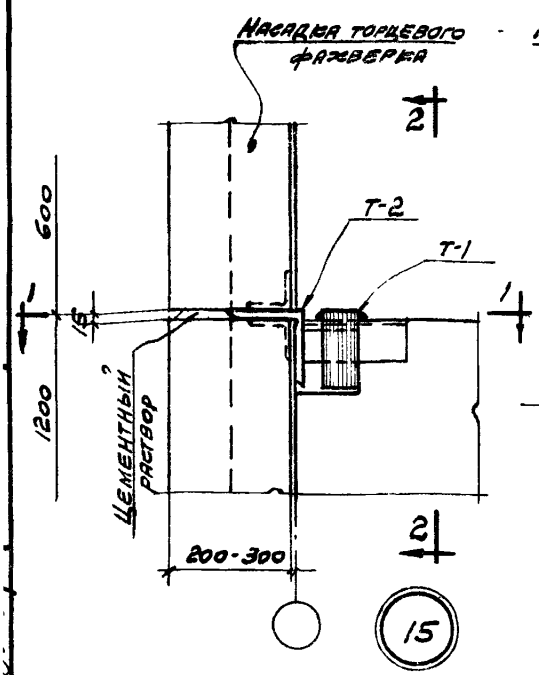

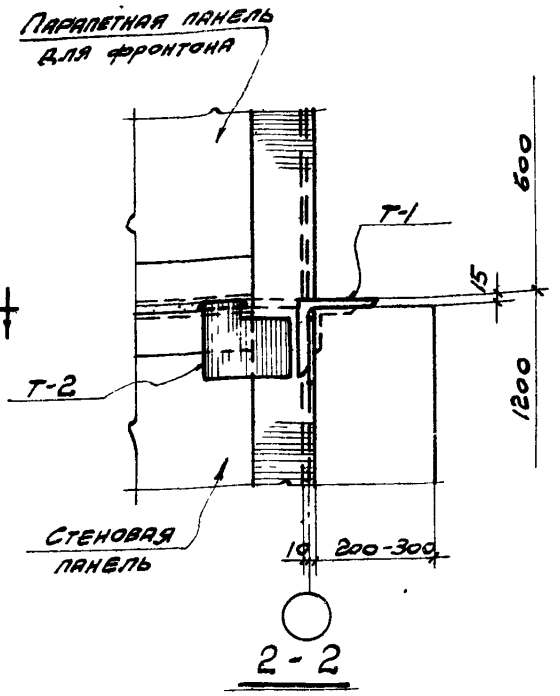

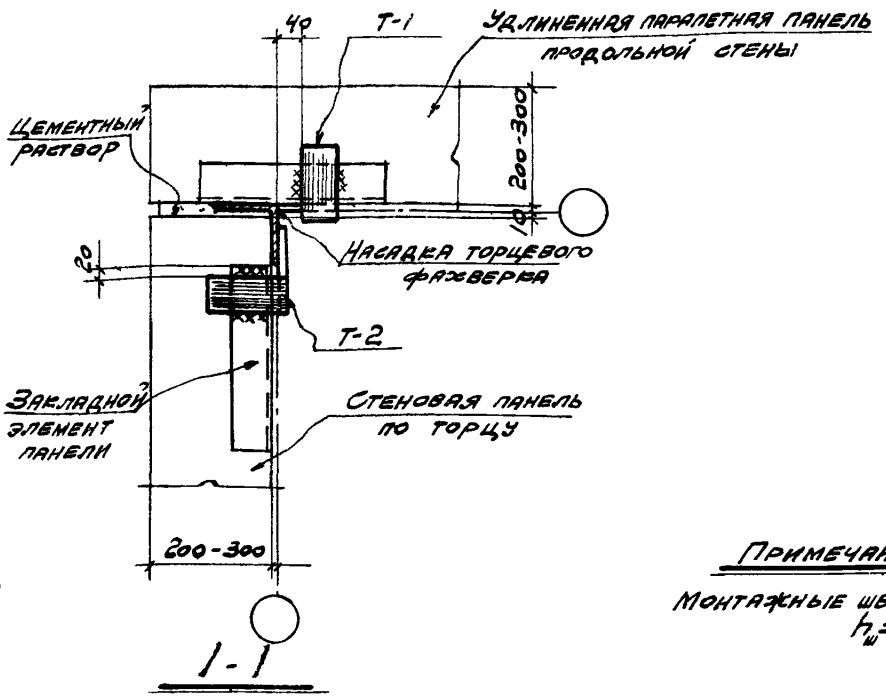

Примечание

Монтажные швы приняты $h_ш = 8$ мм

ТДМ 1964	Сопряжения стеновых панелей с конструкциями покрытия при скатной кровле	ТДМ-5-11	
	Крепление панелей парапета к насадке торцевого фаховерка в углу здания при покрытии с ж/б фермами (вариант с удлиненными панелями)	Деталь	15
		7578-01	33

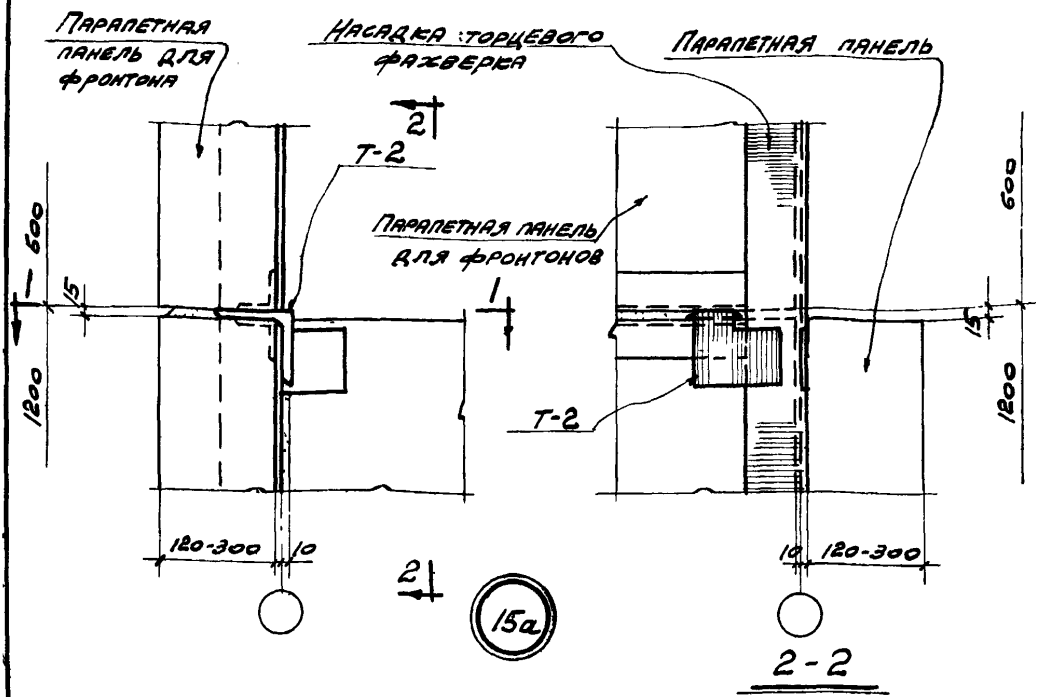

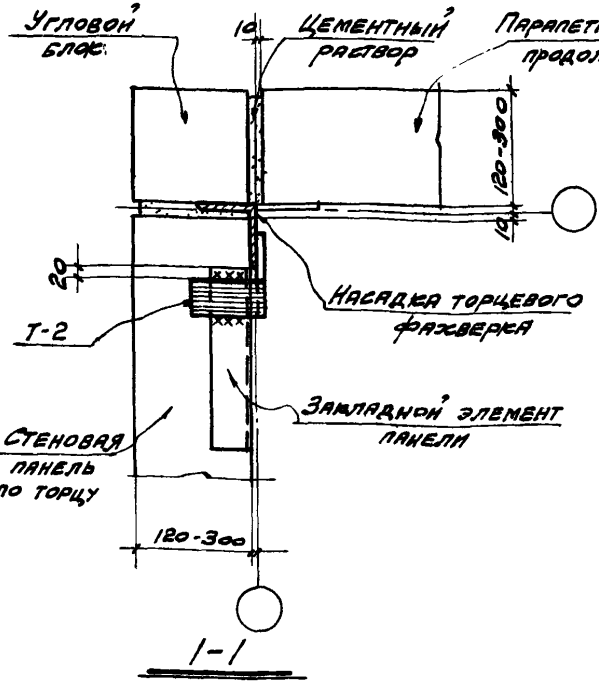

Примечание

Монтажные швы приняты $h_ш$=8 мм

ТДМ 1964	Сопряжения стеновых панелей с конструкциями покрытия при скатной кровле	ТДМ-5-11	
	Крепление панелей парапета к насадке торцевого фахверка в углу здания при покрытии с ж. б. фермами. (Вариант с угловыми блоками)	Деталь	15а

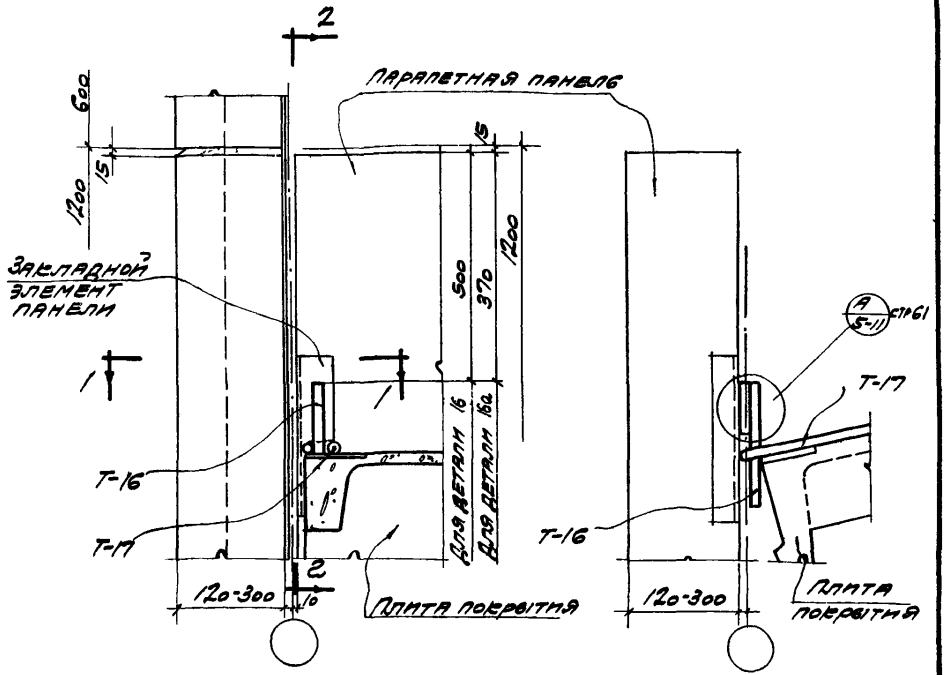

16 16а

2-2

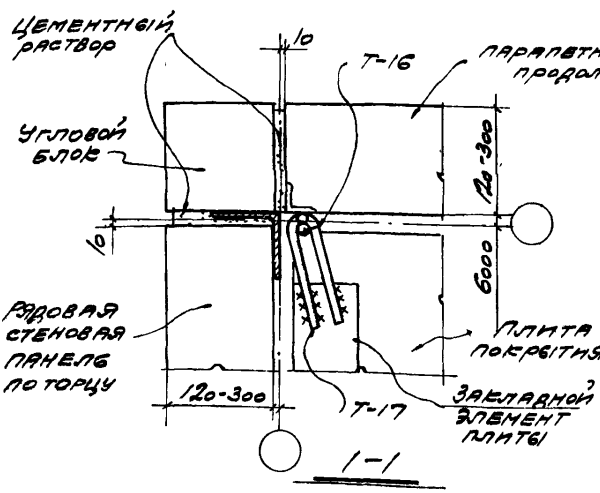

1-1

Примечание

Монтажные швы приняты $h_ш$=8мм и шириной хорды в=8мм

ТДМ 1964	Сопряжения стеновых панелей с конструкциями покрытия при скатной кровле	ТДМ-5-11	
	Крепление панели парапета продольной стены к плите покрытия в углу здания при железобетонных фермах с шагом 6 и 12м.	Деталь	16,16а

7578-01 35

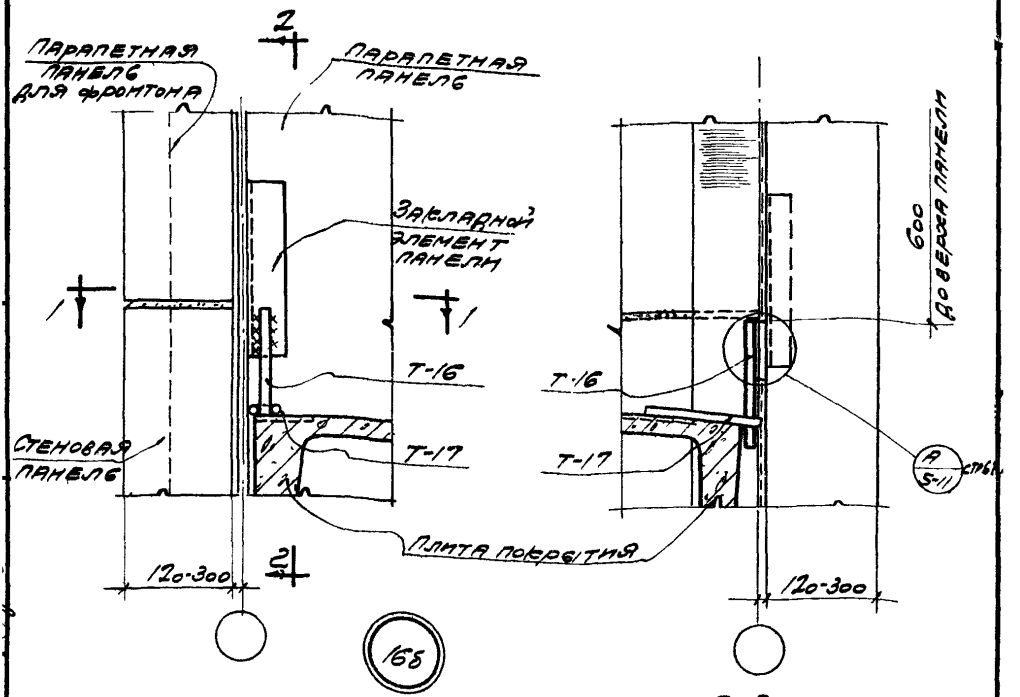

2-2

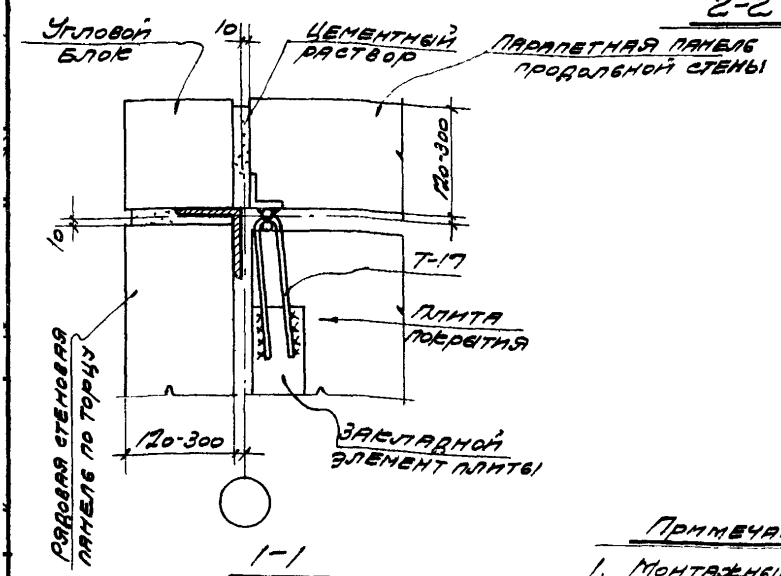

1-1

Примечания

1. Монтажные швы приняты $h_ш$=8мм
2. Крепление панелей по торцу. см деталь 20

ТДМ 1964	Сопряжения стеновых панелей с конструкциями покрытия при скатной кровле	ТДМ-5-11	
	Крепление панели парапета продольной стены к плите покрытия в углу здания при покрытии со стальными фермами пролетом 30 м с шагом 12 м.	Деталь	16б

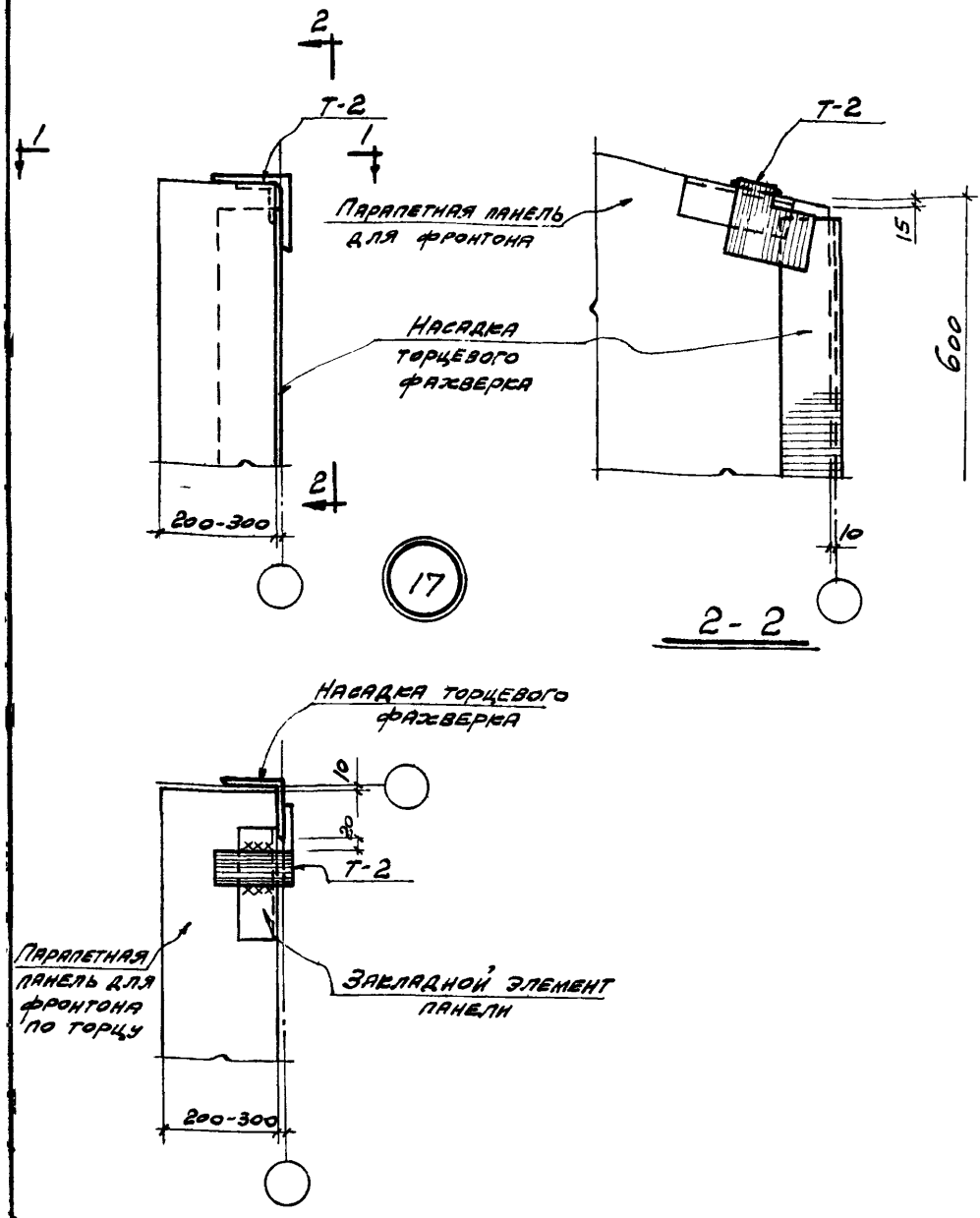

Примечание

Монтажные швы приняты $h_ш = 8$ мм

ТДМ 1964	Сопряжения стеновых панелей с конструкциями покрытия при скатной кровле	ТДМ-5-11	
	Крепление парапетной панели для фронтона к насадке торцевого фахверка в углу здания при ж.б фермах (вариант с удлиненными панелями)	Деталь	17

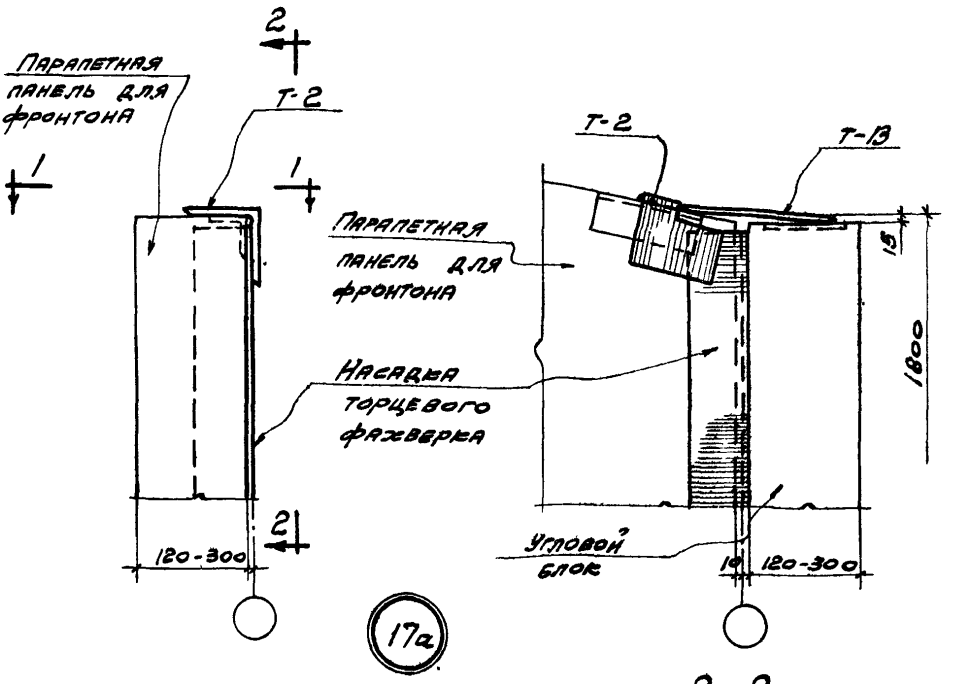

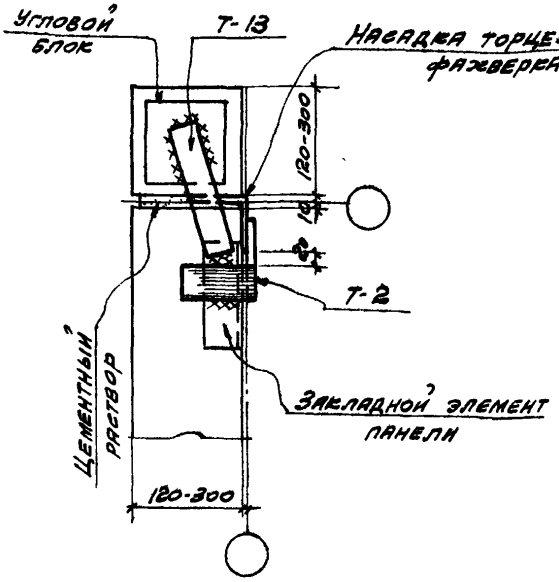

Примечание

Монтажные швы приняты $h_ш$=8 мм

ТДМ 1964	Сопряжения стеновых панелей с конструкциями покрытия при скатной кровле.	ТДМ-5-11	
	Крепление парапетной панели для фронтона к насадке торцевого фаэверка в углу здания при ж.б. фермах (вариант с угловыми блоками)	Деталь	17а

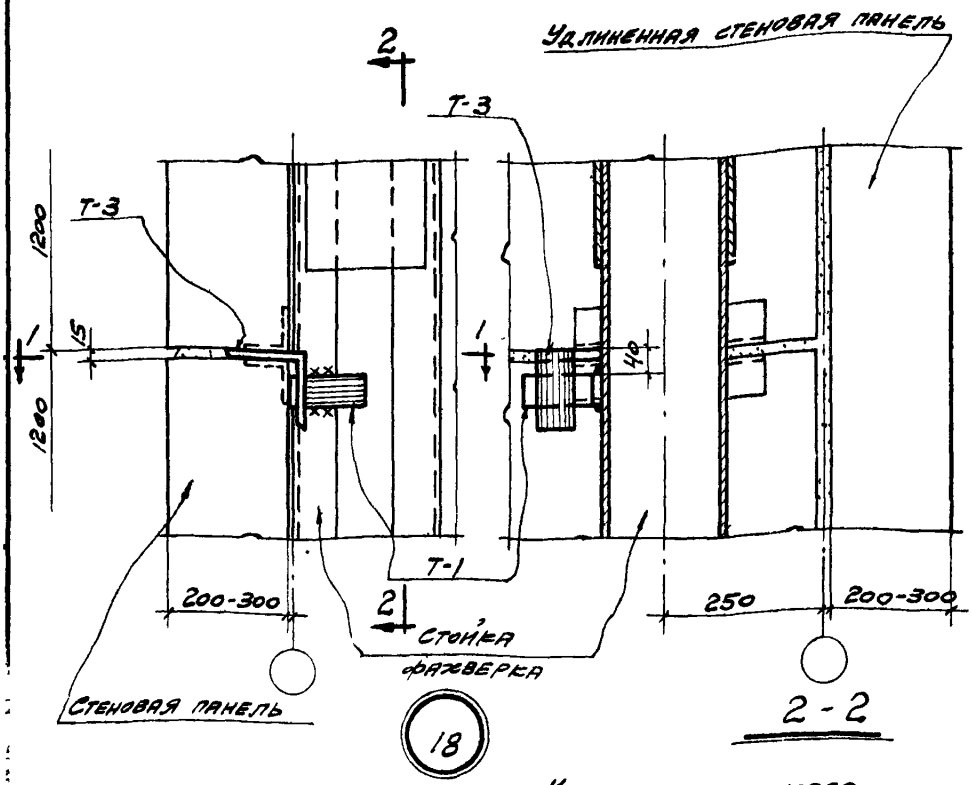

18

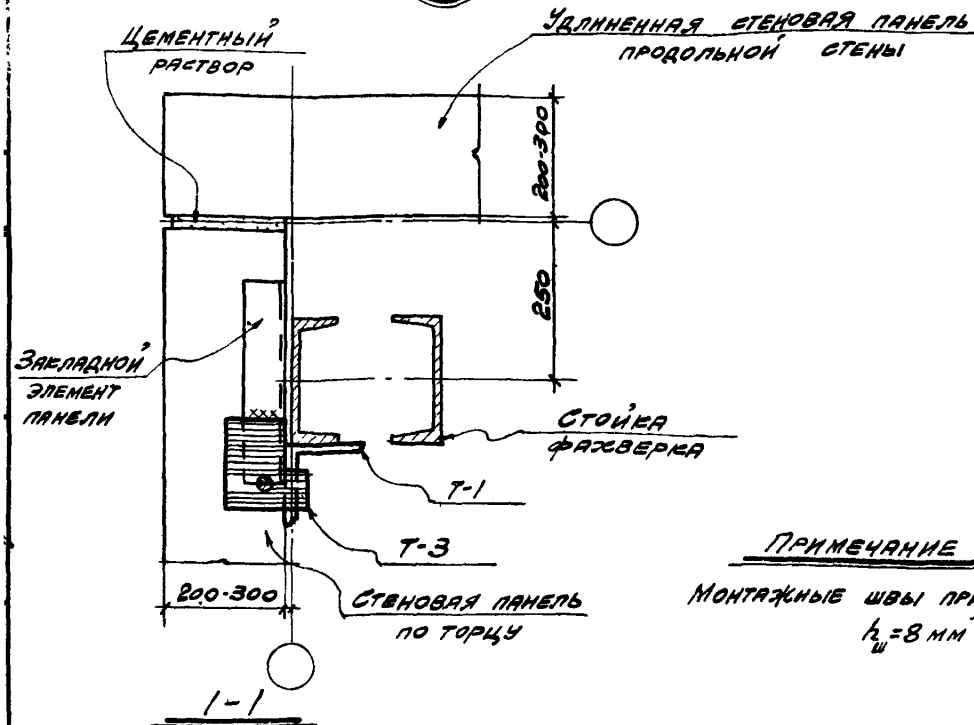

Примечание

Монтажные швы приняты $h_ш = 8$ мм

ТДМ 1964	Сопряжения стеновых панелей с конструкциями покрытия при скатной кровле	ТДМ-5-11	
	Крепление стеновых панелей по торцу к стойке торцевого фахверка в углу здания при покрытии со стальными фермами пролетом 30м с шагом 12м (вариант с удлиненными панелями)	Деталь	18

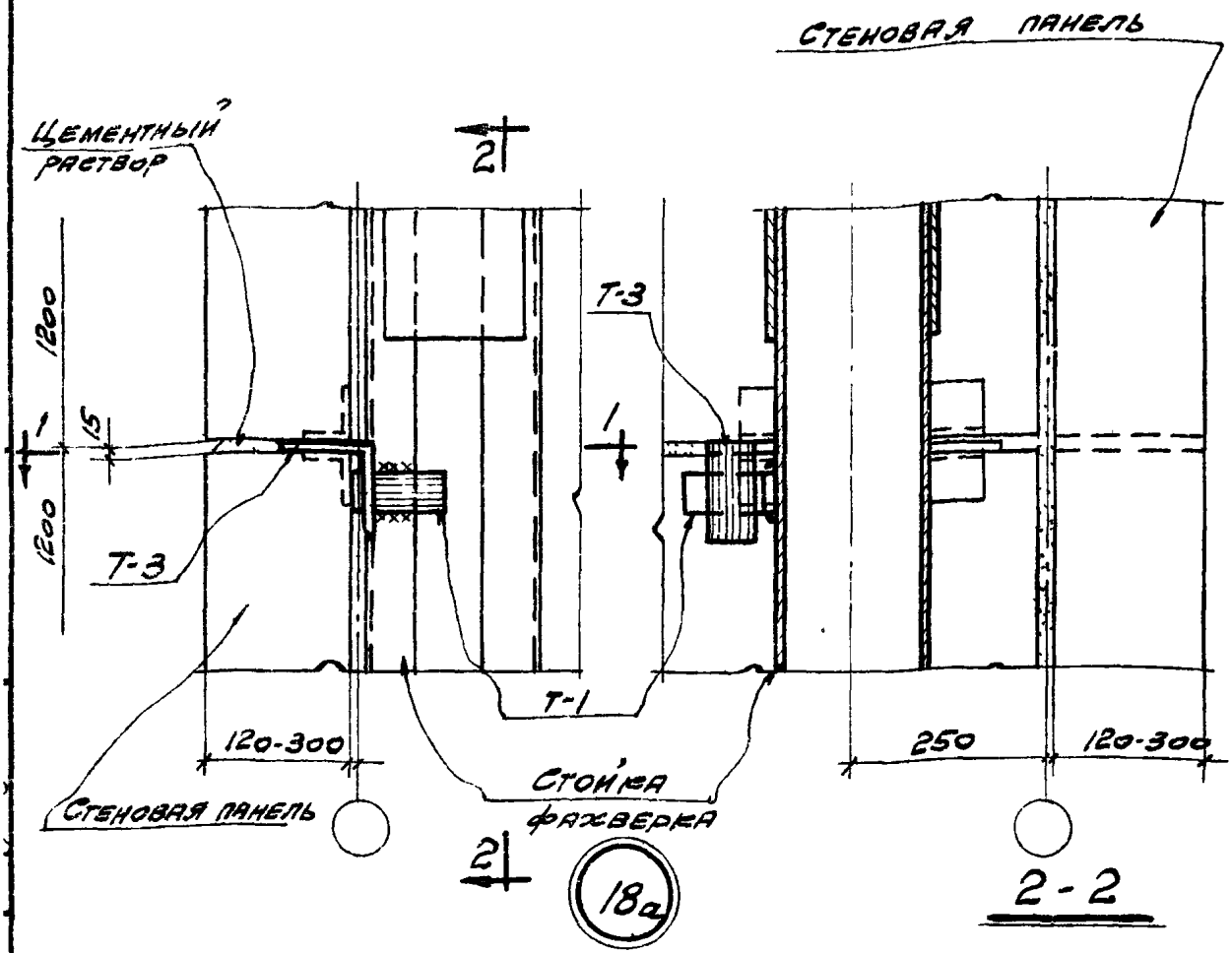

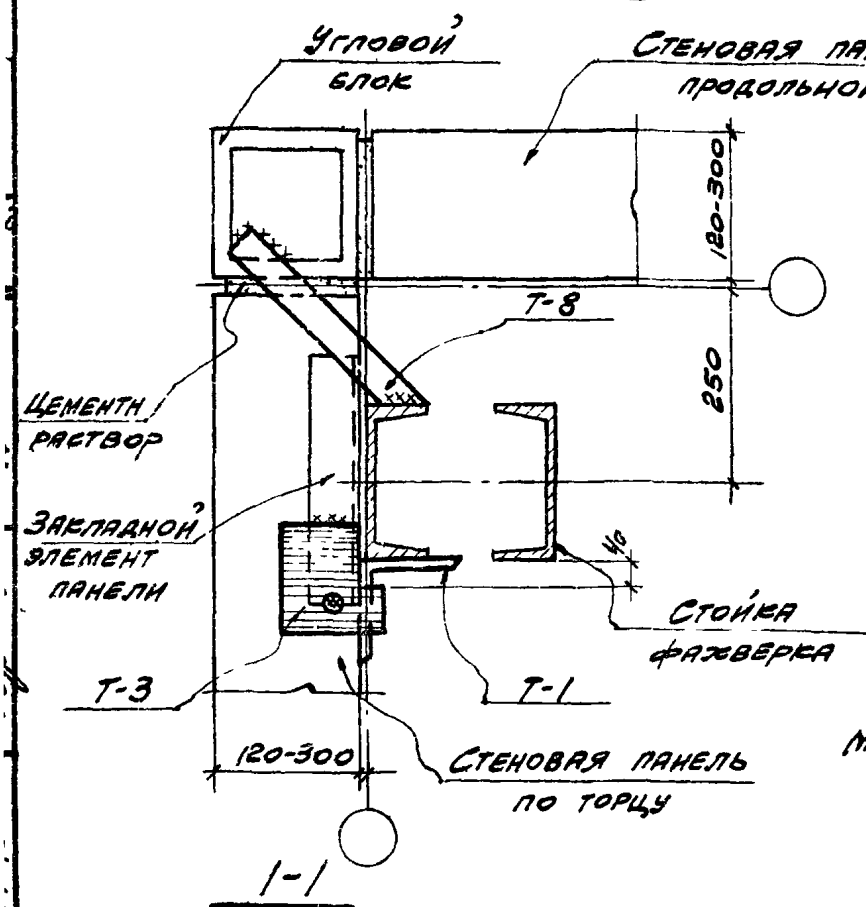

Примечание

Монтажные швы приняты $h_ш = 8$ мм

ТДМ 1964	Сопряжения стеновых панелей с конструкциями покрытия при скатной кровле	ТДМ-5-11
	Крепление стеновых панелей по торцу к стойке торцевого фахверка в углу здания при покрытии со стальными фермами пролетом 30м с шагом 12м (Вариант с угловыми елочками)	Деталь 18а

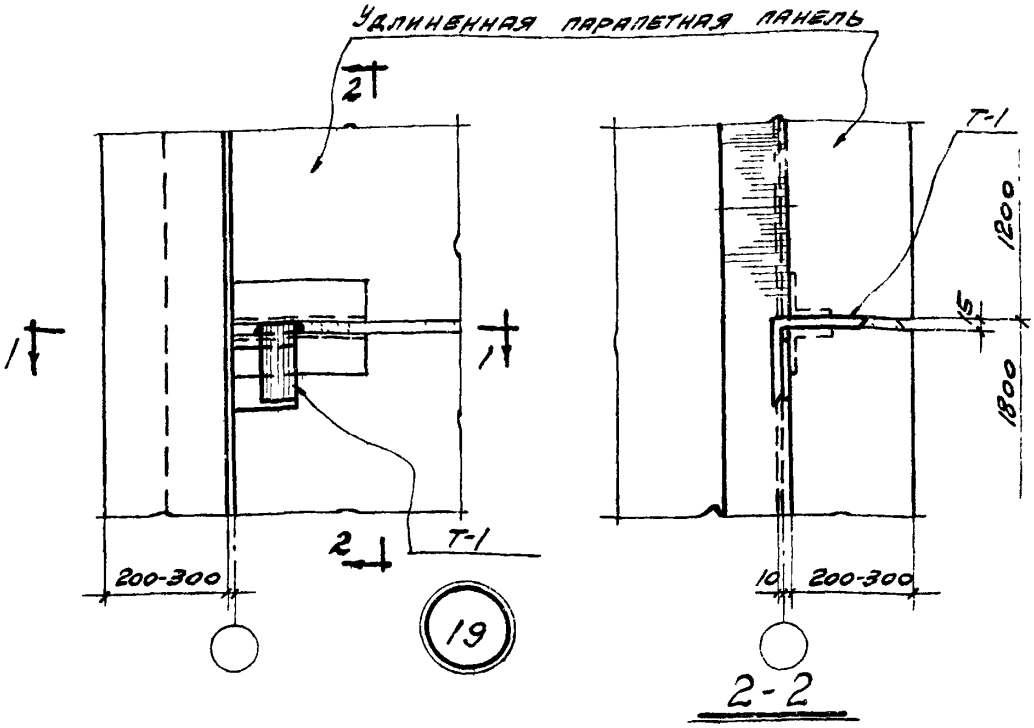

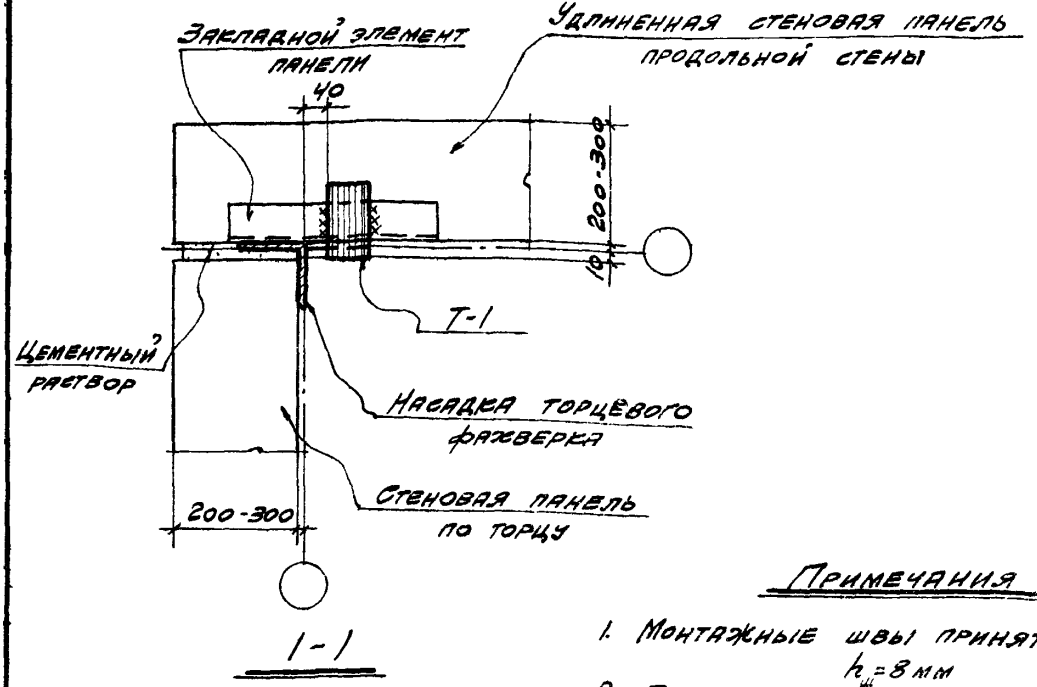

Примечания

1. Монтажные швы приняты $h_ш = 8$ мм
2. Плита покрытия условно не показана.

ТДМ 1964	Сопряжения стеновых панелей с конструкциями покрытия при скатной кровле	ТДМ-5-11	
	Крепление стеновых панелей продольной стены к насадке торцевого фаховерка в углу здания при покрытии со стальными фермами пролетом 30м с шагом 12м (вариант с удлиненными панелями)	Деталь	19

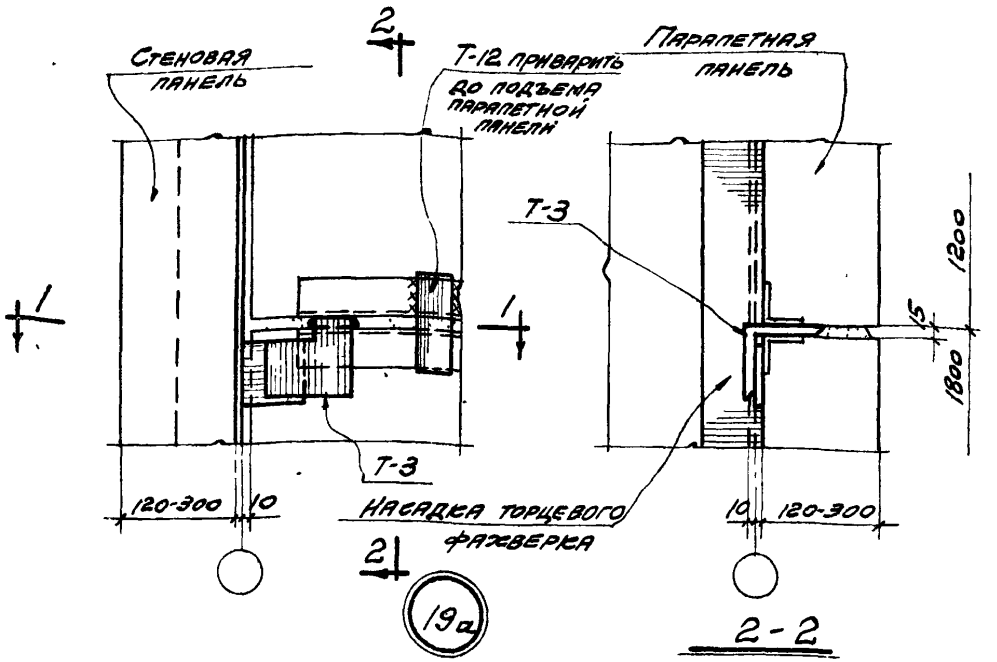

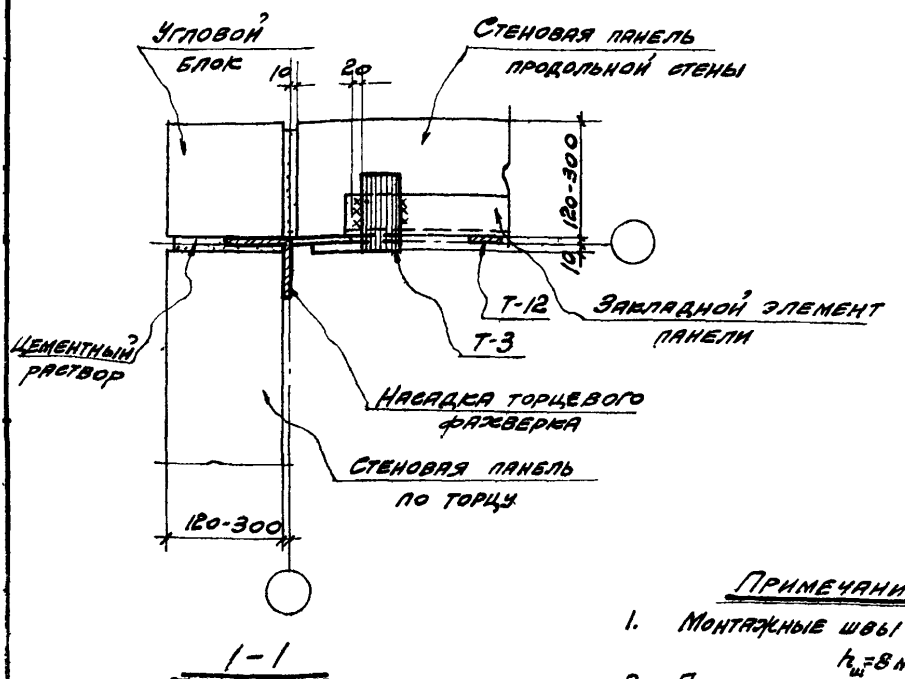

Примечание

1. Монтажные швы приняты $h_ш$=8 мм
2. Плита покрытия условно не показана.

ТДМ 1964	Сопряжения стеновых панелей с конструкциями покрытия при скатной кровле	ТДМ-Б-11	
	Крепление стеновых панелей продольной стены к насадке торцевого фаховерка в углу здания при покрытии со стальными фермами пролетом 30м с шагом 12м (вариант с угловыми блоками)	деталь	19а

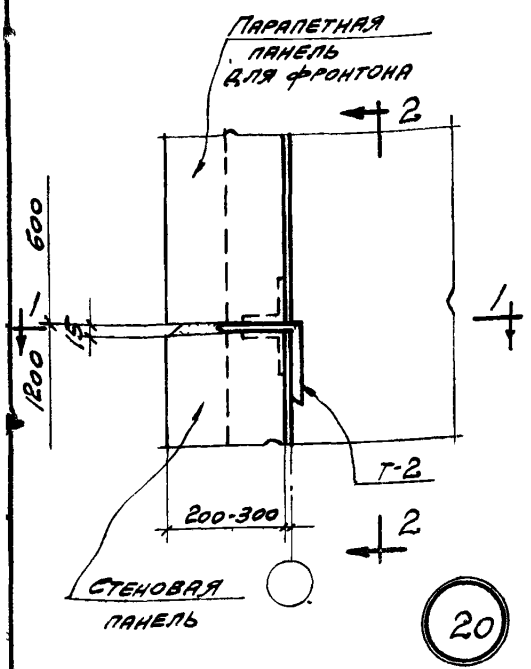

20

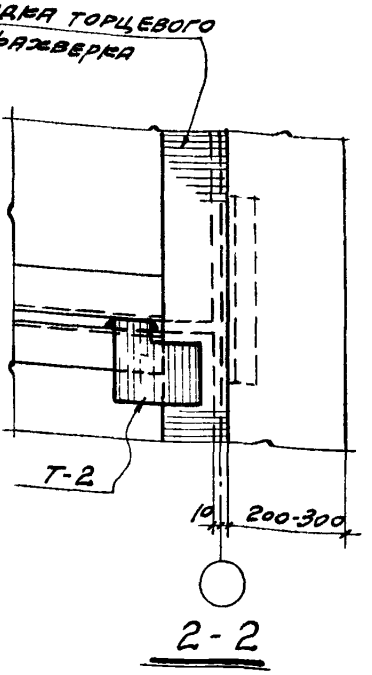

2-2

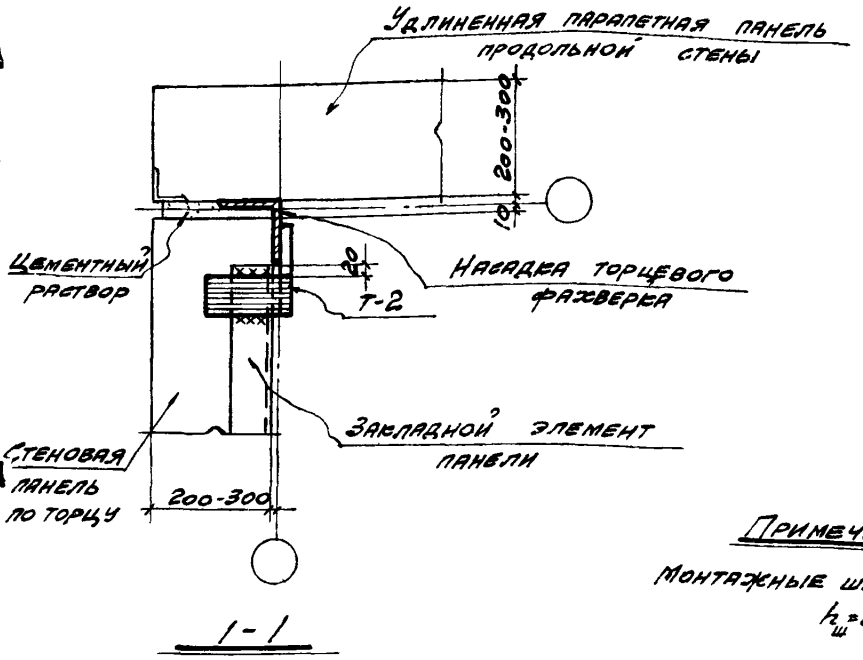

1-1

Примечание

Монтажные швы приняты $h_ш$=8 мм

ТДМ 1964	Сопряжения стеновых панелей с конструкциями покрытия при скатной кровле	ТДМ-5-11	
	Крепление стеновых панелей по торцу к насадке торцевого фаховерка в углу здания при покрытии со стальными фермами пролетом 30м с шагом 12м (вариант с удлиненными панелями)	Деталь	20

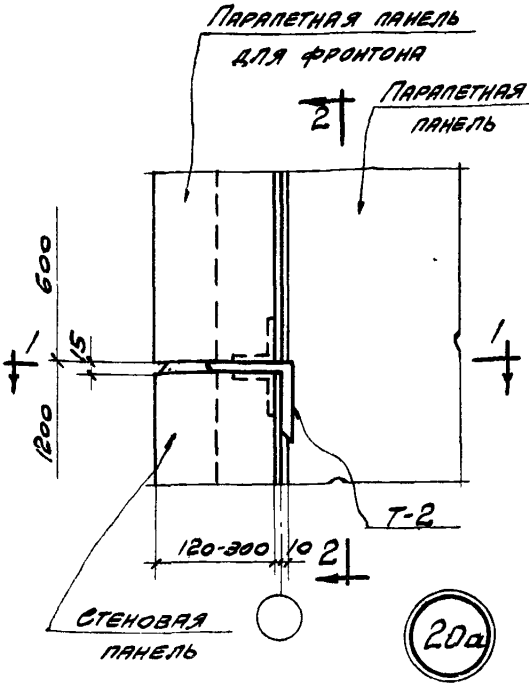

20а

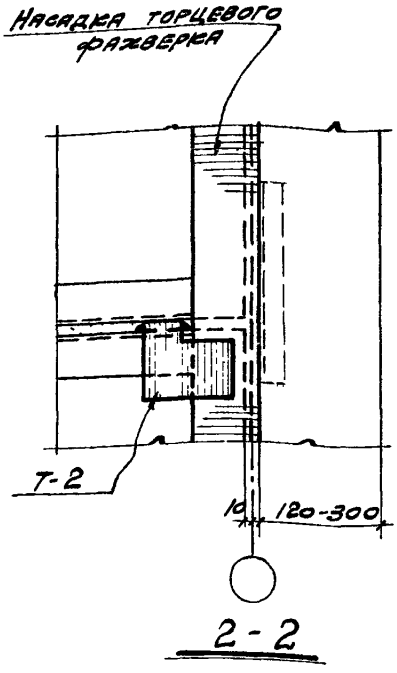

2 - 2

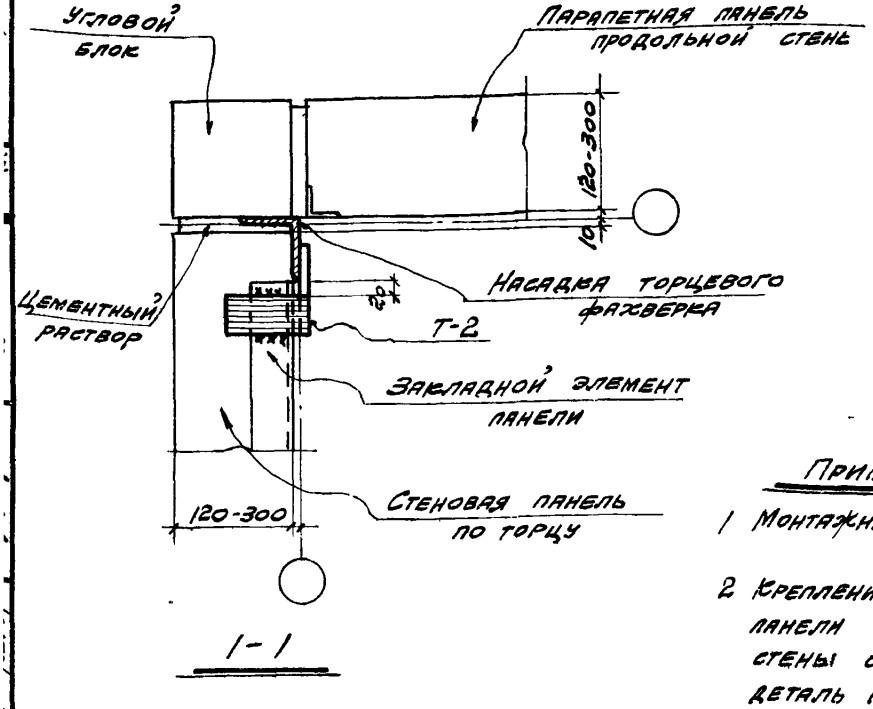

1 - 1

Примечания

1 Монтажные швы приняты $h_ш$=8 мм

2 Крепление парапетной панели продольной стены смотрите деталь 16б

ТДМ 1964	Сопряжения стеновых панелей с конструкциями покрытия при скатной кровле	ТДМ-5-11	
	Крепление стеновых панелей по торцу к насадке торцевого фаховерка в углу здания при покрытии со стальными фермами пролетом 30 м с шагом 12 м (вариант с угловыми блоками)	Деталь	20а

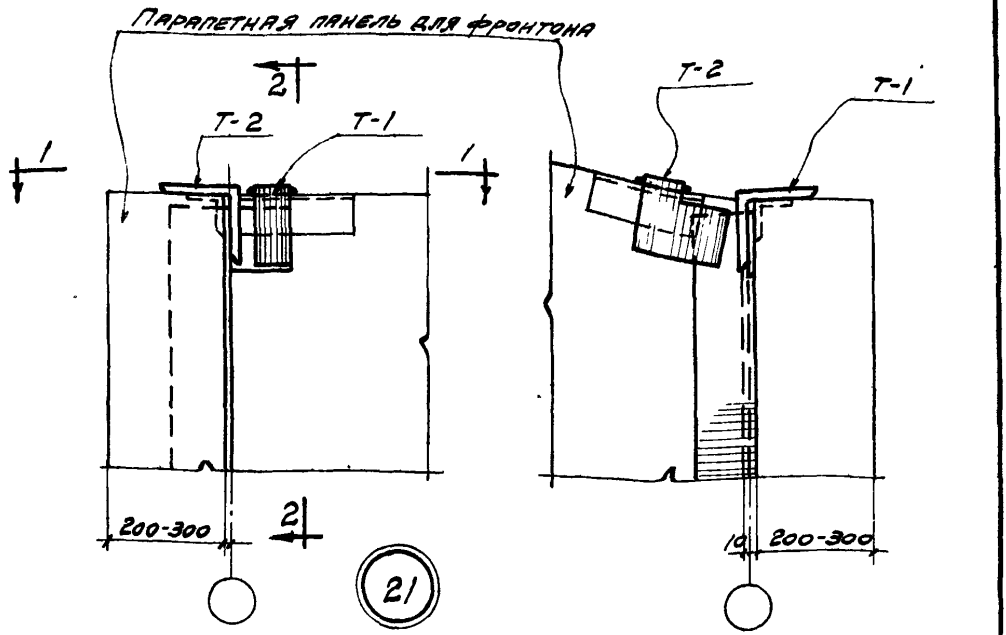

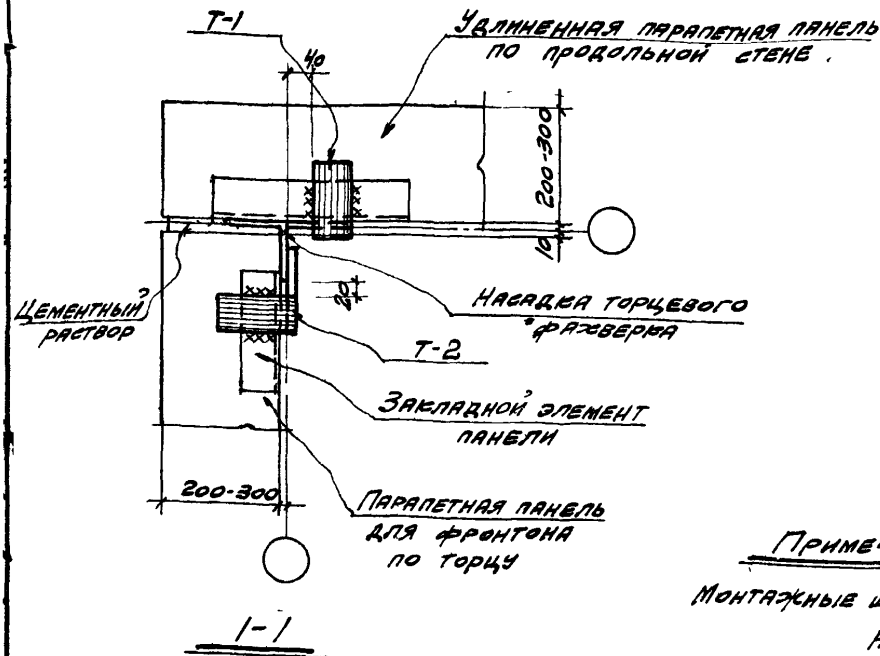

Примечание

Монтажные швы приняты $h_ш$=8 мм

ТДМ 1964	Сопряжения стеновых панелей с конструкциями покрытия при плоской кровле	ТДМ-5-11	
	Крепление панелей парапета по продольной стене и торцу к насадке торцевого фаэверка в углу здания при покрытии из стальными фермами пролетом 30м с шагом 12м (вариант с удлиненными панелями)	деталь	21

7578-01 4.5

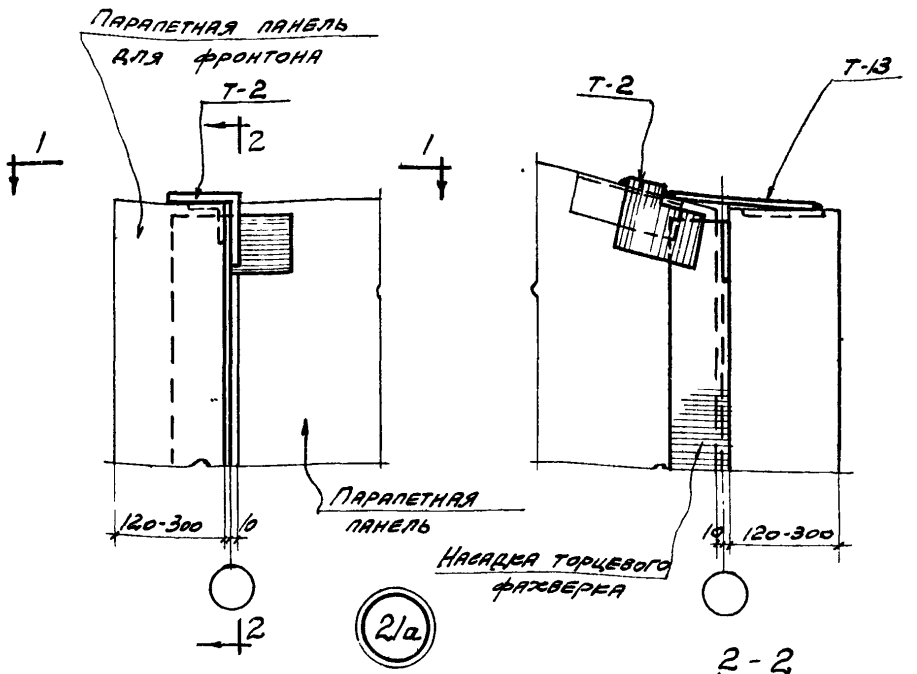

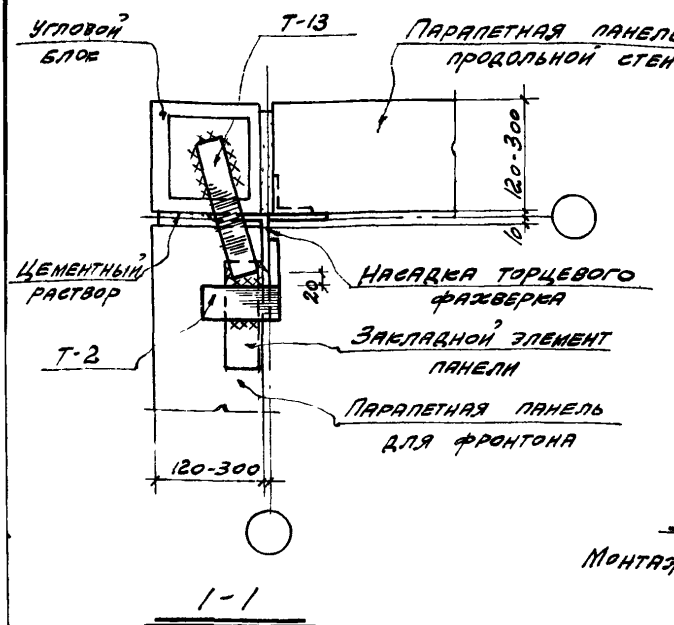

Примечание

Монтажные швы приняты $h_ш = 8$ мм

ТДМ 1964	Сопряжения стеновых панелей с конструкциями покрытия при скатной кровле	ТДМ-5-11	
	Крепление парапетной панели для фронтона с насадкой торцевого фаверка в углу здания при покрытии со стальными фермами пролетом 30м с шагом 12м	Деталь	2/а

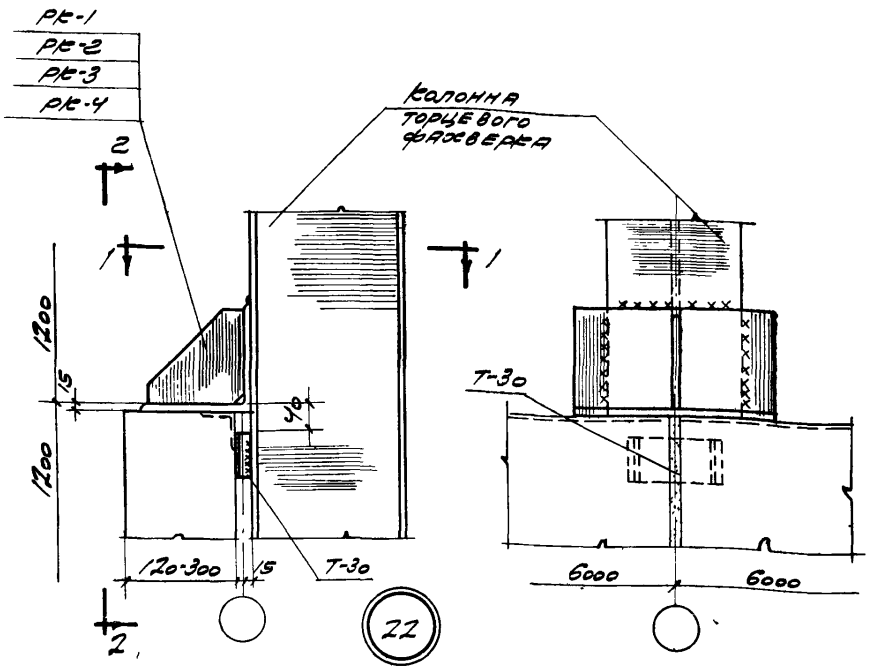

2-2

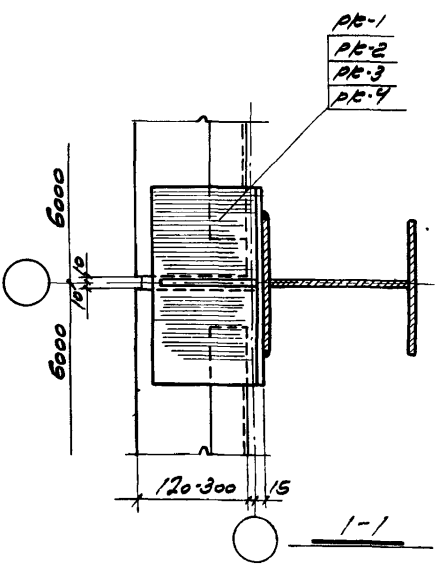

1-1

Примечание

Монтажные швы приняты $h_ш$=8мм

ТДМ 1964	Сопряжения стеновых панелей с конструкциями покрытия при скатной кровле	ТДМ·5-11
	Крепление опорной консоли к колонне торцевого фахверка	Деталь 22

7578-01

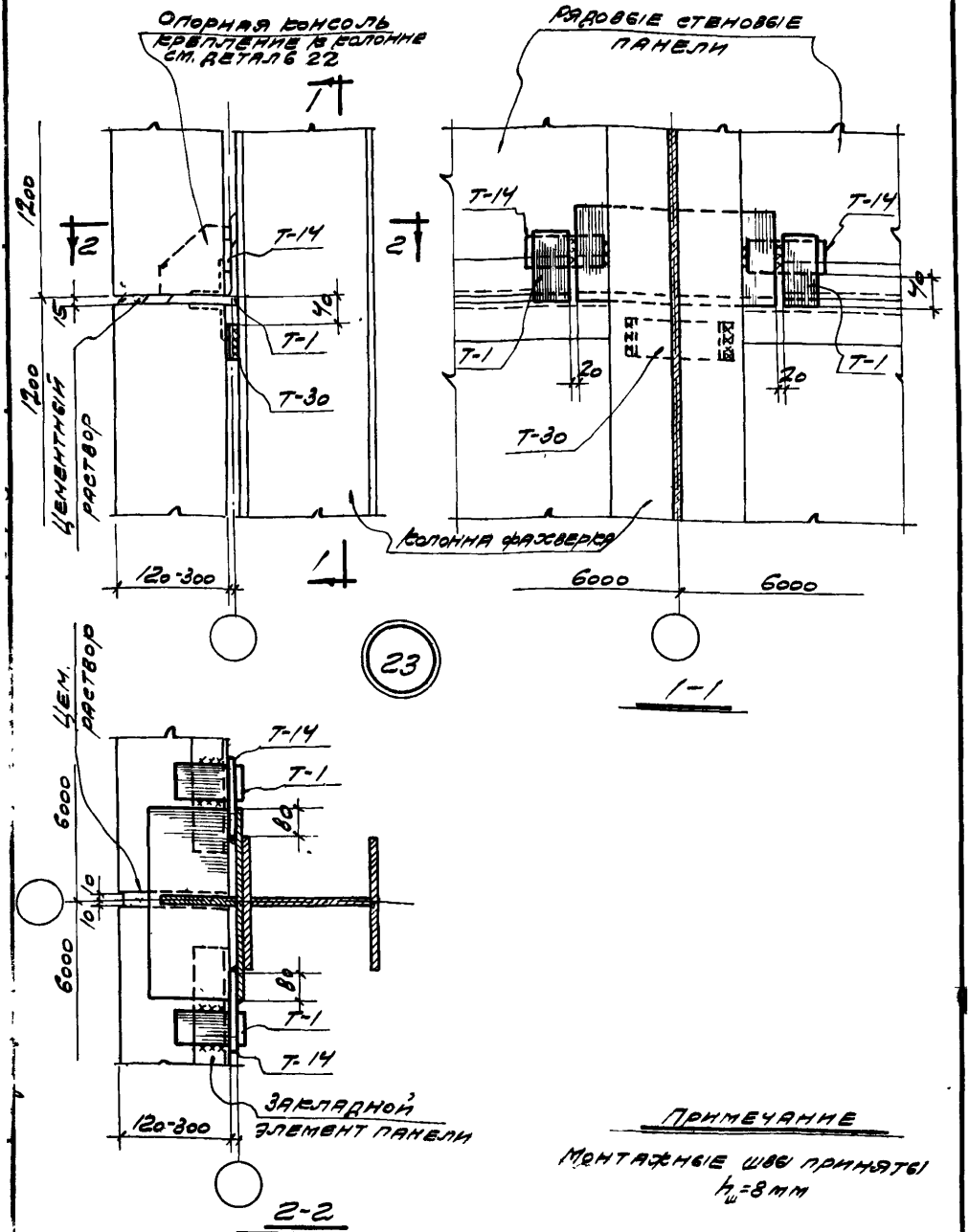

Примечание

Монтажные швы приняты
$h_ш$=8 мм

ТДМ 1964	Сопряжения стеновых панелей с конструкциями покрытия при скатной кровле	ТДМ-5-11	
	Крепление стеновых панелей по торцу к колонне фахверка при опирании панелей на опорную консоль	Деталь	23

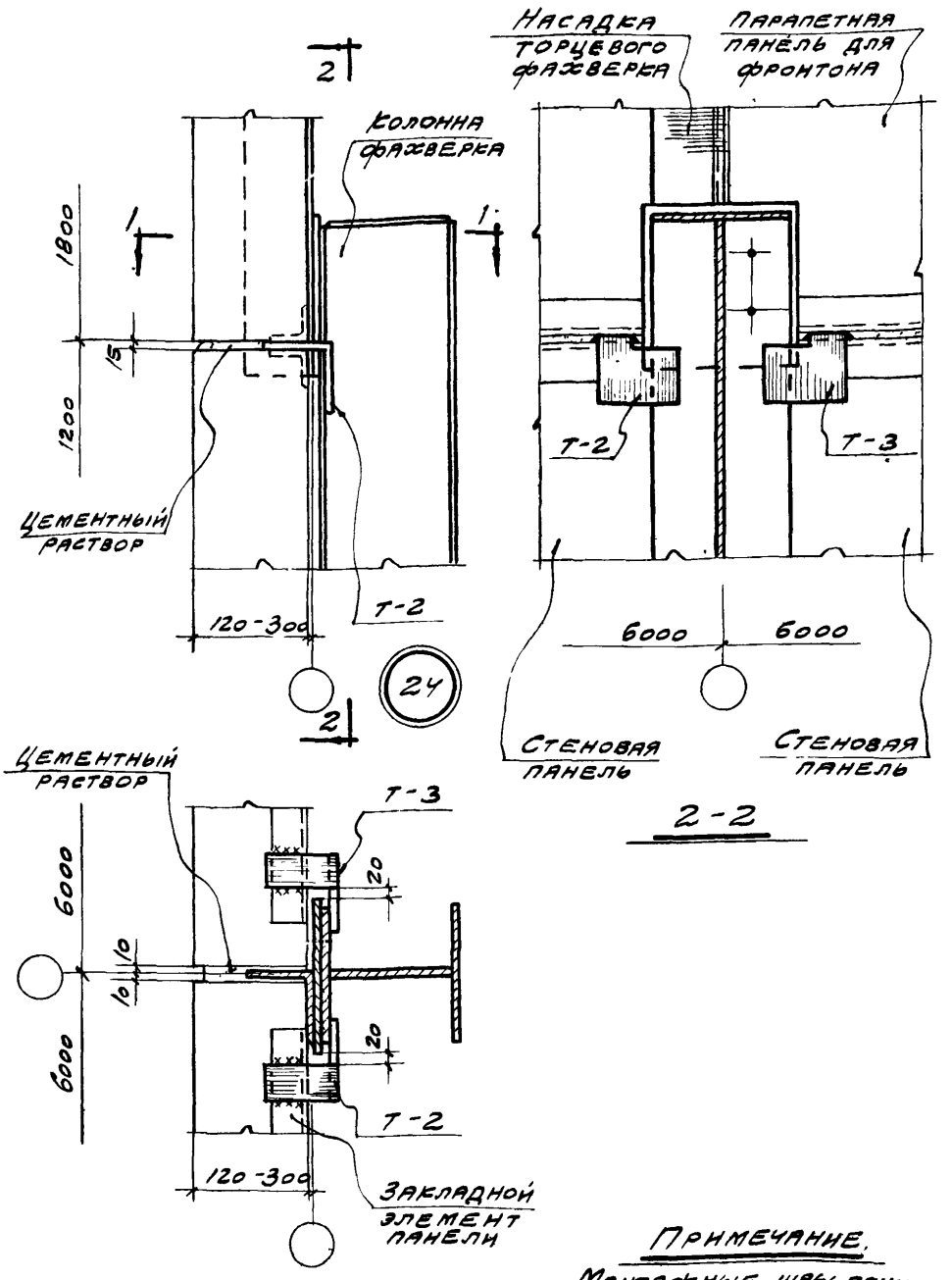

Примечание.

Монтажные швы приняты $h_ш = 8$ мм.

ТДМ 1964	Сопряжения стеновых панелей с конструкциями покрытия при скатной кровле	ТДМ-5-11	
	Крепление стеновых панелей по торцу к колонне фахверка.	Деталь	24

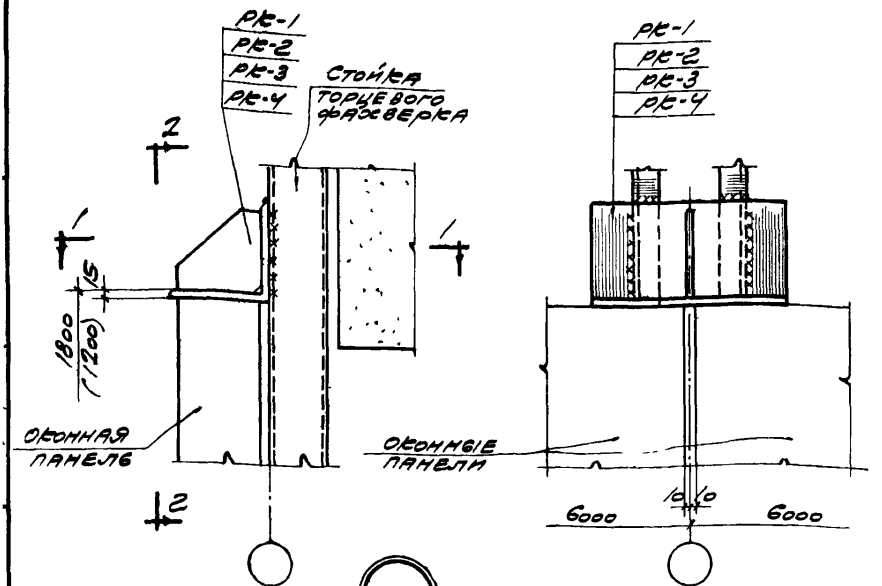

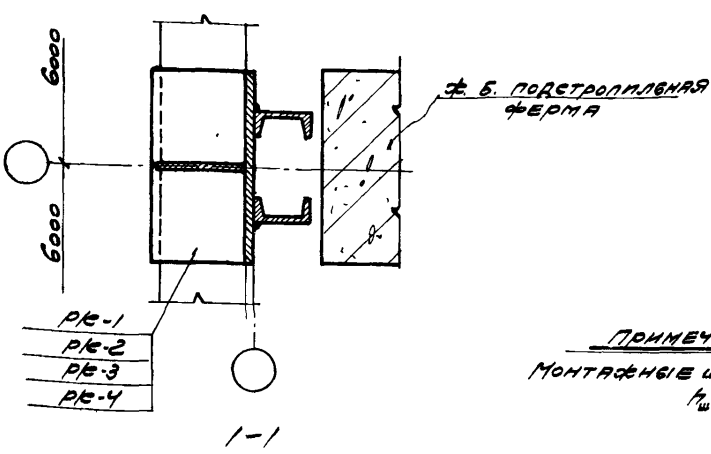

Примечание

Монтажные швы приняты $h_ш$ = 8мм.

ТДМ 1964г	Сопряжения стеновых панелей с конструкциями покрытия при скатной кровле	ТДМ-5-11	
	Крепление опорной консоли к стойке торцевого фахверка у колонны среднего ряда при покрытии с подстропильными конструкциями	Деталь	25

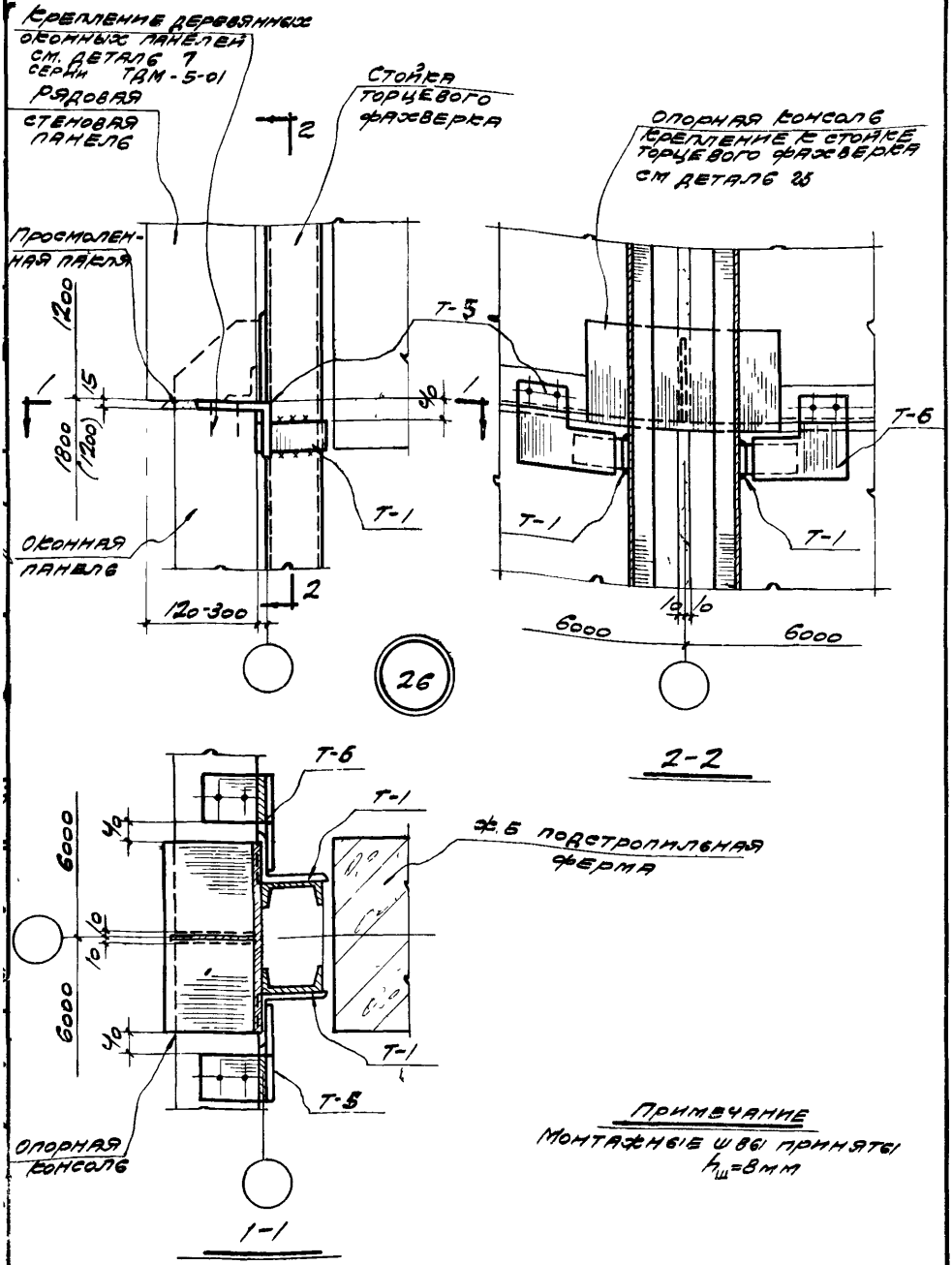

Примечание

Монтажные швы приняты $h_ш$=8мм

ТДМ 1964г.	Сопряжения стеновых панелей с конструкциями покрытия при скатной кровле	ТДМ-5-11
	Крепление стеновых панелей к стойке торцевого фахверка у колонны среднего ряда в уровне верха окна при покрытии с подстропильными конструкциями	Деталь 26

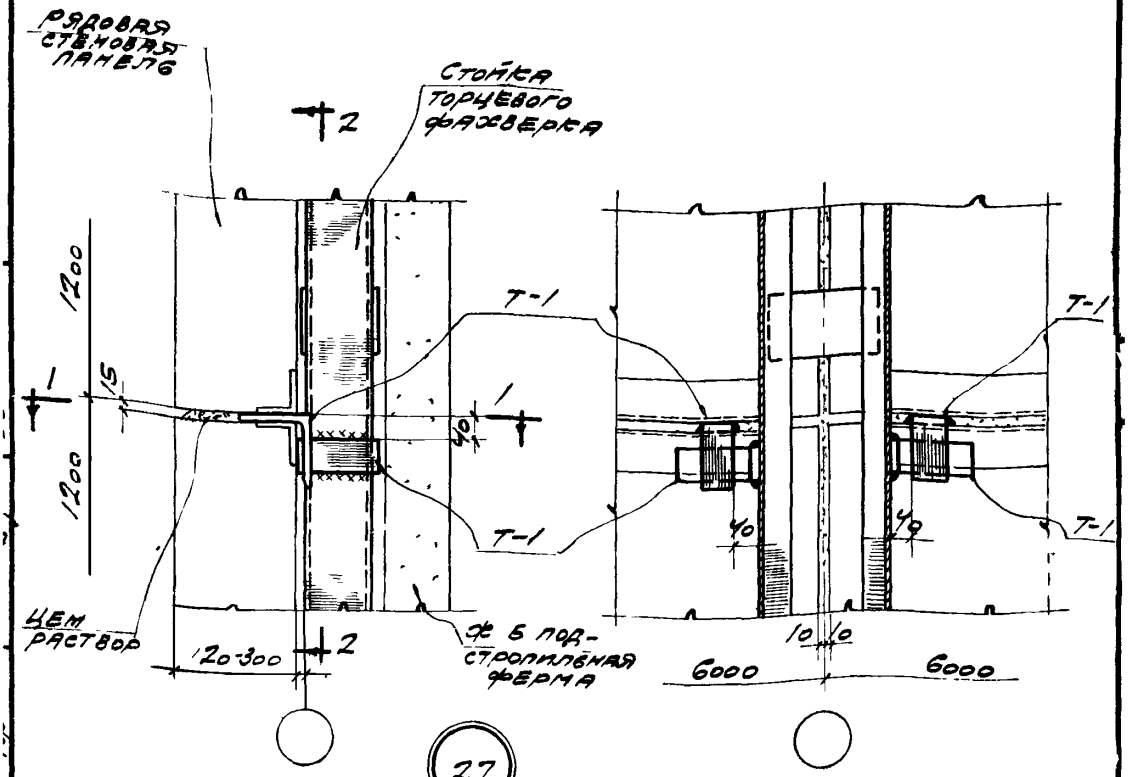

2-2

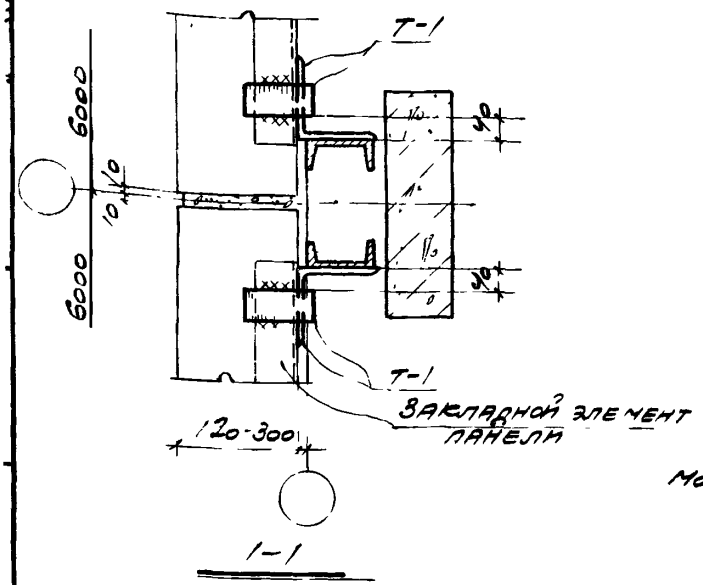

1-1

Примечание

Монтажные швы приняты $h_ш$=8мм

ТДМ 1964г	Сопряжения стеновых панелей с конструкциями покрытия при скатной кровле	ТДМ-5-11	
	Крепление стеновых панелей к стойке торцевого фахверка у колонны среднего ряда при покрытии с подстропильными конструкциями	Деталь	27

7578-01

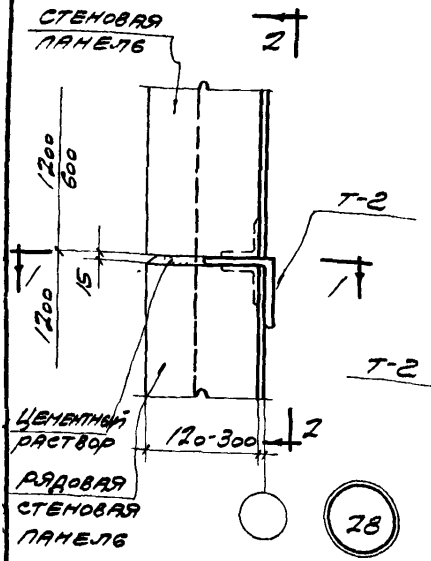

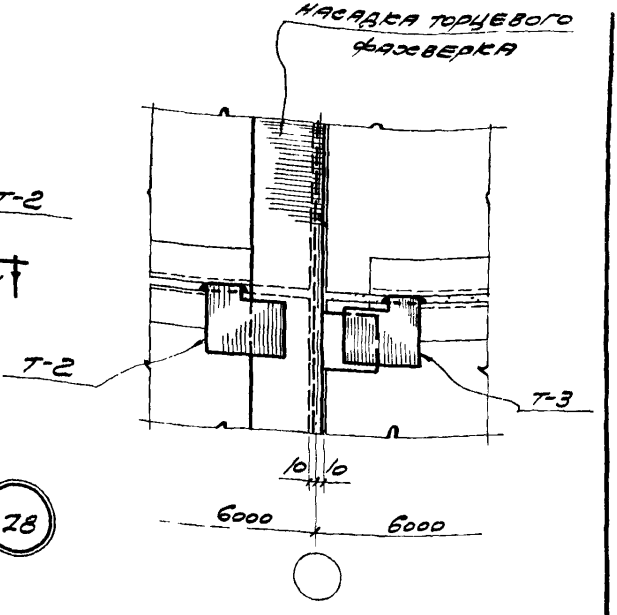

2-2

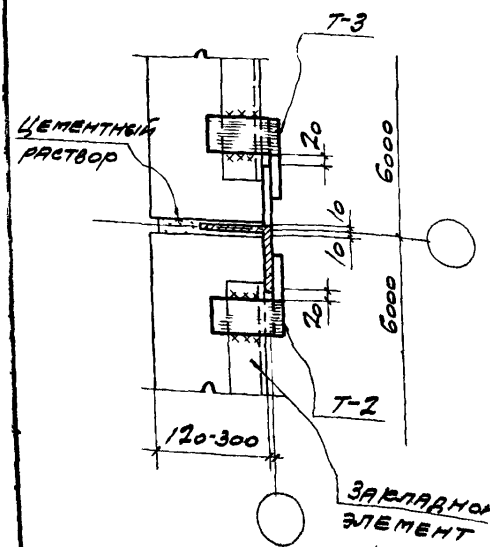

1-1

Примечание

Монтажные швы приняты $h_ш$=8мм

ТДМ 1964	Сопряжения стеновых панелей с конструкциями покрытия при скатной кровле	ТДМ-5-11	
	Крепление стеновых панелей к насадке торцевого фахверка	Деталь	28

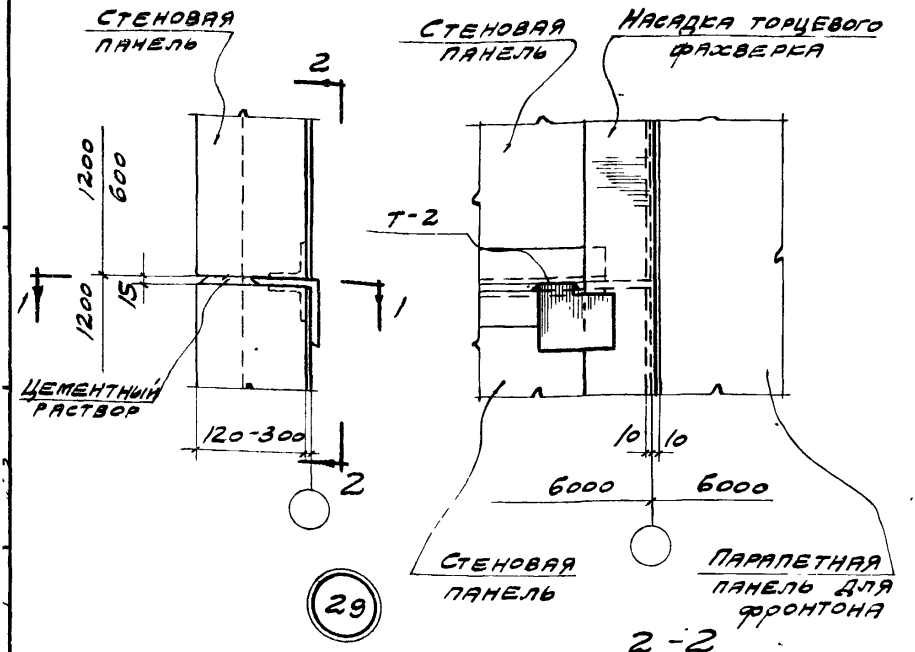

29

2-2

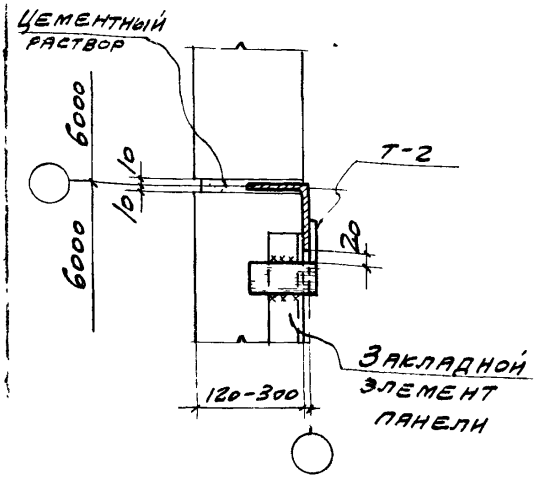

1-1

Примечание

Монтажные швы приняты $h_ш = 8$ мм.

ТДМ 1964	Сопряжения стеновых панелей с конструкциями покрытия при скатной кровле	ТДМ-5-11	
	Крепление стеновых панелей к насадке торцевого фахверка	деталь	29

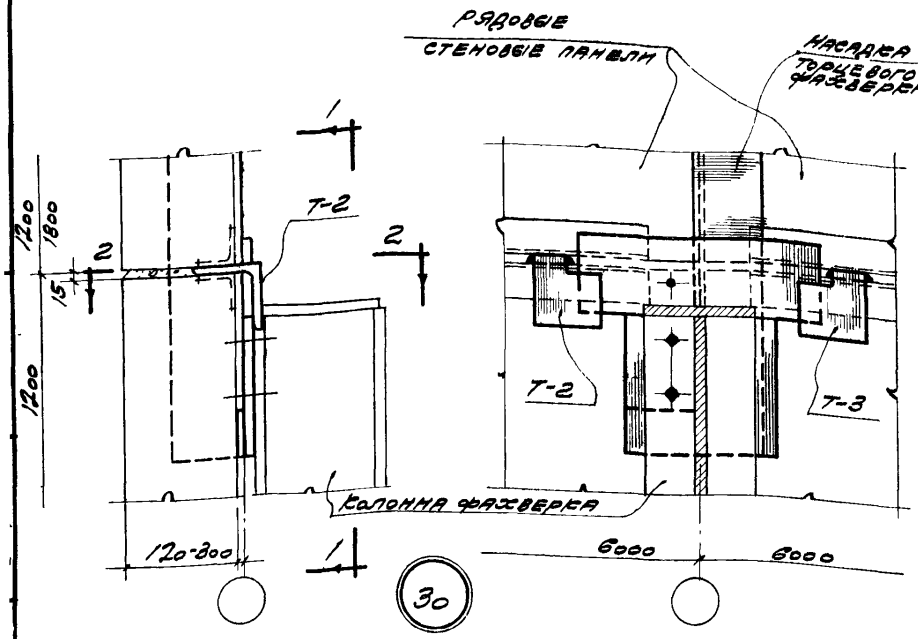

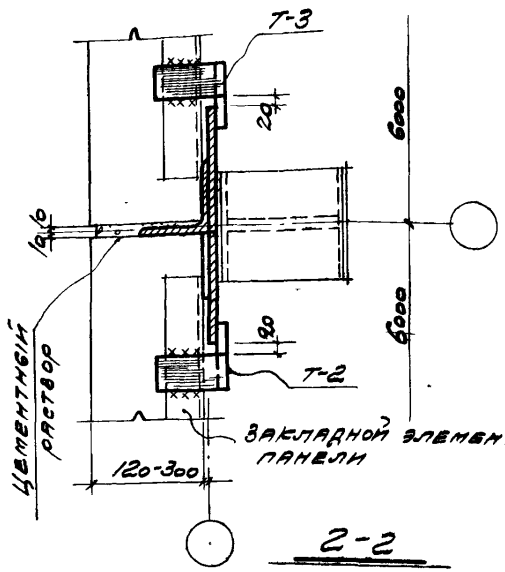

Примечание

Монтажные швы принять 18мм

ТДМ 1964	Сопряжения стеновых панелей с конструкциями покрытия при скатной кровле	ТДМ-5-11
	Крепление стеновых панелей в насадке торцевого фахверка	Деталь 30

7578-01

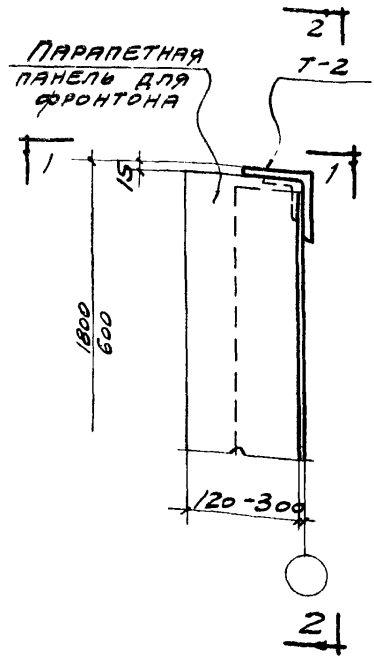

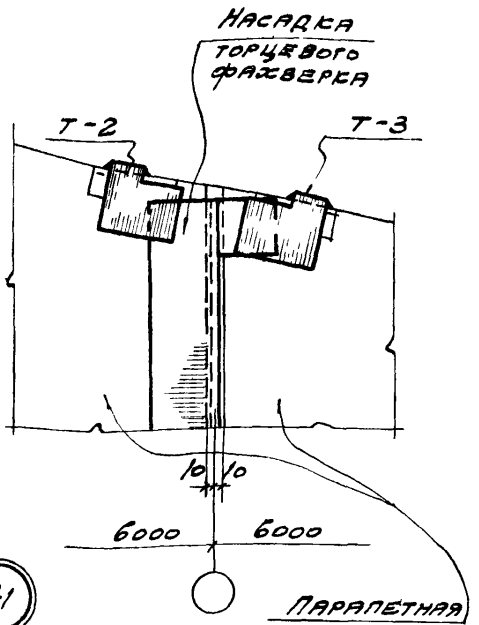

2-2

31

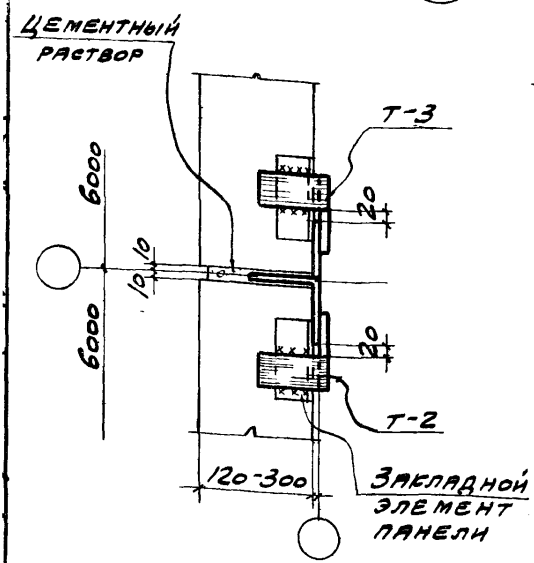

1-1

Примечание.

Монтажные швы приняты $h_ш$=8 мм

ТДМ 1964	Сопряжения стеновых панелей с конструкциями покрытия при скатной кровле	ТДМ-5-11	
	Крепление парапетных панелей для фронтона к насадке торцевого фаховерка при покрытии с ж.-б. фермами пролетом 3 и 6 м	деталь	31

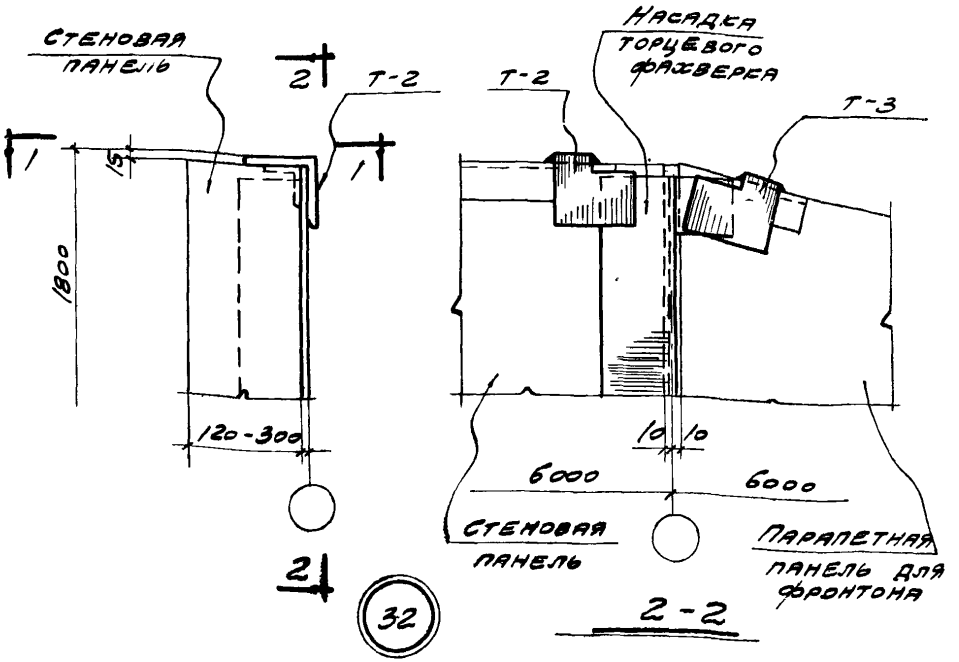

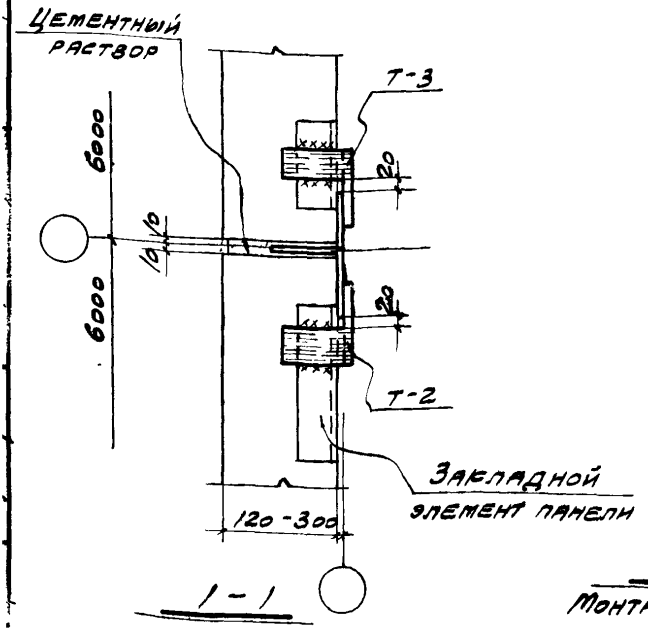

Примечание

Монтажные швы приняты $h_ш = 8$ мм.

ТДМ 1964	Сопряжения стеновых панелей с конструкциями покрытия при скатной кровле	ТДМ-5-11	
	Крепление панелей парапета по торцу к насадке торцевого фахверка	Деталь	32

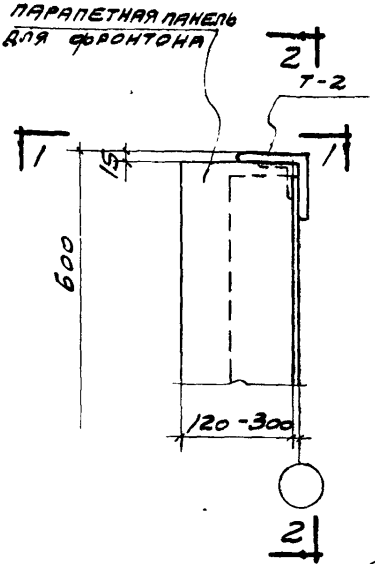

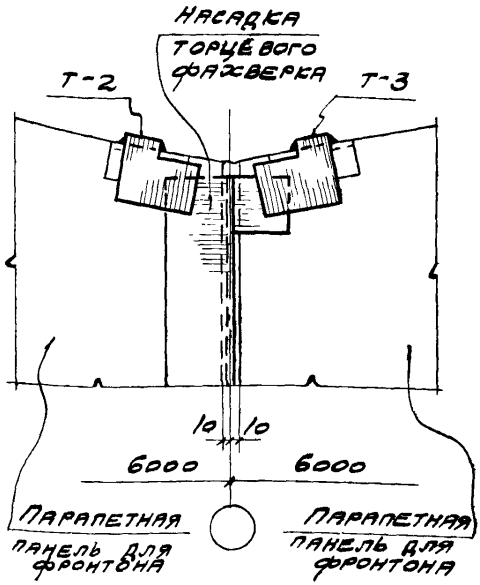

2-2

33

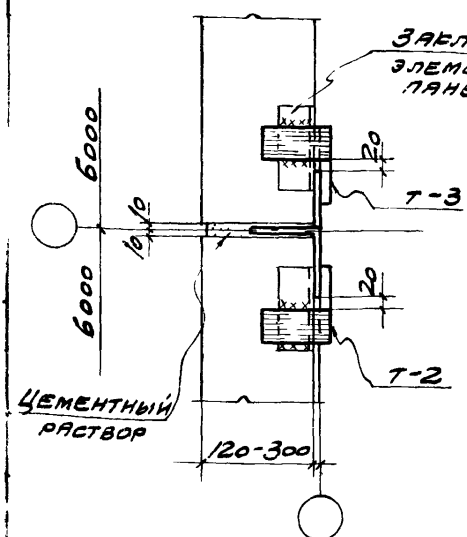

1-1

Примечание

Монтажные швы приняты $h_ш = 8$ мм

ТДМ 1964	Сопряжения стеновых панелей с конструкциями покрытия при скатной кровле	ТДМ-5-11	
	Крепление парапетных панелей для фронтона к насадке торцевого фахверка у колонны среднего ряда	деталь	33

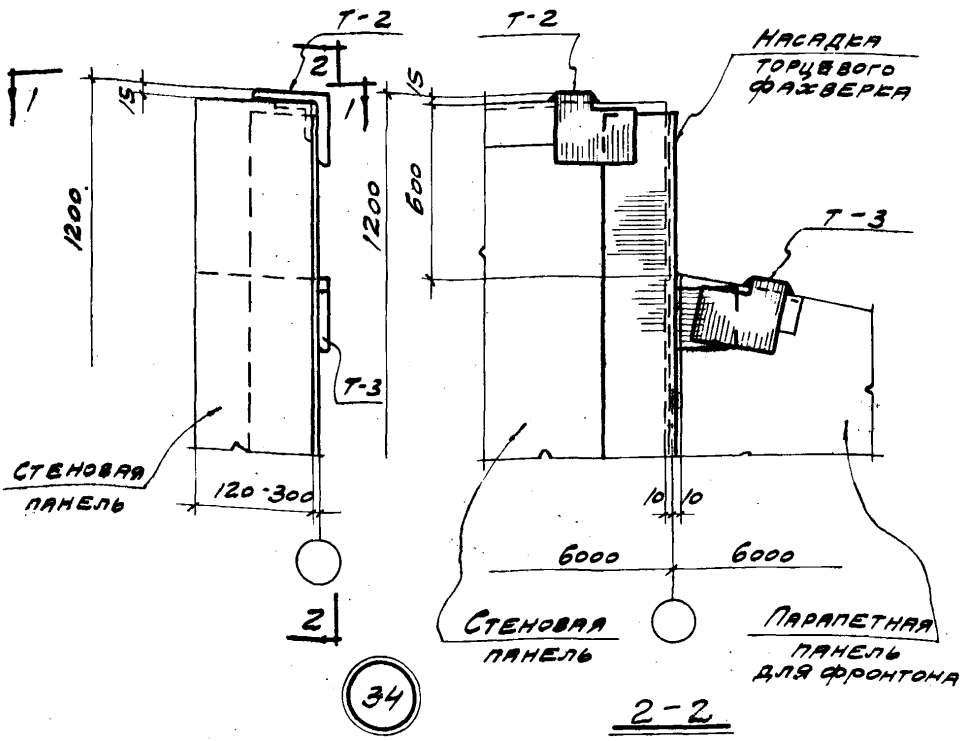

34

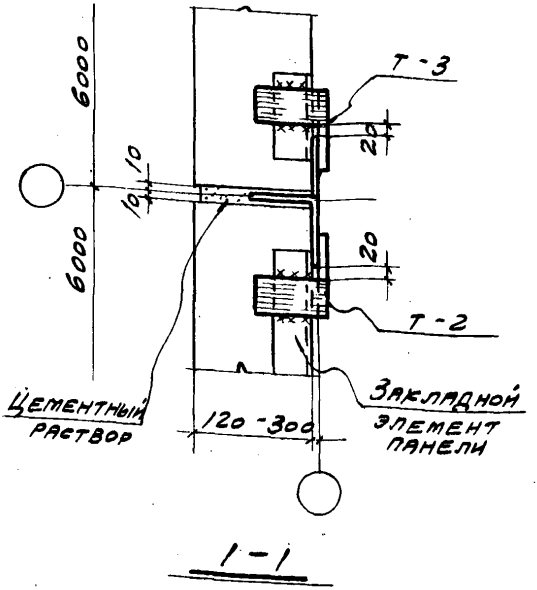

Примечание

Монтажные швы приняты $h_ш$ = 8 мм.

ТДМ 1964	Сопряжения стеновых панелей с конструкциями покрытия при скатной кровле	ТДМ-5-11	
	Крепление панелей парапета по торцу к насадке торцевого фаховерка при покрытии с ж.-б. фермами пролетом 24м у колонны фаховерка	Деталь	34

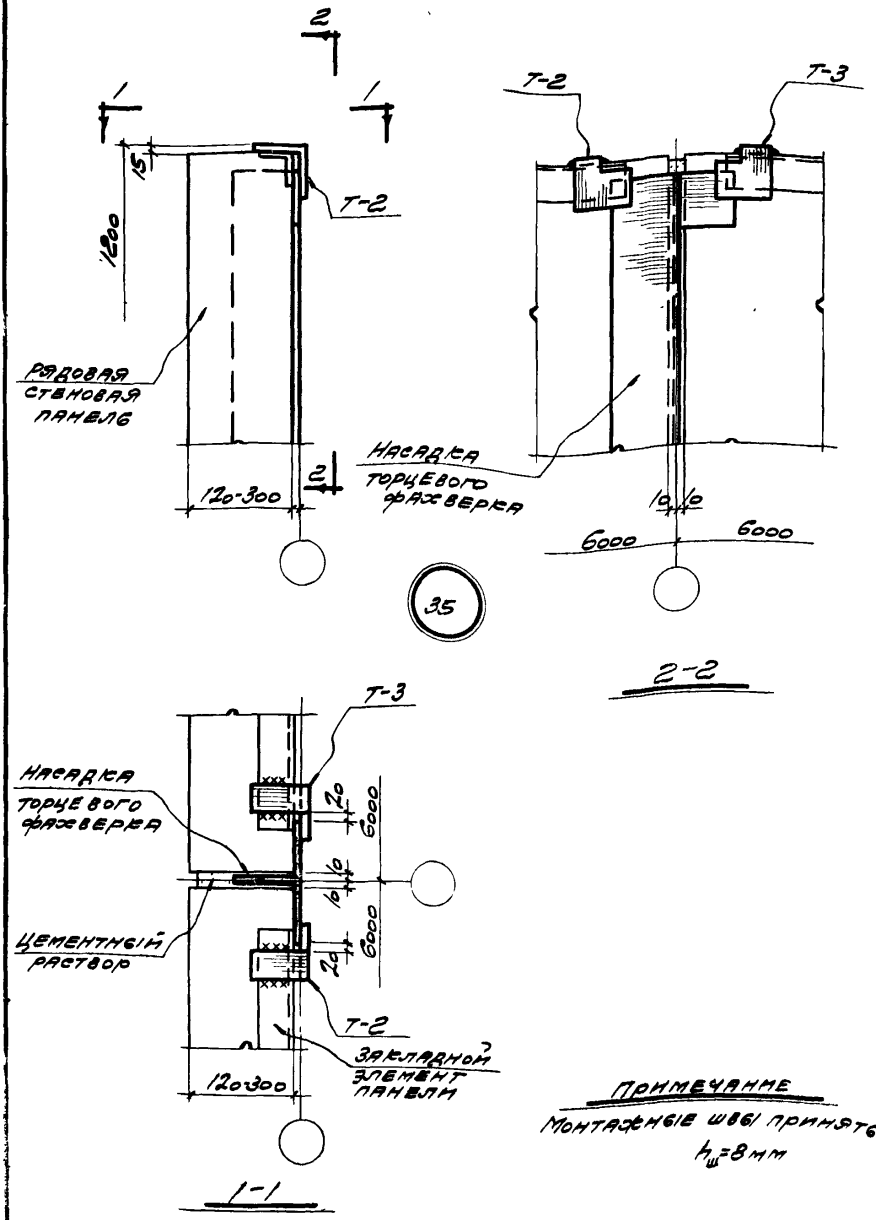

Примечание

Монтажные швы приняты $h_ш$=8мм

ТДМ 1964	Сопряжения стеновых панелей с конструкциями покрытия при скатной кровле	ТДМ-5-11	
	Крепление панелей парапета по торцу к насадке торцевого фаховерка	Деталь	35

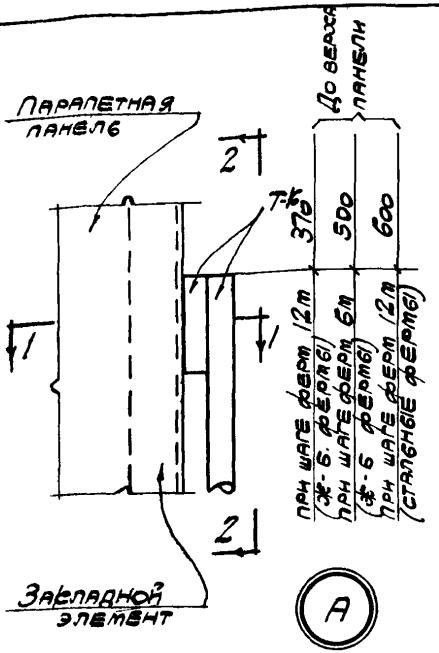

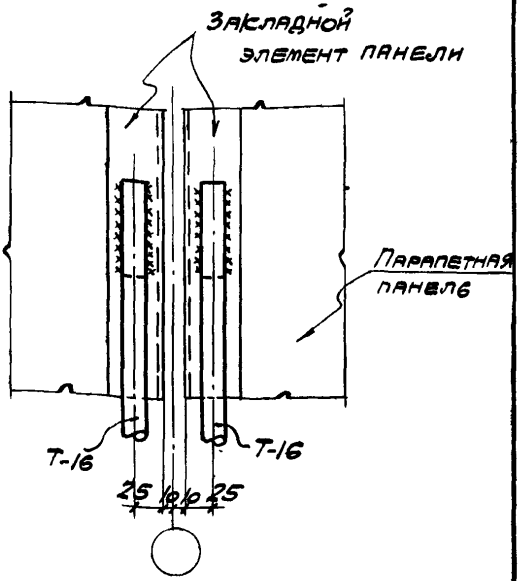

2-2

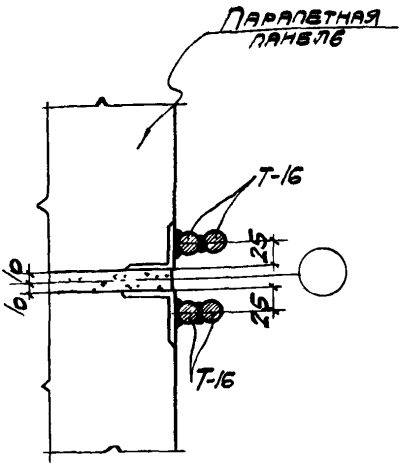

1-1

Примечания

1. T-16 приварить к закладным элементам парапетной панели, до ее подъема.
2. Монтажные швы приняты $h_ш = 8$ мм и шириной хорды $B = 10$ мм.

gost.e-ecolog.ru

ТДМ 1964	Сопряжения стеновых панелей с конструкциями покрытия при скатной кровле	ТДМ-5-11	
	Приварка элементов крепления к парапетным панелям.	Деталь	А