ГОСУДАРСТВЕННЫЙ КОМИТЕТ ПО ДЕЛАМ СТРОИТЕЛЬСТВА СССР
(ГОССТРОЙ СССР)

ТИПОВЫЕ МОНТАЖНЫЕ ДЕТАЛИ
ОДНОЭТАЖНЫХ ПРОМЫШЛЕННЫХ ЗДАНИЙ

СОПРЯЖЕНИЯ ПЛИТ ПОКРЫТИЯ С НЕСУЩИМИ КОНСТРУКЦИЯМИ ПРИ ПЛОСКОЙ КРОВЛЕ

ТДМ-4-24

Детали температурных швов и перепадов высот

7576-04

Москва-1964г

gost.e-ecolog.ru

Центральный институт типовых проектов
Управления подведомственными организациями
Госстроя СССР

Москва, Б-66, Спартаковская ул. 2а, корпус В
Сдано в печать 15/IV 1965 года
Заказ № 745 Тираж 2000 экз.
Цена 0р20к

ГОСУДАРСТВЕННЫЙ КОМИТЕТ ПО ДЕЛАМ СТРОИТЕЛЬСТВА СССР
(ГОССТРОЙ СССР)

ТИПОВЫЕ МОНТАЖНЫЕ ДЕТАЛИ
ОДНОЭТАЖНЫХ ПРОМЫШЛЕННЫХ ЗДАНИЙ

СОПРЯЖЕНИЯ ПЛИТ ПОКРЫТИЯ С НЕСУЩИМИ КОНСТРУКЦИЯМИ ПРИ ПЛОСКОЙ КРОВЛЕ

ТДМ-4-24

Детали температурных швов и перепадов высот

РАЗРАБОТАНЫ
Центральным научно-исследовательским и проектно-экспериментальным институтом промышленных зданий и сооружений (Цниипромзданий)
Государственным ордена Трудового Красного Знамени проектным институтом Промстройпроект

УТВЕРЖДЕНЫ
и введены в действие с 1 января 1965 г.
Государственным Комитетом по делам строительства СССР
Приказ №194 от 5 ноября 1964 г.

ЦЕНТРАЛЬНЫЙ ИНСТИТУТ ТИПОВЫХ ПРОЕКТОВ

Москва-1964г

С О Д Е Р Ж А Н И Е

Деталь		Стр.
I	Крепление щитов в продольном т.ш. без перепада высот	3
2	Крепление щитов в поперечном т.ш. со вставкой без перепада высот	4
3	Крепление консоли к плите покрытия в продольном т.ш. с перепадом высот	5
4	Крепление консоли к плите покрытия в поперечном т.ш. с перепадом высот при шаге стропильных конструкций 6 м	6
5	Крепление консоли к плите покрытия в поперечном т.ш. с перепадом высот при шаге стропильных конструкций I2 м . . .	7
6	Крепление щитов в продольном т.ш. с перепадом высот и вставкой 500 при шаге стропильных конструкций 6 м	8
7	Крепление щитов в продольном т.ш. с перепадом высот и вставкой I000 при шаге стропильных конструкций 6 м	9
8	Крепление щитов в продольном т.ш. с перепадом высот и вставкой 500 при шаге стропильных конструкций I2 м	I0
9	Крепление щитов в продольном т.ш. с перепадом высот и вставкой I000 при шаге стропильных конструкций I2 м	II
I0	Крепление щитов в т.ш. между взаимно перпендикулярными пролетами с перепадом высот и вставкой 500	I2
II	Крепление щитов в т.ш. между взаимно перпендикулярными пролетами с перепадом высот и вставкой I000	I3

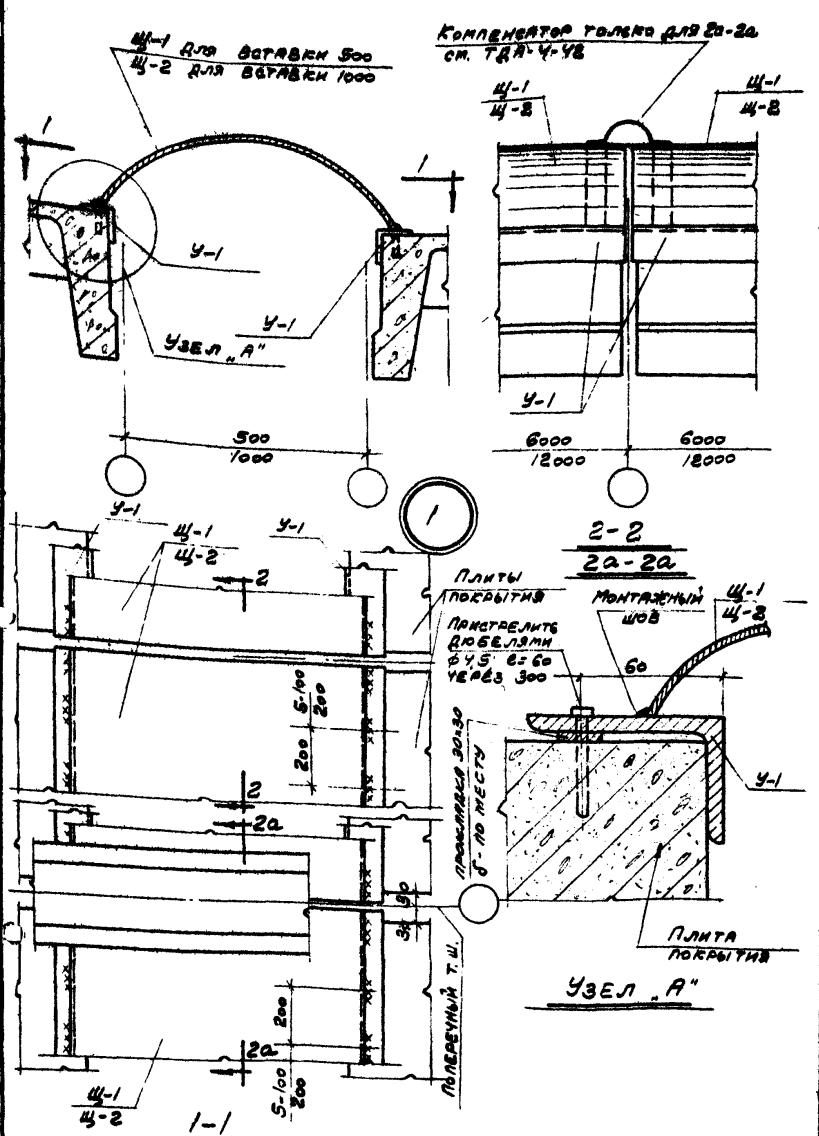

ТДМ 1964	Сопряжения плит покрытия с несущими конструкциями при плоской кровле	ТДМ-4-24	
	Крепление щитов в продольном т.ш. без перепада высот	Деталь	1

7576-04 .3

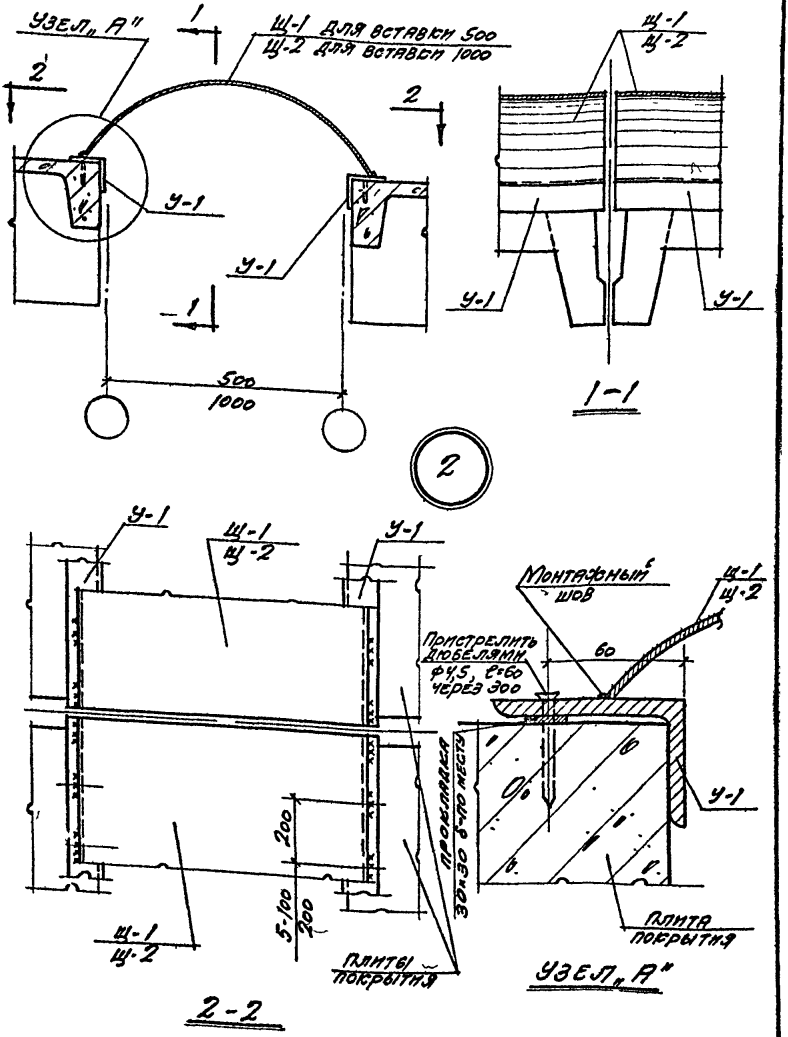

Гл. инж. пр.	Мирер		
Рук. гр. инж.	Штейнер		
Ст. инженер	Васильева		
Гл. инж. пр.	Петров		
Гл. инж. пр.			
Гнии			
Промзданий			

ТДМ 1964	Сопряжения плит покрытия с несущими конструкциями при плоской кровле	ТДМ-4-24	
	Крепление щитов в поперечном т ш со вставкой без перепада высот	Деталь	2

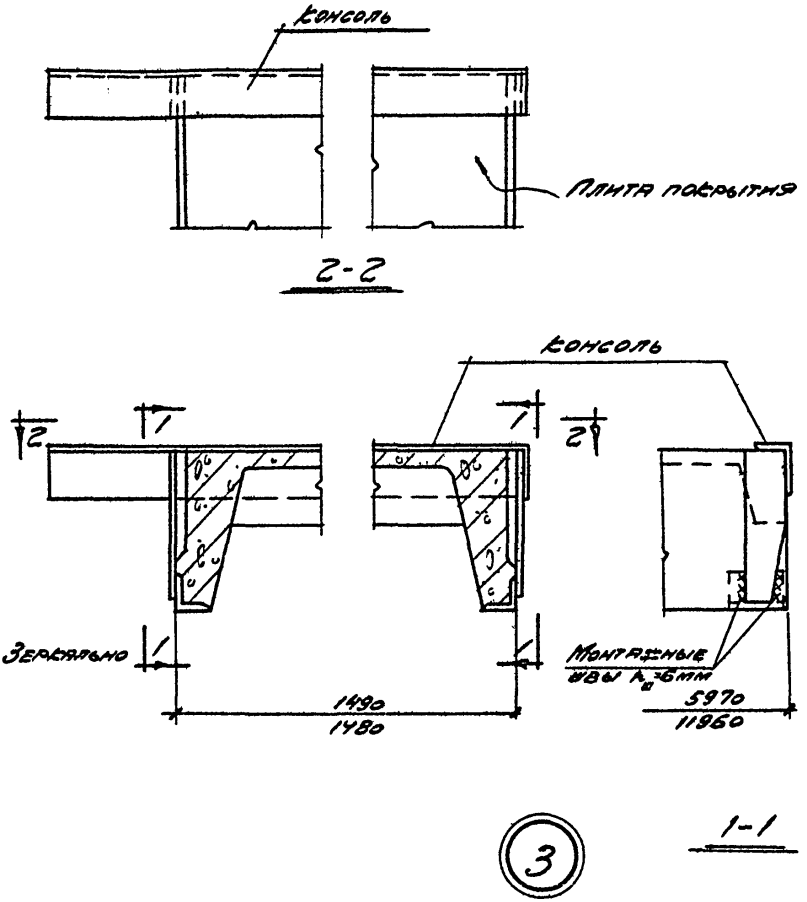

Дрыгин	Мирер	Штейнер	Васильева
Нач отдела	Гл инж. пр.	Рук гр. инж.	Ст инженер
Промстрой проект			
Выжигин	Петров		
Нач отдела	Гл инж. пр		
Цинин Промзданий			

ТДМ 1967	Сопряжения плит покрытия с несущими конструкциями при плоской кровле	ТДМ-4-24	
	Крепление консоли к плите покрытия в продольном т ш с перепадом высот	Деталь	3

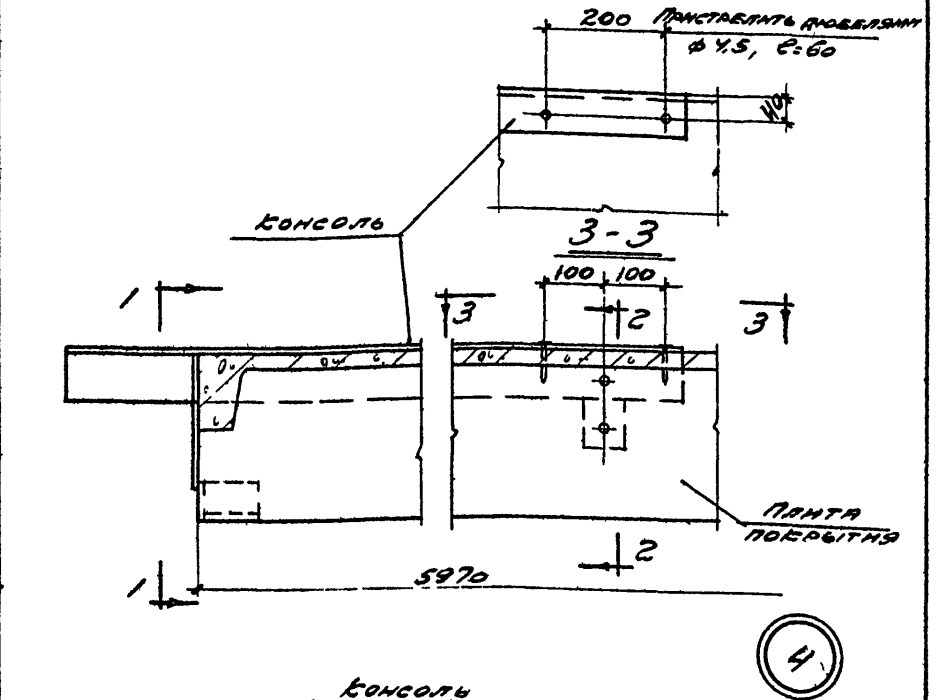

ТДМ 1964	Сопряжения плит покрытия с несущими конструкциями при плоской кровле	ТДМ-4-24	
	Крепление консоли к плите покрытия в поперечном ш. с перепадом высот при шаге стропильных конструкций 6м	Детали	4

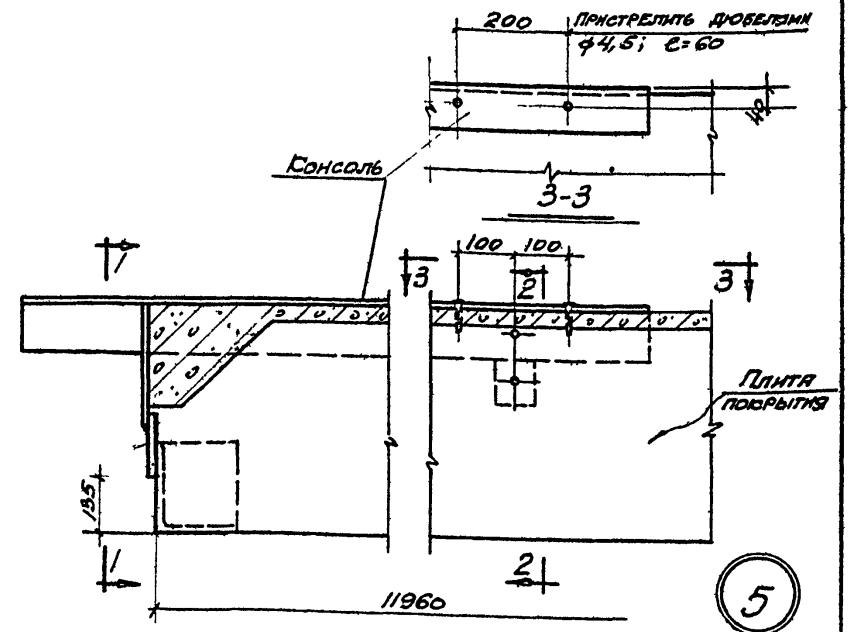

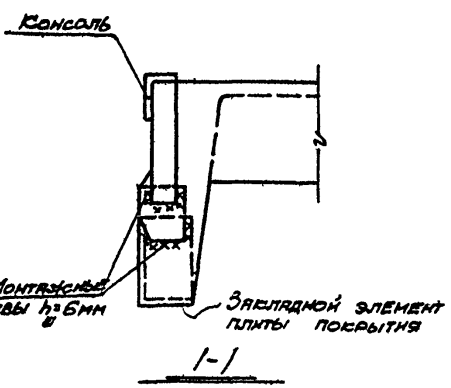

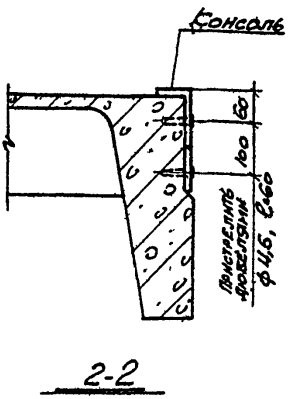

ТДМ 1964	Сопряжения плит покрытия с несущими конструкциями при плоской кровле	ТДМ-4-24	
	Крепление консоли к плите покрытия в поперечном т.ш. с перепадом высот при шаге стропильных конструкций 12м	Деталь	5

7576-04 7

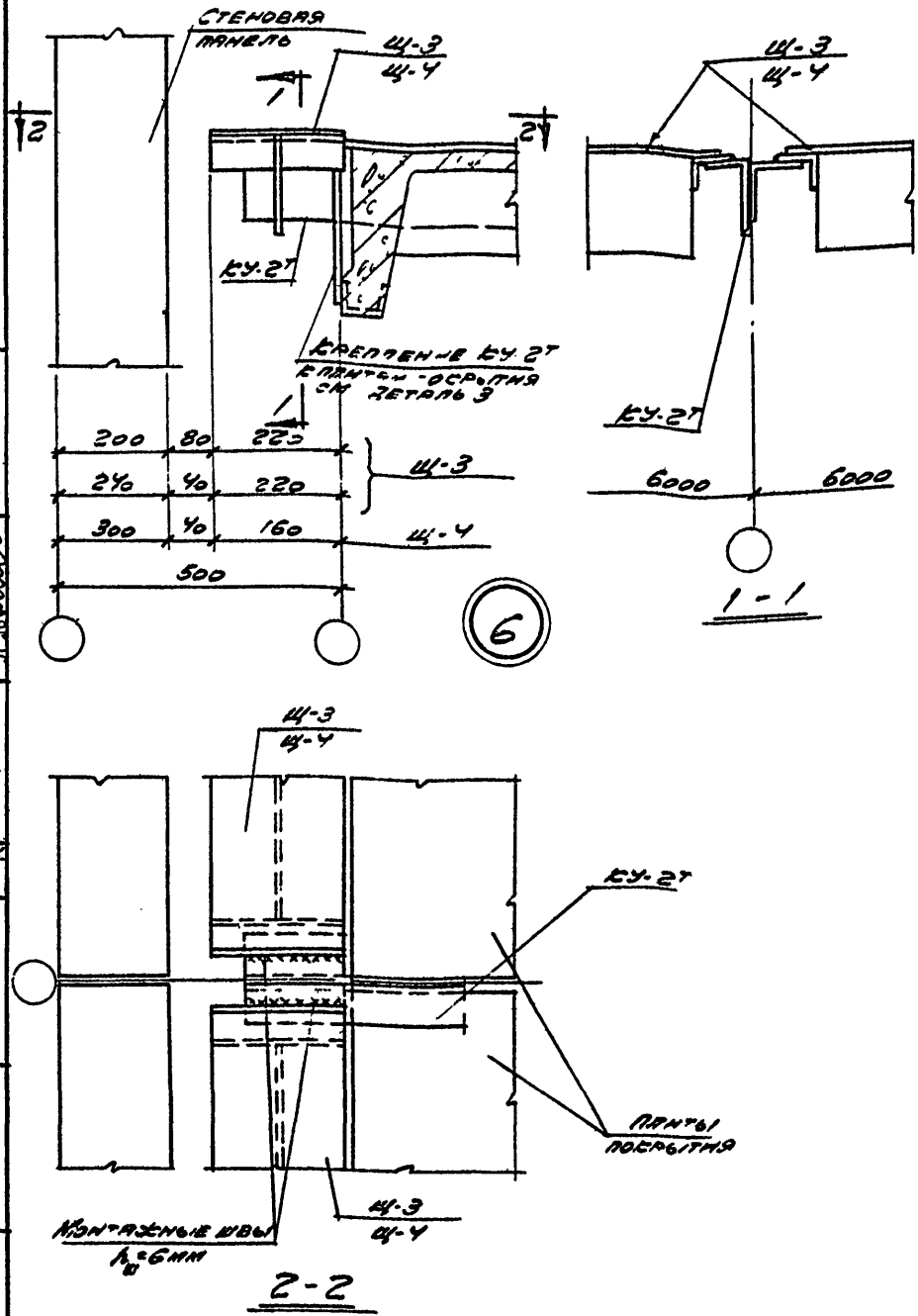

Дрыгин	Мифер	Штейнер	Васильева
Нач отдела	Гл инж. пр	Рук гр. инж	Ст инженер
Промстройпроект			
Выжигин	Петров		
Нач отдела	Гл инж пр		
Цинк промздания			

ТДМ 1964	Сопряжения плит покрытия с несущими конструкциями при плоской кровле	ТДМ-4-24
	Крепление щитов в продольном ш, с перепадом высот и вставкой 500 при шаге стропильных конструкций 6м	Детали 6

7376 04

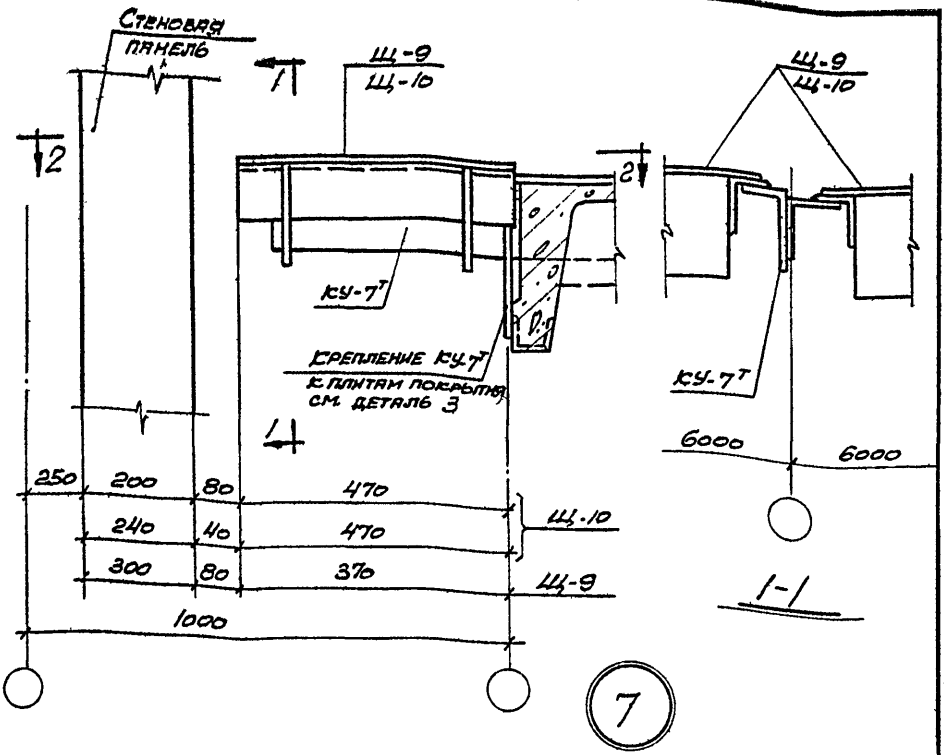

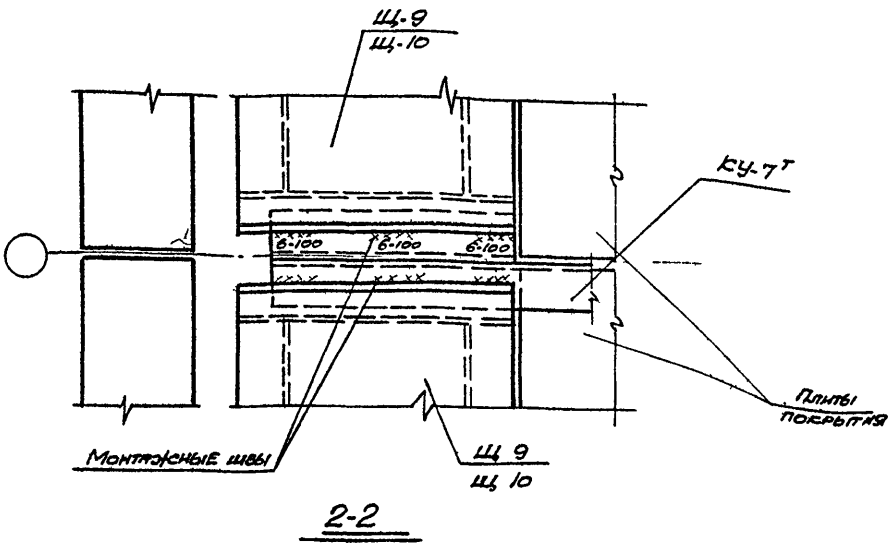

Нач отдела	Гл. инж. пр.	Рук. гр. инж.	Ст инженер
Здрыгин	Мирер	Штейнер	Васильева
Промстрой проект			
Выжигин	Петров		
Нач отдела	Гл инж пр		
Цнии Промзданий			

ТДМ 1964	Сопряжения плит покрытия с несущими конструкциями при плоской кровле	ТДМ-И-24	
	Крепление щитов в продольном ТШ с перепадом высот и вставкой 1000 при шаге стропильных конструкций 6 м	Деталь	7

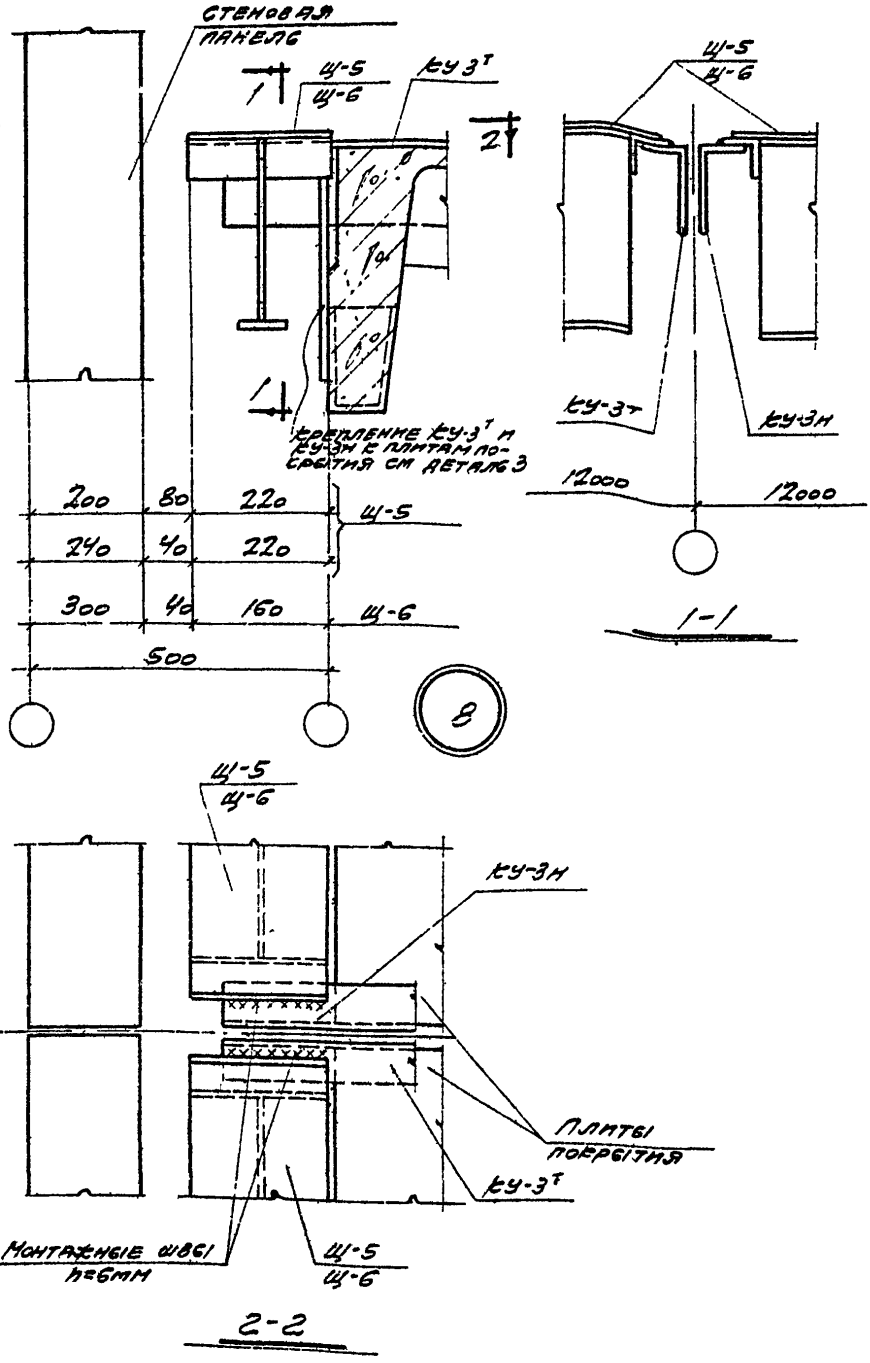

ТДМ 1969	Сопряжения плит покрытия с несущими конструкциями при плоской кровле	ТДМ-4-24	
	Крепление щитов в продольном т.ш с перепадом высот и вставкой 500 при шаге стропильных конструкций 12 м	Деталь	8

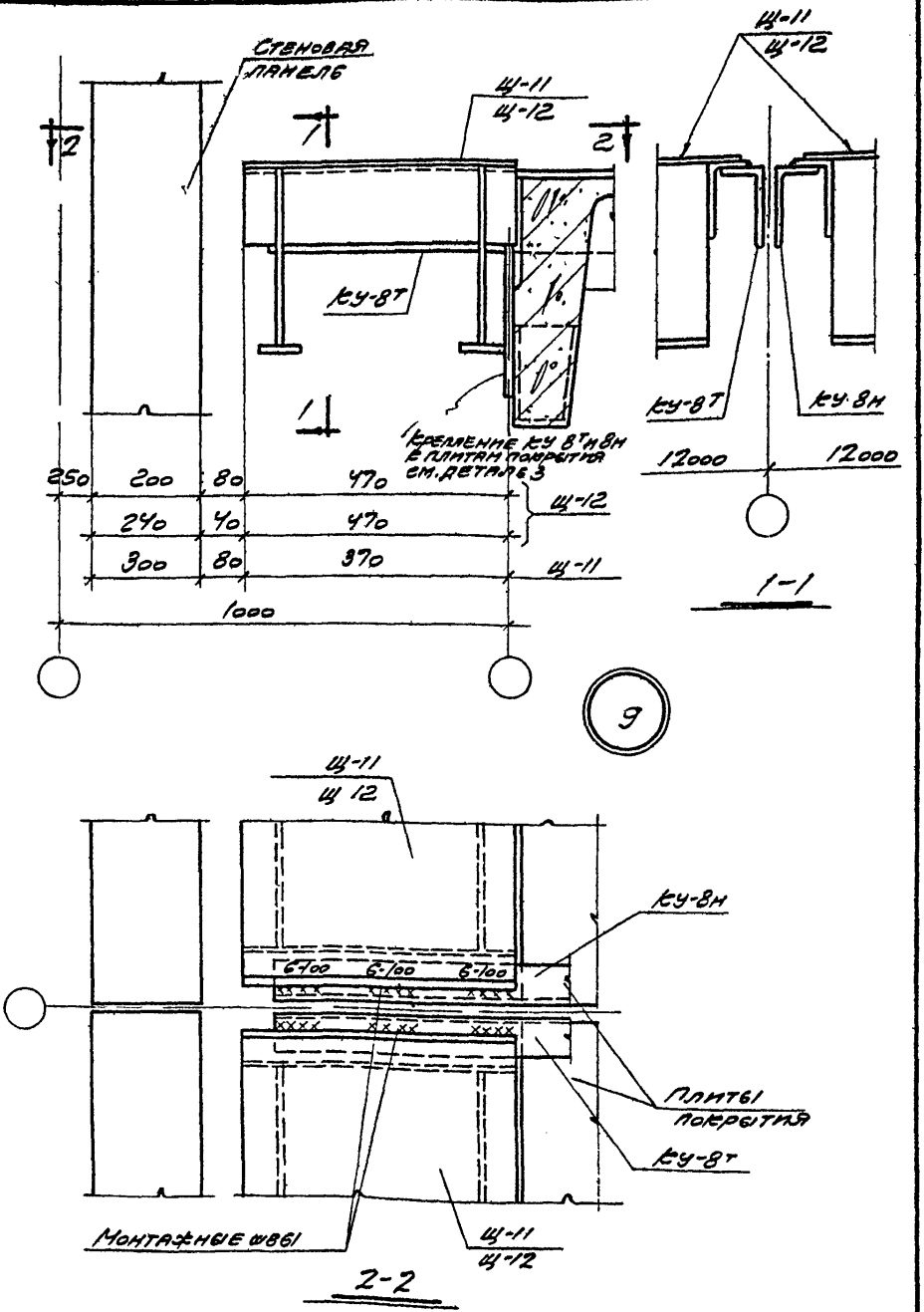

Нач. отдела	Гл. инж. пр	Рук. гр. инж.	Ст. инженер
Дрыгин	Мир	Штейнер	Васильева
Промстрой проект			
Выжигин	Петров		
Нач. отдела	Гл. инж. пр		
ЦНИИ промзданий			

ТДМ 1964	Сопряжения плит покрытия с несущими конструкциями при плоской кровле	ТДМ-4-24
	Крепление щитов в продольном т.ш. с перепадом высот и вставкой 1000 при шаге стропильных конструкций 12 м	Деталь 9

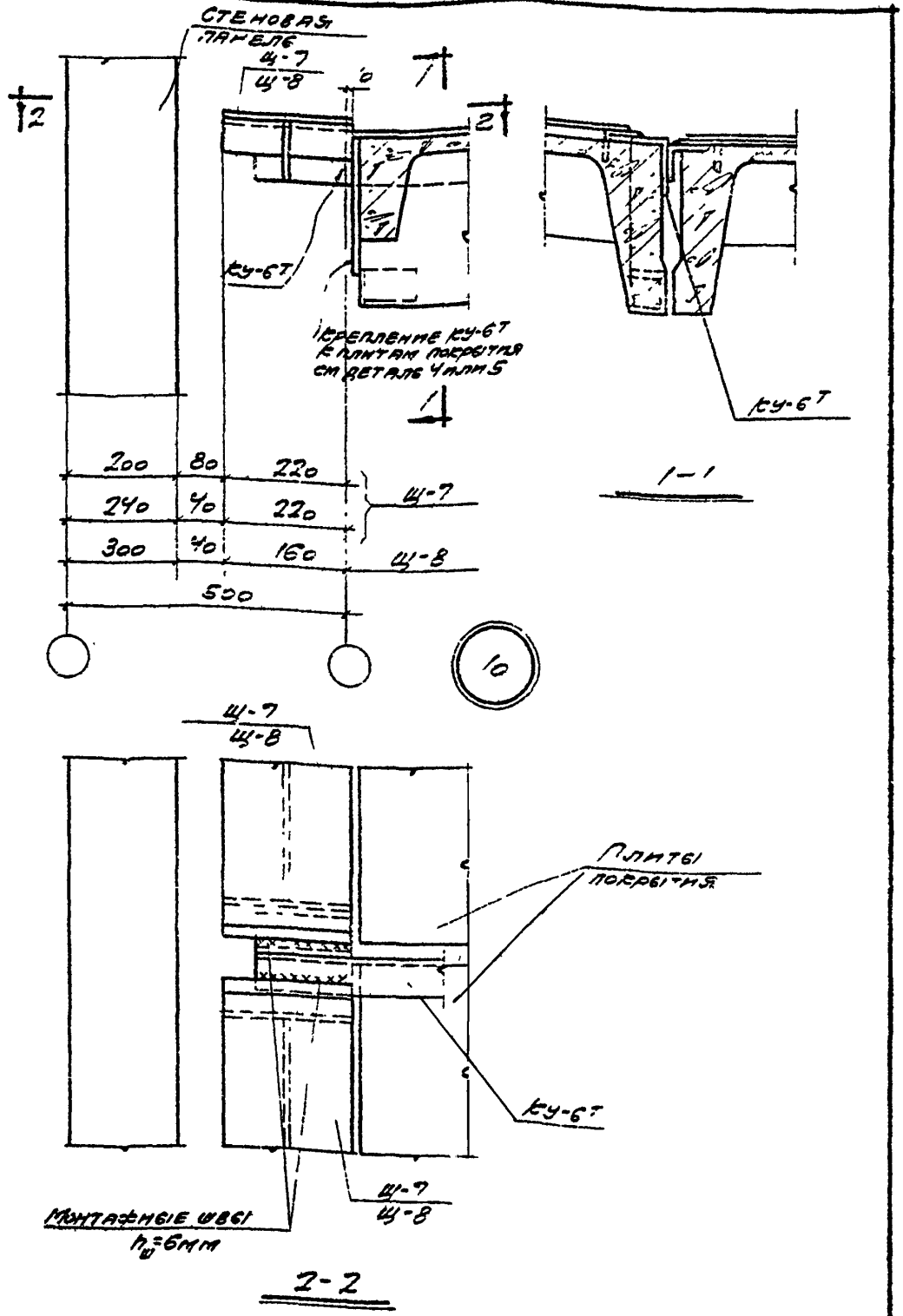

Нач отдела	Гл инж пр	Рук гр инж	Ст инж
Промстройпроект			
Нач отдела	Гл инж пр	Выжигин	Петров
Цнии промзданий			
Мирер	Штейнер	Васильева	

ТДМ 1964	Сопряжения плит покрытия с несущими конструкциями при плоской кровле	ТДМ-4-24	
	Крепление щитов в т.ш. между взаимно перпендикулярными пролетами с перепадом высот и вставкой 500	Деталь	10

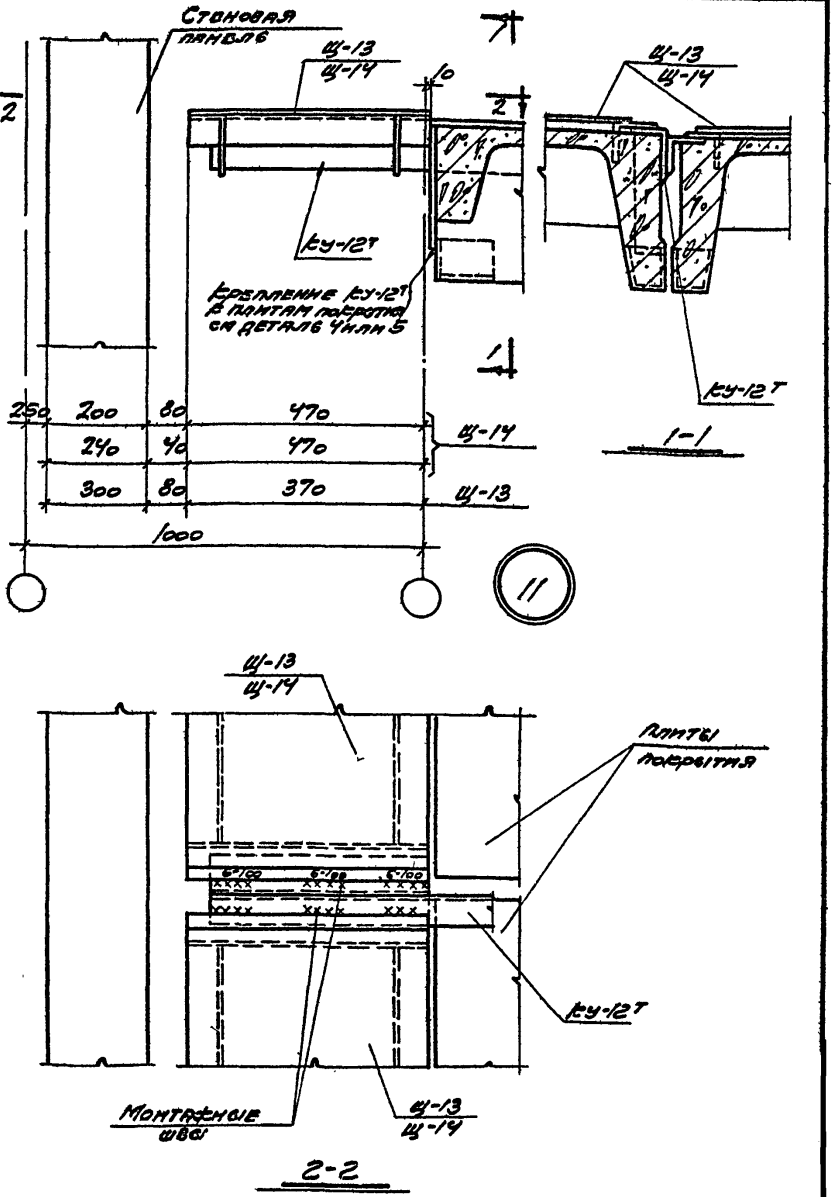

Нач. отдела	Гл. инж. пр.	Рук. гр. инж.	Ст. инженер
Дрыгин	Мурев	Штейнер	Васильева
Промстрой проект			
Выжигин	Петров		
Нач. отдела	Гл. инж. пр.		
Цнии промзданий			

ТДМ 1964

Сопряжения плит покрытия с несущими конструкциями при плоской кровле

Крепление щитов в т.ш. между взаимно перпендикулярными пролетами с перепадом высот и вставкой 1000

ТДМ-4-24

Деталь 11

7576-04

gost.e-ecolog.ru