ГОСУДАРСТВЕННЫЙ КОМИТЕТ ПО ДЕЛАМ СТРОИТЕЛЬСТВА СССР
(ГОССТРОЙ СССР)

ТИПОВЫЕ МОНТАЖНЫЕ ДЕТАЛИ
ОДНОЭТАЖНЫХ ПРОМЫШЛЕННЫХ ЗДАНИЙ

# СОПРЯЖЕНИЯ ПЛИТ ПОКРЫТИЯ С НЕСУЩИМИ КОНСТРУКЦИЯМИ ПРИ ПЛОСКОЙ КРОВЛЕ

## ТДМ-4-23

### Детали при шаге стропильных конструкций 12м

*7576-03*

Москва-1964г

gost.e-ecolog.ru

Центральный институт типовых проектов
Управления подведомственными организациями
Госстроя СССР

Москва, Б-86, Спартаковская ул. 2а, корпус В
Сдано в печать 15 III 1966 года
Заказ № 744 Тираж 2000 экз.
Цена 0р 26к

ГОСУДАРСТВЕННЫЙ КОМИТЕТ ПО ДЕЛАМ СТРОИТЕЛЬСТВА СССР
(ГОССТРОЙ СССР)

ТИПОВЫЕ МОНТАЖНЫЕ ДЕТАЛИ
ОДНОЭТАЖНЫХ ПРОМЫШЛЕННЫХ ЗДАНИЙ

# СОПРЯЖЕНИЯ ПЛИТ ПОКРЫТИЯ С НЕСУЩИМИ КОНСТРУКЦИЯМИ ПРИ ПЛОСКОЙ КРОВЛЕ

## ТДМ-4-23

## Детали при шаге стропильных конструкций 12м

РАЗРАБОТАНЫ
Центральным научно-исследовательским и проектно-экспериментальным институтом промышленных зданий и сооружений (Цниипромзданий)
Государственным ордена Трудового Красного Знамени проектным институтом Промстройпроект

УТВЕРЖДЕНЫ
и введены в действие с 1 января 1965г
Государственным Комитетом по делам строительства СССР
Приказ №194 от 5 ноября 1964г.

ЦЕНТРАЛЬНЫЙ ИНСТИТУТ ТИПОВЫХ ПРОЕКТОВ

Москва-1964г

# С О Д Е Р Ж А Н И Е


| Деталь | | Стр. |
|---|---|---|
| I | Крепление плиты покрытия к ферме по крайнему ряду колонн у торца . . . . . | 3 |
| 2 | Крепление плит покрытия к ферме по крайнему ряду колонн . . . . . | 4 |
| 2а | Крепление плит покрытия к ферме по крайнему ряду колонн . . . . . | 5 |
| 2б | Крепление плит покрытия к ферме по крайнему ряду колонн . . . . . | 6 |
| 3 | Крепление плит покрытия к фермам по крайнему ряду колонн у поперечного т.ш. | 7 |
| 4 | Крепление плит покрытия к фермам по среднему ряду колонн у торца . . . . . | 8 |
| 5 | Крепление плит покрытия к фермам по среднему ряду колонн . . . . . | 9 |
| 5а | Крепление плит покрытия к фермам по среднему ряду колонн . . . . . | I0 |
| 5б | Крепление плит покрытия к фермам по среднему ряду колонн . . . . . | II |
| 6 | Крепление плит покрытия к фермам по среднему ряду колонн у поперечного т.ш. | I2 |
| 7 | Крепление плит покрытия к ферме у торца . . . . . | I3 |
| 8;8а | Крепление плит покрытия к ферме . . . . . | I4 |
| 9 | Крепление плит покрытия к фермам у поперечного т.ш. . . . . | I5 |

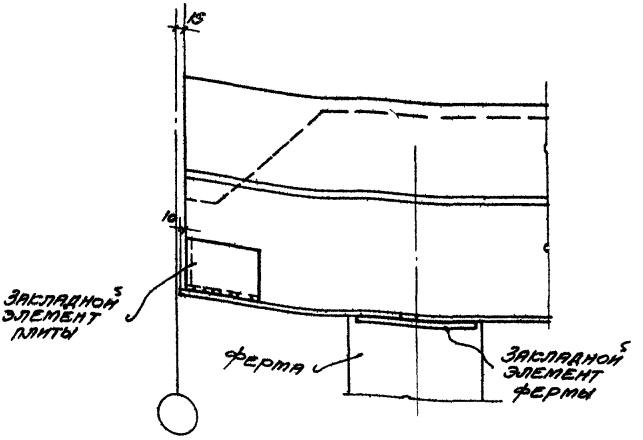


1-1

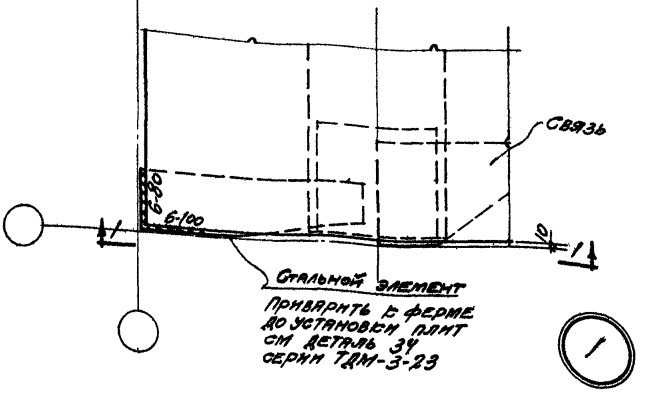


| | | | |
|---|---|---|---|
| ТДМ 1964 | Сопряжения плит покрытия с несущими конструкциями при плоской кровле | ТДМ-4-23 | |
| | Крепление плиты покрытия к ферме по крайнему ряду колонн у торца | Деталь | 1 |

7576-03

Гл. инж. пр. Мирер
Гл. инж. пр. Штейнгер
Рук. гр. Шварц
Гонстрой проект
Гл. инж. пр. Петров
Ст. гр. инж. Грицуцкая
Гр.
Гр. инж. пр.
Ст. гр. инж.
Гинин
Гоздания

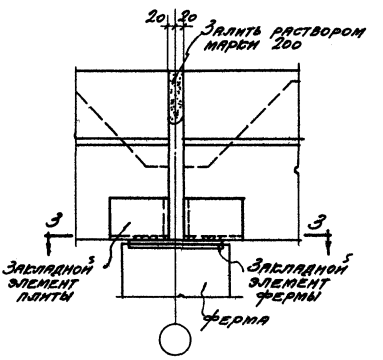


1-1

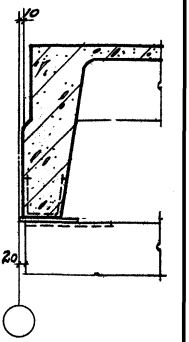


2-2

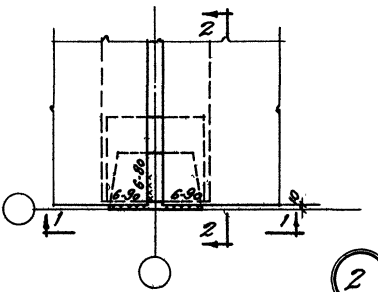


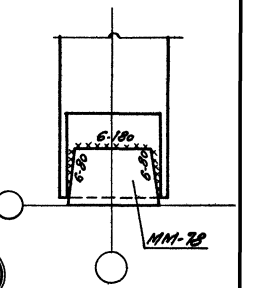


3-3

2

| | | | |
|---|---|---|---|
| ГИП | Крылов | | |
| Инж. | Мирер | | |
| Инж. пр. | Штейнер | | |
| Нач. отдела | | | |
| Гл. инж. пр. | | | |
| Рук. гр. инж. | | | |
| Промстройпроект | | | |
| ГИП | Петров | | |
| Инж. | Бравинская | | |
| Гл. инж. пр. | | | |
| Рук. гр. инж. | | | |
| Ценин | | | |
| Промгражданпроект | | | |

| | | | |
|---|---|---|---|
| ТДМ 1964 | Сопряжения плит покрытия с несущими конструкциями при плоской кровле | ТДМ-4-23 | |
| | Крепление плит покрытия к ферме по крайнему ряду колонн | Деталь 2 | |

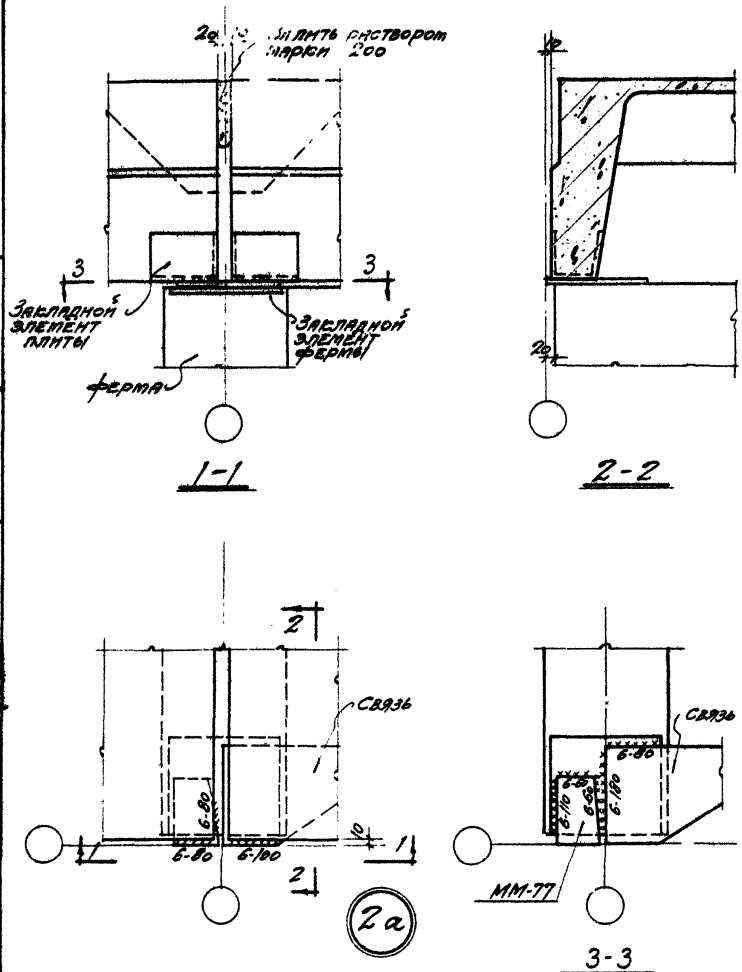


| | | | |
|---|---|---|---|
| ТДМ 1964 | Сопряжения плит покрытия с несущими конструкциями при плоской кровле | ТДМ-4-23 | |
| | Крепление плит покрытия к ферме по крайнему ряду колонн | Деталь | 2а |

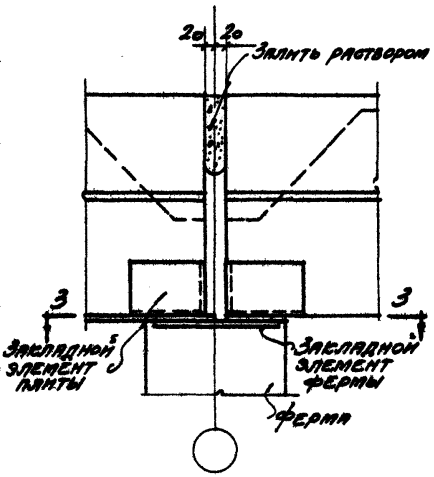


1-1

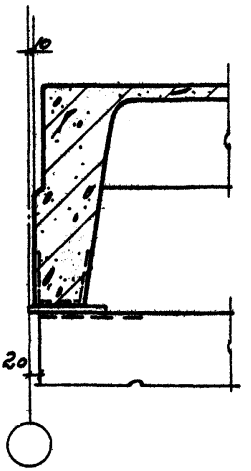


2-2

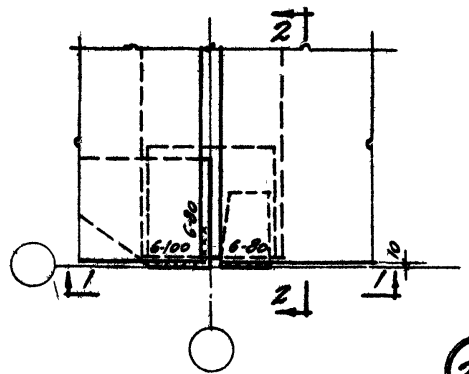


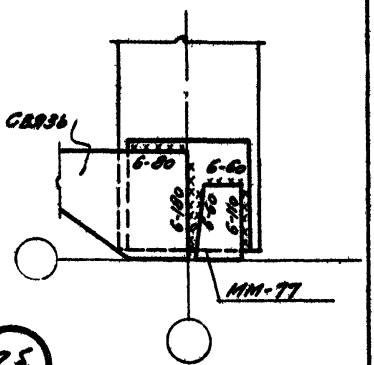


3-3

28

| | | |
|---|---|---|
| ТДМ 1964 | Сопряжения плит покрытия с несущими конструкциями при плоской кровле | ТДМ-4-23 |
| | Крепление плит покрытия к ферме по крайнему ряду колонн | Деталь 28 |

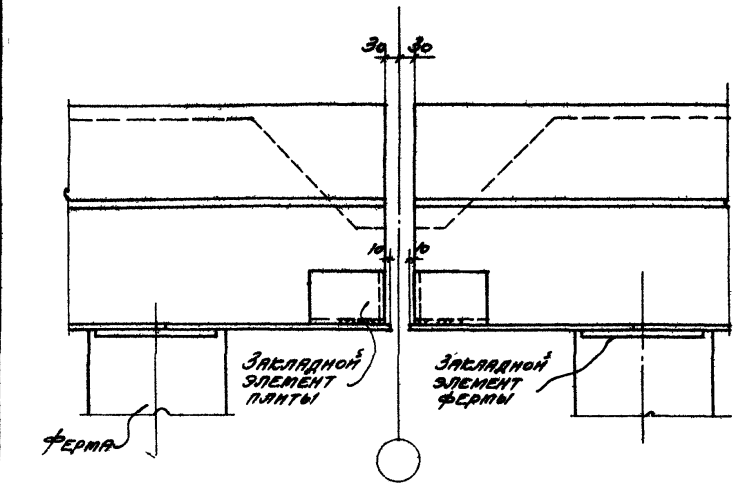


1-1

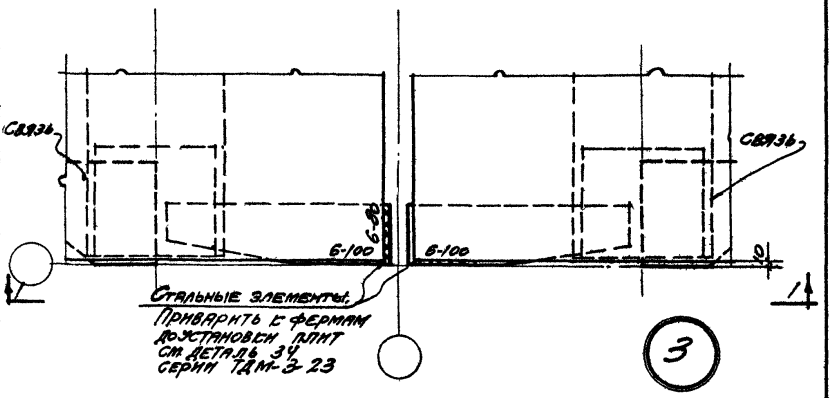


Стальные элементы:
Приварить к фермам доустановленной плиты см. деталь 34 серии ТДМ-3.23

3

| | | | |
|---|---|---|---|
| ТДМ 1964 | Сопряжения плит покрытия с несущими конструкциями при плоской кровле | ТДМ-4-23 | |
| | Крепление плит покрытия к ферме по крайнему ряду колонн у поперечного т. ш. | Деталь | 3 |

Гл. инж. пр. Ус. гл. инж. Крюк
Петров Сорвинская
Гл. инж. пр. Руст. гл. инж. Штейнер
Инж. Ф.Ц.
Гл. инж. пр. Ф.Ц.
Гостройпроект
Инв. № издания

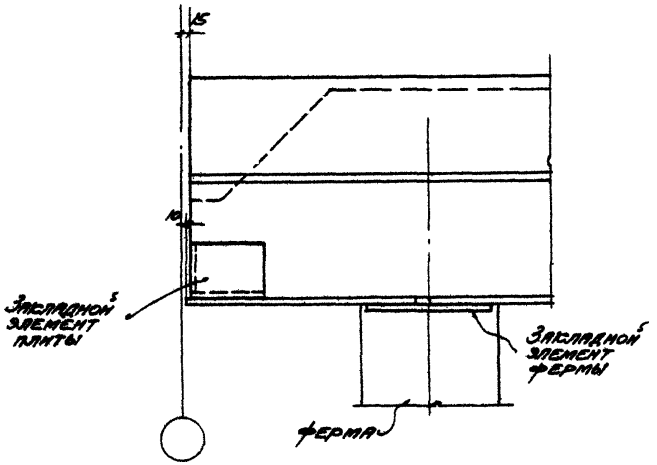


1-1

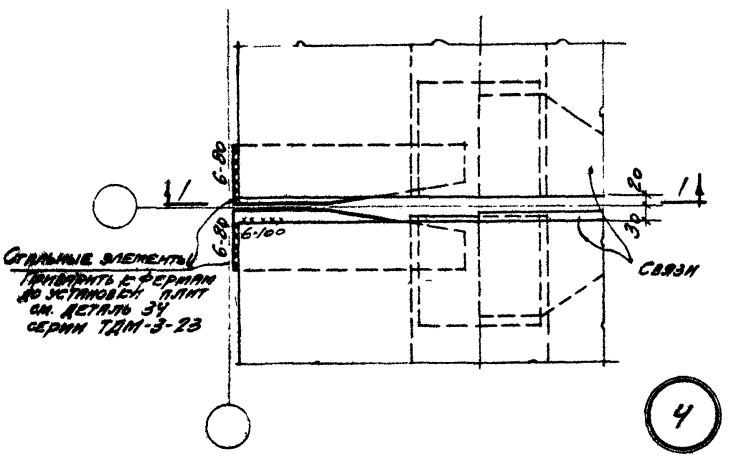


| | | |
|---|---|---|
| ТДМ 1964 | Сопряжения плит покрытия с несущими конструкциями при плоской кровле | ТДМ-4-23 |
| | Крепление плит покрытия к фермам по среднему ряду колонн у торца | Деталь 4 |

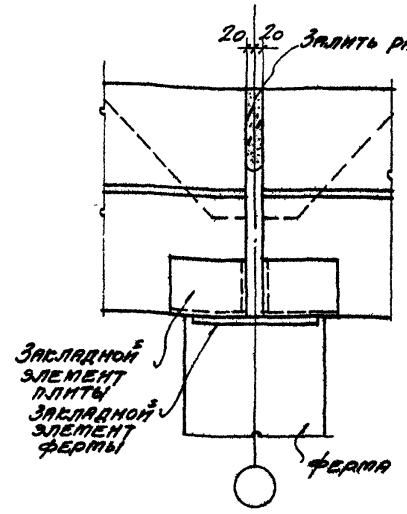


1-1

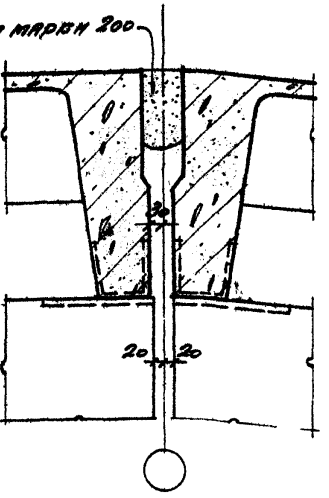


2-2

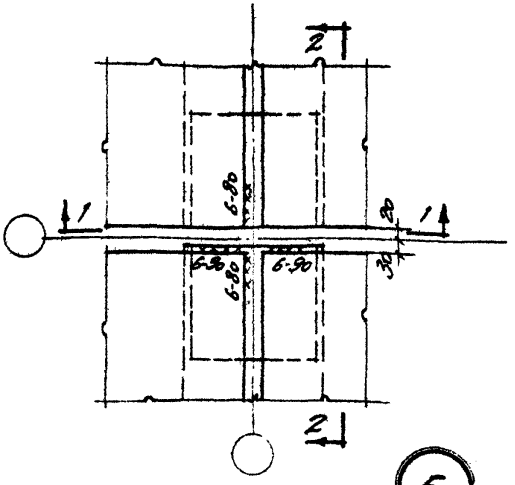


5

| | | | |
|---|---|---|---|
| ТДМ 1964 | Сопряжения плит покрытия с несущими конструкциями при плоской кровле | ТДМ-4-23 | |
| | Крепление плит покрытия к фермам по среднему ряду колонн | Деталь | 5 |

Инженер Штейнгер
Гл. инж. пр. Рук. гр. инж.
Строительное бюро
Петров Бриванцева
Гл. инж. пр. Рук. гр. инж.
Гинин

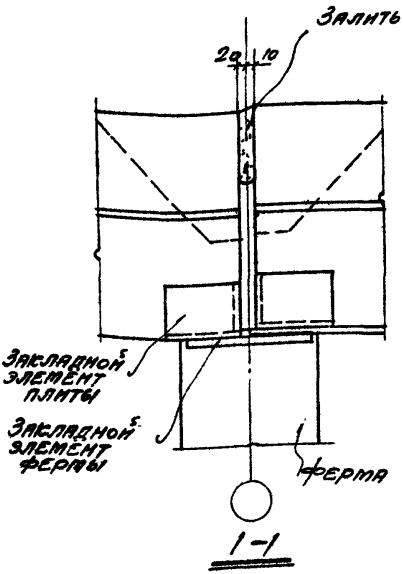


1-1

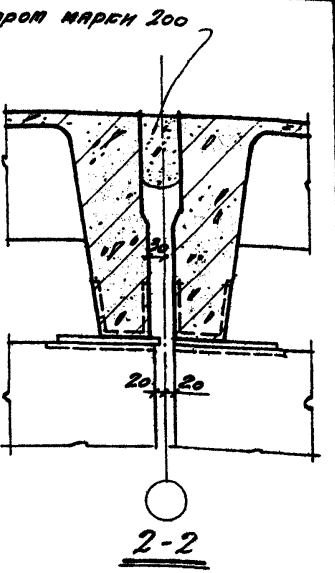


2-2

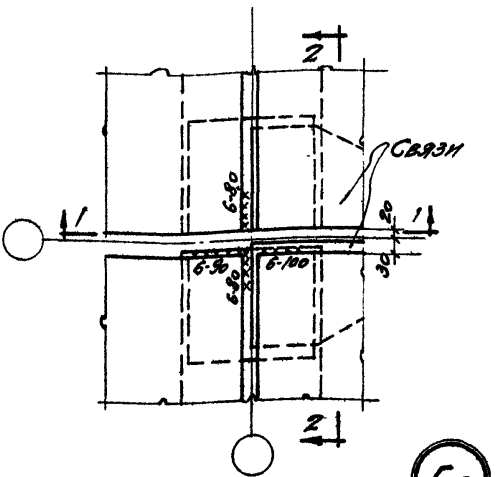


5а

| | | | |
|---|---|---|---|
| ТДМ 1964 | Сопряжения плит покрытия с несущими конструкциями при плоской кровле | ТДМ-4-23 | |
| | Крепление плит покрытия к фермам по среднему ряду колонн | Деталь | 5а |

Инженер Штенгер

Гл. инж. пр. Розе; Гр. инж. Гринберг

Инженер Гринберг

Гл. инж. пр. Розе; Гр. инж.

7576-03

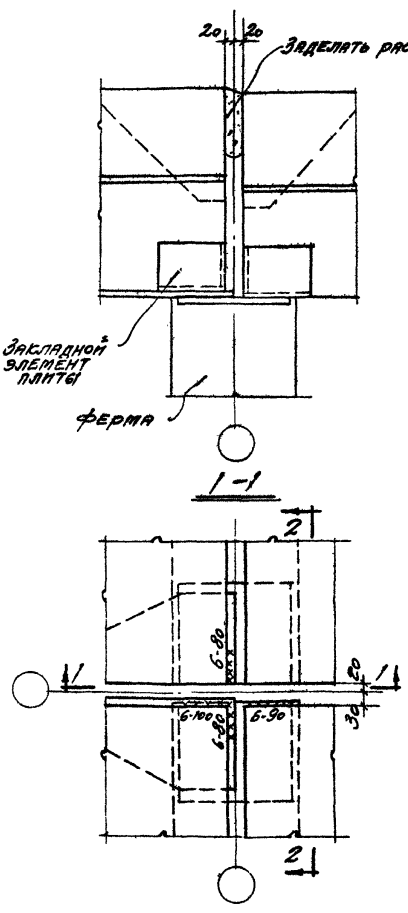


5б

| | | | |
|---|---|---|---|
| ТДМ 1964 | Сопряжения плит покрытия с несущими конструкциями при плоской кровле | ТДМ-4-23 | |
| | Крепление плит покрытия к фермам по среднему ряду колонн | Деталь | 5б |



Гл. инж. пр. Мирер
Рук. гр. инж. Штейнберг
Гл. инж. пр. Рук. гр. инж.
Госстрой СССР Проект
Петров
Сорокина
Гл. инж. пр. Рук. гр. инж.
Ленинградский Промстройпроект

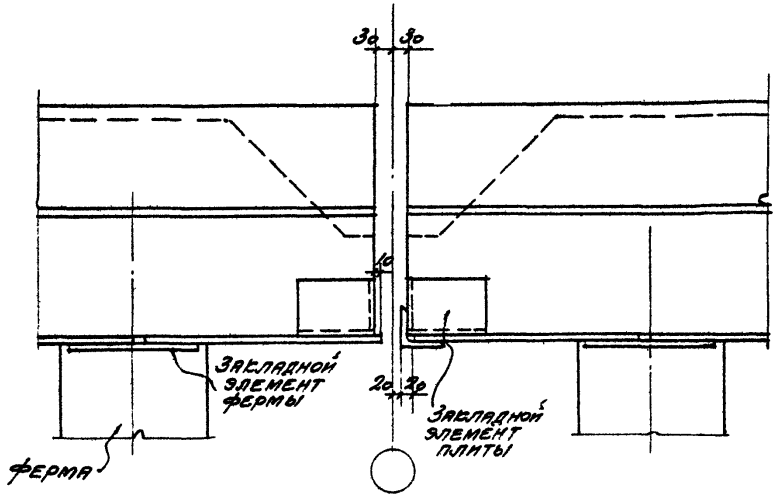


1-1

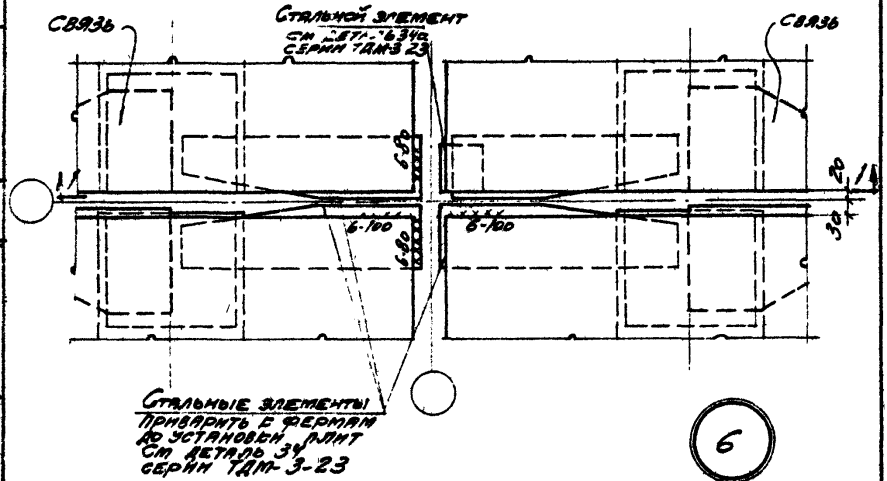


| | | |
|---|---|---|
| ТДМ 1964 | Сопряжения плит покрытия с несущими конструкциями при плоской кровле | ТДМ-4-23 |
| | Крепление плит покрытия к фермам по среднему ряду колонн у поперечного т. ш | Деталь 6 |

Инв. № подлинника | Подпись и дата | Взам. инв. №

Инв. № подлинника | Подпись и дата | Инв. № дубл.

Рис. 7 инж. | Конвицкая | Штенцер

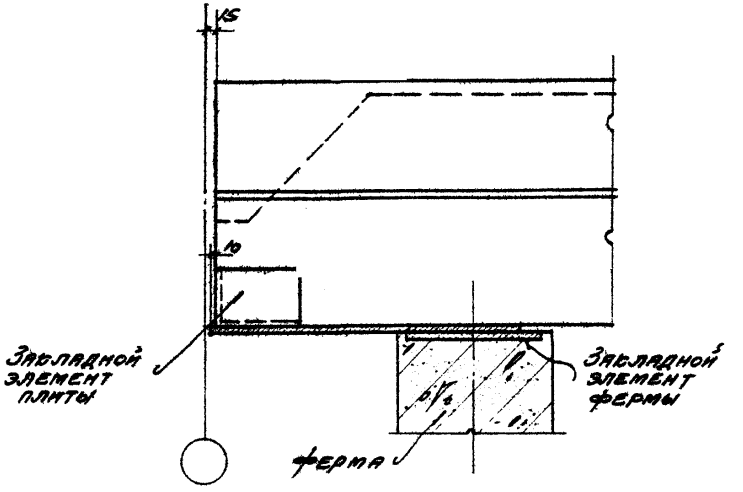


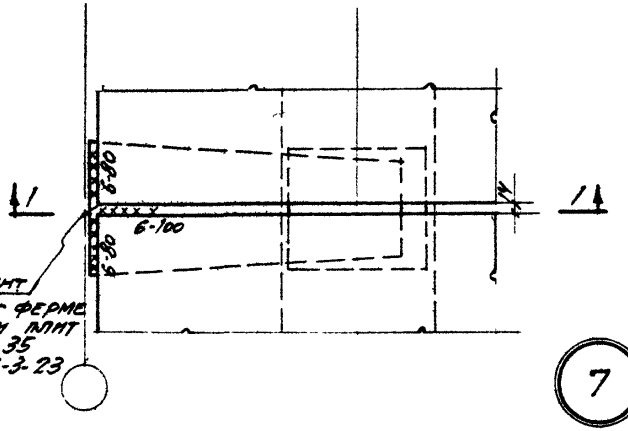


7

| | | | |
|---|---|---|---|
| ТДМ 1964 | Сопряжения плит покрытия с несущими конструкциями при плоской кровле | ТДМ-4-23 | |
| | Крепление плит покрытия к ферме у торца | Деталь | 7 |

Гл. инж. пр. Мирер
Рук. гр. инж. Штейнберг
Инж. Петров
Чертил Ермакова
Гл. инж. пр. Крыгин
Рис. гр. инж.

Госстрой СССР Союздорпроект

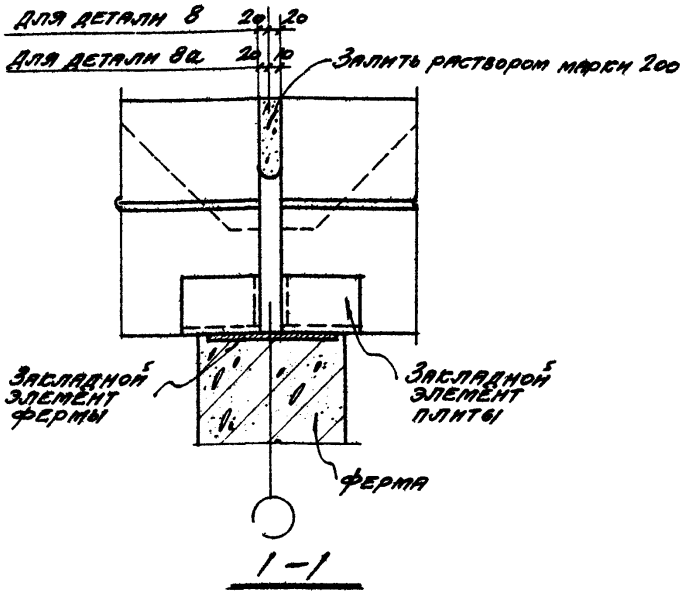


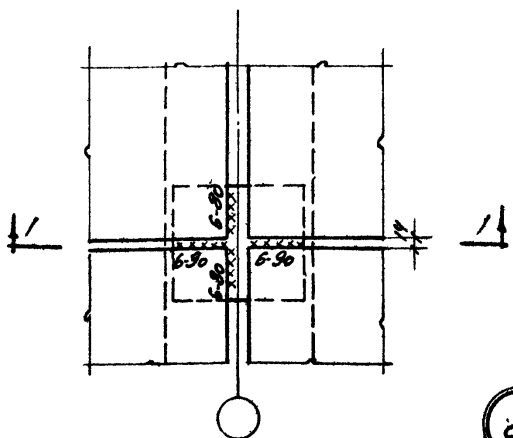


8 8а

| | | |
|---|---|---|
| ТДМ 1964 | Сопряжения плит покрытия с несущими конструкциями при плоской кровле | ТДМ-4-23 |
| | Крепление плит покрытия к ферме | Детали 8; 8а |

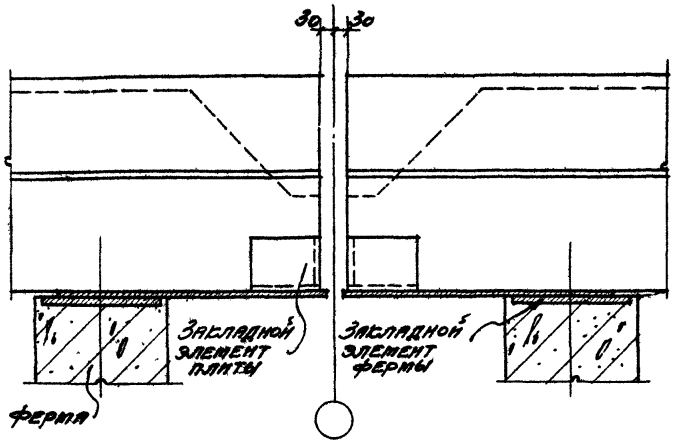


1–1

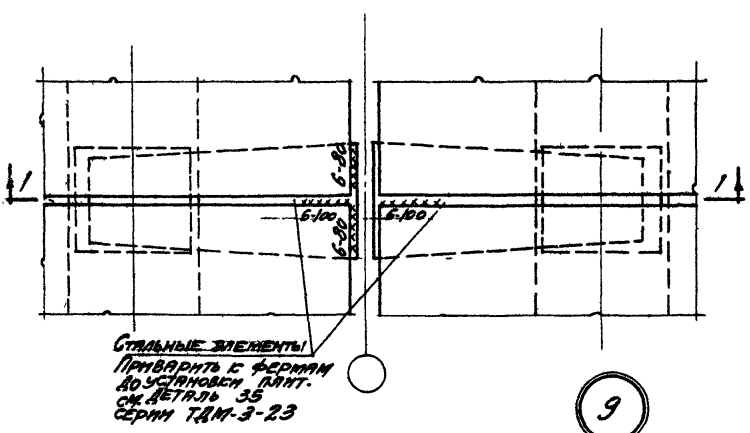


| | | | |
|---|---|---|---|
| Нач. отдела | Гл. инж. пр. | Рыгин | |
| | Рук. гр. инж. | Мирер | |
| | | Штейнер | |
| Проистройпроект | | | |
| Нач. отдела | Гл. инж. пр. | Волынин | |
| | Рук. гр. инж. | Петров | |
| | | Стрижевская | |
| Нач. отдела | Гл. инж. пр. | | |
| | Рук. гр. инж. | | |
| ЦНИИ промзданий | | | |

ТДМ 1964

Сопряжения плит покрытия с несущими конструкциями при плоской кровле

Крепление плит покрытия к фермам у поперечного т. ш.

ТДМ-4-23

Деталь 9

7976-09



gost.e-ecolog.ru