ГОСУДАРСТВЕННЫЙ КОМИТЕТ ПО ДЕЛАМ СТРОИТЕЛЬСТВА СССР
(ГОССТРОЙ СССР)

ТИПОВЫЕ МОНТАЖНЫЕ ДЕТАЛИ
ОДНОЭТАЖНЫХ ПРОМЫШЛЕННЫХ ЗДАНИЙ

СОПРЯЖЕНИЯ ПЛИТ ПОКРЫТИЯ С НЕСУЩИМИ КОНСТРУКЦИЯМИ ПРИ ПЛОСКОЙ КРОВЛЕ

ТДМ-4-22

Детали при шаге стропильных конструкций 6м и шаге колонн среднего ряда 12м

7576-02

Москва-1964г

gost.e-ecolog.ru

ГОСУДАРСТВЕННЫЙ КОМИТЕТ ПО ДЕЛАМ СТРОИТЕЛЬСТВА СССР
(ГОССТРОЙ СССР)

ТИПОВЫЕ МОНТАЖНЫЕ ДЕТАЛИ
ОДНОЭТАЖНЫХ ПРОМЫШЛЕННЫХ ЗДАНИЙ

СОПРЯЖЕНИЯ ПЛИТ ПОКРЫТИЯ С НЕСУЩИМИ КОНСТРУКЦИЯМИ ПРИ ПЛОСКОЙ КРОВЛЕ

ТДМ-4-22

Детали при шаге стропильных конструкций 6м и шаге колонн среднего ряда 12м

РАЗРАБОТАНЫ
Центральным научно-исследовательским и проектно-экспериментальным институтом промышленных зданий и сооружений (Цниипромзданий)
Государственным ордена Трудового Красного Знамени проектным институтом Промстройпроект

УТВЕРЖДЕНЫ
и введены в действие с 1 января 1965г
Государственным Комитетом по делам строительства СССР
Приказ №194 от 5 ноября 1964г.

ЦЕНТРАЛЬНЫЙ ИНСТИТУТ ТИПОВЫХ ПРОЕКТОВ

Москва-1964г

СОДЕРЖАНИЕ

Деталь		Стр.
I	Крепление плиты покрытия к ферме по крайнему ряду колонн у торца	3
2	Крепление плит покрытия к ферме по крайнему ряду колонн	4
2а	Крепление плит покрытия к ферме по крайнему ряду колонн	5
2б	Крепление плит покрытия к ферме по крайнему ряду колонн	6
3	Крепление плит покрытия к фермам по крайнему ряду колонн у поперечного т.ш.	7
4	Крепление плит покрытия к фермам по среднему ряду колонн у торца	8
5	Крепление плит покрытия к фермам по среднему ряду колонн	9
6	Крепление плит покрытия к фермам по среднему ряду колонн у поперечного т.ш.	I0
7	Крепление плит покрытия к ферме у торца . . .	II
8;8а	Крепление плит покрытия к ферме	I2
9	Крепление плит покрытия к фермам у поперечного т.ш.	I3
I0;I0а	Крепление плит покрытия к подстропильной ферме в середине ее пролета	I4

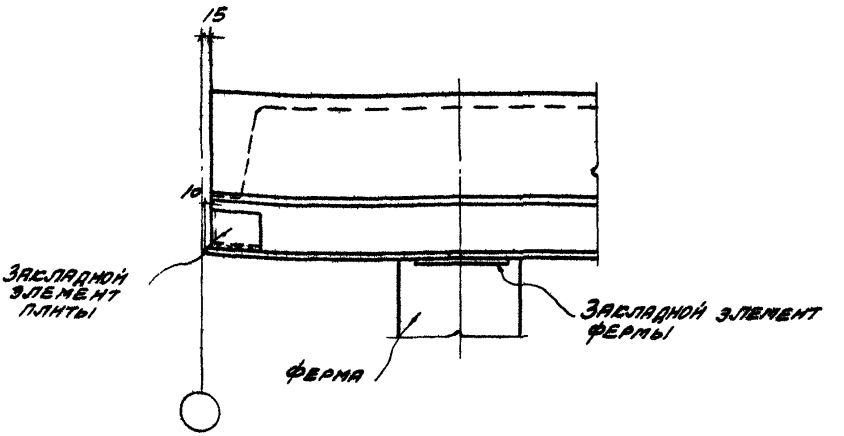

1-1

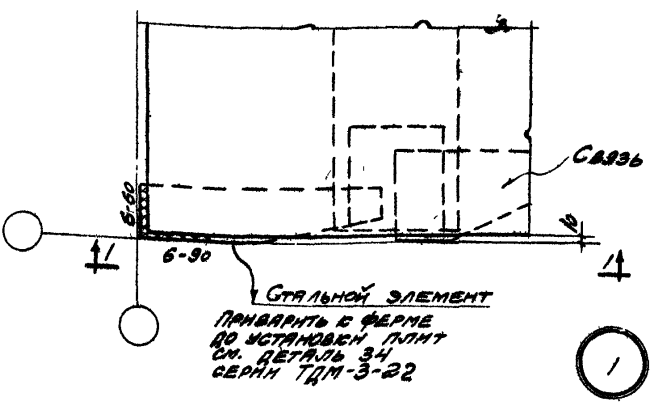

Нач отдела	Дрыгин		
Гл инж пр	Мирер		
Рук гр инж	Штейнер		
Промстройпроект			
Нач отдела	Выжигин		
Гл инж пр	Петров		
Рук гр инж	Кривицкая		
Ленинградский промзданий			

ТДМ 1964	Сопряжения плит покрытия с несущими конструкциями при плоской кровле	ТДМ-4-22	
	Крепление плиты покрытия к ферме по крайнему ряду колонн у торца	Деталь	1

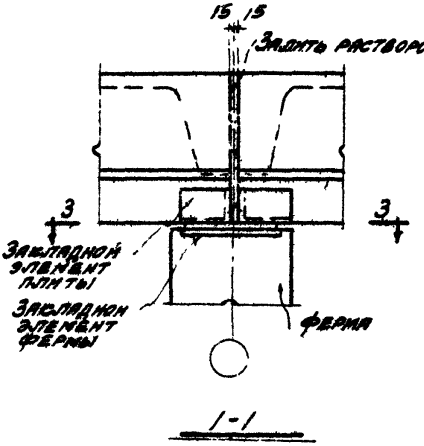

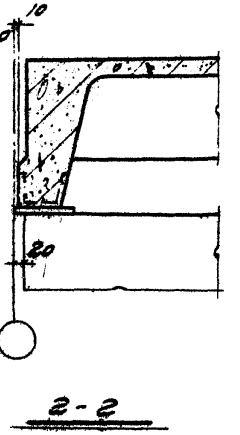

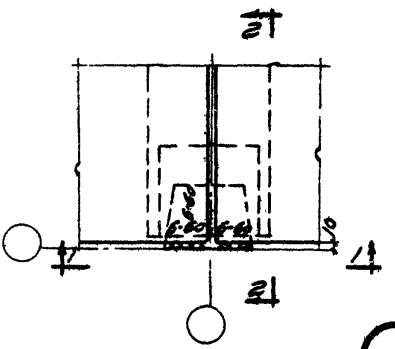

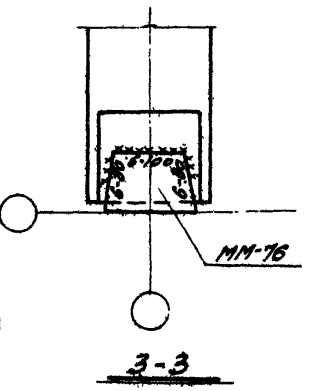

ТДМ 1964	Сопряжения плит покрытия с ущими конструкциями при плоской кровле	ТДМ-Н-22
	Крепление плит покрытия к ферме по крайнему ряду колонн	Деталь 2

7576-02 4

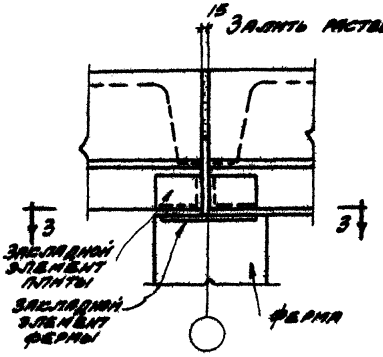

1-1

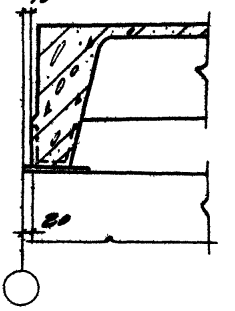

2-2

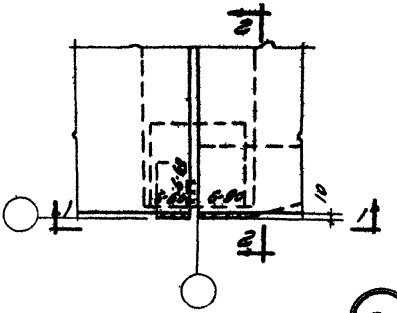

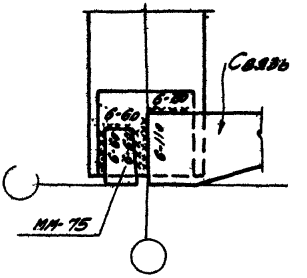

3-3

2а

ТДМ 1964	Сопряжения плит покрытия с несущими конструкциями при плоской кровле	ТДМ-4-82	
	Крепление плит покрытия к ферме по крайнему ряду колонн.	Деталь	2а

5.976-02 5

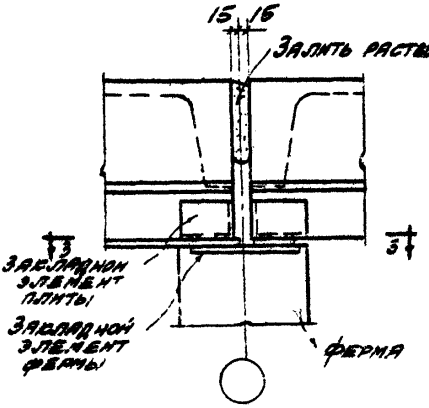

1-1

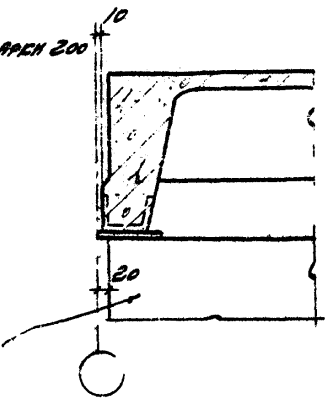

2-2

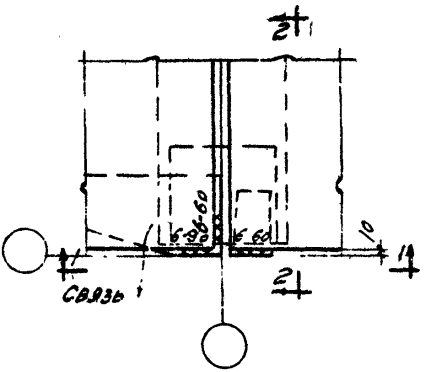

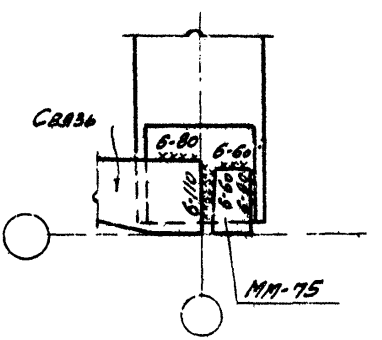

3-3

28

ТДМ 1964	Сопряжения плит покрытия с несущими конструкциями при плоской кровле	ТДМ-4-22	
	Крепление плит покрытия к ферме по крайнему ряду колонн	Деталь	28

7576-02 5

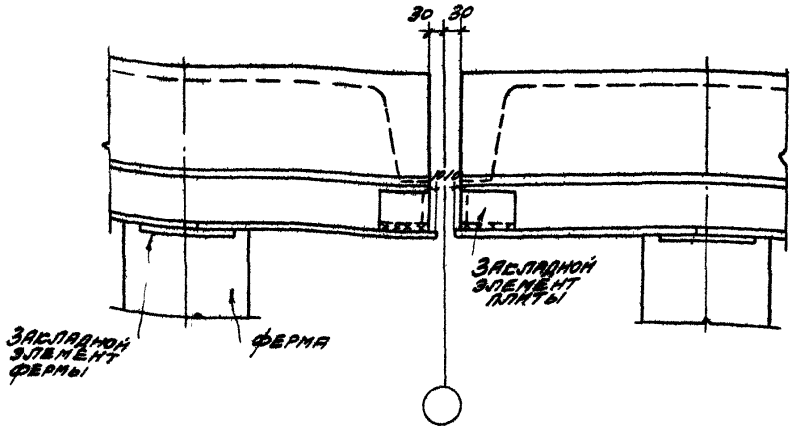

1-1

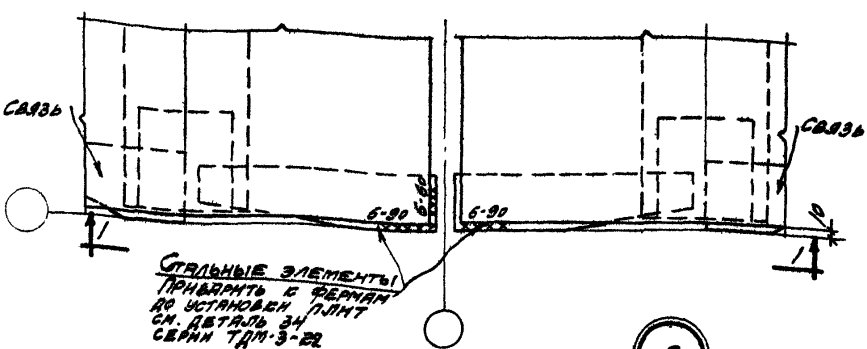

3

ТДМ 1964	Сопряжения плит покрытия с несущими конструкциями при плоской кровле	ТДМ-4-22	
	Крепление плит покрытия к фермам по крайнему ряду колонн у поперечного т.ш.	Деталь	3

Нач. отдела Гл. инж. пр. Рук. гр. инж. — Дрогин, Мирер, Штейнберг

Промстрой проект

Нач. отдела Гл. инж. пр. Рук. гр. инж. — Выжигин, Петров, Кривицкая

Цнии промзданий

7576-02 7

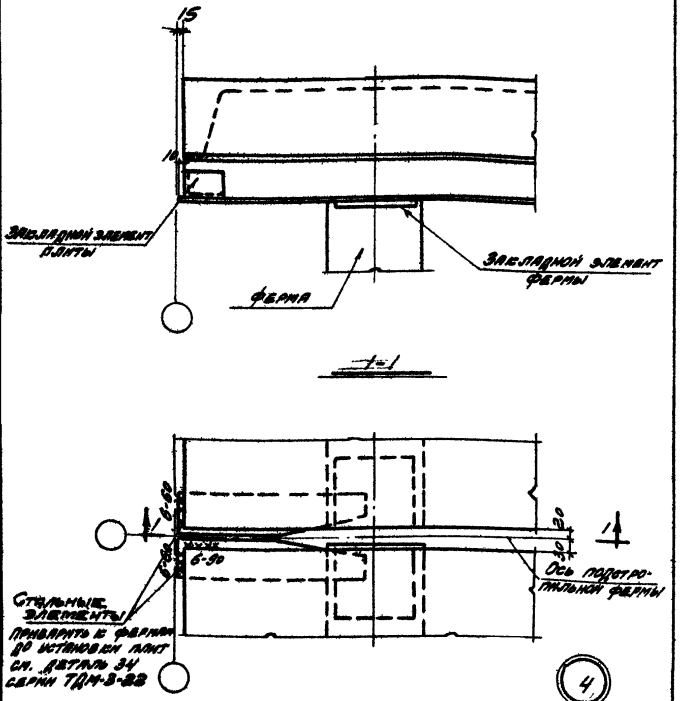

ТДМ 1964	Соединения плит покрытия с несущими конструкциями при плоской кровле	ТДМ-4-22	
	Крепление плит покрытия к ферме по средней ряду колонн у торца	Деталь	4

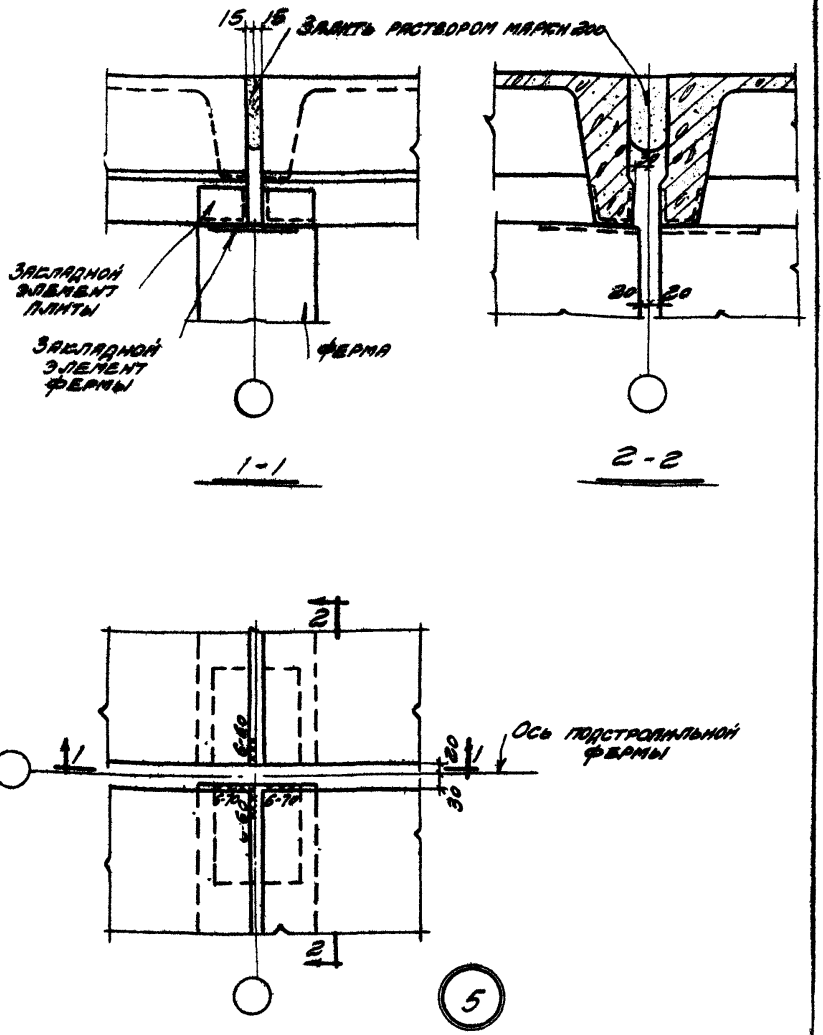

Гл. инж. пр.	Дрыгин		
Рук. гр. инж.	Минеев		
Нач. отдела	Штейнер		
Промстройпроект			
Гл. инж. пр.	Шишкин		
Рук. гр. инж.	Шишкин		
Инж.	Вышегин		
Рук. гр. инж.	Петров		
Нач. отдела	Кривицкая		
Рук. гр. инж.	Цинн		
Проектирование	Прокудина		

ТДМ 1964	Сопряжения несущих конструкций покрытия с колоннами и связями по покрытию при плоской кровле	ТДМ-4-22	
	Крепление плит покрытия к фермам по среднему ряду колонн	Деталь	5

7576-02 9

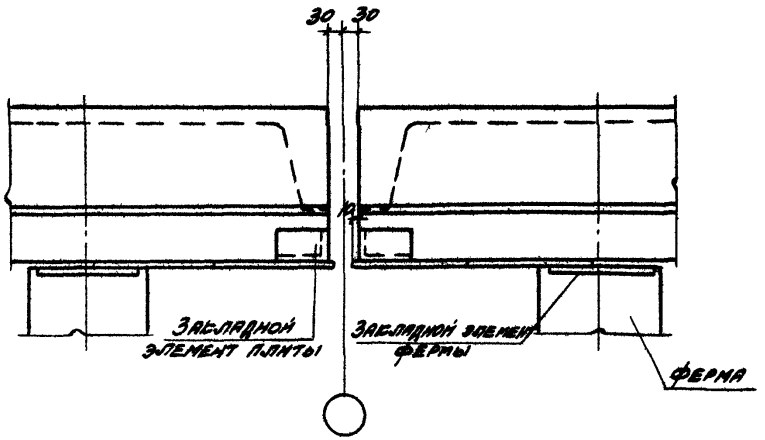

1-1

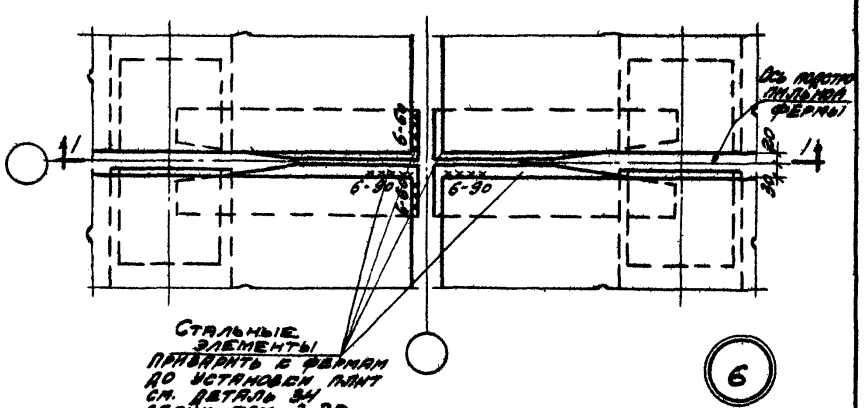

6

ТДМ 1963	Сопряжения плит покрытия с несущими конструкциями при плоской кровле	ТДМ-4-22	
	Крепление плит покрытия к фермам по среднему ряду колонн у поперечного т.ш.	Деталь	6

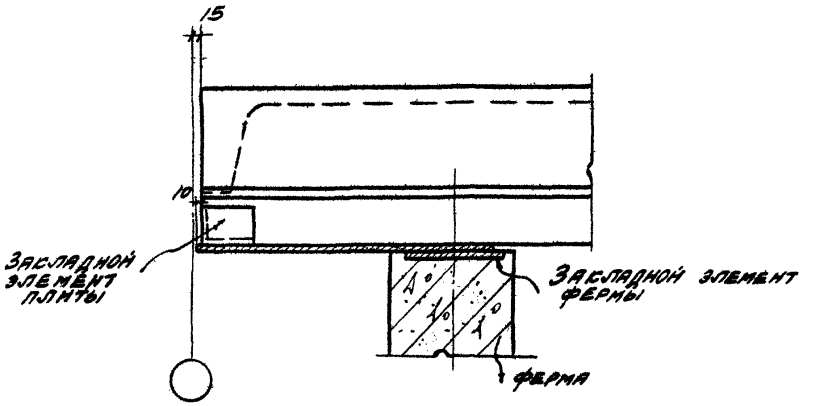

1-1

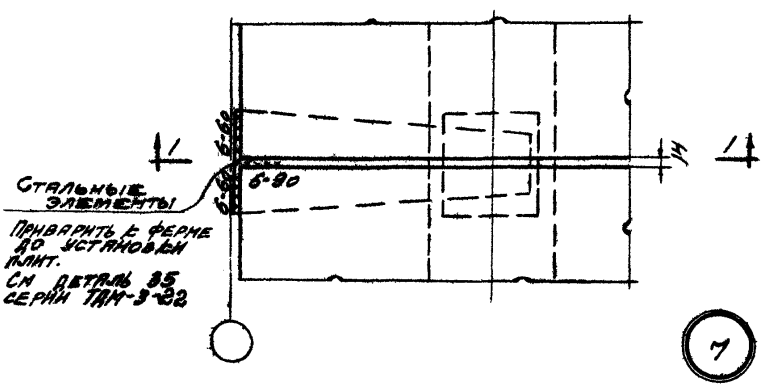

Дрыгин	Мирер	Штейнер	
Нач отдела	Гл. инж. пр.	Рук. гр. инж.	
Промстрой проект			
Выжигин	Петров	Кривицкая	
Нач отдела	Гл. инж. пр.	Рук. гр. инж.	
ЦНИИ Промзданий			

ТДМ 1964	Сопряжения плит покрытия с несущими конструкциями при плоской кровле	ТДМ-4-22	
	Крепление плит покрытия к ферме у торца	Деталь	7

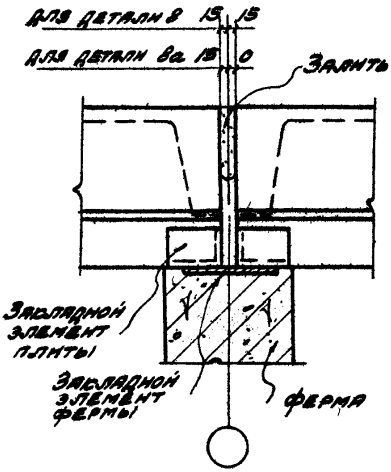

1-1

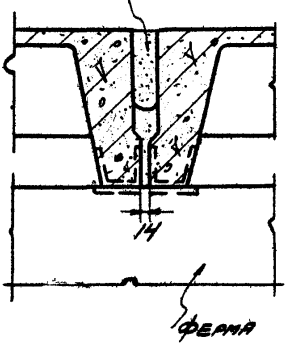

2-2

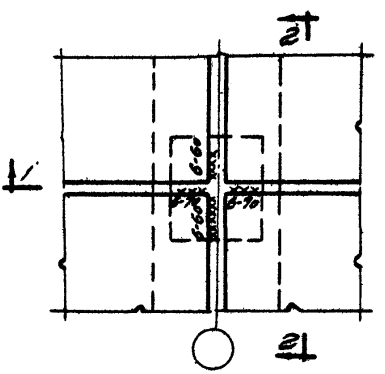



ТДМ 1964	Сопряжения плит покрытия с несущими конструкциями при плоской кровле	ТДМ-4-32
	Крепление плит покрытия к ферме	Детали 8; 8а

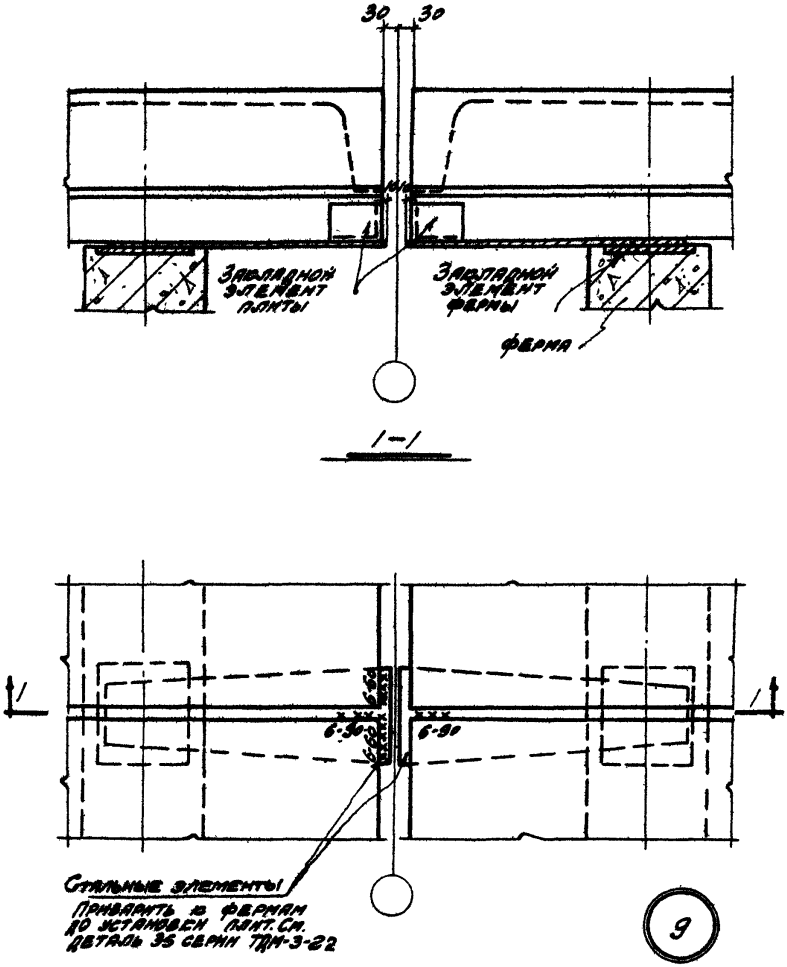

Дрыгин	Мирер	Штейнер	
Нач. отдела	Гл. инж. пр.	Рук. гр. инж.	Промстрой проект
Выжигин	Петров	Кривицкая	
Нач. отдела	Гл. инж. пр.	Рук. гр. инж.	ЦНИИ промзданий

ТДМ 1964	Сопряжения плит покрытия с несущими конструкциями при плоской кровле	ТДМ-4-22	
	Крепление плит покрытия к фермам у поперечного т. ш.	Деталь	9

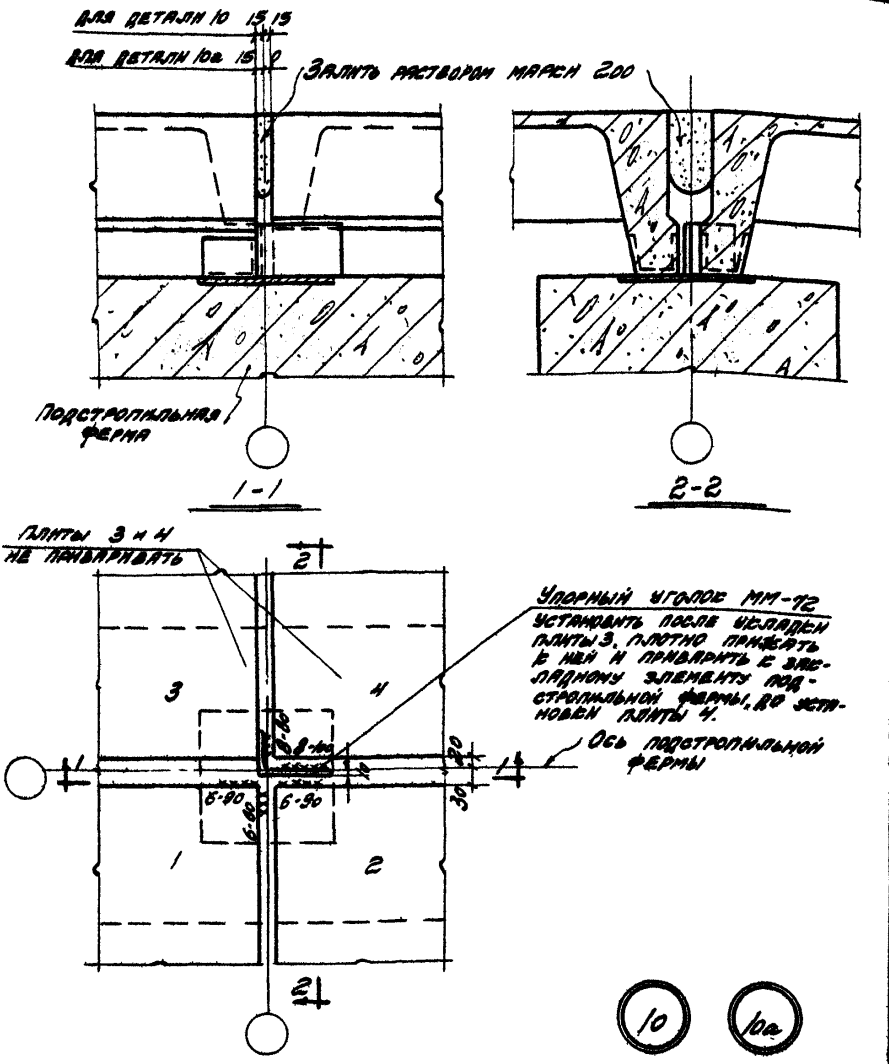

Примечание

Зазоры между уголком и плитами тщательно зачеканить раствором марки 200, а при монтаже в зимнее время заложить прокладками.

ГДМ	Примыкания плит покрытия с несущими конструкциями при плоской кровле	ТДМ-4-22	
1964	Крепление плит покрытия к подстропильной ферме в середине ее пролета	Деталь	10;10а

7576-02 (14)

gost.e-ecolog.ru