ГОСУДАРСТВЕННЫЙ КОМИТЕТ ПО ДЕЛАМ СТРОИТЕЛЬСТВА СССР
(ГОССТРОЙ СССР)

ТИПОВЫЕ МОНТАЖНЫЕ ДЕТАЛИ
ОДНОЭТАЖНЫХ ПРОМЫШЛЕННЫХ ЗДАНИЙ

# СОПРЯЖЕНИЯ ПЛИТ ПОКРЫТИЯ С НЕСУЩИМИ КОНСТРУКЦИЯМИ ПРИ ПЛОСКОЙ КРОВЛЕ

## ТДМ-4-21

## Детали при шаге стропильных конструкций 6м

*7576—01*

Москва - 1964г

gost.e-ecolog.ru

Центральный институт типовых проектов
Управления подведомственными организациями
Госстроя СССР

Москва, Б-88, Спартаковская ул. 2а, корпус В

Сдано в печать 15/III 1985 года
Заказ № 742 Тираж 2000 экз.
Цена 0р26к

ГОСУДАРСТВЕННЫЙ КОМИТЕТ ПО ДЕЛАМ СТРОИТЕЛЬСТВА СССР
(ГОССТРОЙ СССР)

ТИПОВЫЕ МОНТАЖНЫЕ ДЕТАЛИ
ОДНОЭТАЖНЫХ ПРОМЫШЛЕННЫХ ЗДАНИЙ

# СОПРЯЖЕНИЯ ПЛИТ ПОКРЫТИЯ С НЕСУЩИМИ КОНСТРУКЦИЯМИ ПРИ ПЛОСКОЙ КРОВЛЕ

## ТДМ-4-21

## Детали при шаге стропильных конструкций 6м

РАЗРАБОТАНЫ
Центральным научно-исследовательским и проектно-экспериментальным институтом промышленных зданий и сооружений (Цниипромзданий)
Государственным ордена Трудового Красного Знамени проектным институтом Промстройпроект

УТВЕРЖДЕНЫ
и введены в действие с 1 января 1965г.
Государственным Комитетом по делам строительства СССР
Приказ №194 от 5 ноября 1964г.

ЦЕНТРАЛЬНЫЙ ИНСТИТУТ ТИПОВЫХ ПРОЕКТОВ

Москва-1964г

# СОДЕРЖАНИЕ


| Деталь | | Стр. |
|---|---|---|
| I | Крепление плиты покрытия к ферме /балке/ по крайнему ряду колонн у торца . . . | 3 |
| 2 | Крепление плит покрытия к ферме /балке/ по крайнему ряду колонн . . . . . | 4 |
| 2а | Крепление плит покрытия к ферме /балке/ по крайнему ряду колонн . . . . . | 5 |
| 2б | Крепление плит покрытия к ферме /балке/ по крайнему ряду колонн . . . . . | 6 |
| 3 | Крепление плит покрытия к фермам /балкам/ по крайнему ряду колонн у поперечного т.ш. . . . . | 7 |
| 4 | Крепление плит покрытия к фермам /балкам/ по среднему ряду колонн у торца . . | 8 |
| 5 | Крепление плит покрытия к фермам /балкам/ по среднему ряду колонн . . . . . | 9 |
| 5а | Крепление плит покрытия к фермам /балкам/ по среднему ряду колонн . . . . . | I0 |
| 5б | Крепление плит покрытия к фермам /балкам/ по среднему ряду колонн . . . . . | II |
| 6 | Крепление плит покрытия к фермам /балкам/ по среднему ряду колонн у поперечного т.ш. . . . . | I2 |
| 7 | Крепление плит покрытия к ферме /балке/ у торца . . . . . | I3 |
| 8;8а | Крепление плит покрытия к ферме /балке/ . . . | I4 |
| 9 | Крепление плит покрытия к фермам /балкам/ у поперечного т.ш. . . . . | I5 |

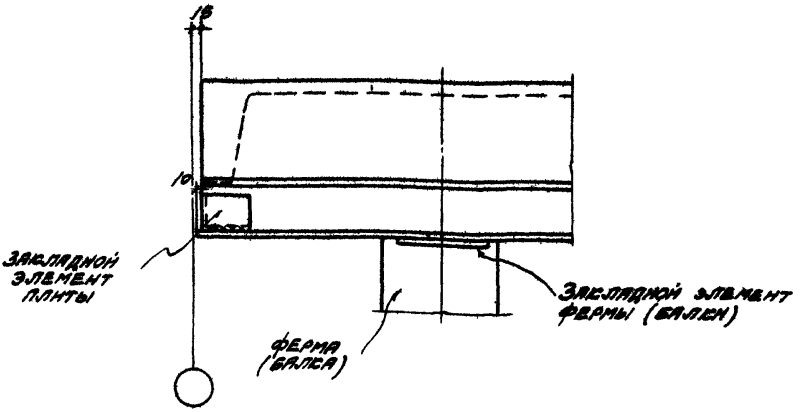


1-1

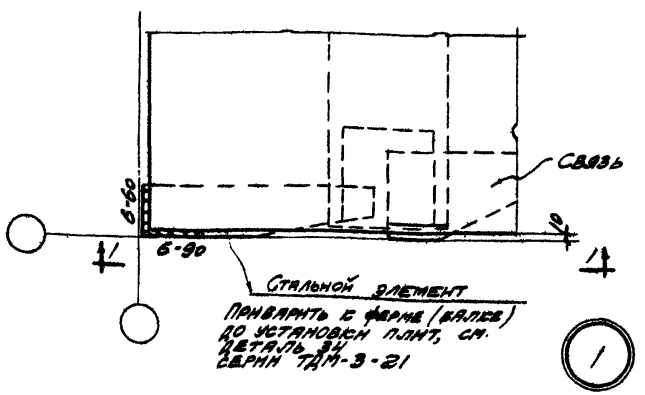


| | | | | |
|---|---|---|---|---|
| ТДМ 1964 | Сопряжения плит покрытия с несущими конструкциями при плоской кровле | | ТДМ-4-21 | |
| | Крепление плиты покрытия к ферме (балке) по крайнему ряду колонн у торца | | Деталь | 1 |

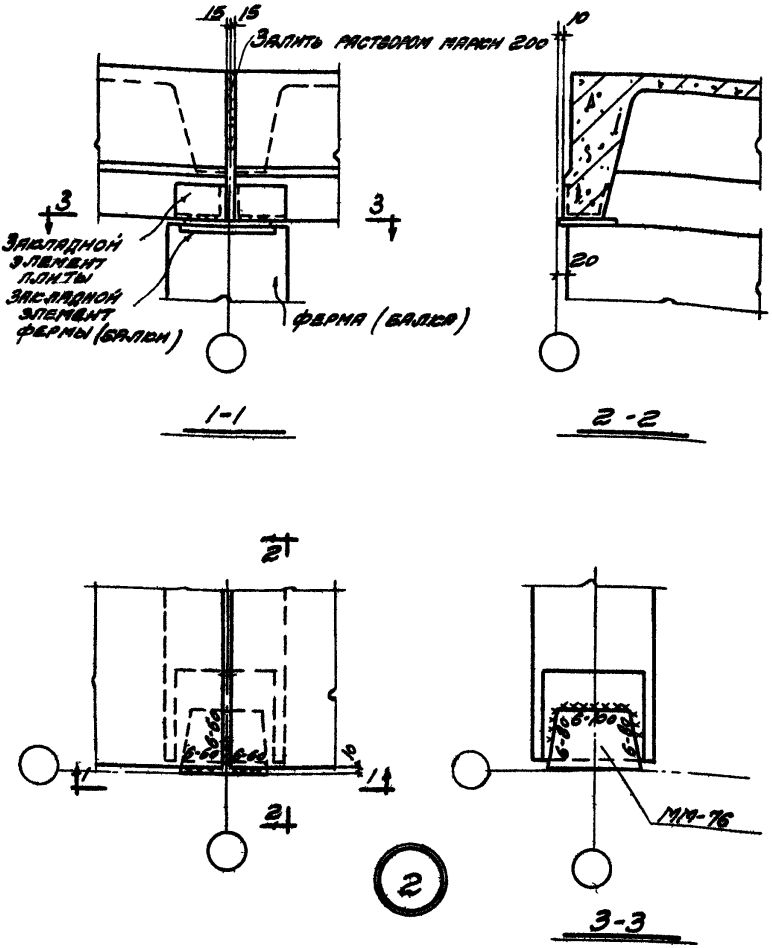


| | | | |
|---|---|---|---|
| ТДМ 1964 | Сопряжение плит покрытия с несущими конструкциями при плоской кровле | ТДМ-4-21 | |
| | Крепление плит покрытия к ферме (балке) по среднему ряду колонн | Деталь | 2 |

7576-01

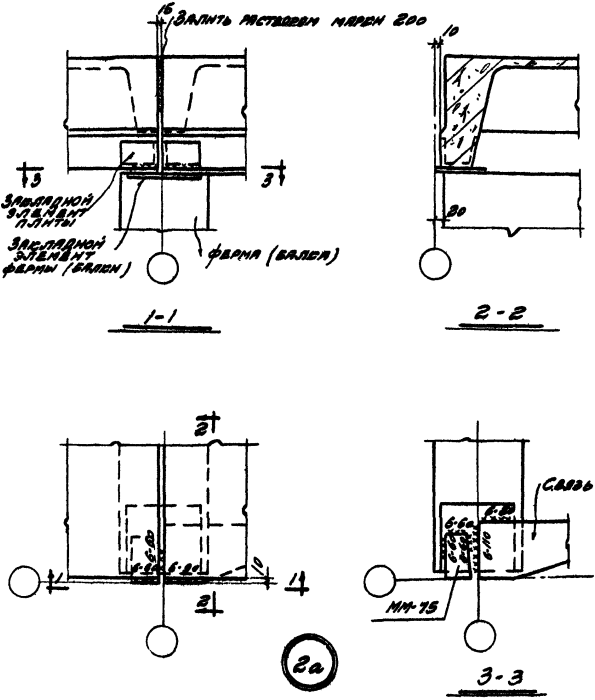


| | | | |
|---|---|---|---|
| ТДМ 1964 | Сопряжения плит покрытия с несущими конструкциями при плоской кровле | ТДМ-4-21 | |
| | Крепление плит покрытия к ферме (балке) по крайнему ряду колонн | Деталь | 2а |
| | | 7576-01 | 5 |

Инв. № подл. | Подпись и дата | Взам. инв. №
Гос. инж. пр. Рыс. инж.
Гос. инж. пр. Рыс. гр. инж.
Инв. № подл.
Подпись и дата
Взам. инв. №
Инв. № подл.
Подпись и дата
Взам. инв. №
Гос. инж. пр. Рыс. инж.
Гос. инж. пр. Рыс. гр. инж.

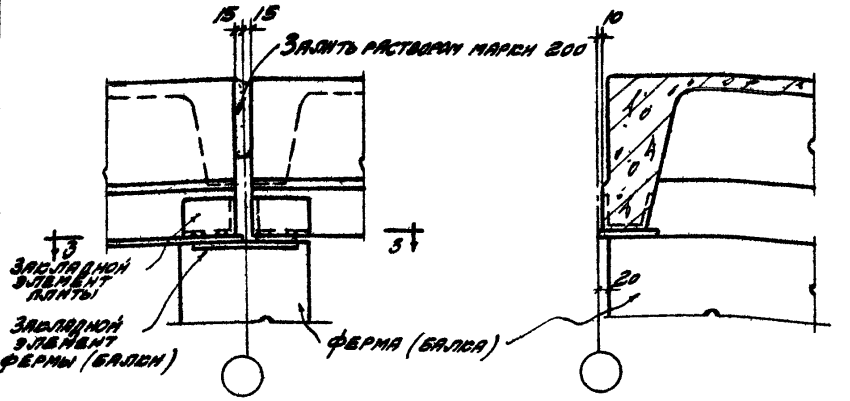


1-1

2-2

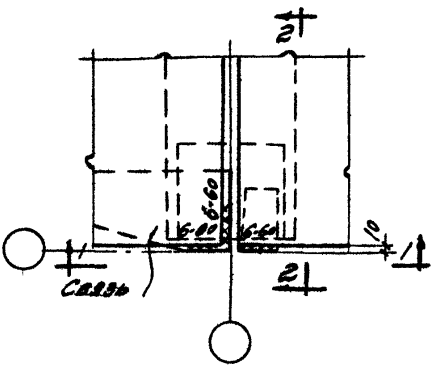


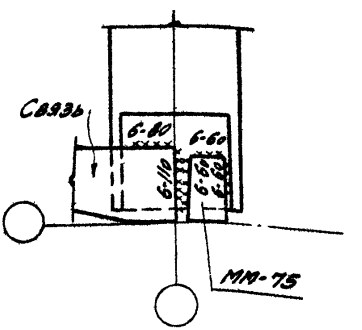


3-3

2б

| | | | |
|---|---|---|---|
| ТДМ 1964 | Сопряжения плит покрытия с несущими конструкциями при плоской кровле | ТДМ-4-21 | |
| | Крепление плит покрытия к ферме (балке) по крайнему ряду колонн | Деталь | 2б |

7576-01 6

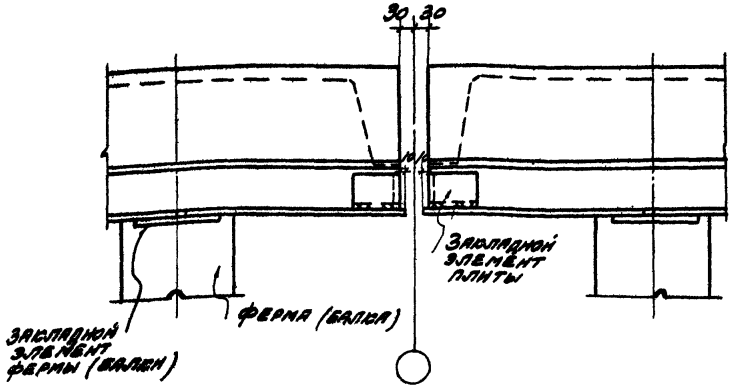


1-1

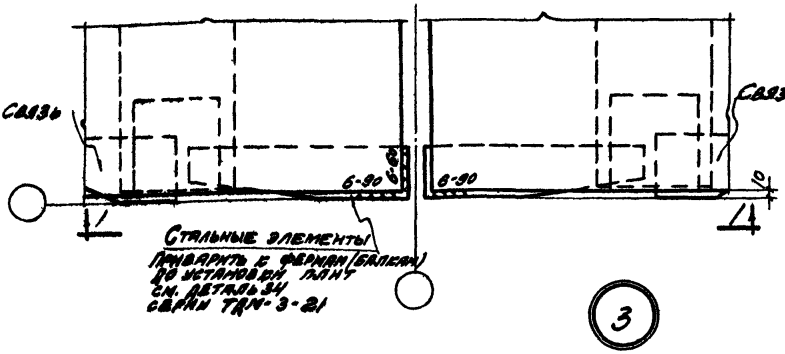


| | | | | |
|---|---|---|---|---|
| Гл. инж. отдела | Ю.Н. | | | |
| Рук. гр. инж. | | | | |
| Гл. инж. пр. | | | | |
| Рук. гр. инж. | | | | |
| Гл. инж. пр. | | | | |
| Рук. гр. инж. | | | | |
| ЦНИИМ | | | | |
| Проверил

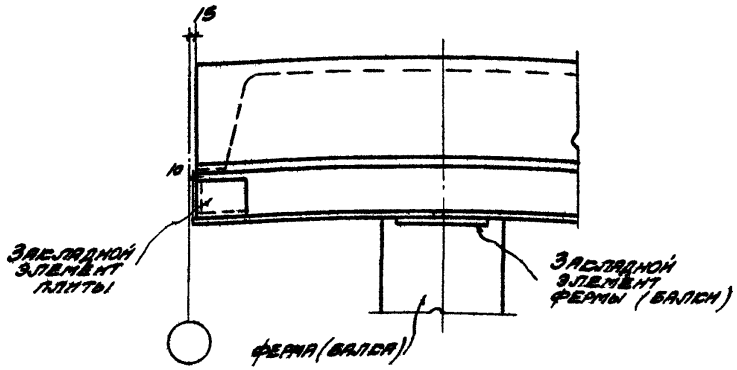


1-1

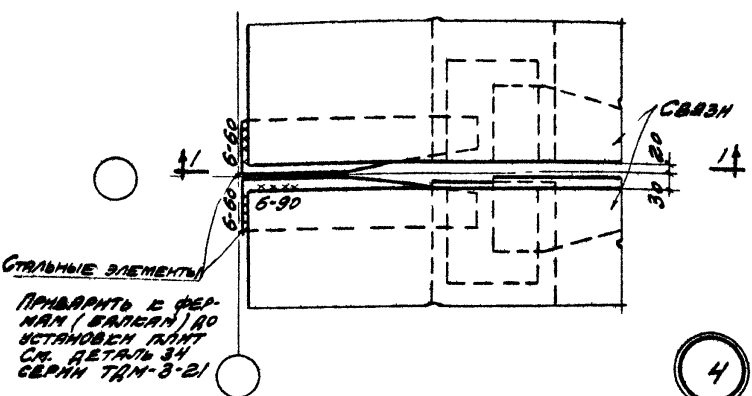


| | | | |
|---|---|---|---|
| ТДМ 1984 | Сопряжения плит покрытия с несущими конструкциями при плоской кровле | ТДМ-4-21 | |
| | Крепление плит покрытия к фермам (балкам) по среднему ряду колонн у торца | Деталь | 4 |

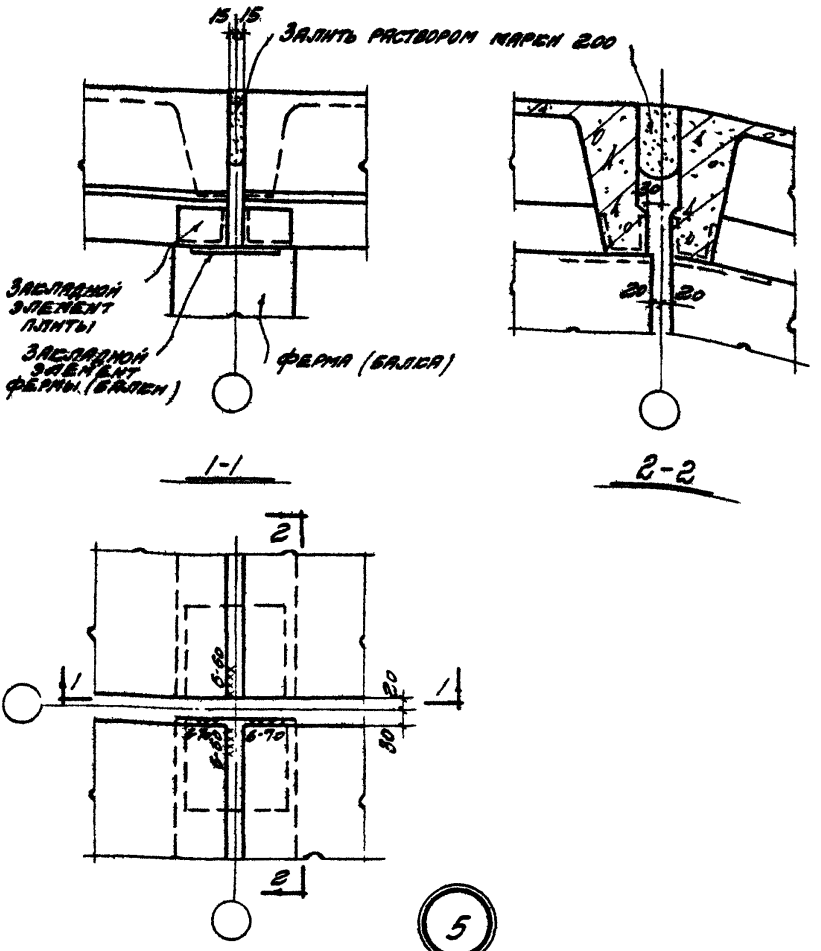


| | | | |
|---|---|---|---|
| Дрыгин | Мирер | Штейнер | |
| Нач. отдела | Гл. инж. пр. | Рук. гр. инж. | |
| Промстрой проект | | | |
| Выжигин | Петров | Кривицкая | |
| Нач. отдела | Гл. инж. пр. | Рук. гр. инж. | |
| ЦНИИ промзданий | | | |

| | | | |
|---|---|---|---|
| ТДМ 1964 | Сопряжения плит покрытия с несущими конструкциями при плоской кровле | ТДМ-4-21 | |
| | Крепление плит покрытия к фермам (балкам) по среднему ряду колонн | Деталь | 5 |

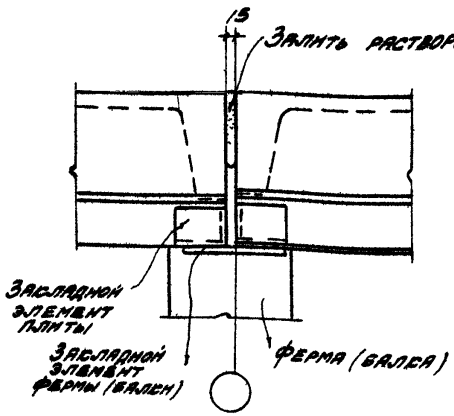


1-1

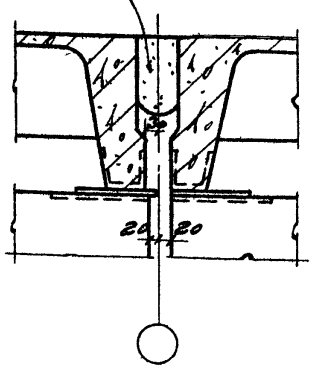


2-2

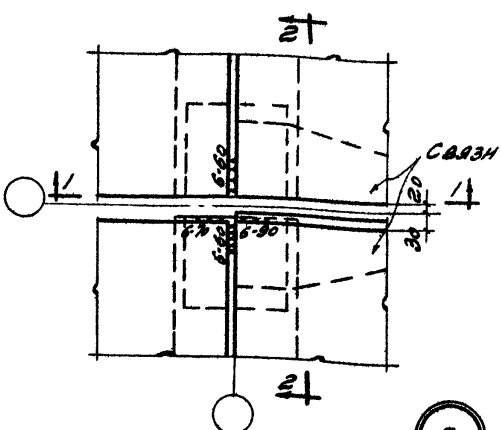


5а

| | | | |
|---|---|---|---|
| ТДМ 1984 | Сопряжения плит покрытия с несущими конструкциями при плоской кровле | ТДМ-4-21 | |
| | Крепление плит покрытия к фермам (балкам) по среднему ряду колонн | Деталь | 5а |

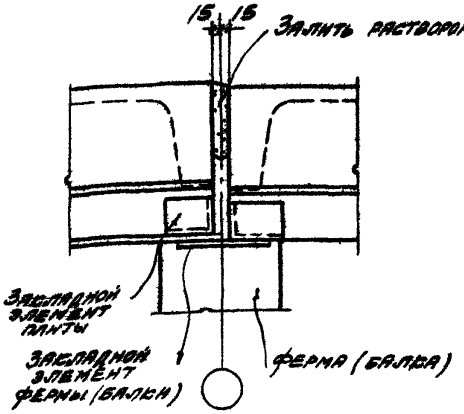


1-1

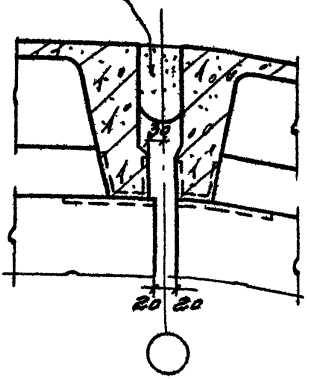


2-2

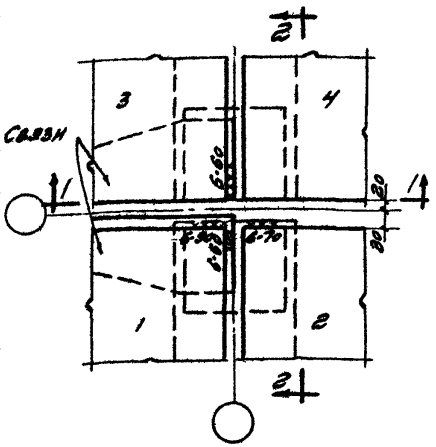


5б

| | | | |
|---|---|---|---|
| Нач. отдела | Гл. инж. пр. | Рук. гр. инж. | Дрыгин |
| | | | Мирер |
| | | | Штейнер |
| Промстрой проект | | | |
| Выжигин | Петров | Кривицкая | |
| Нач. отдела | Гл. инж. пр. | Рук. гр. инж. | |
| ЦНИИ промзданий | | | |

| | | | |
|---|---|---|---|
| ТДМ 1964 | Сопряжения плит покрытия с несущими конструкциями при плоской кровле | ТДМ-4-21 | |
| | Крепление плит покрытия к фермам (балкам) по среднему ряду колонн. | Деталь | 5б |

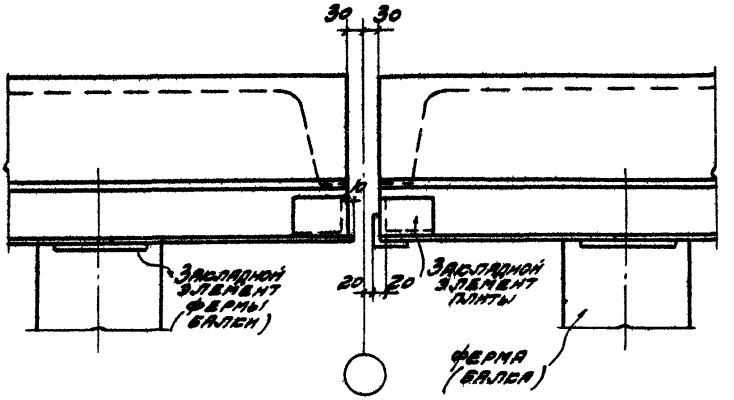


1 - 1

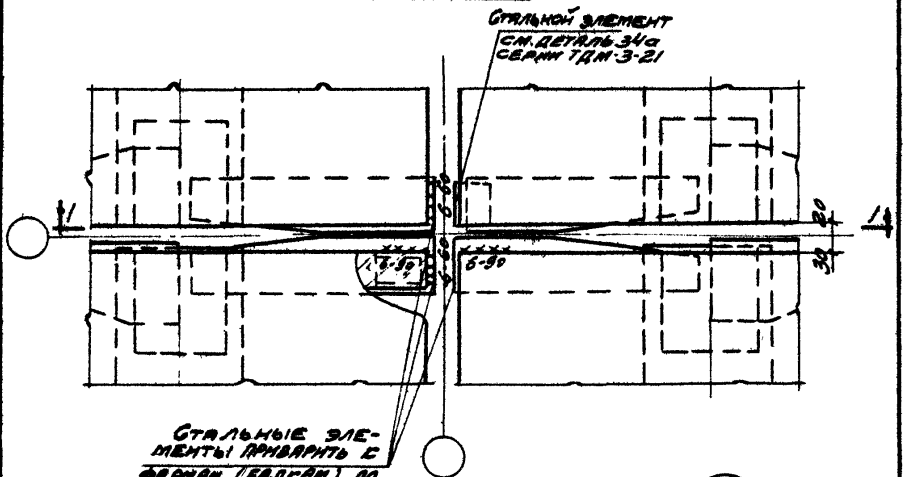


6

| | | | |
|---|---|---|---|
| ТДМ 1964 | Сопряжения плит покрытия с несущими конструкциями при плоской кровле | ТДМ-4-21 | |
| | Крепление плит покрытия к фермам (балкам) по среднему ряду колонн у поперечного т. ш | Деталь | 6 |

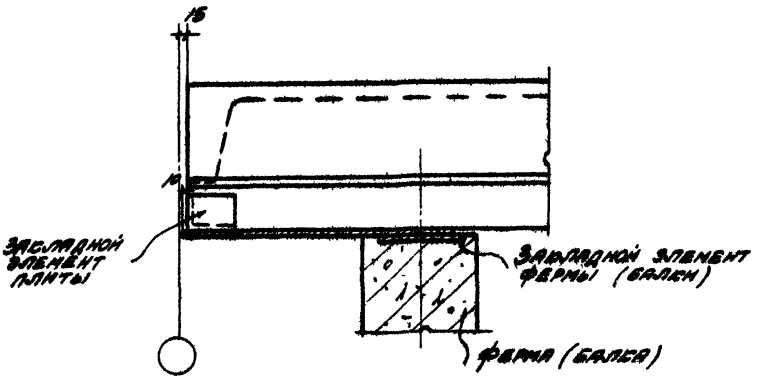


1-1

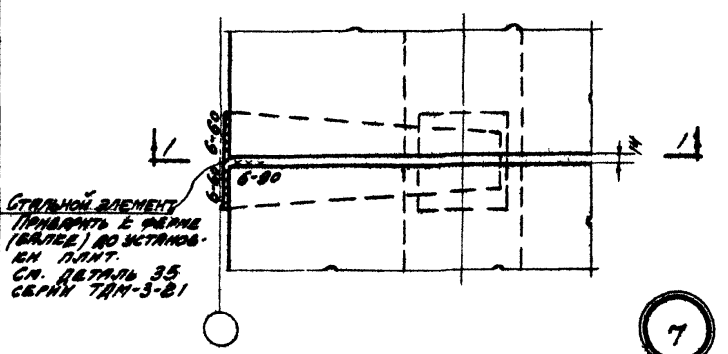


7

| | | | |
|---|---|---|---|
| ТДМ | Сопряжения плит покрытия с несущими конструкциями при плоской кровле | ТДМ-4-21 | |
| | Крепление плит покрытия к ферме (балке) и торцу | Деталь | 7 |
| | | 7376-01 | 13 |

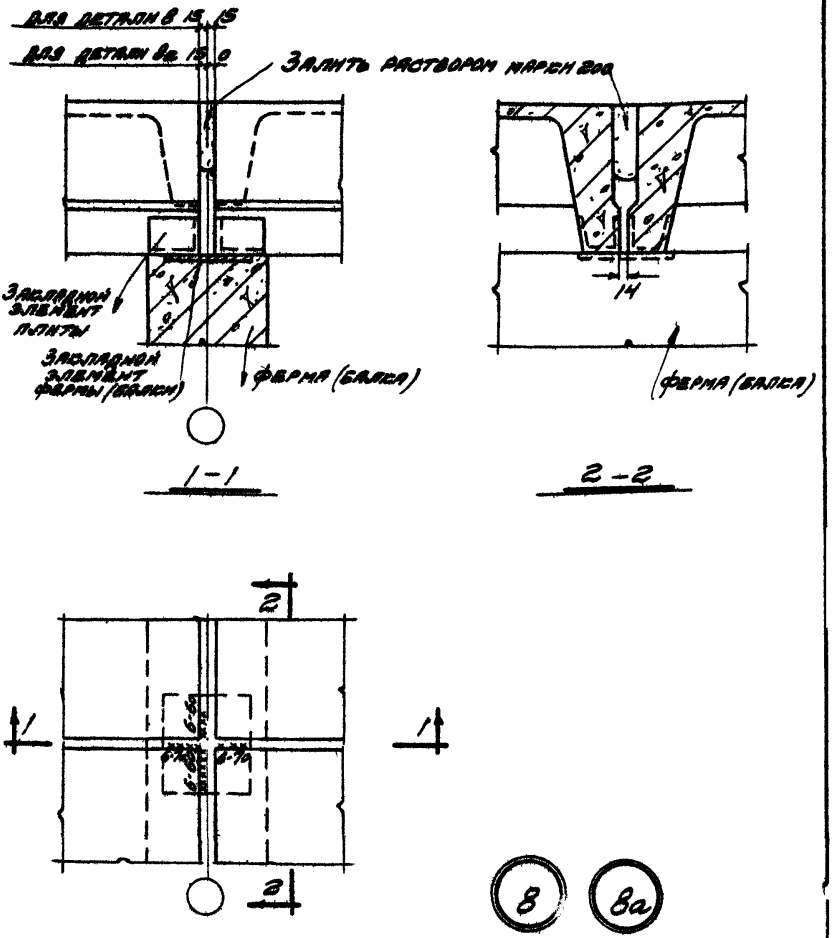


| | | | |
|---|---|---|---|
| ТДМ 1964 | Сопряжения плит покрытия с несущими конструкциями при плоской кровле | ТДМ-4-81 | |
| | Крепление плит покрытия к ферме (балке) | Деталь | 8; 8а |

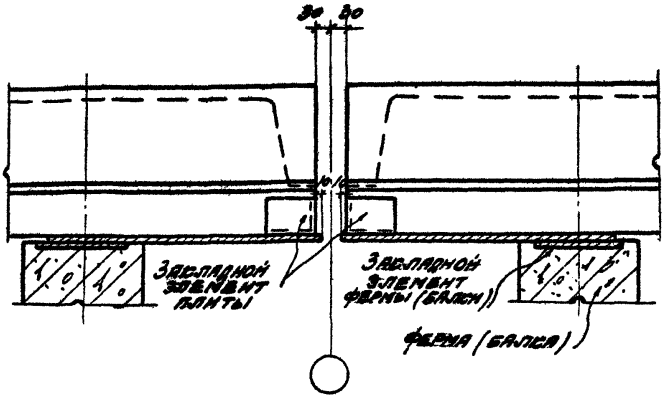


1-1

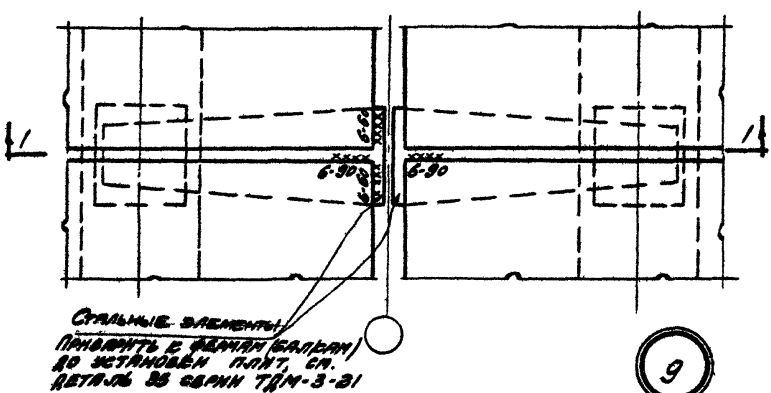


9

gost.e-ecolog.ru

| | | |
|---|---|---|
| ТДМ 1964 | Сопряжения плит покрытия с несущими конструкциями при плоской кровле | ТДМ-4-21 |
| | Крепление плит покрытия к ферме (балке) у поперечного т. ш. | Деталь 9 |

7516-01