ГОСУДАРСТВЕННЫЙ КОМИТЕТ ПО ДЕЛАМ СТРОИТЕЛЬСТВА СССР
(ГОССТРОЙ СССР)

ТИПОВЫЕ МОНТАЖНЫЕ ДЕТАЛИ
ОДНОЭТАЖНЫХ ПРОМЫШЛЕННЫХ ЗДАНИЙ

СОПРЯЖЕНИЯ ПЛИТ ПОКРЫТИЯ С НЕСУЩИМИ КОНСТРУКЦИЯМИ ПРИ СКАТНОЙ КРОВЛЕ

ТДМ-4-14

Детали температурных швов и перепадов высот

7575-04

Москва-1964г

gost.e-ecolog.ru

ГОСУДАРСТВЕННЫЙ КОМИТЕТ ПО ДЕЛАМ СТРОИТЕЛЬСТВА СССР
(ГОССТРОЙ СССР)

ТИПОВЫЕ МОНТАЖНЫЕ ДЕТАЛИ
ОДНОЭТАЖНЫХ ПРОМЫШЛЕННЫХ ЗДАНИЙ

СОПРЯЖЕНИЯ ПЛИТ ПОКРЫТИЯ С НЕСУЩИМИ КОНСТРУКЦИЯМИ ПРИ СКАТНОЙ КРОВЛЕ

ТДМ-4-14

Детали температурных швов и перепадов высот

РАЗРАБОТАНЫ
Центральным научно-исследовательским и проектно-экспериментальным институтом промышленных зданий и сооружений
(Цниипромзданий)
Государственным ордена Трудового Красного Знамени проектным институтом Промстройпроект

УТВЕРЖДЕНЫ
и введены в действие с 1 января 1965г
Государственным Комитетом по делам строительства СССР
Приказ №194 от 5 ноября 1964г.

ЦЕНТРАЛЬНЫЙ ИНСТИТУТ ТИПОВЫХ ПРОЕКТОВ

Москва-1964г

СОДЕРЖАНИЕ

Деталь		Стр.
I	Крепление щитов в продольном т.ш. без перепада высот	4
2	Крепление щитов в поперечном т.ш. со вставкой без перепада высот	5
3	Крепление консоли к плите покрытия в продольном т.ш. с перепадом высот . . .	6
4	Крепление консоли к плите покрытия в поперечном т.ш. с перепадом высот при шаге стропильных конструкций 6м . . .	7
5	Крепление консоли к плите покрытия в поперечном т.ш. с перепадом высот при шаге стропильных конструкций I2 м . .	8
6	Крепление щитов в продольном т.ш. с перепадом высот и вставкой 500 при железобетонных фермах шагом 6м	9
7	Крепление щитов в продольном т.ш. с перепадом высот и вставкой 500 при железобетонных балках шагом 6м	I0
8	Крепление щитов в продольном т.ш. с перепадом высот и вставкой I000 при железобетонных фермах шагом 6м	II
9	Крепление щитов в продольном т.ш. с перепадом высот и вставкой I000 при железобетонных балках шагом 6м.	I2
I0	Крепление щитов в продольном т.ш. с перепадом высот и вставкой 500 при железобетонных фермах шагом I2м.	I3
II	Крепление щитов в продольном т.ш. с перепадом высот и вставкой 500 при железобетонных балках или стальных фермах шагом I2м.	I4

Деталь		Стр.
I2	Крепление щитов в продольном т.ш. с перепадом высот и вставкой I000 при железобетонных фермах шагом I2м.	I5
I3	Крепление щитов в продольном т.ш. с перепадом высот и вставкой I000 при железобетонных балках или стальных фермах шагом I2м.	I6
I4	Крепление щитов между взаимно перпендикулярными пролетами с перепадом высот и вставкой 500	I7
I5	Крепление щитов между взаимно перпендикулярными пролетами с перепадом высот и вставкой 500 при железобетонных фермах	I8
I6	Крепление щитов в т.ш. между взаимно перпендикулярными пролетами с перепадом высот и вставкой 500 при железобетонных балках или стальных фермах	I9
I7	Крепление щитов в т.ш. между взаимно перпендикулярными пролетами с перепадом высот и вставкой 500 при железобетонных балках или стальных фермах	20
I8	Крепление щитов в т.ш. между взаимно перпендикулярными пролетами с перепадом высот и вставкой I000	2I
I9	Крепление щитов в т.ш. между взаимно перпендикулярными пролетами с перепадом высот и вставкой I000 при железобетонных фермах	22
20	Крепление щитов в т.ш. между взаимно перпендикулярными пролетами с перепадом высот и вставкой I000 при железобетонных балках или стальных фермах	23
2I	Крепление щитов в т.ш. между взаимно перпендикулярными пролетами с перепадом высот и вставкой I000 при железобетонных балках или стальных фермах	24

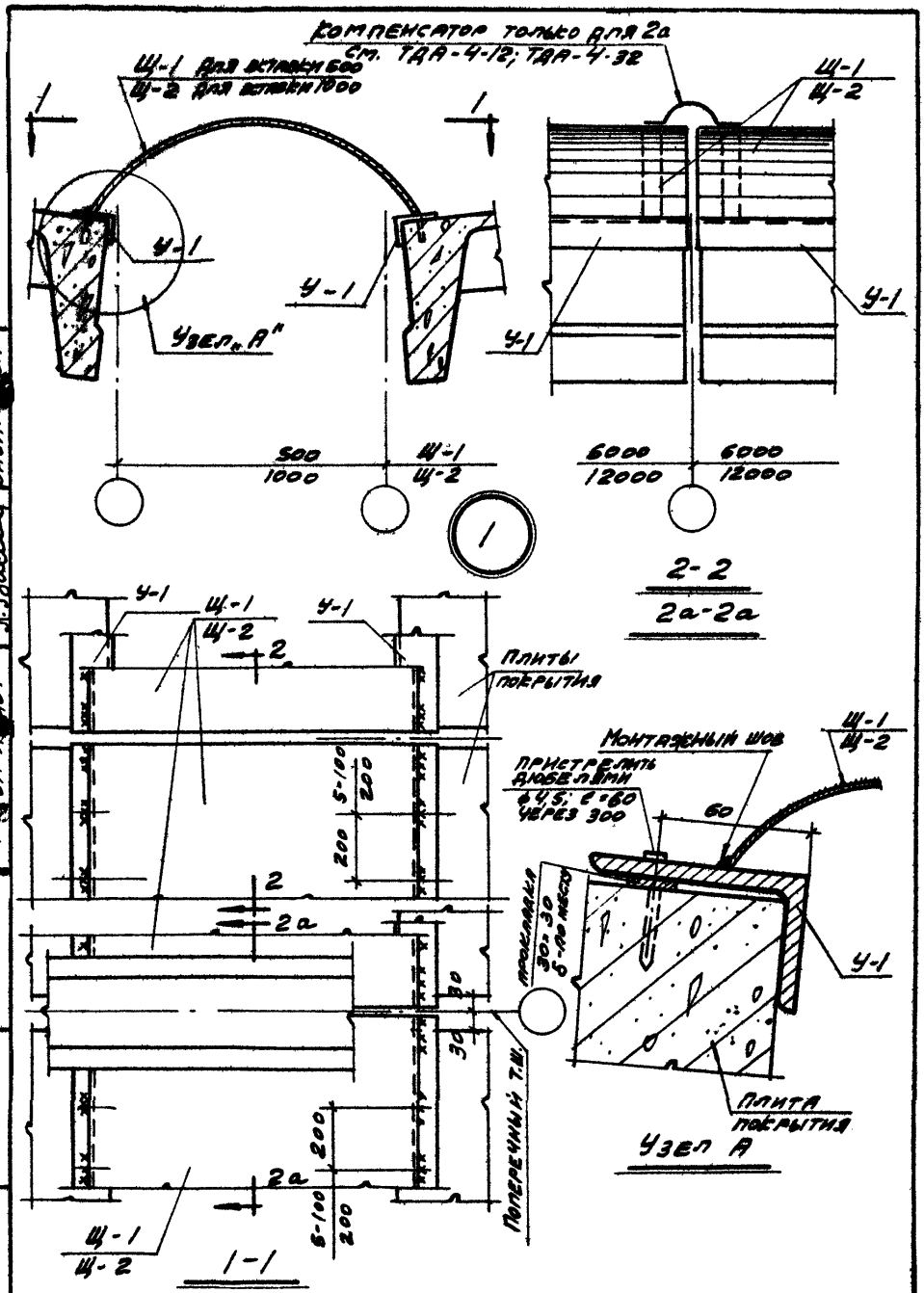

ТДМ 1964	Сопряжения плит покрытия с несущими конструкциями при скатной кровле	ТДМ-4-14
	Крепление щитов в продольном т.ш. без перепада высот	Деталь 1

7575-04 4

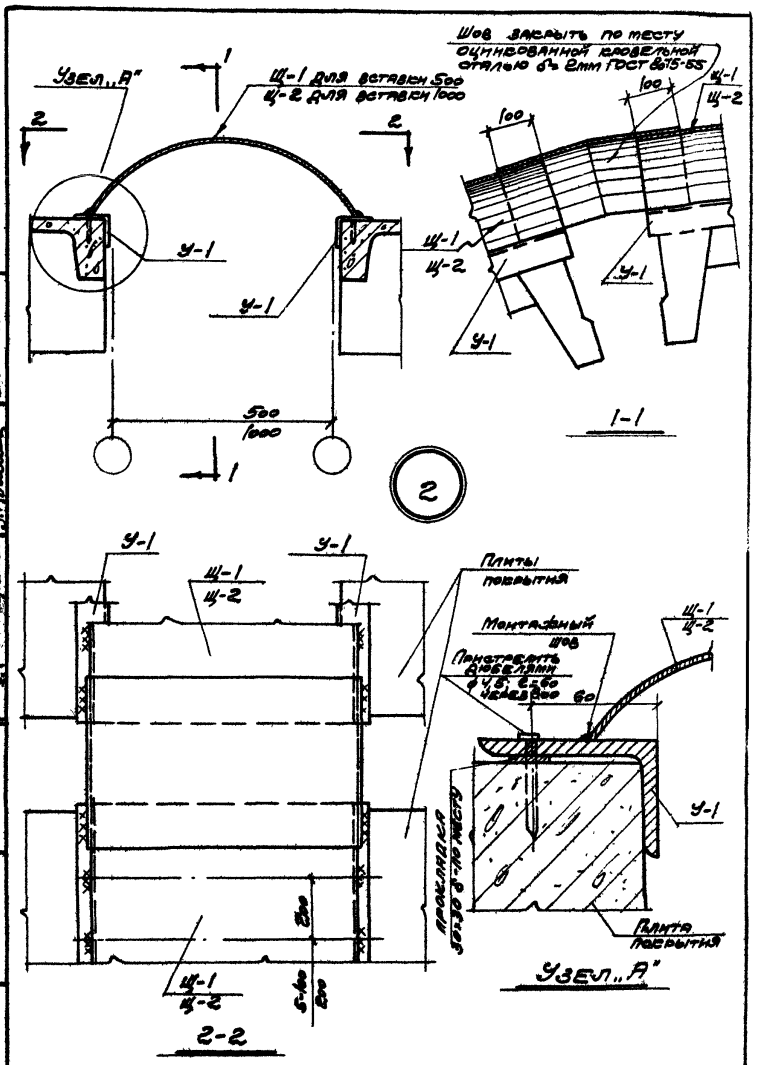

ТДМ 1964	Сопряжения плит покрытия с несущими конструкциями при скатной кровле	ТДМ-4-14	
	Крепление щитов в поперечном т.ш. со вставкой без перепада высот	Деталь	2

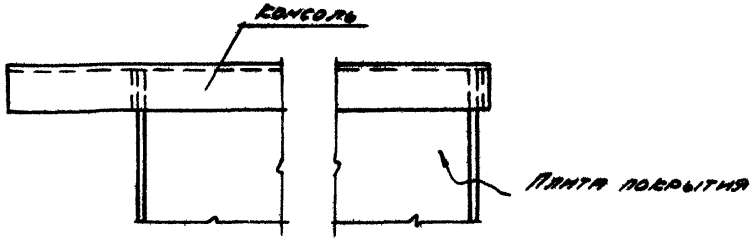

2-2

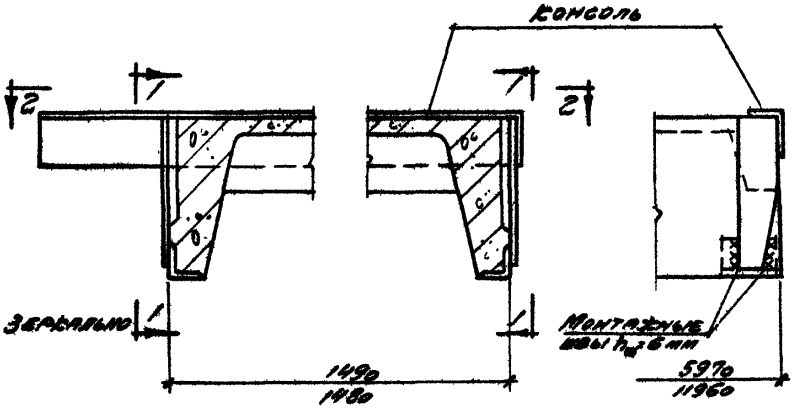

1-1

3

ТДМ 1964	Сопряжения плит покрытия с несущими конструкциями при скатной кровле. Крепление консоли к плите покрытия в продольном т.ш. с перепадом высот.	ТДМ-4-14	
		Деталь	3

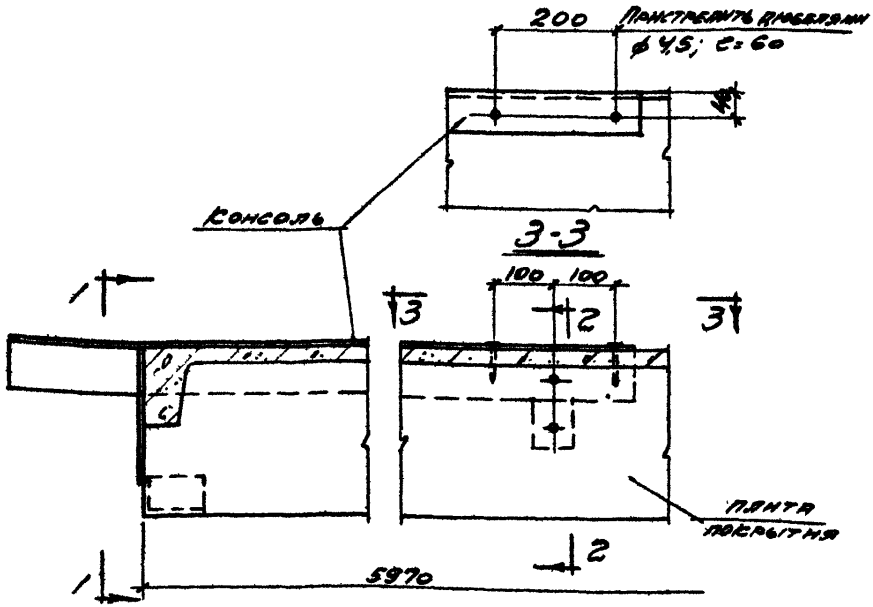

4

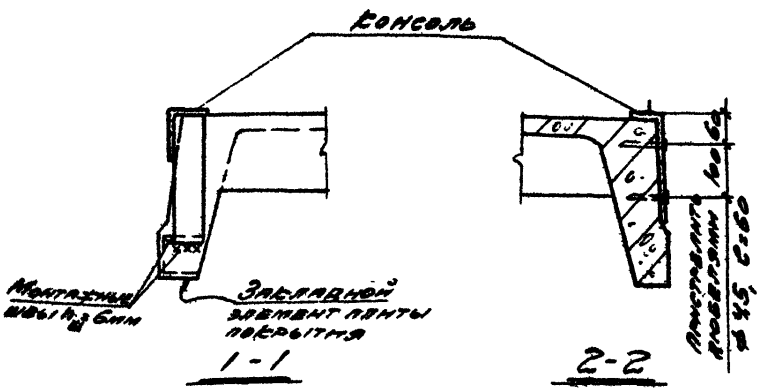

ТДМ 1964	Сопряжения плит покрытия с несущими конструкциями при скатной кровле.	ТДМ-4-14	
	Крепление консоли к плите покрытия в поперечном т. ш. с перепадом высот при шаге стропильных конструкций 6м	Деталь	4

Гл. инж. пр. Штернуцко
Рук. гр. инж. Дворникова
Ст. инженер Гонова

7575-04

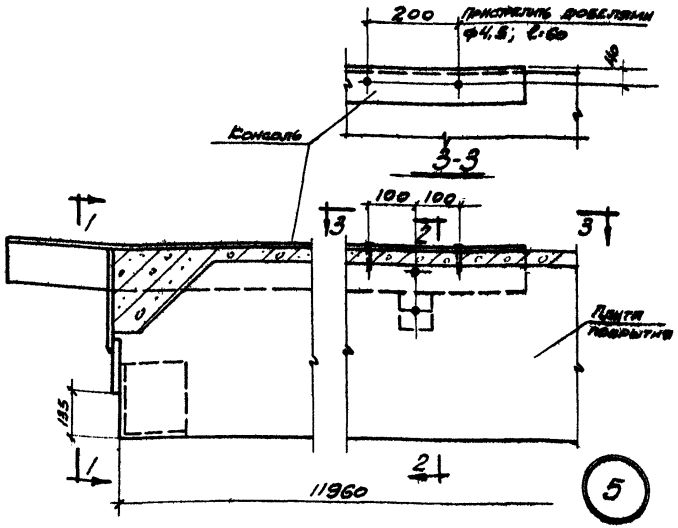

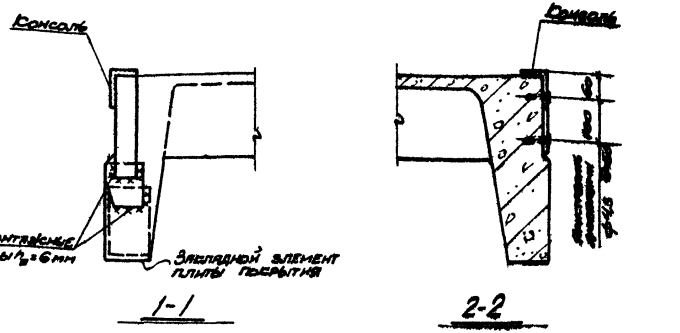

Гл. инж. пр.	Ю.Н.Нин	Сопряжения плит покрытия с несущими конструкциями при скатной кровле. Крепление консоли к плите покрытия в поперечном т.ш. с перепадом высот при шаге стропильных конструкций 6м.	ТДМ-4-14
Гл. инж. пр.	Ю.Н.Нин		Деталь 5

ТДМ 1964

Согласовано

Гл. инж. пр. Ю.Н.Нин

Гл. инж. отдела Ю.Н.Нин

Гл. инж. пр. Ю.Н.Нин

Рук. гр. Ю.Н.Нин

Ст. инженер Ю.Н.Нин

Инженер Шевелев

Инженер Шевелев

Гл. инж. проекта Ю.Н.Нин

Ст. инженер Ю.Н.Нин

Гл. инж. проекта Ю.Н.Нин

Гл. инж. проект. Ю.Н.Нин

Гл. инж. проект. Ю.Н.Нин

Гл. инж. проект.

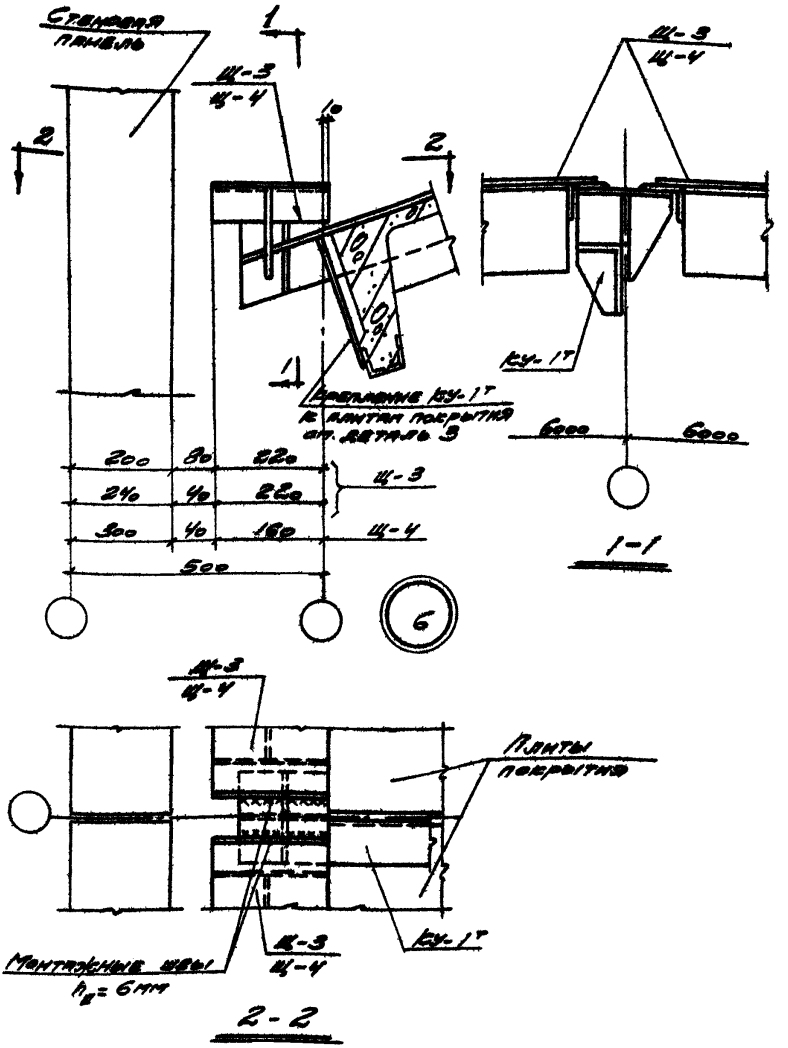

ТДМ 1964	Сопряжения плит покрытия с несущими конструкциями при скатной кровле	ТДМ-4-14
	Крепление щитов в продольном т.к. с перепадом высот и ветровой бок при железобетонных фермах шагом 6 м.	Деталь 6

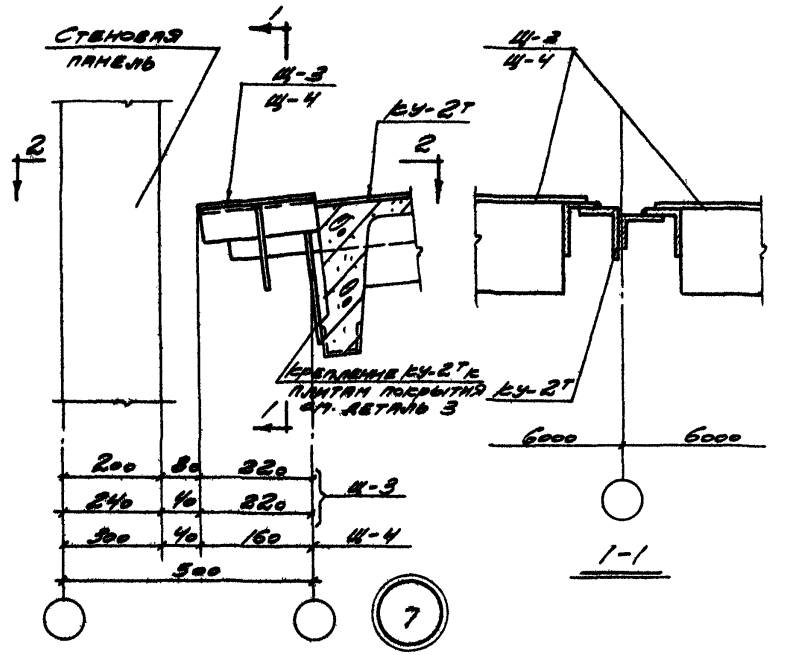

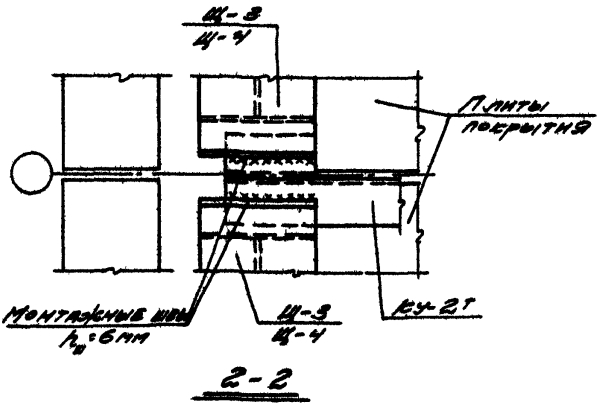

Дрыгин			
Мурзо			
Штейнберг			
Васильева			
Нач. отдела			
Гл. инж. пр.			
Рук. гр. инж.			
Ст. инженер			
Проверил проект			
Выжигин			
Петров			
Нач. отдела			
Гл. инж. пр.			
ЦНИИ проектстроя			

ТДМ 964	Сопряжения плит покрытия с несущими конструкциями при скатной кровле	ТДМ-4-14	
	Крепление щитов в продольном т.ц. с перепадом высот и вставкой 300 при железобетонных балках шагом 6м	Деталь	7

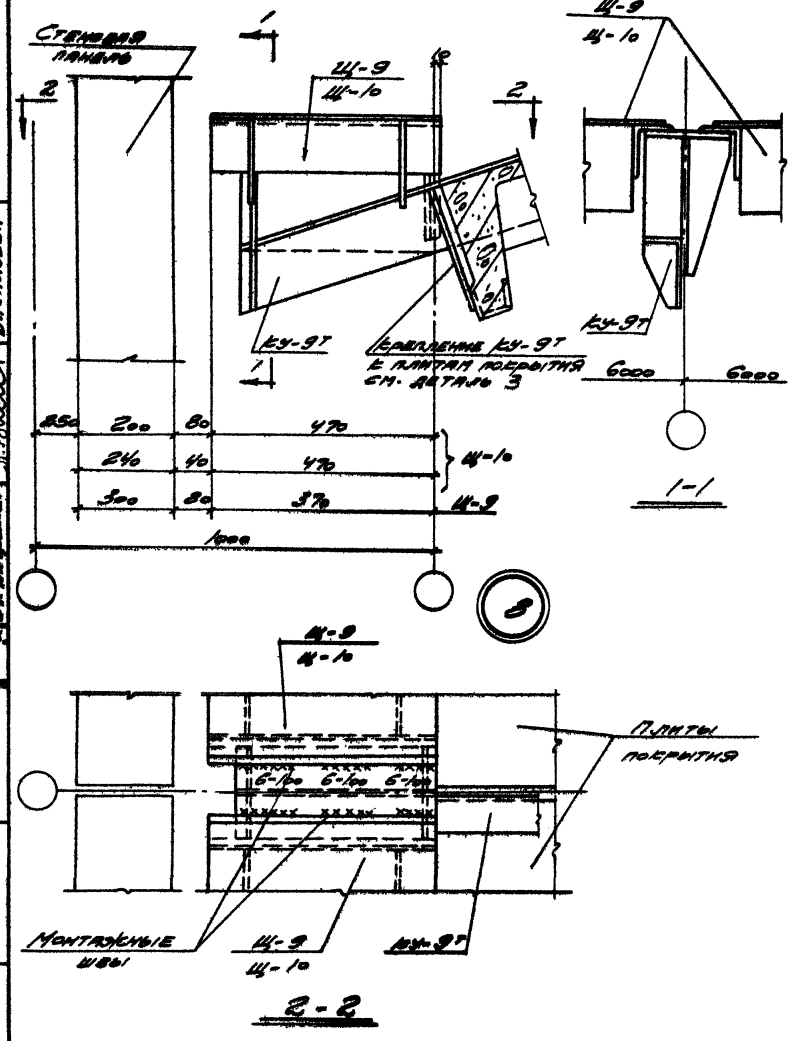

ТДМ 1964	Сопряжения плит покрытия с несущими конструкциями при скатной кровле. Крепление щитов в продольном т.ш. с перепадом высот и вставкой 1000 при железобетонных фермах шагом 6 м.	ТДМ-4-14	
		Деталь	8

Инженер Штейнер; Васильева; Гл. инж. пр. Петров

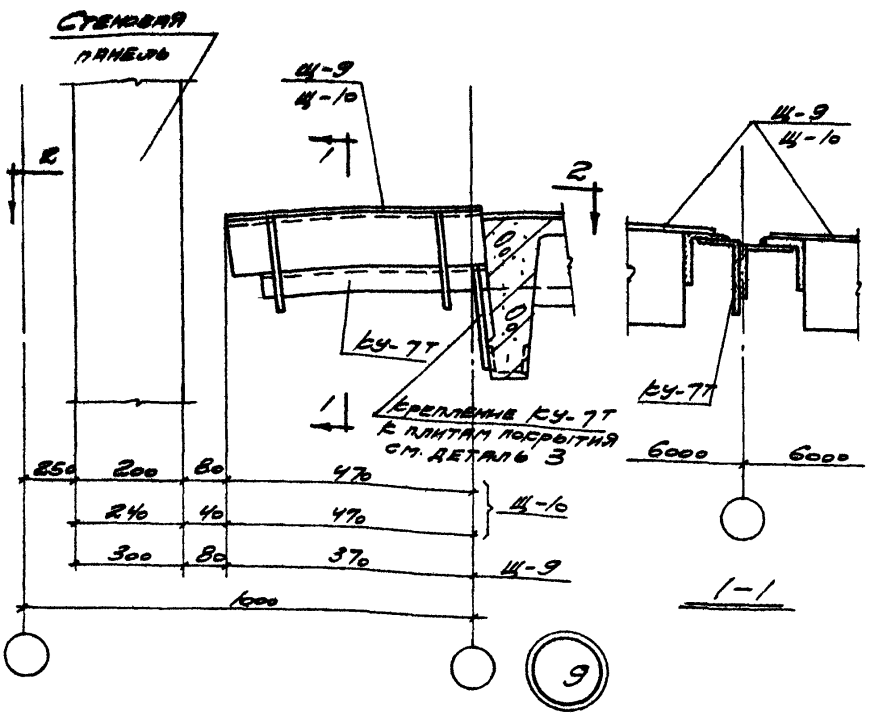

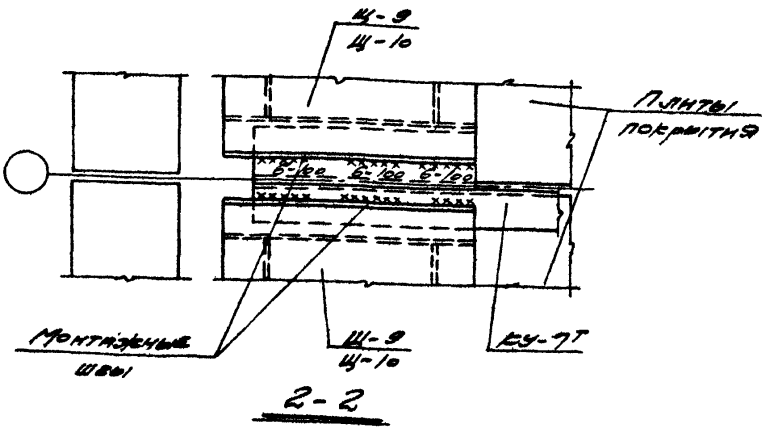

Гл. инж. отдела		Выскинтин	Дрыгин		
Гл. инж. пр.		Петров	Мирер		
Рук. гр. инж.			Штейнбер		
Ст. инженер			Васильева		
Проектная проект					
Гл. инж. пр.					
ЦНИИ промзданий	ТДМ 1964	Сопряжения плит покрытия с несущими конструкциями при скатной кровле		ТДМ-4-14	
		Крепление щитов в продольном т.ш. с перепадом высот и вставкой 1000 при железобетонных балках шагом 6м		Деталь	9

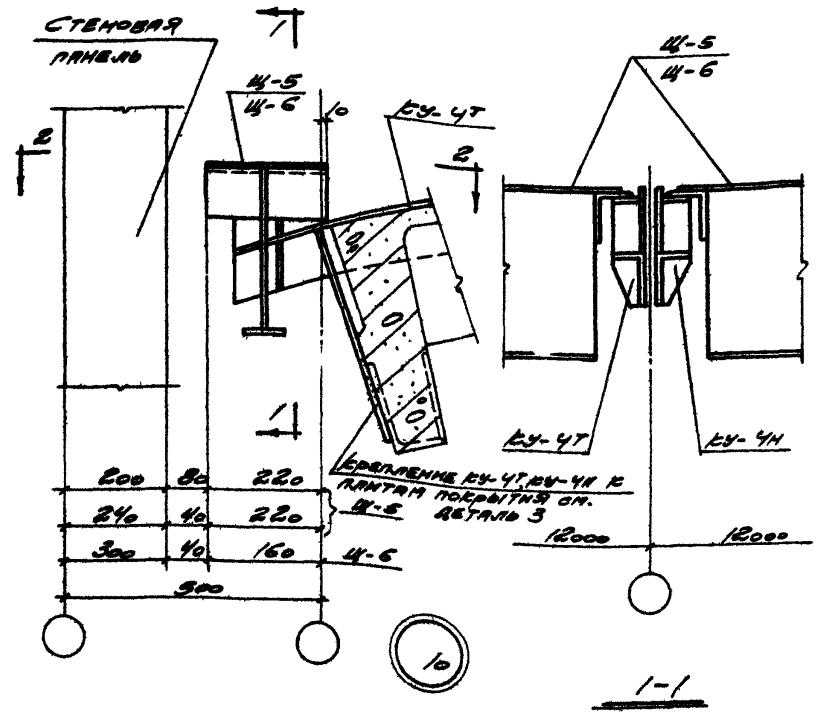

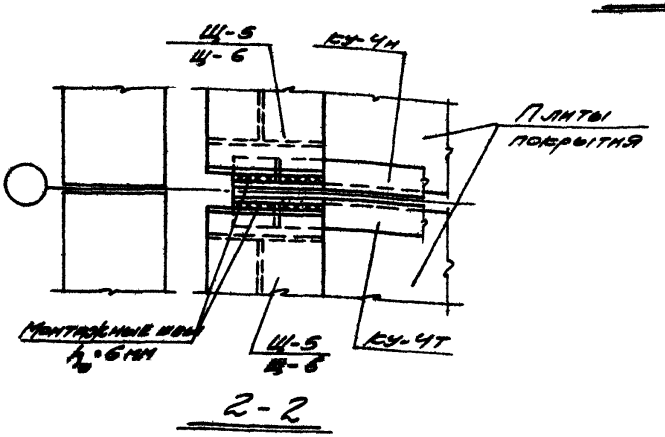

ТДМ 1964	Сопряжения плит покрытия с несущими конструкциями при скатной кровле	ТДМ-4-14	
	Крепление щитов в продольном т.ш. с перепадом высот и вставкой 500 при железобетонных фермах шагом 12м	Деталь	10

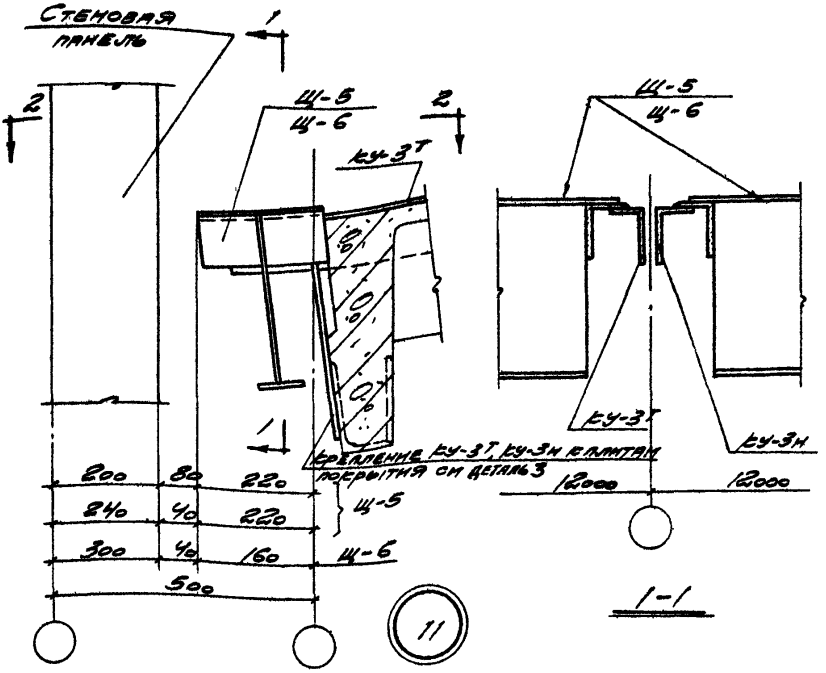

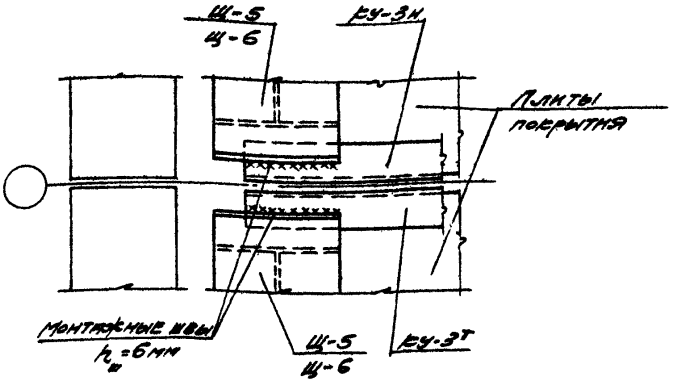

2-2

Нач. отдела	Гл. инж. пр.		
Выполнил	Ст. инженер	Гл. инж. пр.	Петров
Нач. отдела	Рук. гр. инж.	Гл. инж. пр.	Павлов
Проектирование		Инженер	Шитенко
		Чертил	Васильева

Гипрогражданниипроект

ТДМ 1964	Сопряжения плит покрытия с несущими конструкциями при скатной кровле		ТДМ-4-14
	Крепление щитов в продольном т.ш. с перепадом высот и вставкой 500 при железобетонных балках или стальных фермах шагом 12 м.	Деталь	11

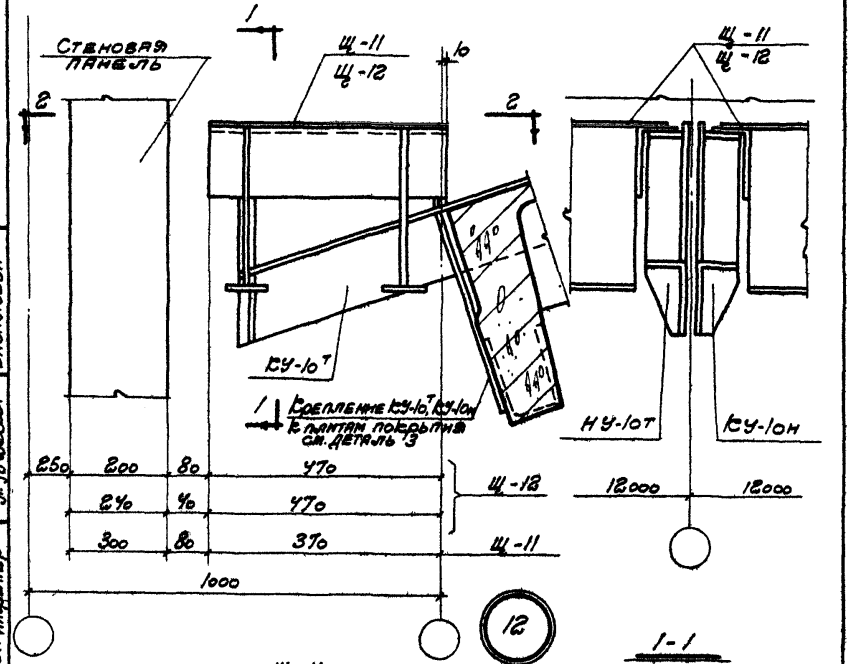

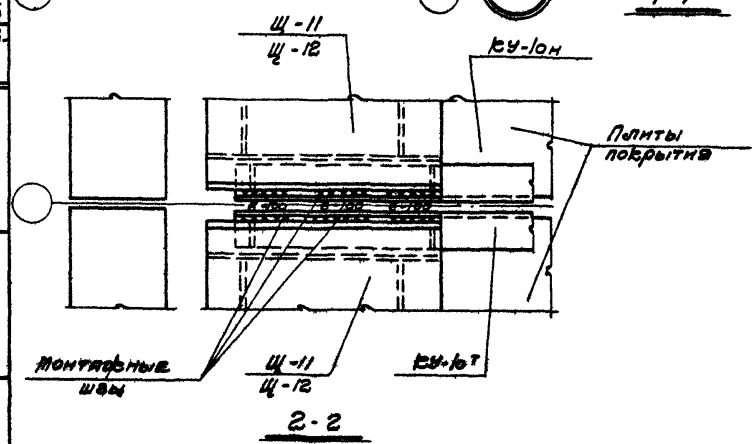

ТДМ 1964	Сопряжения плит покрытия с несущими конструкциями при скатной кровле. Крепление щитов в продольном т.ш. с перепадом высот и вставкой 1000 при железобетонных фермах с шагом 12м	ТДМ-4-14 Деталь 12

Инженер Васильева
Гл. инж. проекта Л. Розанов
Рук. гр. инж. Ст. инженер
Строительство
Инв. № подлинника

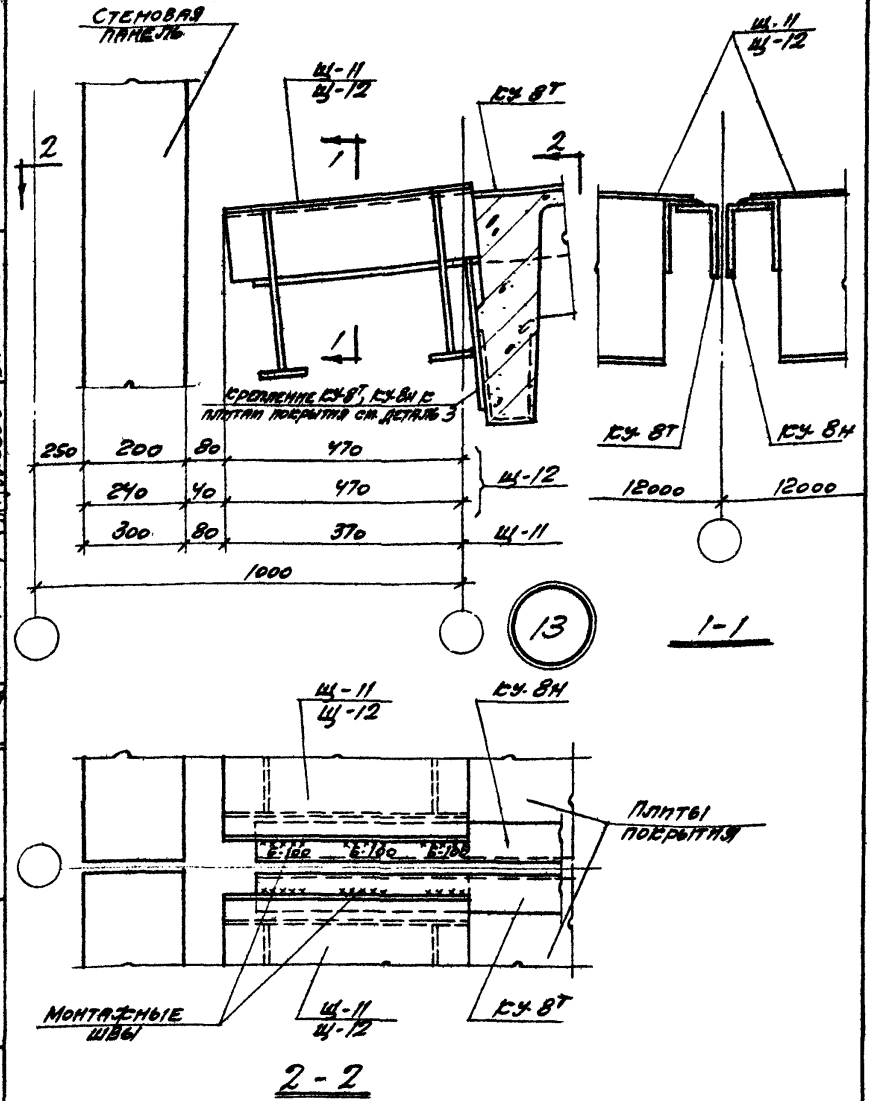

Нач. отдела	Крытин	Мирер	Штейнер	Васильева
Гл. инж. пр.				
Рук. гр. инж.				
Ст. инженер				
Промстройпроект				
Выдержин	Петров			
Нач. отдела				
Гл. инж. пр.				
ЦНИИ промзданий				

ТДМ 1964	Сопряжения плит покрытия с несущими конструкциями при скатной кровле	ТДМ-4-14	
	Крепление щитов в продольном т.ш. с перепадом высот и вставкой 1000 мм при железобетонных балках или стальных фермах шагом 12 м.	Деталь	13

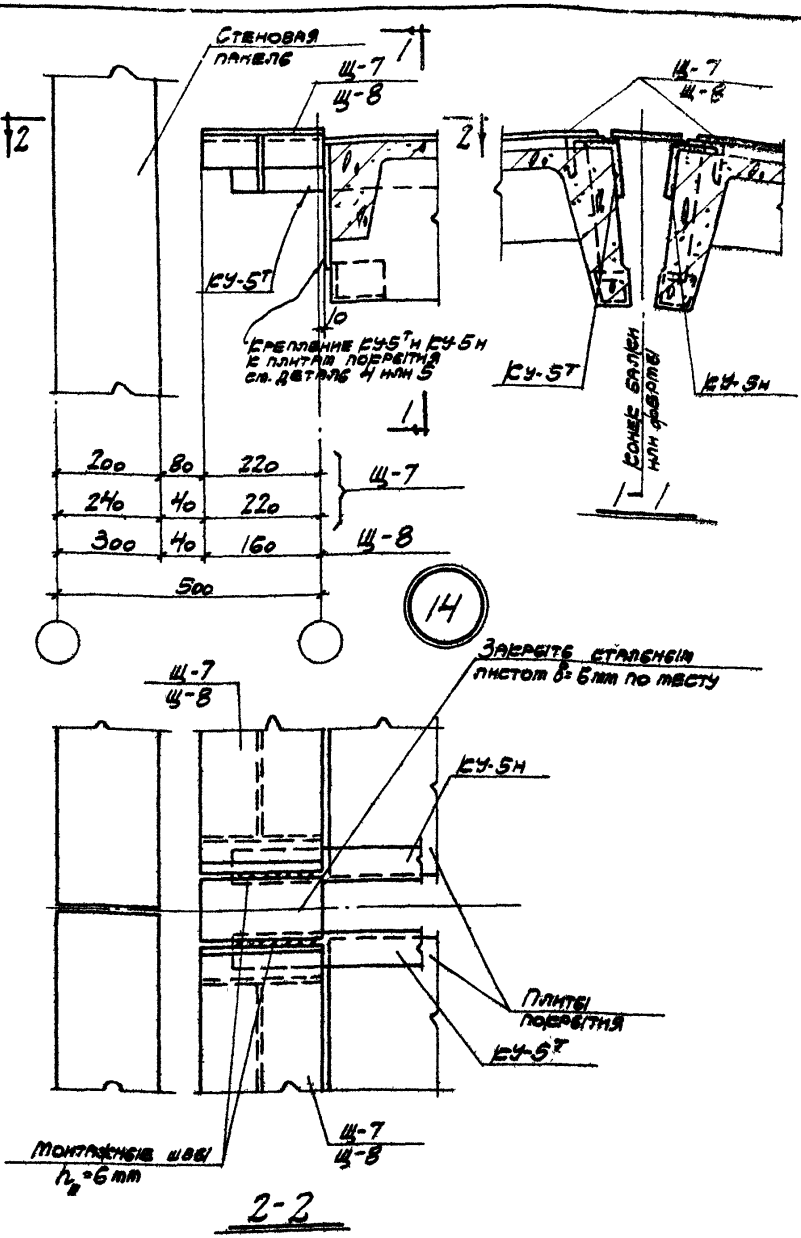

Гл. инж. пр.	Тарцев		
Рук. гр. инж.	Штайнер		
Ст. инженер	Васильева		
Гл. инж. пр.	Петров		

Стройпроект

ТДМ 1964

Сопряжения плит покрытия с несущими конструкциями при скатной кровле

Крепление щитов в т.ш. между взаимно перпендикулярными пролетами с перепадом высот и вставкой 500

ТДМ-4-14

Деталь 14

ННН опоздания

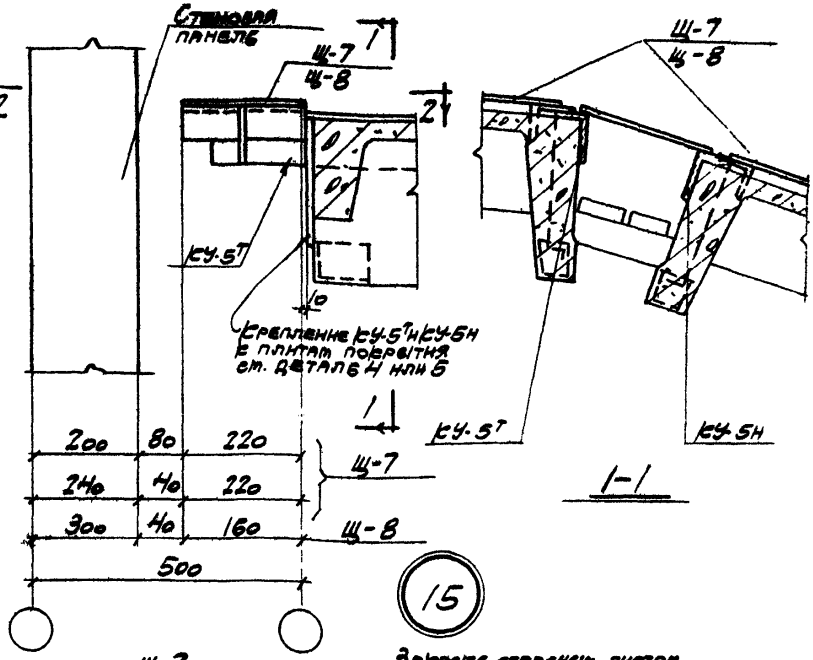

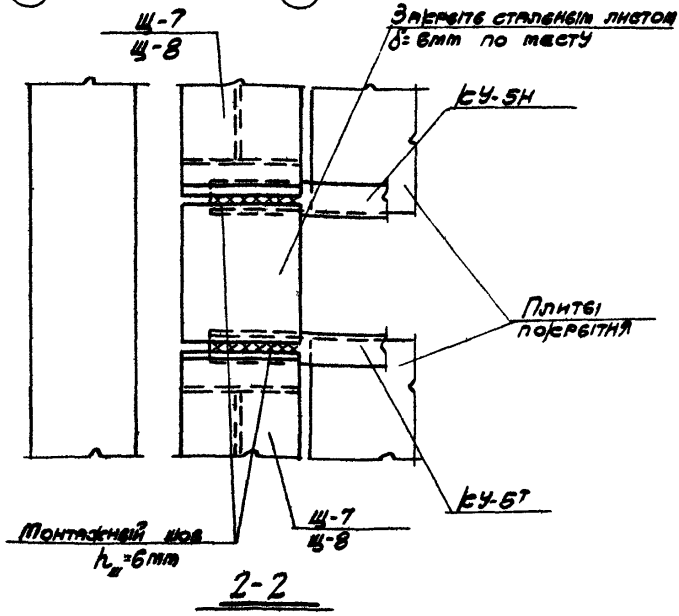

Гл. инж. пр.	Дрейгин		
Нач. отдела	Тирер		
Гл. инж. пр.	Штейнер		
Рук. гр. инж.	Васильева		
Ст. инженер			
Проектирование			
Выжигин	Петров		
Гл. инж. пр.			
Нач. отдела			
ЦНИИ промзданий			

ТДМ 1964

Сопряжения плит покрытия с несущими конструкциями при скатной кровле

Крепление щитов в т.ш. между взаимно перпендикулярными пролетами с перепадом высот и вставкой 500 при железобетонных фермах

ТДМ-4-14

Деталь 15

7575-04 18

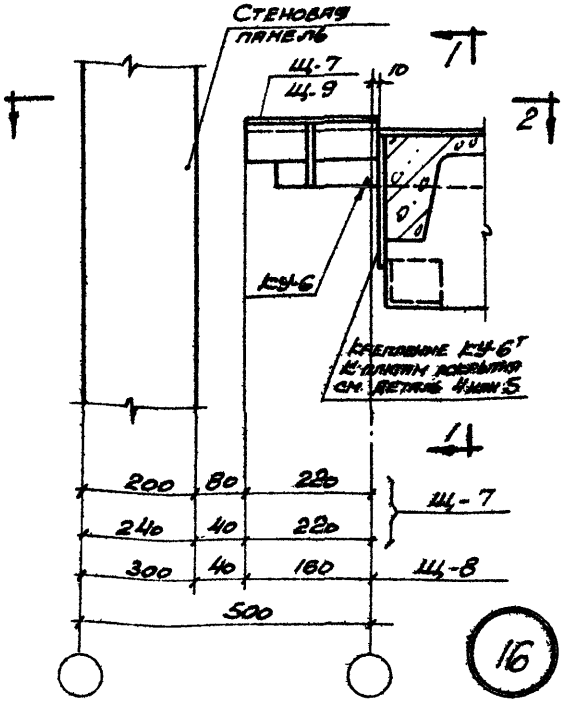

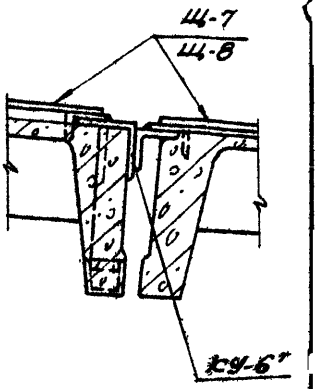

1-1

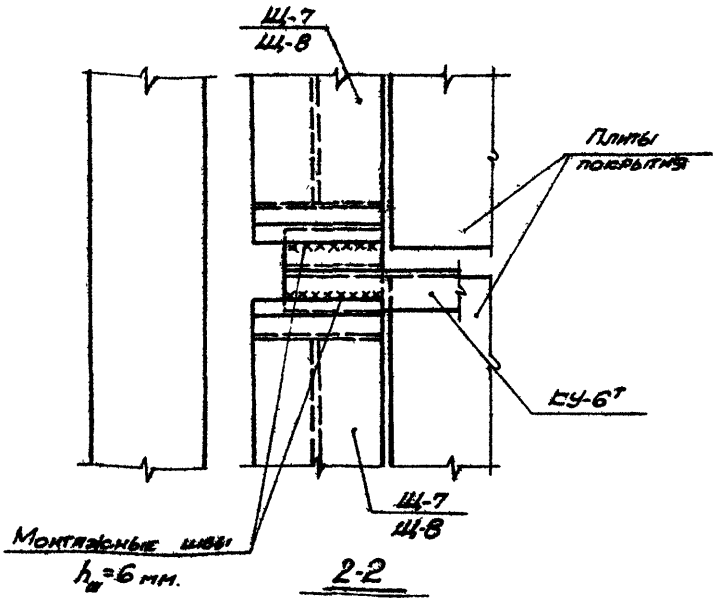

2-2

Гл. инж. пр.	Минрер		
Рук. гр. инж.	Штейнер		
Ст. инженер	Васильева		
Гл. инж. пр.	Петров		

ТДМ 1964

Сопряжения плит покрытия с несущими конструкциями при скатной кровле

Крепление щитов в т.ч. между взаимно перпендикулярными прогонами с перепадом высот и вставкой 500 при железобетонных балках или стальных фермах

ТДМ-4-14

Деталь 16

7525-04 19

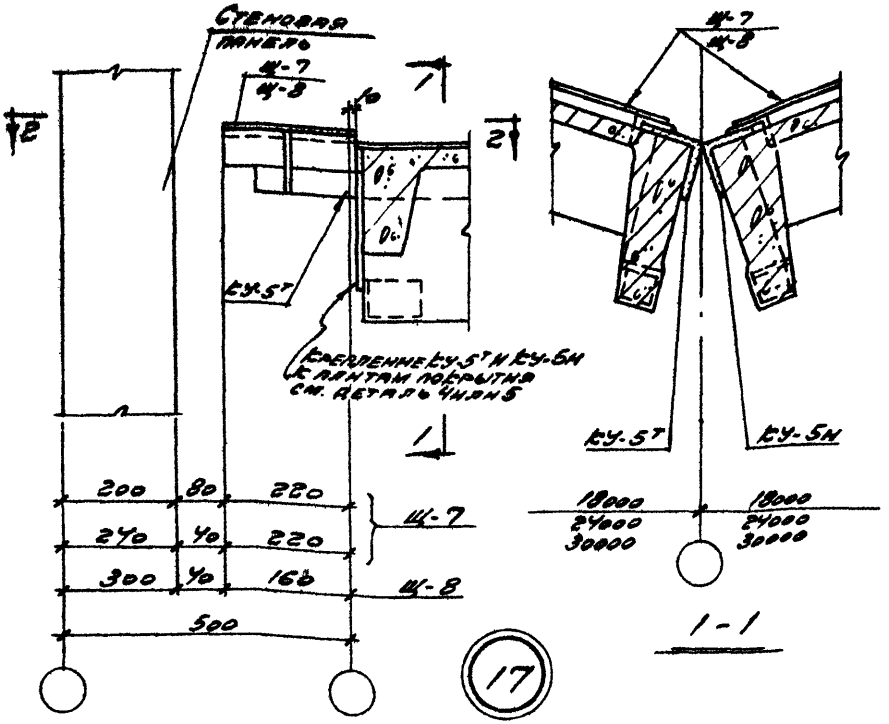

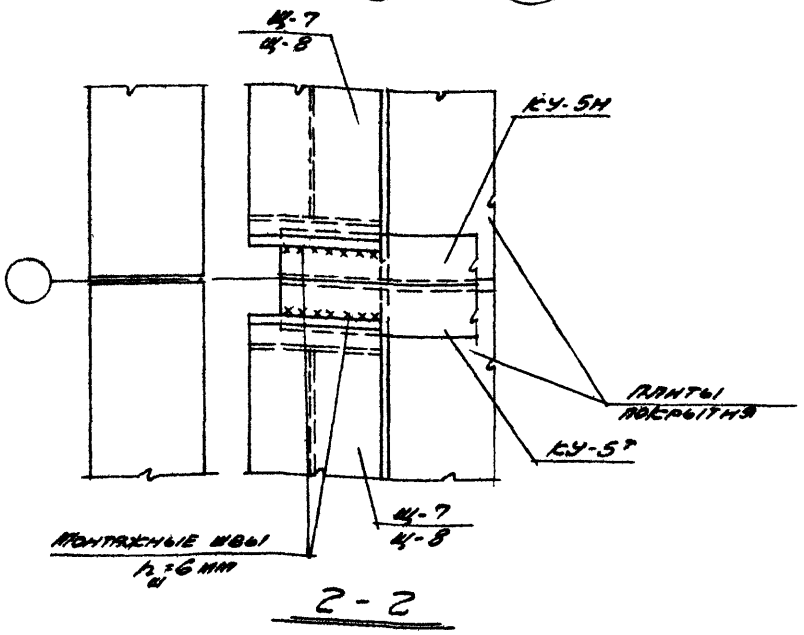

ТДМ 1964	Сопряжения плит покрытия с несущими конструкциями при скатной кровле. Крепление щитов в т. ш. между собой и к плитам покрытия с переходом высот и вставкой 500	ТДМ-4-14	
		Деталь	17

Гл. инж. пр.	Цинин	
Гл. инж. отдела	Петров	
Рук. гр.	Шуйский	
Ст. инженер	Ивенко	
Инж.	Шевченко	
Подлестный проект		

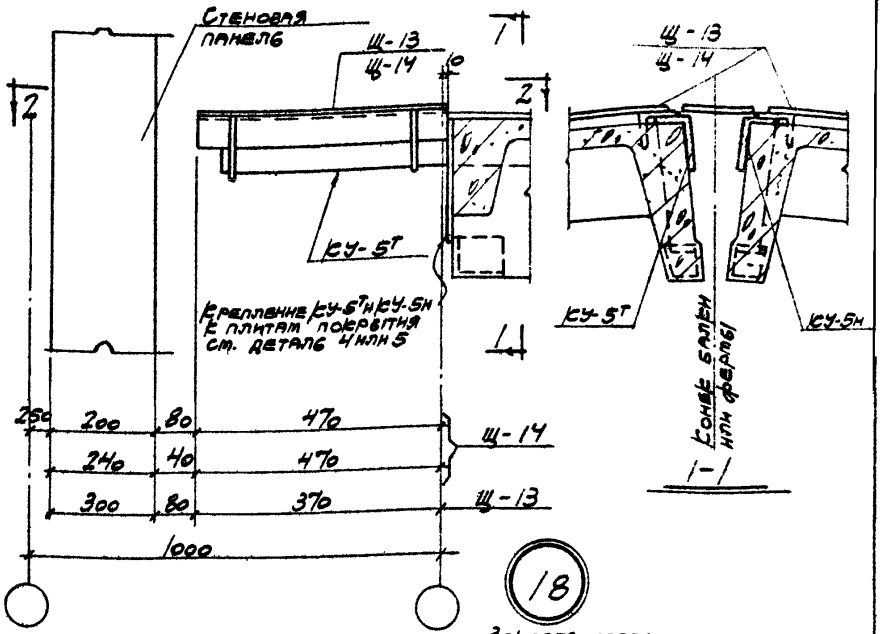

18

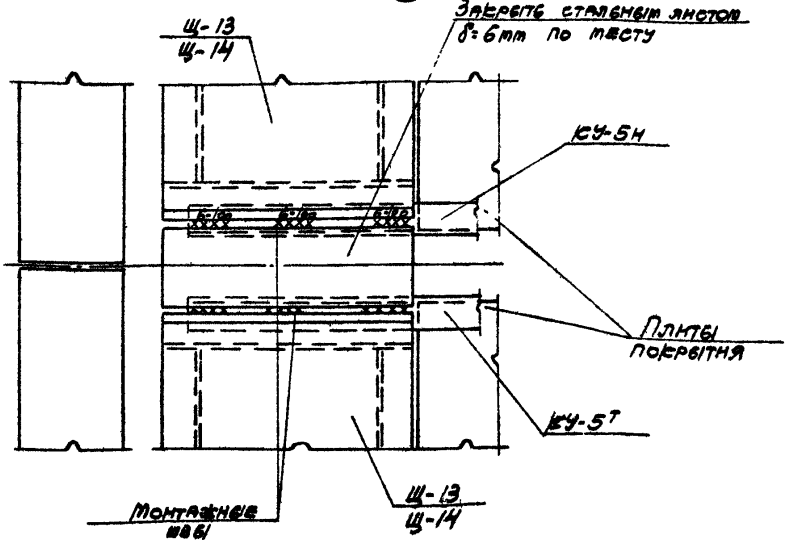

2-2

Разраб.	Дрейгин		
Инж.	Тинер		
Рук. гр.	Штейнер		
Нач. отдела	Васильева		
Гл. инж. пр.			
Рук. гр. инж.			
Ст. инженер			
Проверил	Петров		
Нач. отдела			
Гл. инж. пр.			

ЦНИИ промзданий

ТДМ 1964

Сопряжения плит покрытия с несущими конструкциями при скатной кровле

Крепление щитов в т.ш. между взаимно перпендикулярными пролетами с перепадом высот и вставкой 1000

ТДМ-4-14

Деталь 18

7575-04

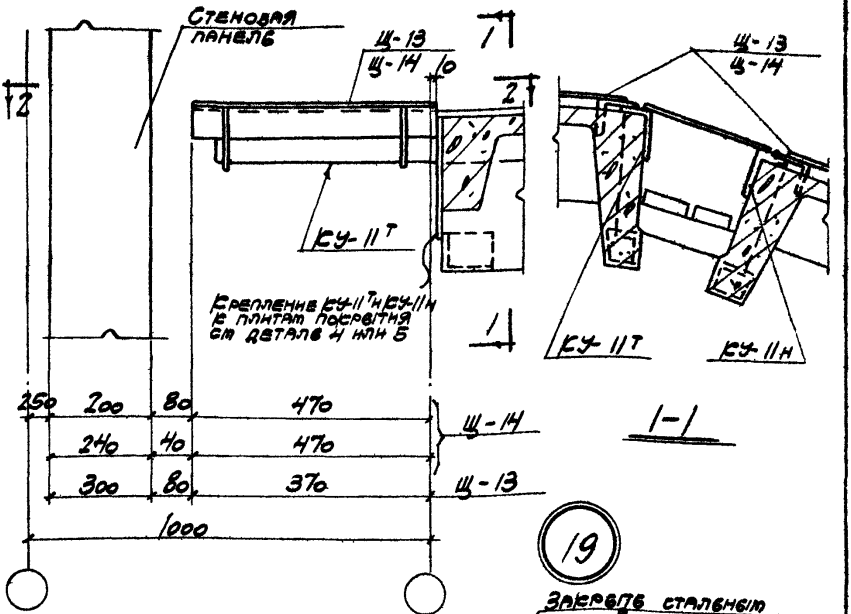

19

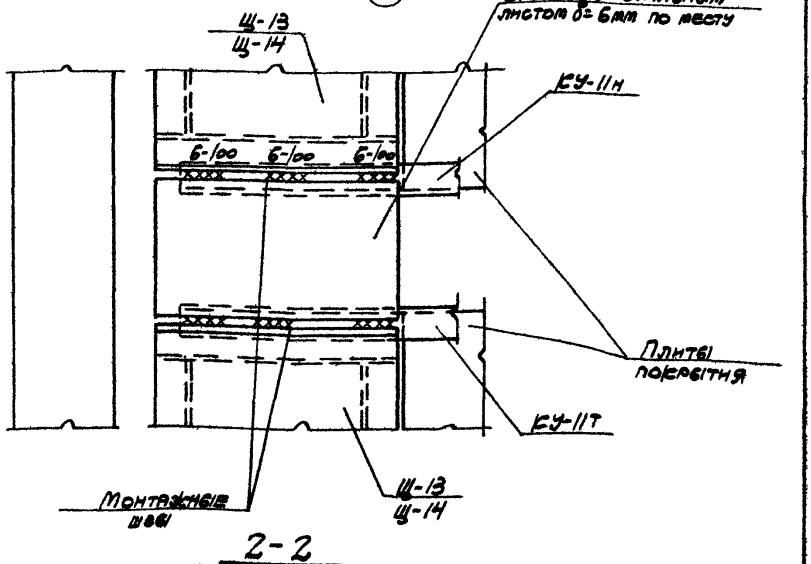

Дрягин			
Мирер			
Штейнер			
Власенко			
Нач. отдела	Гл. инж. пр.	Рук. гр. инж.	Ст. инженер
Протстройпроект			
Выжигин	Петров		
Гл. инж. пр.			
Инв. № подлинника			

ТДМ 1964	Сопряжения плит покрытия с несущими конструкциями при скатной кровле	ТДМ-4-14	
	Крепление щитов в т.ч. между взаимно перпендикулярными пролетами с перепадом высот и вставкой 1000 при железобетонных фермах	Деталь	19

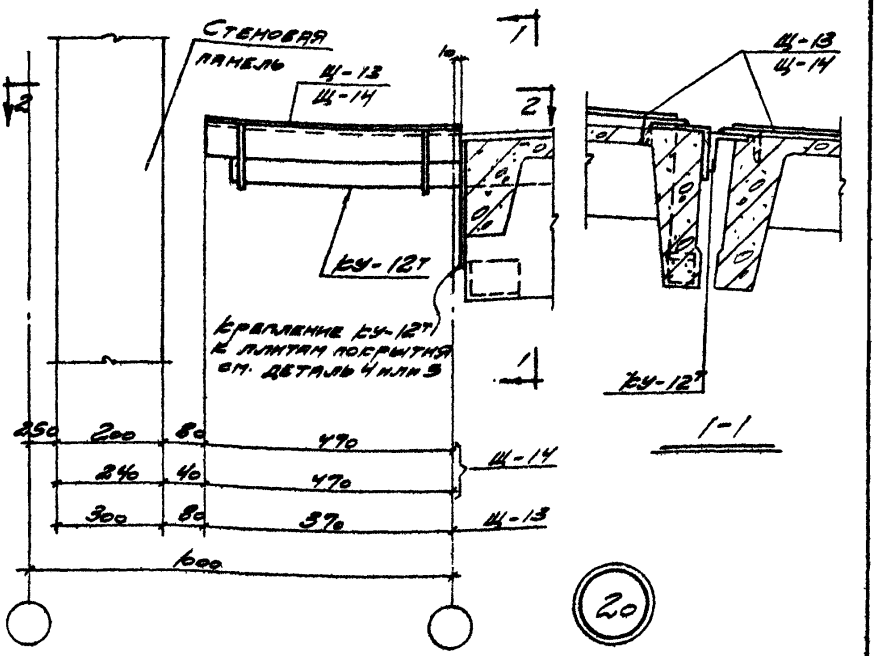

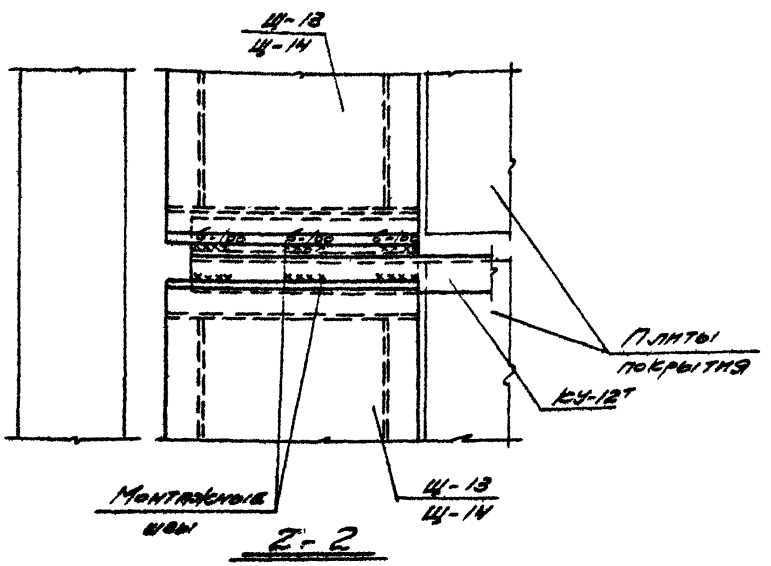

Гл. инж. пр.	Мирер	Арыгин			
Рук. гр. инж.	Штенмер				
Ст. инженер	Васильева				
Нач. отдела	Гл. инж. пр.	Выфинтин	Петров	Промстройпроект	
Нач. отдела	Гл. инж. пр.	ЦНИИ Промзданий			

ТДМ 1964

Сопряжения плит покрытия с несущими конструкциями при скатной кровле

Крепление щитов в т.ч. между собой вплотную перпендикулярными прогонами с перепадом высот и вставкой 1000 при железобетонных балках или стальных фермах

ТДМ-4-14

Деталь 20

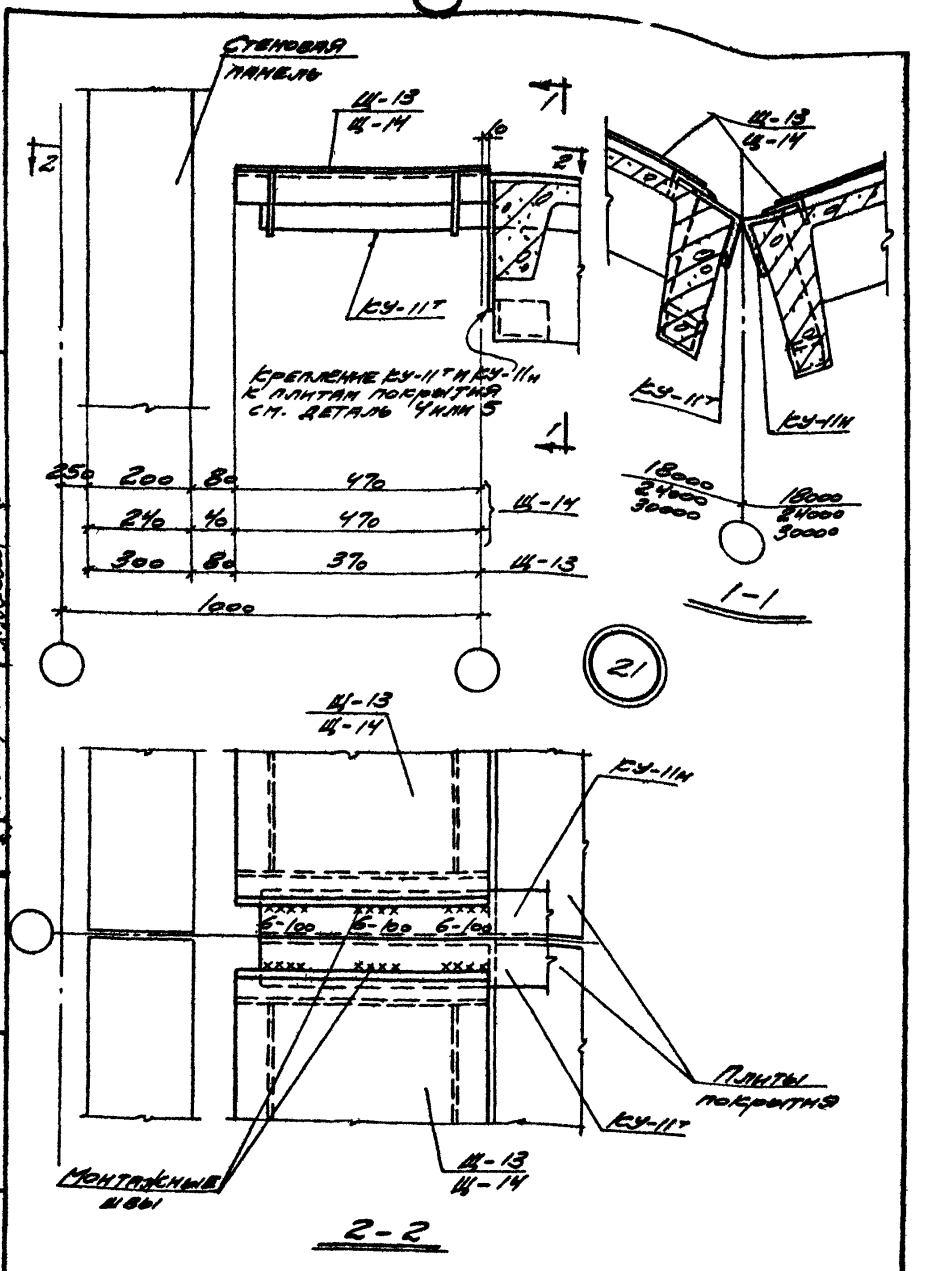

Нач. отдела	Гл. инж.	Рук. гр. инж.	Ст. инженер
Дрейтин	Мирер	Штейнберг	Васильев
Проектный проект			
Выжигин	Петров		
Нач. отдела	Гл. инж.	Инж. пр.	
Цикин			
Производство			

ТДМ

1964

Сопряжения плит покрытия с несущими конструкциями при скатной кровле

Крепление щитов ст. III между взаимно перпендикулярными пролетами с перепадом высот и вставкой 1000 при железобетонных балках или стальных фермах

ТДМ 4-14

Деталь 21

7575-06

gost.e-ecolog.ru