ГОСУДАРСТВЕННЫЙ КОМИТЕТ ПО ДЕЛАМ СТРОИТЕЛЬСТВА СССР
(ГОССТРОЙ СССР)

ТИПОВЫЕ МОНТАЖНЫЕ ДЕТАЛИ
ОДНОЭТАЖНЫХ ПРОМЫШЛЕННЫХ ЗДАНИЙ

СОПРЯЖЕНИЯ ПЛИТ ПОКРЫТИЯ С НЕСУЩИМИ КОНСТРУКЦИЯМИ ПРИ СКАТНОЙ КРОВЛЕ

ТДМ-4-13

Детали при шаге стропильных конструкций 12м

7575-03

Москва-1964г

gost.e-ecolog.ru

ЦЕНТРАЛЬНЫЙ ИНСТИТУТ ТИПОВЫХ ПРОЕКТОВ
УПРАВЛЕНИЯ ПОДВЕДОМСТВЕННЫМИ ОРГАНИЗАЦИЯМИ
ГОССТРОЯ СССР

Москва, Б-66, Спартаковская ул. 2а, корпус В
Сдано в печать 31/III 1965 года
Заказ № 991 Тираж 2000 экз.
Цена 0р38к

ГОСУДАРСТВЕННЫЙ КОМИТЕТ ПО ДЕЛАМ СТРОИТЕЛЬСТВА СССР
(ГОССТРОЙ СССР)

ТИПОВЫЕ МОНТАЖНЫЕ ДЕТАЛИ
ОДНОЭТАЖНЫХ ПРОМЫШЛЕННЫХ ЗДАНИЙ

СОПРЯЖЕНИЯ ПЛИТ ПОКРЫТИЯ С НЕСУЩИМИ КОНСТРУКЦИЯМИ ПРИ СКАТНОЙ КРОВЛЕ

ТДМ-4-13

Детали при шаге стропильных конструкций 12м

РАЗРАБОТАНЫ
Центральным научно-исследовательским и проектно-экспериментальным институтом промышленных зданий и сооружений (Цниипромзданий)
Государственным ордена Трудового Красного Знамени проектным институтом Промстройпроект

УТВЕРЖДЕНЫ
и введены в действие с 1 января 1965г.
Государственным Комитетом по делам строительства СССР
Приказ №194 от 5 ноября 1964г.

ЦЕНТРАЛЬНЫЙ ИНСТИТУТ ТИПОВЫХ ПРОЕКТОВ

Москва-1964г

С О Д Е Р Ж А Н И Е

Деталь		Стр.
I	Крепление плиты покрытия к ферме по крайнему ряду колонн у торца	4
2;2а	Крепление плит покрытия к ферме по крайнему ряду колонн	5
3	Крепление плит покрытия к фермам по крайнему ряду колонн у поперечного т.ш. . . .	6
4	Крепление плит покрытия к фермам по среднему ряду колонн у торца	7
5;5а	Крепление плит покрытия к фермам по среднему ряду колонн	8
6	Крепление плит покрытия к фермам по среднему ряду колонн у поперечного т.ш. . . .	9
7	Крепление плит покрытия к ферме у торца . . .	I0
8;8а	Крепление плит покрытия к ферме	II
9	Крепление плит покрытия к фермам у поперечного т.ш.	I2
I0а;I0б	Заполнение швов между плитами	I3
I0в;I0г	Заполнение швов между плитами	I4
I5	Крепление плиты покрытия к стальной ферме по крайнему ряду колонн у торца . . .	I5
I6;I6а	Крепление плит покрытия к стальной ферме по крайнему ряду колонн	I6
I7	Крепление плит покрытия к стальным фермам по крайнему ряду колонн у поперечного т.ш.	I7
I8	Крепление плит покрытия к стальным фермам по среднему ряду колонн у торца . . .	I8
I9;I9а	Крепление плит покрытия к стальным фермам по среднему ряду колонн	I9

Деталь		Стр.
20	Крепление плит покрытия к стальным фермам по среднему ряду колонн у поперечного т.ш.	20
2I	Крепление плит покрытия к коньку стальной фермы у торца	2I
22;22а	Крепление плит покрытия к коньку стальной фермы	22
23	Крепление плит покрытия к коньку стальных ферм у поперечного т.ш.	23

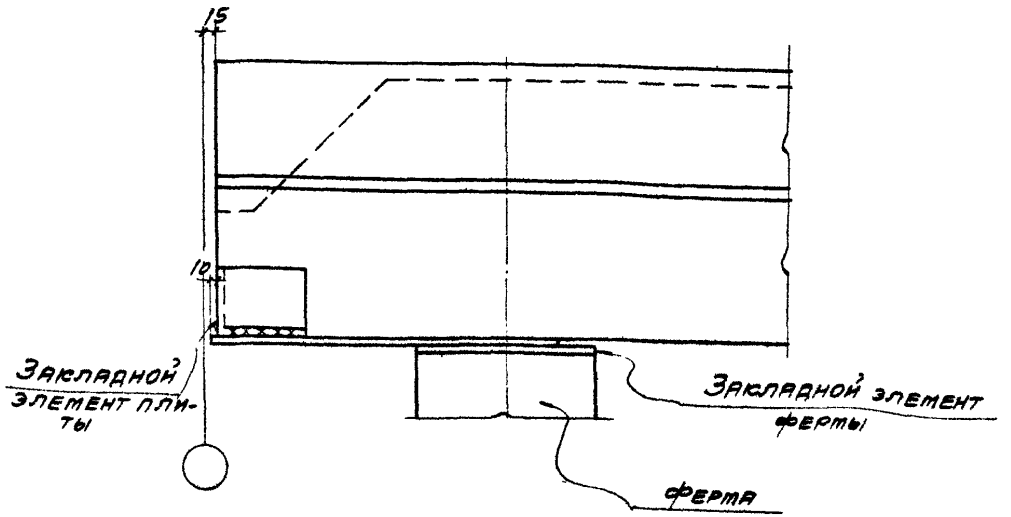

1-1

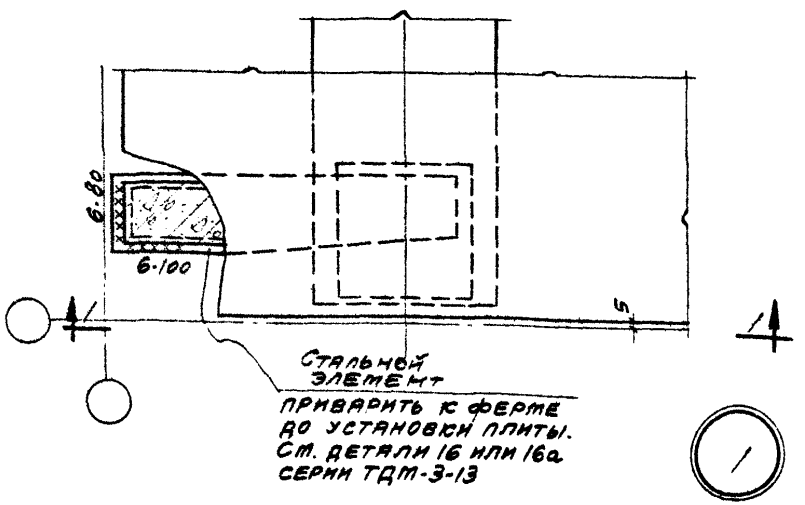

ЦНИИ	ТДМ 1964	Сопряжения плит покрытия с несущими конструкциями при скатной кровле.	ТДМ-4-13
		Крепление плиты покрытия к ферме по крайнему ряду колонн у торца.	Деталь 1

Гл. инж. пр. Петров; Рук. гр. инж. Конвицкая; Гл. инж. пр. Минаев; Рук. гр. инж. Штейнер; Ромстройпроект

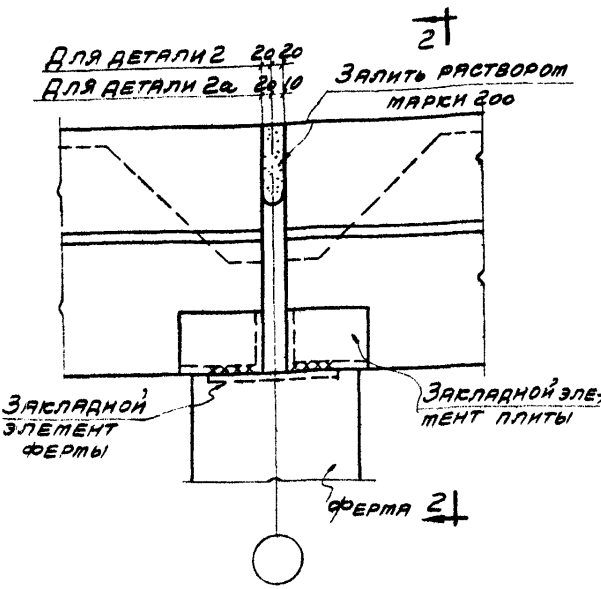

1-1

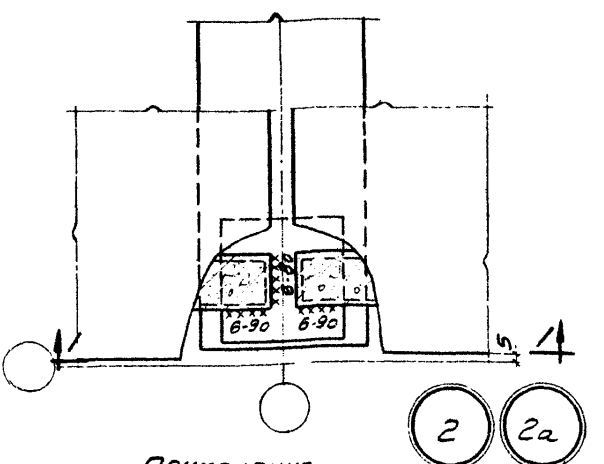

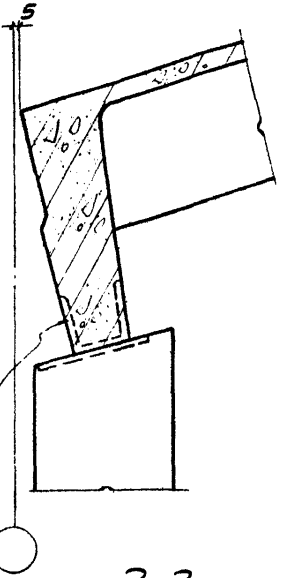

2-2

Для пролета 18 м.

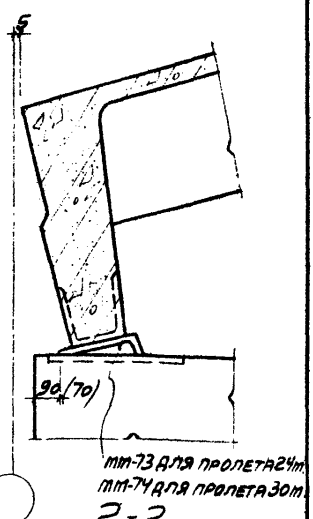

2-2

Для пролетов 24 и 30м.

Примечание

На разрезе 2-2 для пролетов 24 и 30м. размер в скобках дан для пролета 30м.

ТДМ 1964	Сопряжения плит покрытия с несущими конструкциями при скатной кровле.	ТДМ-4-13	
	Крепление плит покрытия к ферме по крайнему ряду колонн.	Детали	2;2а

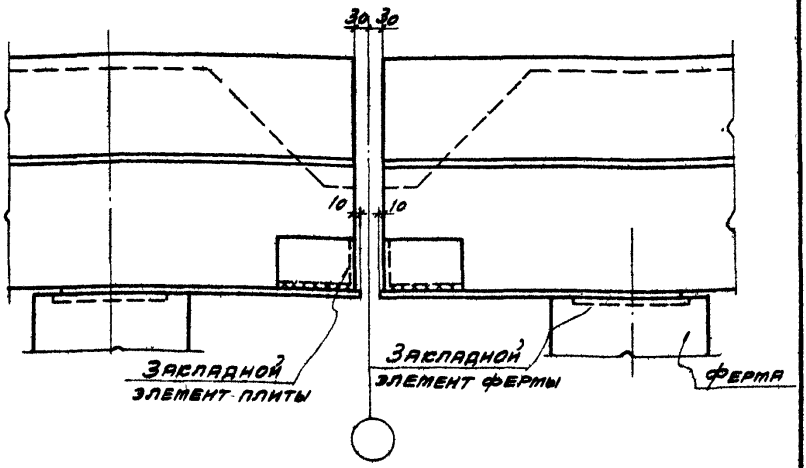

1-1

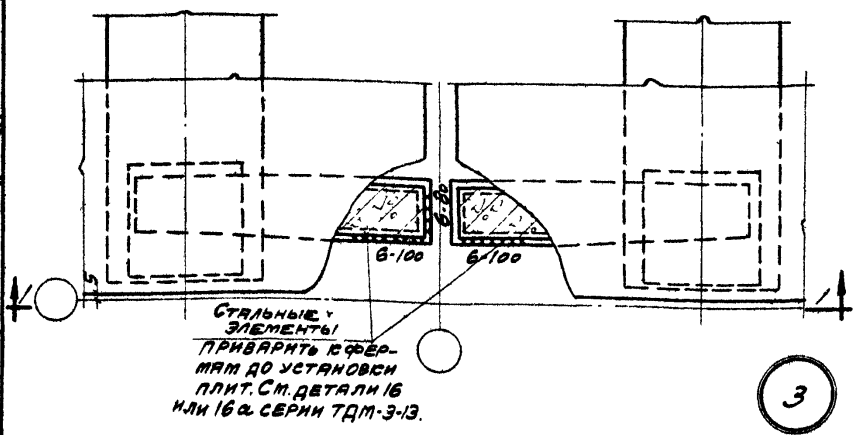

Дрыгин	Мирер	Штейнер	
Нач. отдела	Гл. инж. пр.	Рук. гр. инж.	
Промстрой проект			
Выжигин	Петров	Кривицкая	
Нач. отдела	Гл. инж. пр.	Рук. гр. инж.	
ЦНИИ промзданий			

ТДМ 1964	Сопряжения плит покрытия с несущими конструкциями при скатной кровле	ТДМ-4-13	
	Крепление плит покрытия к фермам по крайнему ряду колонн у поперечного т.ш.	Деталь	3

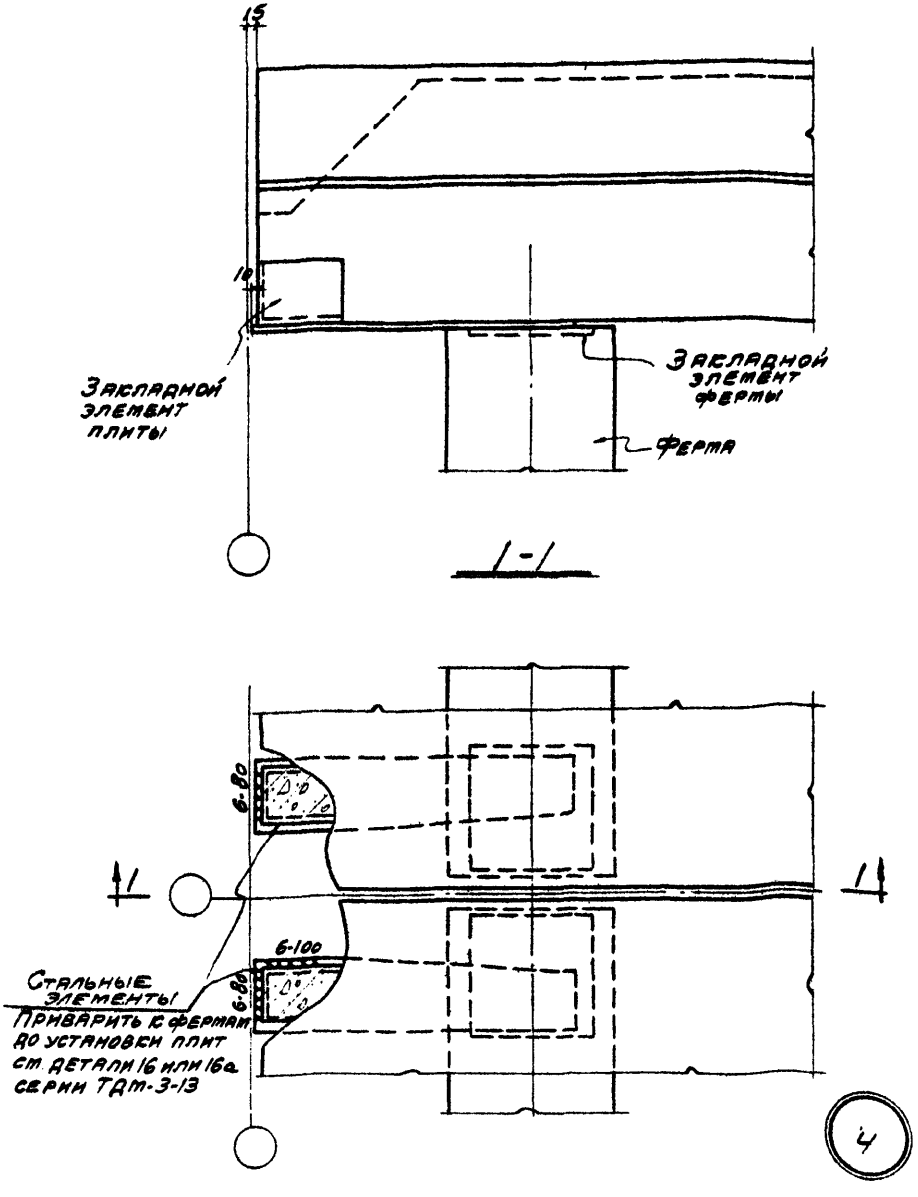

ТДМ 1964	Сопряжения плит покрытия с несущими конструкциями при скатной кровле	ТДМ-4-13
	Крепление плит покрытия к фермам по среднему ряду колонн у торца	Деталь 4

Штейнер | Рук. гр. инж. | Кривицкая | Рук. гр. инж.

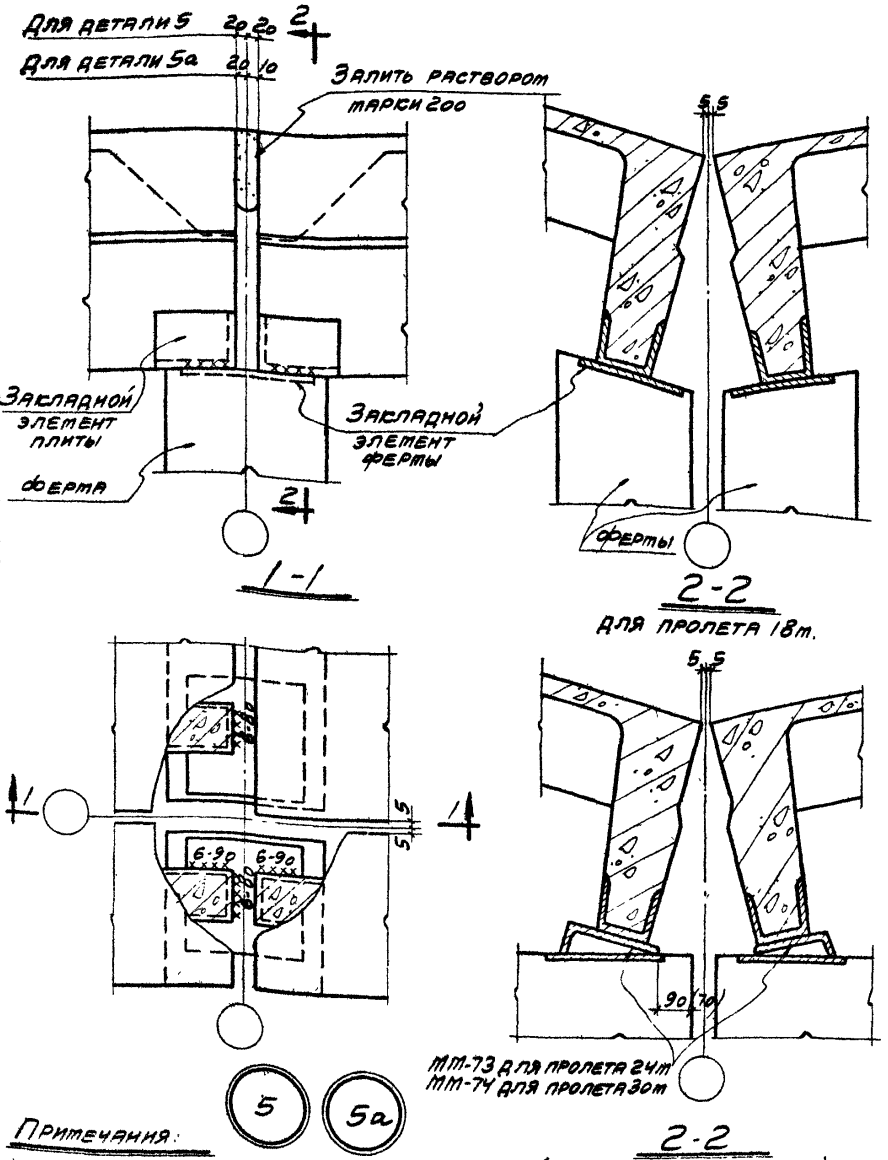

Примечания:

1. На плане показан опорный узел фермы пролетом 18м.
2. На разрезе 2-2 для пролетов 24 и 30 м. размер в скобках дан для пролета 30м.

ТДМ 1964	Сопряжения плит покрытия с несущими конструкциями при скатной кровле.	ТДМ-4-13	
	Крепление плит покрытия к фермам по среднему ряду колонн.	Деталь	5; 5а

Проектный проект

Нач. отдела: Гл. инж. пр. Рук. гр. инж.

Выжигин: Петров, Кривицкая

Нач. отдела: Гл. инж. пр. Рук. гр. инж.

Цнии промзданий

Крыгин: Мирер, Штейнер

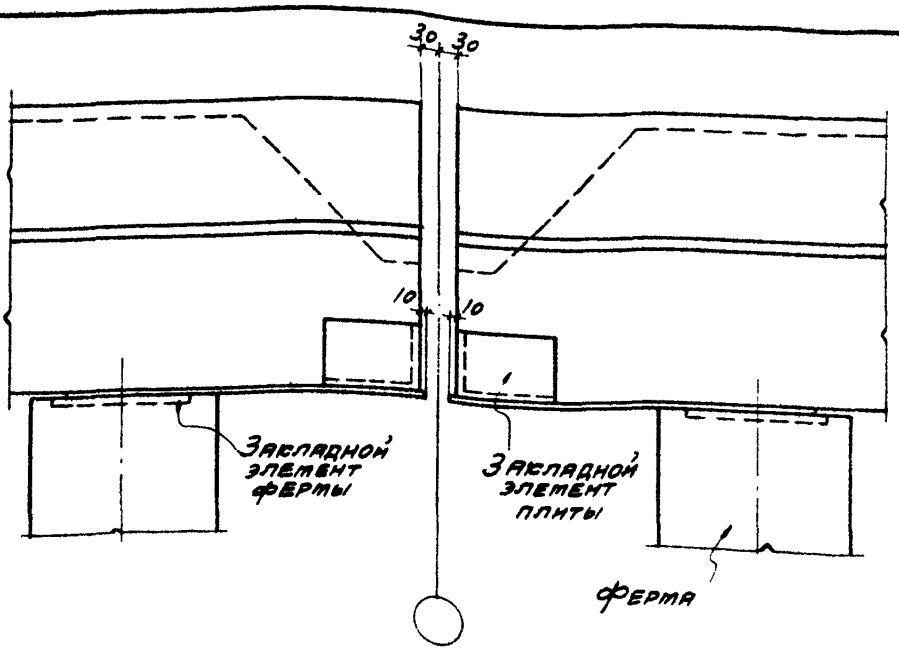

1 - 1

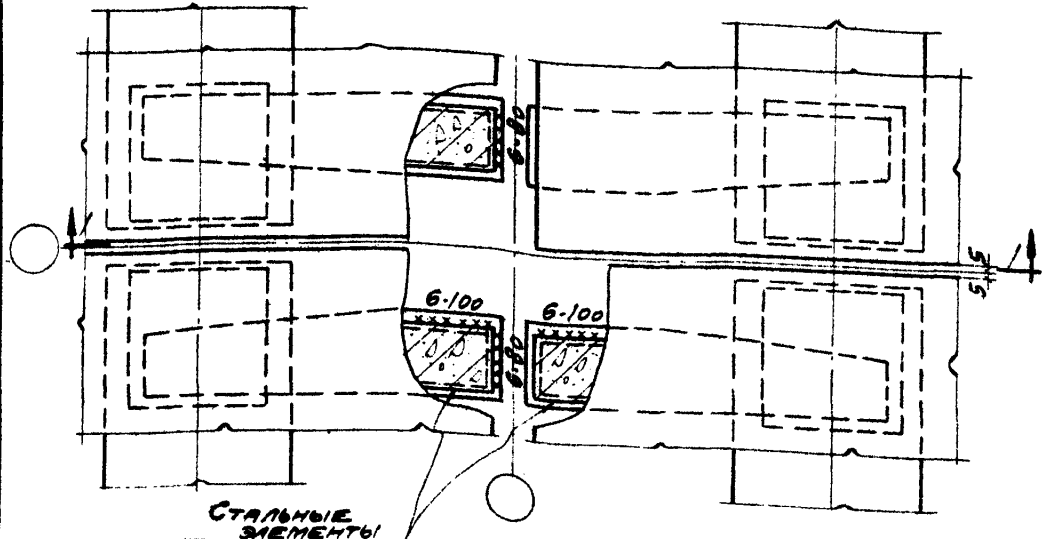

6

ТДМ 1964	Сопряжения плит покрытия с несущими конструкциями при скатной кровле.	ТДМ-4-13	
	Крепление плит покрытия к фермам по среднему ряду колонн у поперечного т.ш.	Деталь	6

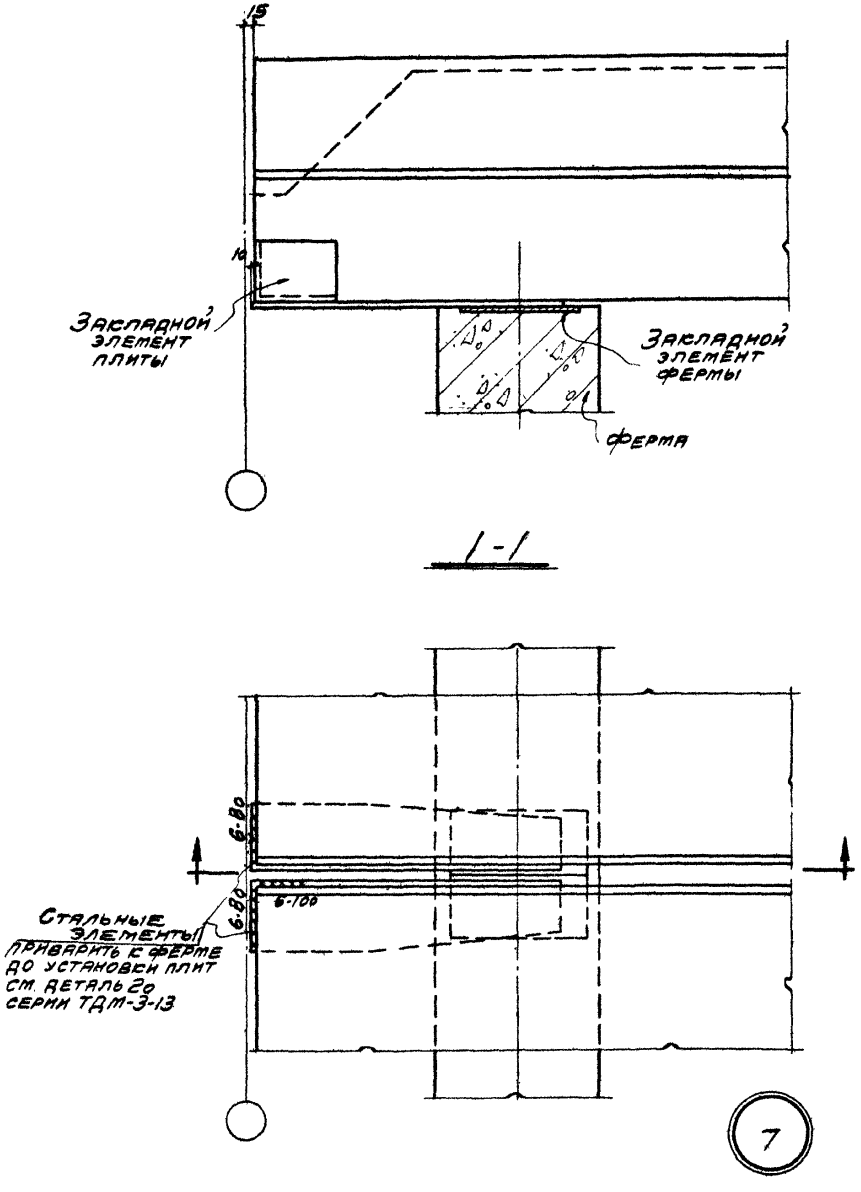

Нач. отдела	Гл. инж. пр.	Рук. гр. инж.	Мирер
Промстрой проект			Штейнер
Выжигин	Петров	Кривицкая	
Нач. отдела	Гл. инж. пр.	Рук. гр. инж.	
Цнии промзданий			

ТДМ 1964	Сопряжения плит покрытия с несущими конструкциями при скатной кровле	ТДМ-4-13	
	Крепление плит покрытия к ферме у торца	Деталь	7

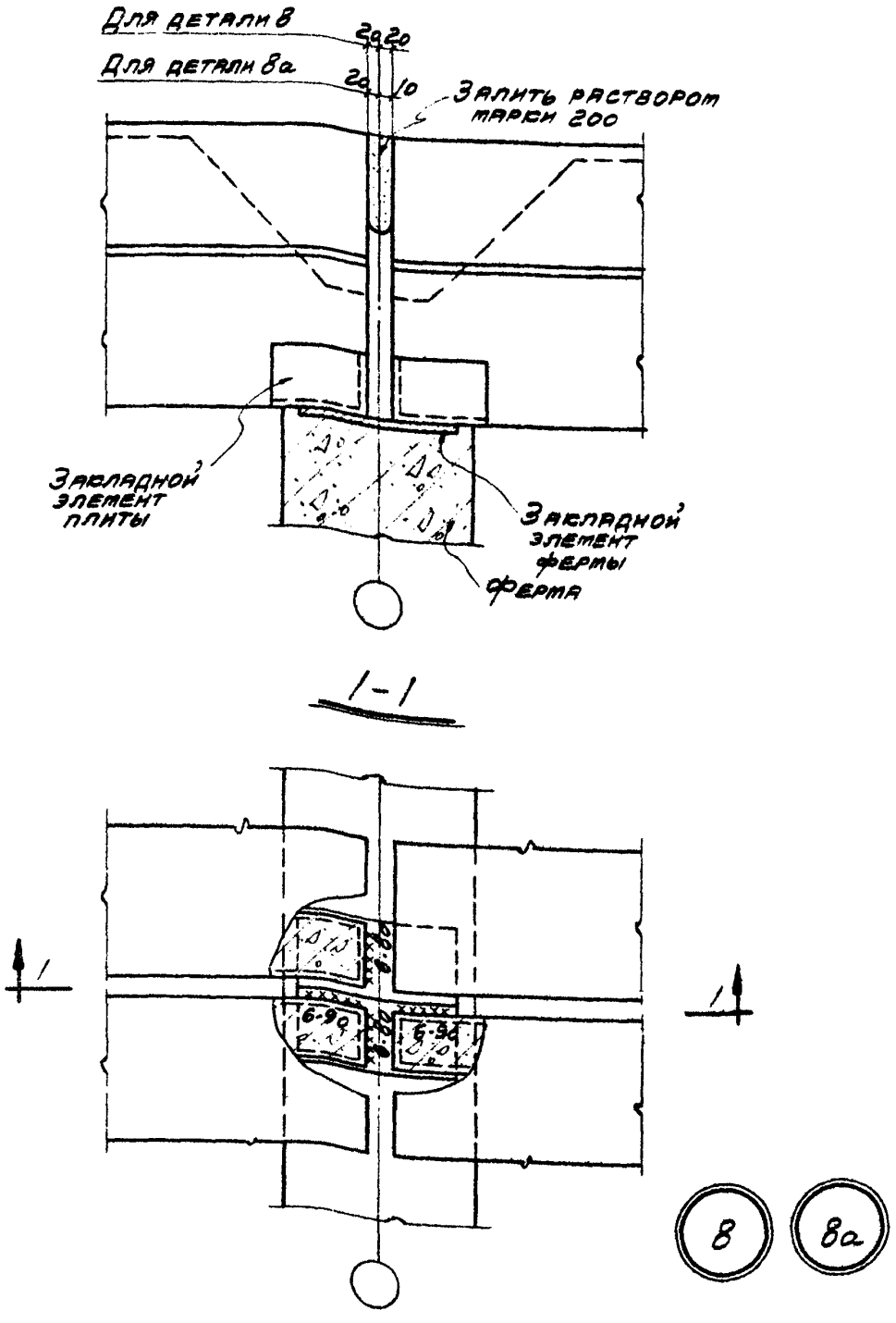

ТДМ 1964	Сопряжения плит покрытия с несущими конструкциями при скатной кровле	ТДМ-4-13	
	Крепление плит покрытия к ферме.	Деталь	8; 8а

Штейнер

Рук. гр. инж.

Стройпроект

Кривицкая

Рук. гр. инж.

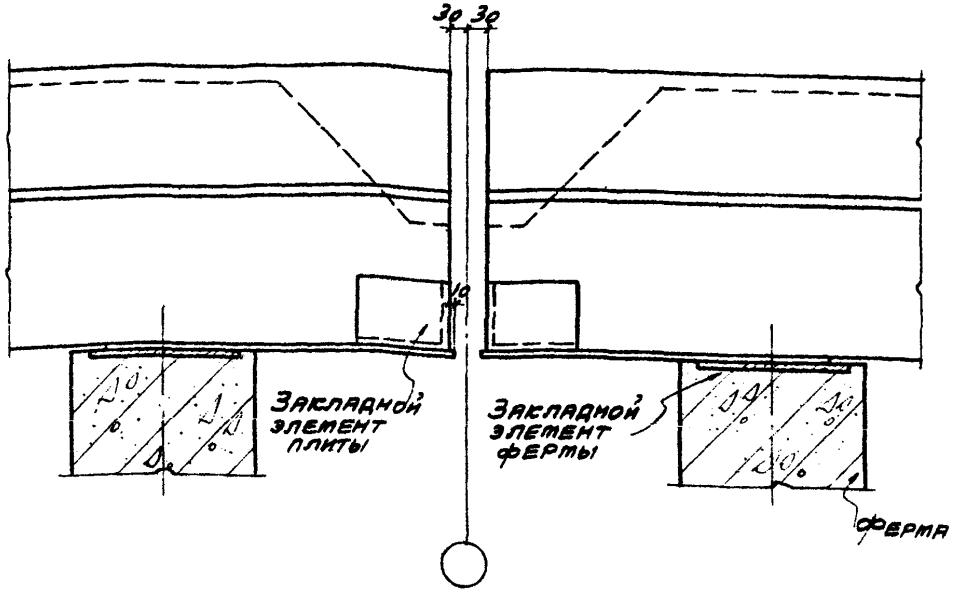

1-1

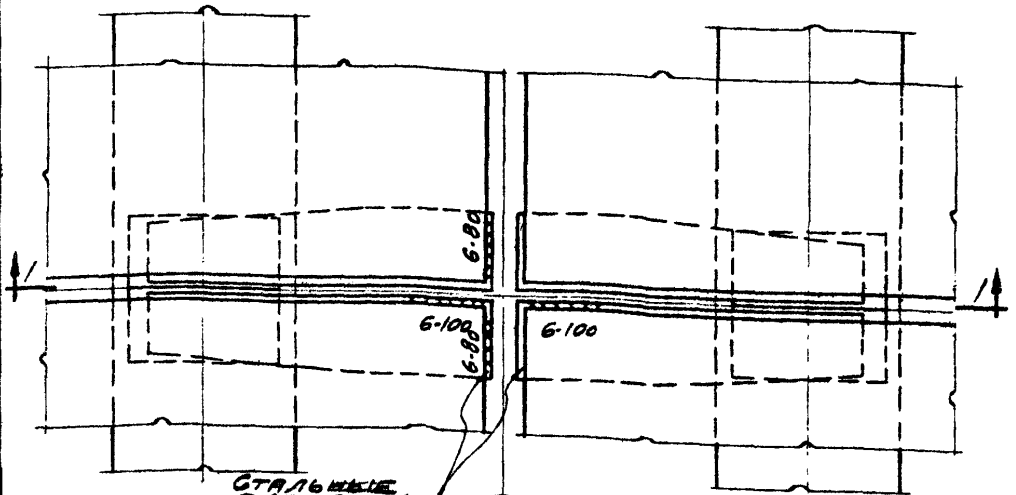

Стальные элементы приварить к фермам до установки плит см. деталь 20 серии ТДМ-3-13

9

ТДМ 1964	Сопряжения плит покрытия с несущими конструкциями при скатной кровле.	ТДМ-4-13	
	Крепление плит покрытия к фермам у поперечного т.ш.	Деталь	9

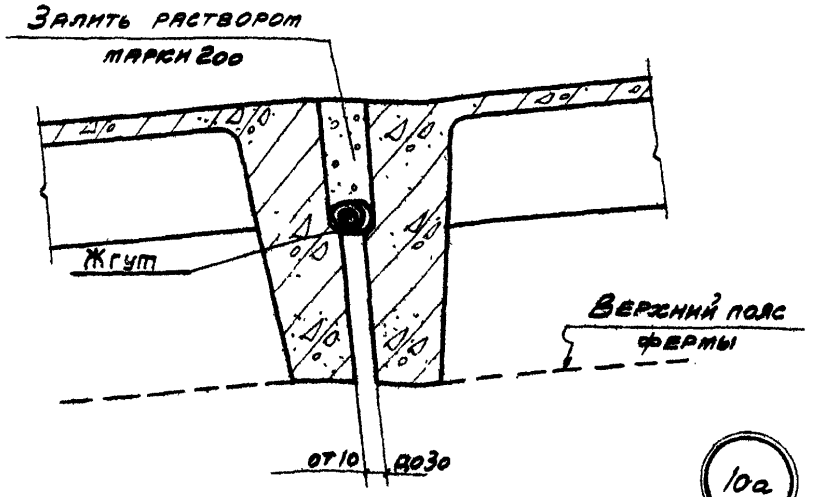

10а

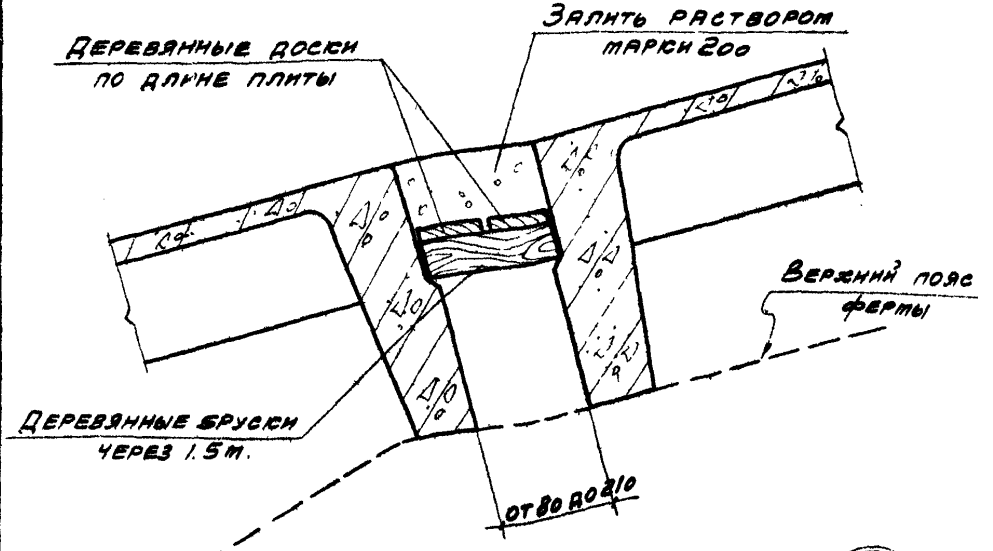

10б

ТДМ 1964	Сопряжения плит покрытия с несущими конструкциями при скатной кровле	ТДМ-4-13
	Заполнение швов между плитами.	Деталь 10а; 10б

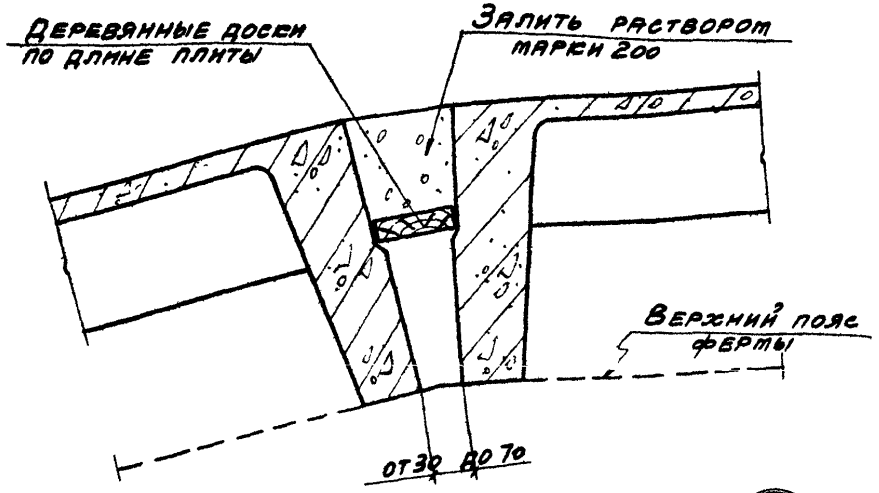

10в

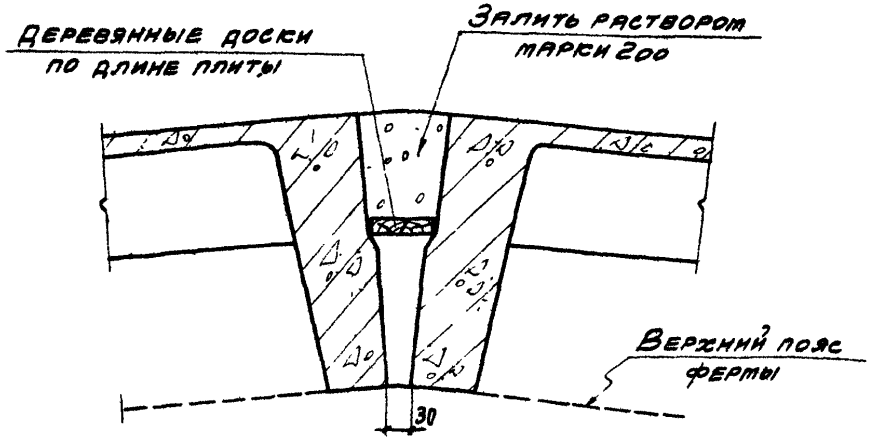

10г

ТДМ 1963	Сопряжения плит покрытия с несущими конструкциями при скатной кровле.	ТДМ-4-13
	Заполнение швов между плитами	Деталь 10в;10г

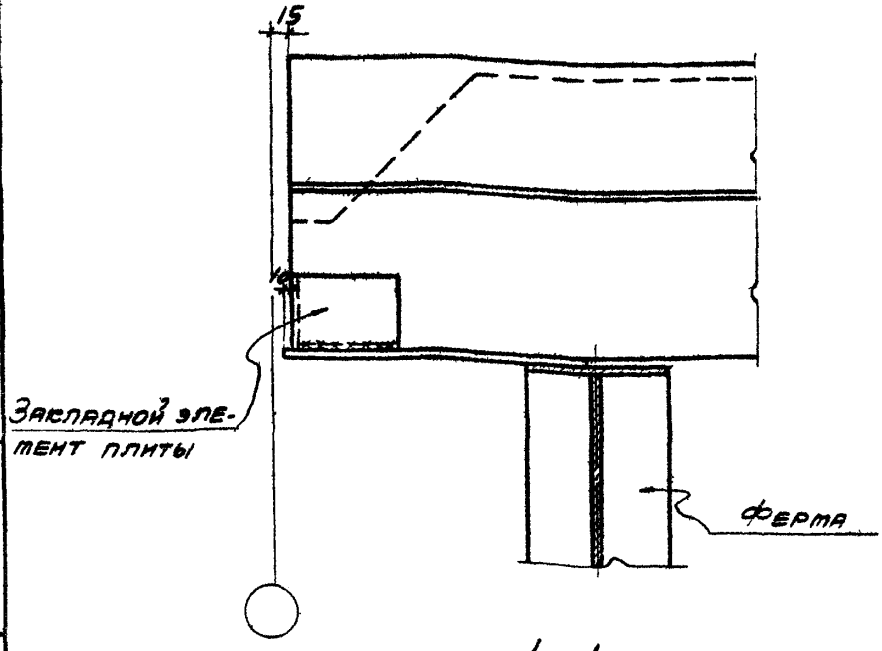

1-1

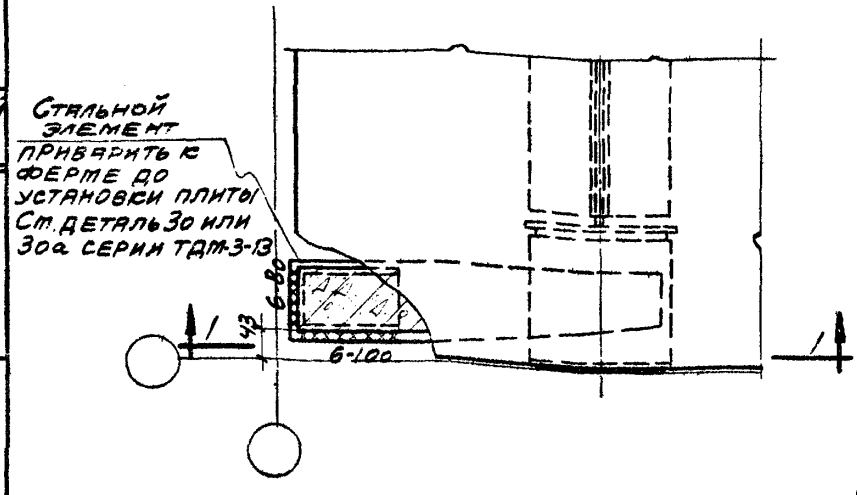

15

ТДМ 1964	Сопряжения плит покрытия с несущими конструкциями при скатной кровле	ТДМ-4-13	
	Крепление плиты покрытия к стальной ферме по крайнему ряду колонн у торца	Деталь	15

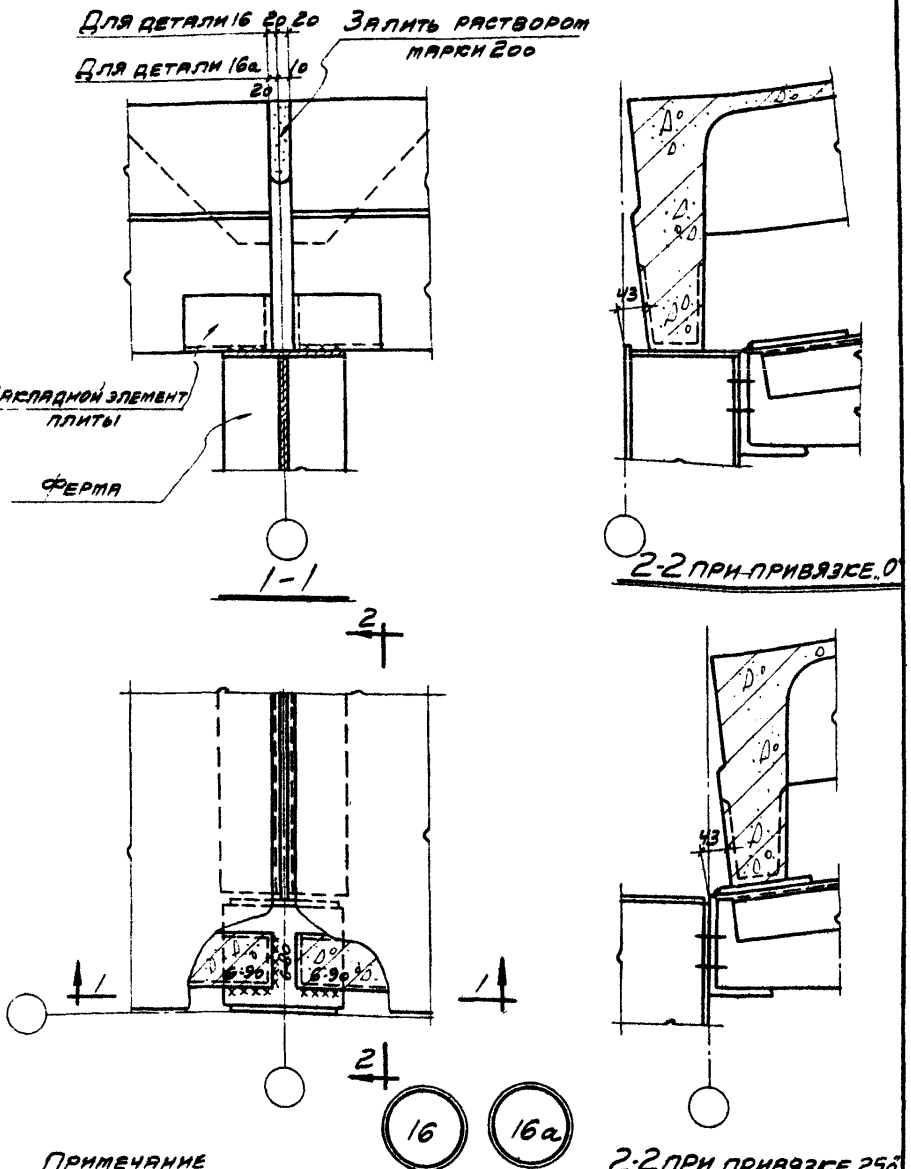

Примечание

На плане условно показана ферма с привязкой „0"

ТДМ 1964	Сопряжения плит покрытия с несущими конструкциями при скатной кровле	ТДМ-4-13	
	Крепление плит покрытия к стальной ферме по крайнему ряду колонн	Деталь	16; 16а

Црыгин, Миаер, Штейнгер

Нач. отдела, Гл. инж. пр., Рук. гр. инж.

Промстройпроект

Выжигин, Петров, Гл. ...кая

Нач. отдела, Гл. инж. пр., Рук. гр. инж.

Цинии промзданий

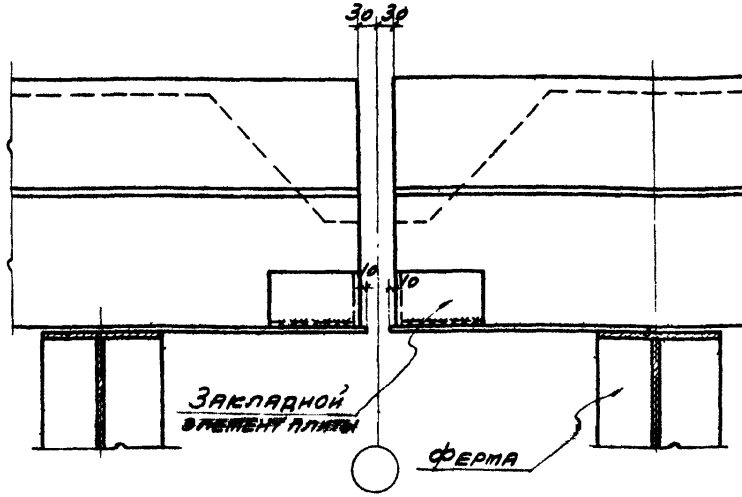

1-1

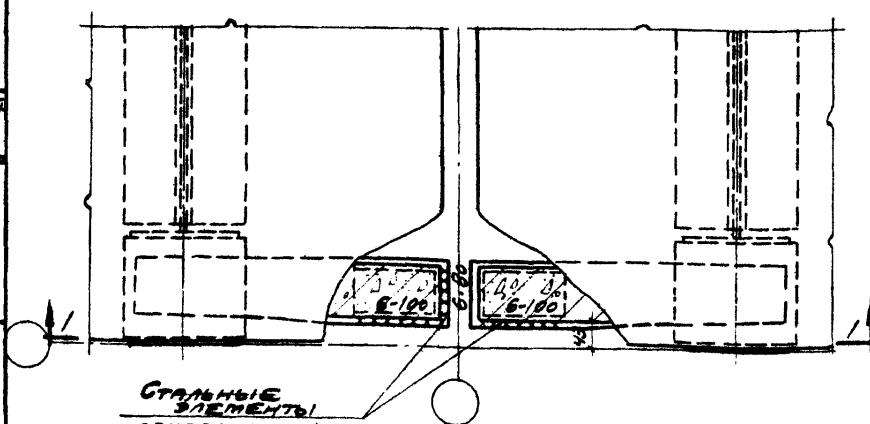

17

ТДМ 1964	Сопряжения плит покрытия с несущими конструкциями при скатной кровле.	ТДМ-4-13
	Крепление плит покрытия к стальным фермам по крайнему ряду колонн у поперечного т.ш.	Деталь 17

Штейнер

Рук.гр. инж.

Кривицкая

Рук.гр. инж.

7575-03 17

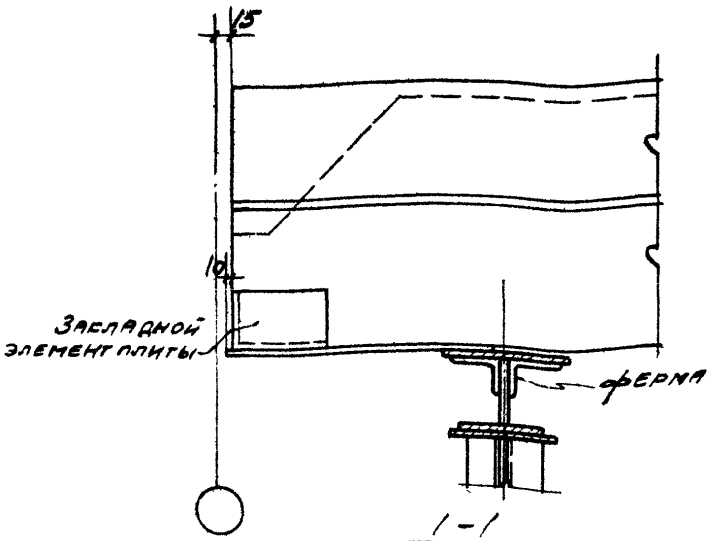

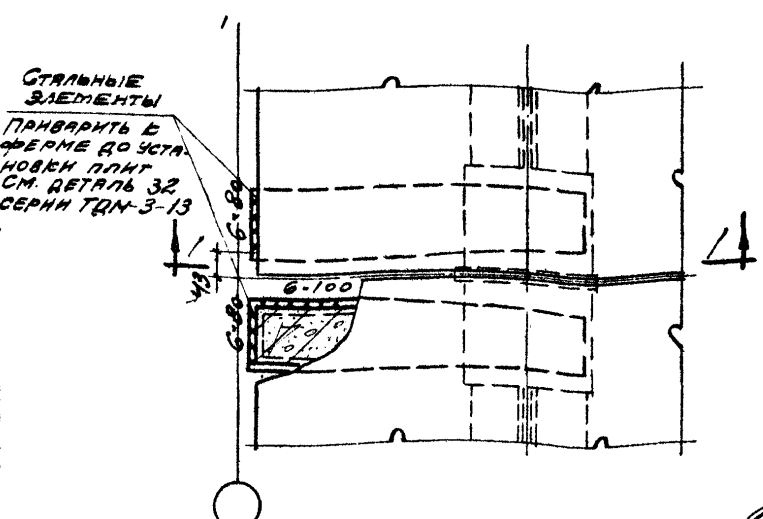

Црыгин	Мирер	Штейнер	
Нач. отдела	Гл. инж. пр	Рук. гр. инж.	Промстройпроект
Быжигин	Петров	Кривицкая	
Нач. отдела	Гл. инж. пр	Рук. гр. инж.	Цнии промзданий

ТДМ 1964	Опряжения плит покрытия с несущими конструкциями при скатной кровле	ТДМ-4-13	
	Крепление плит покрытия к стальным фермам по среднему ряду колонн у торца	Деталь	18

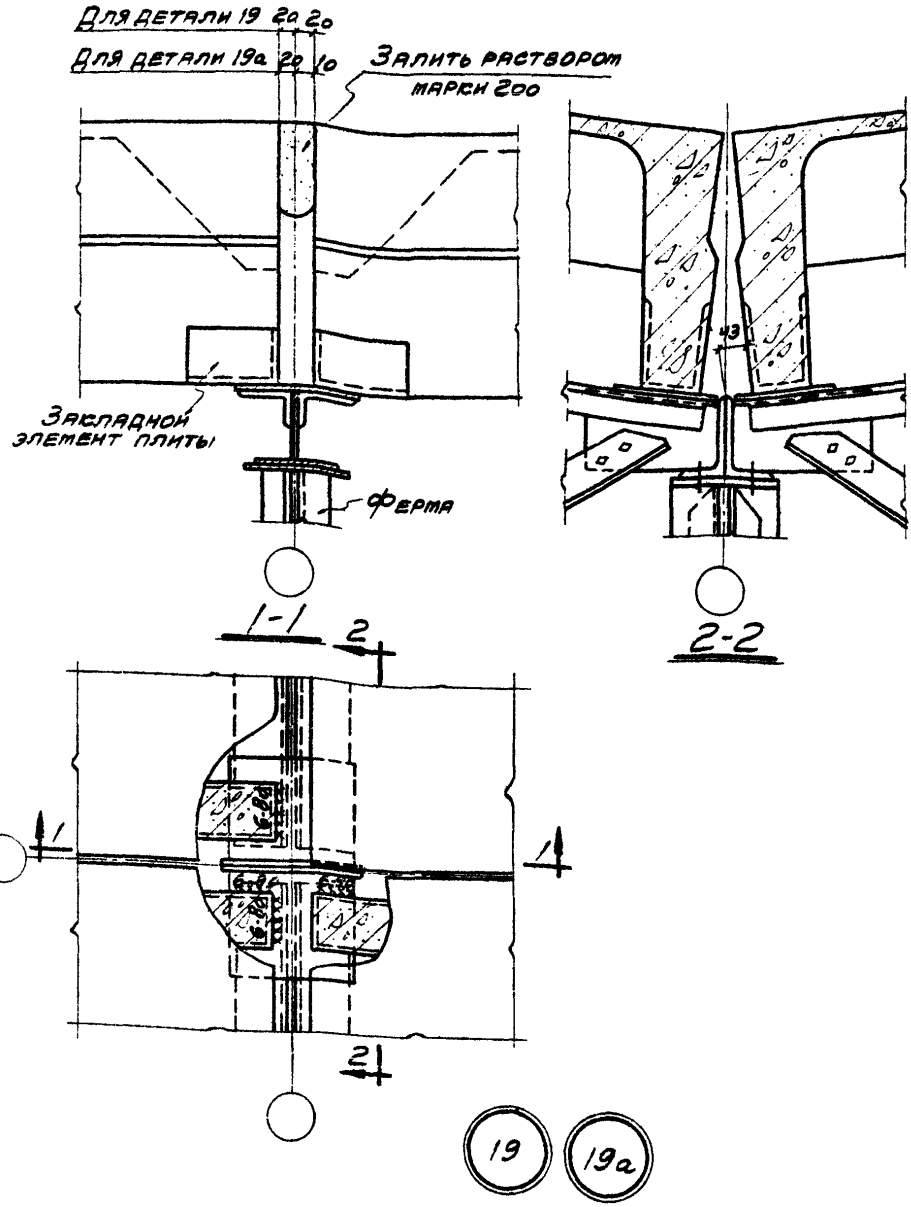

ТДМ 1964	Сопряжения плит покрытия с несущими конструкциями при скатной кровле.	ТДМ-4-13	
	Крепление плит покрытия к стальным фермам по среднему ряду колонн.	Деталь	19; 19а

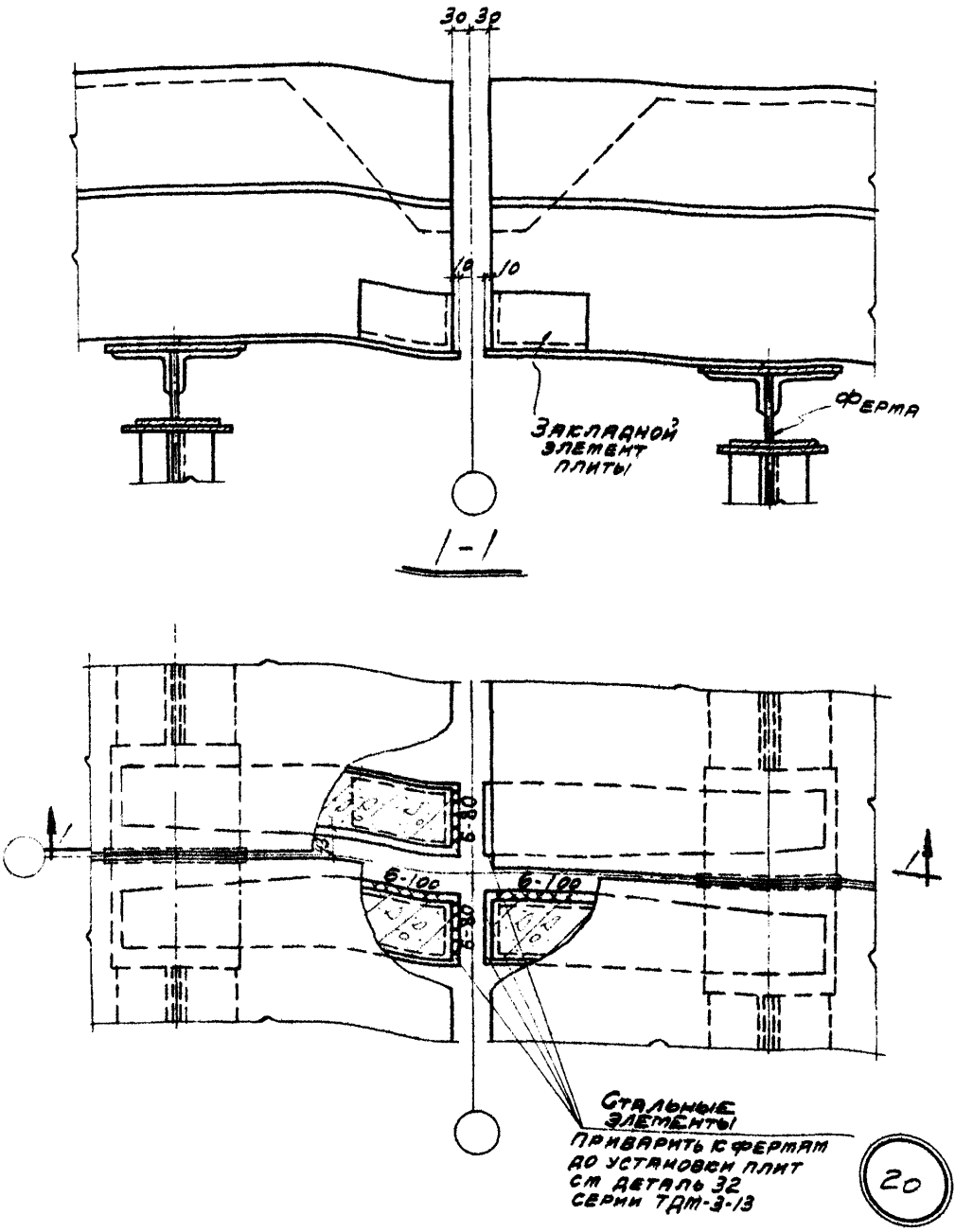

Гл. инж. пр.	Рук. гр. инж.	Мирер
Гл. инж. пр.	Рук. гр. инж.	Штейнер
Гл. инж. пр.	Рук. гр. инж.	Петров
Гл. инж. пр.	Рук. гр. инж.	Кривицкая
Гл. инж. пр.	Рук. гр. инж.	Кривицкая

Промстройпроект

Цнии промзданий

ТДМ 1964	Сопряжения плит покрытия с несущими конструкциями при скатной кровле.	ТДМ-4-13	
	Крепление плит покрытия к стальным фермам по среднему ряду колонн у поперечного т.ш.	Деталь	20

7575-03

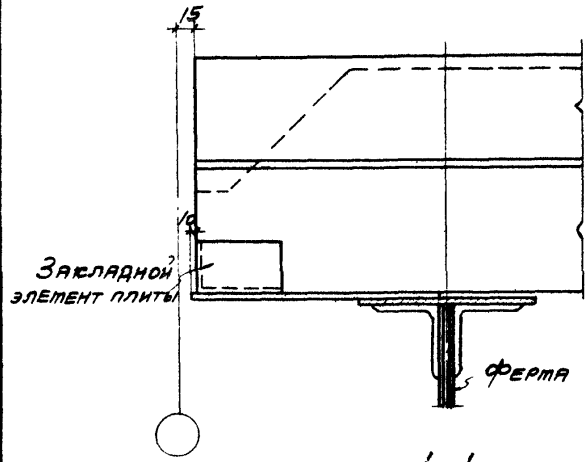

1-1

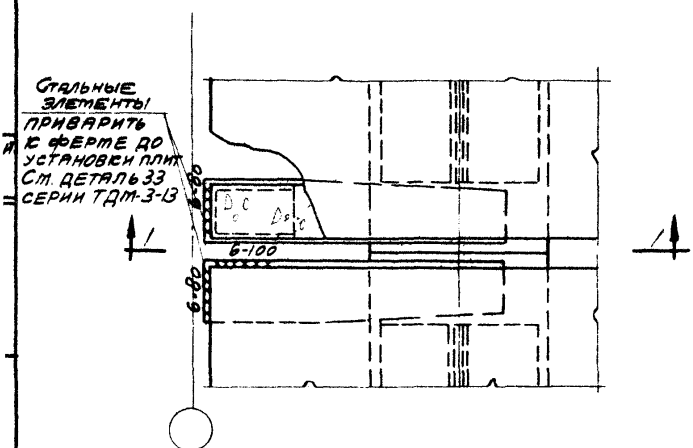

21

ТДМ 1964	Сопряжения плит покрытия с несущими конструкциями при скатной кровле	ТДМ-4-13	
	Крепление плит покрытия к коньку стальной фермы у торца	Деталь	21

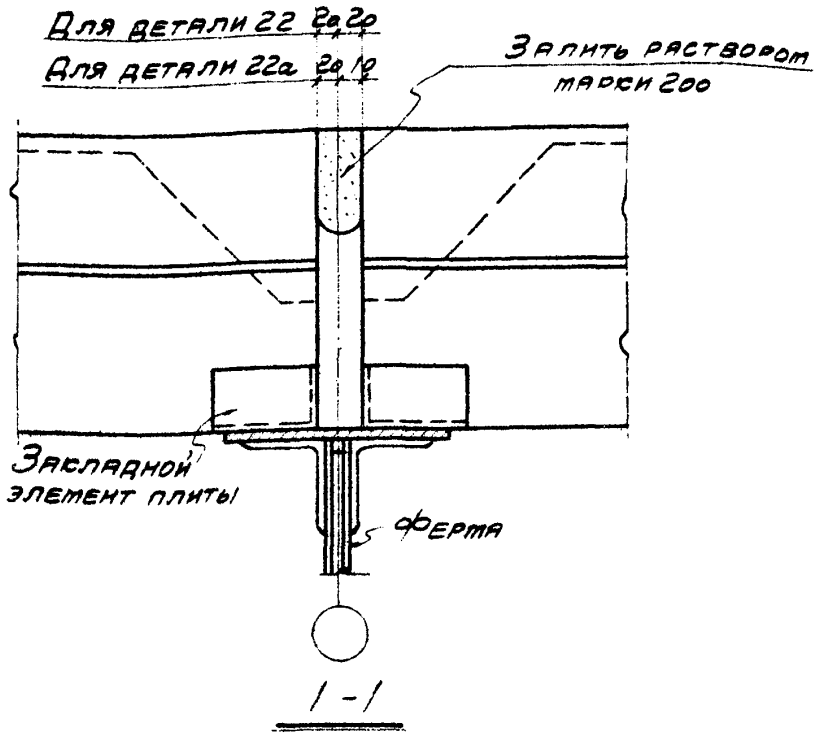

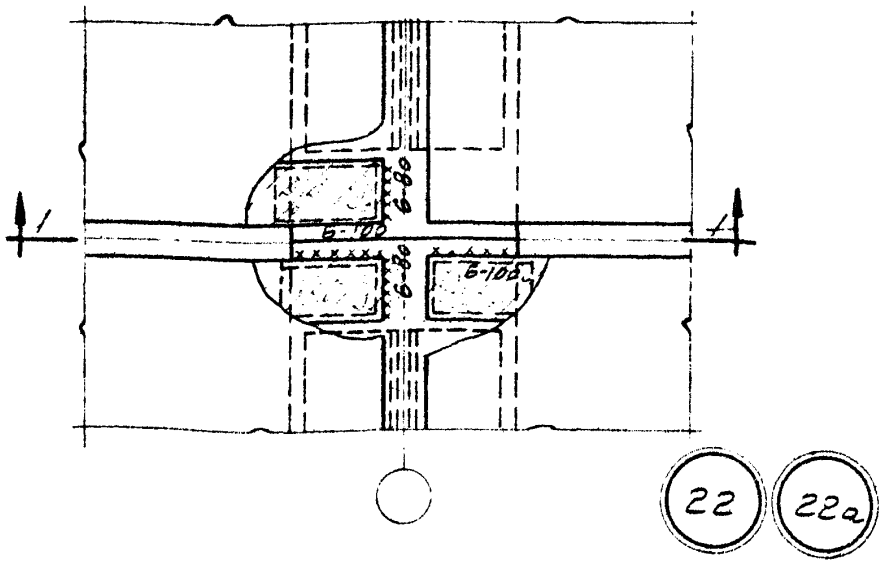

Нач отдела	Гл. ин. пр	Рук. гр. инж	Дрыгин
			Мирер
			Штейнер
Промстрой проект			
Выжигин	Петров	Кривицкая	
Нач. отдела	Гл. инж. пр	Рук. гр. инж	
ЦНИИ ромзданий			

ТДМ 1964	Сопряжения плит покрытия с несущими конструкциями при скатной кровле.	ТДМ-4-13	
	Крепление плит покрытия к коньку стальной фермы	Деталь	22;22а

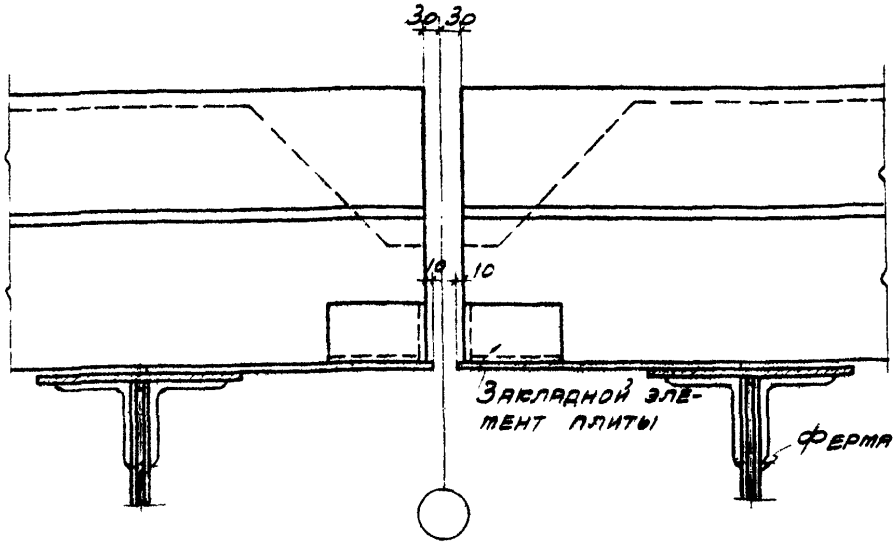

1-1

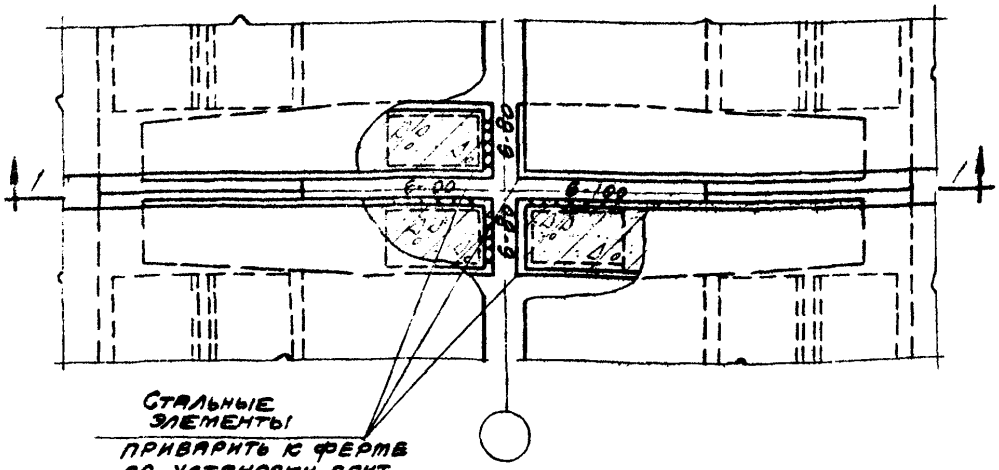

Стальные элементы приварить к ферме до установки плит. См. деталь 33 серии ТДМ-3-13

23

ГПИ 1964	Сопряжения плит покрытия с несущими конструкциями при скатной кровле.	ТДМ-4-13	
	Крепление плит покрытия к коньку стальных ферм у поперечного т. ш.	Деталь	23

7575-03

gost.e-ecolog.ru