ГОСУДАРСТВЕННЫЙ КОМИТЕТ ПО ДЕЛАМ СТРОИТЕЛЬСТВА СССР
(ГОССТРОЙ СССР)

ТИПОВЫЕ МОНТАЖНЫЕ ДЕТАЛИ
ОДНОЭТАЖНЫХ ПРОМЫШЛЕННЫХ ЗДАНИЙ

СОПРЯЖЕНИЯ ПЛИТ ПОКРЫТИЯ С НЕСУЩИМИ КОНСТРУКЦИЯМИ ПРИ СКАТНОЙ КРОВЛЕ

ТДМ-4-12

Детали при шаге стропильных конструкций 6м и шаге колонн среднего ряда 12м

7575-02

Москва-1964г

gost.e-ecolog.ru

Центральный институт типовых проектов
Управления подведомственными организациями
Госстроя СССР

Москва, Б-66, Спартаковская ул. 2а, корпус В

Сдано в печать 15/III 1965 года
Заказ № 140 Тираж 2000 экз.
Цена 0р24к

ГОСУДАРСТВЕННЫЙ КОМИТЕТ ПО ДЕЛАМ СТРОИТЕЛЬСТВА СССР
(ГОССТРОЙ СССР)

ТИПОВЫЕ МОНТАЖНЫЕ ДЕТАЛИ
ОДНОЭТАЖНЫХ ПРОМЫШЛЕННЫХ ЗДАНИЙ

СОПРЯЖЕНИЯ ПЛИТ ПОКРЫТИЯ С НЕСУЩИМИ КОНСТРУКЦИЯМИ ПРИ СКАТНОЙ КРОВЛЕ

ТДМ-4-12

Детали при шаге стропильных конструкций 6м и шаге колонн среднего ряда 12м

РАЗРАБОТАНЫ
Центральным научно-исследовательским и проектно-экспериментальным институтом промышленных зданий и сооружений (Цниипромзданий)
Государственным ордена Трудового Красного Знамени проектным институтом Промстройпроект

УТВЕРЖДЕНЫ
и введены в действие с 1 января 1965г.
Государственным Комитетом по делам строительства СССР
Приказ №194 от 5 ноября 1964г.

ЦЕНТРАЛЬНЫЙ ИНСТИТУТ ТИПОВЫХ ПРОЕКТОВ

Москва-1964г

СОДЕРЖАНИЕ

Деталь		Стр.
I	Крепление плиты покрытия к ферме по крайнему ряду колонн у торца	3
2;2а	Крепление плит покрытия к ферме по крайнему ряду колонн	4
3	Крепление плит покрытия к фермам по крайнему ряду колонн у поперечного т.ш.	5
7	Крепление плит покрытия к ферме у торца . . .	6
8;8а	Крепление плит покрытия к ферме	7
9	Крепление плит покрытия к фермам у поперечного т.ш.	8
I0а;I0б	Заполнение швов между плитами	9
I0в;I0г	Заполнение швов между плитами	I0
II	Крепление плит покрытия к подстропильной ферме у торца	II
I2;I2а	Крепление плит покрытия к подстропильной ферме в середине ее пролета	I2
I3	Крепление плит покрытия к подстропильным фермам	I3
I4	Крепление плит покрытия к подстропильным фермам у поперечного т.ш.	I4

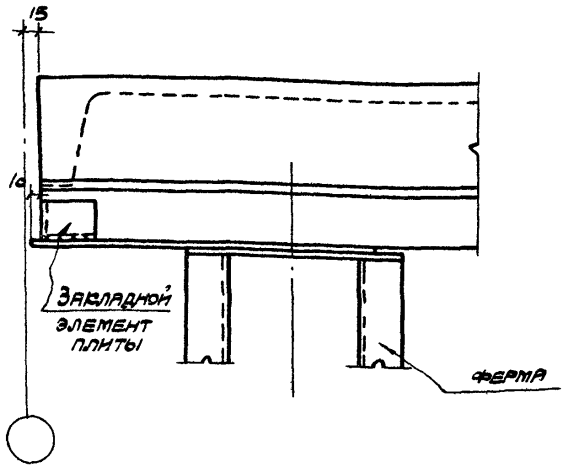

1-1

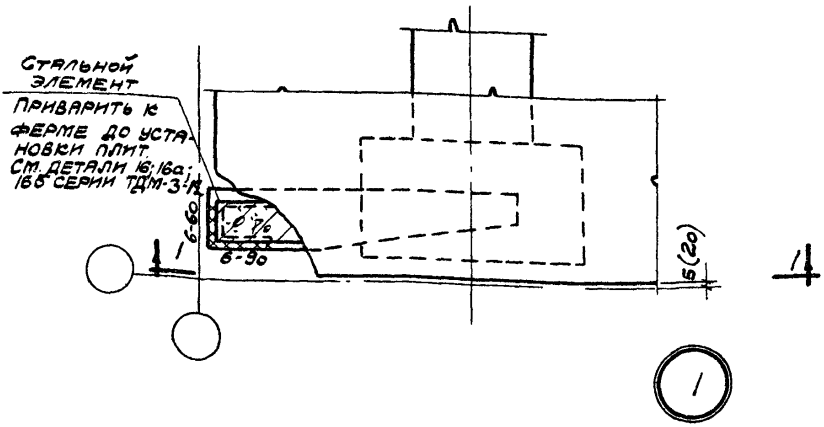

Примечания:

1. На детали условно показан опорный узел фермы по серии ПК-01-76.
2. Размер в скобках относится к плите с наклонными ребрами.

Нач. отдела	Гл. инж. пр.	Рук. гр. инж.	Дрыгин
Мирер	Штейнер		
Промстройпроект			
Выжигин	Петров	Кривицкая	
Нач. отдела	Гл. инж. пр.	Рук. гр. инж.	
Цнии промзданий			

ТДМ 1964	Сопряжения плит покрытия с несущими конструкциями при скатной кровле	ТДМ-4-12	
	Крепление плиты покрытия к ферме по крайнему ряду колонн у торца	Деталь	1

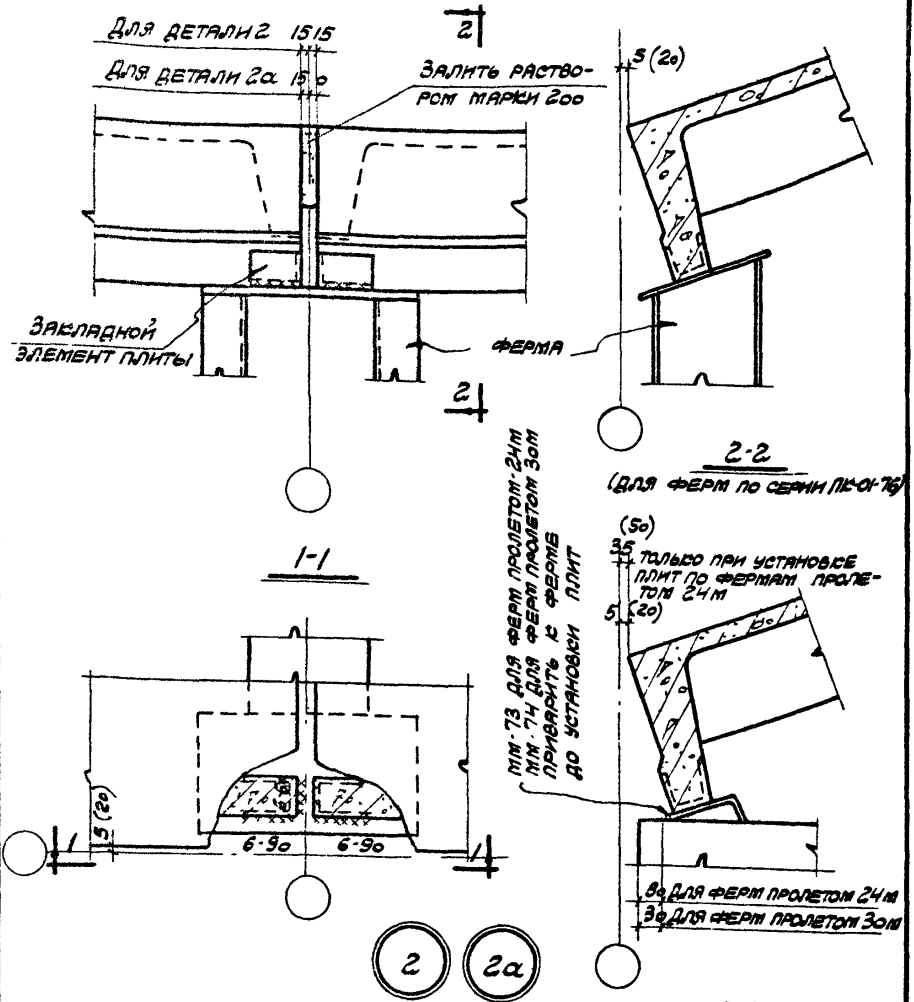

Примечания:

1. На разрезе 1-1 условно показан опорный узел фермы по серии ПК-01-76.
2. При фермах пролетом 18м. по серии ПК-01-84 плиты опираются на опорные столбики без подкладки из уголка.
3. Размеры в скобках относятся к плитам с наклонными ребрами

ТДМ 1964	Сопряжения плит покрытия с несущими конструкциями при скатной кровле	ТДМ-4-12
	Крепление плит покрытия к ферме по крайнему ряду колонн.	Деталь 2; 2а

7575-02

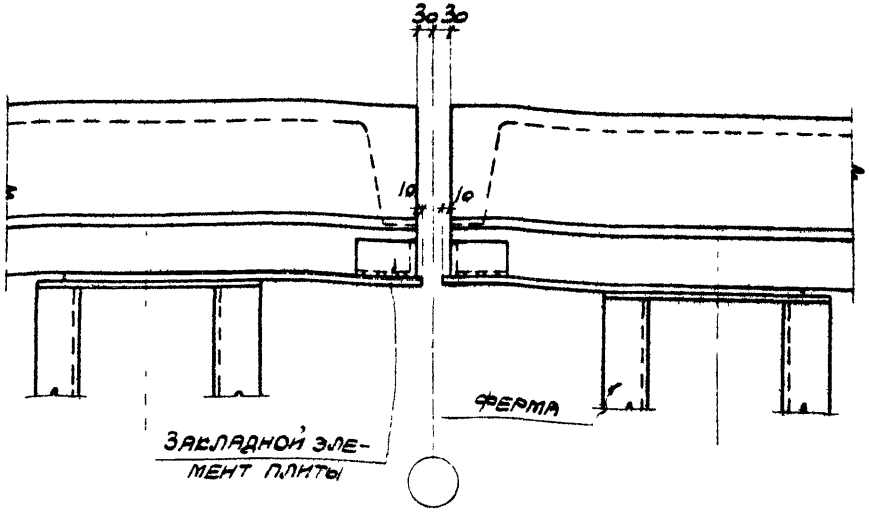

1-1

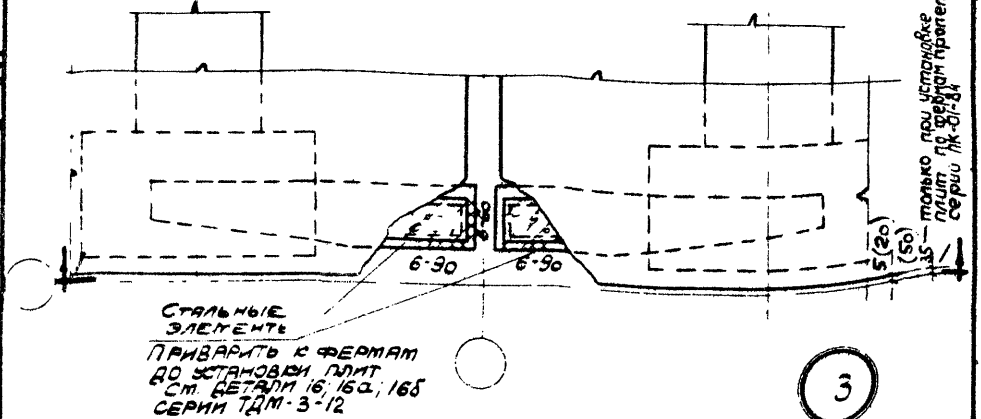

Стальные элементы

Приварить к фермам до установки плит. См. деталм 16; 16а; 16б серии ТДМ-3-12

3

Примечания

1. На детали условно показан опорный узел фермы по серии ПР-01-76
2. Размеры в скобках относятся к плитам с наклонными ребрами

ТДМ 1964	Сопряжения плит покрытия с несущими конструкциями при скатной кровле	ТДМ-4-12
	Крепление плит покрытия к фермам по крайнему ряду колонн у поперечного тш	Деталь 3

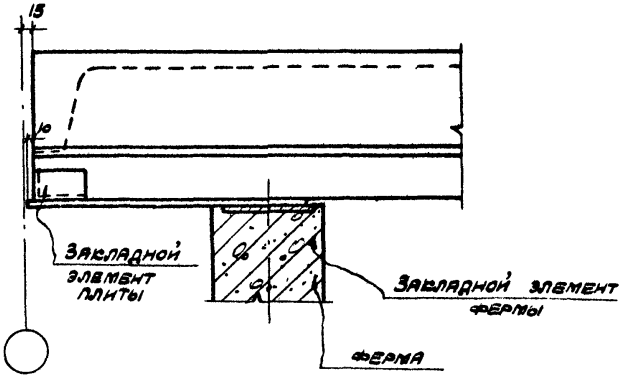

1-1

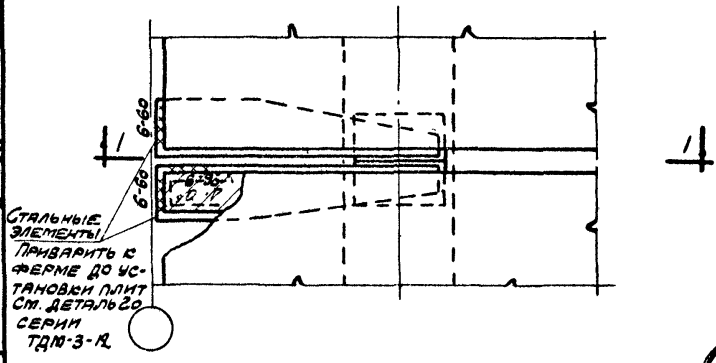

7

Мирер	Штейнер		
Гл. инж. пр.	Рук. гр. инж.		
Омстрой	Роект		
Петров	Кривицкая		
Гл. инж. пр.	Рук. гр. инж.		
Цнии	Изданий		

ТДМ 1964	Сопряжения плит покрытия с несущими конструкциями при скатной кровле.	ТДМ-4-12	
	Крепление плит покрытия к ферме у торца.	Деталь	7

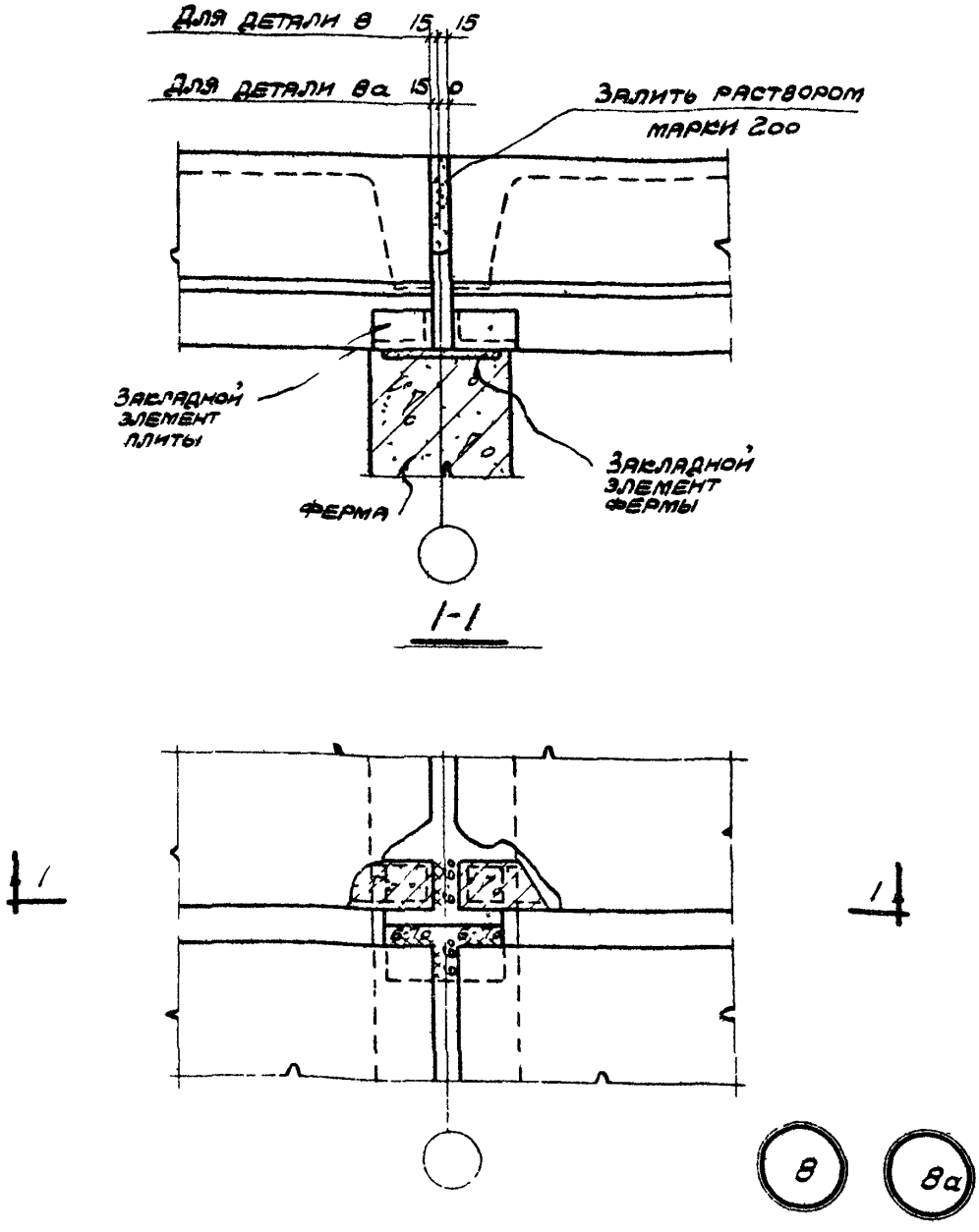

Дрыгин	Мирер	Штейнер
Нач. отдела	Гл. инж. пр.	Рук. гр. инж.
Промстрой проект		
Выжигин	Петров	Кривицкая
Нач. отдела	Гл. инж. пр.	Рук. гр. инж.
ЦНИИ промзданий		

ТДМ 1964	Сопряжения плит покрытия с несущими конструкциями при скатной кровле	ТДМ-4-12
	Крепление плит покрытия к ферме.	Детали 8, 8а

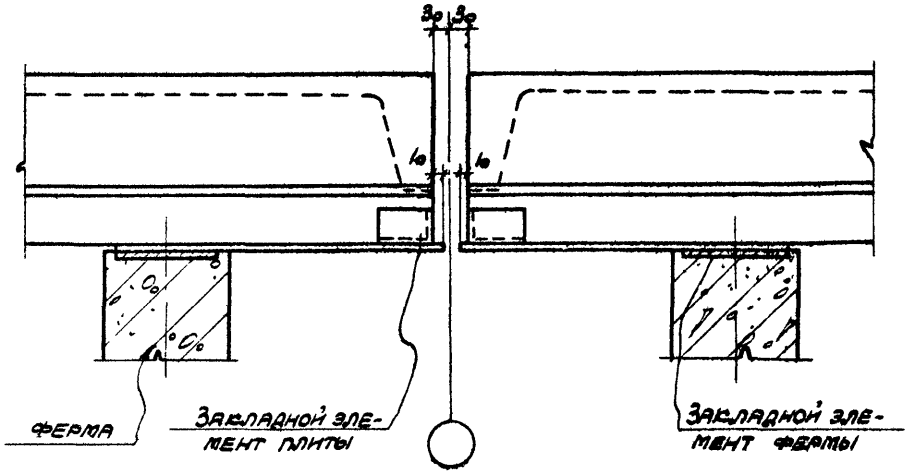

1-1

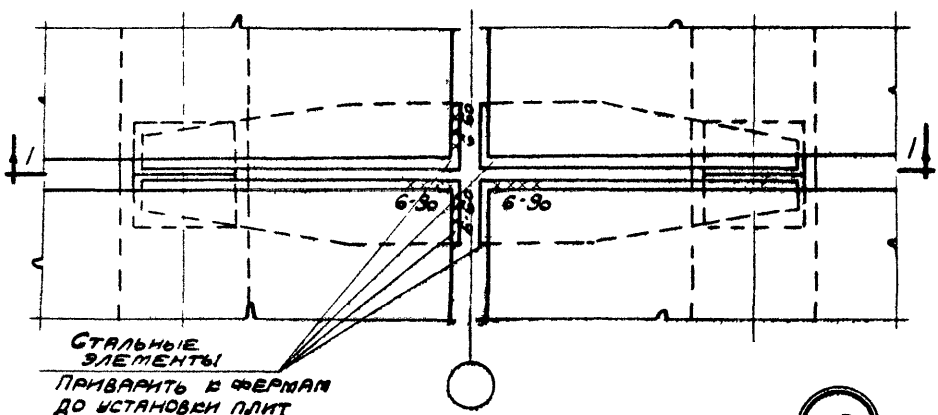

9

ТДМ 1964	Сопряжения плит покрытия с несущими конструкциями при скатной кровле.	ТДМ-4-12	
	Крепление плит покрытия к фермам у поперечного т. ш.	Деталь	9

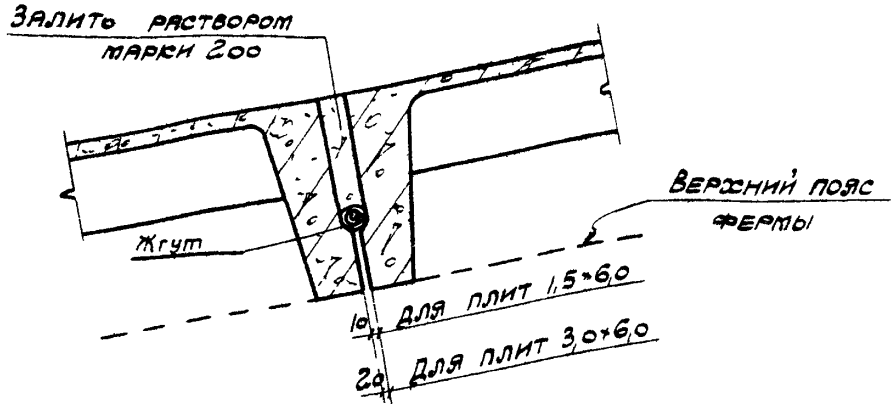

10а

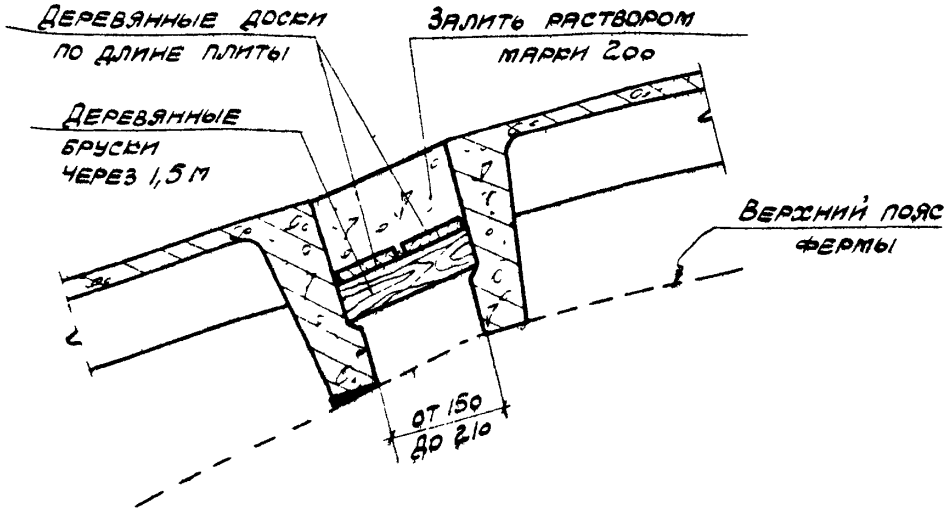

10б

ТДМ 1964	Сопряжения плит покрытия с несущими конструкциями при скатной кровле	ТДМ 4-12	
	Заполнение швов между плитами	Деталь	10а, 10б

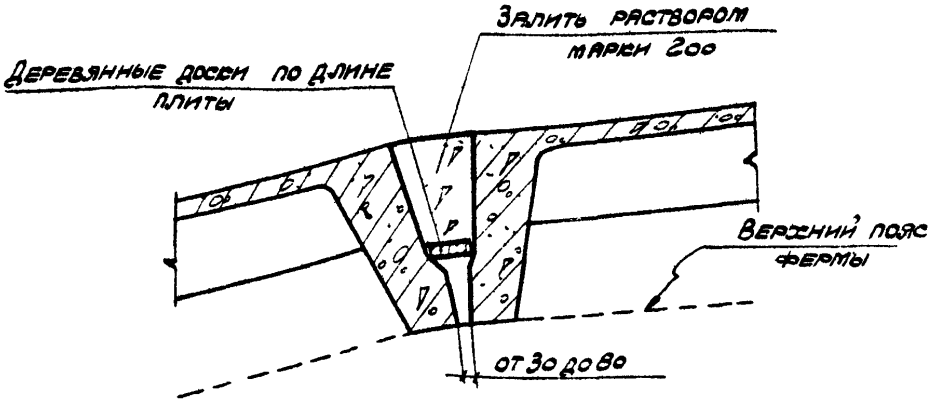

10в

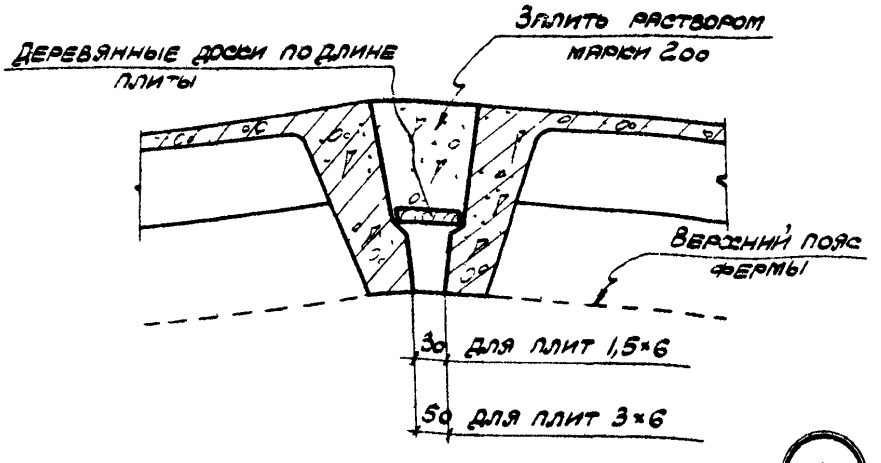

10г

ТДМ 1964	Сопряжения плит покрытия с несущими конструкциями при скатной кровле	ТДМ-4-12
	Заполнение швов между плитами	Деталь 10в; 10г

7575-02 10

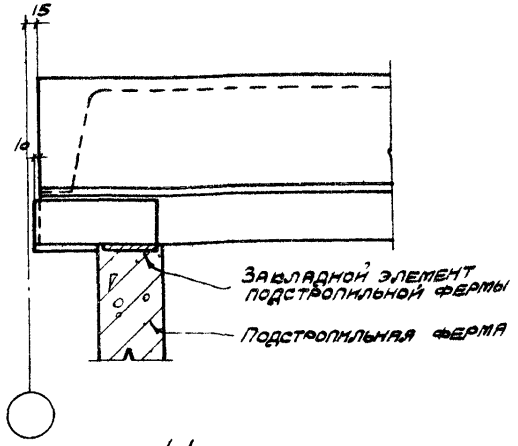

1-1

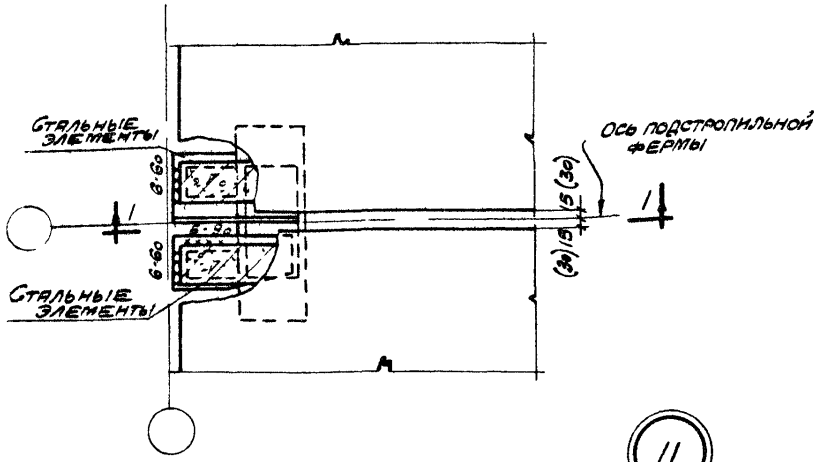

11

Примечания

1. Стальные элементы приварить к подстропильной ферме до установки плит, см деталь 24 серии ТДМ-3-12
2. Размеры в скобках относятся к плитам с наклонными ребрами.

ЦНИИ промздания	ТДМ 1964	Сопряжения плит покрытия с несущими конструкциями при скатной кровле	ТДМ-4-12
		Крепление плит покрытия к подстропильной ферме у торца	Деталь 11

7575-02 11

Нач. отдела Гл. инж. пр. Рук. гр. инж. — Дрыгин, Мирер, Штейнер
Пространственный проект
Нач. отдела Гл. инж. пр. Рук. гр. инж. — Выжигин, Петров, Кривицкая

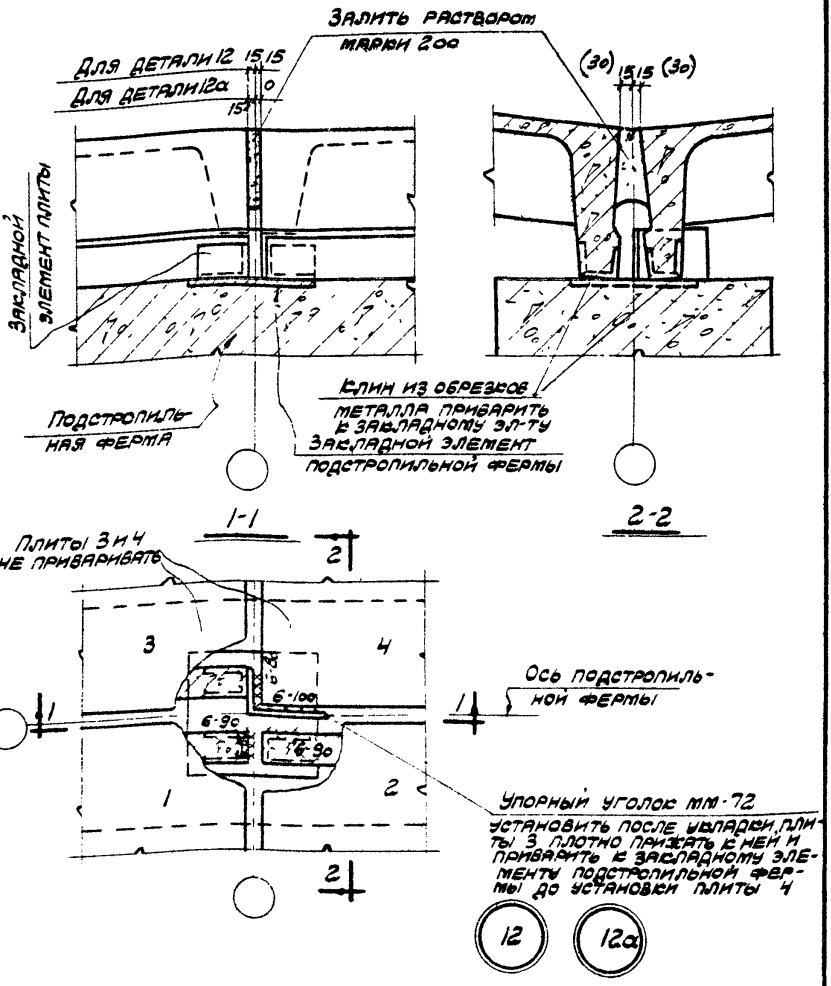

Примечания

1. Зазоры между уголком и плитами тщательно зачеканить раствором марки 200, а при монтаже в зимнее время заложить стальными прокладками.
2. Размеры в скобках относятся к плитам с наклонными ребрами.

ТДМ 1981	Сопряжения плит покрытия с несущими конструкции при скатной кровле	ТДМ 4-12	
	Крепление плит покрытия к подстропильной ферме в середине ее пролета	Детали	12, 12а

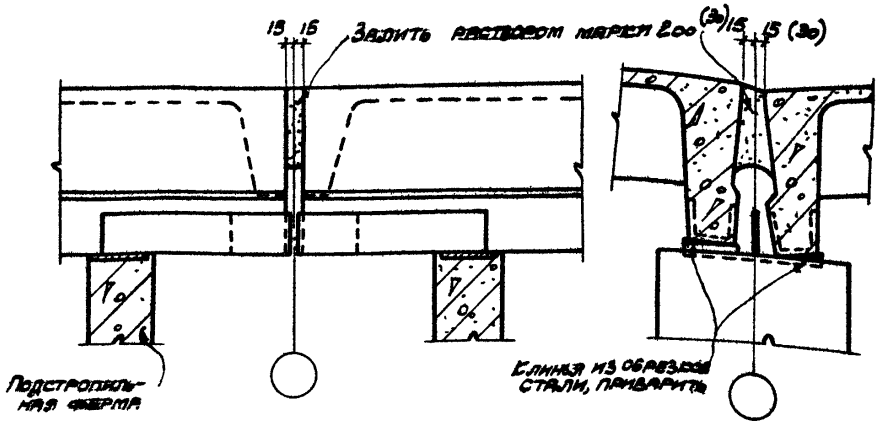

1-1 2-2

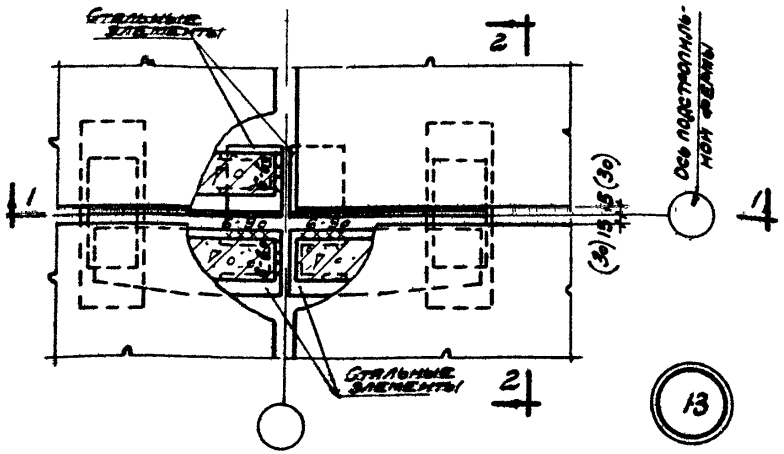

Примечания:

1. Стальные элементы приварить к подстропильным фермам до установки плит См. деталь 25 серии ТДМ-3-12.
2. Размеры в скобках относятся к плитам с наклонными ребрами.

ТДМ 1984	Сопряжения плит покрытия с несущими конструкциями при скатной кровле.	ТДМ-4-12
	Крепление плит покрытия к подстропильным фермам	Деталь 13

7575-02 13

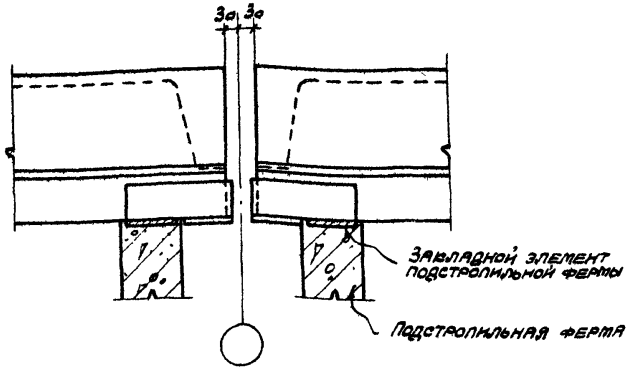

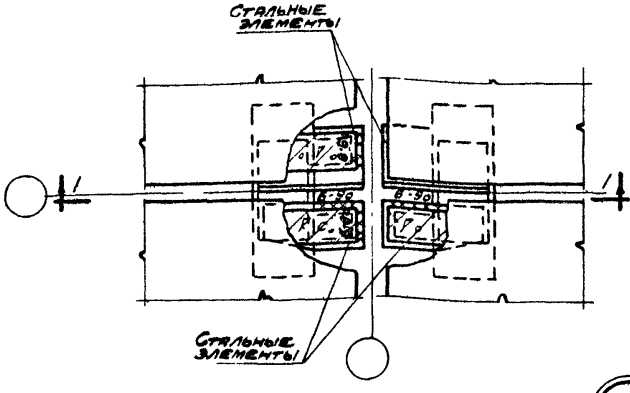

14

Примечание

Стальные элементы приварить к подстропильным фермам до установки плит. См. деталь 26 серии ТДМ-3-12.

Нач. отдела	Гл. инж. пр.	Рук. гр. инж.	Промстрой проект
Выжигин	Петров	Кривицкая	
Дрыгин	Мирер	Штейнер	

ЦНИИ промзданий	ТДМ 1964	Сопряжения плит покрытия с несущими конструкциями при скатной кровле	ТДМ-4-12
		Крепление плит покрытия к подстропильным фермам у поперечного т.ш.	Деталь 14

7375-02

gost.e-ecolog.ru