ГОСУДАРСТВЕННЫЙ КОМИТЕТ СОВЕТА МИНИСТРОВ СССР ПО ДЕЛАМ СТРОИТЕЛЬСТВА
/ ГОССТРОЙ СССР /

ТИПОВЫЕ КОНСТРУКЦИИ И ДЕТАЛИ ЗДАНИЙ И СООРУЖЕНИЙ

Серия ТДМ25-1/70

МОНТАЖНЫЕ ДЕТАЛИ ПАНЕЛЬНЫХ СТЕН МНОГОЭТАЖНЫХ ПРОИЗВОДСТВЕННЫХ ЗДАНИЙ

Выпуск 1

РАБОЧИЕ ЧЕРТЕЖИ ТИПОВЫХ МОНТАЖНЫХ ДЕТАЛЕЙ

12150-02
ЦЕНА 0-51

gost.e-ecolog.ru

ГОСУДАРСТВЕННЫЙ КОМИТЕТ СОВЕТА МИНИСТРОВ СССР ПО ДЕЛАМ СТРОИТЕЛЬСТВА
/ ГОССТРОЙ СССР /

ТИПОВЫЕ КОНСТРУКЦИИ И ДЕТАЛИ ЗДАНИЙ И СООРУЖЕНИЙ

Серия ТДМ25-1/70

МОНТАЖНЫЕ ДЕТАЛИ ПАНЕЛЬНЫХ СТЕН МНОГОЭТАЖНЫХ ПРОИЗВОДСТВЕННЫХ ЗДАНИЙ

Выпуск 1

РАБОЧИЕ ЧЕРТЕЖИ ТИПОВЫХ МОНТАЖНЫХ ДЕТАЛЕЙ

Разработаны
ЦНИИПромзданий

Утверждены и введены
в действие с 1 июля 1973 г.
ГОССТРОЕМ СССР.
Постановление от 28 ноября 1972 г.
№ 203

Содержание

Стр.		Лист
3	Крепления стальных стоек торцового фахверка" Детали Д1, Д2, Д3, Д4	1
4	Крепления стальных стоек торцового фахверка и насадок Детали Д5, Д6, Д7, Д8	2
5	Крепления стальных опорных консолей. Детали РК, ТК и ФМ	3
6	Крепления стеновых панелей К1, К2, К3	4
7	Крепления стеновых панелей К4, К5, К6	5
8	Крепления стеновых панелей К7, К8	6
9	Крепления стеновых панелей К9, К10, К11	7
10	Крепления стеновых панелей К12	8
11	Монтажные детали панельных стен 1+10	9
12	Монтажные детали панельных стен 11+16	10
13	Монтажные детали панельных стен 17+25	11
14	Монтажные детали панельных стен 26+33	12
15	Заполнение швов между панелями. (I - упругими прокладками II - цементным раствором)	13

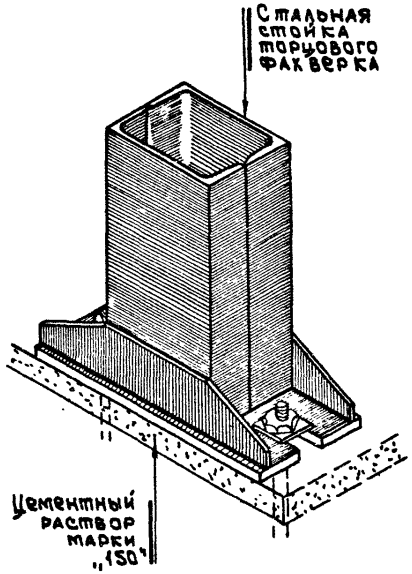

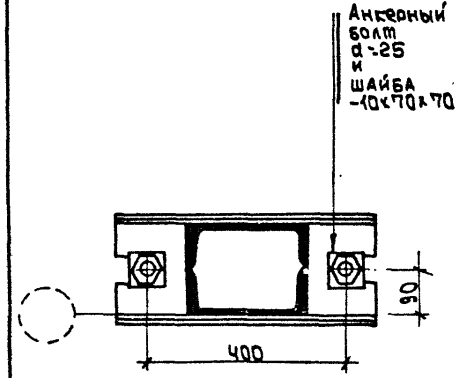

Д1

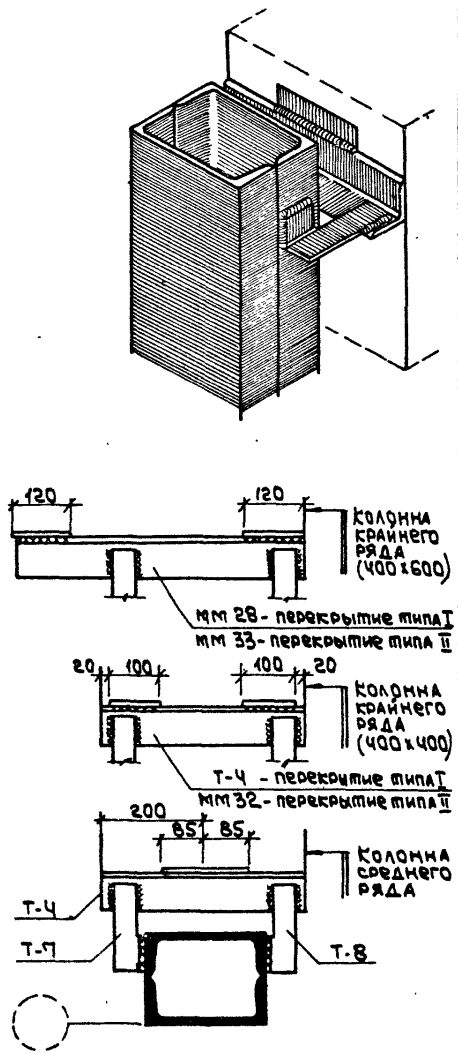

Д2

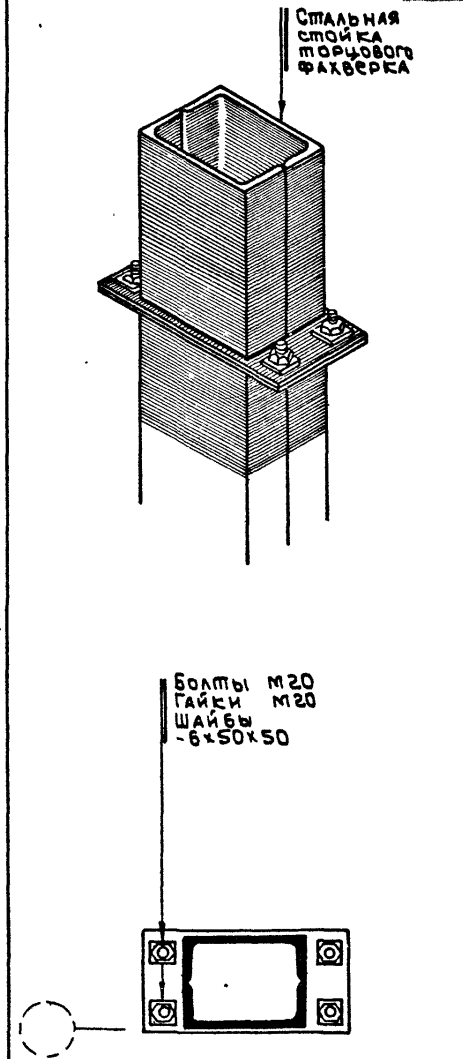

Д3

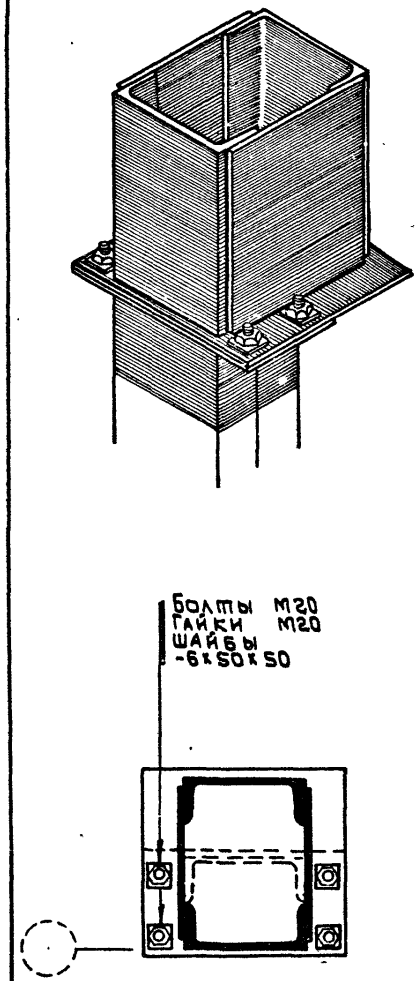

Д4

Примечание.
Монтажные швы приняты толщиной $h_ш$ = 8 мм.

ТДМ 1972

Крепления стальных стоек торцового фахверка. Детали Д1, Д2, Д3, Д4

ТДМ 25-1/70 Выпуск 1

Лист 1

Пров. Банкова 4-V-77

Нач.

12150-02 4

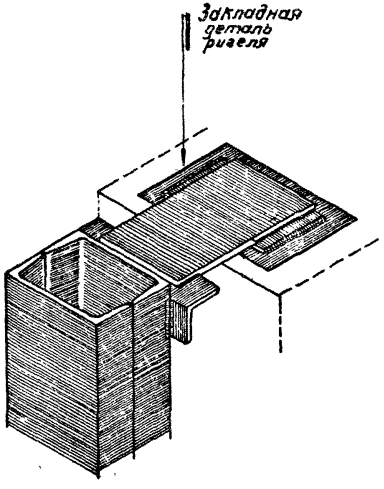

Д5

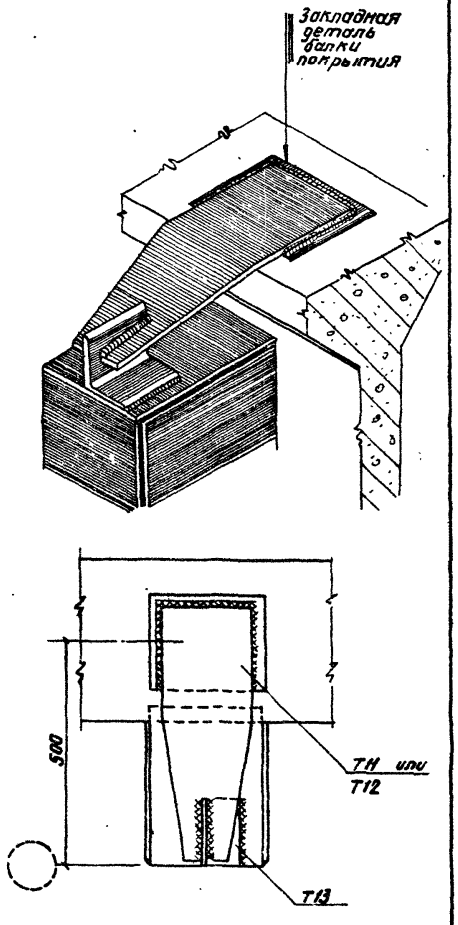

Т11 Для балки с шириной верхнего пояса 360 мм
Т12 " 280 мм

Д6

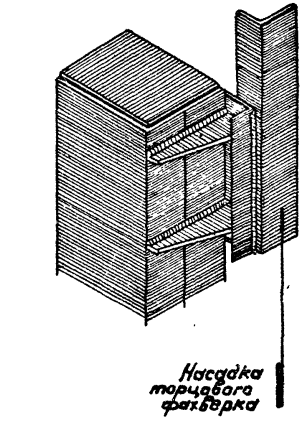

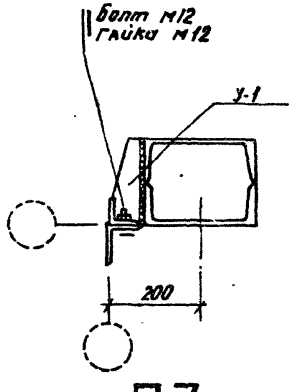

Д7

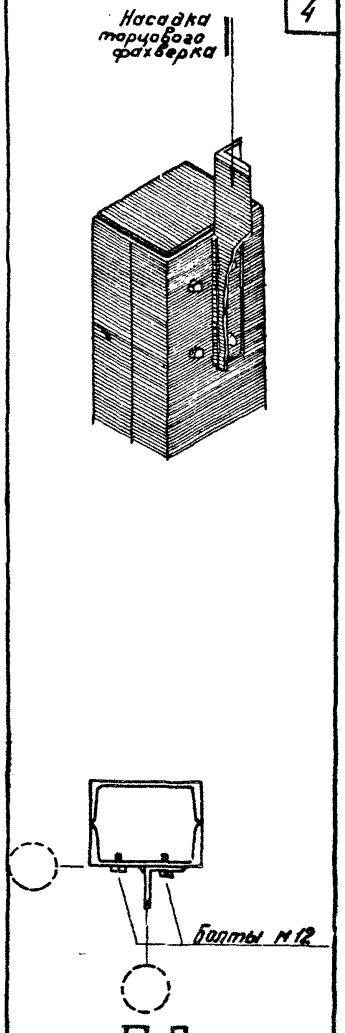

Д8

Примечание.
Монтажные швы приняты толщиной 8 мм.

ТДМ 1972

Крепления стальных стоек торцового фахверка и насадок детали Д5, Д6, Д7, Д8

ТДМ 25-1/70 выпуск 1

Лист 2

12150-02

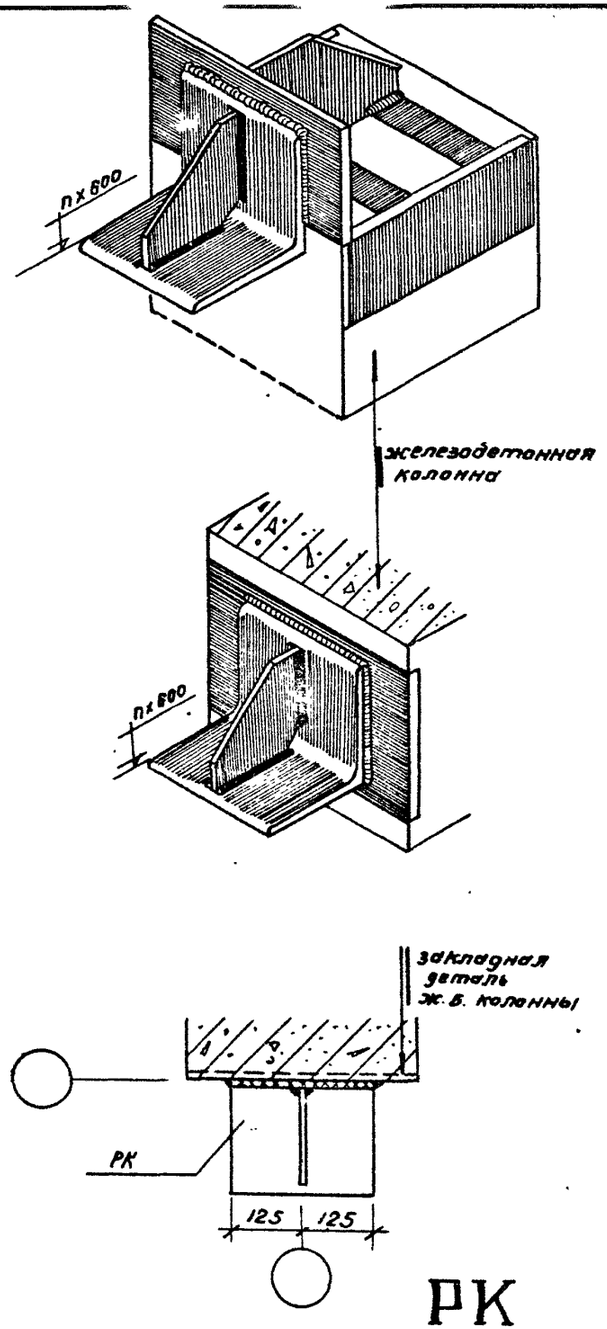

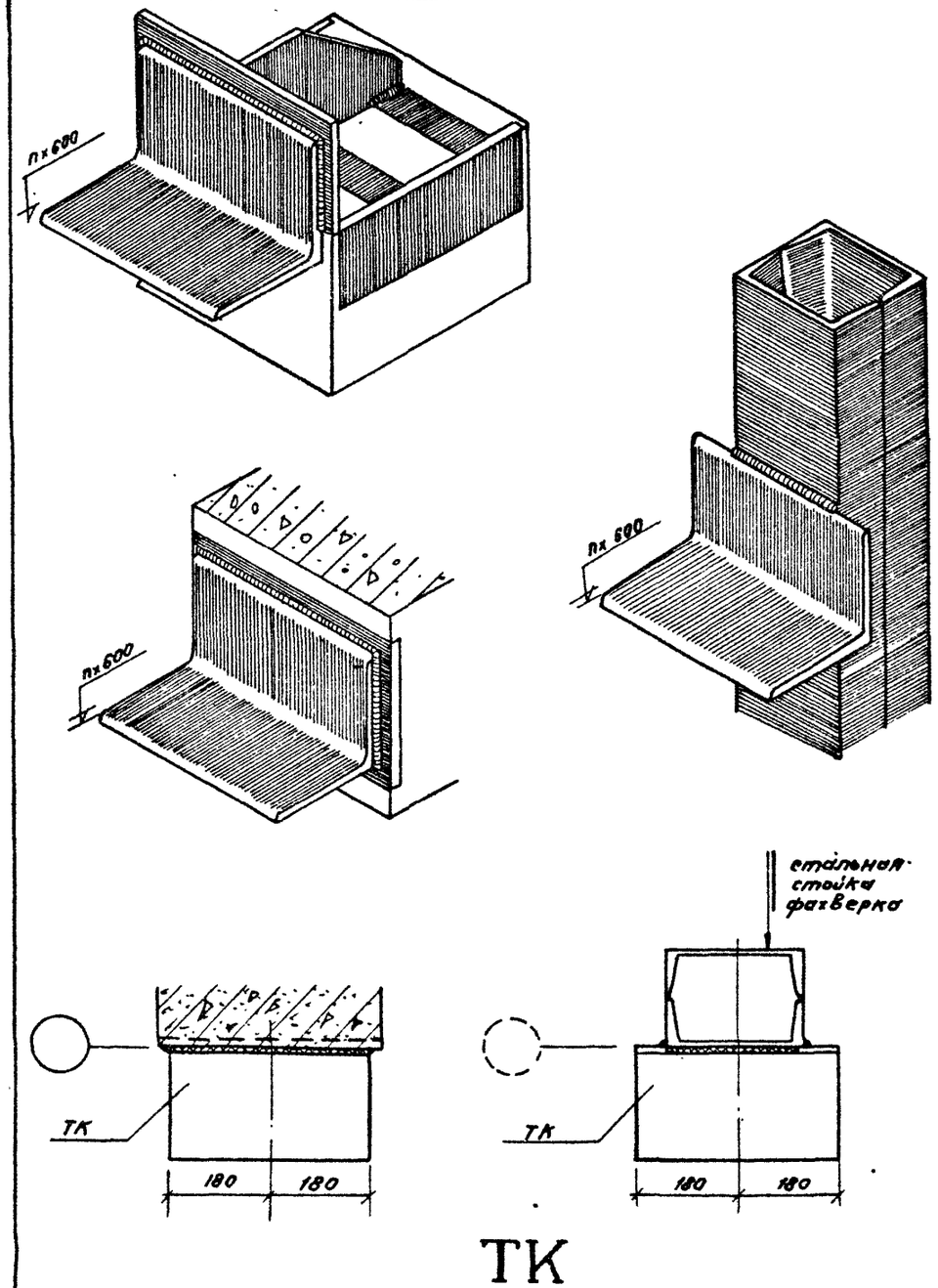

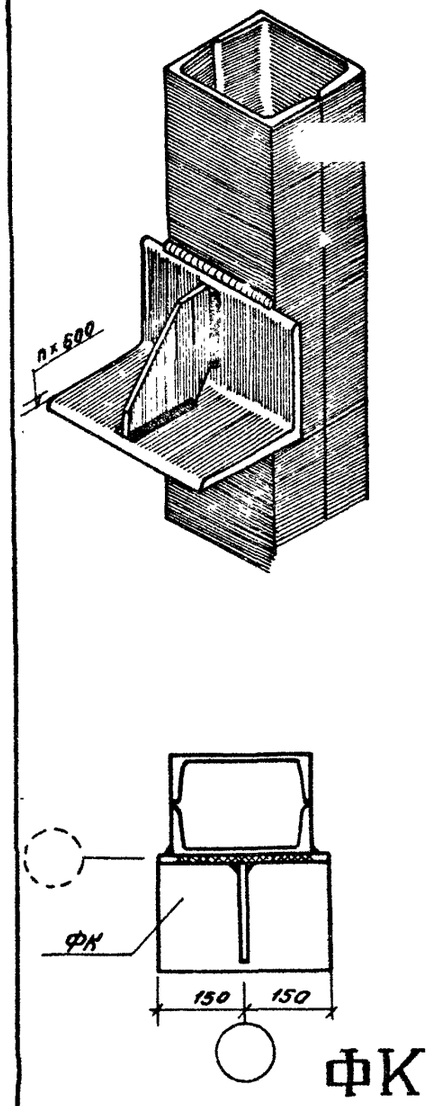

Примечание
Монтажные швы приняты толщиной 8 мм.

ТДМ 1972

Крепления стальных опорных консолей
Детали РК, ТК, ФК

ТДМ 25-1/70
Выпуск 1
Лист 3

Пров. [signature] 5/IX-78 г.
Нач. [signature]

12150-02

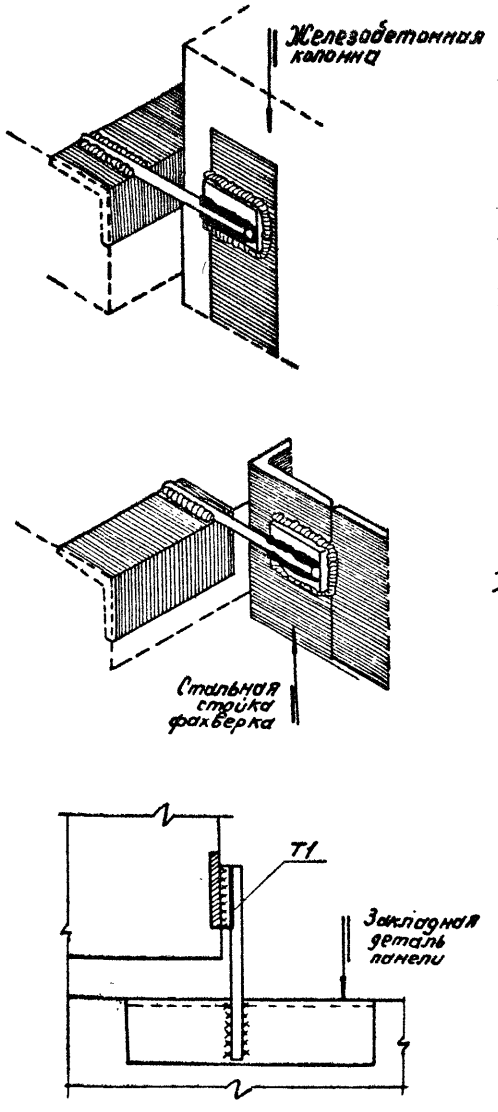

К 1

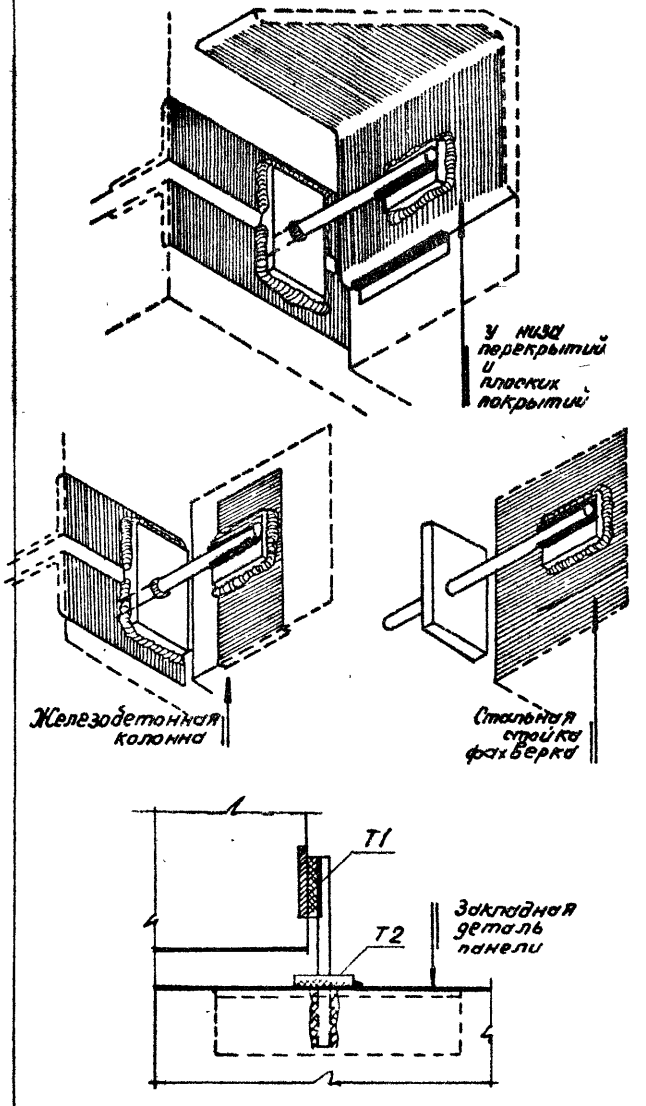

К 2

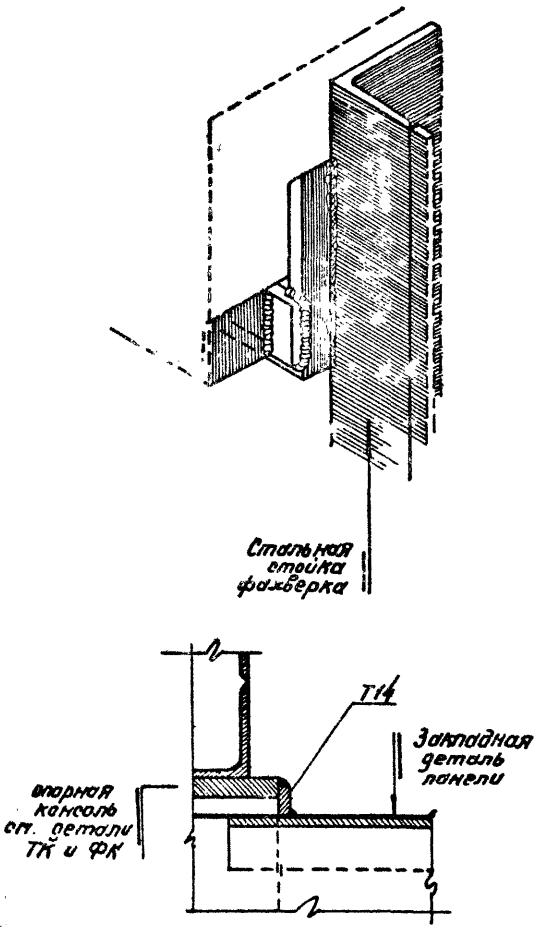

К 3

Примечание:
Монтажные швы приняты толщиной $h_ш = 8$ мм.

ТДМ 1972

Крепление стеновых панелей К1, К2, К3.

ТДМ 25-1/70 Выпуск 1

Лист 4

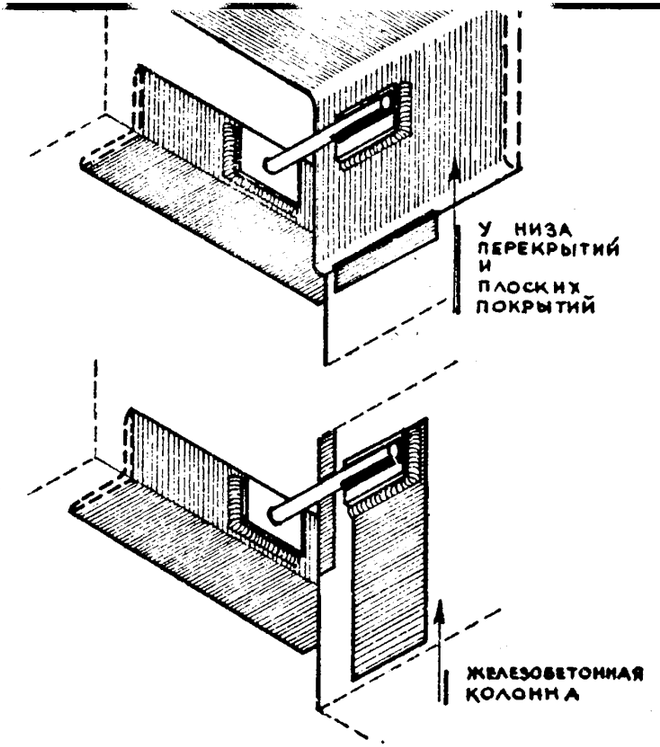

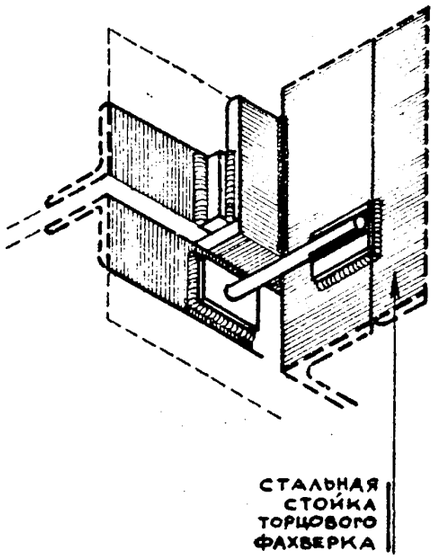

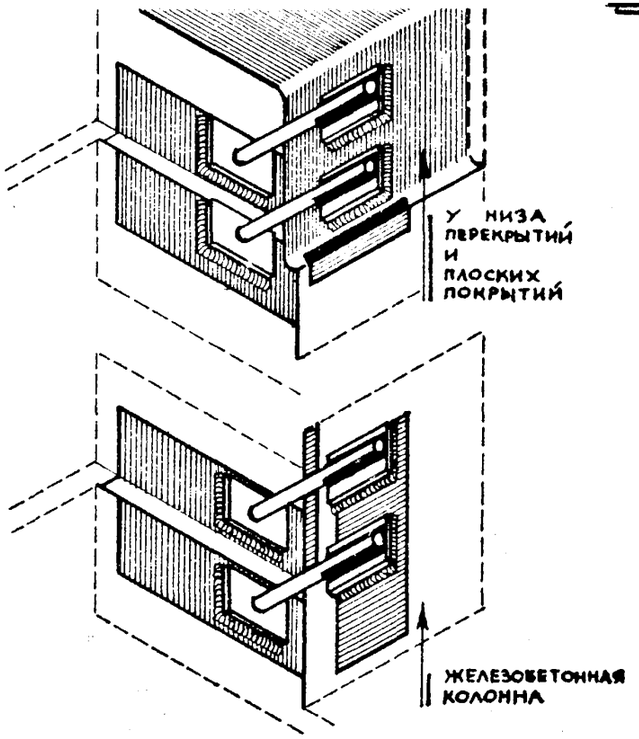

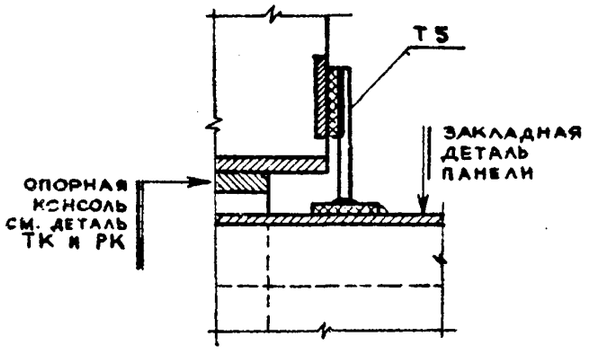

К4

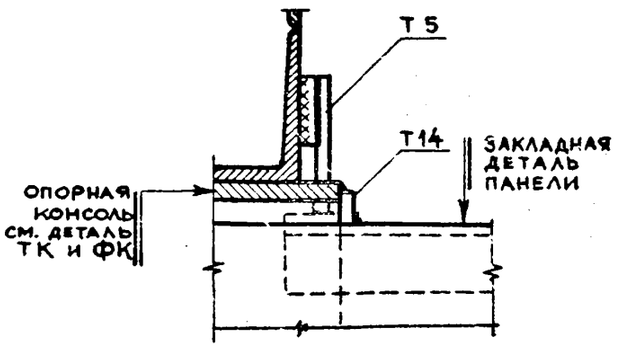

К5

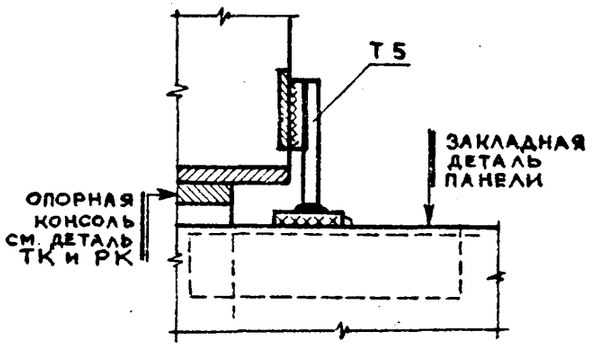

К6

Примечание:
Монтажные швы приняты толщиной $h_ш = 8$ мм.

ТДМ 1972

Крепление стеновых панелей К4, К5, К6

ТДМ 25-1/70
ВЫПУСК 1
ЛИСТ 5

12150-02 8

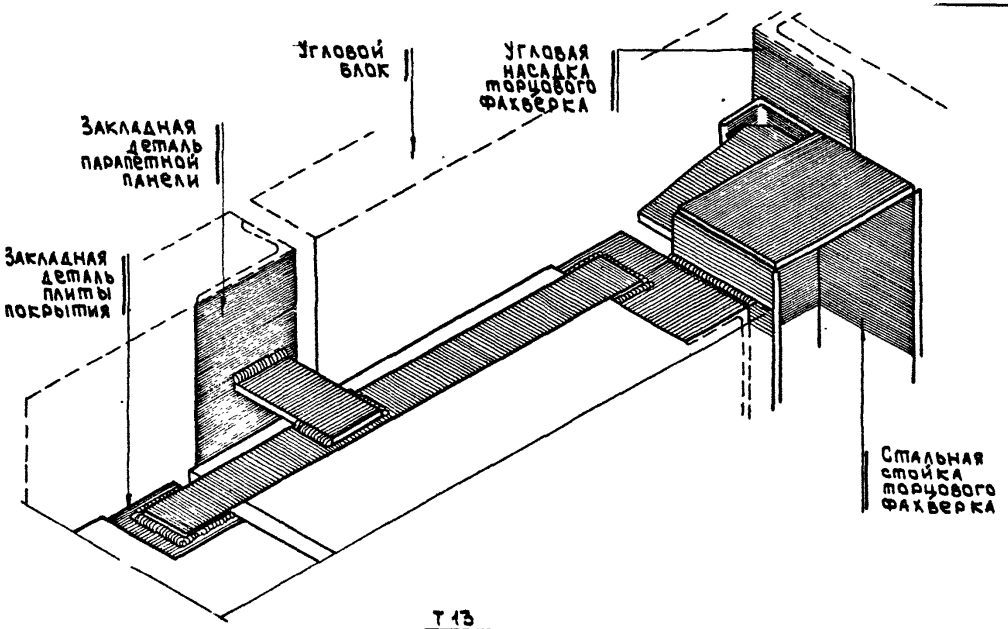

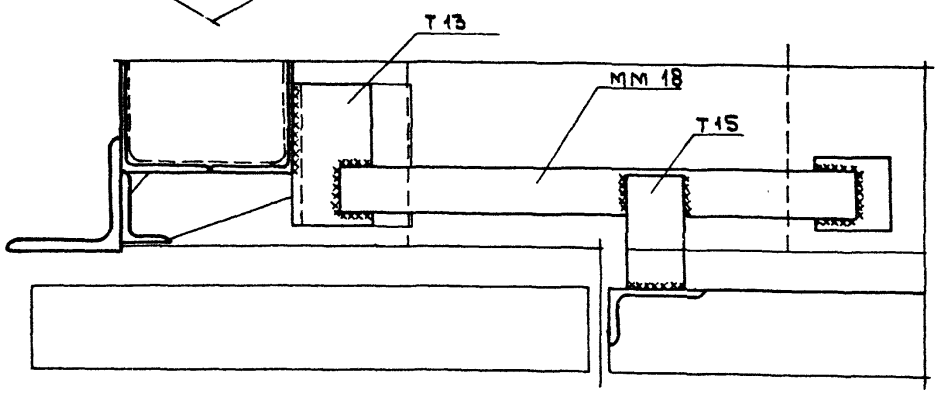

К7

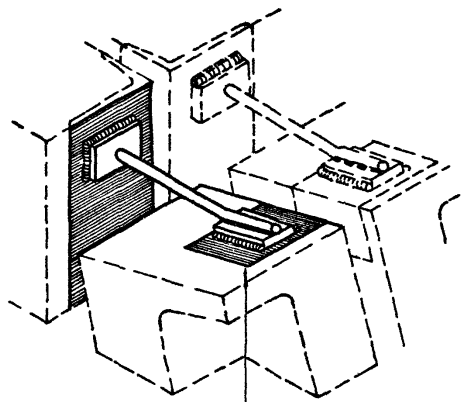

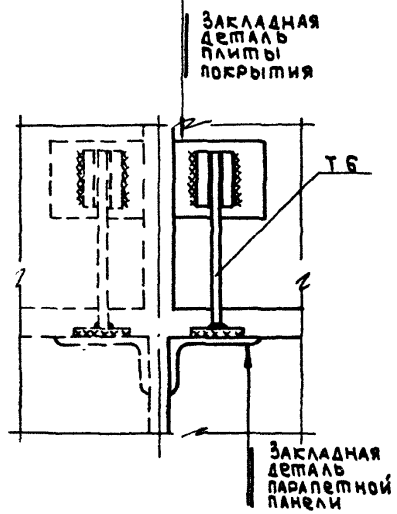

К8

Примечание.
Монтажные швы приняты толщиной $h_ш$ = 8 мм.

ТДМ 1972

Крепление стеновых панелей К7, К8.

ТДМ 25.1/70 Выпуск 1

Лист 6

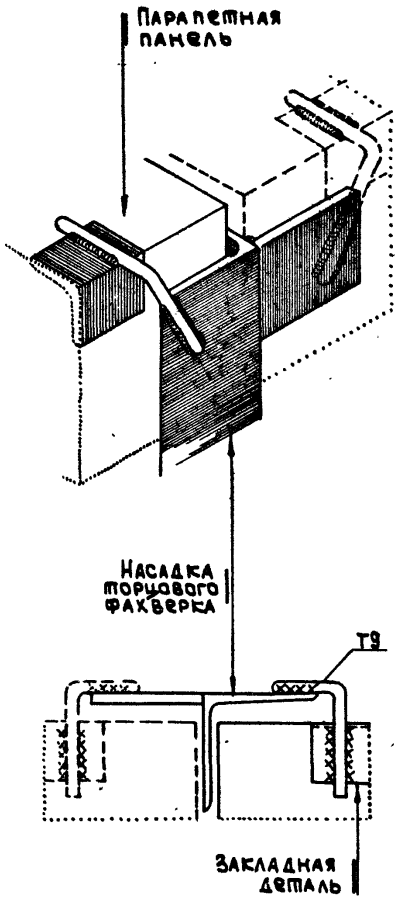

К9

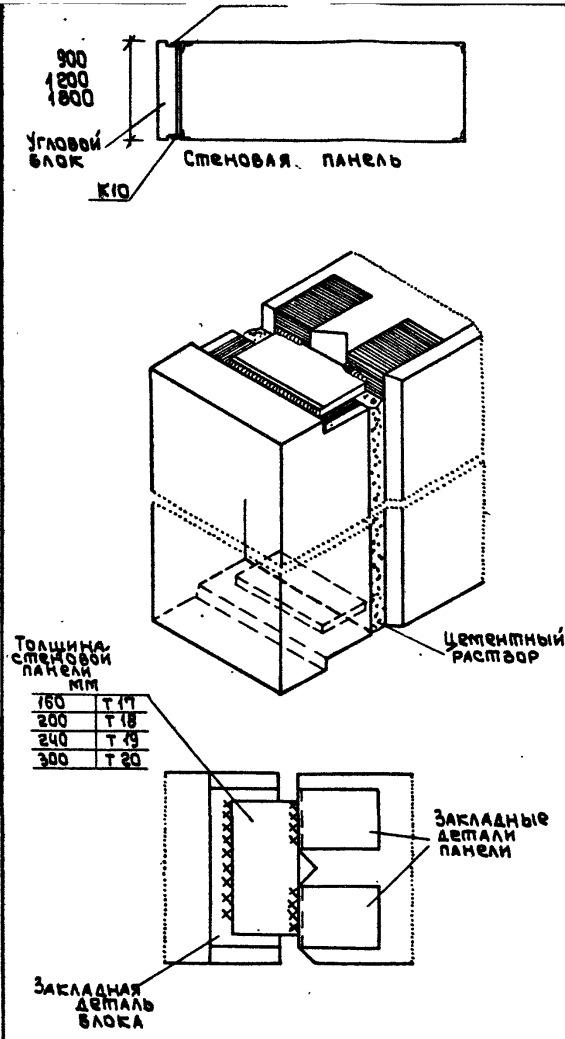

К10

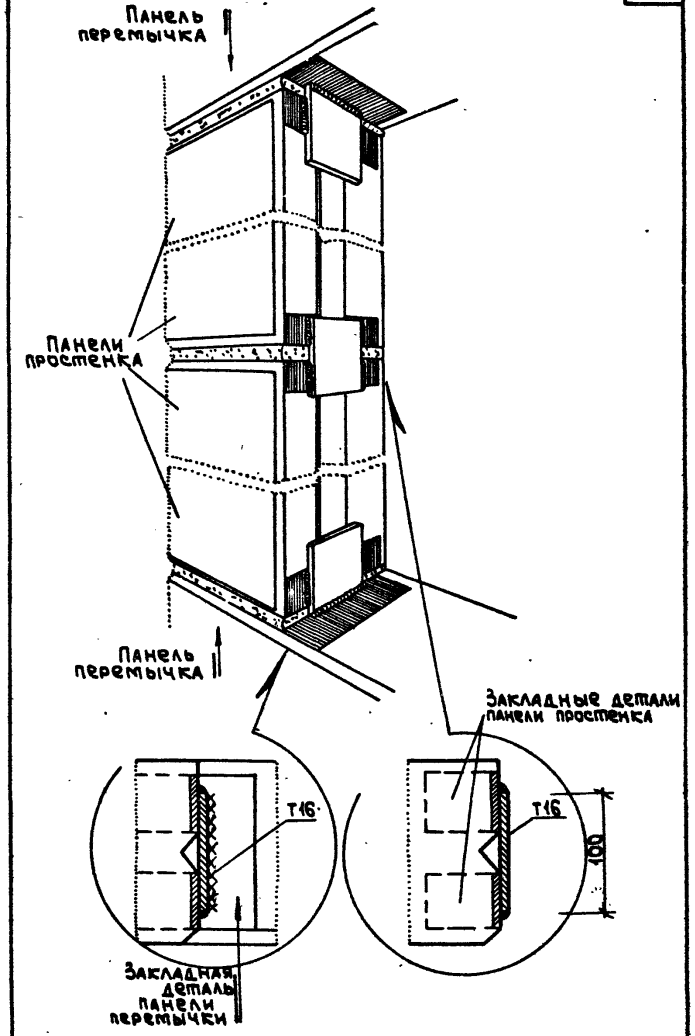

К11

Примечание.
Монтажные швы приняты толщиной $h_ш$ = 8 мм.

ТДМ 1972	Крепление стеновых панелей К9, К10, К11	ТДМ 25.1/70 Выпуск 1	
		Лист	7

Пров. Танковец 4-V-77 Кон. Якин 12150-02 10'

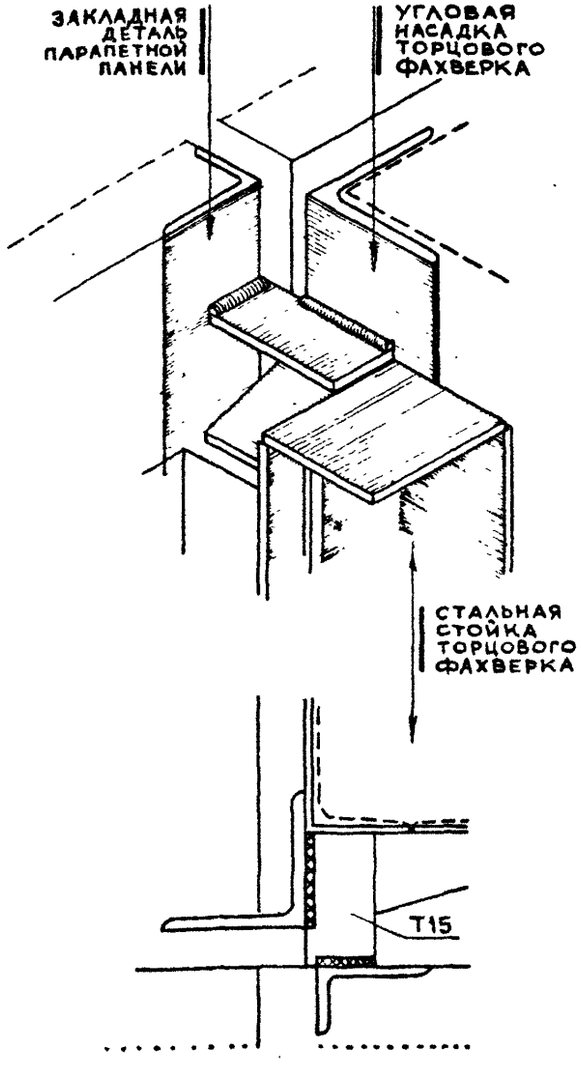

ПРИ УГЛОВОЙ НАСАДКЕ ТОРЦОВОГО ФАХВЕРКА

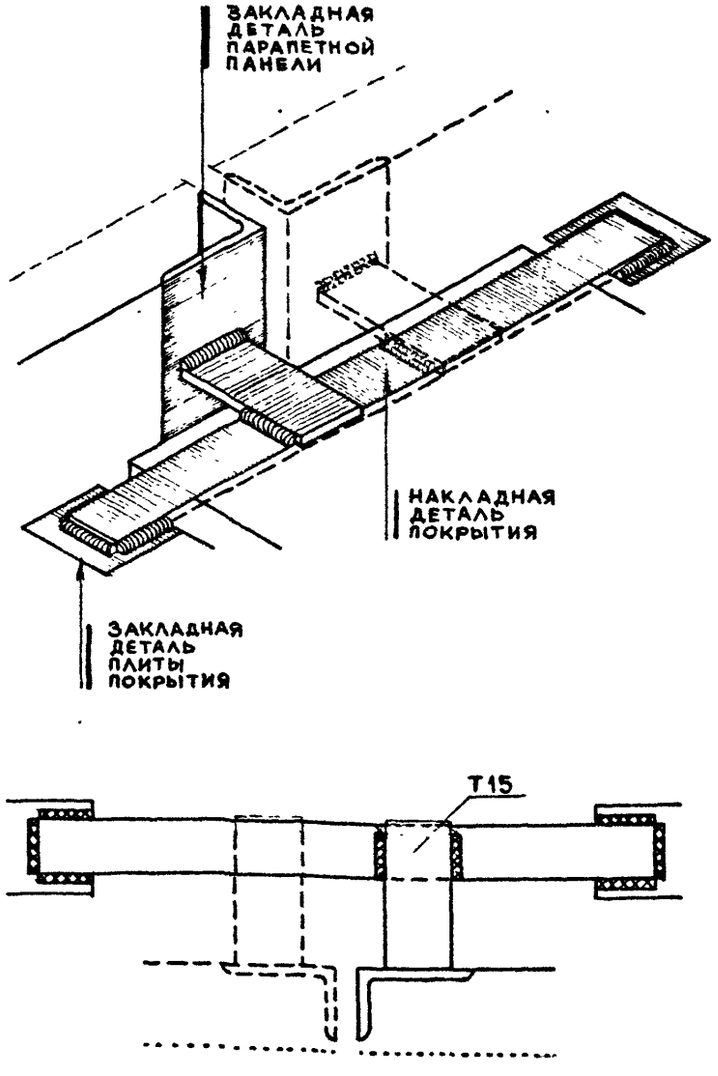

ПРИ НАКЛАДНОЙ ДЕТАЛИ ПОКРЫТИЯ НАД КОЛОННОЙ

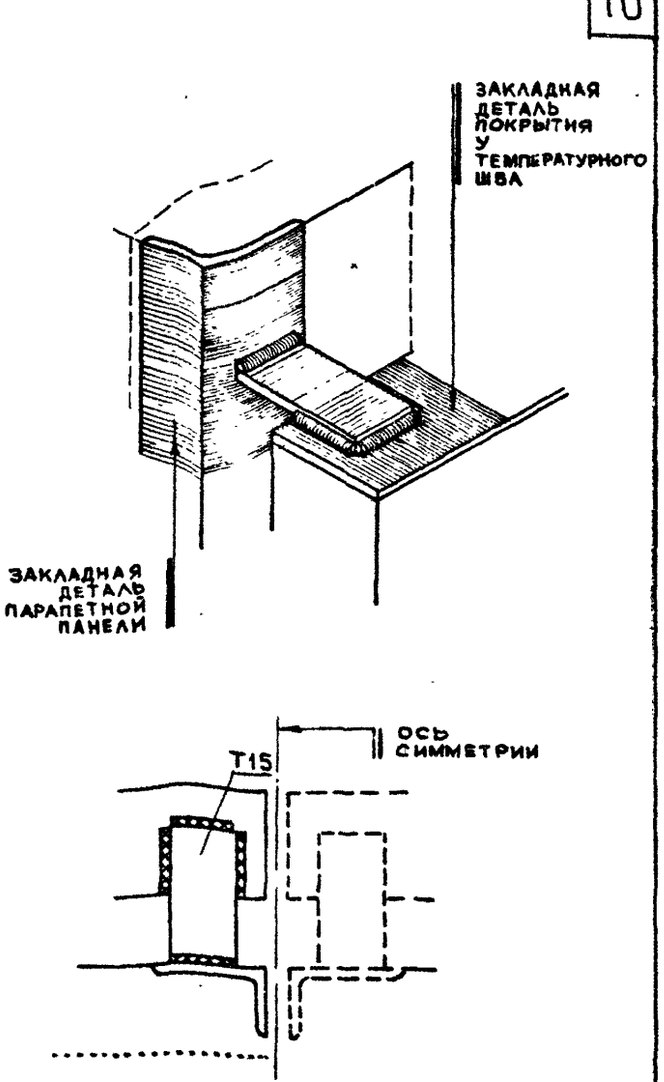

ПРИ ЗАКЛАДНОМ ЭЛЕМЕНТЕ ПОКРЫТИЯ У ТЕМПЕРАТУРНОГО ШВА

К12

Примечание.
Монтажные швы приняты толщиной $h_ш$ = 8 мм.

ТДМ 1972

Крепление стеновых панелей К12

ТДМ 25-1/70 выпуск 1

Лист 8

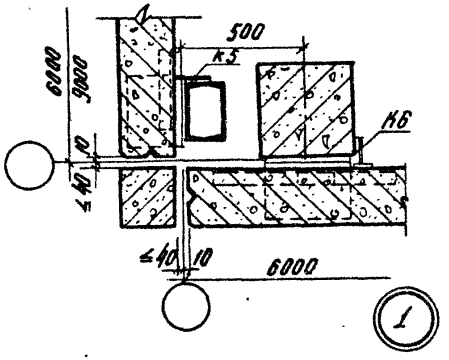

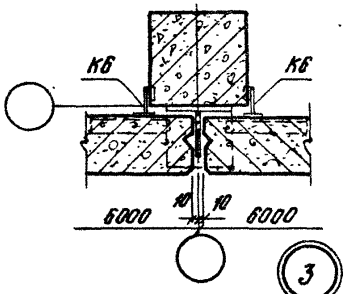

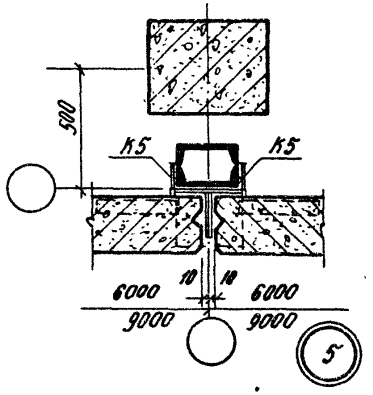

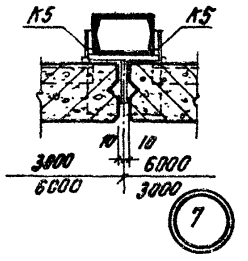

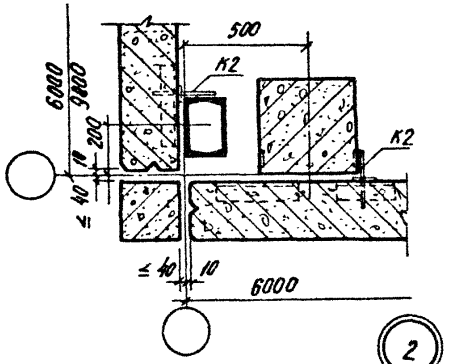

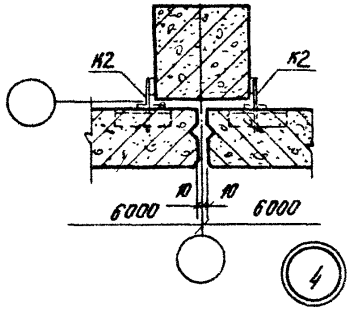

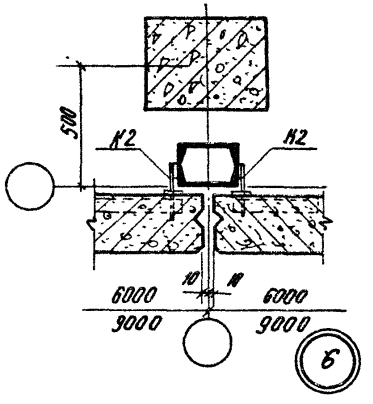

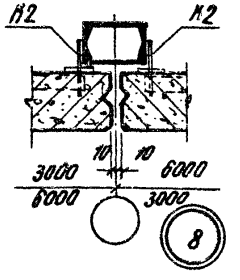

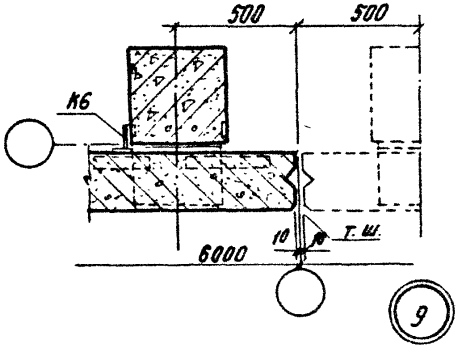

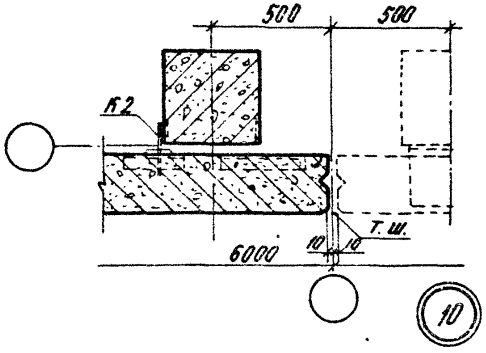

ТДМ 1972	Монтажные детали панельных стен 1÷10	ТДМ25-1/70 Выпуск 1	
		Лист	9

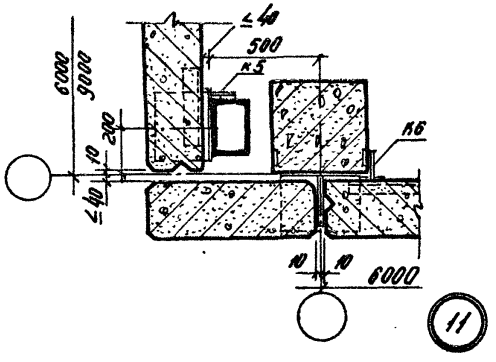

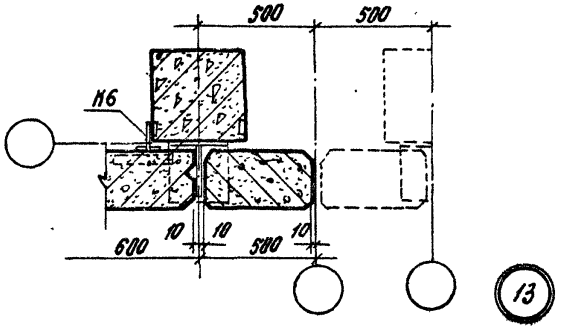

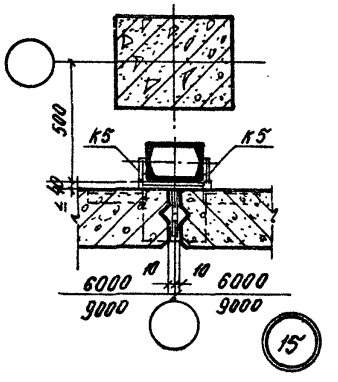

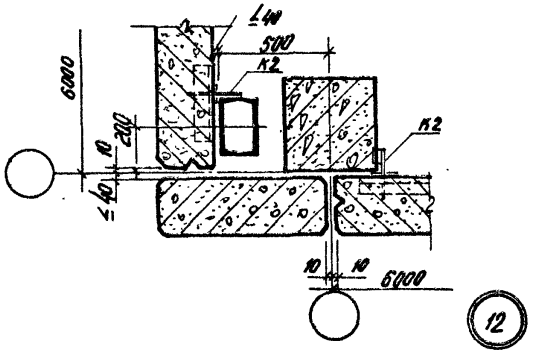

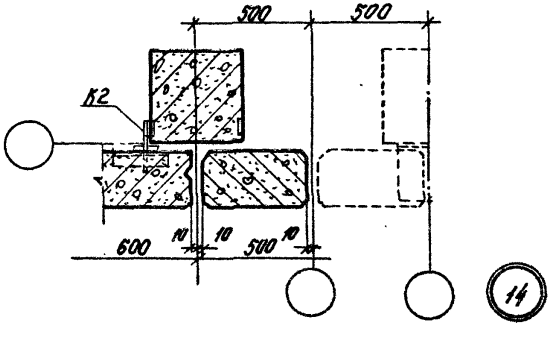

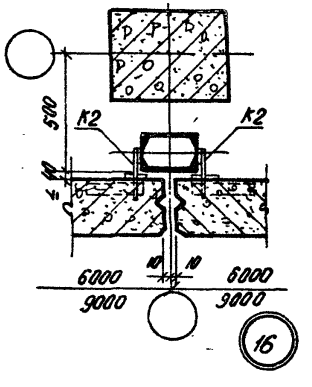

ТДМ 1972	Монтажные детали панельных стен 11÷16	ТДМ 25-1/70 Выпуск 1	
		Лист	10

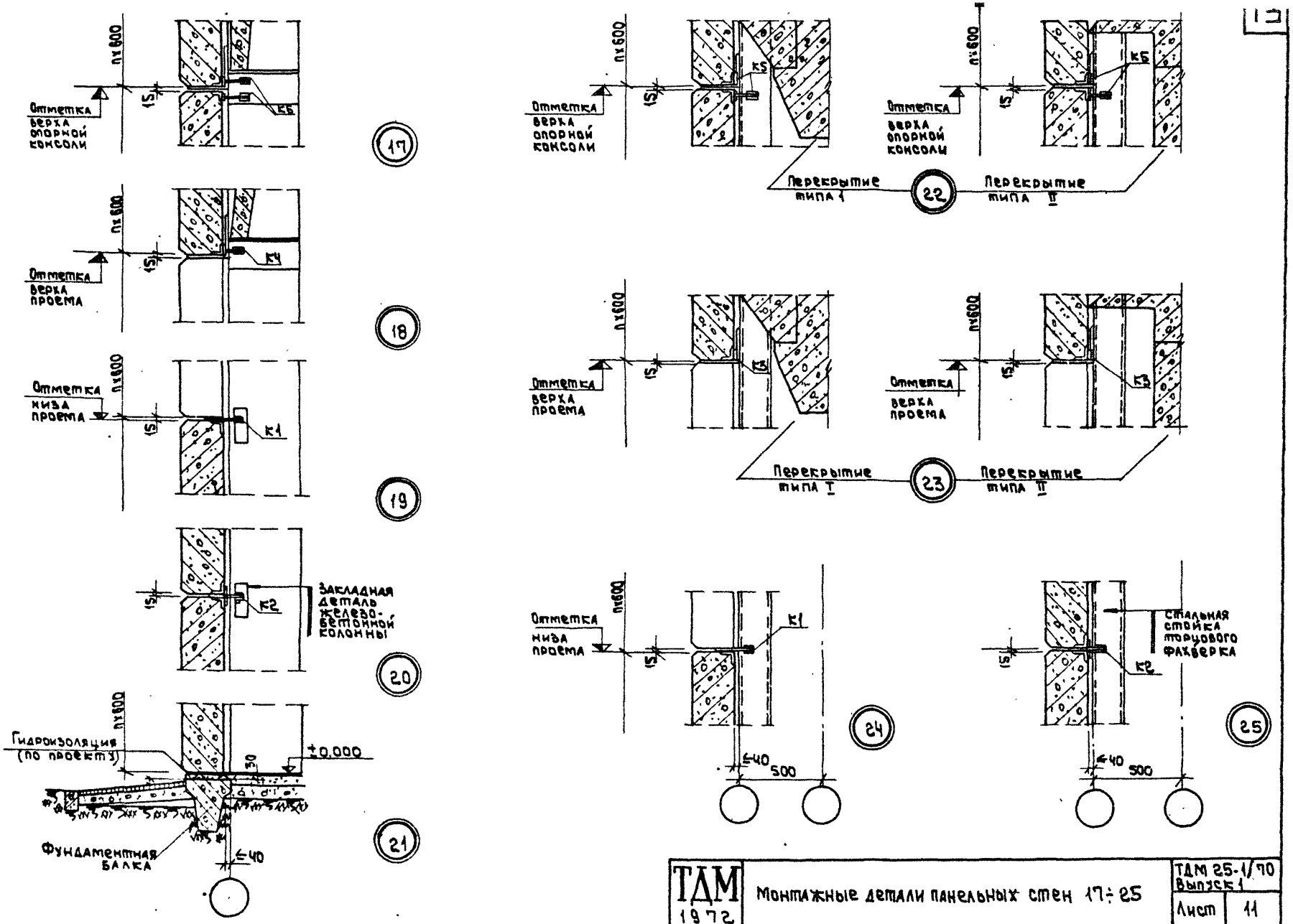

ТДМ 1972	Монтажные детали панельных стен 17÷25	ТДМ 25-1/70 Выпуск 1	
		Лист	11

Пров. Гипанковец 4-V-77г Коп. [illegible]

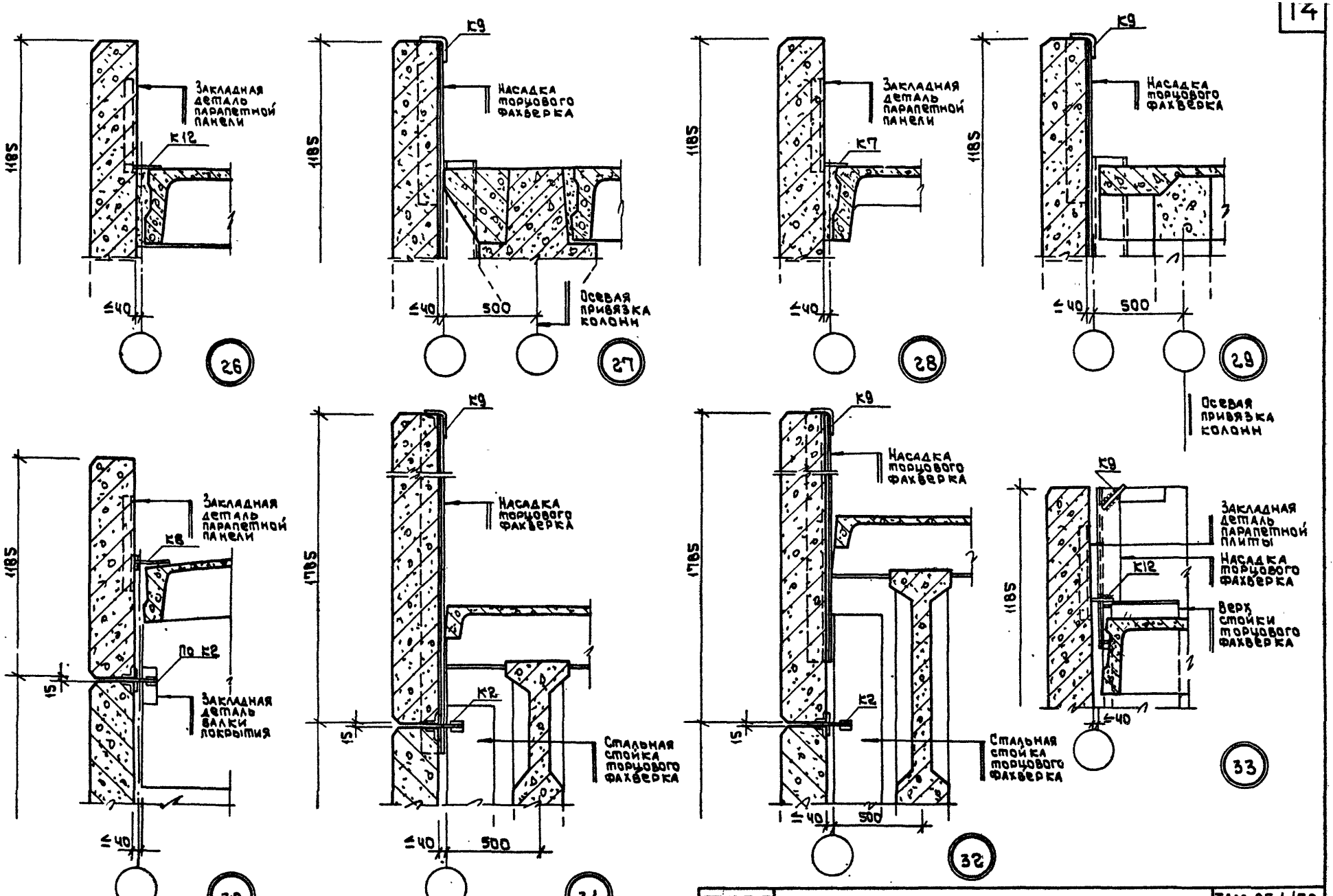

ТДМ 1972	Монтажные детали панельных стен 26-33	ТДМ 25-1/70 Выпуск 1	
		Лист	12

Пров. Пчанковец 4-V-77г Кол. Яки

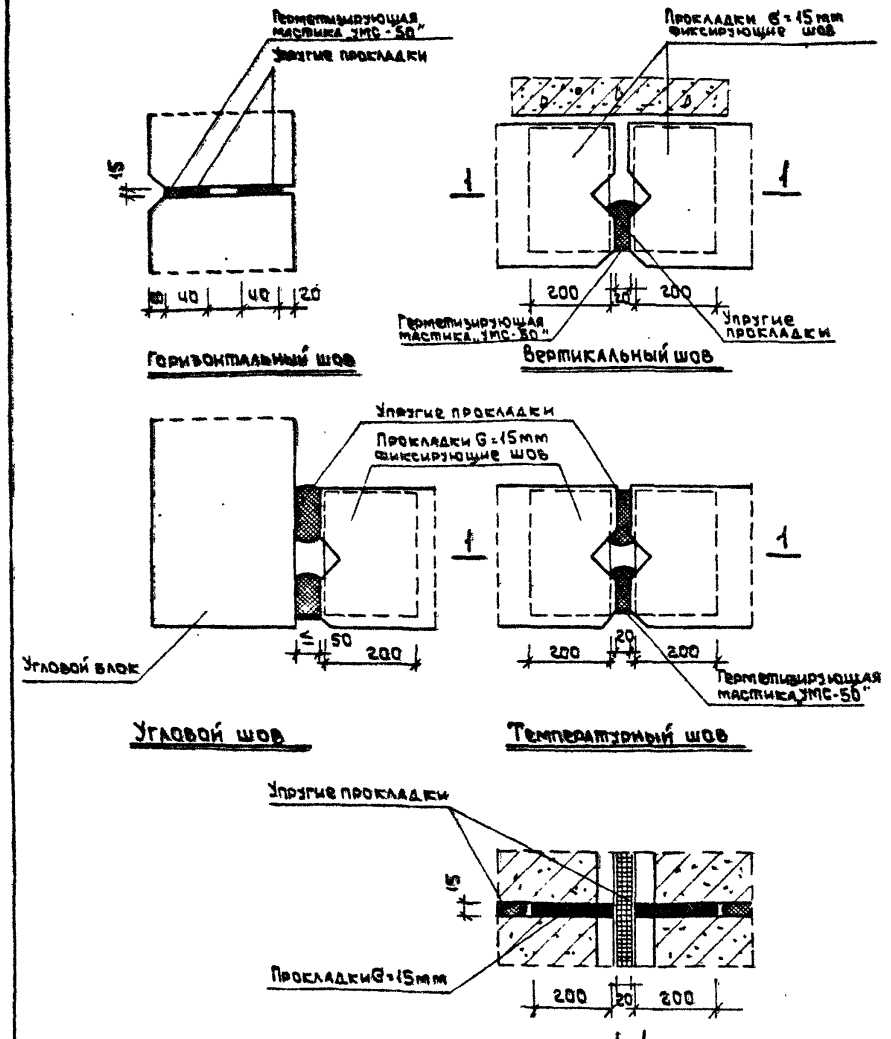

I. При заполнении упругими прокладками

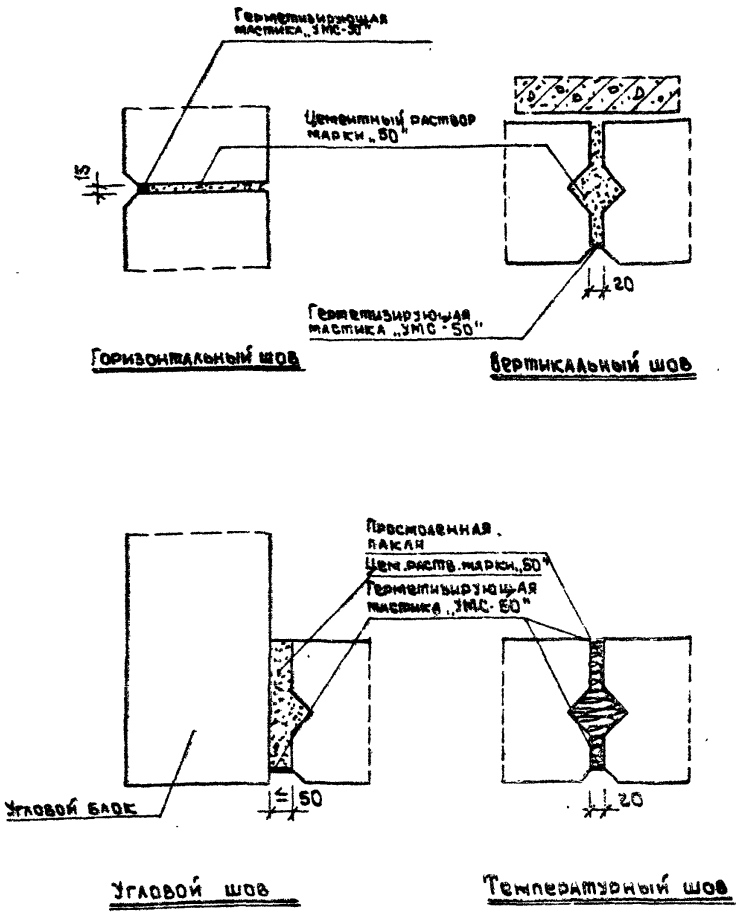

II. При заполнении цементным раствором

ТДМ 1972	Заполнение швов между панелями (I - упругими прокладками) (II - цементным раствором)	ТДМ 25-1/70 выпуск 1	
		Лист	13

Пров. Т.Панковец 4-V-77г. Кол. Як...

12150-02 (16)

gost.e-ecolog.ru