ГОСУДАРСТВЕННЫЙ КОМИТЕТ СОВЕТА МИНИСТРОВ СССР
ПО ДЕЛАМ СТРОИТЕЛЬСТВА
/ ГОССТРОЙ СССР /

ТИПОВЫЕ КОНСТРУКЦИИ И ДЕТАЛИ ЗДАНИЙ И СООРУЖЕНИЙ

ТИПОВЫЕ АРХИТЕКТУРНО-СТРОИТЕЛЬНЫЕ ДЕТАЛИ
МНОГОЭТАЖНЫХ ПРОМЫШЛЕННЫХ ЗДАНИЙ

ТДА 27 - 1

ЛЕСТНИЦЫ С КИРПИЧНЫМИ СТЕНАМИ
/высота марша 1,2м, ширина 1,35м/

ДЕТАЛИ

9990
ЦЕНА 0-30

ЦЕНТРАЛЬНЫЙ ИНСТИТУТ ТИПОВЫХ ПРОЕКТОВ
МОСКВА

gost.e-ecolog.ru

ЦЕНТРАЛЬНЫЙ ИНСТИТУТ ТИПОВОГО ПРОЕКТИРОВАНИЯ
ГОССТРОЯ СССР

Москва, А-445, Смольная ул., 22

Сдано в печать 1978 г.
Заказ № 8959 Тираж 350 экз.

ГОСУДАРСТВЕННЫЙ КОМИТЕТ СОВЕТА МИНИСТРОВ СССР
ПО ДЕЛАМ СТРОИТЕЛЬСТВА
/ГОССТРОЙ СССР/

ТИПОВЫЕ КОНСТРУКЦИИ И ДЕТАЛИ ЗДАНИЙ И СООРУЖЕНИЙ

ТИПОВЫЕ АРХИТЕКТУРНО-СТРОИТЕЛЬНЫЕ ДЕТАЛИ
МНОГОЭТАЖНЫХ ПРОМЫШЛЕННЫХ ЗДАНИЙ

ТДА 27 – 1

ЛЕСТНИЦЫ С КИРПИЧНЫМИ СТЕНАМИ
/ВЫСОТА МАРША 1,2М, ШИРИНА 1,35М/

ДЕТАЛИ

РАЗРАБОТАНЫ
ЦНИИПРОМЗДАНИЙ

УТВЕРЖДЕНЫ
И ВВЕДЕНЫ В ДЕЙСТВИЕ
С 1.IV-1959Г ГОССТРОЕМ СССР
ПОСТАНОВЛЕНИЕ №94 ОТ 30.X-1958Г

3990 2

Внесены добавления
17/IX-1970г Гл. инж. пр. /Кириков/.

2и

Деталь		Страница
1.2	Примыкание стен к колоннам	3и
3.4	Примыкание стены к колонне и план дверного проема с выходом на промежуточный этаж...	4и
5,6,7,8	Примыкание стен к перекрытиям и сопряжение лестничных площадок со стенами	5
9,10	Разрез дверного проема с выходом на промежуточный этаж.....	6и
11,12	Примыкание стен к покрытию	7
13,14,15,16	Карнизы и разрез дверного проема в зданиях с высотами этажей 6.0; 7.2 и 10.8 м	8
17, 18	Карниз и примыкание кровли к стене....	9
19, 20	Карниз и примыкание кровли к стене....	10
21,22	Примыкание кровли к стенам.....	11
23, 24	Карниз и выход на кровлю.....	12
25, 26	Примыкание стен к покрытиям и перекрытиям в зданиях с перекрытиями типа 2....	13
27	Примыкание кровли к стене в зданиях с перекрытиями типа 2.....	14
Узел „А"	Примыкание кровли к стене.....	15
Узел „Б"	Примыкание кровли к стене	16
Узел „В"	Выход на кровлю.....	17
Элементы фасонные, элементы из оцинкованной 1,2,3,4,5	кровельной стали.....	18
Узел „1"	Разделение ленточного остекления простенком из несгораемого материала в местах примыкания к лестничной клетке	19б

	Содержание.	ТДА 27-1
1967		

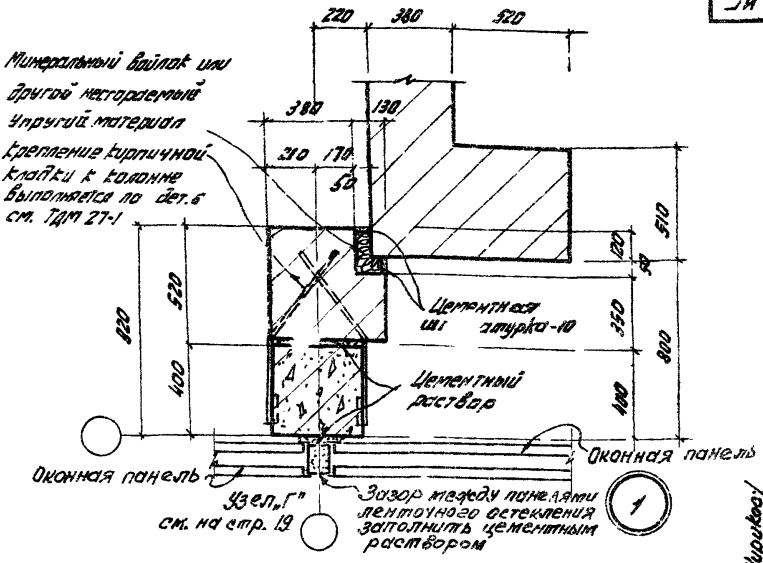

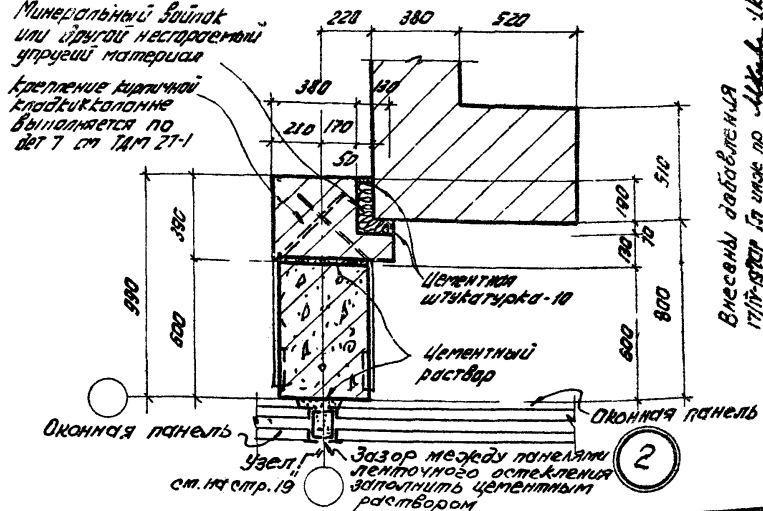

Внесены добавления 17/IV-1970 г. Гл инж. пр. [signature] (Кирилов)

1967	Примыкание стен к колоннам.	ТДА 27-1	
		Детали	1,2

9990 4

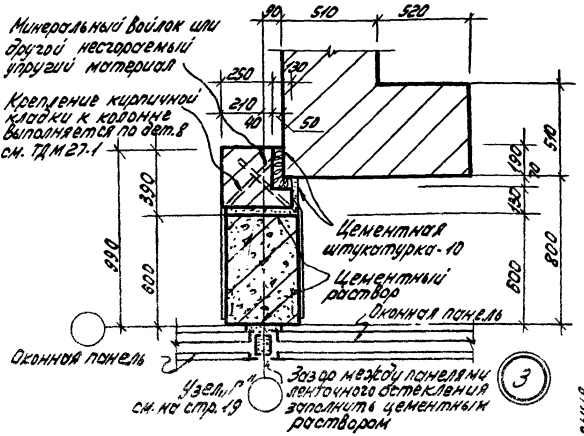

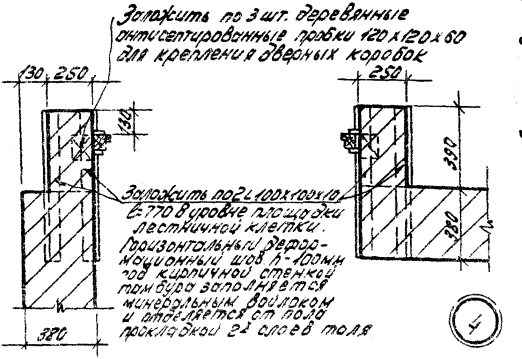

Внесены добавления 17/IV-1970г. Гл. инж. пр. /Кирикос/

1967	Примыкание стены к колонне и план дверного проема с выходом на промежуточный этаж.	ТДА 27-1
		Детали 3 4

5990 5

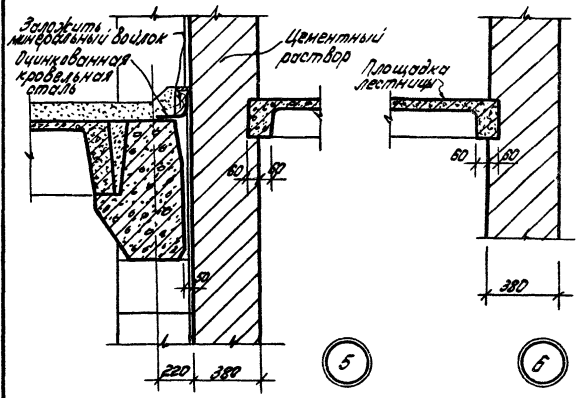

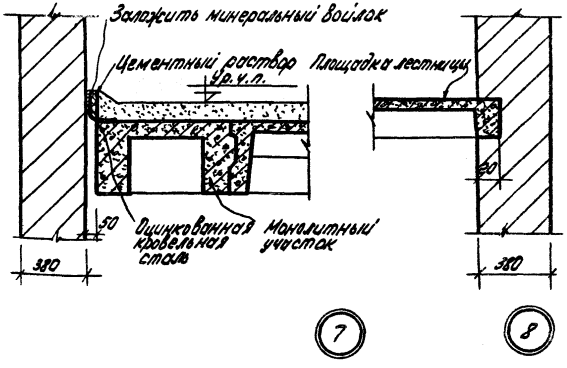

1967	Примыкание стен к перекрытиям и сопряжение лестничных площадок со стенами.	ТД.9 27-1 Детали 5,6,7,8

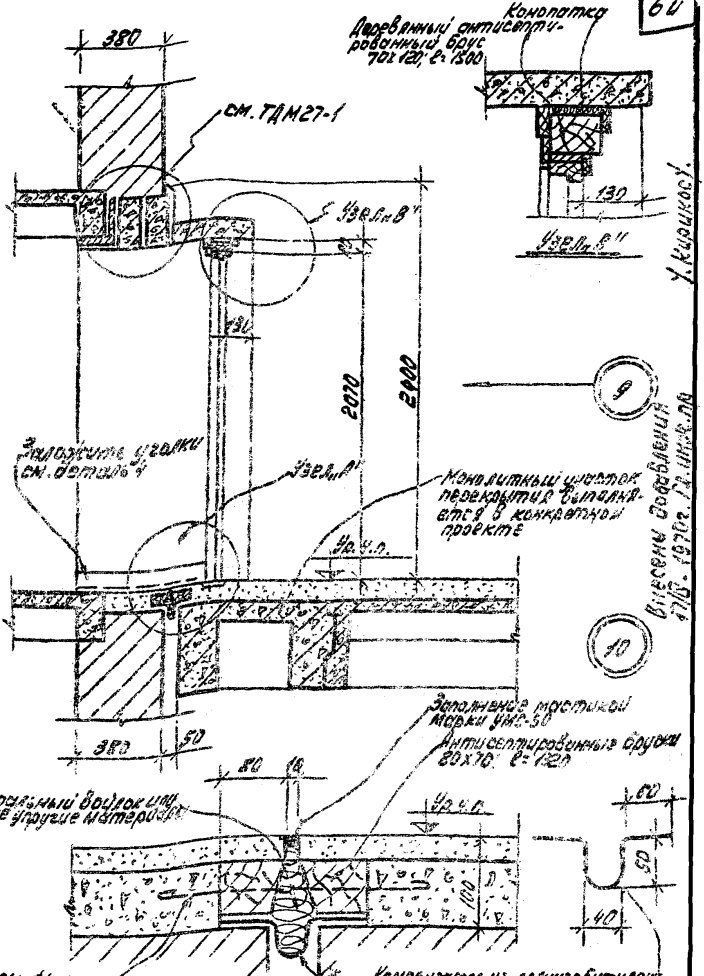

1957	Разрез дверного проема с выходом на промежуточный этаж	ТДА 27-1	
		детали	9.10

9990 7

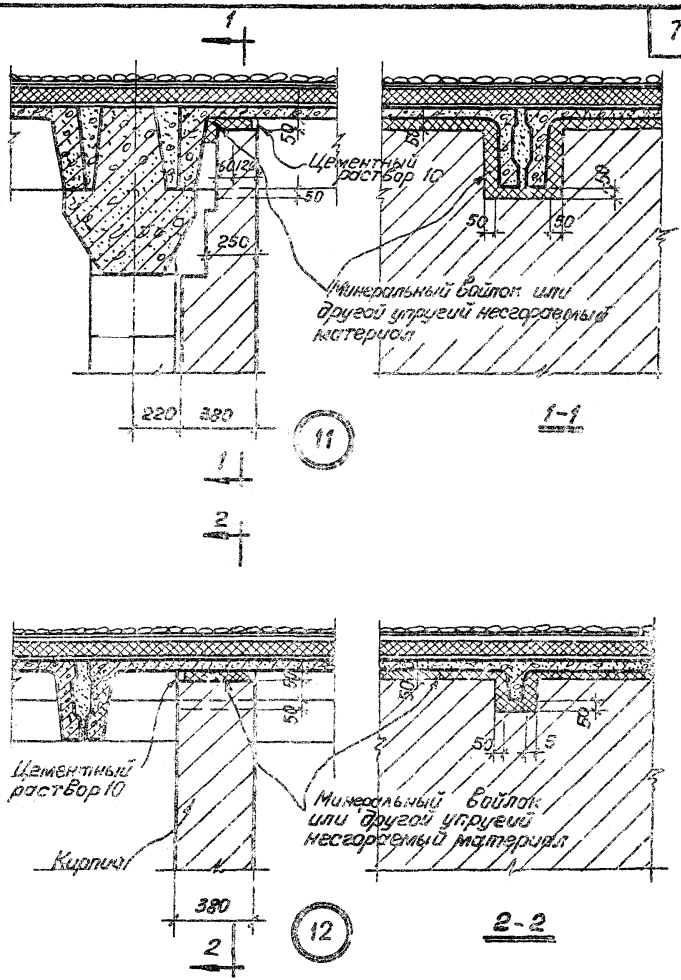

1967	Примыкание стен к покрытию	ТДА27-1
		Детали 11,12

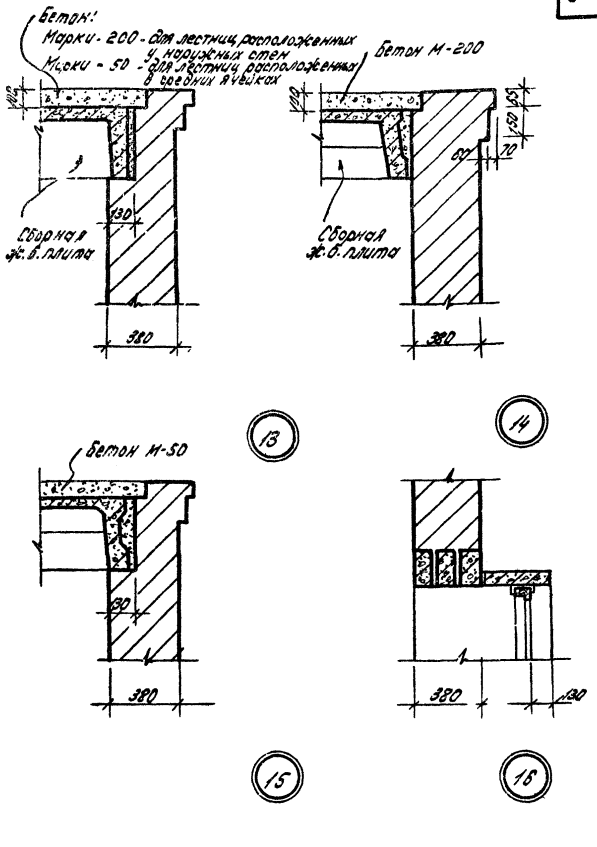

1967	Карнизы и разрез оконного проема в зданиях с высотами верхних этажей 6,0; 7,2 и 10,8 м.	ТДА 27-1 Детали 13, 14, 15, 16

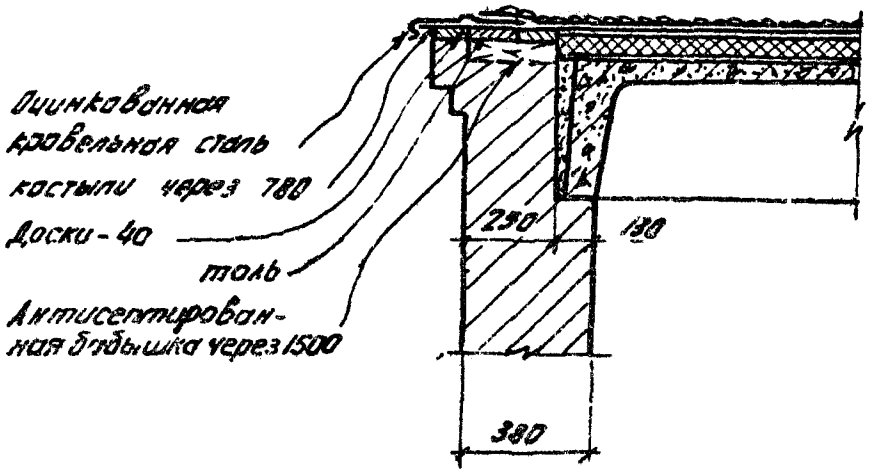

17

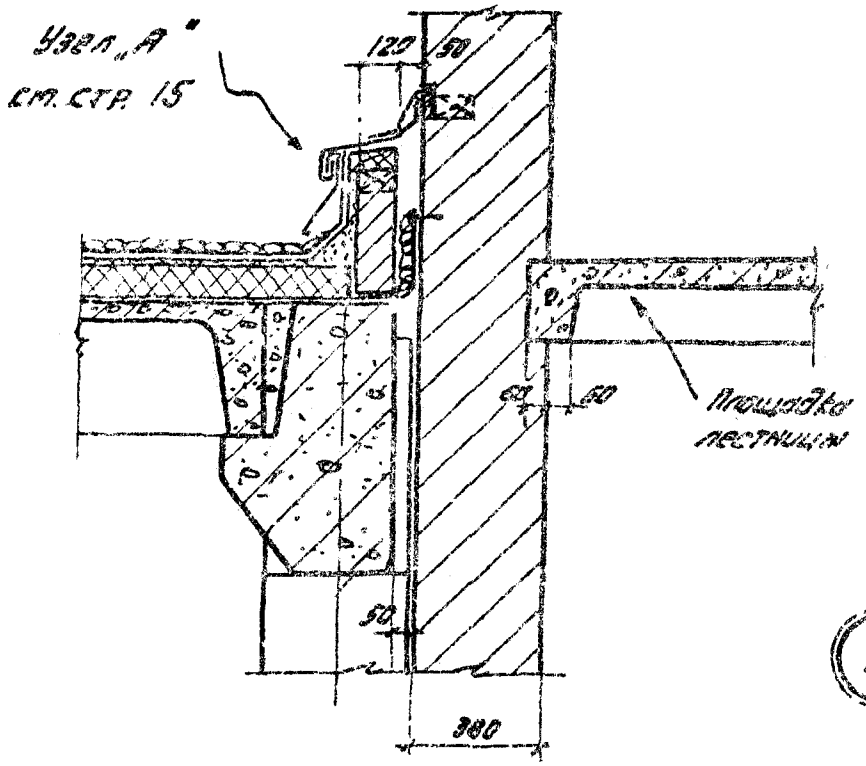

16

	Карниз и примыкание кровли к стене.	ТДА 27-1	
1967		Детали	17,18

9990 10

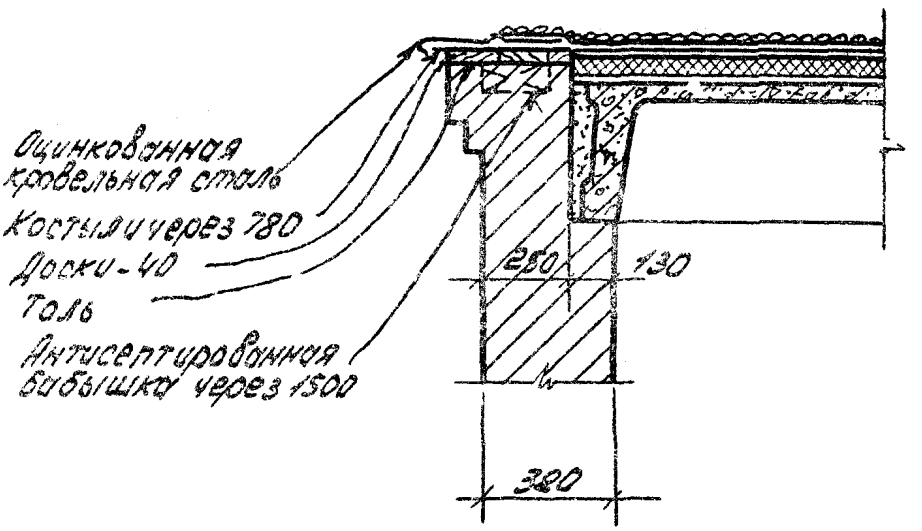

19

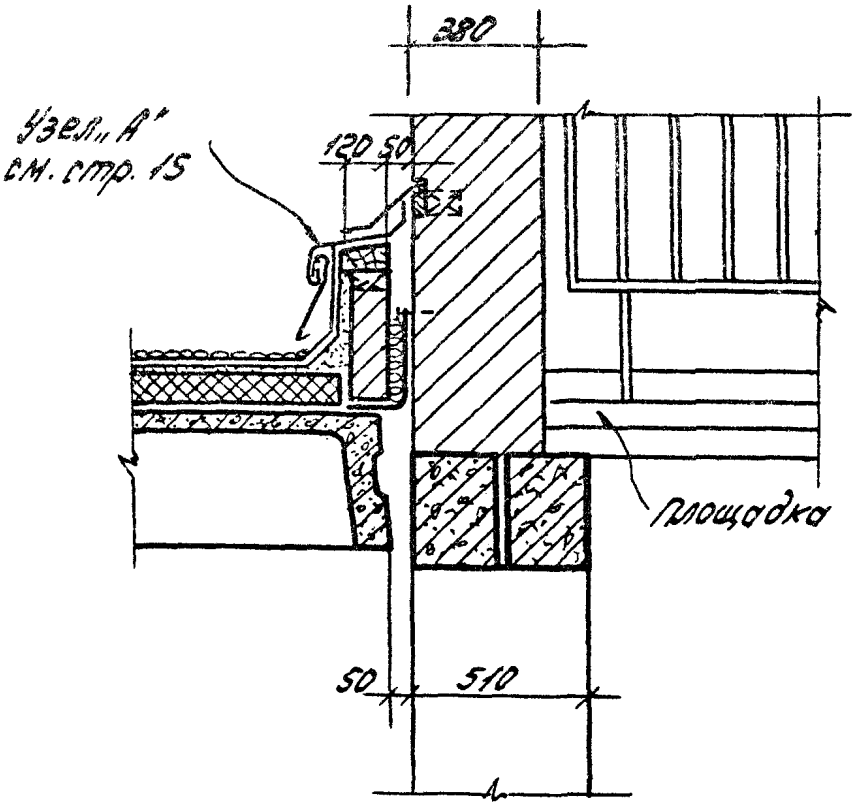

20

1967	Карниз и примыкание кровли к стене	ТДА 27-1
		Детали 19,20

9990 11

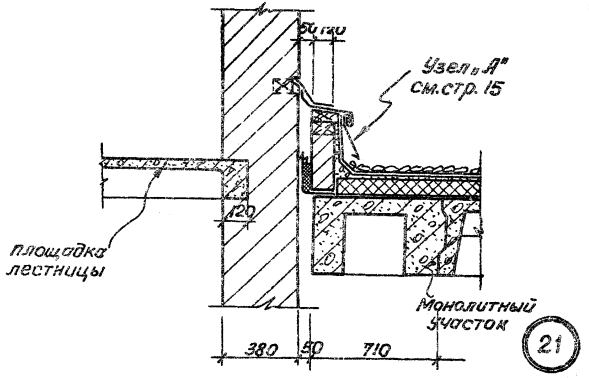
Узел „А"
см. стр. 15
площадка лестницы
120
Монолитный участок
380
50
710

21

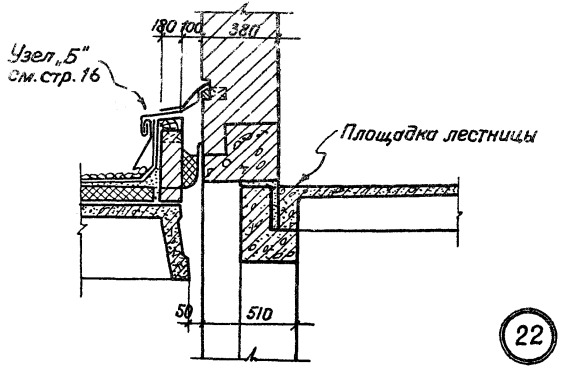
180
100
380
Узел „Б"
см. стр. 16
Площадка лестницы
50
510

22

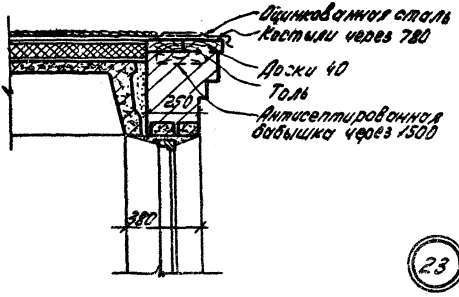

23

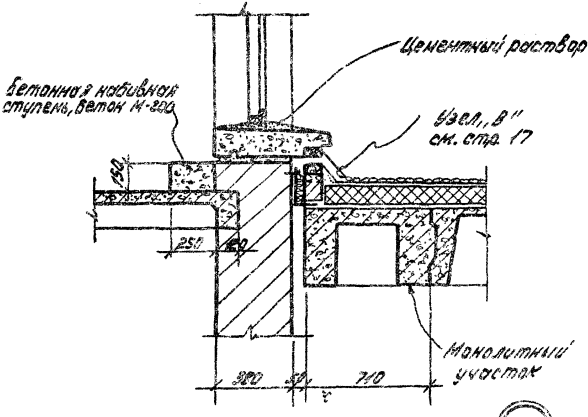

24

1967	Каркас и выход на кровлю	ТДА27-1
		Детали 23,24

9990 13

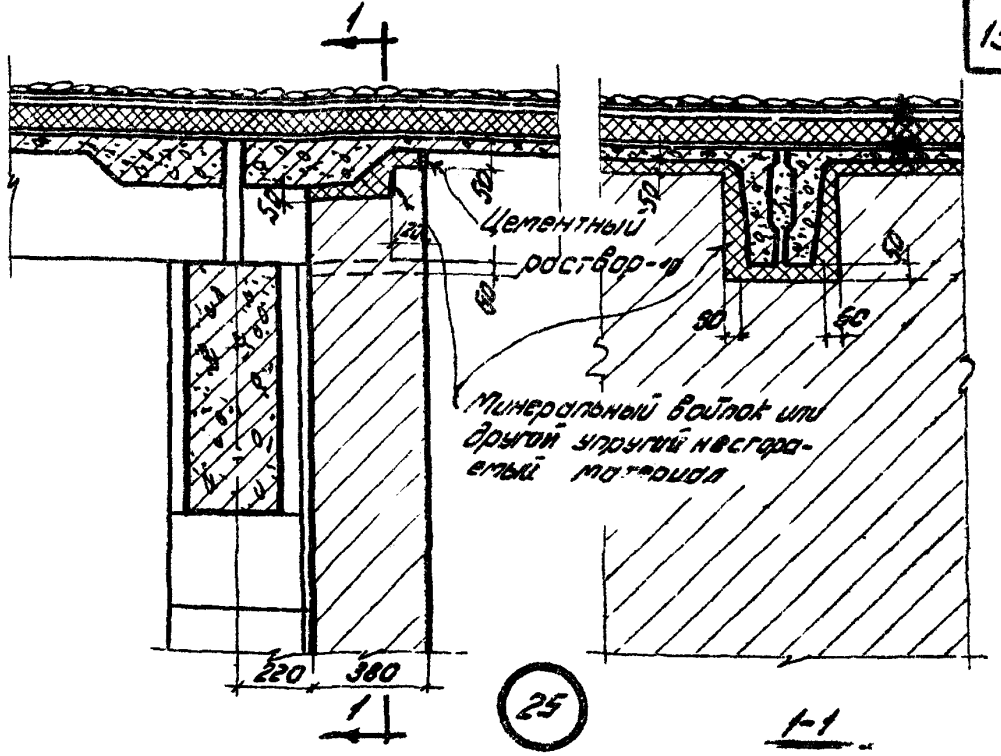

25

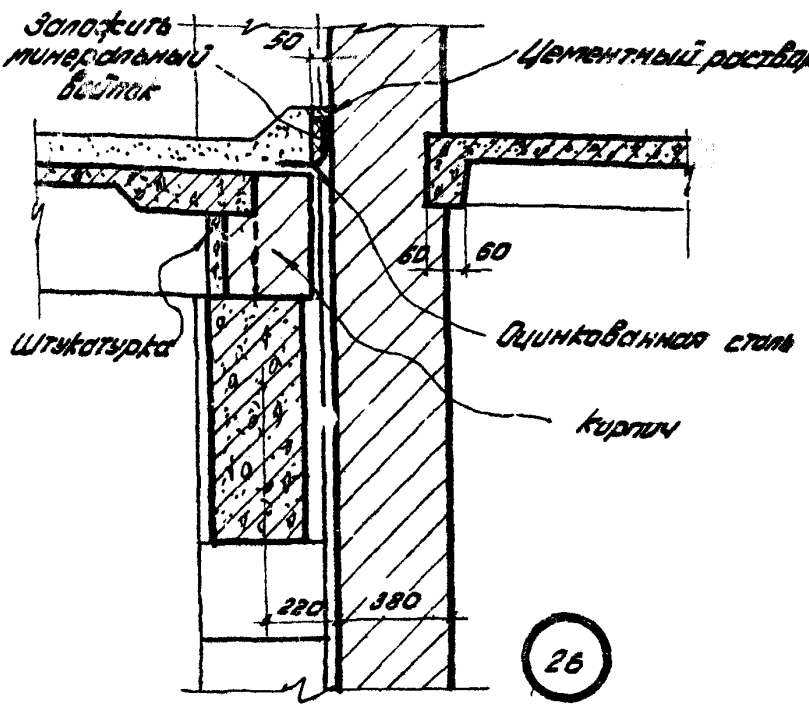

26

Примыкание стен к покрытиям и перекрытиям в зданиях с перекрытиями типа 2

1967

ТИА 27-1

Альбом 2426

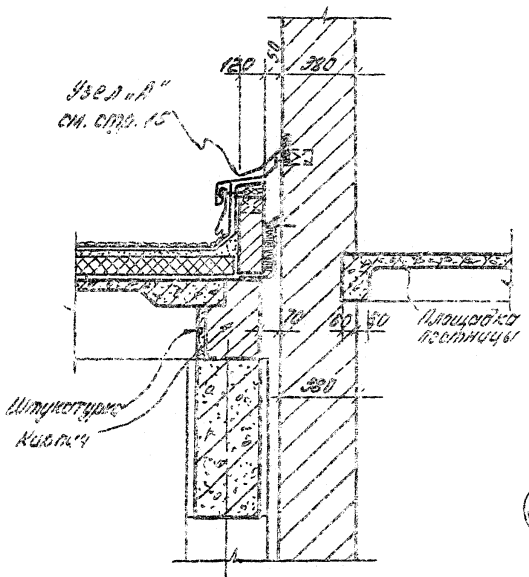

27

	Примыкание кровли к стене в зданиях с перекрытиями типа 2.	ТДА 27-1	
1967		Деталь 27	

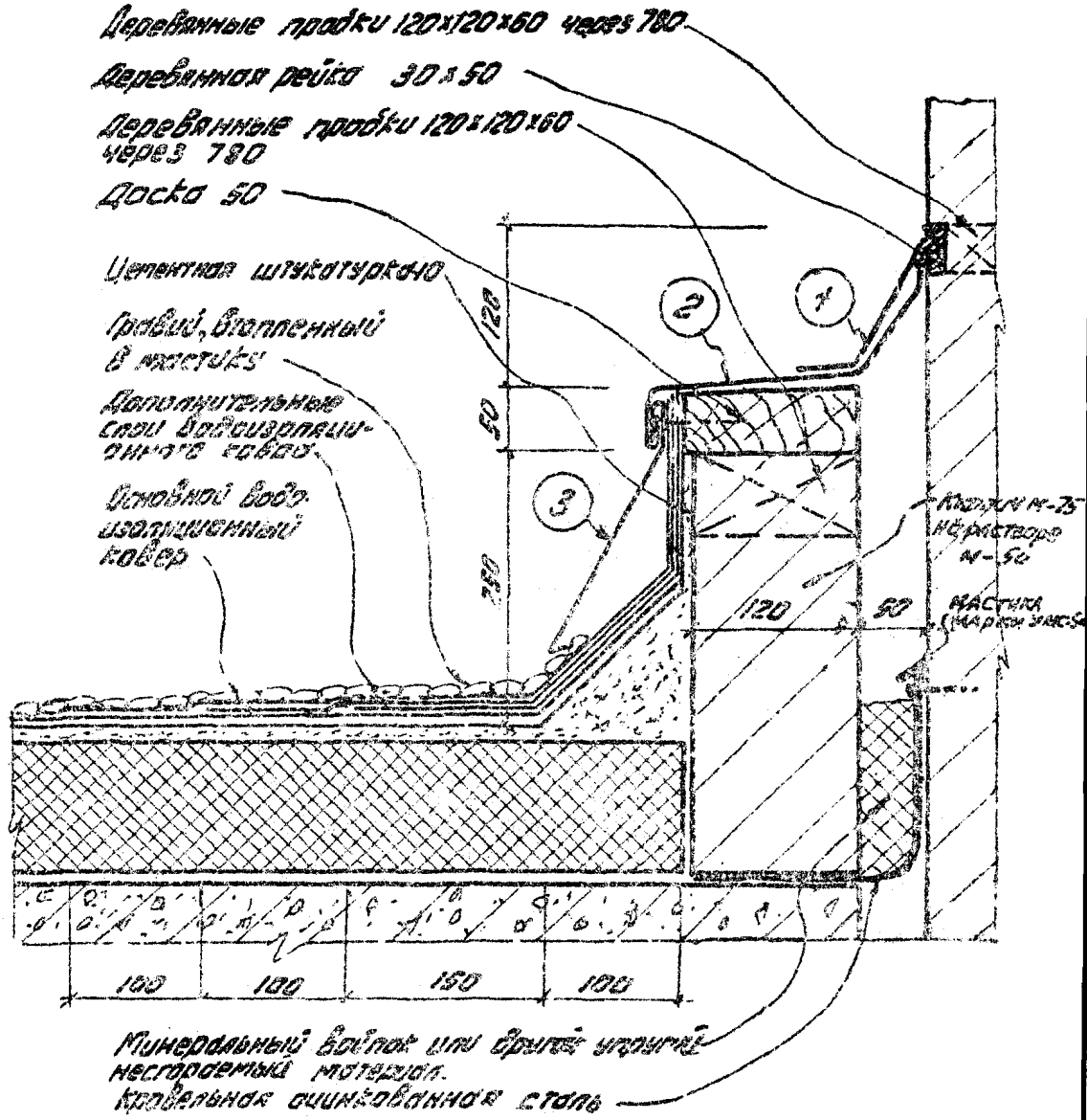

Узел „А"

Примечания:

1. Количество слоев дополнительного водоизоляционного ковра должно соответствовать числу слоев основного водоизоляционного ковра.
2. Все деревянные элементы должны антисептироваться.
3. Фасонные элементы из оцинкованной кровельной стали см. на стр. 16.

1967	Примыкание кровли к стене	ТДА 27-1
		Узел „А"

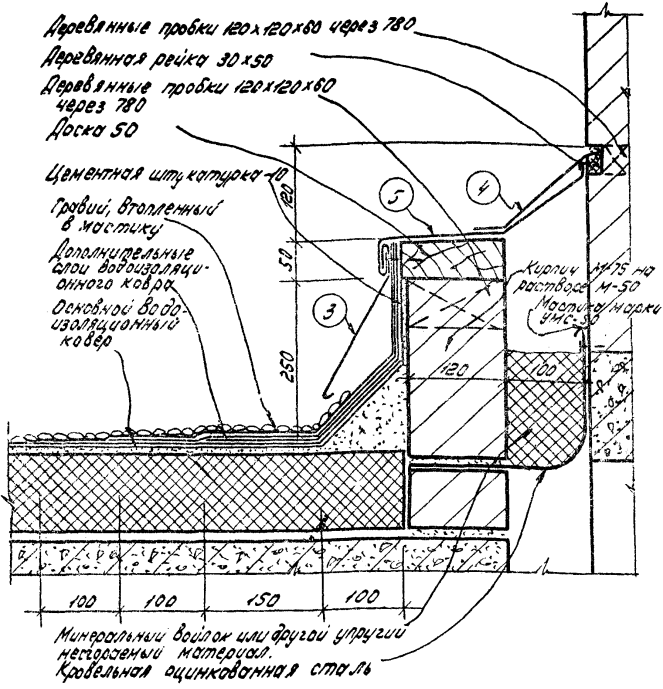

Узел „Б"

Примечания:

1. Количество слоев дополнительного водоизоляционного ковра должна соответствовать числу слоев основного водоизоляционного ковра.
2. Все деревянные элементы должны антисептироваться.
3. Фасонные элементы из оцинкованной кровельной стали даны на стр. 18.

1967	Примыкание кровли к стене.	ТДА 27-1
		Узел „Б"

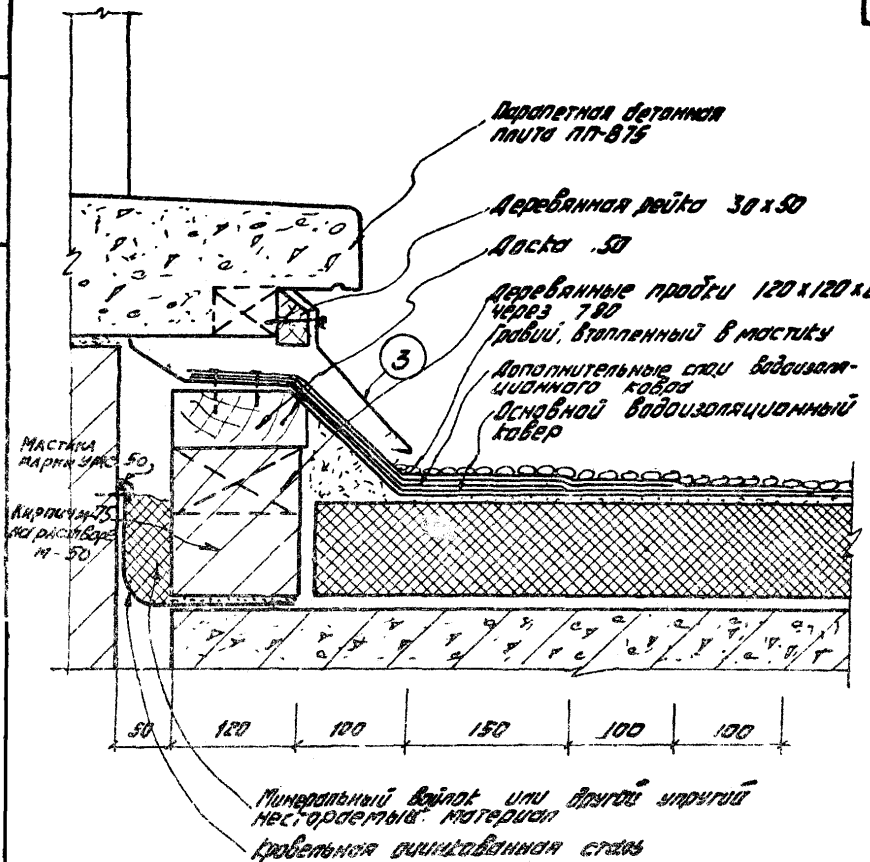

Узел „В"

Примечания:

1. Количество слоев дополнительного водоизоляционного ковра должно соответствовать числу слоев основного водоизоляционного ковра.
2. Все деревянные элементы должны антисептироваться.
3. Фасонные элементы из оцинкованной кровельной стали даны на стр. 18.

	Выход на кровлю.	ТДА-27-1
1967		Узел „В"

9990 18

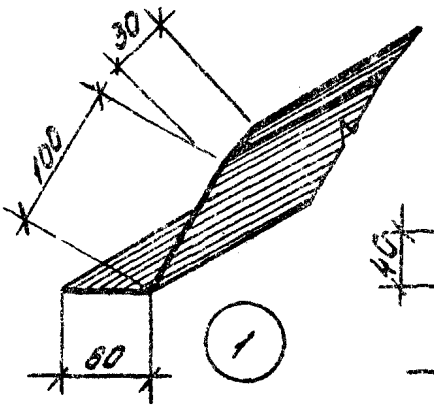

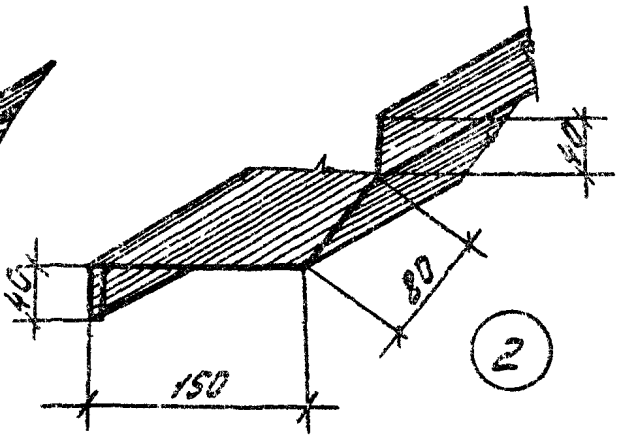

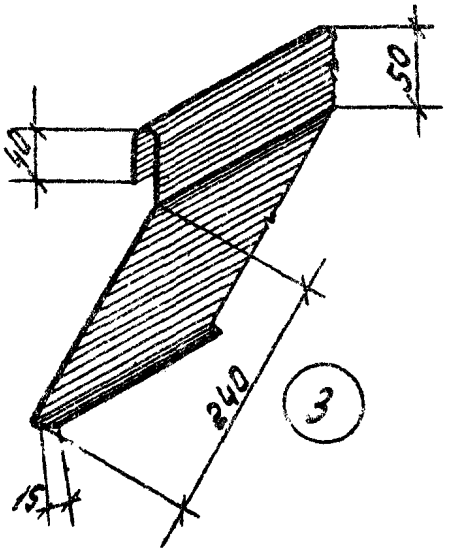

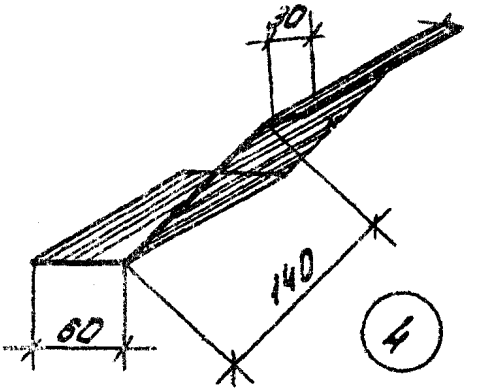

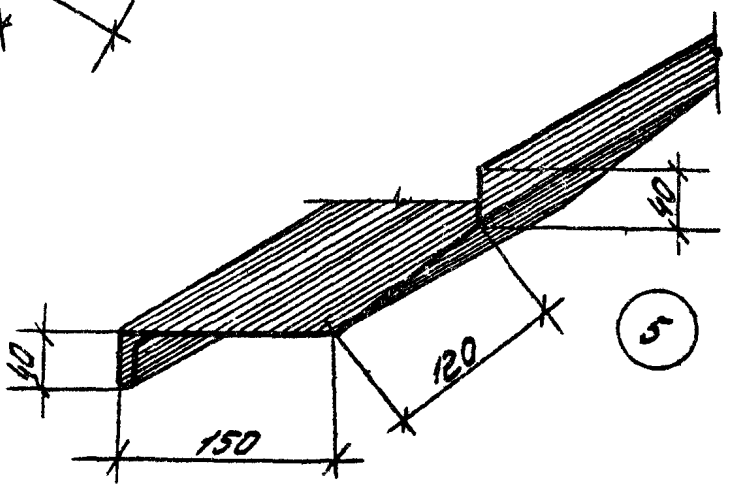

Примечание

Фасонные элементы изготовляются из оцинкованной кровельной стали.

	Фасонные элементы из оцинкованной кровельной стали.	ТП А27-1
1967		Элементы 1, 2, 3, 4, 5

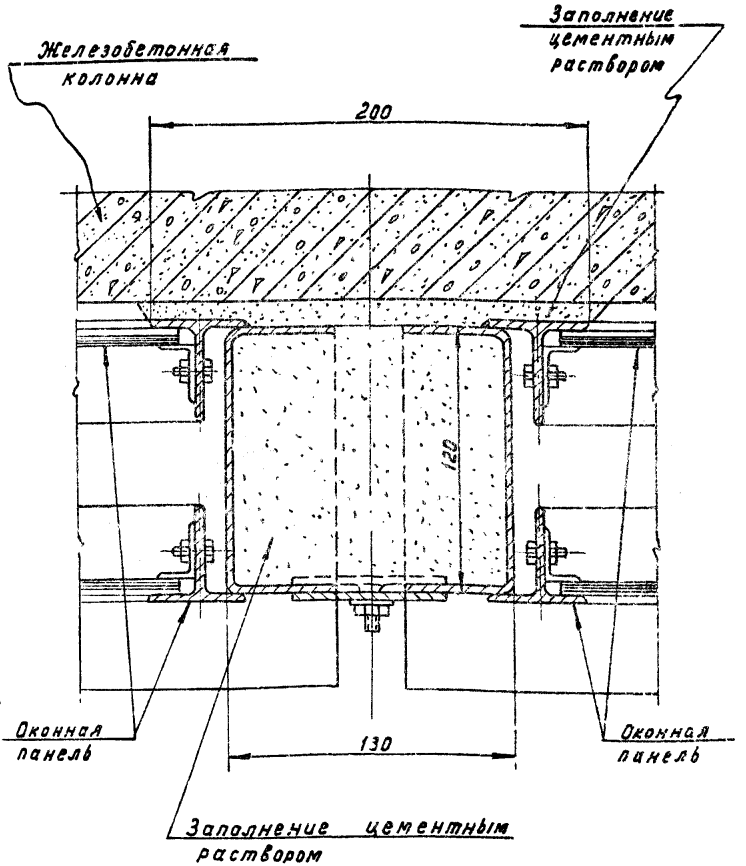

Узел „Г"

gost.e-ecolog.ru

1970	Разделения ленточного остекления простенком из несгораемого материала в местах примыкания его к лестничной клетке	ТДА 27-1
		Узел „Г"