ЦЕНТРАЛЬНЫЙ ИНСТИТУТ ТИПОВЫХ ПРОЕКТОВ
ГОССТРОЯ СССР

ТИПОВЫЕ РАБОЧИЕ ЧЕРТЕЖИ

УЗЛЫ ВОЗДУХОЗАБОРА
ПРИТОЧНЫХ ВЕНТИЛЯЦИОННЫХ КАМЕР ПРОИЗВОДСТВЕННЫХ ЗДАНИЙ

(ПРИ ОКНАХ СО СТАЛЬНЫМИ И ЖЕЛЕЗОБЕТОННЫМИ ПЕРЕПЛЕТАМИ)

ОВ-02-25

(ТЧ-128-57 / МСПМХП)

gost.e-ecolog.ru

МОСКВА — 1961

ЦЕНТРАЛЬНЫЙ ИНСТИТУТ ТИПОВЫХ ПРОЕКТОВ
ГОССТРОЯ СССР

ТИПОВЫЕ РАБОЧИЕ ЧЕРТЕЖИ

УЗЛЫ ВОЗДУХОЗАБОРА ПРИТОЧНЫХ ВЕНТИЛЯЦИОННЫХ КАМЕР ПРОИЗВОДСТВЕННЫХ ЗДАНИЙ

(ПРИ ОКНАХ СО СТАЛЬНЫМИ И ЖЕЛЕЗОБЕТОННЫМИ ПЕРЕПЛЕТАМИ)

ОВ-02-25

(ТЧ-128-57 / МСПМХП)

РАЗРАБОТАНЫ
Государственным институтом типового проектирования и технических исследований (ГИПРОТИС)

УТВЕРЖДЕНЫ
Министерством строительства предприятий металлургической и химической промышленности
„ 10 “ июня 1957 г.

МОСКВА — 1958

2602

Предисловие

Настоящий выпуск содержит узлы воздухозабора приточных вентиляционных камер производственных зданий (при окнах со стальными и железобетонными переплетами) и является дополнением ранее выпущенной серии ТЧ-56-56 / МСММХП. Узлы воздухозабора (при окнах с деревянными переплетами).

Узлы воздухозабора оборудованы жалюзийными решетками и многостворчатыми клапанами с автоматизированным и ручным управлением многостворчатыми клапанами.

Автоматизированное управление клапанами предназначается также и для узлов воздухозабора при окнах с деревянными переплетами (см. листы 32-40).

Приведенные в работе неподвижные штампованные жалюзийные решетки двух типов I и II (см. лист 27) должны выполняться штампованными на заводах.

С выпуском данной серии ТЧ-128-58/МСПМХП и ТЧ-56-56/МСПМХП – аннулируются типовые чертежи серии ОВ-02-03. Выпуск 4. „Клапаны деревянные многостворчатые утепленные".

ТЧ-128-57	
МСПМХП	
Лист	П-1

2602

пров. [illegible] 7/XII 602 [illegible]

Содержание

	Стр.
Общие указания	7-8
Чертежи:	NN листов
Схемы установки жалюзи в стальных переплетах (камеры ПК5ф- ПК25)	1
Схемы установки жалюзи в стальных переплетах (камеры ПК30- ПК60)	2
Монтажные схемы расположения узлов воздухозабора для окон со стальными переплетами. Планы.	3
Монтажные схемы расположения узлов воздухозабора для окон со стальными переплетами. Разрезы и узлы	4
Типовой узел воздухозабора для окон с одинарными стальными переплетами Вариант I	5
Типовой узел воздухозабора для окон с двойными стальными переплетами Вариант I	6
Типовой узел воздухозабора для окон с одинарными и двойными стальными переплетами. (Вариант I) Узлы.	7
Типовой узел воздухозабора для окон с двойными стальными переплетами Вариант II	8
Типовой узел воздухозабора для окон с двойными стальными переплетами Вариант II	9
Типовой узел воздухозабора для окон с одинарными и двойными стальными переплетами (Вариант II). Узлы А, Б, В, Г, Д, Ж	10
Схемы установки жалюзи в железобетонных переплетах (камеры ПК5ф- ПК25)	11
Схемы установки жалюзи в железобетонных переплетах (камеры ПК30- ПК60)	12
Схемы установки жалюзи в проемах стен без переплетов (камеры ПК5- ПК60)	13

Монтажные схемы расположения узлов воздухозабора для окон с железобетонными переплетами. Планы 14

Монтажные схемы расположения узлов воздухозабора для окон с железобетонными переплетами (разрезы) и в проемах стен без переплетов. (Планы) 15

Монтажные схемы расположения узлов воздухозабора в проемах стен (без переплетов). Разрезы 16

Монтажные схемы расположения узлов воздухозабора в проемах стен (без переплетов Узлы А, Б, В, Г, Д, Е, Ж, И. 17

Типовой узел воздухозабора для окон с одинарными железобетонными переплетами 18

Типовой узел воздухозабора для окон с двойными железобетонными переплетами Вариант I 19

Типовой узел воздухозабора для окон с двойными железобетонными переплетами Вариант II. 20

Типовой узел воздухозабора для окон с железобетонными переплетами. Узлы А, Б, В, Г, Д, Ж, Е 21

Ручное управление клапанами. Установка и крепление блоков. Узел I Вариант I 22

Ручное управление клапанами Установка и крепление блоков. Узел II Вариант 2. 23

Ручное управление клапанами Установка и крепление блоков. Узел III Вариант 3 24

Ручное управление клапанами Установка и крепление блока (Б60-II) и лебедки (Л40-II). Узел IV 25

Ручное управление клапанами Крепления и установка блоков Детали к узлам 26

Решетки жалюзийные неподвижные типа I и II 27

Клапаны утепленные Сборка рамы с полотнами 28

ТЧ-128-51	
МСПМХП	
Лист	С-2

2602

пров. МСКор 7/XII.60г. коп. [illegible]

Полотна типов I, II и III
Общие виды и спецификация материалов 29

Рамы деревянные для клапанов
Общие виды и узлы 30

Рычажное устройство для клапанов
Общий вид и детали 31

Автоматизированное управление клапанами в камерах ПК5Ф-ПК60.
Общие виды 32

Автоматизированное управление клапанами в камерах ПК5Ф-ПК60. Узел I 33

Автоматизированное управление клапанами в камерах ПК5Ф-ПК60. Узел II 34

Автоматизированное управление клапанами в камерах ПК5Ф-ПК60. Узел III 35

Автоматизированное управление клапанами в камерах ПК5Ф-ПК60. Узел IV 36

Автоматизированное управление клапанами в камерах ПК5Ф-ПК60. Узлы III-IV
Детали 1, 2, 4, 6. 37

Описание схемы автоматизированного управления утепленными клапанами и спецификация 38

Автоматизированное управление клапанами
Принципиальная схема электрических соединений. 39

Автоматизированное управление утепленными клапанами. Монтажная схема 40

Монтажные схемы расположения узлов воздухозабора для подвальных помещений 41

2602

пров. [illegible] 7/XII 60 г. кол. [illegible]

Общие указания

1. Узлы воздухозабора предназначены для установки в типовых приточных вентиляционных камерах ТЧ-27-56/мспмхп и ТЧ-27-57/мспмхп при заборе наружного воздуха через окна со стальными и железобетонными переплетами или через проемы в ограждающих конструкциях зданий.

2. Узлы воздухозабора комплектуются из следующих элементов:

а) Неподвижных жалюзийных решеток типов I или II, устанавливаемых вместо стекол в оконных переплетах.

б) Клапанов утепленных с рамами, устанавливаемых в проеме со стороны вентиляционной камеры.

в) Автоматизированного или ручного управления клапанами.

3. Управление створчатыми клапанами узлов воздухозабора может осуществляться вручную с помощью фонарной лебедки и блоков с тросом (см. листы 22, 23, 24, 25, 26), и автоматизированное- сблокированное с электродвигателем приточной вентиляционной камеры (см листы 32, 33, 34, 35, 36, 37). При переключении на автоматизированное управление – кинематическая схема рычажного механизма клапанов остается без изменения.

4. Габаритные размеры неподвижных жалюзийных решеток (двух типов I и II (и утепленных створчатых клапанов шести типоразмеров) разработаны для стандартных стальных переплетов окон промышленных зданий (ГОСТ 8126-56) и окон с железобетонными переплетами (серия ПР-05-03) как при одинарном, так и при двойном остеклении, а также для проемов стен ограждающих конструкций с модульными размерами, кратными по ширине 500 мм и по высоте 600 мм.

5. Неподвижные жалюзийные решетки могут устанавливаться в переплетах вместо стекол и компоноваться по следующим схемам:

а) для стальных переплетов марок ПГ-32, ПГ-42, ПГ-34 и ПГ-44:



б) Для стальных переплетов марок ПГ-3 и ПГ-4;

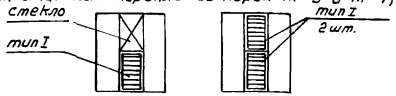

в) Для железобетонных переплетов типов ОП15х11, ОП20х11, ОП30х11, ОП40х11;

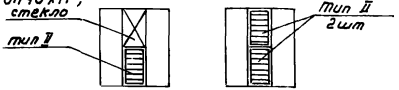

г) Для железобетонных переплетов типов ОП15х12, ОП20х12, ОП30х12, ОП40х12.

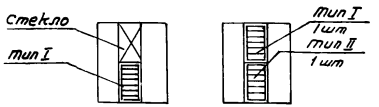

6. При железобетонных переплетах размером менее ширины камеры внутренние переплеты снимаются и заменяются рамой с клапанами (см. листы 15, 18, 20, 21).

7. При ширине железобетонных переплетов более ширины приточной камеры внутренний переплет устанавливается без остекления на всю площадь жалюзи, расположенных в наружном переплете, а рама с клапанами приставляется и крепится к нему (см. лист 19).

8. При компоновке жалюзийных решеток в железобетонных и стальных переплетах с большими стеклами (429х958, 429х1058, 421х1136) могут устанавливаться или две жалюзийные решетки, или одна решетка и одно стекло малого размера (421х533) (см. листы 4, 5, 7, 8, 18, 20).

9. При установке в оконном проеме стальных переплетов по высоте в два и более яруса, нижние стандартные переплеты как для одинарного, так и для двойного остекления, могут быть сняты, и в этом случае крепление жалюзи и клапанов производится к импост-стойкам (см. листы 4, 8: 9, 10).

Примечание: В том случае, когда для камеры используется весь проем, установка жалюзи и клапанов производится аналогично установке в проеме стены.

Атлас
пров. Шифр 4/58 без кол.

10. Неподвижные жалюзийные решетки изготовляются путем штамповки из стандартных листов стали толщиной 1,4 мм размерами листа 710 x 1420 и 1000 x 20000 мм.

11. Пропускная способность жалюзийных решеток при принятой скорости воздуха 6 м/сек. составляет:

Типы жалюзийных решеток	I	II
Размеры ширина x высота	450 x 580	450 x 490
Живое сечение м²	0,133	0,112
Количество воздуха м³/час	2850	2400

12. Подбор элементов узлов воздухозабора следует производить по таблицам 1,2 и 3 (см. приложение 1).

13. Подбор чертежей по узлам воздухозабора надлежит производить по следующей таблице.

NN пп	Наименование	NN листов: Для окон со стальными переплетами	NN листов: Для окон с железобетонными переплетами	NN листов: В проемах стен без переплетов	Примечания
1	2	3	4	5	6
1.	Схемы расположения жалюзи	1,2	11,12	13	
2.	Монтажные схемы расположения узлов воздухозабора. Планы и разрезы	3,4	14,15	15,16	
3.	То же узлы	7,10	21	17	
4.	Типовой узел воздухозабора и монтажная спецификация	5,6,8,9	18, 19,20		
5.	Неподвижные жалюзийные решетки типа I и II	27	27	27	
6.	Клапаны утепленные с рамами, полотнами и рычажными устройствами	28, 29, 30	28, 29, 30	28, 29, 30	
7.	Установка и крепление блоков при ручном управлении	22, 23, 24, 25, 26	22, 23, 24, 25, 26	22, 23, 24, 25, 26	
8.	То же при автоматизированном управлении	32, 33, 34	32, 33, 34	32, 33, 34	
9.	Автоматизированное управление клапанами	35, 36, 37, 38, 39, 40	35, 36, 37, 38, 39, 40		
10.	Лебедка фонарная (Л40-П)	16, 17, 18, 19, 20	16, 17, 18, 19, 20	16, 17, 18, 19, 20	Т4-56-56 / мспмхп
11.	Блок (Б60-П)	21, 22	21, 22	21, 22	Т4-56-56 / мспмхп

14. При применении в проектах узлов воздухозаборов, разработанных в данном выпуске, следует ограничиваться их схематическим изображением в чертежах со ссылкой на тип камеры, а также на шифр данного альбома, например Т4-128-57/мспмхп ПК20.

15. Автоматизированное управление клапанами, приведенное в данном выпуске (листы 32-40), предназначается также для узлов воздухозабора при окнах с деревянными переплетами, серия Т4-56-56 /мспмхп

16. При отсутствии фонарных лебедок (Л40-1) и блоков (Б60-1) заводского изготовления (Нормаль модели ГСТМ 72) они могут выполняться на месте по чертежам серии Т4-56-56/мспмхп.
(для лебедки марки Л40-П - листы 16, 17, 18, 19, 20
—"— —"— Б60-П —"— 21, 22)

17. Полуоси (марки П02), примененные в клапанах, изготавливаются заводом „Сантехдеталь", или могут выполняться по типовым чертежам серии 08-02-03, выпуск I, лист 4 Детали регулирующих устройства клапанов.

18. Деревянные части рамы клапанов, соприкасающиеся с кладкой или бетоном, должны быть осмолены или предохранены от сырости прокладкой слоя толя.

ТАБЛИЦА 1

Подбор элементов узла воздухозабора для окон со стальными переплетами

Производит. м³/час.	Переплеты		Жалюзи					Клапаны угепл				Камера	
			Число каналов	Тип	Размеры		Кол.	Тип.	Кол.	Размеры			
	Тип.	Кол.			Шир.	Высота				Шир.	Высота	Шир.	Высота
1	2	3	4	5	6	7	8	9	10	11	12	13	14
до 3000	ПГ-32	1	1	I	450	580	1	I	1	490	600	—	—
	ПГ-42	"	2	"	"	"	"	"	"	"	"	—	—
	ПГ-34	"	3	"	"	"	"	"	"	"	"	—	—
	ПГ-44	"	4	"	"	"	"	"	"	"	"	—	—
	ПГ-3	"	5	"	"	"	"	"	"	"	"	—	—
	ПГ-4	1	6	I	450	580	1	I	1	490	600	—	—
5000	ПГ-32	1	1	I	450	580	3	II	1	990	600	1500	2250
	ПГ-42	"	2	"	"	"	2	"	"	"	"	"	"
	ПГ-34	"	3	"	"	"	3	"	"	"	"	"	"
	ПГ-44	"	4	"	"	"	2	"	"	"	"	"	"
	ПГ-3	"	5	"	"	"	3	"	"	"	"	"	"
	ПГ-4	1	6	I	450	580	2	II	1	990	600	1500	2250
10000	ПГ-32	1	1	I	450	580	4	V	1	990	1150	1500	2250
	ПГ-42	"	2	"	"	"	"	"	"	"	"	"	"
	ПГ-34	"	3	"	"	"	"	"	"	"	"	"	"
	ПГ-44	"	4	"	"	"	"	"	"	"	"	"	"
	ПГ-3	"	5	"	"	"	"	"	"	"	"	"	"
	ПГ-4	1	6	I	450	580	4	V	1	990	1150	1500	2250
15000	ПГ-32	1	1	I	450	580	6	VI	1	1490	1150	1500	2250
	ПГ-42	"	2	"	"	"	"	"	"	"	"	"	"
	ПГ-34	"	3	"	"	"	"	"	"	"	"	"	"
	ПГ-44	"	4	"	"	"	"	"	"	"	"	"	"
	ПГ-3	"	5	"	"	"	"	"	"	"	"	"	"
	ПГ-4	1	6	I	450	580	6	VI	1	1490	1150	1500	2250
20000	ПГ-32	1	1	I	450	580	6	VI	1	1490	1150	2250	2250 и 3700
	ПГ-42	"	2	"	"	"	"	"	"	"	"	"	2250 и 3700
	ПГ-34	"	3	"	"	"	"	"	"	"	"	"	3700
	ПГ-44	"	4	"	"	"	"	"	"	"	"	"	3700
	ПГ-3	"	5	"	"	"	"	"	"	"	"	"	2250 и 3700
	ПГ-4	1	6	I	450	580	6	VI	1	1490	1150	2250	2250 и 3700

1	2	3	4	5	6	7	8	9	10	11	12	13	14
25000	ПГ-32	2	1	I	450	580	8	V	2	990	1150	2250	2250 и 3700
	ПГ-42	1	2	"	"	"	"	"	"	"	"	"	2250 и 3700
	ПГ-34	1	3	"	"	"	"	"	"	"	"	"	3700
	ПГ-44	1	4	"	"	"	"	"	"	"	"	"	3700
	ПГ-3	2	5	"	"	"	"	"	"	"	"	"	2250 и 3700
	ПГ-4	1	6	I	450	580	8	V	2	990	1150	2250	2250 и 3700
30000	ПГ-32	2	1	I	450	580	9	III VI	1 1	1490 1490	600 1150	3000	3700
	ПГ-42	1	2	"	"	"	8	V	2	990	1150	"	2250 и 3700
	ПГ-34	2	3	"	"	"	12	VI	"	1490	"	"	"
	ПГ-44	1	4	"	"	"	8	V	"	990	"	"	"
	ПГ-3	2	5	"	"	"	12	VI	"	1490	"	"	"
	ПГ-4	2	6	I	450	580	12	VI	2	1490	1150	3000	2250 и 3700
35000	ПГ-32	2	1	I	450	580	12	VI	2	1490	1150	3000	2250
	ПГ-42	2	2	"	"	"	12	II V	2 2	990 990	600 1150	"	2250 и 3700
	ПГ-34	1	3	"	"	"	12	VI	4	1490	1150	"	3700
	ПГ-44	1	4	"	"	"	16	V	2	990	1150	"	3700
	ПГ-3	2	5	"	"	"	12	VI	2	1490	1150	"	2250 и 3700
	ПГ-4	2	6	I	450	580	12	II V	2	990 990	600 1150	3000	2250 и 3700
40000	ПГ-32	2	1	I	450	580	12	VI	2	1490	1150	3000	3700
	ПГ-42	2	2	"	"	"	16	V	4	990	"	"	"
	ПГ-34	2	3	"	"	"	16	V		"	"	"	"
	ПГ-44	1	4	"	"	"	16	V	4	"	"	"	"
	ПГ-3	2	5	"	"	"	12	VI	2	1490	"	"	2250 и 3700
	ПГ-4	2	6	I	450	580	16	V	4	990	1150	3000	3700
50000	ПГ-32	4	1	I	450	580	18	III VI	2 2	1490 1490	600 1150	4500	2250 и 3700
	ПГ-42	2	2	"	"	"	16	VI V	2 2	1490 990	1150	"	2250 3700
	ПГ-34	2	3	"	"	"	24	VI	4	1490	1150	"	3700
	ПГ-44	1	4	"	"	"	16	V	4	990	1150	"	3700
	ПГ-3	4	5	"	"	"	18	III VI	2 2	1490	600 1150	"	2250 и 3700
	ПГ-4	2	6	I	450	580	16	V VI	1 2	990 1490	1150 1150	4500	2250 и 3700
60000	ПГ-32	4	1	I	450	580	24	VI	4	1490	1150	4500	3700
	ПГ-42	4	2	"	"	"	20	V VI	1 2	990 1490	1150 1150	"	"
	ПГ-34	2	3	"	"	"	24	VI	4	1490	1150	"	"
	ПГ-44	2	4	"	"	"	24	VI	4	1490	1150	"	"
	ПГ-3	4	5	"	"	"	24	VI	4	1490	1150	"	"
	ПГ-4	4	6	I	450	580	24	VI	4	1490	1150	4500	3700

Таблица 2.

Подбор элементов узла воздухозабора для окон с железобетонными переплетами

Производит. м³/час	Переплеты. Тип	Кол.	Жалюзи. Схема	Тип	Размеры. Шир.	Высота	Кол	Клапаны утепл. Тип	Кол.	Размеры. Шир.	Высота	Камера. Шир.	Высота
1	2	3	4	5	6	7	8	9	10	11	12	13	14
до 5000	ОП15х11	1	1	II	450	490	2	IV	1	490	1150	1500	2250
	ОП15х12	1	2	I/II	"	580/490	1/1	IV	1	"	"	"	"
10000	ОП15х11	1	1	II	450	490	4	V	1	990	1150	1500	2250
	ОП15х12	1	2	I/II	"	580/490	2/2	V	1	"	"	"	"
15000	ОП15х11	1	1	II	450	490	6	VI	1	1490	1150	2250	2250
	ОП15х12	1	2	I/II	"	580/490	3/3	VI	1	"	"	"	"
	ОП20х11	1	3	II	"	490	6	VI	1	"	"	"	"
	ОП20х12	1	4	I/II	450	580/490	3/3	VI	1	1490	1150	2250	2250
20000	ОП15х11 / ОП15х12	2	1	II	450	490	3/6	II/VI	1/1	1490	600/1150	2250	3700
	ОП20х11	1	2	II	"	490	8	II	2	990	1150	"	2250 и 3700
	ОП20х11	1	3	I/II	"	580/490	4/4	V	2	990	"	"	"
	ОП15х11	1	4	II	450	490	6	VI	1	1490	1150	2250	2250 и 3700
25000	ОП15х11 / ОП15х12	2	1	II/I/II	450	490/580/490	6/1/3	VI	2	1490	1150	2250	3700
	ОП20х11 / ОП15х11	1	2	I/II	"	580/490	4/4	II/V	2/2	990	600/1150	"	2250 и 3700
	ОП20х11	1	3	II	450	490	8	V	4	990	1150	2250	2250 и 3700
30000	ОП20х11 / ОП20х12	2	1	II	450	490	4/4	II/V	2/2	990	600/1150	3000	3700
	ОП30х12	1	2	I/II	"	580/490	6/6	VI	2	1490	1150	"	2250 и 3700
	ОП30х11	1	3	II	450	490	12	VI	2	1490	1150	3000	2250 и 3700
35000	ОП20х11 / ОП20х12	2	1	II/I/II	450	490/580/490	8/2/4	V	4	990	1150	3000	3700
	ОП30х11 / ОП30х12	2	2	II	"	490	14	VI	2	1490	"	"	3700
	ОП30х11	1	3	II	450	490	12	VI	2	1490	1150	3000	2250 и 3700
40000	ОП20х11 / ОП20х12	2	1	II/I/II	450	490/580/490	8/4/4	V	4	990	1150	3000	3700
	ОП30х11 / ОП30х12	2	2	II	"	490	12/4	VI	4	1490	"	"	3700
	ОП30х11	1	3	II	450	490	12	VI	2	1490	1150	3000	2250 и 3700
50000	ОП30х11 / ОП30х12	2	1	II/I/II	450	490/580/490	12/2/6	VI	4	1490	1150	4500	3700
60000	ОП30х11 / ОП30х12	2	I	II/I/II	450	490/580/490	12/6/6	VI	4	1490	1150	4500	3700

Таблица 3

Подбор элементов узла воздухозабора через проемы стен (без переплетов)

Производит. м³/час	Размеры проема. Шир.	Выс.	Жалюзи. Схема	Тип	Размеры. Шир.	Выс	Кол	Клапаны утепл. Тип	Кол.	Размеры. Шир.	Выс.	Камеры. Шир.	Выс.
1	2	3	4	5	6	7	8	9	10	11	12	13	14
до 3000	500	600	1	I	450	580	1	1	1	490	600	—	—
5000	1000	600	1	"	"	"	2	II	1	990	600	1500	2250
10000	1000	1200	1	"	"	"	4	V	1	990	1150	1500	2250
15000	1500	1200	1	"	"	"	6	VI	1	1490	1150	2250	2250
20000	1500	1200/1800	1/2	"	"	"	6/9	III/VI	1/1	1490/1490	600/1150/1150	2250	1200/2250 и 3700
25000	2000	1200	1	"	"	"	8	V	2	990	1150	2250	2250 и 3700
	1500	1800	2	"	"	"	9	III/VI	1/1	1490	600/1150	"	3700
	1500	2400	3	"	"	"	12	VI	2	1490	1150	2250	3700
30000	3000	1200	1	"	"	"	12	VI	2	1490	1150	3000	2250 и 3700
	2000	1800	2	"	"	"	"	II/V	2/2	990	600/1150	"	3700
	1500	2400	3	"	"	"	12	VI	2	1490	1150	3000	3700
35000	3000	1200	1	"	"	"	12	VI	2	1490	1150	3000	2250 и 3700
	2000	1800	2	"	"	"	"	II/V	2/2	990	600/1150	"	3700
	1500	2400	3	"	"	"	12	VI	2	1490	1150	3000	3700
40000	3000	1800	1	"	"	"	18	III/VI	2/2	1490	600/1150	3000	3700
	2000	2400	2	"	"	"	16	V	4	990	1150	"	3700
	3000	1200	3	"	"	"	12	VI	2	1490	1150	3000	2250 и 3700
50000	3000	2400	1	"	"	"	24	VI	4	1490	1150	4500	3700
	3000	1800	2	"	"	"	18	III/VI	2/2	1490	600/1150	4500	3700
60000	3000	2400	1	I	450	580	24	VI	4	1490	1150	4500	3700

Т4-128-57
МСПМЖП
Лист С-7

Инв. № подл. | Подпись и дата | Взам. инв. №

Смирнов

362 2602

ГИПРОТИС

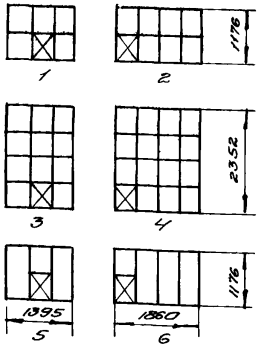

Схема установки	Тип переплета	Жалюзи: тип	Жалюзи: кол.	Hмм камеры	примечание
1	ПГ-32	I	1	—	
2	ПГ-42	I	1	—	
3	ПГ-34	I	1	—	
4	ПГ-44	I	1	—	
5	ПГ-3	I	1	—	
6	ПГ-4	I	1	—	

Вент. системы производ до 3000 м³/час

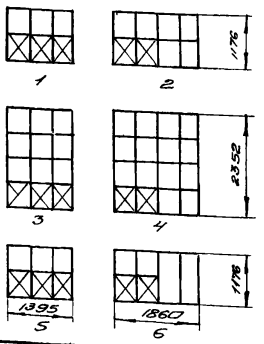

Схема установки	Тип переплета	Жалюзи: тип	Жалюзи: кол.	Hмм камеры	примечание
1	ПГ-32	I	3	2250	
2	ПГ-42	I	2	2250	
3	ПГ-34	I	3	2250	
4	ПГ-44	I	2	2250	
5	ПГ-3	I	3	2250	
6	ПГ-4	I	2	2250	

Камера ПК 5ф

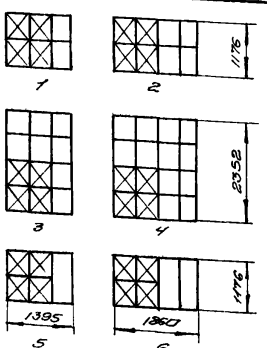

Схема установки	Тип переплета	Жалюзи: тип	Жалюзи: кол.	Hмм камеры	примечание
1	ПГ-32	I	4	2250	
2	ПГ-42	I	4	2250	
3	ПГ-34	I	4	2250	
4	ПГ-44	I	4	2250	
5	ПГ-3	I	4	2250	
6	ПГ-4	I	4	2250	

Камера ПК 10ф

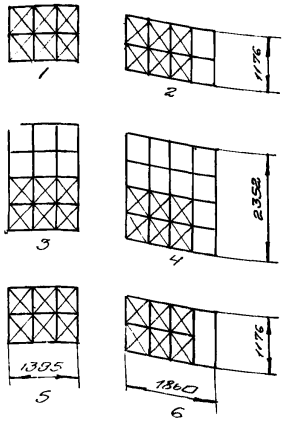

Схема установки	Тип переплета	Жалюзи: тип	Жалюзи: кол.	Hмм камеры: для ПК15ф	Hмм камеры: для ПК20и ПК20ф
1	ПГ-32	I	6	2250	2250 и 3700
2	ПГ-42	I	6	2250	2250 и 3700
3	ПГ-34	I	6	2250	3700
4	ПГ-44	I	6	2250	3700
5	ПГ-3	I	6	2250	2250 и 3700
6	ПГ-4	I	6	2250	2250 и 3700

Камера ПК 15ф, ПК20и ПК20ф

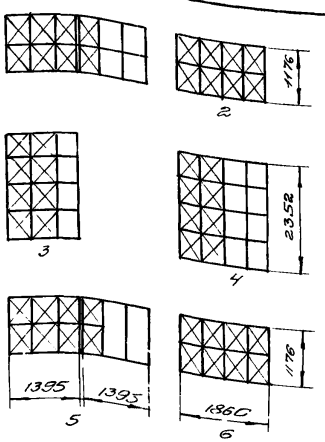

Схема установки	Переплеты: тип	Переплеты: кол.	Жалюзи: тип	Жалюзи: кол.	Hмм камеры	примечание
1	ПГ-32	2	I	8	2250 и 3700	
2	ПГ-42	1	I	8	2250 и 3700	
3	ПГ-34	1	I	8	3700	
4	ПГ-44	1	I	8	3700	
5	ПГ-3	2	I	8	2250 и 3700	
6	ПГ-4	1	I	8	2250 и 3700	

Примечание:
1. Жалюзейные решетки см лист 27.

Камеры ПК25и ПК25ф

ТИПОВЫЕ ЧЕРТЕЖИ	Схемы установки жалюзи в створных переплетах (Камеры ПК5ф ÷ ПК25.)	ГУ-128-57 мистпкп	
		лист	1

Конструкт.	Кунилов	Подпись	Штатность	Кунилов	Название
Начальник	Семин	Жемчужный	Проверил	Самодин	
Рук. сект.	Салман	Гай			
Отв. испол.	Смирнов	Шмидт			
Сметчик	Денисова				

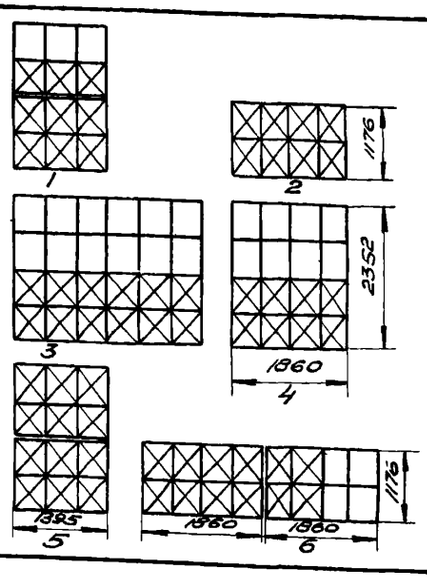

Схема установки	Переплеты		Жалюзи		Нмм камеры	Примечание
	Тип	Кол.	Тип	Кол.		
1	ПГ-32	2	I	9	3700	
2	ПГ-42	1	I	8	2250 и 3700	
3	ПГ-34	2	I	12	2250 и 3700	
4	ПГ-44	1	I	8	2250 и 3700	
5	ПГ-3	2	I	12	3700	
6	ПГ-4	2	I	12	2250 и 3700	

Камера ПК30 и ПК30Ф

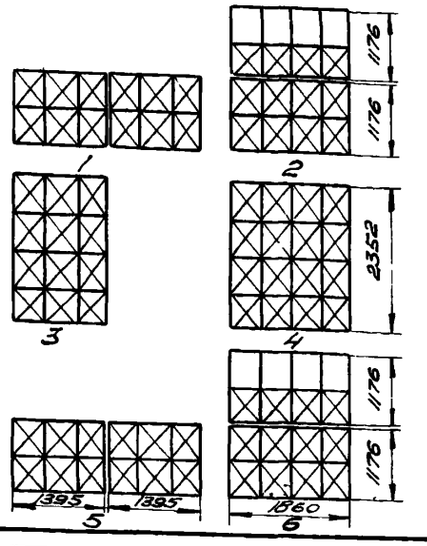

Схема установки	Переплеты		Жалюзи		Нмм камеры	Примечание
	Тип	Кол.	Тип	Кол.		
1	ПГ-32	2	I	12	2250	
2	ПГ-42	2	I	12	2250 и 3700	
3	ПГ-34	1	I	12	3700	
4	ПГ-44	1	I	16	3700	
5	ПГ-3	2	I	12	2250 и 3700	
6	ПГ-4	2	I	12	2250 и 3700	

Камера ПК35 и ПК35Ф

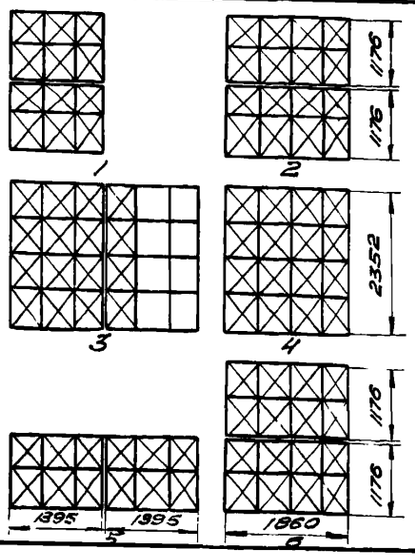

Схема установки	Переплеты		Жалюзи		Нмм камеры	Примечание
	Тип	Кол.	Тип	Кол.		
1	ПГ-32	2	I	12	3700	
2	ПГ-42	2	I	16	3700	
3	ПГ-34	2	I	16	3700	
4	ПГ-44	1	I	16	3700	
5	ПГ-3	2	I	12	2250 и 3700	
6	ПГ-4	2	I	16	3700	

Камера ПК40 и ПК40Ф

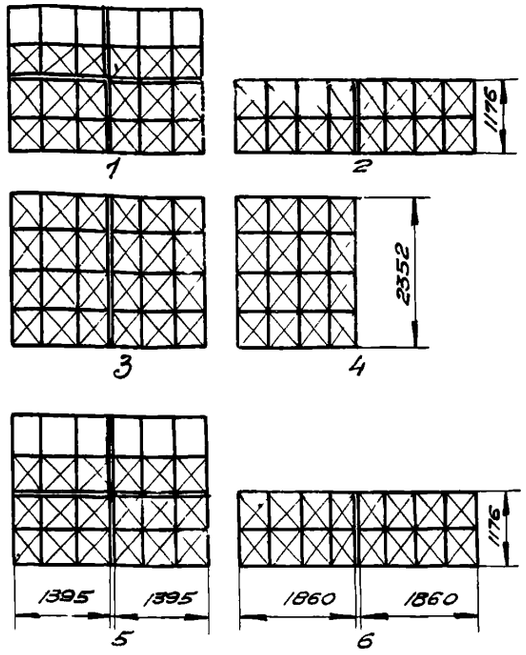

Схема установки	Переплеты		Жалюзи		Нмм камеры	Примечание
	Тип	Кол.	Тип	Кол.		
1	ПГ-32	4	I	18	2250 и 3700	
2	ПГ-42	2	I	16	2250 и 3700	
3	ПГ-34	2	I	24	3700	
4	ПГ-44	2	I	16	3700	
5	ПГ-3	4	I	18	2250 и 3700	
6	ПГ-4	2	I	16	2250 и 3700	

Камера ПК 50 и ПК 50Ф

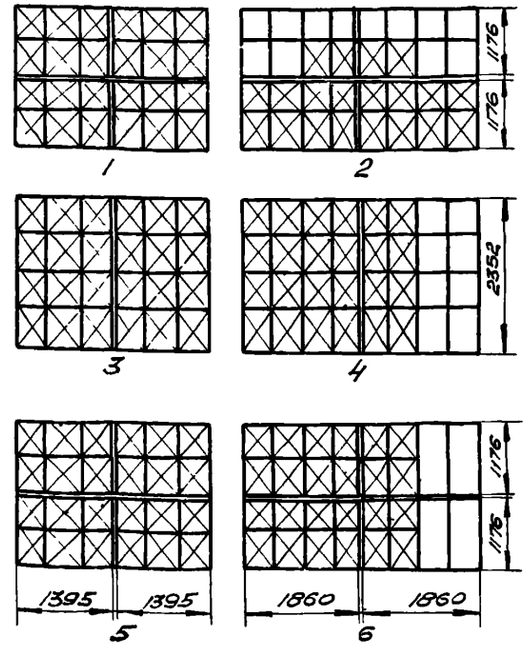

Схема установки	Переплеты		Жалюзи		Нмм камеры	Примечание
	Тип	Кол.	Тип	Кол.		
1	ПГ-32	4	I	24	3700	
2	ПГ-42	4	I	20	3700	
3	ПГ-34	2	I	24	3700	
4	ПГ-44	2	I	24	3700	
5	ПГ-3	4	I	24	3700	
6	ПГ-4	4	I	24	3700	

Примечание

1. Жалюзейные решетки см. лист 27

Камера ПК60 и ПК60Ф

Нач. отд. Тив.	Кошкин	[signature]	Проверил
Рук. сектора	Кацман	[signature]	Смирнов
Отв. исполн.	Смирнов	[signature]	
Конструктор	Денисова		

ТИПОВЫЕ ЧЕРТЕЖИ

Схемы установки жалюзи в стальных переплетах (камеры ПК30 - ПК60)

ТЧ-128-57 МСПМХП

Лист 2

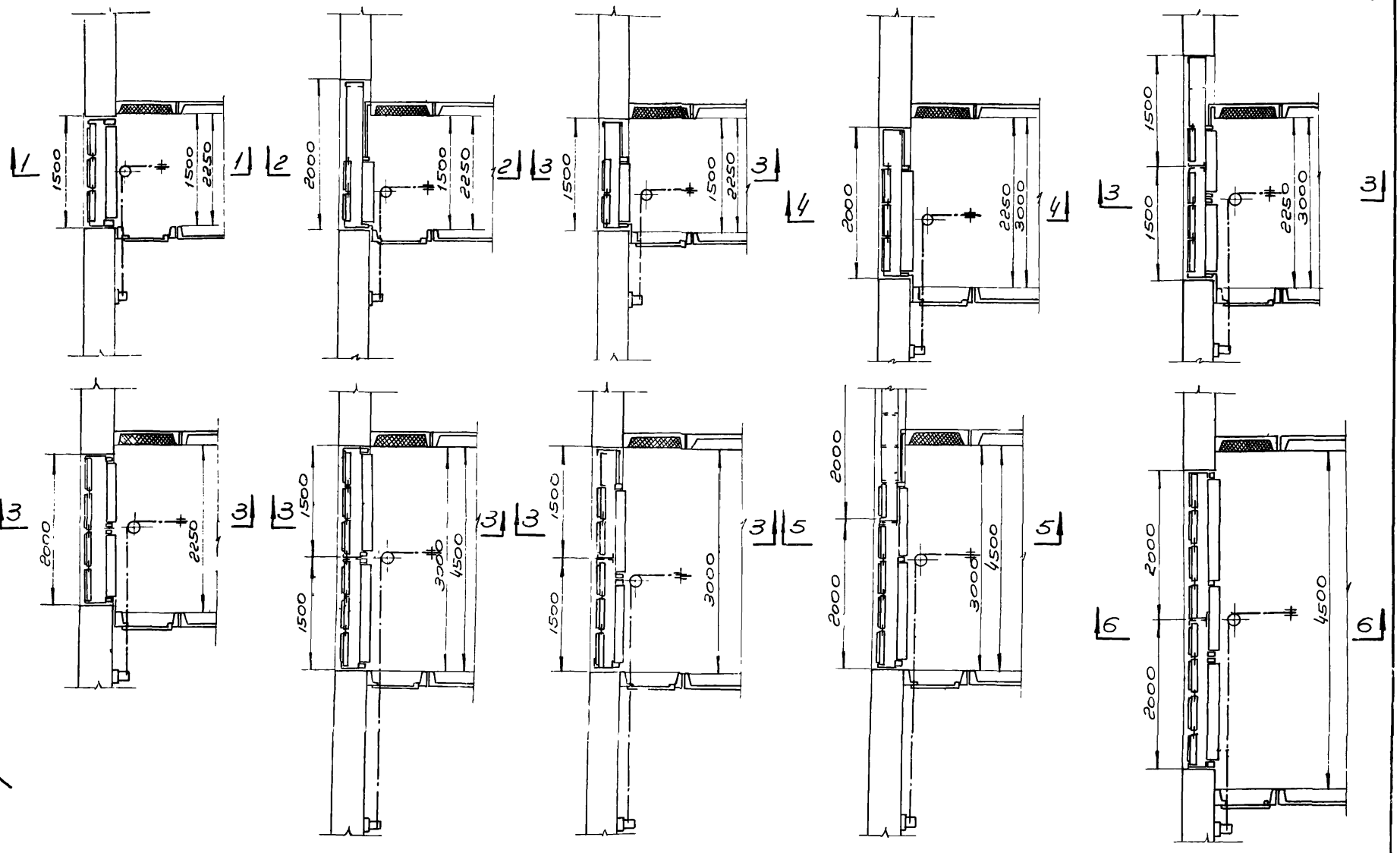

Примечание:
Разрезы см. лист 4.

Должность	Фамилия	Подпись	Должность	Фамилия	Подпись
Начальник	Кашкин		Проверил	Смирнова	
Руксектора	Кацман				
Отв. исполн.	Смирнов				
Конструкт.	Денисова				

ТИПОВЫЕ ЧЕРТЕЖИ	Монтажные схемы расположения узлов воздухозабора для окон со стальными переплетами. Планы.	ТЧ-128-57 МСПМХП
		Лист 3

362 2602

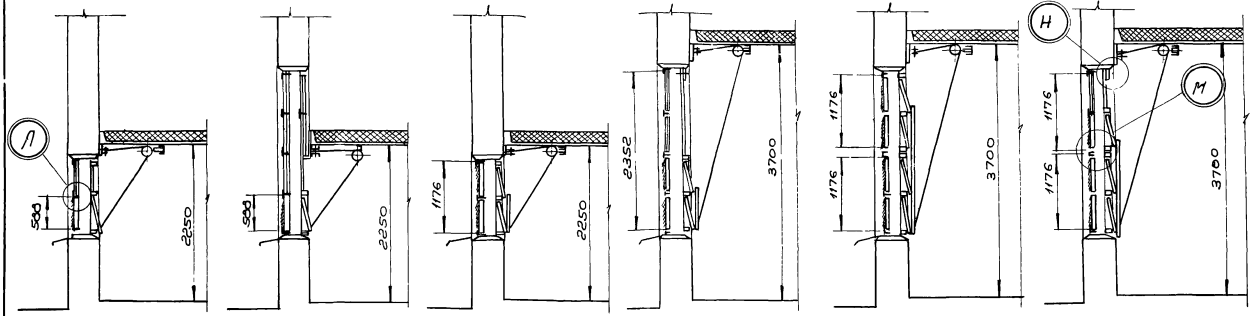

По 1-1 По 2-2 По 3-3 По 4-4 По 5-5 По 6-6

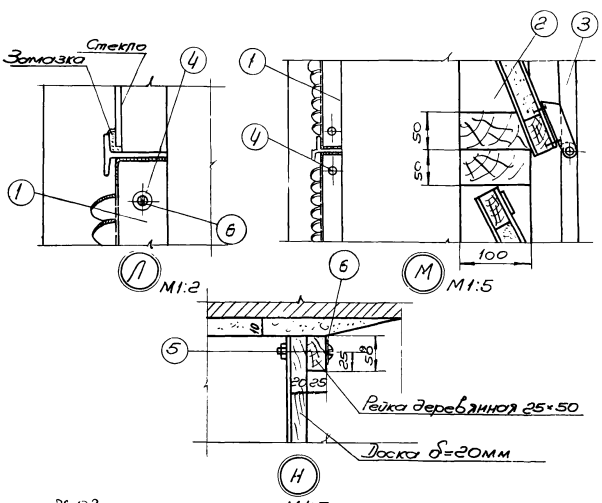

Спецификация материалов

N дет.	Наименование	Материал	Сортамент	Размер	Кол.	Вес кг шт.	Вес кг общ.	N листа
1	Решетка жалюзийная металлич. штампованная	ст.3	—	—	—	—	—	27
2	Клапан деревянный утепленный	дерево	—	—	—	—	—	28,29,30
3	Рычажное устройство	ст.3	—	—	—	—	—	31
4	Винт с гайкой	ст.3	—	М6×15	1	0,0073	0,0073	Гост 81412-42 и 5909-52
5	Винт с гайкой	ст.3	—	М6×50	1	0,013	0,013	—"—
6	Шайба	ст.3		Ф 6,5	1	0,0014	0,0014	

Нахотэтив	Кошкин	Проверил	Стирин
Руководитель	Кацман		
Ответ.исп.	Смирнов		
Конструк.	Денисова		

ТИПОВЫЕ ЧЕРТЕЖИ	Монтажные схемы расположения узлов воздухозабора для окон с стальными переплетами. Разрезы и узлы	ТЧ-128-57 МСП МХП	
		лист	4

362 2602

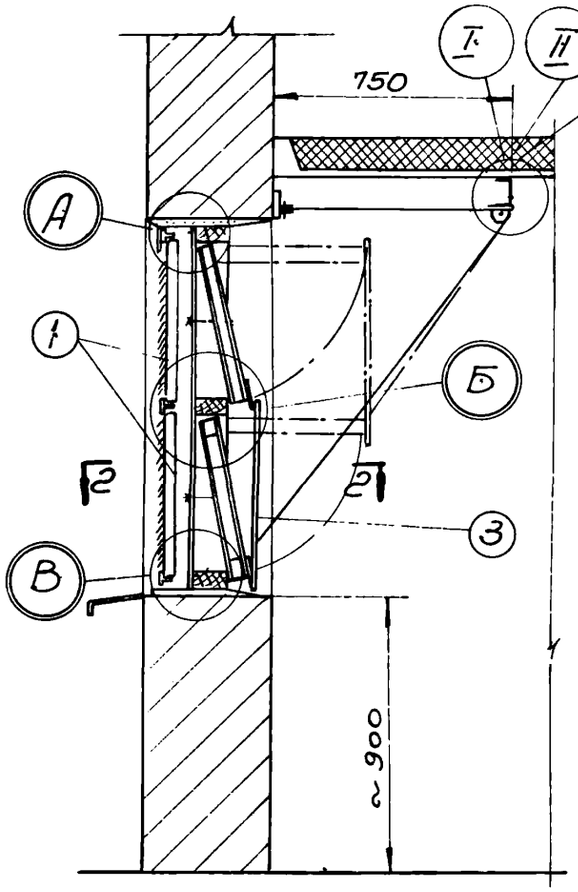

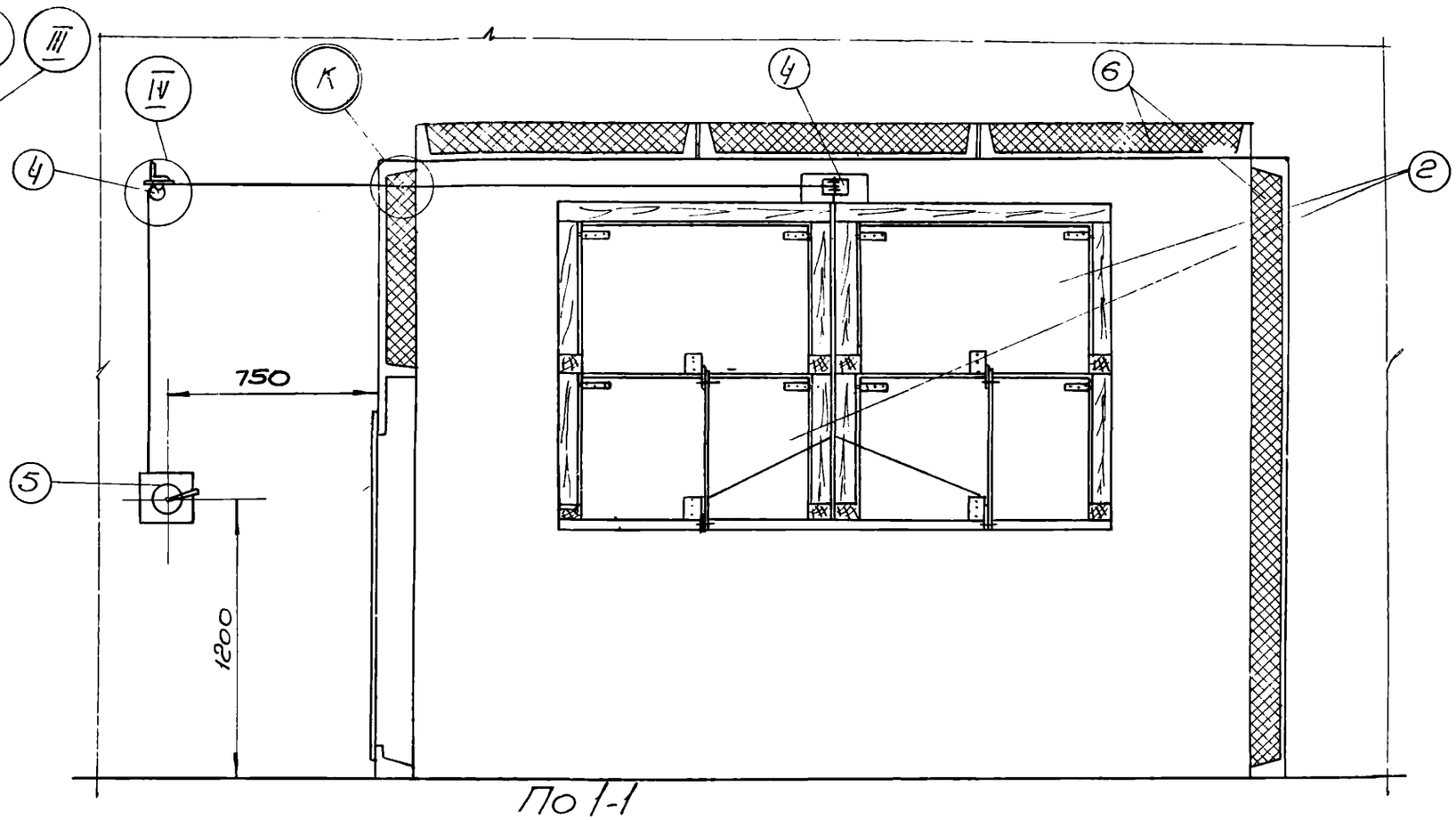

По 1-1

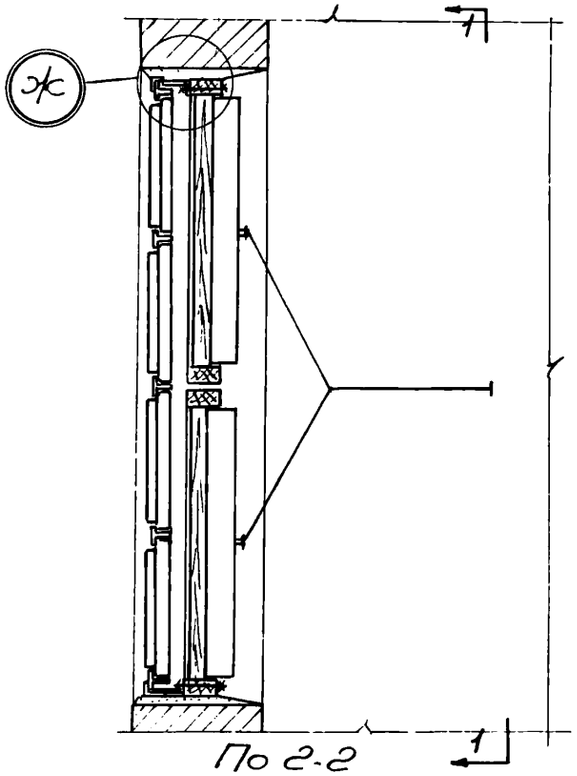

По 2-2

Примечания:

1. Узлы I, II, III и IV см. листы 22, 23, 24 и 25.
2. Узлы А, Б, В, К и Ж см. лист 7.

Монтажная спецификация

N поз.	Наименование узлов	N листов	Общий вес. кг	Примечание
1	Решетка жалюзийная металлическая, штампованная	27	–	
2	Клапан деревянный, утепленный	28, 29, 30	–	
3	Рычажное устройство	31	–	
4	Блок (Б60-II)	21, 22	1,87	ТЧ-56-56 / МСП МХП
5	Лебедка (Л40-II)	16, 17, 18, 19, 20	4,3	
6	Ограждающие конструкции приточных камер	–	–	ТЧ-27-57 / МСП МХП

ТИПОВЫЕ ЧЕРТЕЖИ	Типовой узел воздухозабора для окон с одинарными стальными переплетами. Вариант I	ТЧ-128-57 / МСП МХП	Лист 5

Рук. сектора Кошкин
Отв. исполн. Кацмин
Конструкт. Смирнов
Денисова
Проверил
Ф. Мирин

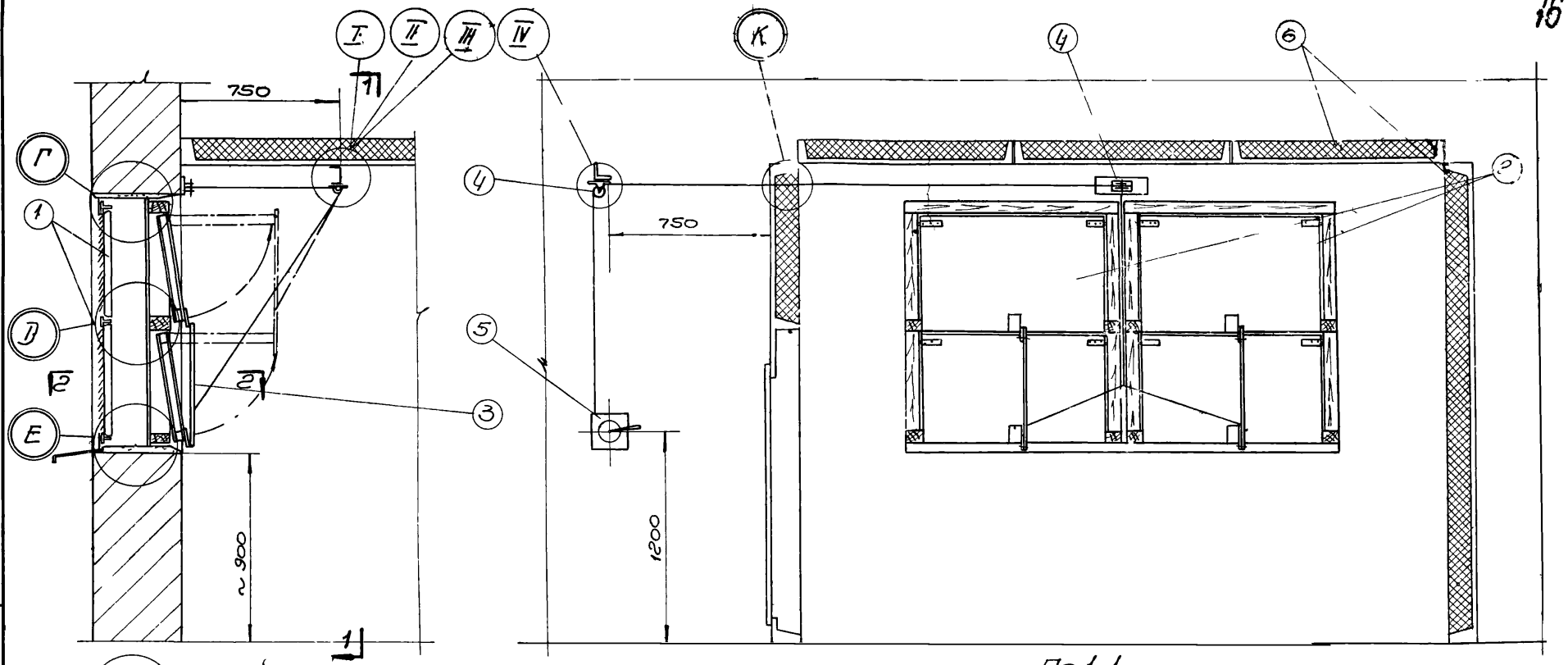

По 1-1

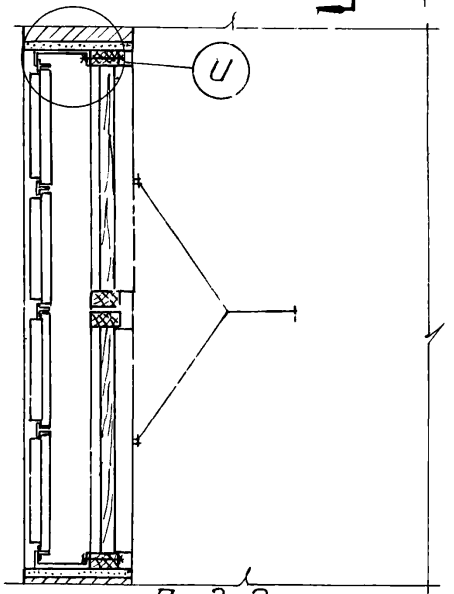

По 2-2

Примечания:
1. Узлы I, II, III и IV см. листы 22, 23, 24 и 25.
2. Узлы Г, D, E, И и К см. лист 7.

Монтажная спецификация

М 1 20

N поз.	Наименование узлов	N листа	Общий вес кг.	Примечание
1	Решетка жалюзийная, металлическая, штампованная	27	—	
2	Клапан деревянный утепленный	28, 29, 30	—	
3	Рычажное устройство	31	—	
4	Блок (Б60-II)	21, 22	1,87	ТУ-56-56 МСПМХП
5	Лебедка (Л40-II)	16, 17, 18, 19, 20	4,3	
6	Ограждающие конструкции приточных камер	—	—	ТУ-27-57 МСПМХП

ТИПОВЫЕ ЧЕРТЕЖИ	Типовой узел воздухозабора для окон с двойными стальными переплетами. Вариант I	ТУ-128-57 МСПМХП	
		лист	6

Наименование:

Нач. отд. Т.В.	Кашкин		Проверил	Смирнов
Рук. сектора	Кацман			
Отв. исполн.	Смирнов			
Конструкт.	Денисова			

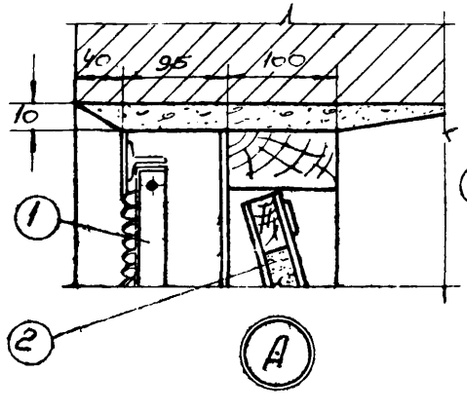

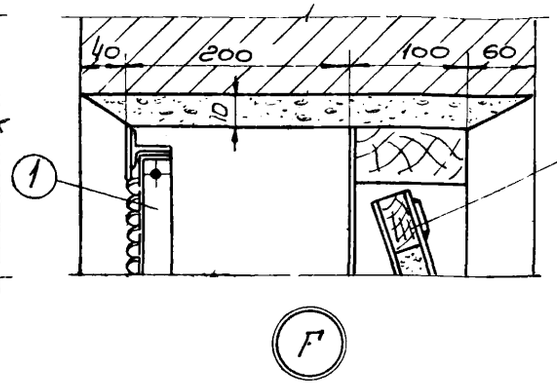

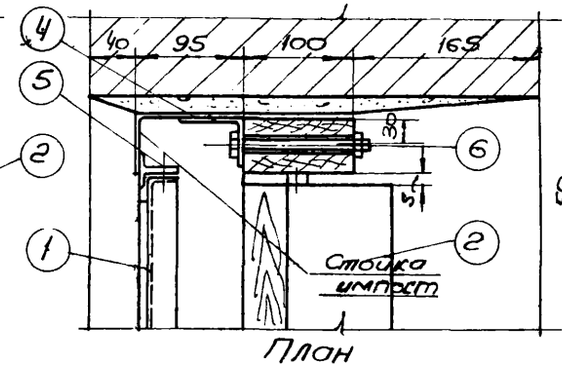

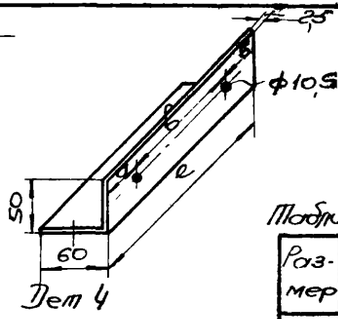

Таблица для дет 4

Размер	Высота проема	
	1200	2400
e	1200	2400
d	250	250
в	550	550
Вес кг	2,57	5,14

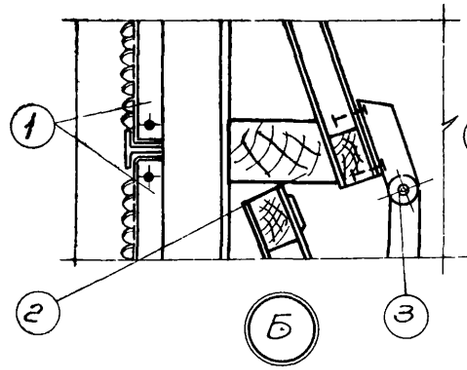

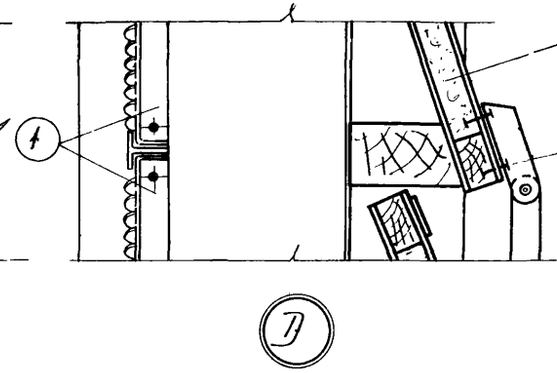

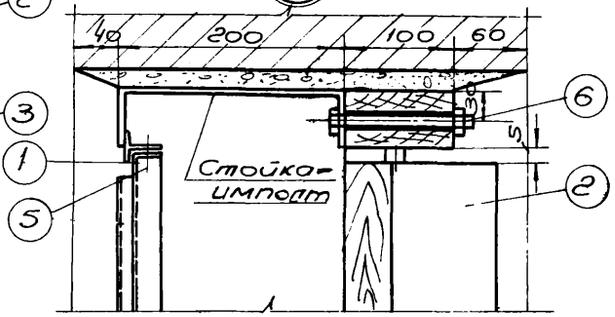

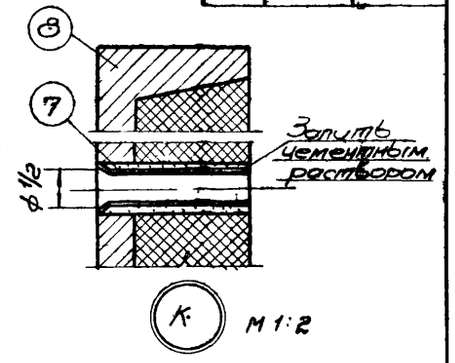

М 1:2

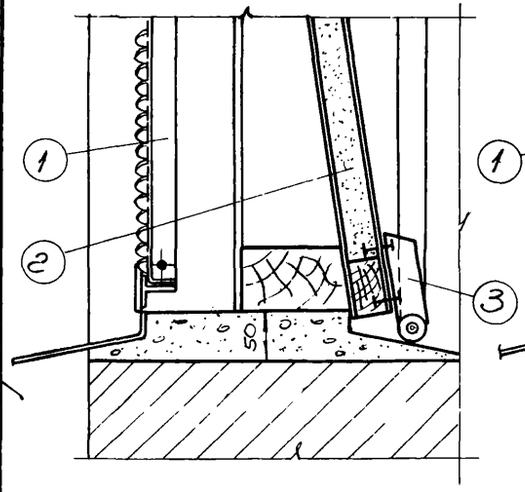

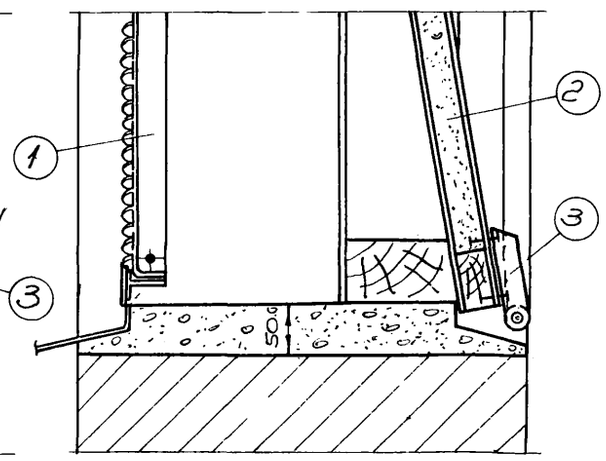

Спецификация материалов

N дет	Наименование	Материал	Сортамент	Размер	Кол.	Вес кг шт.	Вес кг общ	N листа
1	Решетка жалюзийная металлич. штампован.	Ст. 3	—	—	—	—	—	27
2	Клапан деревянный, утепленный	дерево	—	—	—	—	—	28, 29, 30
3	Рычажное устройство	Ст. 3	—	—	—	—	—	31
4	Стойка	Ст. 3	ст лист. δ=2,5	см. табл.	—	—	—	7
5	Винт с гайкой	Ст. 3	—	М6×15	1	0,0071	0,0071	Гост В1Ч72-42 и 5909-51
6	Болт с гайкой	Ст. 3	—	М10×120	1	0,095	0,095	Гост 7790-55
7	Гильза для прохода троса	Ст. 3	газовая труба ф 1/2"	e=45	1	0,065	0,065	
8	Ограждающие конструкции приточных камер	—	—	—	—	—	—	ТУ-2757 МСПМХП

М 1:5

Должность	Фамилия	Подпись	Должность	Фамилия	Подпись
Нач.отд.Т.и В.	Кошкин	[signature]	Проверил	Смирнов	[signature]
Руссектора	Кауман	[signature]			
Отв.испол.	Смирнов	[signature]			
Конструкт.	Денисова				

ТИПОВЫЕ ЧЕРТЕЖИ	Типовой узел воздухозабора для окон с одинарными и двойными стальными переплетами. (Вариант I) Узлы	ТЧ-128-57 МСПМХП	
		Лист	7

2602

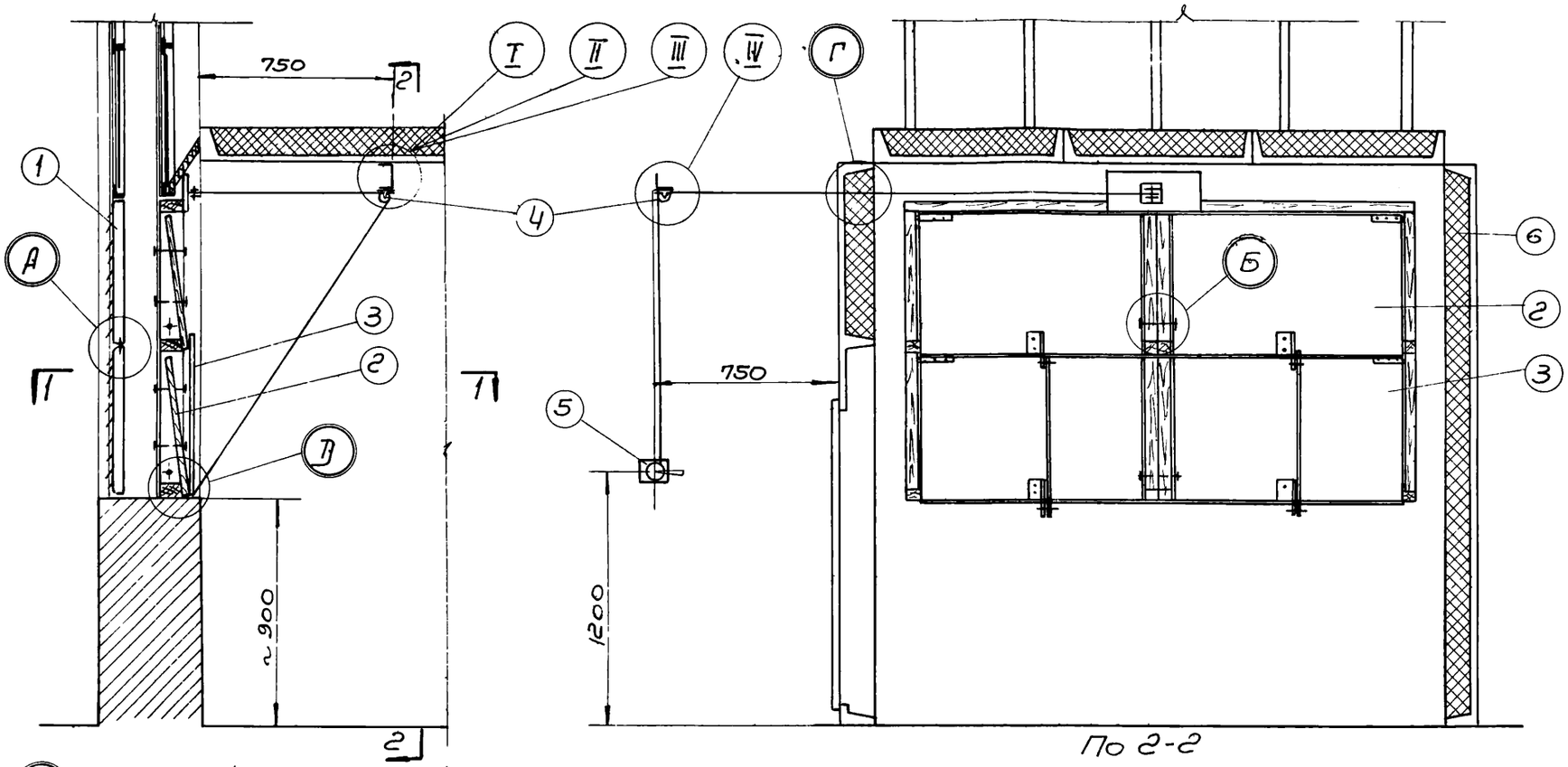

По 2-2

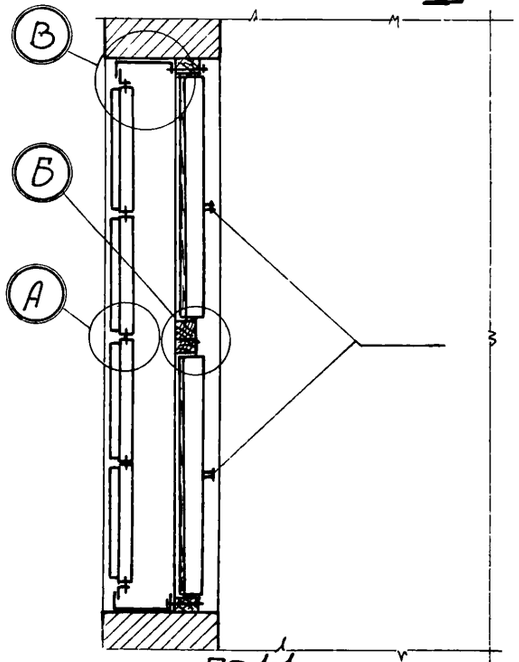

По 1-1

Примечания:
1. Узлы I, II, III и IV см. листы 22,23,24 и 25.
2. Узлы А, Б, В, Г и Д см. лист 10.

Монтажная спецификация М1:20

N поз.	Наименование узлов	N листов	Общ. вес кг	Примечания
1	Решетка жалюзийная металлическая штампованная	27	—	
2	Клапан деревянный утепленный	28,29,30		
3	Рычажное управление	31		
4	Блок (Б60-II)	21,22	1,87	Т4-56-56 МСПМХП
5	Лебедка (Л40-II)	16-20	4,3	Т4-56-56 МСПМХП
6	Ограждающие конструкции приточных камер			Т4-27-56 МСПМХП

ТИПОВЫЕ ЧЕРТЕЖИ	Типовой узел воздухозабора для окон с двойными стальными переплетами. Вариант II	Т4-128-57 МСПМХП
		Лист 8

Отв. исполнит. Смирнов
Конструкт. Филикова

2602

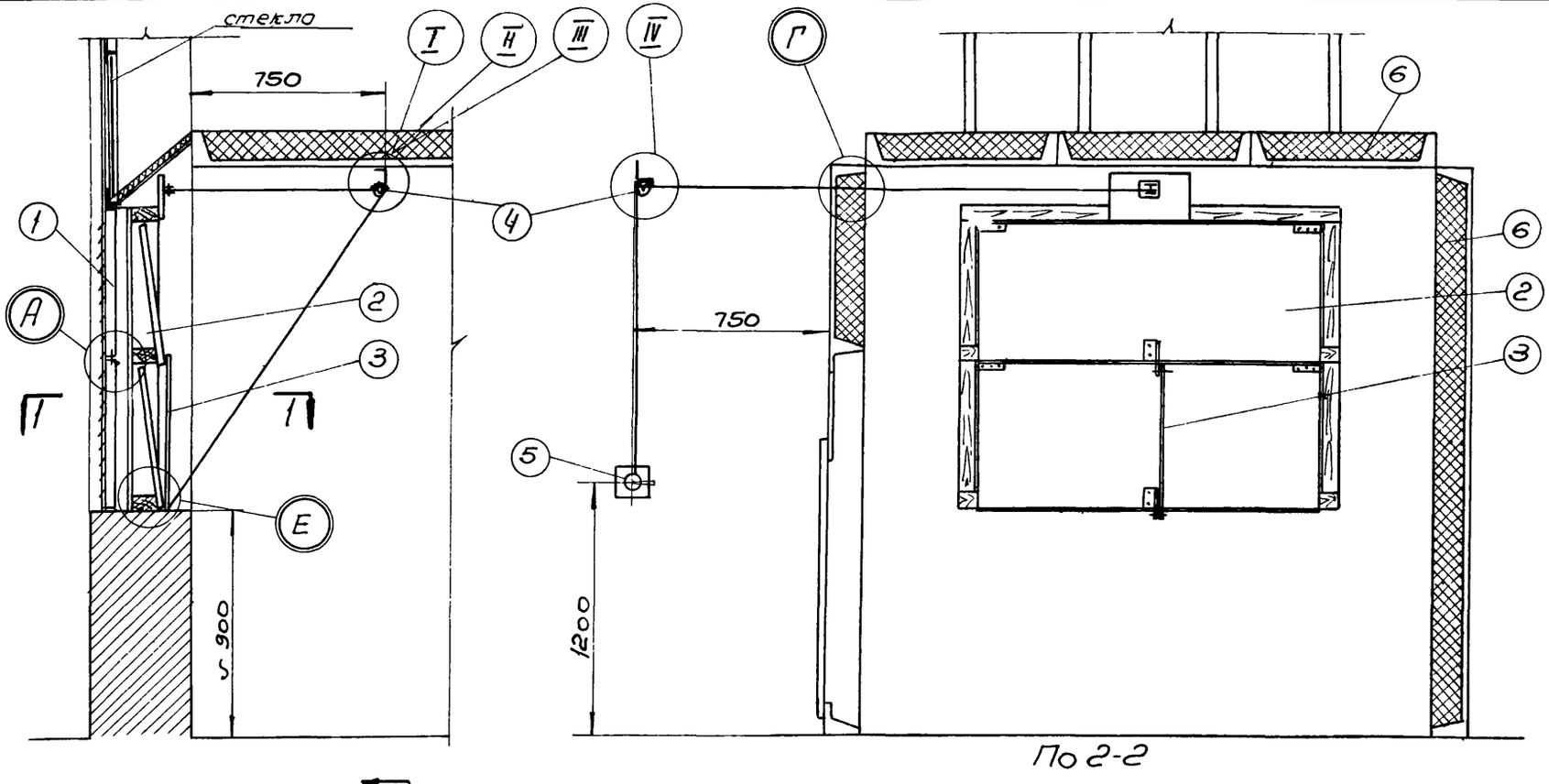

По 2-2

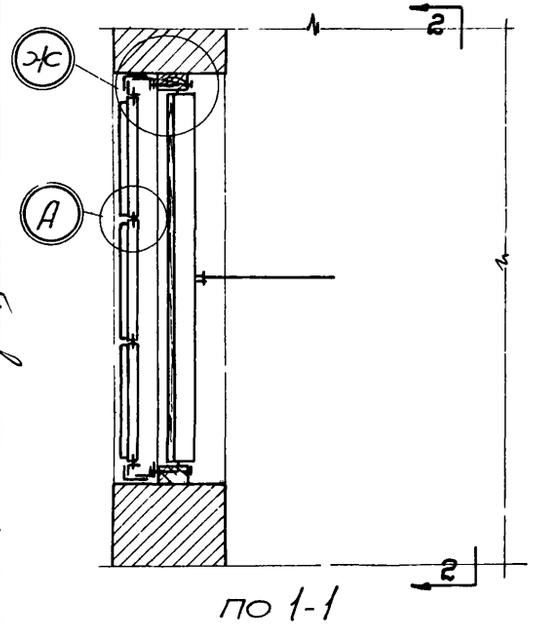

По 1-1

Примечания.
1. Узлы I, II, III и IV см. листы 22, 23, 24, 25.
2. Узлы А, Г, Е и Ж см. лист 10.

Монтажная спецификация

М1 20

N позиций	Наименование узла	N листов	Общ. вес кг	Примечания
1	Решетка жалюзийная металлическая, штампованная	27	–	
2	Клапан деревянный утепленный	28, 29, 30		
3	Рычажное устройство	31		
4	Блок (Б60-II)	21, 22	1,87	ТЧ-56-56 МСПМХП
5	Лебедка (Л40-II)	16-20	4,3	ТЧ-56-56 МСПМХП
6	Ограждающие конструкции приточных камер			ТЧ-27-56 МСПМХП

ТИПОВЫЕ ЧЕРТЕЖИ	Типовой узел воздухозабора для окон с одинарными стальными переплетами. Вариант II	ТЧ-128-57 МСПМХП	
		Лист	9

Должность	Фамилия	Подпись	Дата		
Нач.отд. Т и В	Кашкин	[signature]		Проверил	Смирнов [signature]
Рук.сектора	Кацман	[signature]			
Отв.исполнит.	Смирнов	[signature]			
Конструктор	Филикова	[signature]			

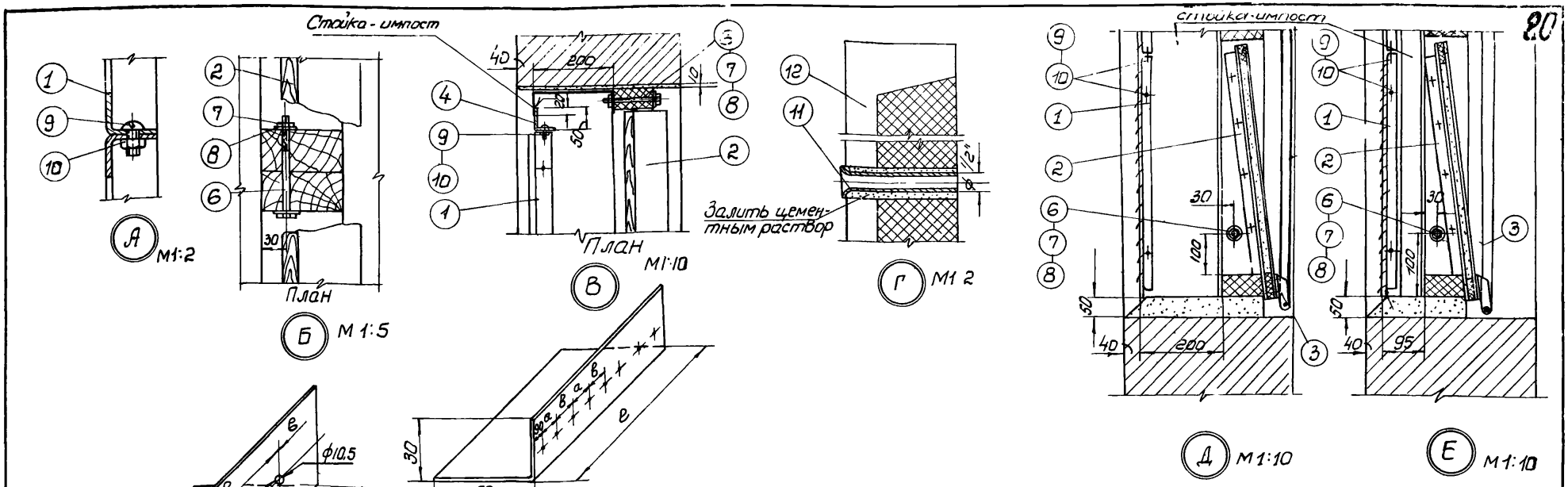

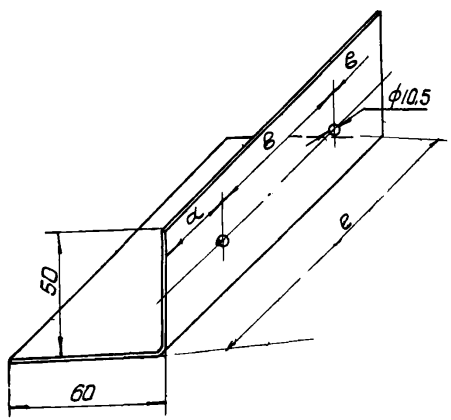

Деталь 5
б/м.

Деталь 4
б/м.

Таблица №2 для дет. 5

Размер	Высота проема	
	1200	2400
e	1200	2400
a	250	250
в	550	550
Вес кг	2,57	5,14

Таблица N1 для дет. 4

Размер	Высота проема	
	1200	2400
e	1200	2400
a	183	183
в	400	400
Вес кг	1,8	3,7

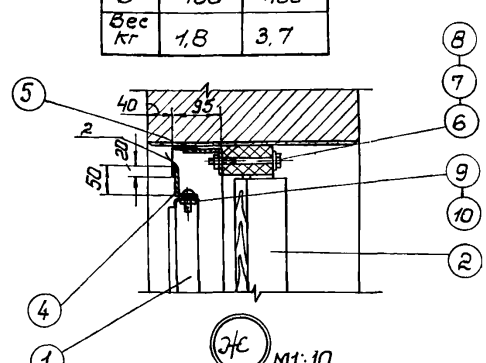

М1:10
План

Спецификация материалов

№ дет.	Наименование	Материал	Сортамент	Размер	к-во	Вес кг 1 шт.	Вес кг Общ.	№ листа
1	Решетка жалюзийная металлическая штампован	Ст.3	—	Тип I	—			27
2	Клапан деревянный утепленный	дерево	—	—	—	—	—	28, 29, 30
3	Рычажное устройство	Ст. 3	—	—	—	—	—	31
4	Стойка	Ст. 3	Ст. лист δ=2,5	См. табл. N1.	—	—	—	10
5	Стойка	Ст. 3	Ст. лист. δ=2,5	См. табл. N2	—	—	—	10
6	Болт	Ст.3	—	М10×120	1	0,084	0,084	—
7	Гайка	Ст.3	—	М10	1	0,011	0,011	гост 5909-51
8	Шайба	Ст 3	—	ф 10,5	1	0,004	0,004	—
9	Винт	Ст.3	—	М6×15	1	0,0042	0,0042	гост В1472-42
10	Гайка	Ст.3	—	М6	1	0,0029	0,0029	гост 5909-51
11	Гильза для прохода троса	Газовая труба	ф 1/2"	e=45	1	0,065	0,065	—
12	Ограждающие конструкц приточных камер	—	—	—	—	—	—	ТЧ-27-56 МСП МХН

ТИПОВЫЕ ЧЕРТЕЖИ	Типовой узел воздухозабора для окон с одинарными и двойными стальными переплетами. (Вариант II) Узлы А,Б,В,Г,Д,Е,Ж	ТУ-128-57 МСП МХП	
		Лист	10

Отв. исполн. Смирнов
Конструк Филикова

36.0 2602

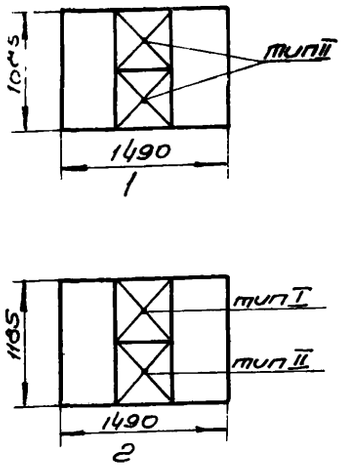

Схема установ.	Тип переплета	Жалюзи: Тип	Жалюзи: к-во	Н мм камеры	Примечание
1	ОП15×11	II	2	2.250	
2	ОП15×12	I	1	2.250	
		II	1		

Камера ПК5ф

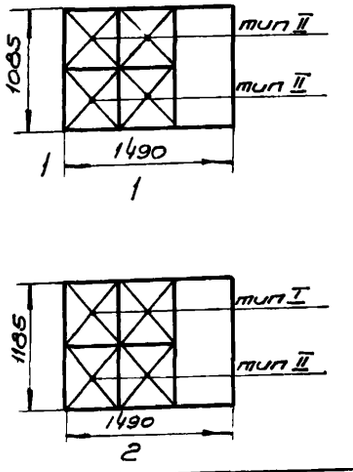

схема установ.	тип переплета	Жалюзи: тип	Жалюзи: к-во	Н мм камеры	Примечание
1	ОП-15×11	II	4	2.250	
2	ОП15×12	I	2	2.250	
		II	2		

Камера ПК10ф

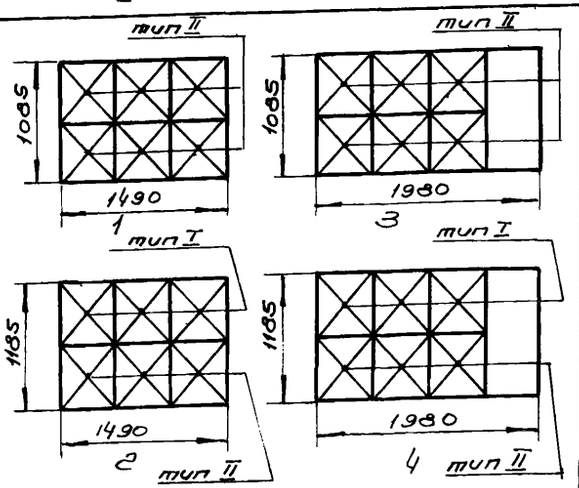

Схема установ.	Тип переплета	Жалюзи: Тип	Жалюзи: к-во	Н мм камеры	Примечание
1	ОП15×11	II	6	2250	
2	ОП15×12	I	3	2.250	
		II	3		
3	ОП20×11	II	6	2.250	
4	ОП20×12	I	3	2.250	
		II	3		

Камера ПК15ф

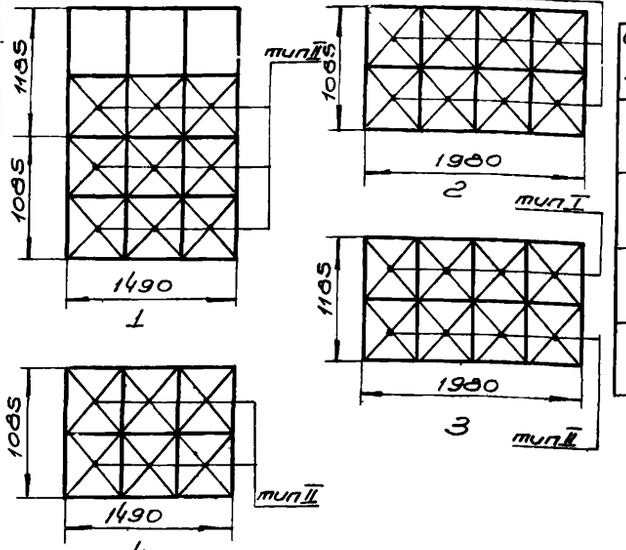

Схема установ.	Тип переплета	Жалюзи: Тип	Жалюзи: к-во	Н мм камеры	Примечание
1	ОП15×11	II	3	3.700	
	ОП15×12		6		
2	ОП20×11	II	8	2.250 и 3700	
3	ОП20×11	I	4	2.250	
		II	4	и 3700	
4	ОП15×11	II	6	2.250 и 3700	

Камера ПК20 и 20ф

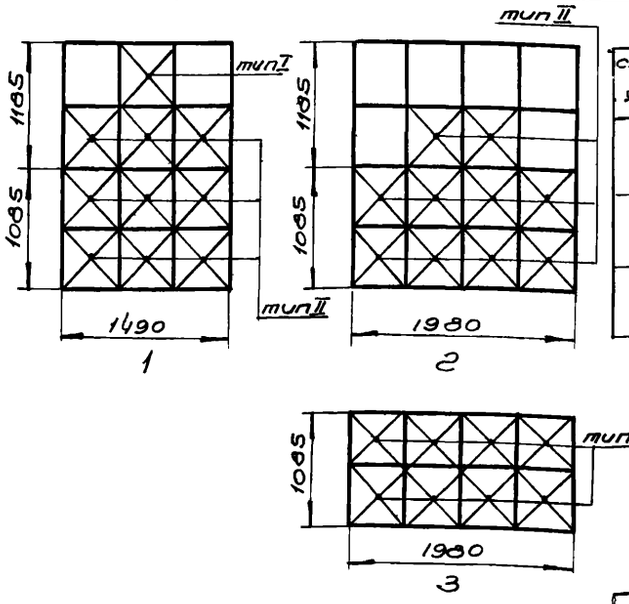

Схема установ.	Тип переплета	Жалюзи: Тип	Жалюзи: к-во	Н мм камеры	Примечание
1	ОП15×11	II	6	3.700	
	ОП15×12	I	1		
		II	3		
2	ОП20×11	II	8	3.700	
	ОП20×12		2		
3	ОП20×11	II	8	2.250 и 3700	

Примечание:
Жалюзи см. лист 27.

Камера: ПК25 и ПК25ф

ТИПОВЫЕ ЧЕРТЕЖИ	Схемы установки жалюзи в железобетонных переплетах (камеры ПК5ф ÷ ПК25)	ТЧ-128-57 МСП МХП	
		лист	11

Нач.отд.	Тив	Кошкин	
Рук.сект.		Каулов	
Отв.исполн.		Смирнов	
Конструкт.		Фомичева	
Инженер		Зуева	
Проверил		Смирнов	

362
26.02

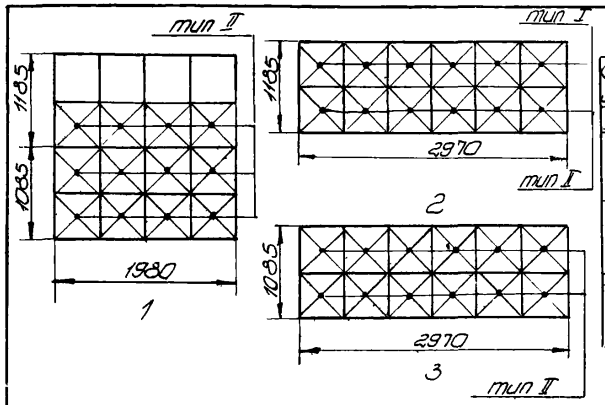

Схема установ.	Тип перелета	Жалюзи: Тип	Жалюзи: к-во	Н мм камеры	Примечание
1	ОП20х11	II	8	3,700	
	ОП20х12		4		
2	ОП30х12	I	6	2,250 и 3700	
		II	6		
3	ОП30х11	II	12	2,250 и 3700	

Камера ПК30 и ПК30ф

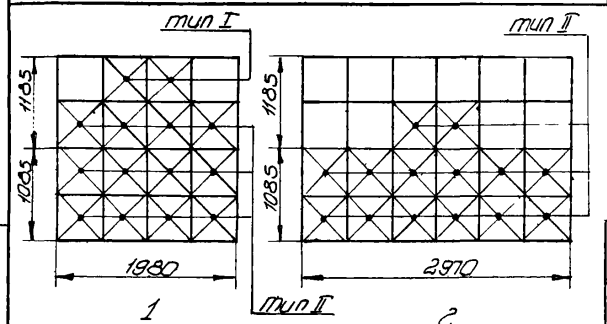

Схема установ.	Тип перелета	Жалюзи: Тип	Жалюзи: к-во	Н мм камеры	Примечание
1	ОП20х11	II	8	3,700	
	ПО20х12	I	2		
		II	4		
2	ОП30х11	II	14	3,700	
	ОП30х12				
3	ОП30х11	II	12	2250 и 3700	

Камера ПК35 и ПК35ф

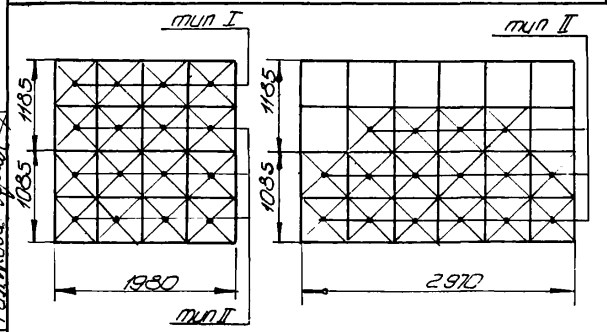

Схема установ.	Тип перелета	Жалюзи: Тип	Жалюзи: к-во	Н мм камеры	Примечание
1	ОП20х11	II	8	3,700	
	ОП20х12	I	4		
		II	4		
2	ОП30х11	II	12	3,700	
	ОП30х12		4		
3	ОП30х11	II	12	2250 и 3700	

Камера ПК40 и ПК40ф

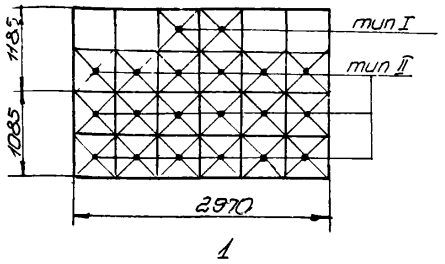

Схема установ.	Тип перелета	Жалюзи: Тип	Жалюзи: к-во	Н мм камеры	Примечание
1	ОП30х11	II	12	3,700	
	ОП30х12	I	2		
		II	6		

Камера ПК50 и ПК50ф

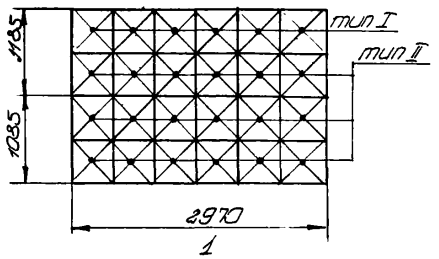

Схема установ.	Тип перелета	Жалюзи: Тип	Жалюзи: к-во	Н мм камеры	Примечание
1	ОП30х11	II	12	3,700	
	ОП30х12	I	6		
		II	6		

Примечание:
Жалюзи см. лист 27.

Камера ПК60 и ПК60ф

ТИПОВЫЕ ЧЕРТЕЖИ	Схемы установки жалюзи в железобетонных переплетах (камеры ПК30 ÷ ПК60)	ТЧ-128-5.7 МОП МХП	
		Лист	12

Инв. № подл. | Подпись и дата | Взам. инв. №
Констр. Филиппова
Гл. спец. Шиц

2602



Схема устан.	Размер проема	Жалюзи тип	Жалюзи к-во	Н мм камеры	Примеч.
1	600×500	I	1		

Для камеры производительностью до 3000 м³/час

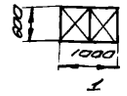

Схема устан.	Размер проема	Жалюзи тип	Жалюзи к-во	Н мм камеры	Примеч.
1	600×1000	I	2	2.250	

Камера ПК5Ф

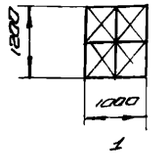

Схема устан.	Размер проема	Жалюзи тип	Жалюзи к-во	Н мм камеры	Примечание
1	1200×1000	I	4	2.250	

Камера ПК10Ф

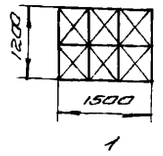

Схема устан.	Размер проема	Жалюзи тип	Жалюзи к-во	Н мм камеры	Примечание
1	1200×1500	I	6	2.250	

Камера ПК15Ф

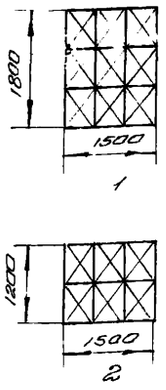

Схема устан.	Размер проема	Жалюзи тип	Жалюзи к-во	Н мм камеры	Примечание
1	1800×1500	I	9	3700	
2	1200×1500	I	6	2250 и 3700	

Камера ПК20 и ПК20Ф

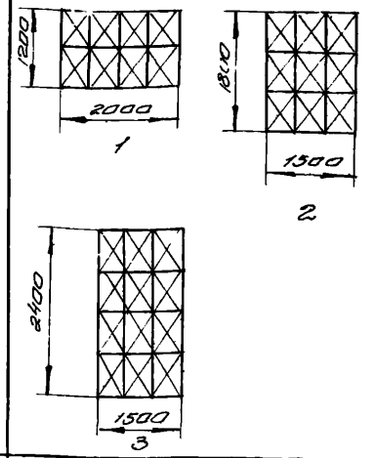

Схема устан.	Размер проема	Жалюзи тип	Жалюзи к-во	Н мм камеры	Примечание
1	1200×2000	I	8	2250 и 3700	
2	1800×1500	I	9	3700	
3	2400×1500	I	12	3.700	

Камера ПК25 и ПК25Ф

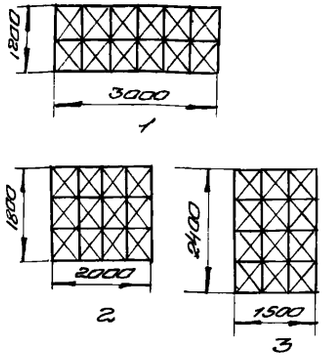

Схема устан.	Размер проема	Жалюзи тип	Жалюзи к-во	Н мм камеры	Примеч.
1	1200×3000	I	12	2250 и 3700	
2	1800×2000	I	12	3700	
3	2400×1500	I	12	3700	

Камера ПК30 и ПК30Ф

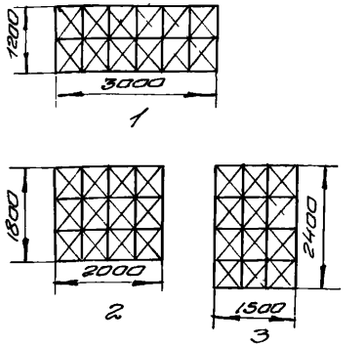

Схема устан.	Размер проема	Жалюзи тип	Жалюзи к-во	Н мм камеры	Примечание
1	1200×3000	I	12	2250 и 3700	
2	1800×2000	I	12	3700	
3	2400×1500	I	12	3700	

Камера ПК35 и ПК35Ф

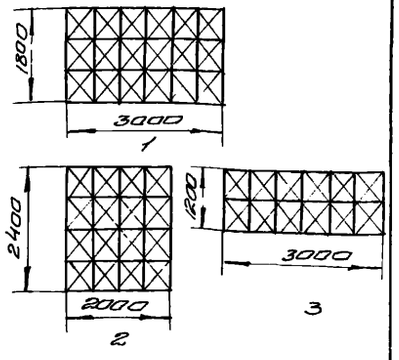

Схема устан.	Размер проема	Жалюзи тип	Жалюзи к-во	Н мм камеры	Примечание
1	1800×3000	I	18	3700	
2	2400×2000	I	16	3700	
3	1200×3000	I	12	2250 и 3700	

Камера ПК40 и ПК40Ф

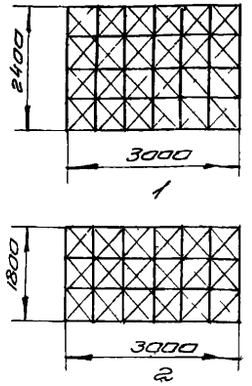

Схема устан.	Размер проема	Жалюзи тип	Жалюзи к-во	Н мм камеры	Примечание
1	2400×3000	I	24	3.700	
2	1800×3000	I	18	3.700	

Камера ПК50 и ПК50Ф

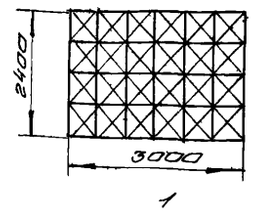

Схема устан.	Размер проема	Жалюзи тип	Жалюзи к-во	Н мм камеры	Примечание
1	2400×3000	I	24	3700	

Камера ПК60 и ПК60Ф

Примечание:
1. Жалюзи см. лист 27.

Рук. сект. Кашман
Отв. исполн. Смирнов
Конструкт. Иликова

362 26×2

ТИПОВЫЕ ЧЕРТЕЖИ

Схемы установки жалюзи в проемах стен без переплетов (Камеры ПК5÷ПК60)

Т4-128-57 МСПМХП

Лист 13

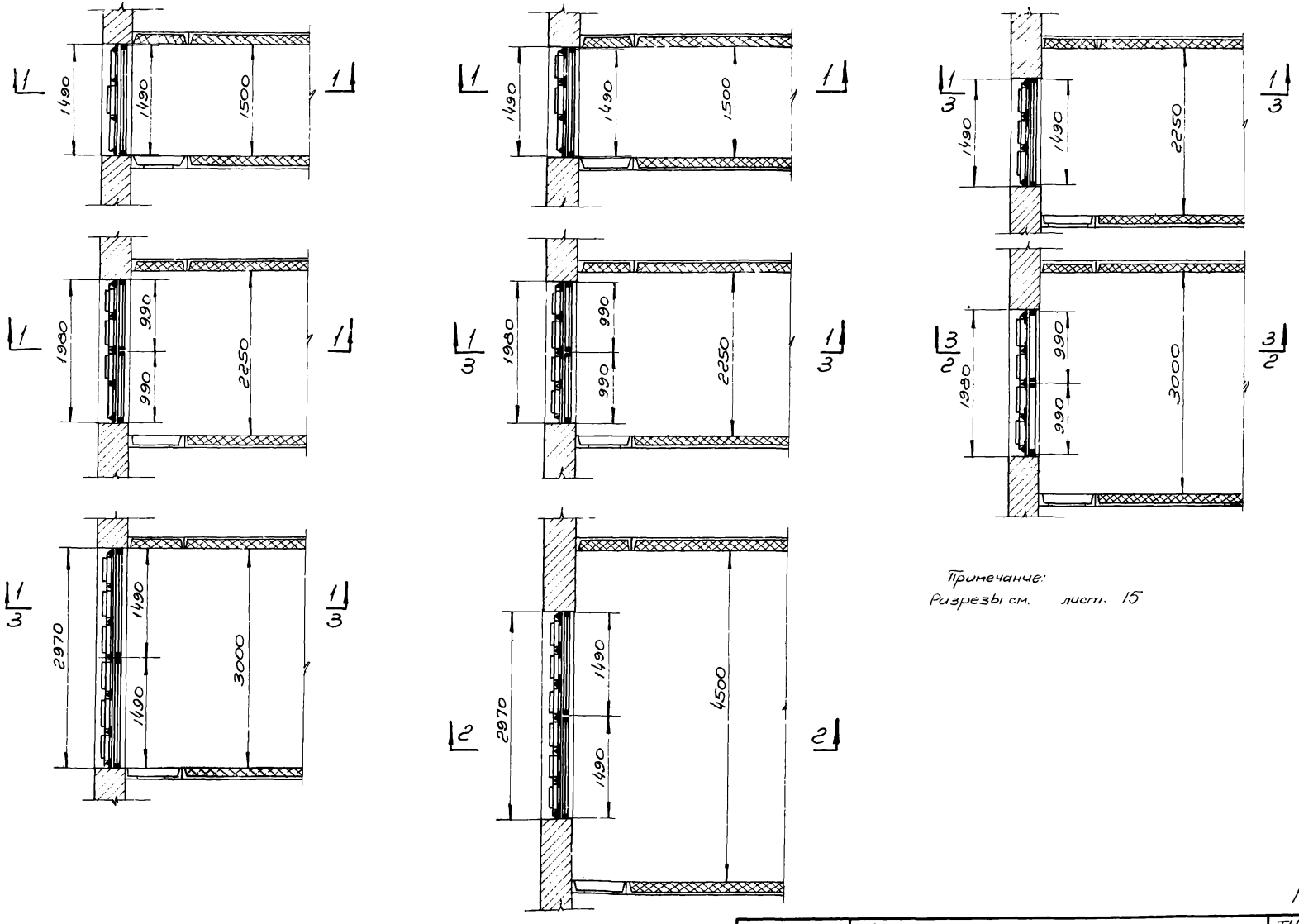

Примечание:
Разрезы см. лист. 15

М1:50

Должность	Фамилия	Подпись	Должность	Фамилия	Подпись		
Нач.отд.Т.и.З	Кошкин		Проверил	Смирнов			
Рук.сектора	Кацман						
Отв.исполн.	Смирнов						
Констр.	Филикова						

ТИПОВЫЕ ЧЕРТЕЖИ	Монтажные схемы расположения узлов воздухозабора для окон с железобетонными переплетами Планы.	ТЧ-128-57 МСП МХП	
		Лист	14

362 2002

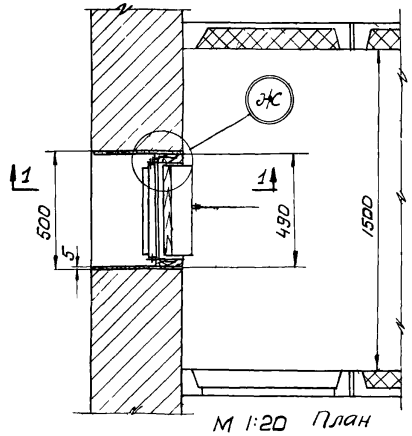

М 1:20 План

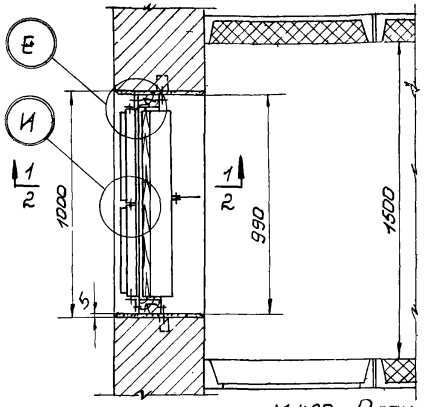

М 1:20 План

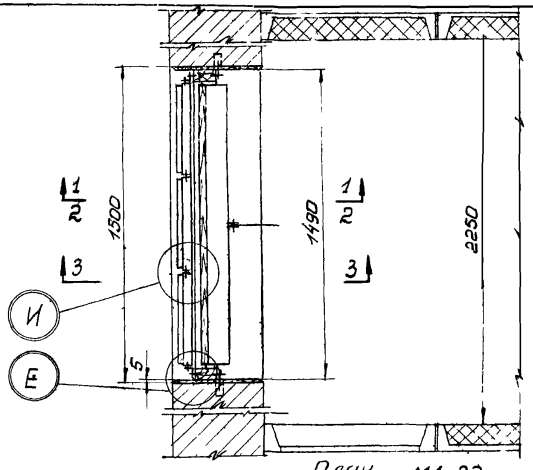

План М1:20

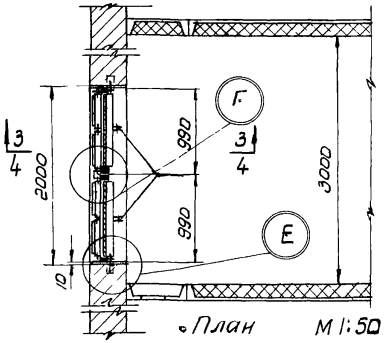

План М 1:50

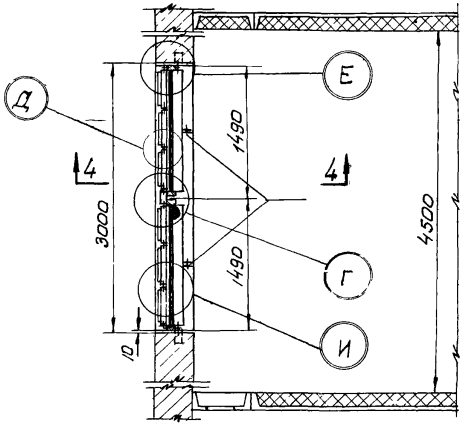

План М 1:50

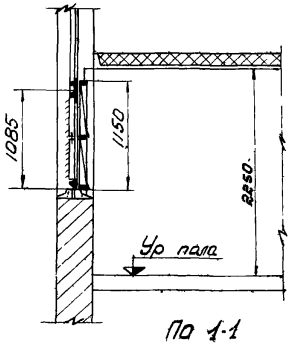

По 1-1
М 1:50

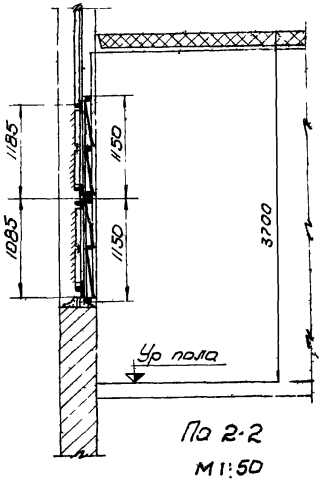

По 2-2
М 1:50

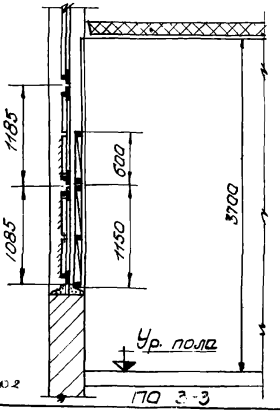

По 3-3 М1:50

Примечания:
1. Узлы см. лист 17
2. Разрезы см. лист 16

Рук. сектора	Кацман		
Отв. исполн.	Смирнов		
Конструк.	Филикова		

ТИПОВЫЕ ЧЕРТЕЖИ	Монтажные схемы расположения узлов воздухозабора для окон с железобетонными переплетами (разрезы) и в проемах стен (планы)	ТУ-128-57 МСПМХН	
		Лист	15

2002

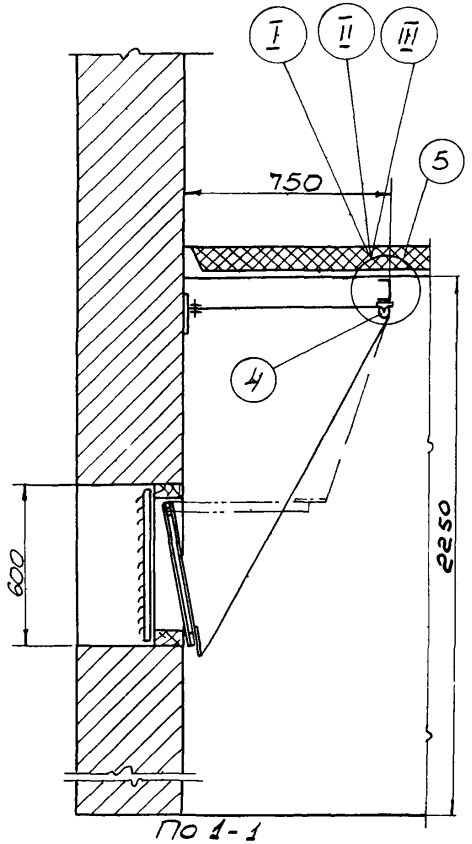

По 1-1

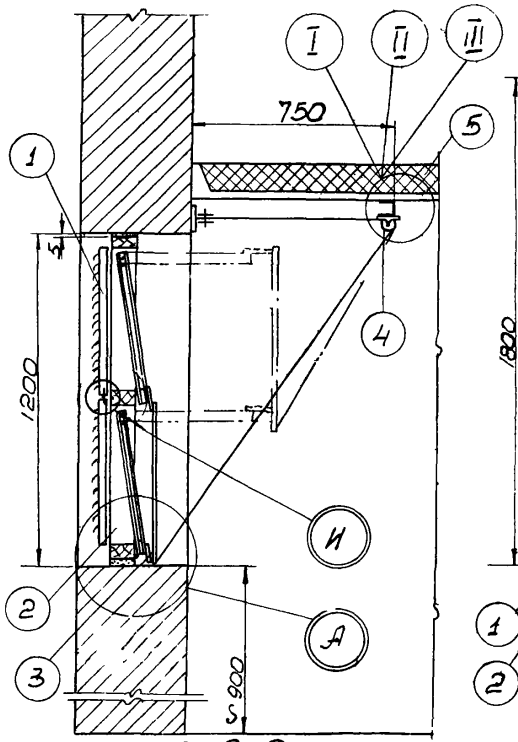

По 2-2

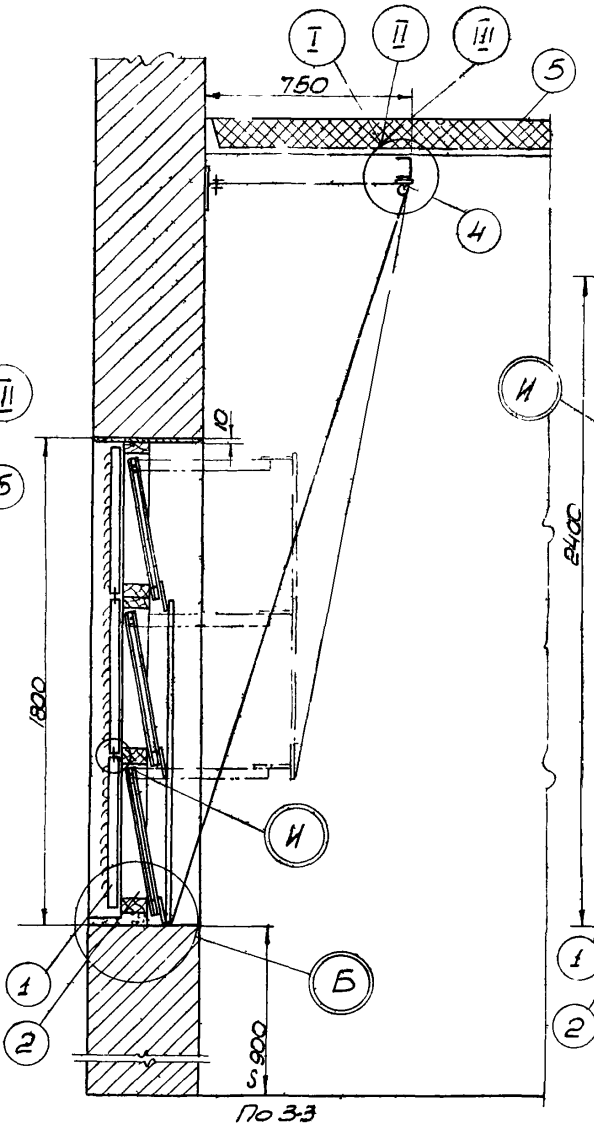

По 3-3

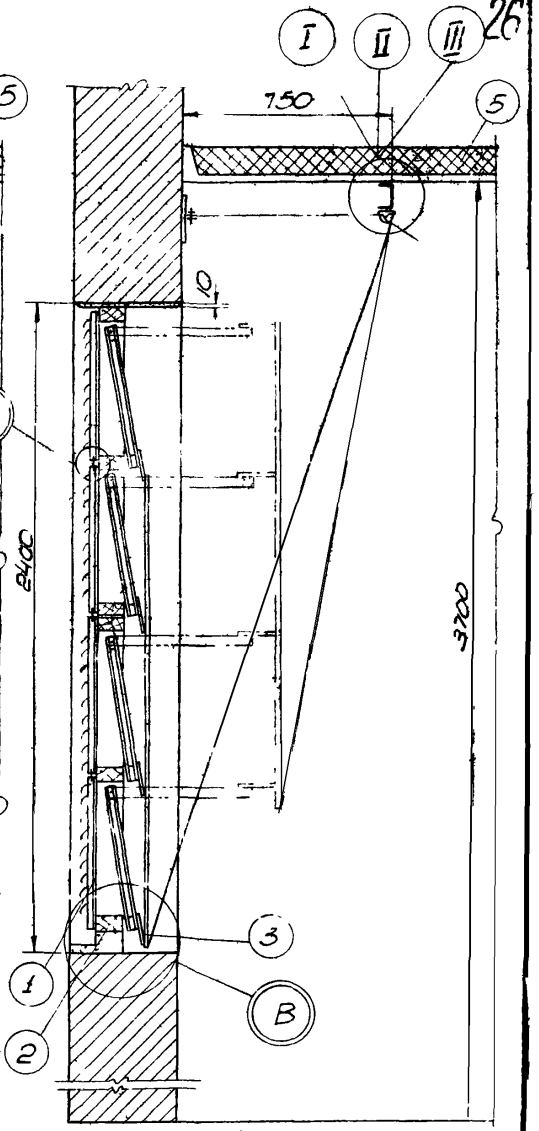

По 4-4

Монтажная спецификация

№ поз	Наименование узлов	№ листа	Общ. вес кг	Примечание
1	Решетка жалюзийная металлическая штампованная	27	—	
2	Клапан деревянный, утепленный	28,29,30	—	
3	Рычажное устройство	31	—	
4	Блок (Б60-II)	21,22	1,87	Т4-56-56 МСПМХП
5	Ограждающие конструкции		—	Т4-27-56 МСПМХП

Примечания:

1) Узлы I, II, III см. листы 22,23,24.

2) Узлы А,Б,В,И см. лист 17.

М 1:20

ТИПОВЫЕ ЧЕРТЕЖИ	Монтажные схемы расположения узлов воздухозабора в проемах стен (без переплетов). Разрезы.	Т4-128-57 МСПМХП	
		Лист	16

...жность	Фамилия	Подпись	Должность	Фамилия	Подпись
...ч. отд. Т и В	Кашкин АМ	[signature]	Проверил	Спирнов ЦД	[signature]
...к. сектора	Кацман ДС	[signature]			
...в. исполнит.	Спирнов ЦД	[signature]			
...нструктор	Филиковаев	[signature]			

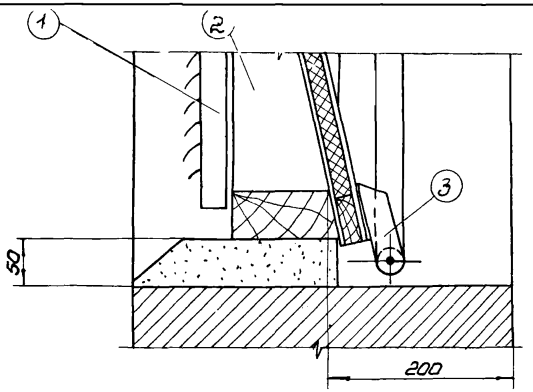

А

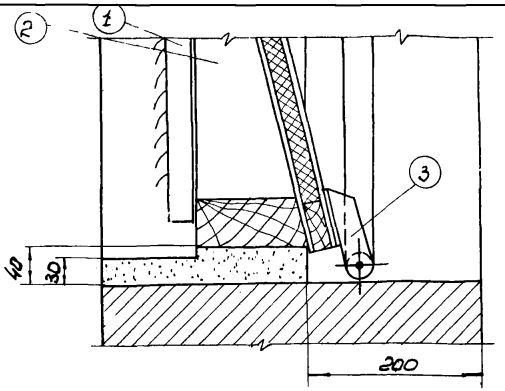

Б

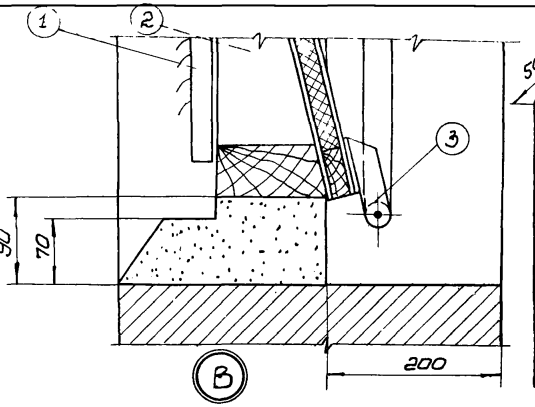

В

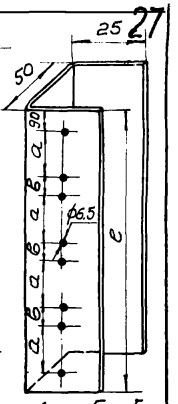

Дет.5 б/м

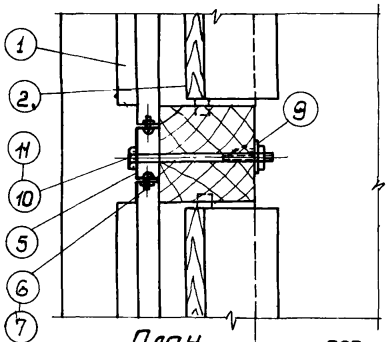

План

Г

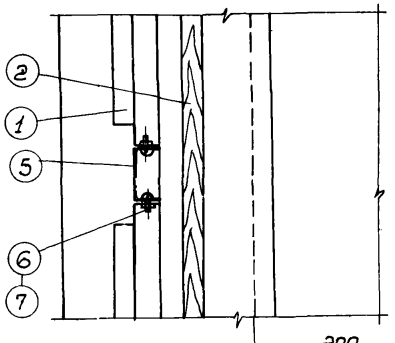

Д

План

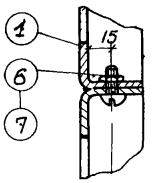

И М1:2

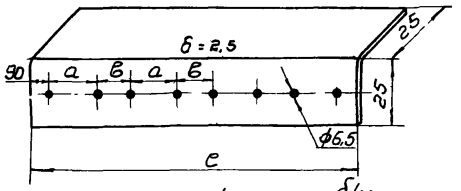

Дет 4 б/м

Таблица для дет.4 и 5

Размер	Высота проема			
	600	1200	1800	2400
e	600	1200	1800	2400
a	400	400	400	400
в	183	183	183	183
Дет.	Вес кг			
4	0,585	1,17	1,75	2,3
5	0,87	1,75	2,53	3,5

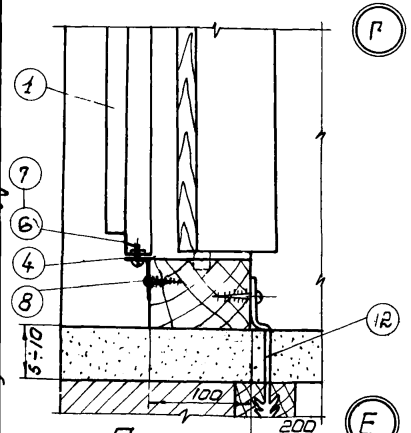

План

Е

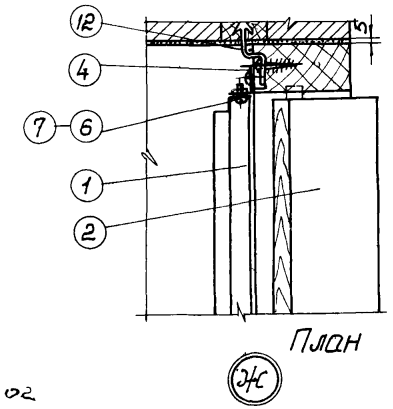

План

Ж

Спецификация материалов

№ дет.	Наименование	Материал	Сортамент	Размер	к-во	Вес кг 1 шт.	Вес кг Общ.	№ листа
1	Решетка жалюзийная металлическая штамп	См.3	Тип I	580×450	–	–	–	27
2	Клапан деревянный утепленный	Дерево	–	–	–	–	–	28,29 30
3	Рычажное устройство	ст.	–	–	–	–	–	31
4	Стойка	Ст.3	ст. лист δ=2,5	См. таблицу на этом листе	–	–	–	17
5	Стойка	Ст.3	ст. лист δ=2,5	—//—	–	–	–	17
6	Винт	Ст.3	–	М6×15	1	0,0042	0,0042	ГОСТ 8.1472-42
7	Гайка	Ст.3	–	М6	1	0,0029	0,0029	ГОСТ 5903-51
8	Шуруп для дерева	Ст.	–		1			–
9	Накладка	Ст.3	ст. лист δ=1,5	35×35	1	0,014	0,014	–
10	Болт	Ст.3	–	М10×120	1	0,084	0,084	–
11	Гайка	Ст.3	–	М10	1	0,011	0,011	ГОСТ 5909-51
12	Ерш	Ст.3						–

М 1:5

ТИПОВЫЕ ЧЕРТЕЖИ	Монтажные схемы расположения узлов воздухозабора в проемах стен (без переплетов). Узлы А, Б, В, Г, Д, Е, Ж, И	ТЧ-128-57 МСПМХН	
		Лист	17

Отв. исполн. Смирнов
Конструктор Филикова

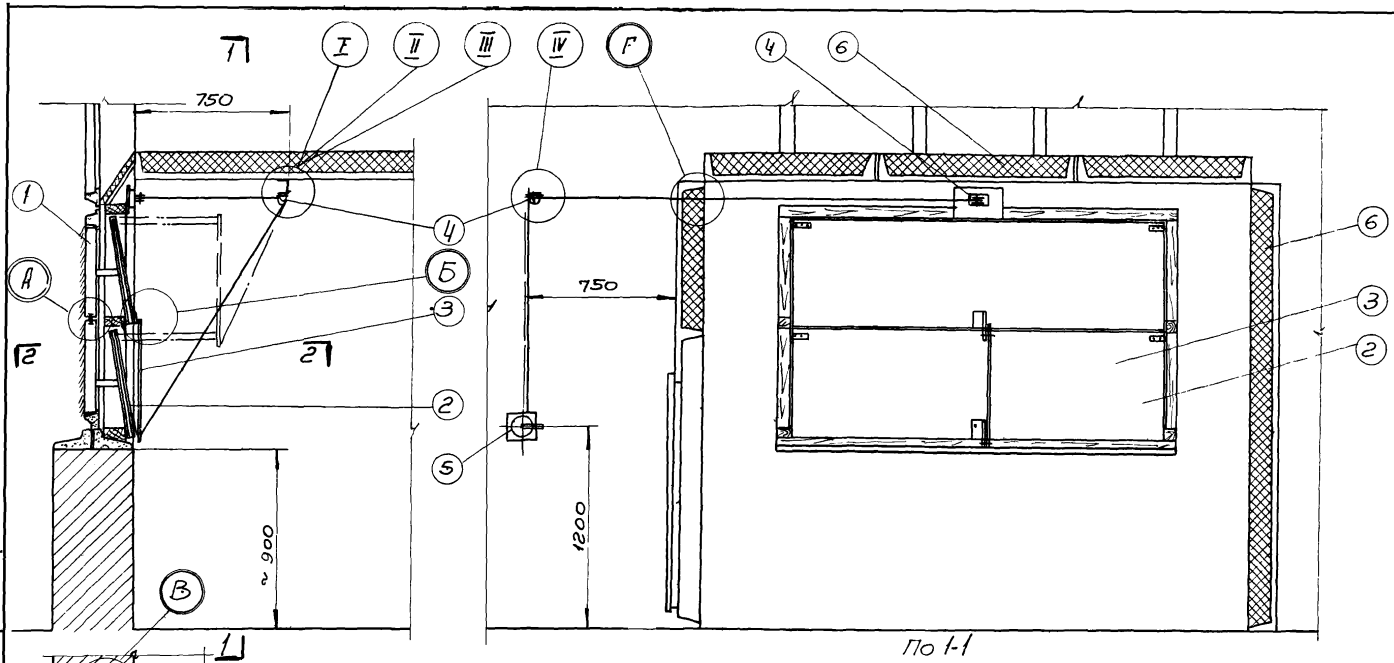

По 1-1

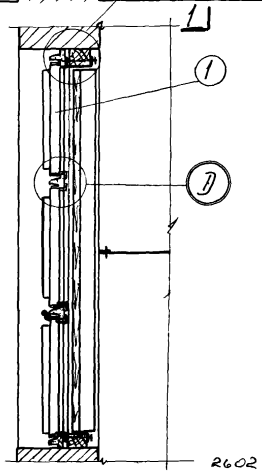

Примечания:

1. Узлы I, II, III и IV см. листы 22, 23, 24, 25.
2. Узлы А, Б, В, Г и Д см. – лист 21.

Монтажная спецификация М1:20

N поз.	Наименование узлов	N листа	общ. вес кг	Примечание
1	Решетка жалюзийная металлическая штампованная	27	—	
2	Клапан деревянный утепленный	28, 29, 30	—	
3	Рычажное устройство	31	—	
4	Блок (Б60-II)	21, 22	1,97	ТЧ-56-56 / мсп мхп
5	Лебедка (Л40-II)	16-20	4,3	ТЧ-56-56 / мсп мхп
6	Ограждающие конструкции приточных камер			ТЧ-27-56 / мсп мхп

ТИПОВЫЕ ЧЕРТЕЖИ	Типовой узел воздухозабора для окон с одинарными железобетонными переплетами	ТЧ-128-57 / мсп мхп	
		лист	18

Нач.отд. Т и В	Кошкин		Проверил	Смирнов
Рук.сектора	Кашман			
Отв.исполнит.	Смирнов			
Конструктор	Филикова			

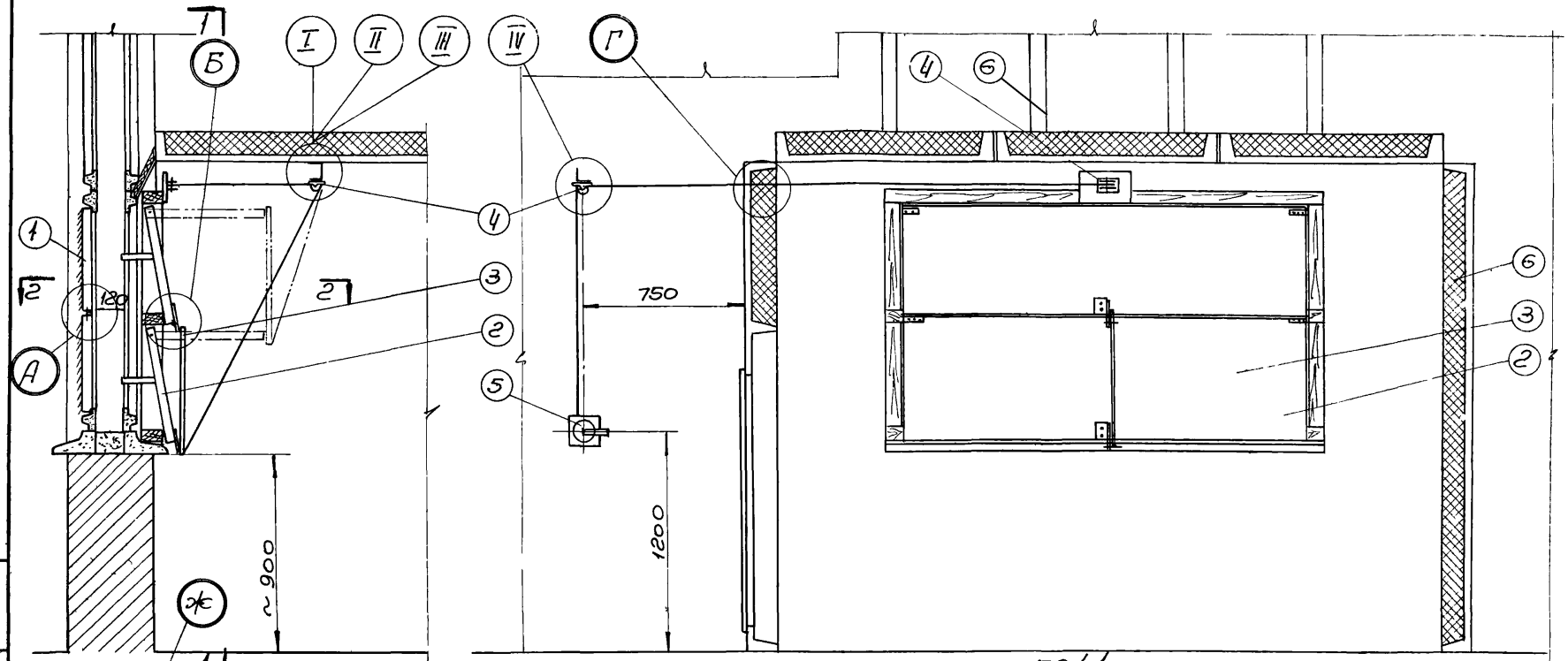

по 1-1

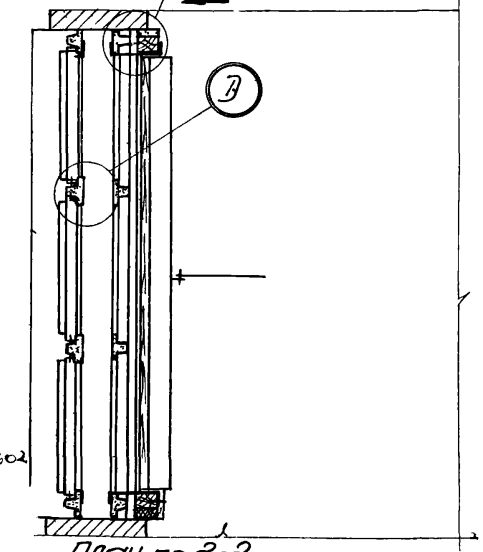

План по 2-2

Примечания:

1. Узлы I, II, III и IV см. листы 22, 23, 24 и 25.
2. Узлы А, Б, Г, Д и Ж см. лист 21.

Монтажная спецификация

М1:20

N поз.	Наименование узлов	N листов	общ. вес кг	Примечание
1	Решетка жалюзийная металлическая штампованная	27	–	
2	Клапан деревянный утепленный	28, 29, 30	–	
3	Рычажное устройство	31	–	
4	Блок (Б60-II)	21, 22	1,87	Т4-56-56 / мсп мхп
5	Лебедка (Л40-II)	16-20	4,3	Т4-56-56 / мсп мхп
6	Ограждающие конструкции приточных камер			Т4-27-56 / мсп мхп

ТИПОВЫЕ ЧЕРТЕЖИ	Типовой узел воздухозабора для окон с двойными железобетонными переплетами Вариант I	Т4-128-57 / мсп мхп	
		Лист	19

Должность	Томилин	Попова	Чижевский	Смирнов
Нач. отд. Т и В	Кашкин	Жаков	Проверил	
Рук. сект.	Кацман			
Отв. исполнит.	Смирнов			
Конструктор	Филикова			

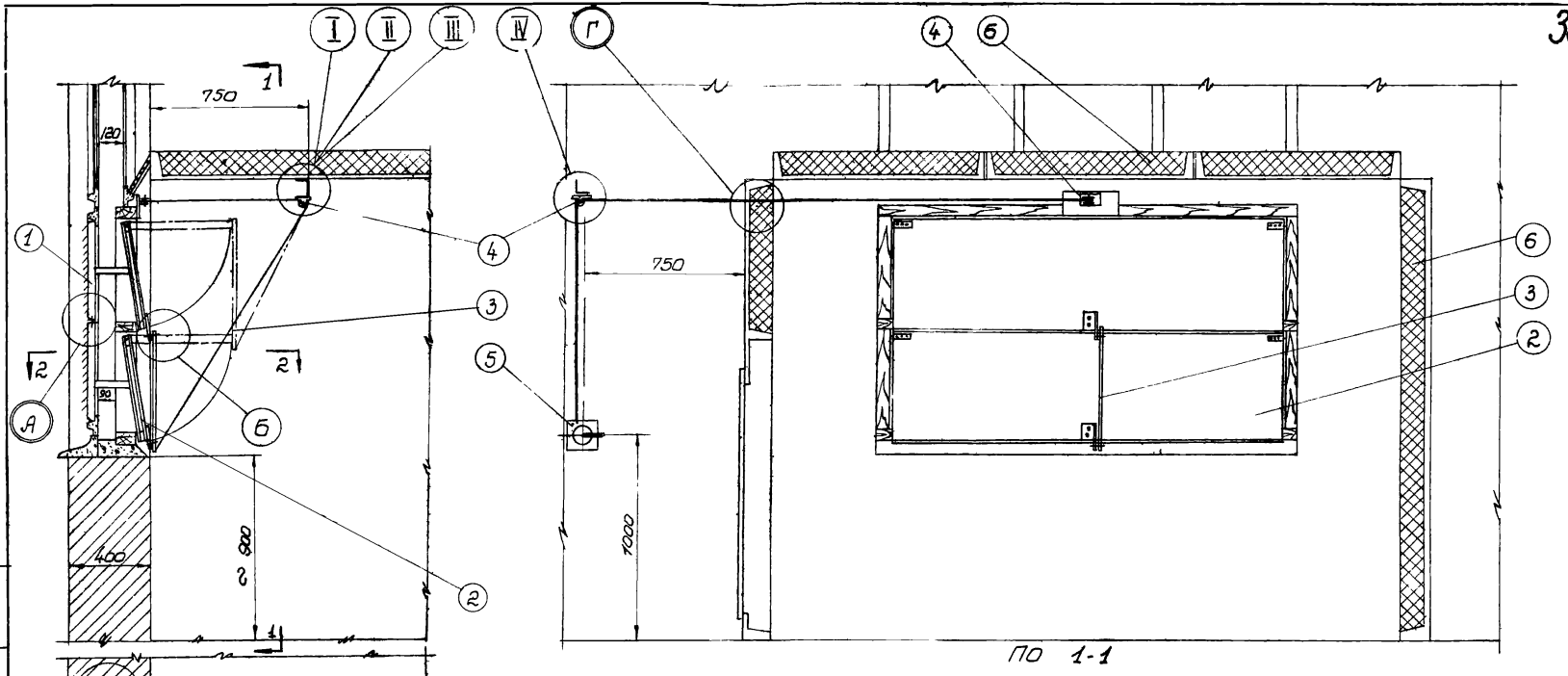

ПО 1-1

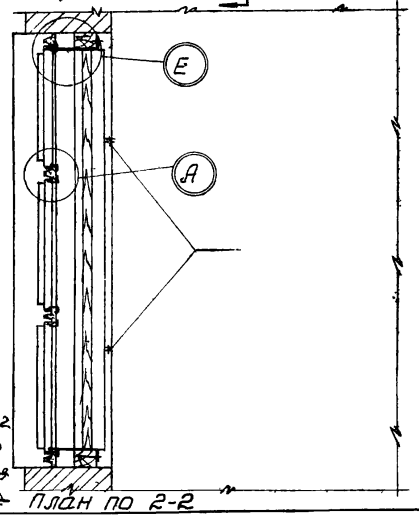

План по 2-2

Примечания:
1. Узлы I, II, III и IV см. листы 22, 23, 24, 25
2. Узлы А, Б, Е и Г см лист 21.

Монтажная спецификация М 1 20

№ поз.	Наименование узлов	№ листов	Общ. Вес кг	Примечание
1	Решетка жалюзийная металлическая штампованная	27	—	
2	Клапан деревянный утепленный	28, 29, 30	—	
3	Рычажное устройство.	31	—	
4	Блок (Б60-II)	21, 22	1.87	ТЧ-56-56 / МСПМХП
5	Лебедка (Л40-II)	16-20	4,3	ТЧ-56-56 / МСПМХП
6	Ограждающие конструкции приточных камер			ТЧ-27-56 / МСПМХП

ТИПОВЫЕ ЧЕРТЕЖИ	Типовой узел воздухозабора для окон с двойными железобетонными переплетами. Вариант II	ТЧ-128-57 / МСПМХП	
		Лист	20

Рук. сектора Кацман Ф.С.
Отв. исполн. Смирнов Ю.
Конструкт. Филиковы Е.Г.

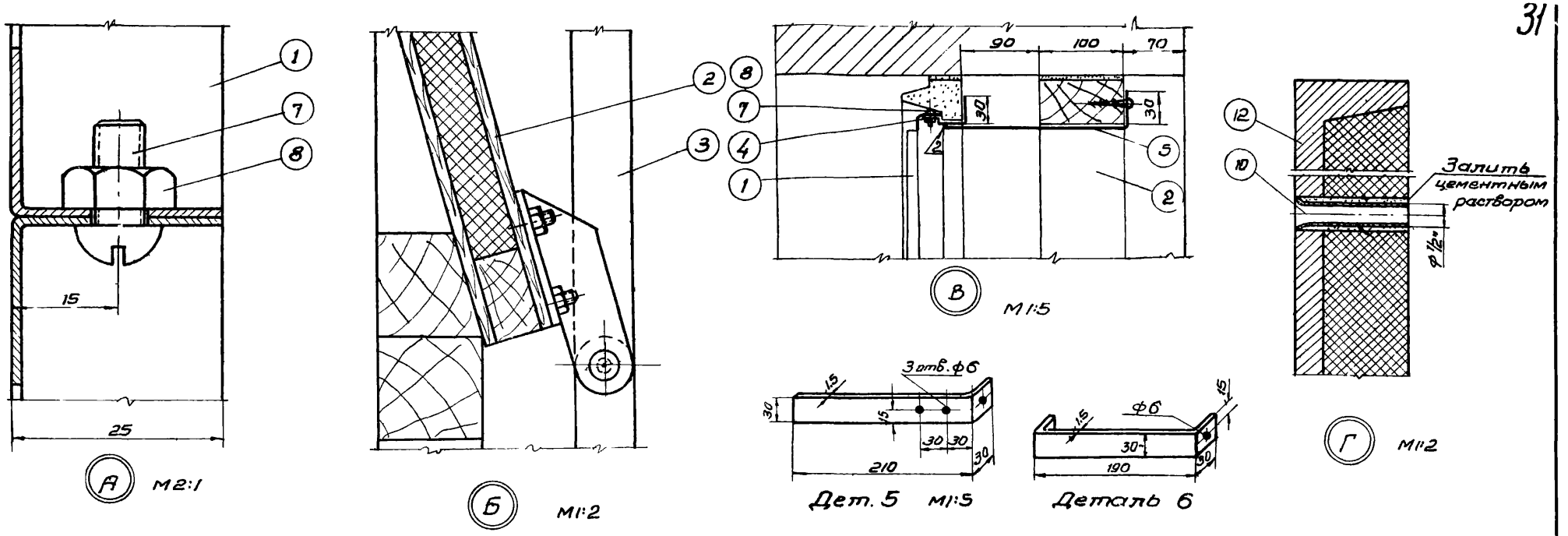

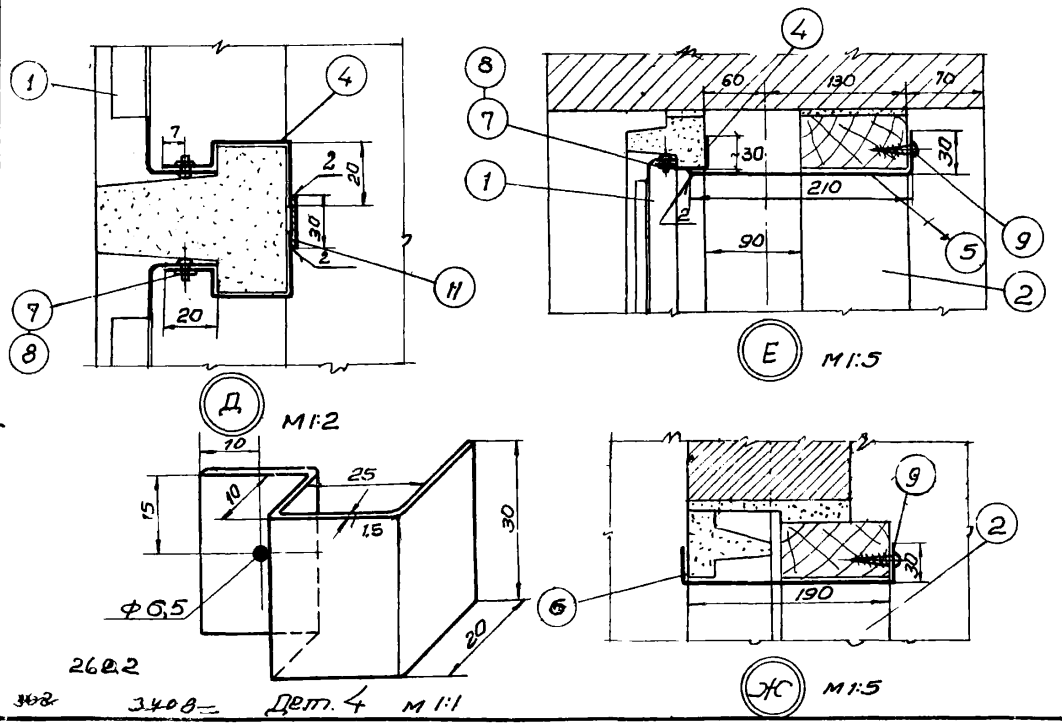

Спецификация материалов

№ дет.	Наименование	Материал	Сортамент	Размер	К-во	Вес кг 1 шт.	Вес кг общ. вес	Лист. №
1	Решетки жалюзийные металич. штампован.	ст.3	тип I тип II	—	—	—	—	27
2	Клапан деревянный утепленный.	дерево	—	—	—	—	—	28, 29, 30
3	Рычажное устройство	ст.	—	—	—	—	—	31
4	Кляммер	ст.3	Ст. лист. δ=1.5	90×50	1	0,052		–
5	Стяжка	ст.3	Ст. лист. δ=1.5	240×30	1	0,084	0,084	21
6	Скоба	ст.3	ст. лист δ=1.5	250×30	1	0,087	0,087	21
7	Винт	ст.3	—	М6×15	1			ГОСТ 81472-42
8	Гайка	ст.3	—	М6	1	0,0029	0,0029	ГОСТ 5909-51
9	Шуруп для дерева	ст.3	—	5×45	1	0,006	0,006	–
10	Гильза для прохода троса	ст.3	газовая труба ф 1/2	l=45	1	0,065	0,065	–
11	Накладка	ст.3	Ст. лист. δ=1.5	30×30	1	0,01	0,01	–
12	Железобетонные панели камеры	ж-б.	—	—	—	—	—	ТУ-27-57 МСПМХП

Рук. сектора	Кацманд.с		
Отв. исполн.	Смирнов И.Д.		
Конструкт.	Филикова Е.Г.		

ТИПОВЫЕ ЧЕРТЕЖИ	Типовой узел воздухозабора для окон с железобетонными переплетами. Узлы А, Б, В, Г, Д, Ж, Е.	ТУ-128-57 МСПМХП	
		Лист	21

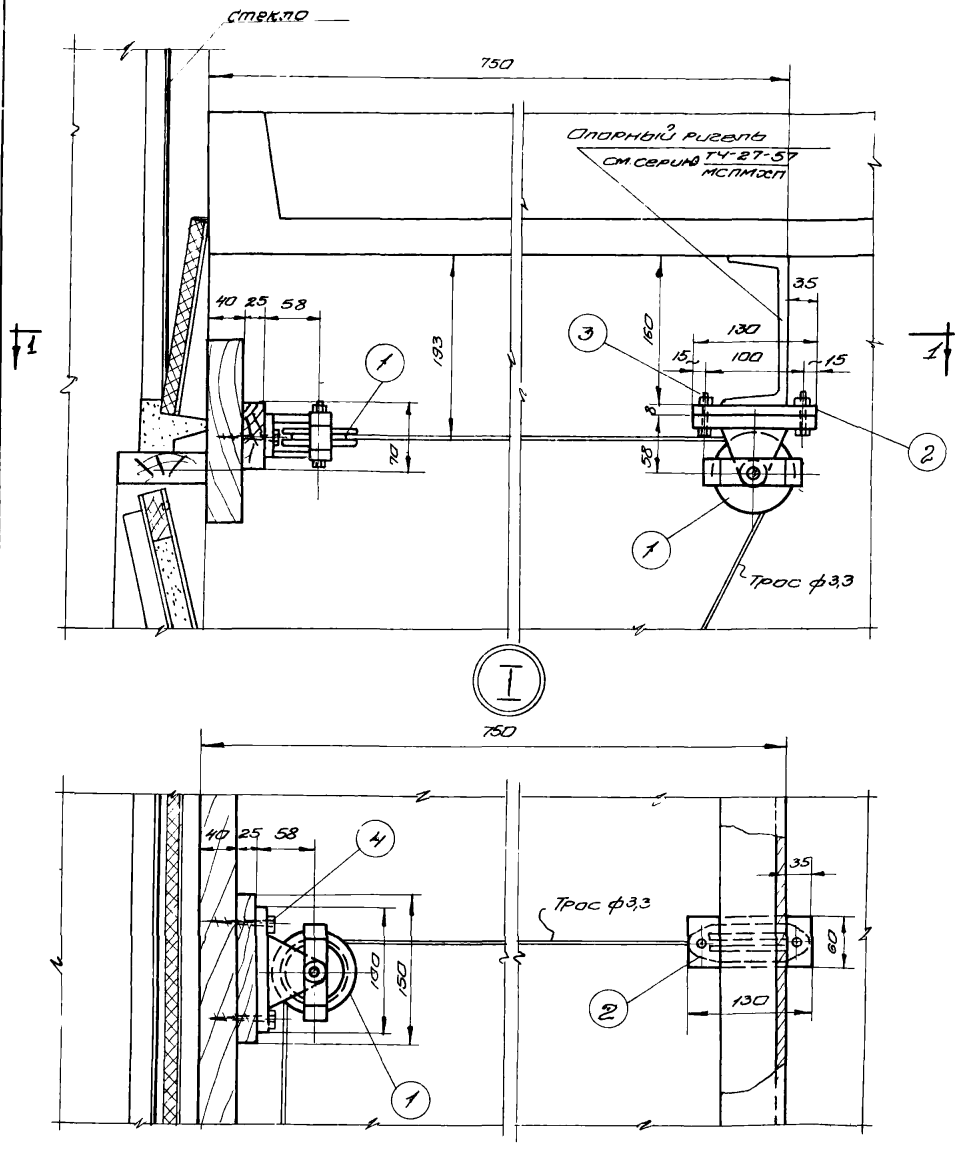

По1-1
М1:5

Спецификация материалов на 1 узел

32

№№ дет	Наименование	Материал	Сортамент	Размер	Кол.	Вес кг 1 шт.	Вес кг Общ	Примеч.
1	Блок (Б60-II)	—	—	—	2	1,87	3,74	ТЧ-56-56 Л.22, 23
2	Планка	ст.3	-60×8	l=130	1	0,50	0,50	См.лист 22
3	Болт с гайкой.	—	—	М10×35	2	—	0,05	
4	Винт с шестигранной головкой.	ст.3	ф10×60	—	2	—	0,012	ГОСТ 1432-42

Всего 4.30

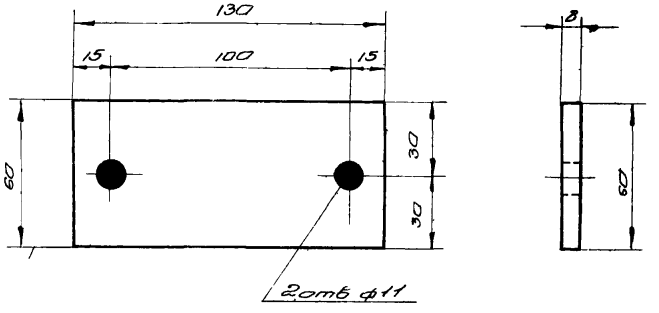

I	2	Ст. 3	-60×8	1	0.50	1:2	22	Планка
Узел	№ дет.	Материал	Сортамент	Кол.	Вес 1 дет. кг	М	№ листа	

Должность	Фамилия	Подпись	Должность	Фамилия	Подпись
Нач.отд.Тив.	Кошкин		Проверил.	Смирнов	
Рук.сект.	Кацман				
Отв.исполн.	Смирнов				
Констр.	Филикова				

ТИПОВЫЕ ЧЕРТЕЖИ

Ручное управление клапанами. Установка и крепление блоков Узел I Вариант 1.

ТЧ-128-57 МСПМХП

Лист 22

302 2602

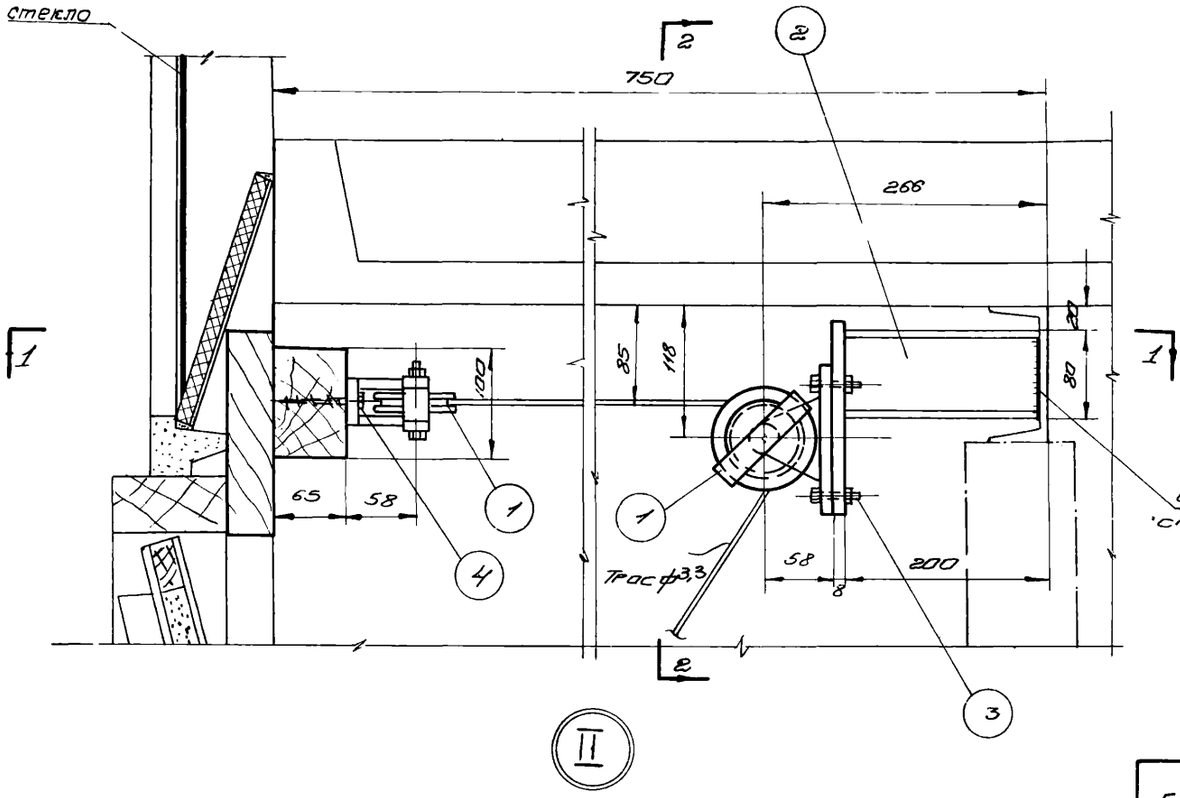

II

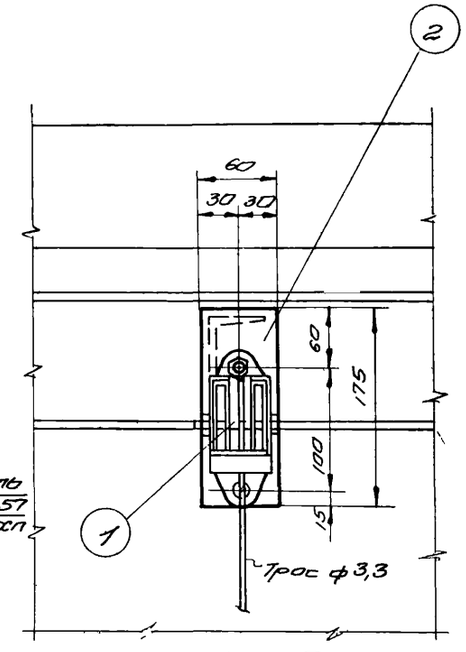

По 2-2

Спецификация материалов на 1 узел

№№ дет.	Наименование	Материал	Сортамент	Размер	Кол.	Вес кг 1шт.	Вес кг Общ.	Примечание
1	Блок (Б60-II)	—	—	—	2	1.87	3.74	ТЧ-56-56 л. 22, 23
2	Кронштейн	ст.3	—	—	1	2,25	2,25	см. лист 26
3	Болт с гайкой М10	ст.3	М10×35	—	2	—	0,05	
4	Винт с шестигранной головкой	ст. 3	ф10×60	—	2	—	0,012	ГОСТ 1432-42

Всего 6,31

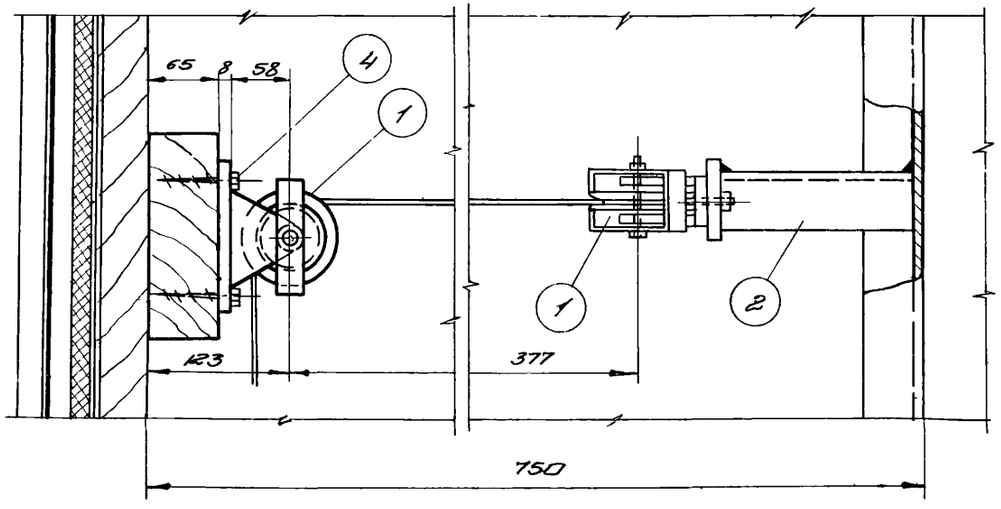

По 1-1

М 1:5

Рук сект	Кацман		
Отв исполн	Смирнов		
Конструкт	Филикова		

ТИПОВЫЕ ЧЕРТЕЖИ	Ручное управление клапанами. Установка и крепление блоков. Узел II Вариант 2.	ТЧ. 128-57 МСПМХП.	Лист 23

302 2602

3408

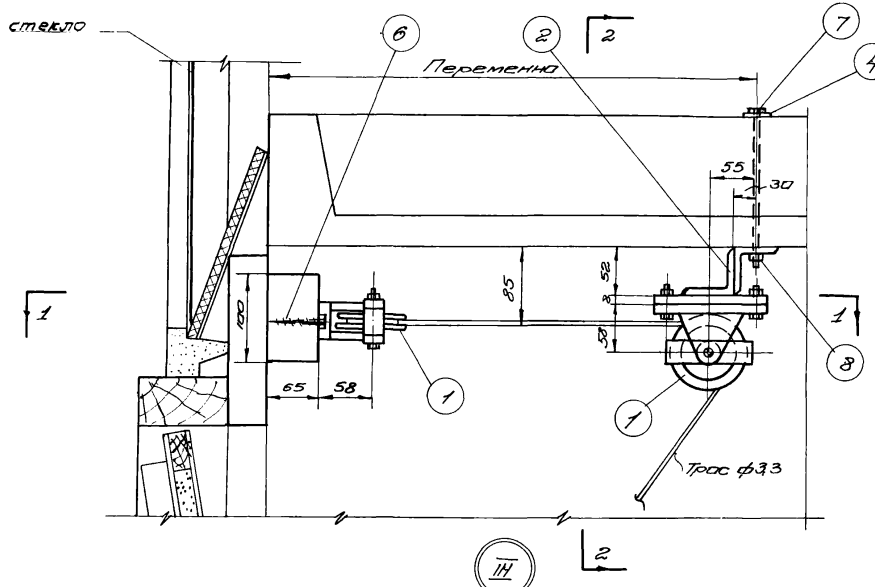

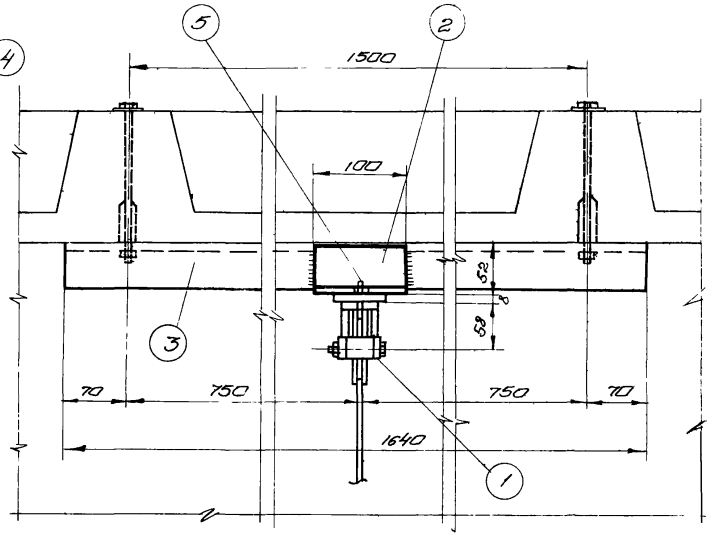

По 2-2

III

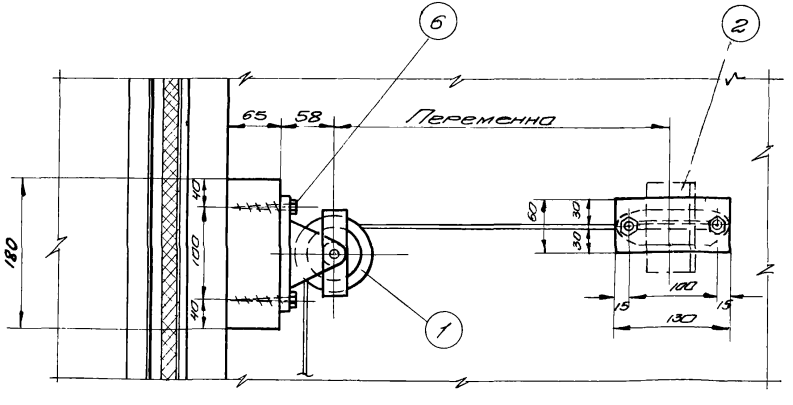

По 1-1

Спецификация материалов на 1 узел

№№ дет	Наименование	Материал	Сортамент	Размер	Кол	Вес кг 1 шт.	Вес кг Общ.	Примечание
1	Блок [Б60-II]	—	—	—	2	1,87	3,74	ТУ-66-55 п.22, 23
2	Кронштейн	ст.3	—	—	1	0,75	0,75	См. лист 25
3	Крепежный уголок	ст.3	∠50×5	ℓ=1640	1	⊄20	⊄20	
4	Подкладка	ст.3	-60×6	ℓ=60	2	—	0,02	
5	Болт с гайкой	ст.3	М10×35	—	2	0,038	0,076	
6	Винт с шестигранной головкой	Ст.3	ф10×60	—	2	—	0,10	ГОСТ 7438-42
7	Болт	Ст.3	М10×180	—	2	0,10	0,20	
8	Гайка	Ст.3	М10	—	2	0,011	0,022	ГОСТ 5909-51

Всего 11,10

М1:5

ТИПОВЫЕ ЧЕРТЕЖИ	Ручное управление клапанами. Установка и крепление блоков. Узел III Вариант 3.	ТУ-120-1-57 МС.ПМиП	
		Лист	24

Гл.инженер	Антилуй	Подпись	Дата	Дополнение	Дата
Начальник	Кашкин			Смирнов	
Рук. сект.	Кочмон				
Отв. исполн.	Смирнов				
Конструктор	Яликова				

362

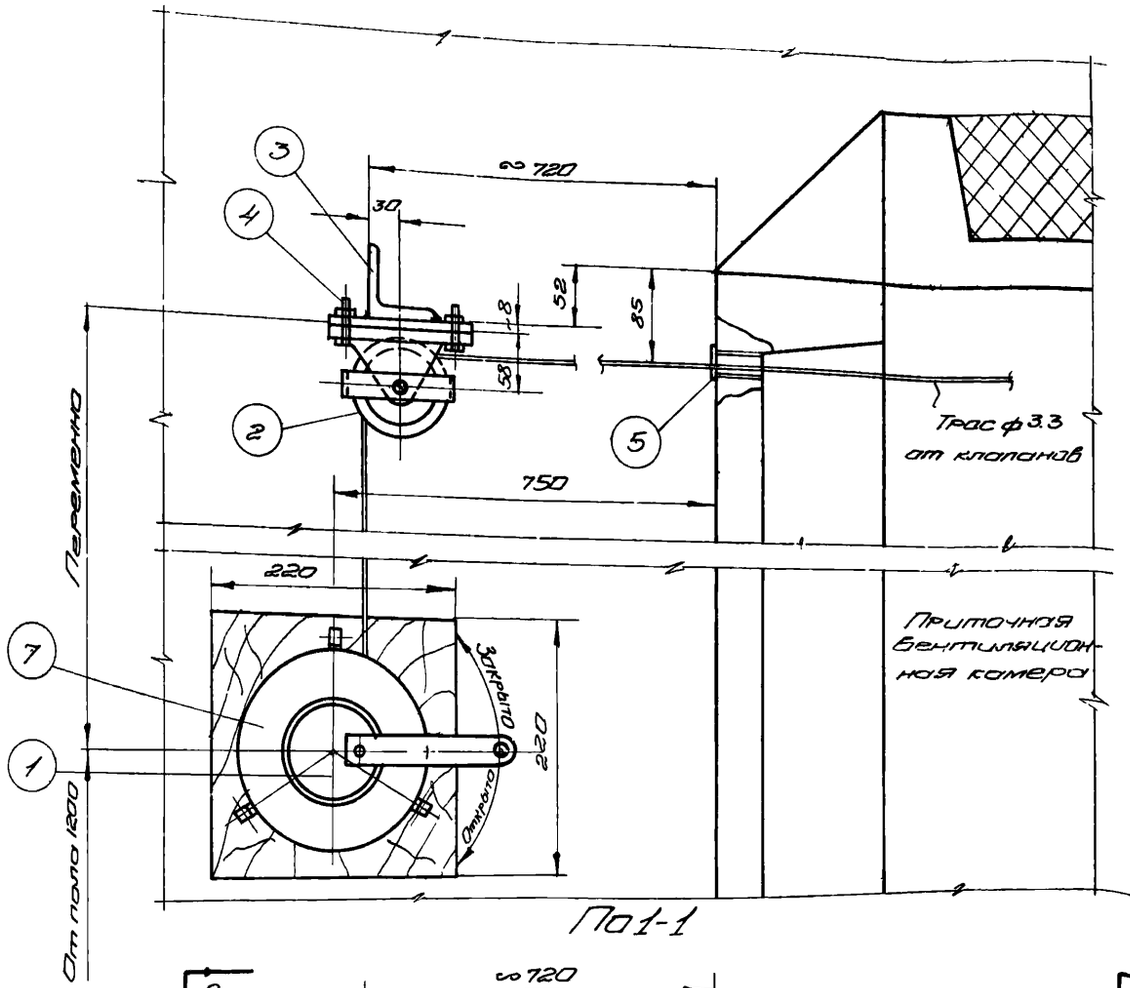

По 1-1

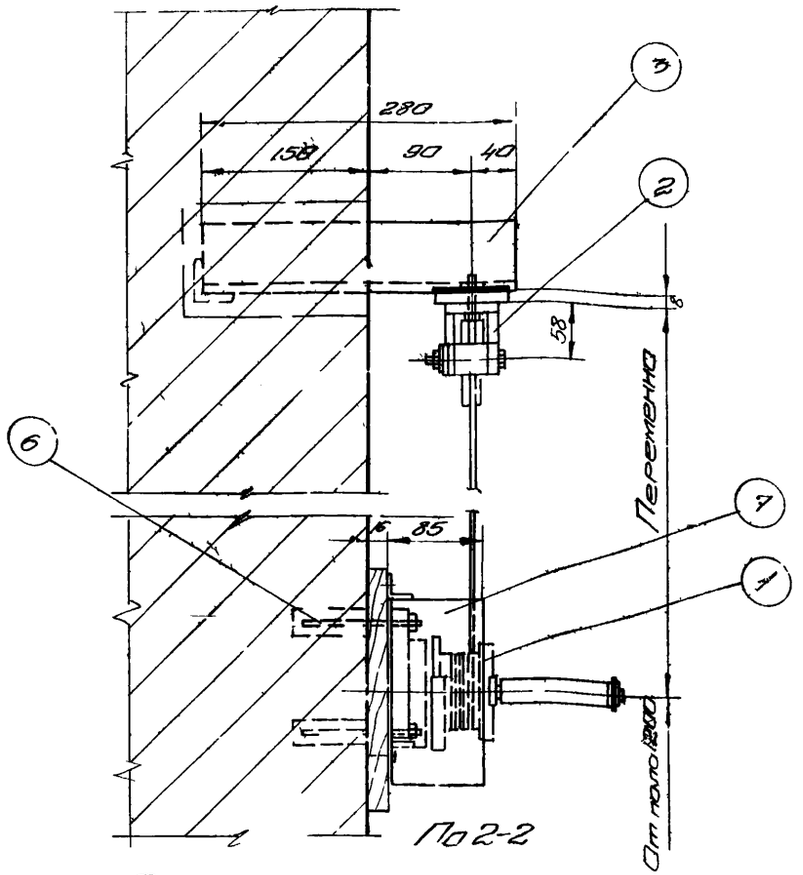

По 2-2

М 1:5

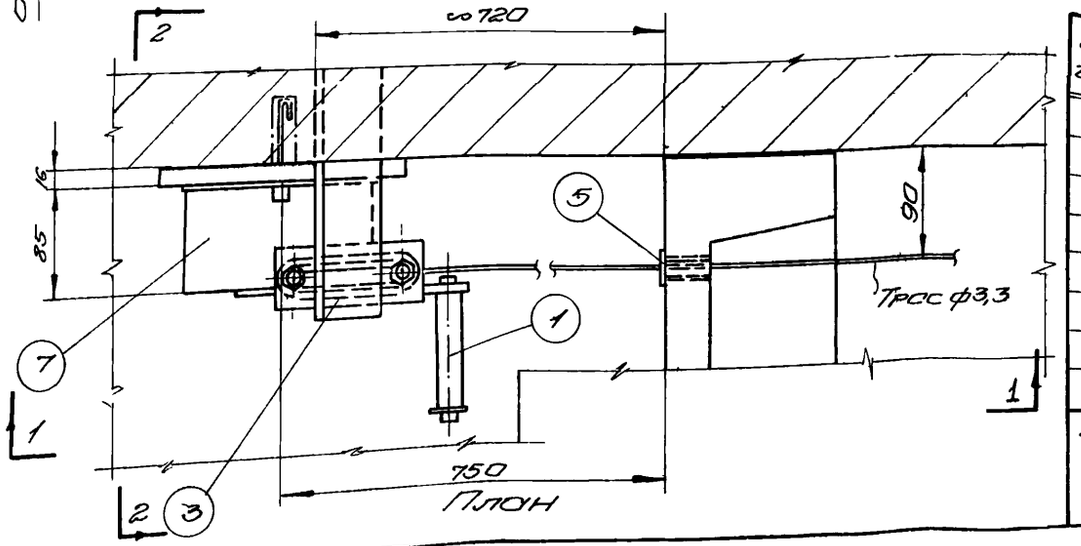

План

Спецификация материалов на 1 узел

№№ дет	Наименование	Материал	Сортамент	Размер	Кол.	Вес кг 1 шт.	Вес кг Общ.	№ листа	Прим.
1	Лебедка (Л140-II)	—	—	—	1	—	4.3		ТУ 36-36 Л18-ВС
2	Блок (Б60-II)	—	—	—	1	—	1,87		ТУ-36-36 Л. 2: В2
3	Кронштейн	Ст3	—	—	1	—	2,18	В8	
4	Болт с гайкой М10	—	М10×35	—	2	0,038	0,076	—	
5	Гильза для прохода трассы	Газовая труба	ф1/2"	45	1	0,065	0,065		
6	Анкерный болт с гайкой М10	—	М10×100	—	3	0,09	0,27	—	ГОСТ 5929-51
7	Кожух	Ст3	Ст.Б=1мм	ф180	1	0,67	0,67		

Всего 9 40

ТИПОВЫЕ ЧЕРТЕЖИ	Ручное управление клапанами Установка и крепление блока (Б60-II) и лебедки (Л140-II) Узел IV	ТУ-138-57 МСПМХ	
		Лист	25

Гл. инженер	Емилия	Подпись	Должность	Фамилия	Подпись
Гл. конструктор	Фрилкова		Гл. инженер проекта	Кожкин	
Рук. сект.	Каплон		Рук. группы	Смирнов	
Рук. гр. исполн.	Смирнов		Исполнитель	Смирнов	
Н. контр.	Фрилкова		Н. контр.	Смирнов	

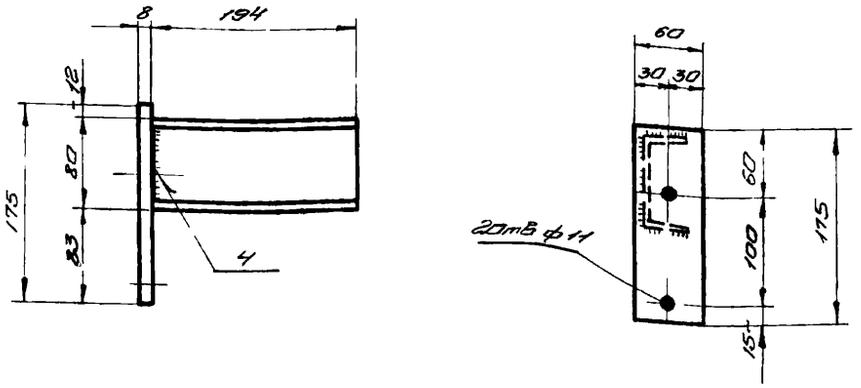

Общий вес - 2,25

Узел	№ дет.	Материал	Сортамент	Кол.	Вес 1 дет. кг	М	№ листа	
II	2	Ст 3	-60×8	1	0,8	1:5	23	Кронштейн
			⊔№8	1	1,45			

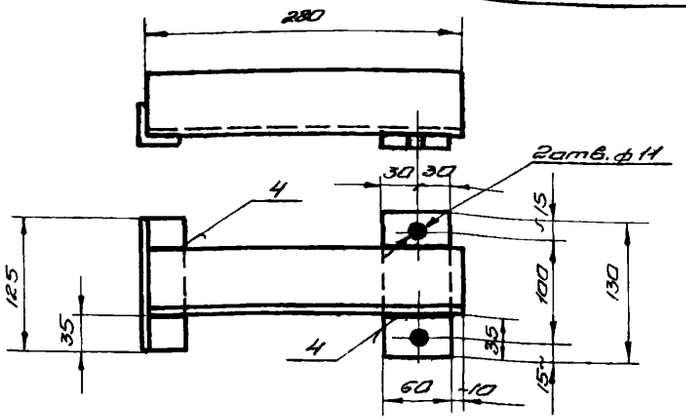

Общий вес - 2,10

Узел	№ дет.	Материал	Сортамент	Кол.	Вес 1 дет. кг	М	№ листа	
IV	3	Ст.3	-60×8	1	0,38	1:5	25	Кронштейн
			∠60×6	1	1.50			
			∠30×4	1	0,22			

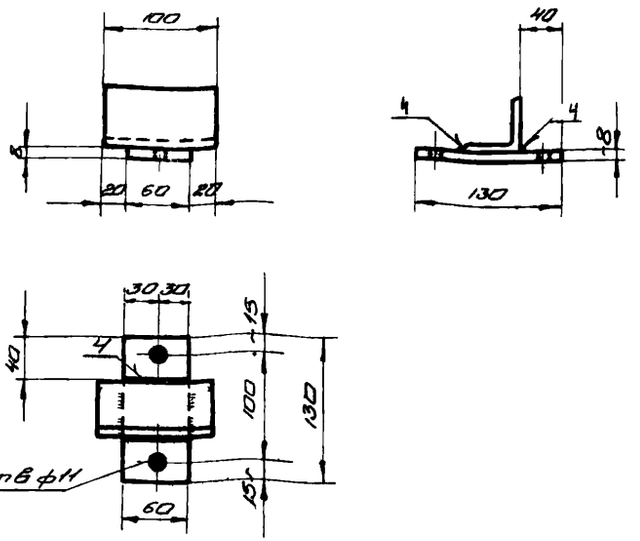

Общий вес - 0,75

Узел	№ дет.	Материал	Сортамент	Кол.	Вес 1 дет. кг	М	№ листа	
III	2	Ст 3	-60×8	1	0,380	1:5	24	Кронштейн
			∠50×5	1	0,370			

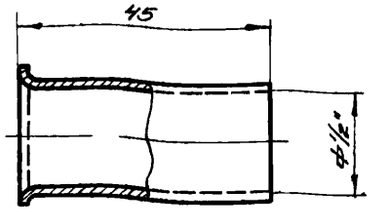

Узел	№ дет.	Материал	Сортамент	Кол.	Вес 1 дет. кг	М	№ листа	
IV	5	Ст. 3	Газ. тр ф 1/2"	1	0,065	1:1	21	Гильза для прохода троса

Гл. инж.	Кольмон	
Гл. констр.	Смирнов	
Отд. сектор	Конструкт	
Констр.	Ушкова	

ТИПОВЫЕ ЧЕРТЕЖИ	Ручное управление клапанами. Крепления и установка блоков. Детали к узлам.	ТУ-168-57 НСПМХП
		Лист 26

342

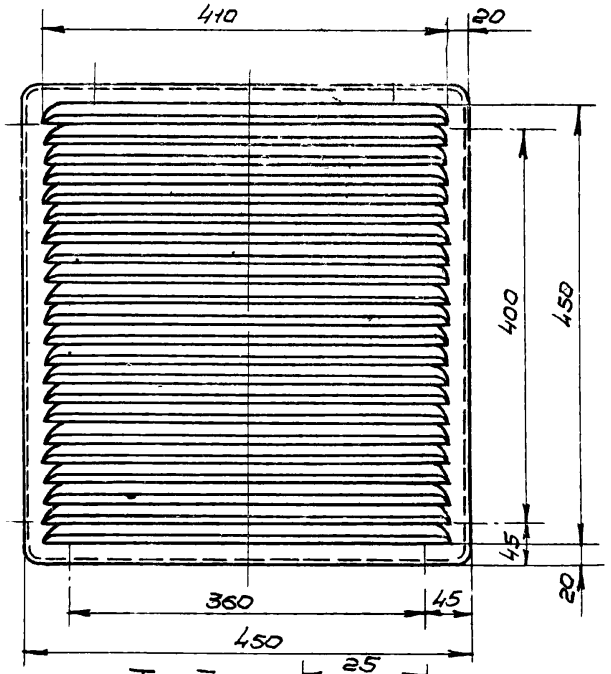

Тип II

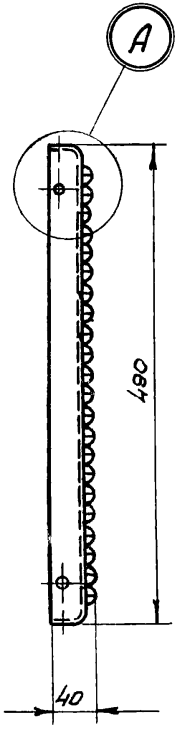

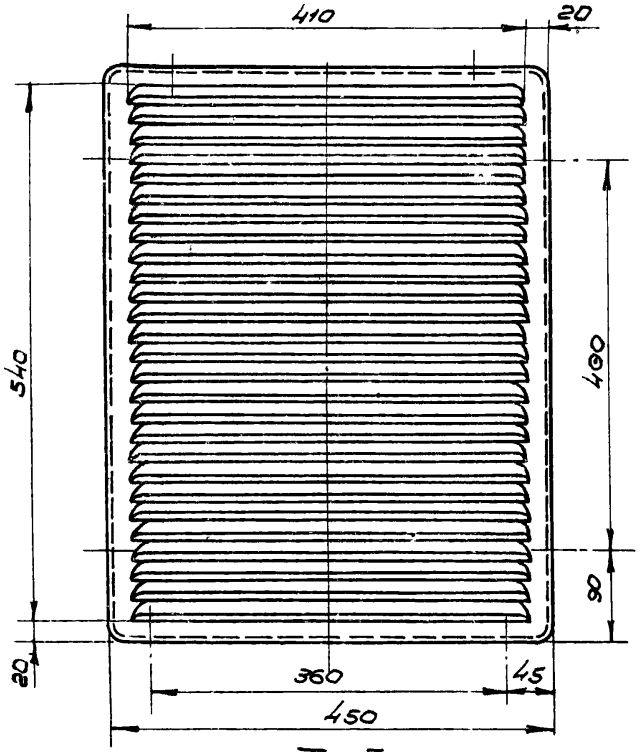

Тип I

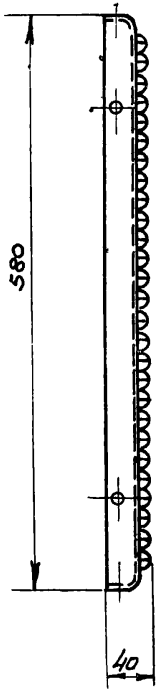

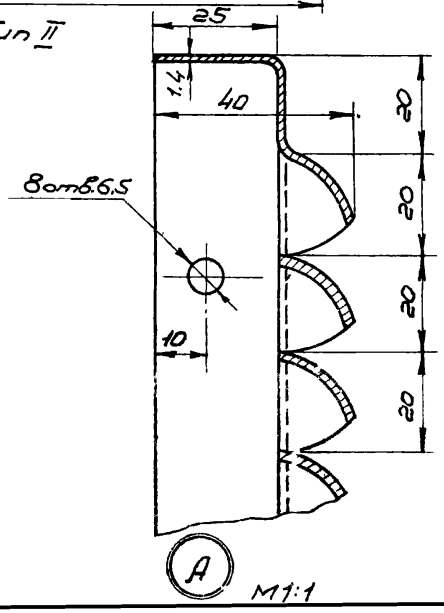

М1:1

Тип жалюзи	Размеры в мм			Живое сечение м²	Пропускная способность м³/час при V=6 м/сек.	Кол. перьев	Вес кг	Материал	Примеч.
	Ширина	Высота	Глубина						
I	450	580	40	0,133	2850	27	3,44	ст.3	Штамповка
II	450	490	40	0,112	2400	22	2,94	ст.3	—"—

М1:5

Типовые чертежи	Решетки жалюзийные неподвижные типа I и II.	Т4-128-57 МСП. МХП.
		Лист 27

2602

прав. Колина 18.Е.61г

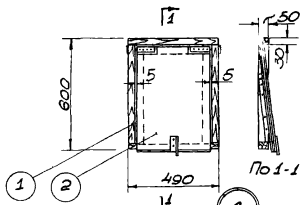

Тип I

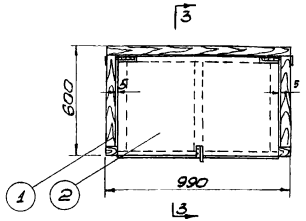

Тип II

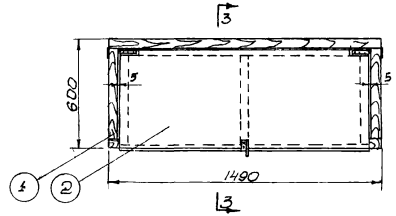

Тип III

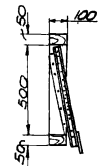

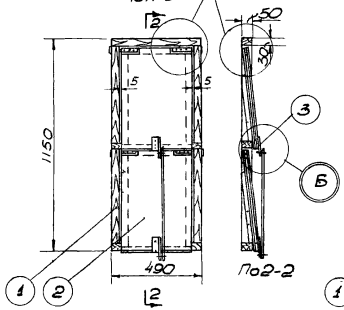

Тип IV

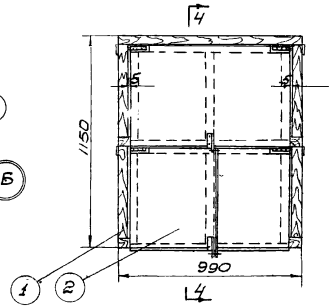

Тип V

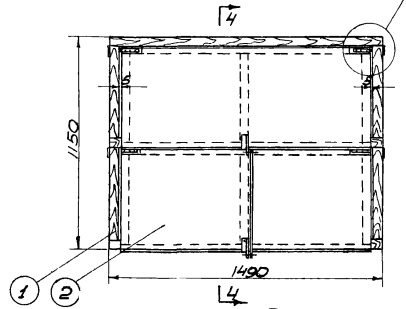

Тип VI

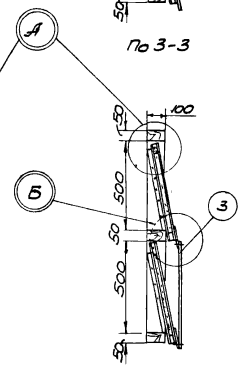

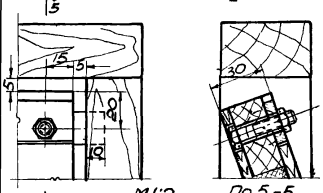

А

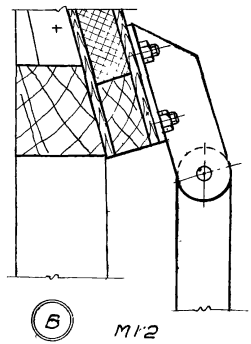

Монтажная спецификация

М1:20

№ поз.	Наименование узла	№ листа
1	Рама деревянная	
2	Полотно клапана.	
3	Рычажное устройство	

Тип клапана	Общий вес кг/шт	
I	6,2	
II	14,7	
III	20,18	
IV	12, 14	
V	26, 8	
VI	38,6	

ТИПОВЫЕ ЧЕРТЕЖИ	Клапаны утепленные. Сборка рамы с полотнами.	ТЧ-128-57 МСПМЗП
		Лист 28

Нач. сектора Кашмадс
Отд. испол. Ожиганова
Конструкт. Филиппова

2.602

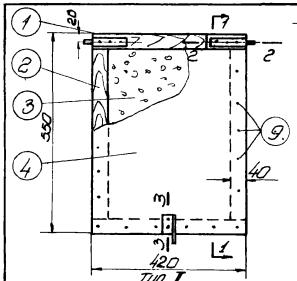

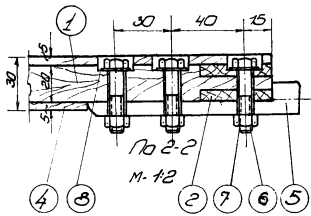

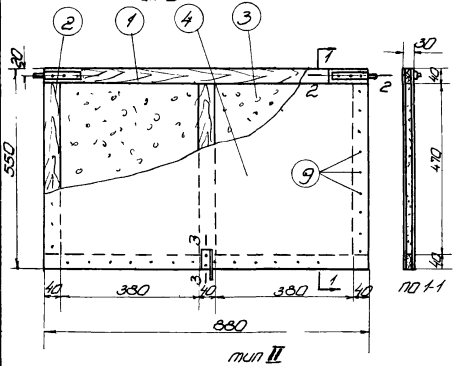

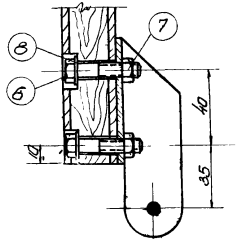

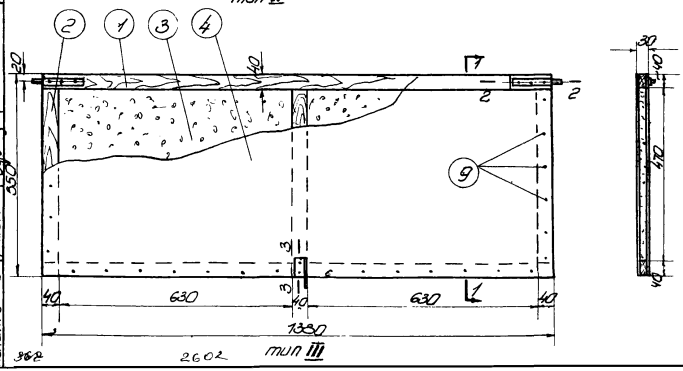

Спецификация материалов

тип плотна	№ дет.	Наименование	материал	Сортамент	Размер	к-во шт.	Ед. изм.	к-во	№ чертежа	Вес кг
I	1	Брусок	дерево	40×20	ℓ=420	2	м³	0,001	29	0,5
	2	Брусок	дерево	40×20	ℓ=550	2	м³	0,002	"	0,66
	3	Утеплитель	мин. вата	слой δ=20	—	—	м³	0,017	"	0,94
	4	Обшивка	фанера	δ=5	420×550	2	м³	0,002	29	1,32
								Всего 0,008		3,42
II	1	Брусок	дерево	40×20	ℓ=880	2	м³	0,004	29	0,72
	2	Брусок	дерево	40×20	ℓ=550	3	м³	0,003	"	0,65
	3	Утеплитель	мин. вата	слой δ=20	—	—	м³	0,007	"	1,4
	4	Обшивка	фанера	δ=5	880×550	2	м³	0,004	29	2,33
								Всего 0,0046		5,63
III	1	Брусок	дерево	40×20	ℓ=1380	2	м³	0,002	29	1,1
	2	Брусок	дерево	40×20	ℓ=550	3	м³	0,003	"	0,65
	3	Утеплитель	мин. вата	слой δ=20	—	—	м³	0,011	"	2,2
	4	Обшивка	фанера	δ=5	1380×550	2	м³	0,007	29	4,5
								Всего 0,022		8,45

Спецификация на металл

	№	Наименование								
I-II и III	5	Полоса пол	Ст.3	—	—	2	кг	0,28	4	серия 08-02-93 вып.1
	6	Болт	Ст.3	—	М8×40	8	кг	0,16	—	ГОСТ 7790-55
	7	Гайка	Ст.3	—	М8	8	кг	0,04	—	ГОСТ 5929-51
	8	Шайба	Ст.3	—	ф9	8	кг	0,016	—	ОСТ НКТП 3100
	9	Гвоздь	Ст.3	—	ф2×40	—	кг	0,5	—	ГОСТ 4028-48
								Всего 0,996		

м-1:10

ТИПОВЫЕ ЧЕРТЕЖИ	Полотна типов I, II и III	Т4-128-57 МСП МХП	
	Общие виды и спецификация материалов	Лист	29

Отв. исполн. Смирнов
Конструктор Фишкова
Гипрогорсельстрой

Инв. № подл. | Подп. и дата | Взам. инв. №

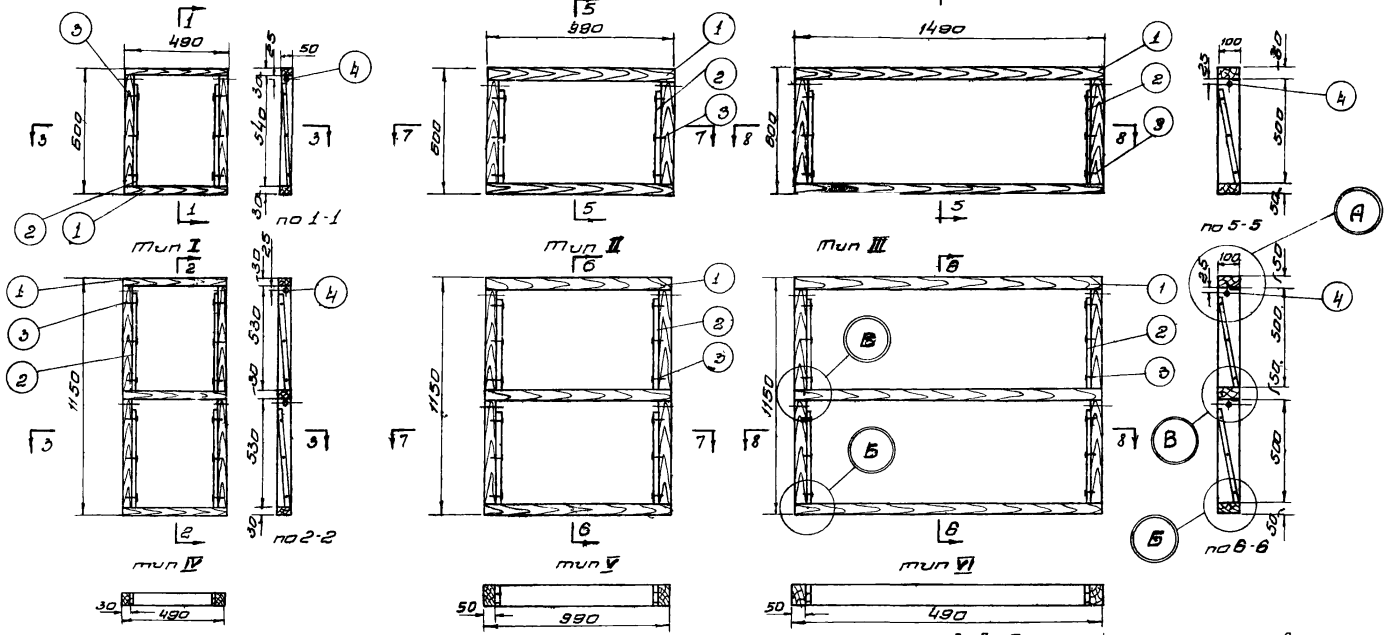

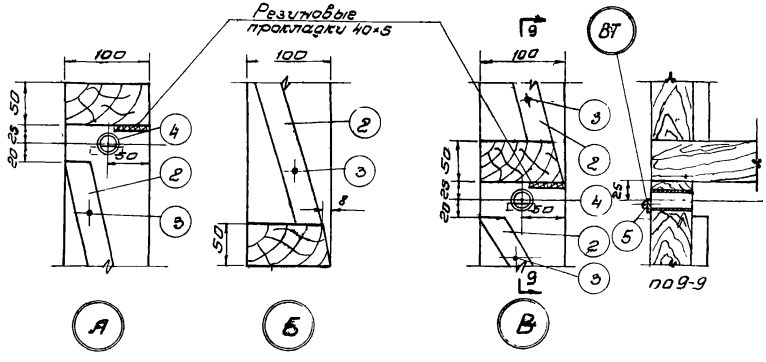

М1 5

М1:20

по 8-8 Спецификация материалов

тип рамы	№ дет.	Наименование	материал	Сортамент	Размер	к-во шт.	ед. изм.	к-во	N листа	Вес кг
I	1	Рама	дерево	50×30	l=2180	1	м³	0.0032	30	
	2	Рейка опорная	дерево	30×20	l=512	2	м³	0.0003	"	1.6
II	1	Рама	—"—	100×50	l=3180	1	м³	0.0159	"	
	2	Рейка опорная	—"—	30×20	l=480	2	м³	0.0002	"	7.9
III	1	Рама	—"—	100×50	l=4180	1	м³	0.0209	"	
	2	Рейка опорная	—"—	30×20	l=480	2	м³	0.0002	"	10.55
IV	1	Рама	—"—	50×30	l=3770	1	м³	0.0056	"	
	2	Рейка опорная	—"—	30×20	l=512	4	м³	0.0006	"	3.00
V	1	Рама	—"—	100×50	l=5270	1	м³	0.026	"	
	2	Рейка опорная	—"—	30×20	l=480	4	м³	0.0006	"	13.2
VI	1	Рама	—"—	100×50	l=5770	1	м³	0.0385	"	
	2	Рейка опорная	—"—	30×20	l=480	4	м³	0.0006	30	19.4
I, II, III, IV, V, VI	3	Гвоздь	Ст.3	—	Ф2.5×50	—	—	—	—	—
	ВТ	Втулка	Ст.3	труба Ф20	l=34 l=34	1	кг	—	31	0,064 0,083
	5	Шуруп	ст.3	—	4×40	1	кг		—	0,019

ТИПОВЫЕ ЧЕРТЕЖИ	Рамы деревянные для клапанов. Общие виды и узлы.	ТЧ-128-57 МСПМХП	
		лист	30

Нач. отд. ТИВ Кошкин НМ Проверил Смирнов
Рук. сект. Коцман ДС
Отв. исполн. Смирнов ИД
Конструкт. Филиковский

2602

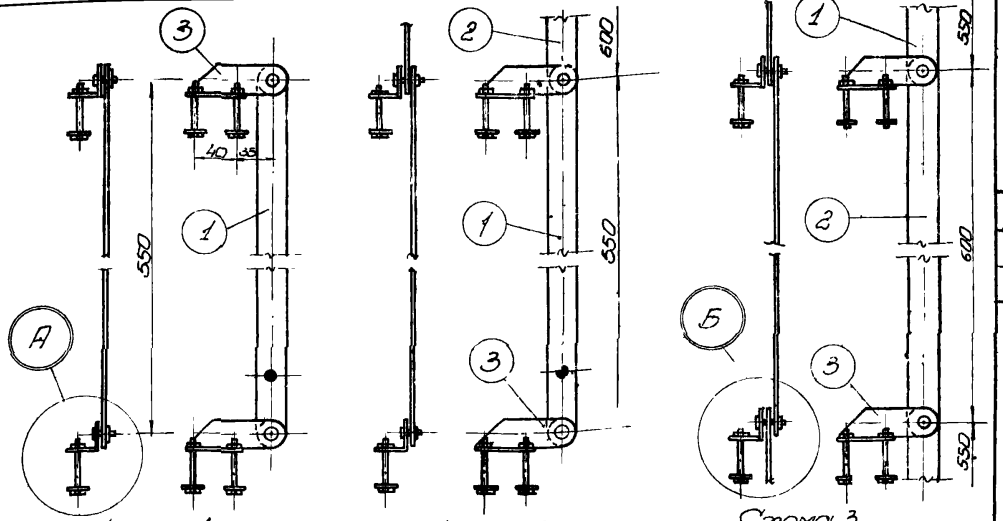

Схема 1
При установке одной тяги и 2х полотен.

Схема 2
При установке 2х тяг и 3х полотен.

Схема 3
При установке 3х тяг и 4х полотен.

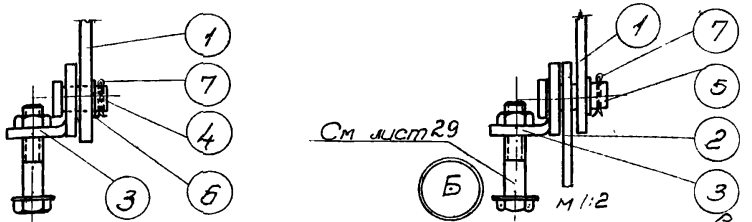

Спецификация материалов

М 1:5

А М 1:2

N дет.	Наименование	Материал	Сортамент	Размер	Количество схема 1	Количество схема 2	Количество схема 3	Вес кг схема 1	Вес кг схема 2	Вес кг схема 3	N листа	Примечание
1	Тяга	Ст.3	-30×4	l=580	1	1	2	0,54	0,54	1,08		
2	Тяга	Ст.3	-30×4	l=630	–	1	1	–	0,59	0,59		
3	Поводок	Ст.3	-60×4	l=100	2	3	4	0,3	0,45	0,6		
4	Ось	Ст.3	•ф16	l=18	2	2	2	0,034	0,034	0,034		
5	Ось	Ст.3	•ф16	l=29	–	1	2	–	0,019	0,038		
6	Шайба	Ст.3	ф11	–	2	3	4	0,008	0,012	0,0016		
7	Шплинт	Ст.3	ф4×11	–	2	3	4	–	–	–		

Всего 0,88; 1,64; 2,34

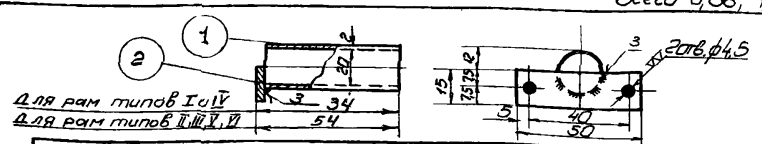

Для рам типов I и IV
Для рам типов II, III, V, VI

М 1:2

Узел	N дет.	Наименование	Материал	Сортамент	к-во	Вес кг при l=54	Вес кг при l=34	N листа
ВТ	1	Втулка	Ст.3	труба ф20 ГОСТ 301-50	1	0,059	0,04	
	2	Пластинка	Ст.3	-15×4	1	0,024	0,024	

Всего 0,083; 0,064

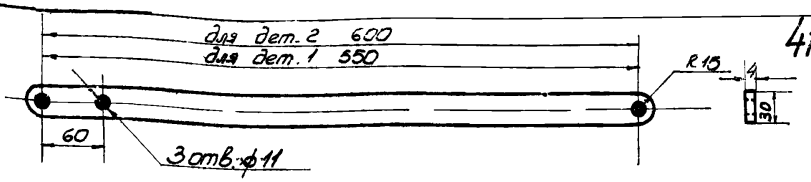

N дет	Наименование	Материал	Сортамент	к-во	Вес кг	М	N листа
1	Тяга	Ст.3	-30×4	1	0,54	1:5	
2	Тяга	Ст.3	-30×4	1	0,59	1:5	

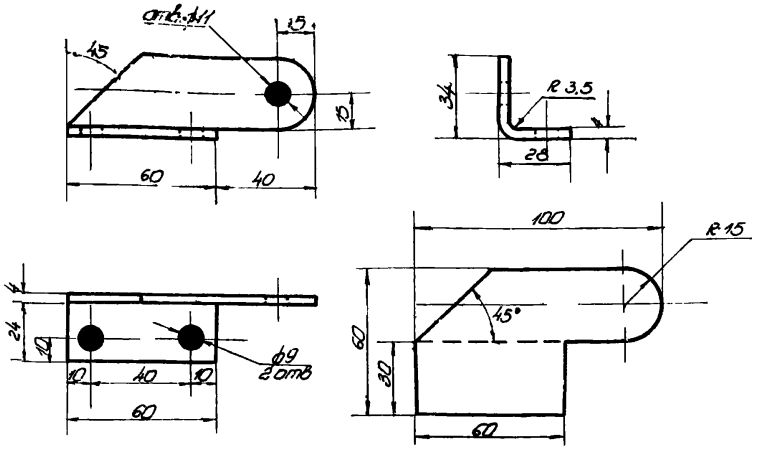

N дет	Наименование	Материал	Сортамент	к-во	Вес кг	М	N листа
3	Поводок	Ст.3	-60×4	1	0,15	1:2	

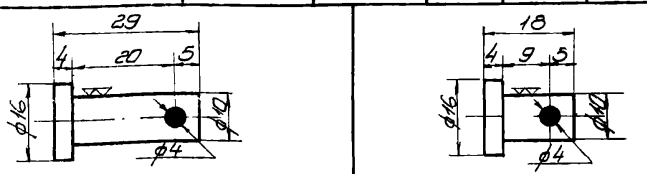

N дет.	Наименов.	Материал	Сортамент	к-во	Вес кг	М	N листа	N дет.	Наименов.	Материал	Сортамент	к-во	Вес кг	М	N листа
5	Ось	Ст.3	•ф16	1	0,019	1:1		4	Ось	Ст.3	•ф16	1	0,017	1:1	

ТИПОВЫЕ ЧЕРТЕЖИ

Рычажное устройство для клапанов. Общий вид и детали.

ТЧ-128-57
МСП МХП
Лист 31

Отв. исполн. Смирнов
Конструкт. Филинкова

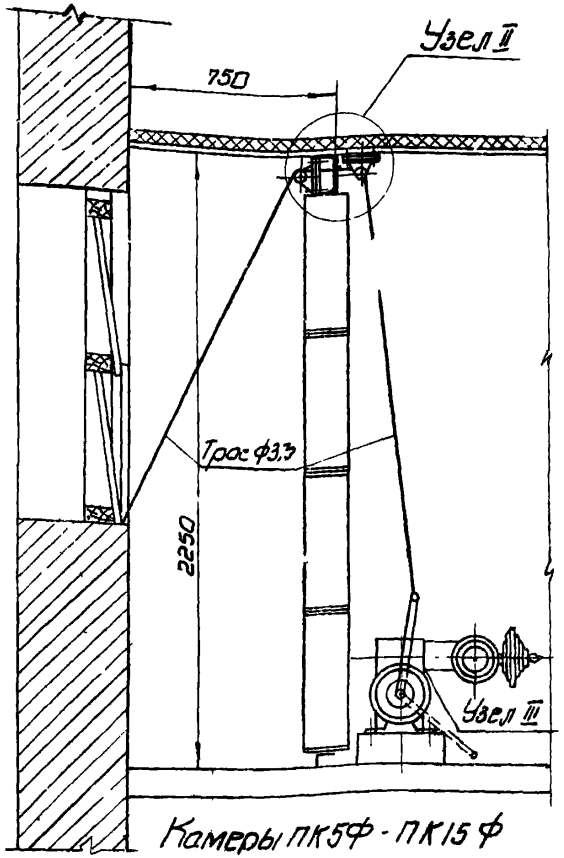

Камеры ПК5Ф - ПК15Ф

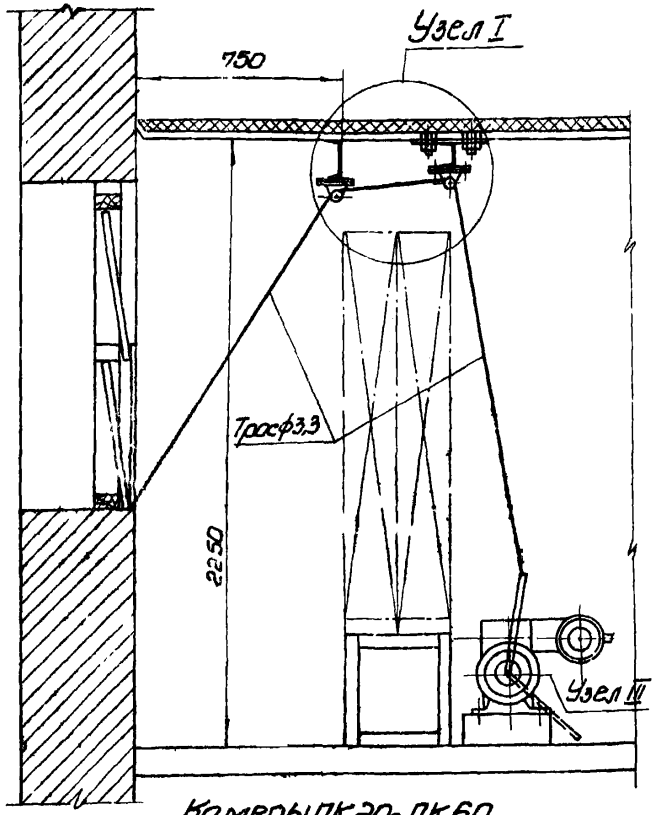

Камеры ПК20 - ПК60

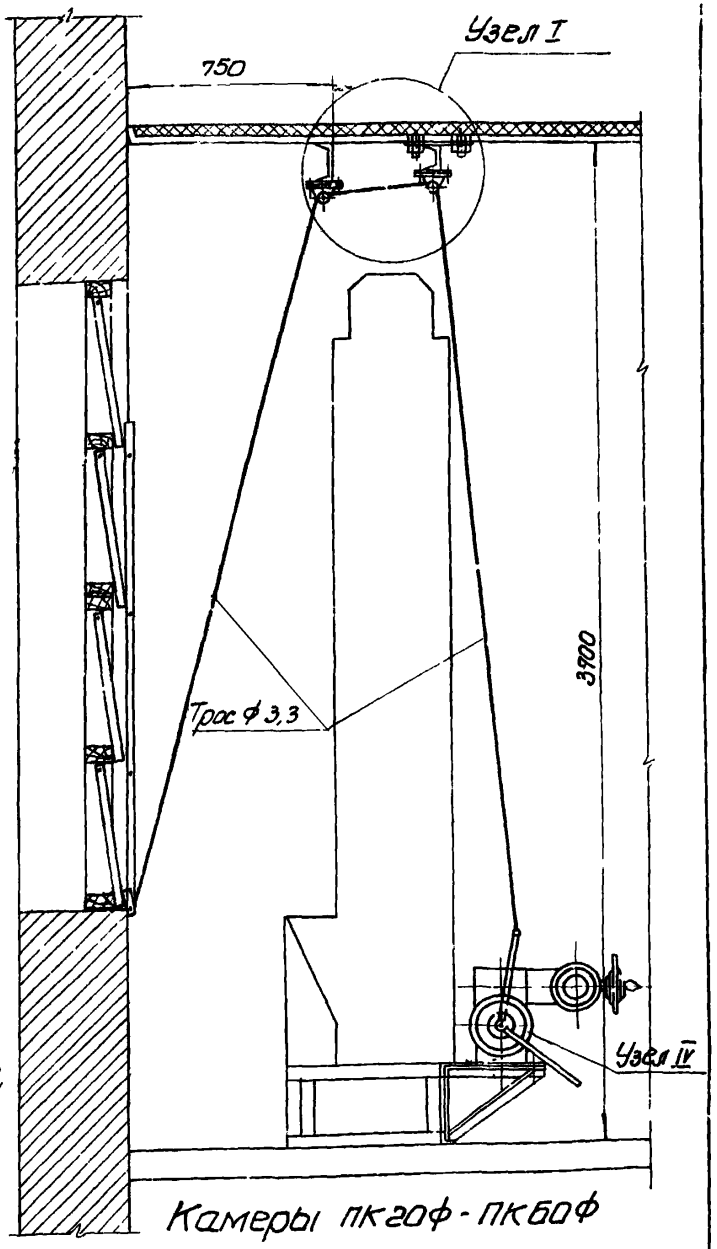

Камеры ПК20Ф - ПК60Ф

М 1:20

Спецификакия узлов на 1 установку.

NN узлов	Наименование	Кол-во	№ листа	Примечан.
I	Крепление блоков	1	33	
II	Крепление блоков	1	34	
III	Установка исполнительного механизма на фундаменте	1	35	
IV	Установка исполнительного механизма на площадке	1	36	

Примечание.
1. Узлы I II III и IV см. листы 33, 34, 35, 36, 37.

ТИПОВЫЕ ЧЕРТЕЖИ	Автоматизированное управление клапанами в камерах ПК5Ф - ПК60 Общие виды	ТЧ-128-57 МСП МХП	
		Лист	32

Нач. отд. ГОВ Кошкин
Рук. сектора Кацман
Отв. исполн. Смирнов
Проверил Смирнов

2602

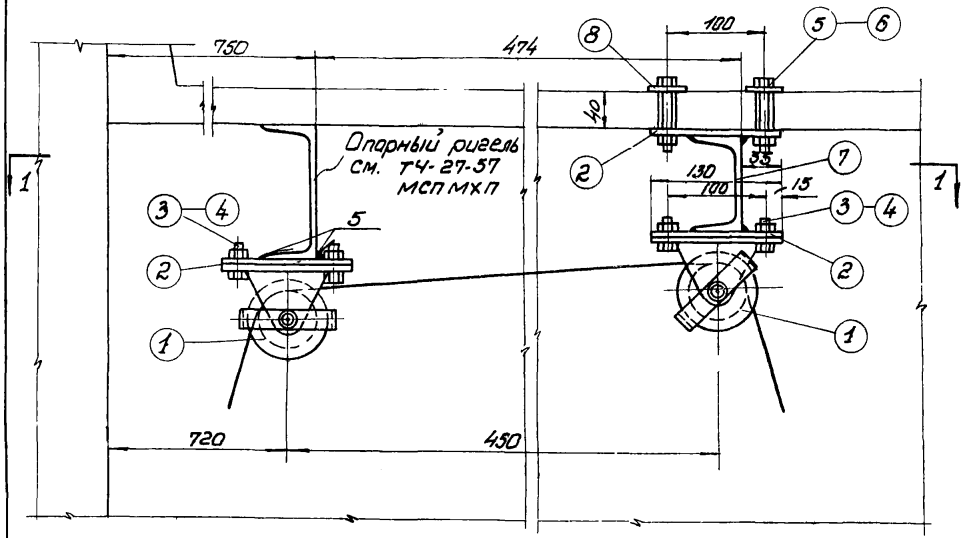

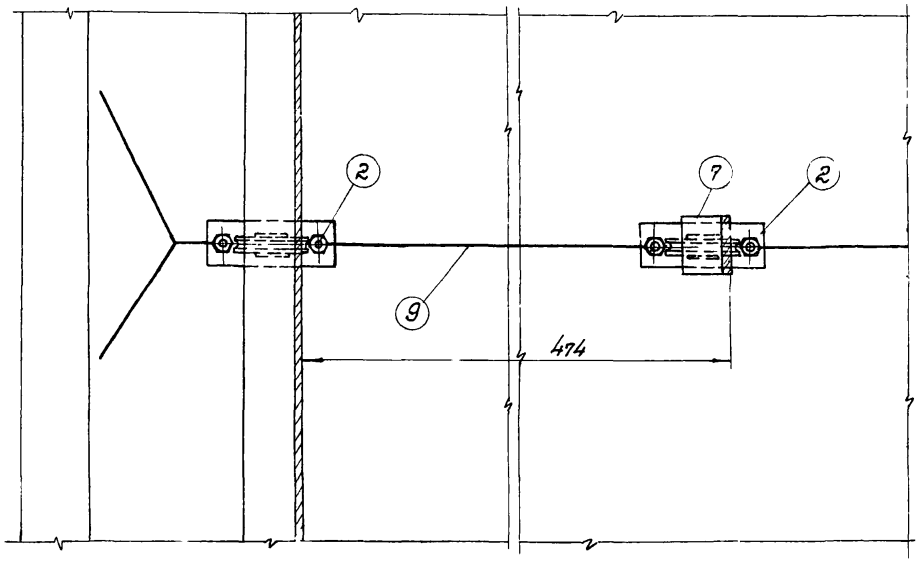

План 1-1

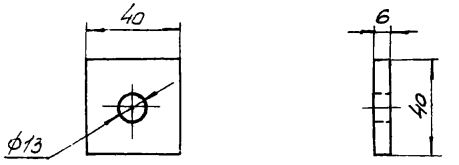

I	8	Ст.3	Ст. лист δ=6мм	2	0,042	1:2		Шайба специальная
Узел	№ дет.	Материал	Сортамент	Кол	Вес 1 дет кг.	М	№ листа	

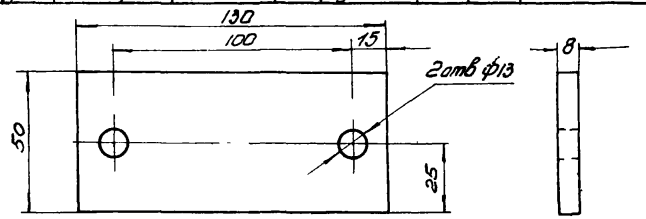

I	2	Ст.3	-50×8	3	0.50	1:2		Планка
Узел	№ дет.	Материал	Сортамент	Кол	Вес 1 дет кг.	М	№ листа	

Спецификация материалов на 1 узел

№ дет.	Наименование	Материал	Сортамент	Размер	кол.	Вес кг 1 шт.	Вес кг Общ.	Примеч.
1	Блок (Б60-Т)	—	—	—	2	1.87	3.74	ТЧ-56-55 Л. 21. 22
2	Планка	Ст.3	-50×8	ℓ=130	3	0.50	1.5	
3	Болт	Ст.3	—	М10×35	4	0.039	0.176	ГОСТ 7798-55
4	Гайка	Ст.3	—	М10	4	0.011	0.44	—11—
5	Болт	Ст.3	—	М12×70	2	0.072	0.144	ГОСТ 7798-55
6	Гайка	Ст.3	—	М12	2	0.014	0.028	—11—
7	Швеллер	Ст.3	Швел. №10	ℓ=80	1	0.80	0.80	
8	Шайба специальная	Ст.3	Ст. лист. δ=6мм	-40×40	2	0.042	0.084	
9	Трос стальной	—	—	ℓ=7000 ℓ=5500	1 1	— —	0.315 0.247	ГОСТ 3070-46

Всего 7,47

М 1:5

ТИПОВЫЕ ЧЕРТЕЖИ	Автоматизированное управление клапанами в камерах ПК 5 Ф — ПК 60 Узел I.	ТЧ-128-57 МСП МХП
		Лист 33

Отв. исполн. Смирнова

2602

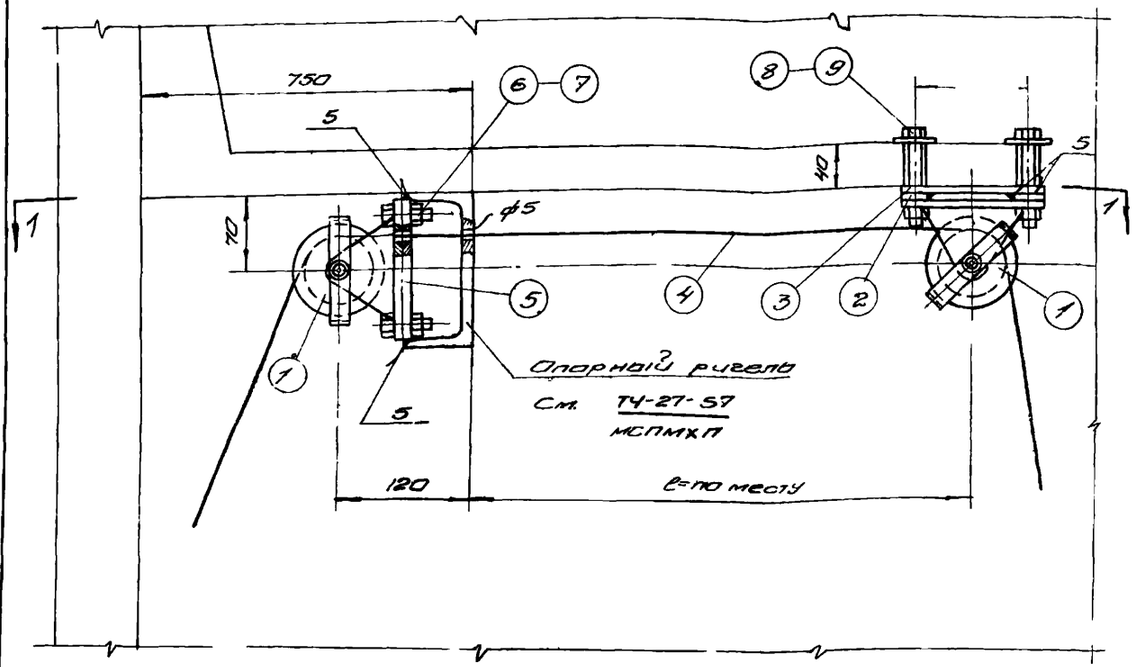

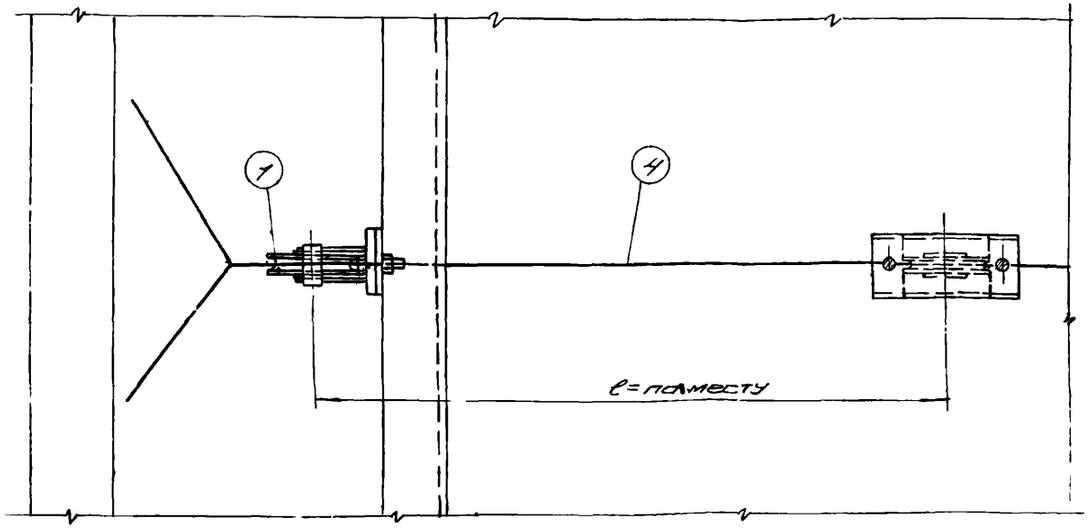

По 1-1

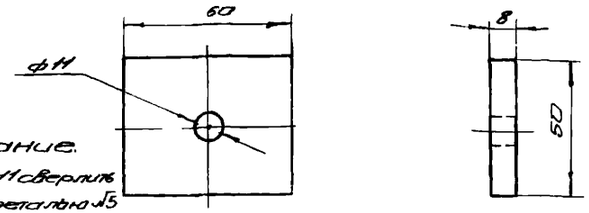

Примечание.
Отверстие ф11 сверлить совместно с деталью №5 после сборки

II	2	ст.3	ст. лист δ=8мм	2	0,12	1:2		Бобышка
Узел	№ дет.	Материал	Сортамент	Кол.	Вес 1 дет. кг	М	№ листа	

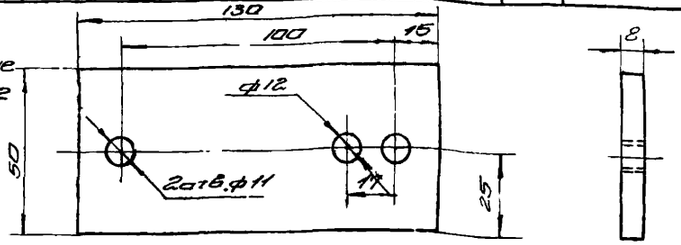

Примечание
Отверстие ф12 сверлить в данной детали

II	5	ст.3	-50х8	3	0,5	1:2		Плита
Узел	№ дет.	Материал	Сортамент	Кол.	Вес 1 дет. кг	М	№ листа	

Спецификация материалов на 1 узел

№ дет.	Наименование	Материал	Сортамент	Размер	Кол.	Вес кг 1 шт	Вес кг общ	Примеч.
1	Блок [660-II]	—	---	——	2	1.87	3,74	ТУ-56-56 №21,22
2	Бобышка	Ст.3	ст. т. лист δ=8мм	50х60	2	0,12	0,24	
3	Планка	ст.3	-50х8	ℓ=130	3	0,50	1,50	
4	Трос стальной	—	—	ℓ=5500	1	0,247	0,247	ГОСТ 3070-46
5	Шайба специальная	Ст.3	ст. лист δ=6мм	40х40	2	0,042	0,084	см. дет. №8 лист
6	Болт	Ст.3	—	М10х35	2	0,039	0,078	ГОСТ 7798-55
7	Гайка	Ст.3	—	М10	2	0,011	0,022	—11—
8	Болт	Ст3.	—	М10х90	2	0,085	0,170	ГОСТ 7798-55
9	Гайка	Ст.3	—	М10	2	0,011	0,022	—11—

Всего 6,1

М 1:20

ТИПОВЫЕ ЧЕРТЕЖИ	Автоматизированное управление клапанами в камерах ЛК5Ф-ЛК60 Узел II	ТЧ-128-57 МСПМХП
		Лист 34

Инв. № подл. | Подпись и дата | Взам. инв. №

2602

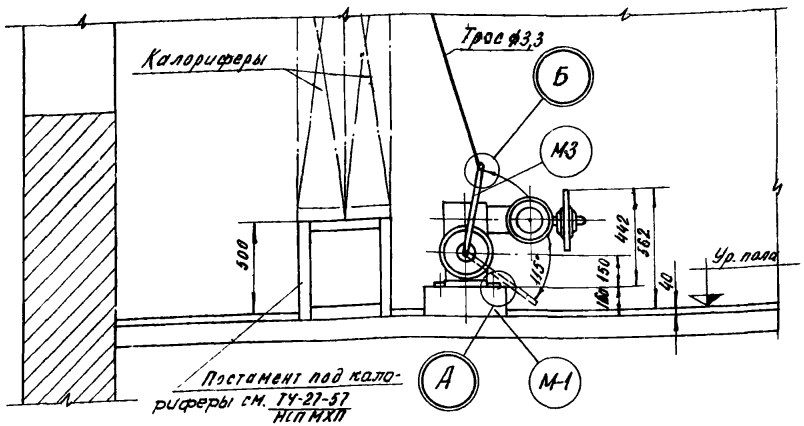

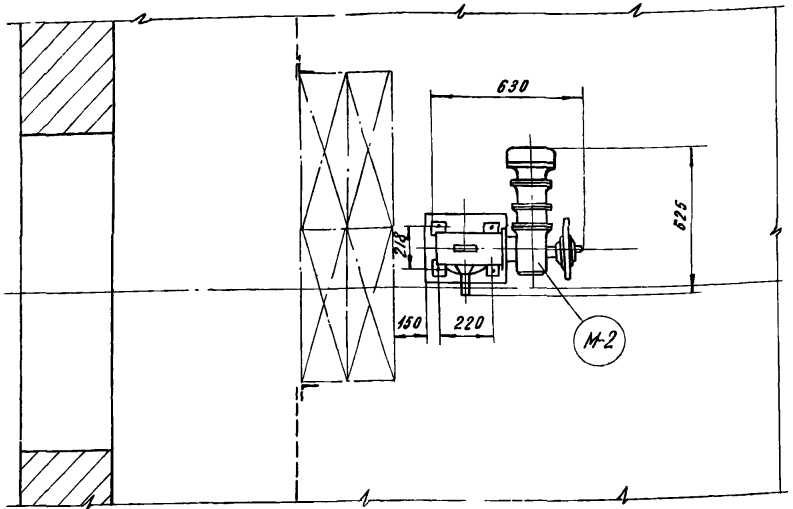

План М1:20

Монтажная спецификация на 1 узел.

Марка	Наименование	Ед изм.	Кол.	Общ вес кг	N листа	Примечание.
М-1	Фундамент под исполнит. механ.	шт.	1	—		
М-2	Исполнит. механизм ИТМ 25/120	шт.	1	—		По каталогу.
М-3	Рычаг	шт.	1	1,34	37	

2602

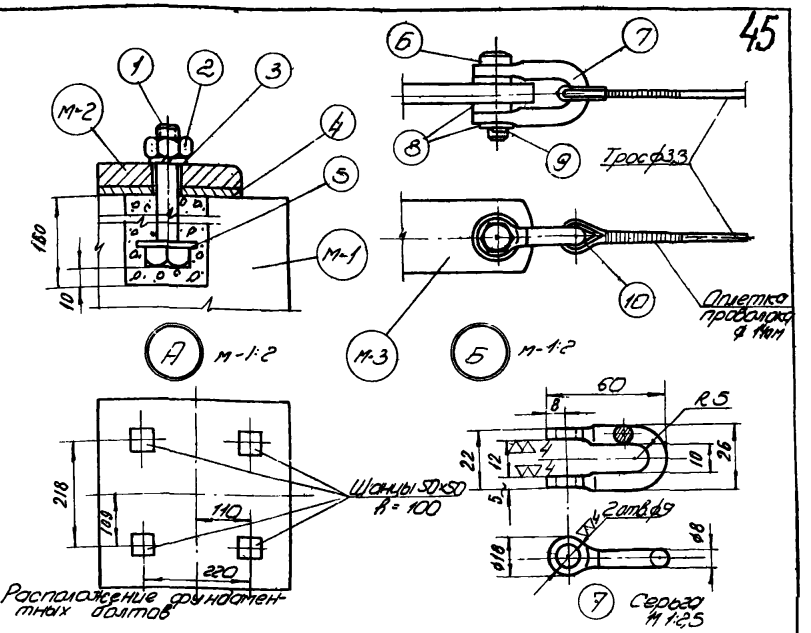

Спецификация материалов

N дет.	Наименование	Материал	Сортамент	Размер	Кол.	Вес кг 1шт.	Вес кг общ	Примеч.
1	Болт	ст.3	—	М12×180	4	0.182	0.728	Гост 7790-55
2	Гайка	ст.3	—	М12	4	0.024	0.096	— " —
3	Шайба пружинная	—	—	ф12	4	0.004	0.016	Гост 6402-52
4	Прокладка	ст.3	—60×3	60×280	2	0.40	0.80	Лист 37
5	Накладка	ст.3	ст.лист δ=3мм	30×30	4	0.021	0.084	—
6	Палец	ст.3	●ф15	l=35	1	0.034	0.034	Лист 37
7	Серьга	ст.3	●ф8	l=140	1	0.052	0.052	—
8	Шайба	ст.3	—	ф8	3	0.003	0.009	ГОСТ 8 КГЛ 3100
9	Шплинт	ст.3	—	25×15	1	0.002	0.002	Гост 397-41
10	Коуш	ст.3	—	ф10	1	0.006	0.006	Гост 2224-43

Всего 1.82

ТИПОВЫЕ ЧЕРТЕЖИ	Автоматизированное управление клапанами в камерах ГПК 5ф÷ПК 60. Узел III	ТУ-128-57 МСП МХП	Лист 35

Гл. инж. | Отв. исполн. | Смирнов

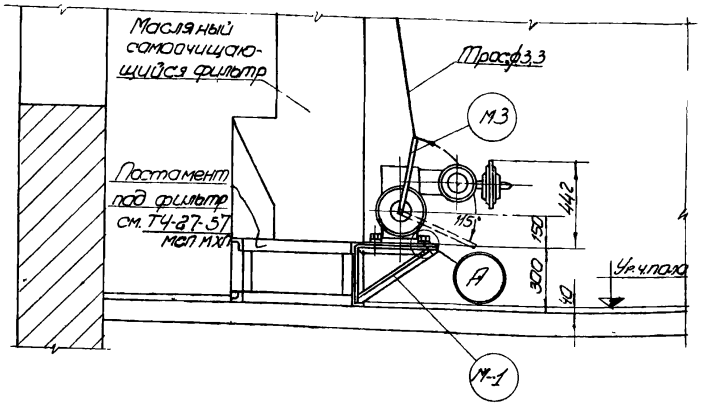

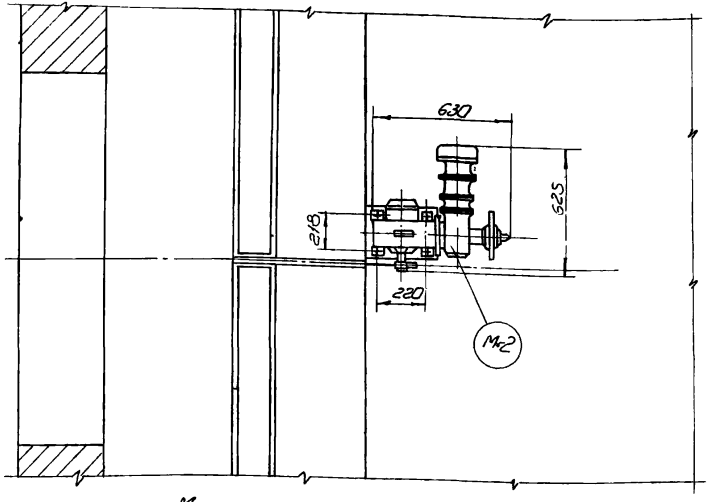

Монтажная спецификация на 1 узел

М 1:20

Марка	Наименование	Ед. изм.	Кол.	Общ. вес кг	№ листа	Примечание
М-1	Площадка	шт.	1	7,63		
М-2	Исполнительный механизм 24 пос	шт.	1	—	-	По каталогу
М-3	Рычаг	шт.	1	1,34	37	

2602

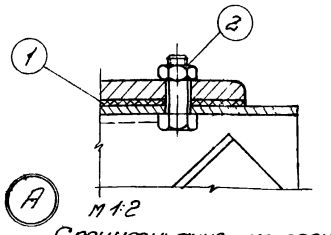

М 1:2

Спецификация материалов

№ дет.	Наименование	Материал	Сортамент	Размер	Кол.	Вес кг шт.	Вес кг общ.	Примеч.
1	Прокладка	резина	δ= 3мм	280×60	2	0,075	0,150	
2	Болт с гайкой	Ст. 3	—	М12×40	4	0,06	0,24	
							Всего 0,390	

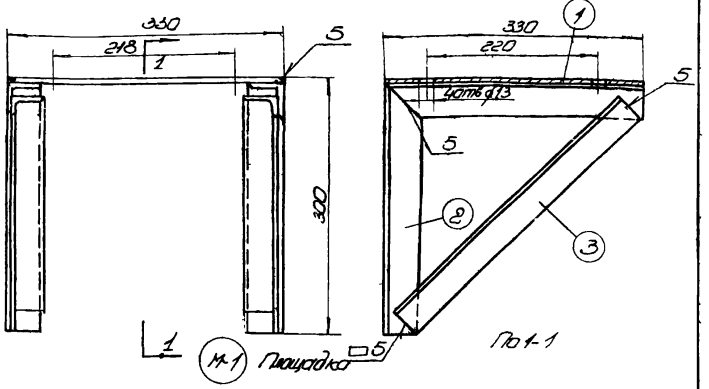

Спецификация материалов

№ дет.	Наименование	Материал	Сортамент	Размер	Кол.	Вес кг шт.	Вес кг общ.	Примеч.
1	Плита	Ст. 3	Ст. лист. δ- 5мм.	330×330	1	3,90	3,90	
2	Стойка	Ст. 3	L 40×4	ℓ= 255	2	0,75	1,50	
3	Подкос	Ст. 3	L 40×4	ℓ=380	2	0,922	1,844	
							Всего 7,24	

ТИПОВЫЕ ЧЕРТЕЖИ	Автоматизированное управление клапанами в камерах ПК5ф-ПК60 Узел IV	ТЧ-12.8-57 МСП МХП	
		Лист	36

Инв. № подл. | Подпись и дата | Взам. инв. №

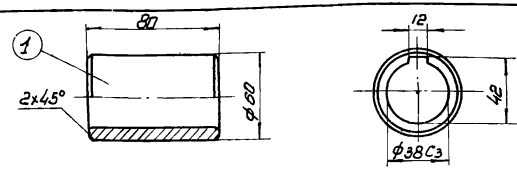

М-3	1	ст.5	ф60	1	0,72	1:2,5		Втулка
Марка	№ дет	Материал	Сортамент	Кол.	Вес 1 дет. кг	М	№ листа	

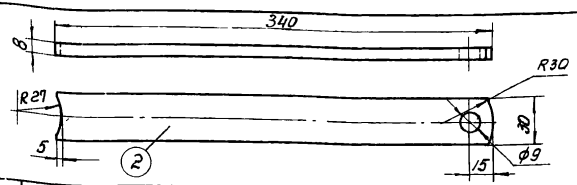

М-3	2	ст.3	-30×8	1	0,57	1:2,5	35	Тяга
Марка	№ дет.	Материал	Сортамент	Кол.	Вес 1 дет. кг.	М	№ листа	

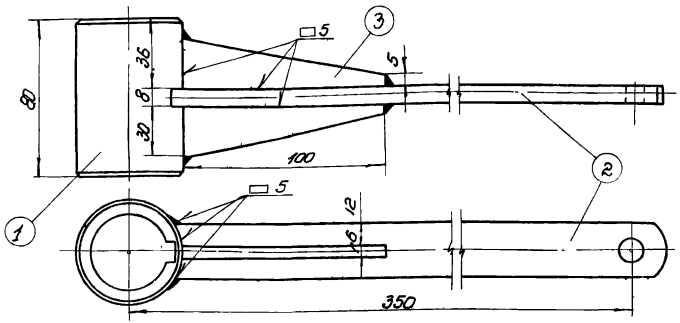

М3 Рычаг М 1:2

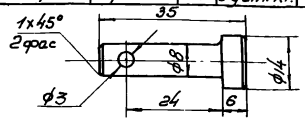

Б	6	Ст.5	• ф15	1	0,034	1:1	35	Палец
Узел	№ дет.	Материал	Сортамент	Кол.	Вес 1 дет. кг.	М	№ листа	

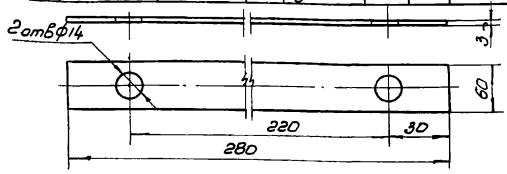

А	4	Ст.3	-60×3	2	0,40	1:2	35	Прокладка
Узел	№ дет.	Материал	Сортамент	Кол.	Вес 1 дет. кг.	М	№ листа	

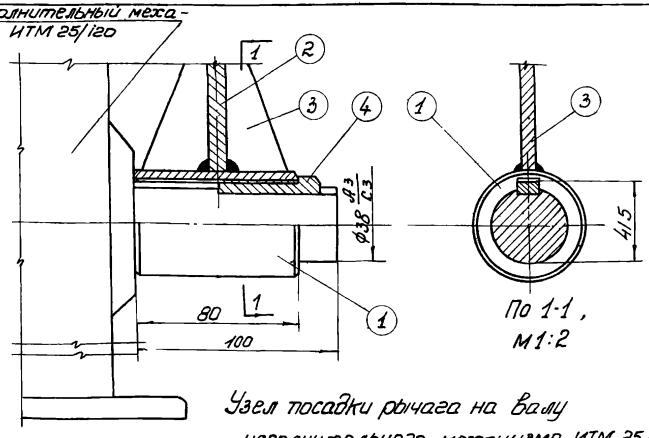

Узел посадки рычага на валу исполнительного механизма ИТМ 25/120

Спецификация материалов

№ дет.	Наименование	Материал	Сортамент	Размер	Кол.	Вес кг 1 шт.	Вес кг Общ.	Примеч.
1	Втулка	ст.5	• ф60	l=80	1	0,72	0,72	
2	Тяга	ст.3	-30×8	l=340	1	0,57	0,57	
3	Косынка	ст.3	Ст. лист. δ=6	l=100	2	0,067	0,134	
4	Шпонка клиновая врезная	ст.45		12×7×40	1	0,023	0,023	ОСТ НКМ 4081

Всего 1.44

ТИПОВЫЕ ЧЕРТЕЖИ	Автоматизированное управление клапанами в камерах ПК5 ф-ПК60 Узлы III-IV - детали 1, 2, 4, 6	ТЧ-128-57 МСПМЖП	Лист 37

Отв. исполн. | Смирнов | Чичкин

2602

Краткое описание схемы автоматизированного управления утепленными клапанами

В схеме предусмотрена возможность автоматизированного или дистанционного управления приводом утепленных клапанов. Переход с ручного управления на автоматизированное осуществляется поворотом переключателя „АВТ" в положение „Автоматизированное управление".

Цепи управления приводом утепленных клапанов сблокированы с пускателем вентилятора. При отключении вентилятора нормально-открытый блок-контакт его пускателя „БК" (см. схему) разрывает цепь тока промежуточного реле „Р", реле отключается и своим нормально-закрытым контактом „Р2" подает ток в катушку магнитного пускателя „П3" исполнительного механизма. Пускатель включается, и двигатель начинает вращаться в сторону закрытия утепленных клапанов Выходной вал исполнительного механизма поворачивается на заданный угол, после чего электродвигатель останавливается конечными выключателями „КВЗ".

При пуске вентилятора блок-контакт „БК" замкнется и реле „Р" сработает. При этом контакты реле переключаются и под напряжением окажется катушка пускателя „ПО"; последний включится и двигатель будет вращаться в сторону открытия утепленных клапанов Остановка двигателя в этом случае осуществляется конечными выключателями „КВО".

Дистанционное управление электродвигателем привода утепленных клапанов осуществляется с помощью переключателя дистанционного управления „ДУ". При этом переключатель „АВТ" ставится в положение „Дистанционное управление".

Спецификация

NN п.п.	Обозн. в схеме	Наименование	тип	технич. характ.	Ед. изм.	Кол.	Примеч.
1		Моторный исполнительный механизм с редуктором и электродвигателем 3-х фазного переменного тока, с электромагнитным тормозом и конечными выключателями.	ИМТ-25/120	380/220 в 150 вт	шт.	1	Изготовитель министерство черной металлургии
2	ПО ПЗ	Магнитный пускатель 3-х фазного переменного тока, реверсивный в защищенном исполнении	П-123-Т	380 в	"	1	без тепловой защиты
3	Р	Реле промежуточное перем. тока с 2 Н.О. и 1 НЗ контактами	ЭП-41/21Б	220 в	"	1	
4	П1, П2, П3	Предохранитель	НЕ-27	до 25 а	"	3	Плавкая вставка 6а
5	ДУт	Переключатель однополюсный на два направления с двумя нулевыми положениями	ПК1-10/Н2	10 а 380 в	"	1	
6	АВт	Переключатель двухполюсный на два направления без нулевого положения	ПК2-10/ЧС	10 а 380 в	"	1	
7		Кабель с винилитовой оболочкой	ВРГ	2х1,5 кв.мм	М		по месту
8		тоже	"	3х1,5 кв.мм	"		—"—
9		Труба газовая	ГОСТ 3262-55	Д=1/2"	"		—"—

типовые чертежи	Описание схемы автоматизированного управления утепленными клапанами и спецификация	ТЧ-128-57 МСПМХП	
		Лист	38

2602

пров. [illegible] 7/XII-60г. копир. [illegible]

gost.e-ecolog.ru