ГОССТРОЙ СССР
ГЛАВНОЕ УПРАВЛЕНИЕ ПО СТРОИТЕЛЬНОМУ ПРОЕКТИРОВАНИЮ
ПРЕДПРИЯТИЙ, ЗДАНИЙ И СООРУЖЕНИЙ
СОЮЗМЕТАЛЛУРГСТРОЙНИИПРОЕКТ
Государственный проектный институт
ЛЕНИНГРАДСКИЙ ПРОМСТРОЙПРОЕКТ

ПОЖАРНЫЕ ЛЕСТНИЦЫ ПРОИЗВОДСТВЕННЫХ ЗДАНИЙ

ЧЕРТЕЖИ ПОВТОРНОГО ПРИМЕНЕНИЯ
А-06/63

Выпуск 2

gost.e-ecolog.ru

ЛЕНИНГРАД 1964

Зак. 132 28.1-1964 г. Тир. 500 Для внутриведомственного распространения цена 60 коп.

ПМГ ЛенПСП. Ленинград, ул.Марата, 90

ГОССТРОЙ СССР
ГЛАВНОЕ УПРАВЛЕНИЕ ПО СТРОИТЕЛЬНОМУ ПРОЕКТИРОВАНИЮ
ПРЕДПРИЯТИЙ, ЗДАНИЙ И СООРУЖЕНИЙ
СОЮЗМЕТАЛЛУРГСТРОЙНИИПРОЕКТ
Государственный проектный институт
ЛЕНИНГРАДСКИЙ ПРОМСТРОЙПРОЕКТ

ПОЖАРНЫЕ ЛЕСТНИЦЫ ПРОИЗВОДСТВЕННЫХ ЗДАНИЙ

ЧЕРТЕЖИ ПОВТОРНОГО ПРИМЕНЕНИЯ
А-06/63

Выпуск 2

УТВЕРЖДЕНО ДЛЯ ОБЯЗАТЕЛЬНОГО ПРИМЕНЕНИЯ В ИНСТИТУТЕ ЛЕНИНГРАДСКИЙ ПРОМСТРОЙПРОЕКТ

Гл.инженер *Абрамов*

23 XII 1963

ЛЕНИНГРАД 1964

Список листов альбома пожарных лестниц 2-го выпуска

Деталировочные чертежи

NN листов	Наименование листов	Прим.	NN листов	Наименование листов	Прим.	NN листов	Наименование листов	Прим.	NN листов	Наименование листов	Прим.
33	ЛП-1		57	ЛП-25		81	ЛП-49		105	ВП-3; ВП-2; КЛ-2	
34	ЛП-2		58	ЛП-26		82	ЛП-50		106	ВП-3; ВП-2; КЛ-1; КЛ-2	
35	ЛП-3		59	ЛП-27		83	ЛП-51		107	ВП-4; ВП-2; КЛ-1	
36	ЛП-4		60	ЛП-28		84	ЛП-52		108	ВП-4; ВП-2; КЛ-3	
37	ЛП-5		61	ЛП-29		85	ЛП-53		109	ВП-5; ВП-2; КЛ-3	
38	ЛП-6		62	ЛП-30		86	ЛП-54		110	ВП-5; ВП-2; КЛ-3	
39	ЛП-7		63	ЛП-31		87	ЛП-55		111	ВП-5; ВП-2; КЛ-4	
40	ЛП-8		64	ЛП-32		88	ЛП-56		112	ВП-5; ВП-2; КЛ-3; КЛ-4	
41	ЛП-9		65	ЛП-33		89	ЛП-57		113	ПП-1	
42	ЛП-10		66	ЛП-34		90	ЛП-58; КЛ-25		114	ПП-1	
43	ЛП-11		67	ЛП-35		91	ЛП-59; КЛ-25		115	Крепление лестницы при установке между колоннами КЛ-15; КЛ-20.	
44	ЛП-12		68	ЛП-36		92	ЛП-60; КЛ-25		116	Крепление лестницы при установке между колоннами КЛ-16, КЛ-21.	
45	ЛП-13		69	ЛП-37		93	ЛП-61; КЛ-25		117	Крепление лестницы при установке между колоннами КЛ-17; КЛ-22.	
46	ЛП-14		70	ЛП-38		94	ЛП-62; КЛ-25		118	Крепление лестницы при установке между колоннами КЛ-18 КЛ-23.	
47	ЛП-15		71	ЛП-39		95	ЛП-63; КЛ-25		119	Крепление лестницы при установке между колоннами КЛ-19; КЛ-24.	
48	ЛП-16		72	ЛП-40		96	ЛП-64; КЛ-25		120	Крепление лестницы при установке между колоннами КЛ-5; КЛ-10.	
49	ЛП-17		73	ЛП-41		97	ЛП-65; КЛ-25		121	Крепление лестницы при установке между колоннами КЛ-6; КЛ-11.	
50	ЛП-18		74	ЛП-42		98	ЛП-66; КЛ-25		122	Крепление лестницы при установке между колоннами КЛ-7; КЛ-12.	
51	ЛП-19		75	ЛП-43		99	ЛП-67; КЛ-25		123	Крепление лестницы при установке между колоннами КЛ-8; КЛ-13.	
52	ЛП-20		76	ЛП-44		100	ЛП-68; КЛ-25		124	Крепление лестницы при установке между колоннами КЛ-9; КЛ-14	
53	ЛП-21		77	ЛП-45		101	ВП-1; ВП-2; КЛ-1		125	ВП-6; ВП-2; КЛ-3	
54	ЛП-22		78	ЛП-46		102	ВП-1; ВП-2; КЛ-1		126	ВП-6; ВП-2; КЛ-3	
55	ЛП-23		79	ЛП-47		103	ВП-3; ВП-2; КЛ-1		127	ВП-1; ВП-2.	
56	ЛП-24		80	ЛП-48		104	ВП-3; ВП-2; КЛ-1		128	ВП-6; ВП-2	

Госстрой СССР ГПИ Ленинградский Промстройпроект	Чертежи повторного применения	19 – 63	
	Пожарные лестницы производственных зданий	Объект А-06/63	
	Список листов альбома пожарных лестниц 2-го выпуска.	Лист 19	

Гл. инж. проекта Ленин
Нач. сект. Ярошкин
Гл. инж. пр. Гладкий
Гл. спец. Шапиро
Проверил Шапиро
Конструктор Шапиро

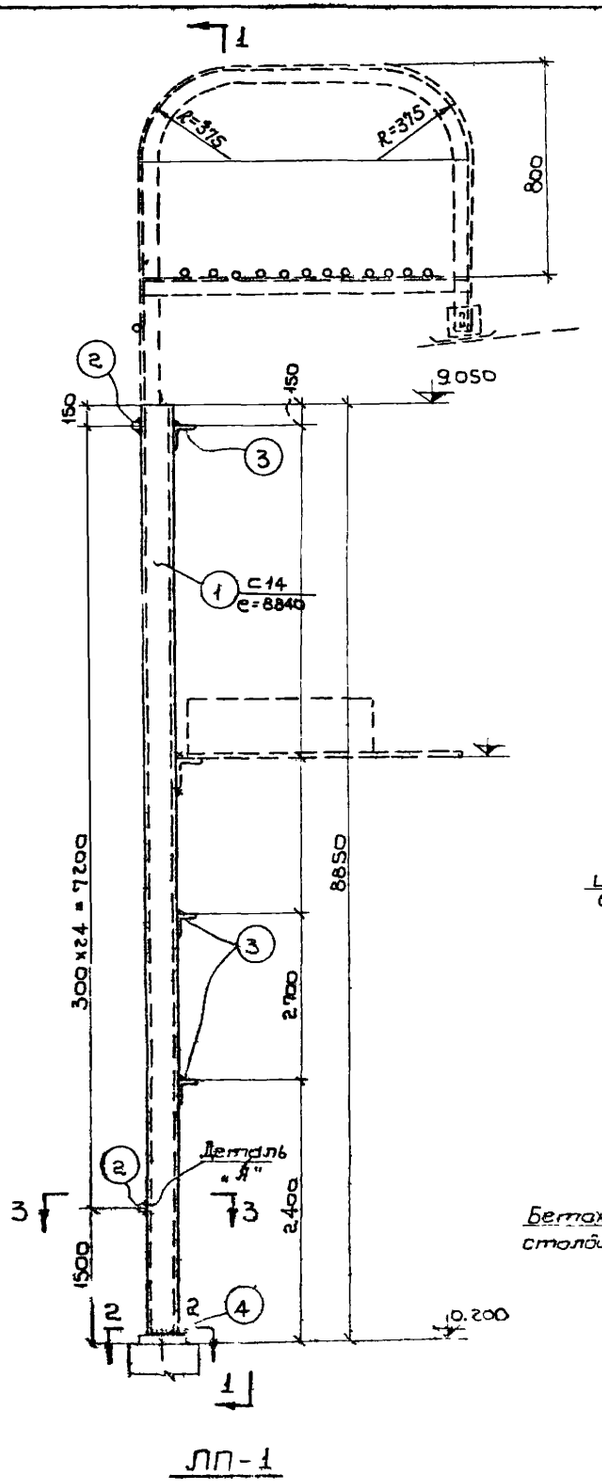

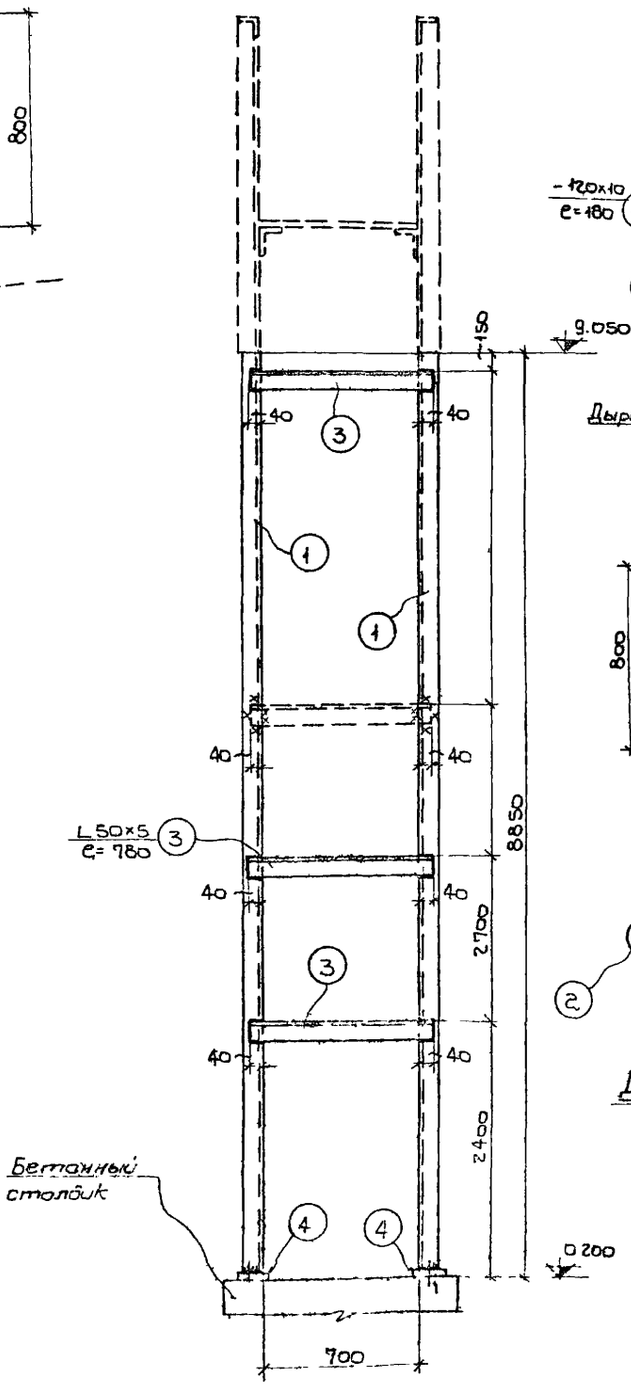

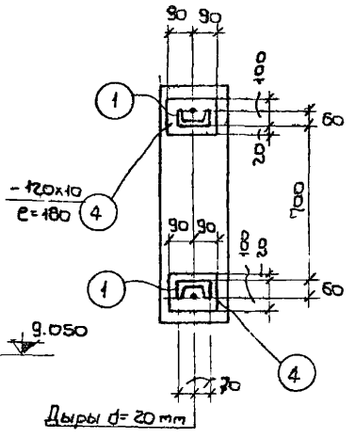

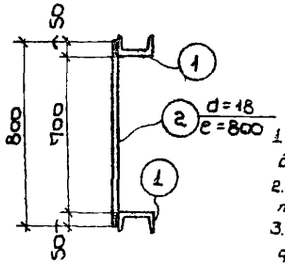

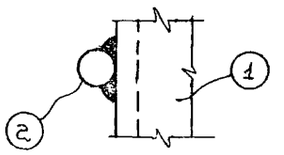

Спецификация стали на одну штуку марки

Материал: сталь ВЗкп с расчетным сопротивлением R=2100 кг/см²

Марка	№ поз.	Профиль	Длина мм	Количество		Вес кг			Примечание
						штуки	всего	марки	
ЛП-1	1	[14	8840	2	—	109.0	218.0	270	
	2	d=18	800	25	—	1.6	40.0		
	3	L50×5	780	3	—	2.9	9.0		
	4	—120×10	180	2	—	1.5	3.0		

Условные обозначения:

- Шов угловой (баликовый) с ближней стороны
- Шов угловой (баликовый) с дальней стороны
- Шов угловой (баликовый) с обеих сторон
- Монтажный шов
- Дыра

Примечания:

1. Чертеж повторного применения пожарной лестницы разработан для высоты здания до нижнего пояса фермы (или балки) h=8.400
2. Схема расположения пожарной лестницы в плане и её привязка показывается на чертежах марки АР или КМ.
3. Пунктиром показан верхний оголовок, который зависит от высоты фасада и применяется в каждом отдельном случае.
4. В случае если пожарная лестница устанавливается против оси колонны, то следует:
   а) Если колонна железобетонная, в ней необходимо заложить деталь к которой затем приваривается крепежный элемент лестницы.
   б) Если колонна металлическая, то крепежный элемент приваривается непосредственно к металлической колонне.
5. В случае если пожарная лестница устанавливается в протяжке между колоннами, то в железобетонной колонне необходимо заложить закладные для крепления горизонтального элемента по чертежу 5.17.29. и этот чертеж надо приложить к лестнице.
6. Расход металла на пожарные лестницы дается на листах схем № 6, 18. настоящего альбома
7. После установки лестницы на болтах, места сопряжения элементов лестницы приварить монтажным швом h=6мм
8. Материал конструкций сталь марки В-СТ-3кп для сварных конструкций по ГОСТ'у 380-60.
9. Сварку производить электродами типа Э-42 и Э-42а по ГОСТ'у 9466-60 и по ГОСТ'у 9467-60.
10. Конструкция лестницы окрашивается за два раза масляной краской
11. Все швы h=6мм.

Госстрой СССР ГПИ Ленинградский Промстройпроект	Чертежи повторного применения. Пожарные лестницы производственных зданий.	19 62	
		1.5.8	
		Н-08	55
	ЛП-1		33

Гип инж. Трофимов
Гл. инж. пр-та Кучин
Гл. констр. Соляник
Нач. отд. Маркелов
Проверил Байкова
Разраб. Байкова
Копировал
Зав. маст. Кузнецов

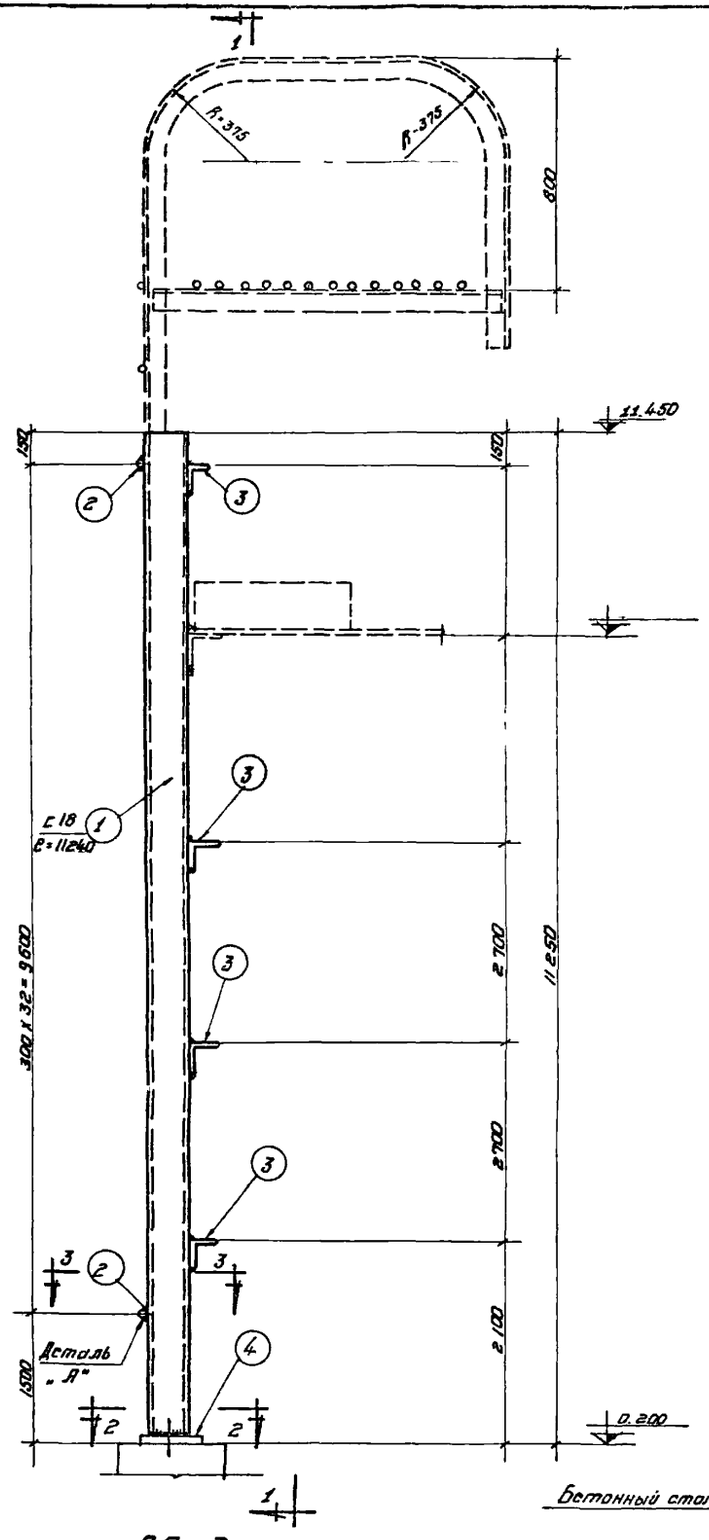

ЛП-3

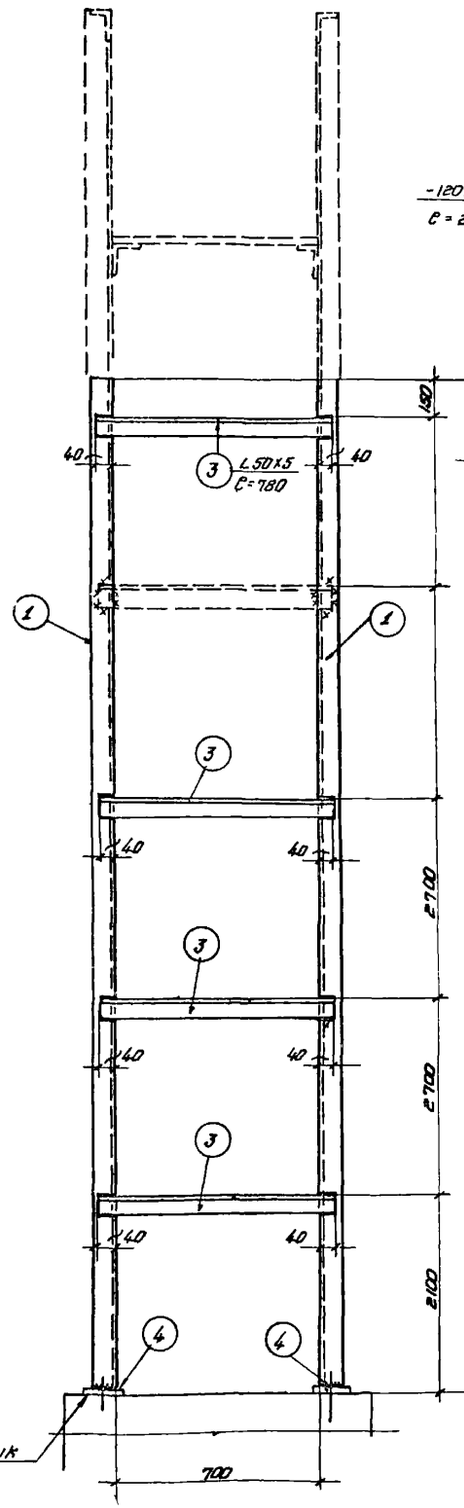

ПО 1-1

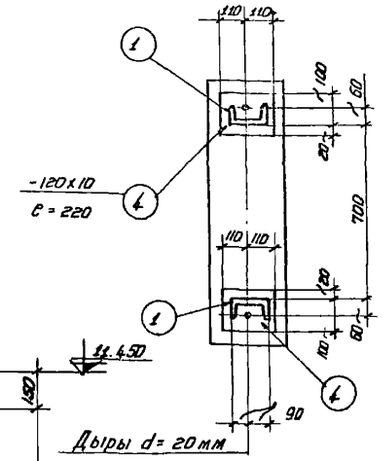

ПО 2-2

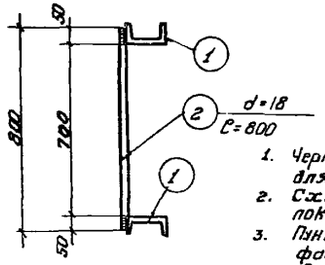

ПО 3-3

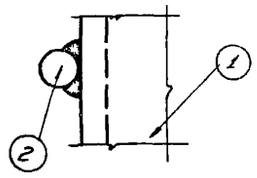

Деталь „А"

Спецификация стали на одну штуку марки

Материал: сталь ВЗкп с расчетным сопротивлением R = 2100 кг/см²

Марка	№ поз.	Профиль	Длина мм	Количество т	Количество н	Вес кг: Штуки	Вес кг: Номера	Вес кг: Марки	Примечание
ЛП-3	1	⊏ 18	11240	2	–	184,0	368,0	437	
	2	d = 18	800	33	–	1,6	53,0		
	3	L 50x5	780	4	–	2,9	12,0		
	4	-120x10	220	2	–	2,0	4,0		

Условные обозначения:

- Шов угловой (валиковый) с ближней стороны.
- Шов угловой (валиковый) с дальней стороны.
- Шов угловой (валиковый) с обеих сторон.
- Монтажный шов.
- Дырд.

Примечания:

1. Чертеж повторного применения пожарной лестницы разработан для высоты здания до нижнего пояса фермы (или балки) h = 10.800.
2. Схема расположения пожарной лестницы в плане и ее привязка показывается на чертежах марки АР или КМ.
3. Пунктиром показан верхний оголовок, который зависит от высоты фасада и применяется в каждом отдельном случае.
4. В случае, если пожарная лестница устанавливается против оси колонны, то следует:
   а) Если колонна железобетонная, в ней необходимо заложить деталь к которой затем приваривается крепежный элемент лестницы
   б) Если колонна металлическая, то крепежный элемент приваривается непосредственно к металлической колонне.
5. В случае, если пожарная лестница устанавливается в промежутке между колоннами, то в железобетонной колонне необходимо заложить закладные для крепления горизонтального элемента по чертежу 5.17.29 и этот чертеж надо приложить к лестнице.
6. Расход металла на пожарные лестницы дается на листах схем № Б. 18 настоящего альбома.
7. После выверки лестницы на болтах, места сопряжения элементов лестницы приваривать монтажным швом h = 6мм.
8. Материал конструкций сталь марки В-Ст-3кп для сборных конструкций по ГОСТ'у 380-60.
9. Сварку производить электродами типа Э-42 и Э-42а по ГОСТ'у 9466-60 и по ГОСТ'у 9467-60.
10. Конструкция лестницы окрашивается за два раза масляной краской.
11. Все швы h = 6мм.

Госстрой СССР ГПИ Ленинградский Промстройпроект	Чертежи повторного применения	19-23/VII-63	
	Пожарные лестницы производственных зданий	объект А-06/63	
	ЛП-3	лист 35	

Гл. инж. ин-та Беляк
Нач. тех. отд. Агроскин
Гл. инж. пр-та Рачкин
Проектировал Бойкова
Конструктор Бойкова
Гл. конст. ин-та Ерошов
Гл. конст. отд. Егошин
Гл. инж. пр-та Каплан
Проверил Марселова
Нач. Шеин
Нач. Мел-

Спецификация стали на одну штуку марки.

Материал: сталь ВЗкп с расчетным сопротивлением R=2100 кг/см²

Марка	№ поз.	Профиль	Длина мм	Количество m	Количество H	Вес кг Штуки	Вес кг Номера	Вес кг Марки	Примечание
ЛП-4	1	[22	13040	2	–	274,0	548,0	627	
	2	d = 18	800	39	–	1,6	62,0		
	3	L 50×5	780	4	–	2,9	12,0		
	4	-120×10	260	2	–	2,4	5,0		

Условные обозначения:

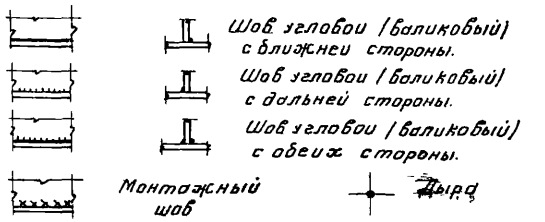

Примечания:

1. Чертеж повторного применения пожарной лестницы разработан для высоты здания до нижнего пояса фермы (или балки) h=12.600.
2. Схема расположения пожарной лестницы в плане и ее привязка показывается на чертежах марки АР или КМ.
3. Пунктиром показан верхний оголовок, который забивается от высоты фасада и применяется в каждом отдельном случае.
4. В случае, если пожарная лестница устанавливается против оси колонны, то следует:
   а. Если колонна железобетонная, в ней необходимо заложить деталь к которой затем привариваются крепежный элемент лестницы.
   б. Если колонна металлическая, то крепежный элемент приваривается непосредственно к металлической колонне.
5. В случае, если пожарная лестница устанавливается в промежутке между колоннами, то в железобетонной колонне необходимо заложить закладные для крепления горизонтального элемента по чертежу 5.17.29 и этот чертеж надо приложить к лестнице.
6. Расход металла на пожарные лестницы дается на листах схем N 6.18 настоящего альбома.
7. После выверки лестницы на болтах, места сопряжения элементов лестницы приварить монтажным швом h=6мм.
8. Материал конструкций сталь марки В-СТ-3кп для сварных конструкции по гост'у 380-60.
9. Сварку производить электродами типа Э-42 и Э-42а по гост'у 9466-60 и по гост'у 9467-60.
10. Конструкция лестницы окрашивается за два раза масляной краской.
11. Все швы h= 6мм.

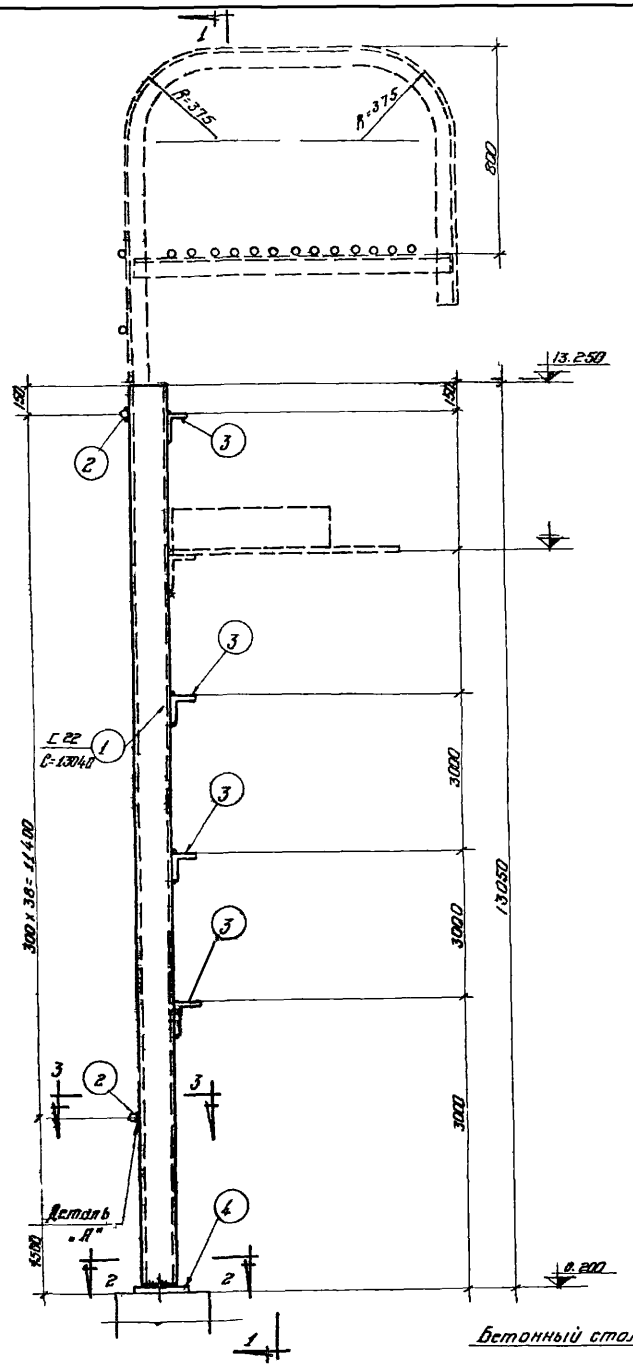

ЛП-4

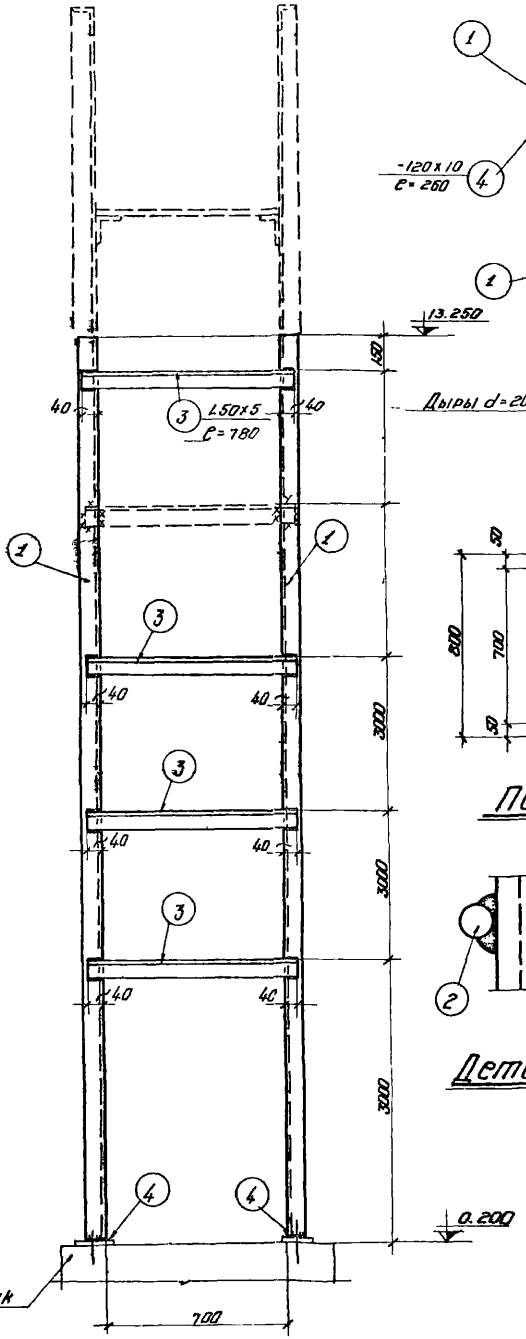

ПО 1-1

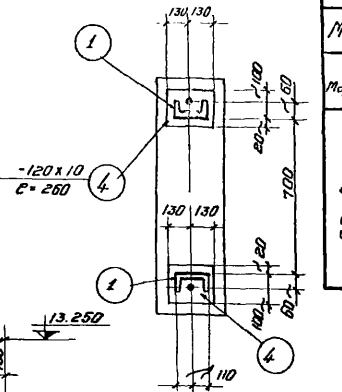

ПО 2-2

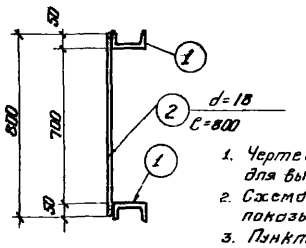

ПО 3-3

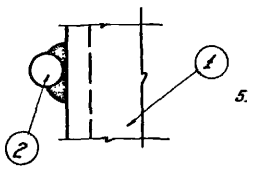

Деталь „А"

| | | |

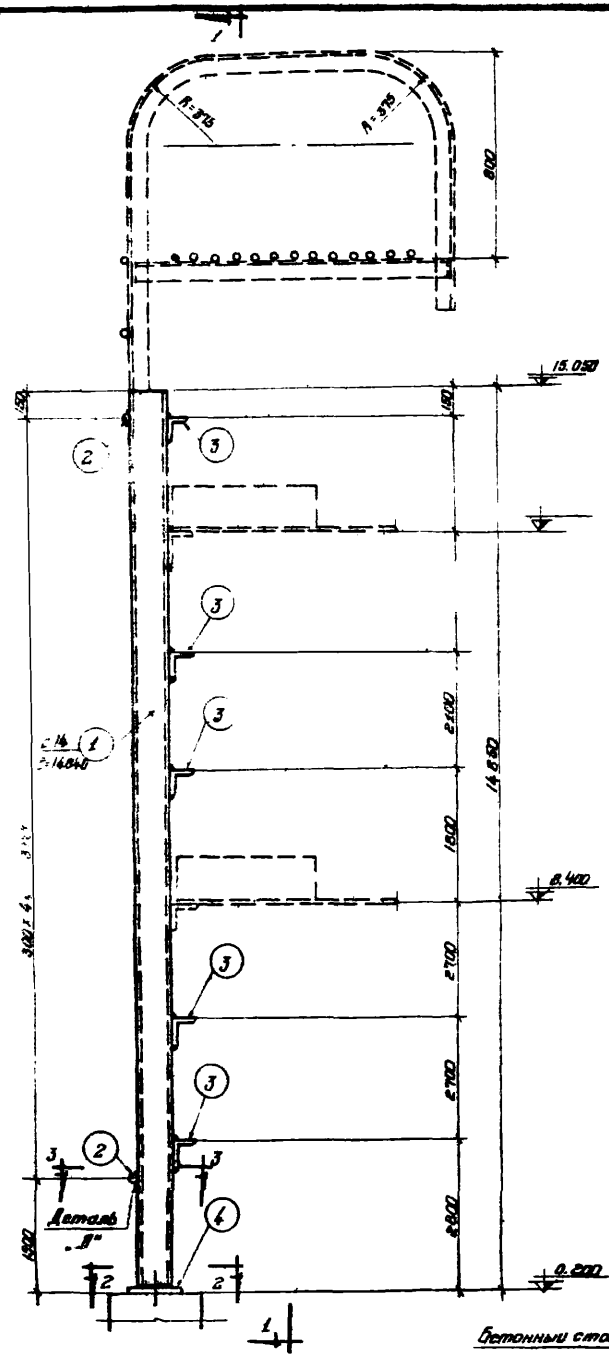

ЛП-5

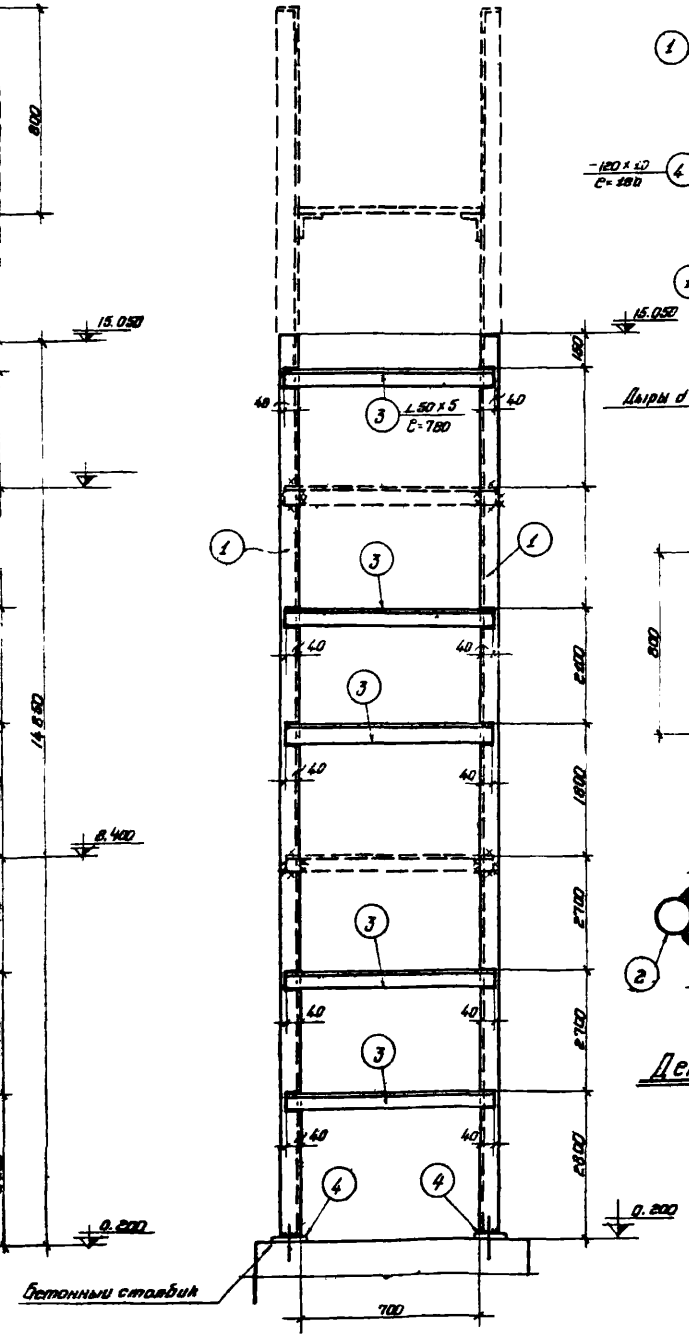

ПО 1-1

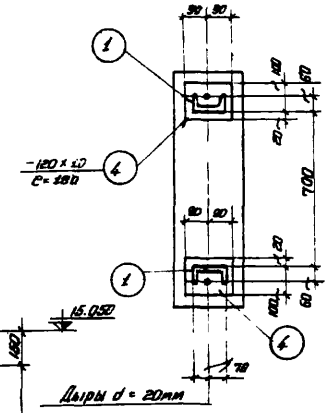

ПО 2-2

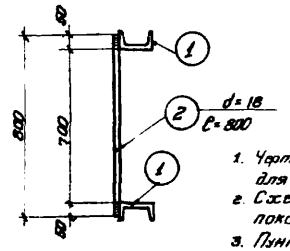

ПО 3-3

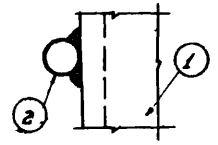

Деталь „А"

Спецификация стали на одну штуку марки.

Материал: сталь В3кп с расчетным сопротивлением R=2100 кг/см²

Марка	№ поз.	Профиль	Длина мм	Количество т	Количество н	Вес кг штуки	Вес кг номера	Вес кг марки	Примечание
ЛП-5	1	[14	14840	2	–	183.0	366.0	456	
	2	d=18	800	45	–	1,6	72.0		
	3	L 50×5	780	5	–	2.9	15.0		
	4	-120×10	180	2	–	1.7	3.0		

Условные обозначения

Шов угловой (валиковый) с ближней стороны.

Шов угловой (валиковый) с дальней стороны.

Шов угловой (валиковый) с обеих сторон.

Монтажный шов

Дыра.

Примечания:

1. Чертеж повторного применения пожарной лестницы разработан для высоты здания до нижнего пояса фермы (или балки) h=14400
2. Схема расположения пожарной лестницы в плане и ее привязка показывается на чертежах марки АР или КМ.
3. Пунктиром показан верхний оголовок, который зависит от высоты фасада и применяется в каждом отдельном случае.
4. В случае, если пожарная лестница устанавливается против оси колонны, то следует:
   а) Если колонна железобетонная, в ней необходимо заложить деталь на ▽ 8.400 к которой затем приваривается крепежный элемент лестницы.
   б) Если колонна металлическая, то крепежный элемент приваривается непосредственно к металлической колонне.
5. В случае, если пожарная лестница устанавливается в промежутке между колоннами, то в железобетонной колонне необходимо заложить закладные для крепления горизонтального элемента по чертежу 5.17.29 и этот чертеж надо приложить к лестнице.
6. Расход металла на пожарные лестницы дается на листах схем № 6,18 настоящего альбома.
7. После выверки лестницы на болтах, места сопряжения элементов лестницы, приваривать монтажным швом h=6мм.
8. Материал конструкций сталь марки В-СТ-3кп для сварных конструкций по ГОСТ'у 380-60.
9. Сварку производить электродами типа Э-42 и Э-42а по ГОСТ'у 9466-60 и по ГОСТ'у 9467-60.
10. Конструкция лестницы окрашивается за два раза масляной краской.
11. Все швы h=6мм.

Госстрой СССР ГПИ Ленинградский Промстройпроект	Чертежи повторного применения.	19 [illegible] 63
	Пожарные лестницы производственных зданий.	А-06/63
	ЛП-5	37

Ел. конструкт. Ефимов, Ел. конструкт. Ицошин, Каплан, Каплан, Маркелова, Проверил, Байкова, Белик, Агроскин

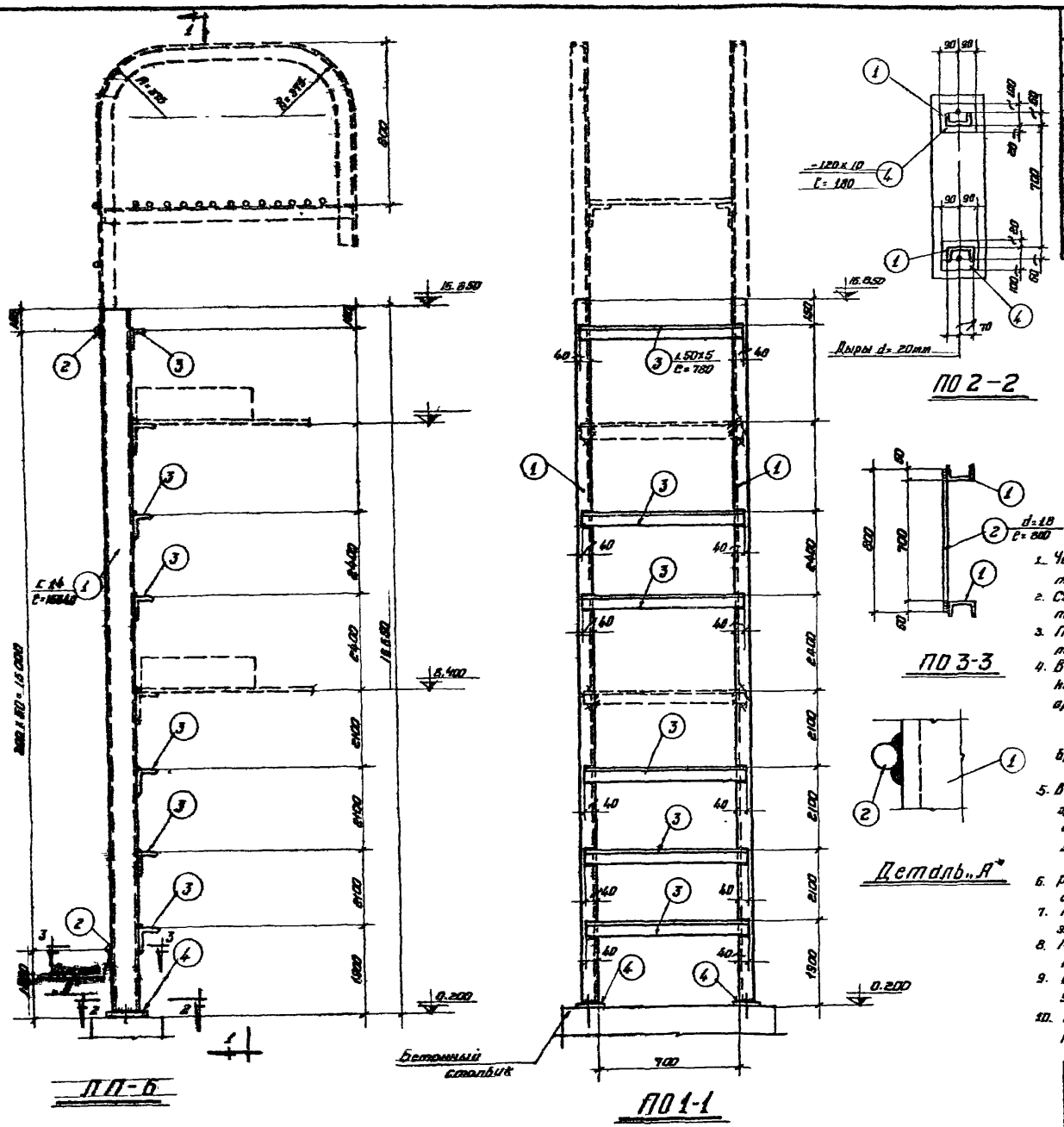

Спецификация стали на одну штуку марки

Материал сталь В3кп с расчетным сопротивлением $R=2100$ кг/см²

Марка	№ поз.	Профиль	Длина мм	Количество т	Количество н	Вес в кг штуки	Вес в кг номера	Вес в кг марки	Примечание
ЛП-6	1	[14	16640	2	–	204.7	409.0	511	
	2	d=18	800	51	–	1.6	82.0		
	3	∟ 50×5	780	6	–	2.9	17.0		
	4	– 120×10	180	2	–	1.5	3.0		

Условные обозначения

Шов угловой (валиковый) ближней стороны.

Шов угловой (валиковый) с дальней стороны.

Шов угловой (валиковый) с обеих сторон.

Монтажный шов

Дыра

Примечания

1. Чертеж повторного применения пожарной лестницы разработан для высоты здания до нижнего пояса фермы (или балки) h=16.200.
2. Схема расположения пожарной лестницы в плане и ее привязка показывается на чертежах марки АР или КМ
3. Пунктиром показан верхний оголовок, который зависит от высоты фасада и применяется в каждом отдельном случае.
4. В случае, если пожарная лестница устанавливается против оси колонны, то следует:
   а) Если колонна железобетонная, в ней необходимо запрятать деталь на ⌀ 8.400 к которой затем приваривается крепежный элемент лестницы.
   б) Если колонна металлическая, то крепежный элемент приваривается непосредственно к металлической колонне.
5. В случае, если пожарная лестница устанавливается в промежутке между колоннами, то в железобетонной колонне необходимо заложить закладные для крепления горизонтального элемента по чертежу 5,17,29 и этот чертеж надо приложить к лестнице.
6. Расход металла на пожарные лестницы дается на листах схем № 7.19 настоящего альбома.
7. После выверки лестницы на болтах, места сопряжения элементов лестницы, приварить монтажным швом h=6мм.
8. Материал конструкций сталь марки В-Ст-3кп для сварных конструкций по ГОСТ'у 380-60.
9. Сварку производить электродами типа Э-42 и Э-42а по ГОСТ'у 9466-60 и по ГОСТ'у 9467-60.
10. Конструкция лестницы окрашивается за два раза масляной краской. 11 Все швы h=6мм

Госстрой СССР ГПИ Ленинградский Промстройпроект	Чертежи повторного применения	19—68
	Пожарные лестницы производственных зданий.	Лист А-06/63
	ЛП-6	Лист 18

Гл. инженер Ефимов; Гл. конструктор Белик; Гл. конструктор Агроскин; Изюмин; Каплан; Каплан; Марченко; Проверил Байкова; Конструктор

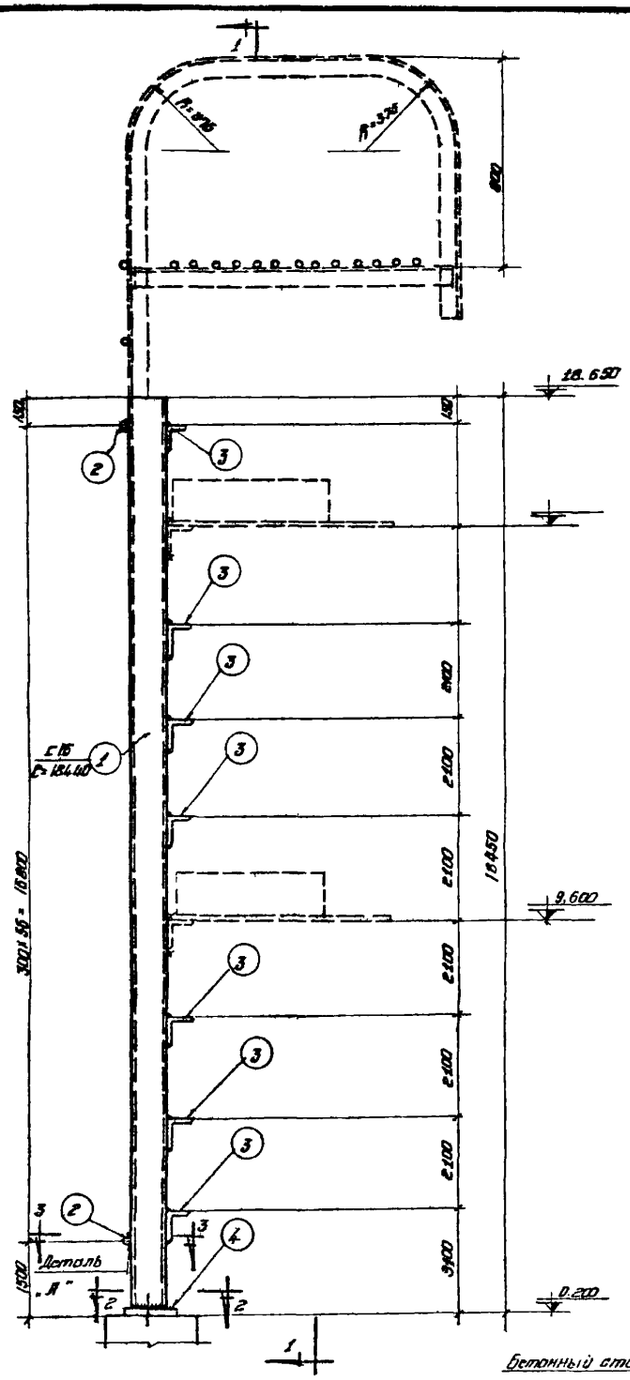

ЛП-7

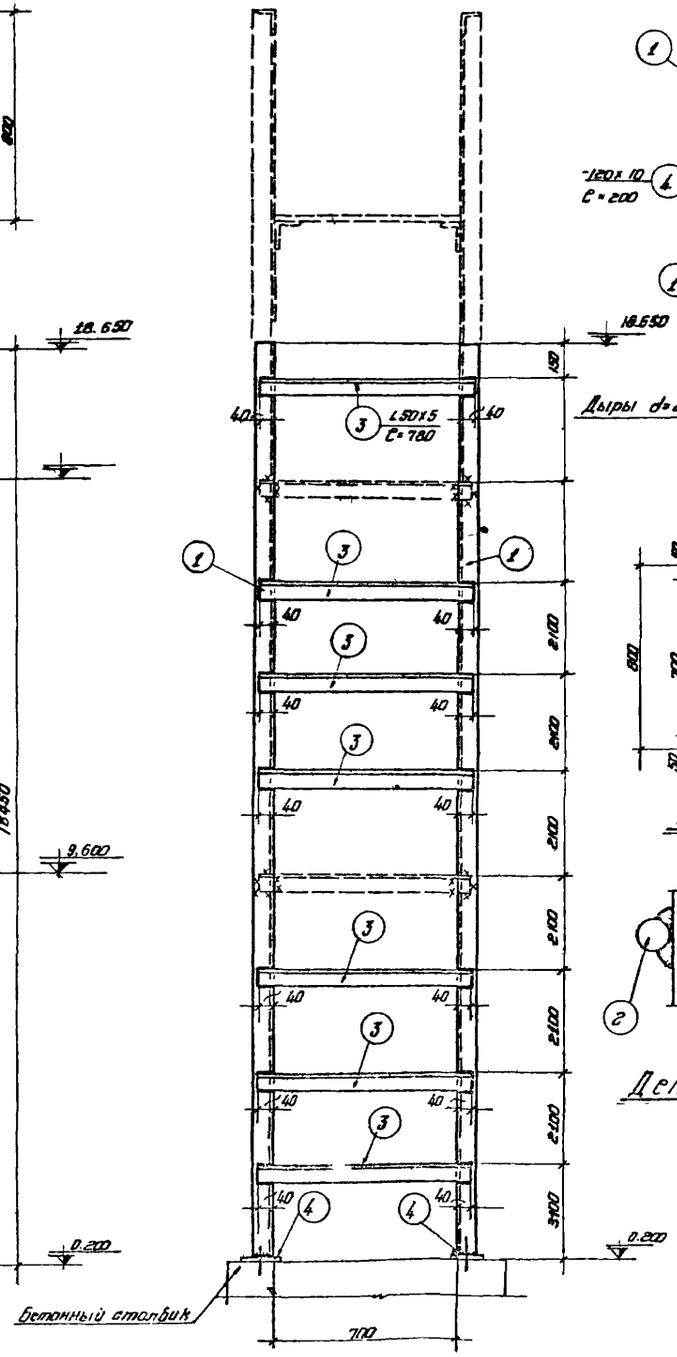

ПО1-1

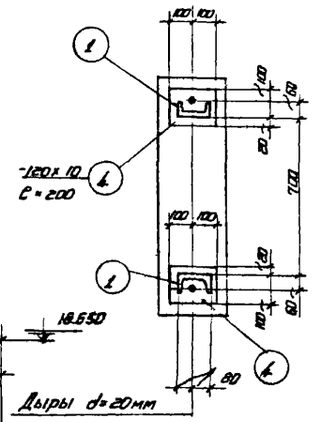

ПО2-2

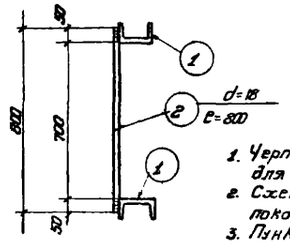

ПО3-3

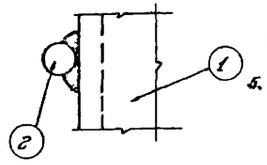

Деталь „А"

Спецификация стали на одну штуку марки

Материал: сталь В3кп с расчетным сопротивлением R=2100 кг/см²

Марка	№ поз.	Профиль	Длина мм	Количество		Вес кг			Примечание
				т	н	Штуки	Номера	Марки	
ЛП-7	1	C 16	18440	2	—	262.0	524.0	639	
	2	d=18	800	57	—	1,6	91.0		
	3	L 50×5	780	7	—	2,9	20.0		
	4	-120×10	200	2	—	1,9	4.0		

Условные обозначения:

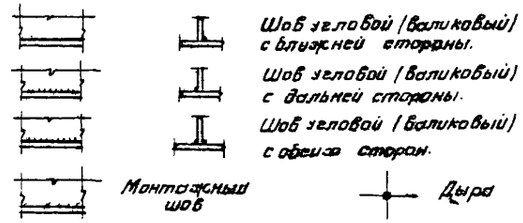

Примечания:

1. Чертеж повторного применения пожарной лестницы разработан для высоты здания до нижнего пояса фермы (или балки) h=18000.
2. Схема расположения пожарной лестницы в плане и ее привязка показывается на чертежах марки АР или КМ.
3. Пунктиром показан верхний оголовок, который зависит от высоты фасада и применяется в каждом отдельном случае.
4. В случае, если пожарная лестница устанавливается против оси колонны, то следует:
   а) Если колонна железобетонная, в ней необходимо заложить деталь на ▽ 9.600, к которой затем приваривается крепежный элемент лестницы.
   б) Если колонна металлическая, то крепежный элемент приваривается непосредственно к металлической колонне.
5. В случае, если пожарная лестница устанавливается в промежутке между колоннами, то в железобетонной колонне необходимо заложить закладные для крепления горизонтального элемента по чертежу 5,17,29 и этот чертеж надо приложить к лестнице.
6. Расход металла на пожарные лестницы дается на листах схем № 7.19 настоящего альбома.
7. После выверки лестницы на болтах, места сопряжения элементов лестницы приваривать монтажным швом h=6мм.
8. Материал конструкций сталь марки В-СТ-3кп для сварных конструкций по ГОСТ'У 380-60.
9. Сварку производить электродами типа Э-42 и Э-42а по ГОСТ'У 9466-60 и по ГОСТ'У 9467-60
10. Конструкция лестницы окрашивается за два раза масляной краской.
11. Все швы h=6мм.

Госстрой СССР ГПИ Ленинградский Промстройпроект	Чертежи повторного применения.	19 23/XII 63
	Пожарные лестницы производственных зданий.	А-06/63
	ЛП-7	39

Гл. инжен. пр. Белик
Нач. техн. отд. Агроскин
Гл. инж. пр-та
Проектирав. Байкова
Конструктор Маркелова
Проверил Байкова
Гл. констр. инж.
Гл. констр. отд.
Ефимов
Игошин
Каплан
Каплан

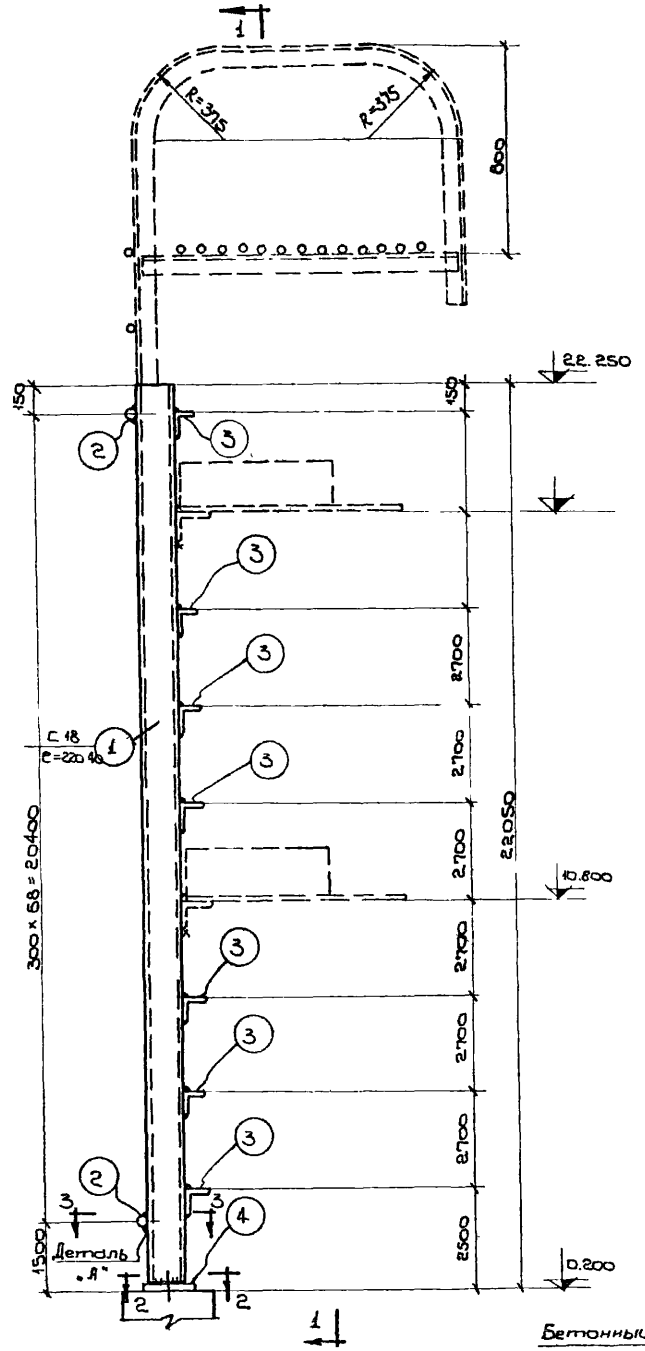

ЛП-8

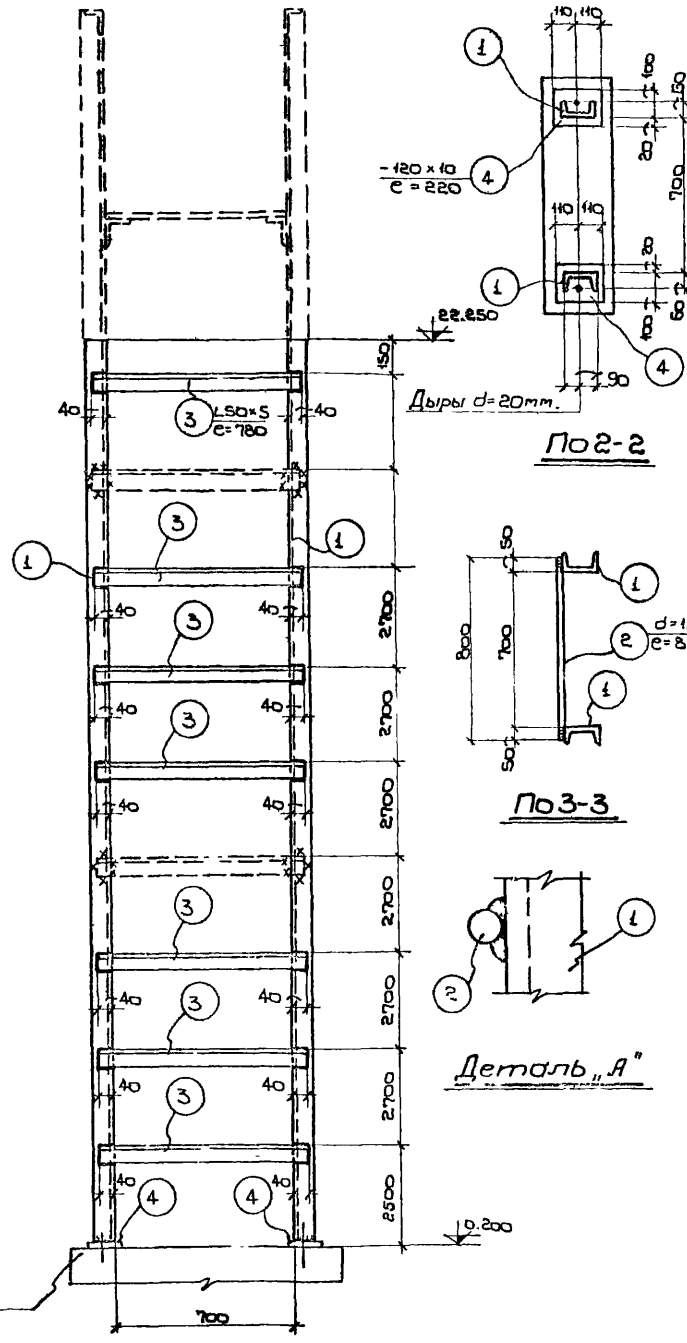

По1-1

По2-2

По3-3

Деталь „А"

Спецификация стали на одну штуку марки.

Материал: сталь ВЗкп с расчетным сопротивлением $R = 2100 кг/см^2$

Марка	№ поз.	Профиль	Длина мм	Количество Т	Количество Н	Вес кг. штуки	Вес кг. марки	Марка	Примечание
ЛП-8	1	С 18	22040	2	–	360.0	720.0	853	
	2	d=18	800	69	–	1.6	110.0		
	3	L50×5	780	7	–	2.9	20.0		
	4	–120×10	220	2	–	2.0	4.0		

Условные обозначения:

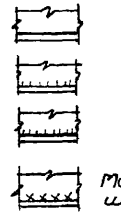

Шов угловой (валиковый) с ближней стороны.

Шов угловой (валиковый) с дальней стороны.

Шов угловой (валиковый) с обеих сторон.

Монтажным шов

Дыра

Примечания:

1. Чертеж повторного применения пожарной лестницы разработан для высоты здания до нижнего пояса фермы (или балки) h = 21.600
2. Схема расположения пожарной лестницы в плане и её привязка показывается на чертежах марки АР или КМ.
3. Пунктиром показан верхний оголовок, который зависит от высоты фасада и применяется в каждом отдельном случае.
4. В случае, если пожарная лестница устанавливается против оси колонны, то следует:
   а) Если колонна железобетонная в ней необходимо заложить деталь на ▽10,800 к которой затем приваривается крепежный элемент лестницы.
   б) Если колонна металлическая, то крепежный элемент приваривается непосредственно к металлической колонне.
5. В случае, если пожарная лестница устанавливается в протемпротежутке между колоннами, то в железобетонной колонне необходимо заложить закладные для крепления горизонтального элемента по чертежу 5.17.29 и этот чертеж надо приложить к лестнице.
6. Расход металла на пожарные лестницы дается на листах схем № 7.19 настоящего альбома.
7. После выверки лестницы на болтах, места сопряжения элементов лестницы приварить монтажным швом h = 6мм.
8. Материал конструкций сталь марки ВСТ-3кп для сварных конструкций по ГОСТу 380-60.
9. Сварку производить электродами типа Э-42 и Э-42а по ГОСТ, у 9466-60 и по ГОСТу 9467-60.
10. Конструкция лестницы окрашивается за два раза масляной краской.
11. Все швы h = 6мм.

Госстрой СССР ГПИ Ленинградский Промстройпроект	Чертежи повторного применения. Пожарные лестницы производственных зданий. ЛП-8	19 42/17 83	
		объект	А-08/63
		лист	40

Гл. инженер инст. Ефимов
Нач. техн. отд. Ушкин
Гл. инж. пр-та Копелян
Проектировал Копелян
Конструктор Маркелова

Гл. инженер Ефимов
Гл. конструктор Ушкин
Гл. инженер отд. Копелян
Проверил Байкова

Бетон Байкова
Арматура
Дубликат

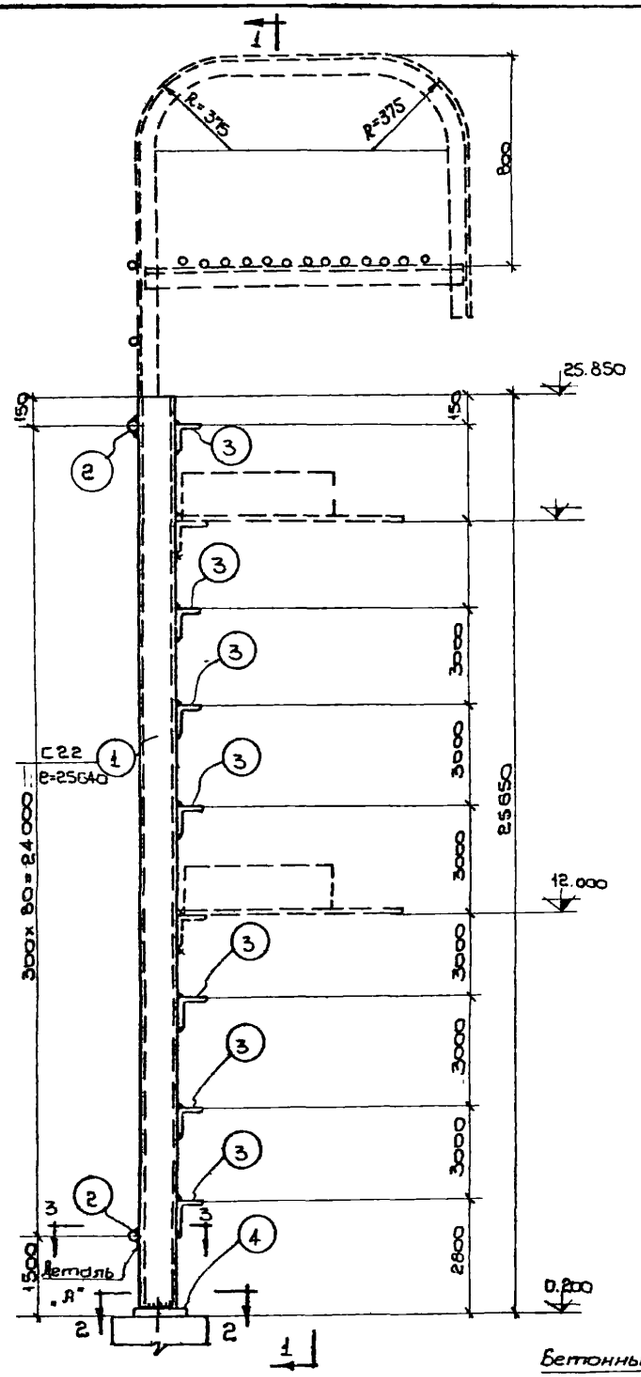

ЛП-9

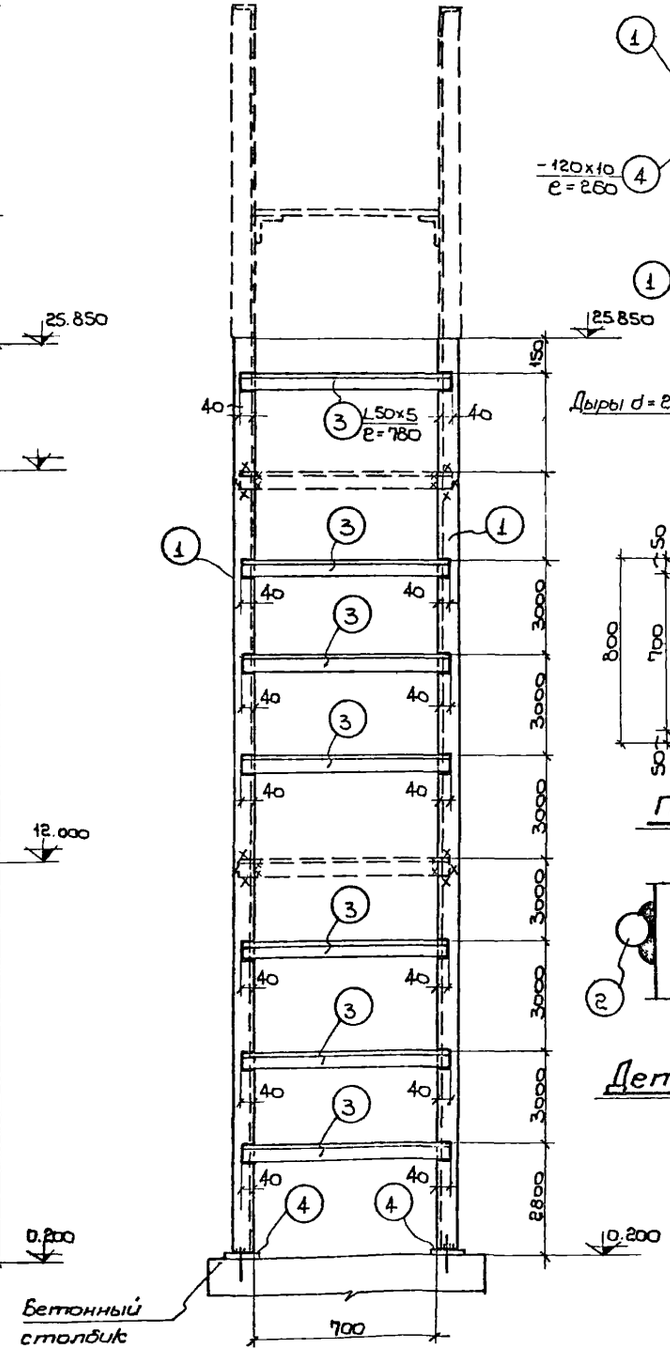

По 1-1

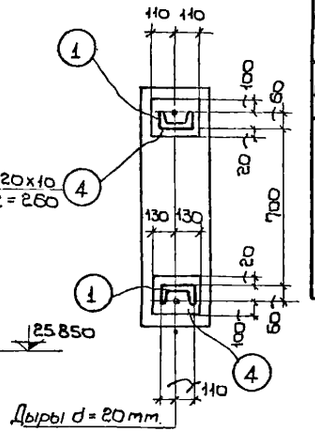

По 2-2

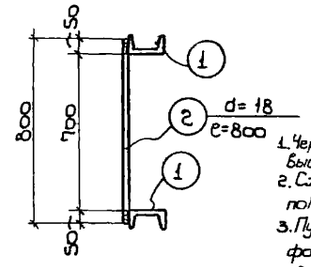

По 3-3

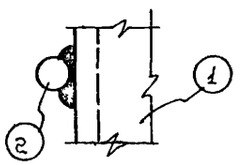

Деталь „А"

Спецификация стали на одну штуку марки

Материал: сталь В3кп с расчетным сопротивлением R=2100 кг/см²

Марка	№ поз.	Профиль	Длина мм	Количество т	Количество н	Вес кг штуки	Вес кг номера	Вес кг марки	Примечание
ЛП-9	1	C22	25640	2	—	540.0	1080.0	1235	
	2	d=18	800	81	—	1.6	130.0		
	3	L50×5	780	7	—	2.9	20.0		
	4	—120×10	260	2	—	2.4	5.0		

Условные обозначения:

Шов угловой (валиковый) с ближней стороны.

Шов угловой (валиковый) с дальней стороны.

Шов угловой (валиковый) с обеих сторон.

Монтажный шов.

Дыра

Примечания:

1. Чертеж повторного применения пожарной лестницы разработан для высоты здания до нижнего пояса фермы (или балки) h=25.200.
2. Схема расположения пожарной лестницы в плане и её привязка показывается на чертежах марки АР или КМ.
3. Пунктиром показан верхний оголовок, который зависит от высоты фасада и применяется в каждом отдельном случае.
4. В случае, если пожарная лестница устанавливается против оси колонны, то следует:
   а) Если колонна железобетонная, в ней необходимо заложить деталь на ▽ 12,000 к которой затем приваривается крепежный элемент лестницы.
   б) Если колонна металлическая, то крепежный элемент приваривается непосредственно к металлической колонне.
5. В случае, если пожарная лестница устанавливается в промежутке между колоннами, то в железобетонной колонне необходимо заложить закладные для крепления горизонтального элемента по чертежу 5, 17, 29 и этот чертеж надо приложить к лестнице.
6. Расход металла на пожарные лестницы дается на листах схем № 7, 19 настоящего альбома.
7. После выверки лестницы на болтах, места сопряжения элементов лестницы приварить монтажным швом h=6 мм.
8. Материал конструкций сталь марки В СТ-3кп для сварных конструкций по ГОСТ у 380-60.
9. Сварку производить электродами типа Э-42 и Э-42а по ГОСТ у 9466-60 и по ГОСТ у 9467-60.
10. Конструкция лестницы окрашивается за два раза масляной краской.
11. Все швы h=6 мм.

Госстрой СССР ГПИ Ленинградский Промстройпроект	Чертежи повторного применения.	19 23/VII 63
	Пожарные лестницы производственных зданий.	объект А-06/63
	ЛП-9	лист 41

Гл. инженер инс.	Ефимов	Гл. констр. инс.	Белик	
Нач. техн. отд.	Игошин	Гл. констр. отд.	Агроскин	
Гл. инж. пр-та	Каплан			
Проектиров.	Каплан			
Конструктор	Маркелова	Проверил	Бабкова	

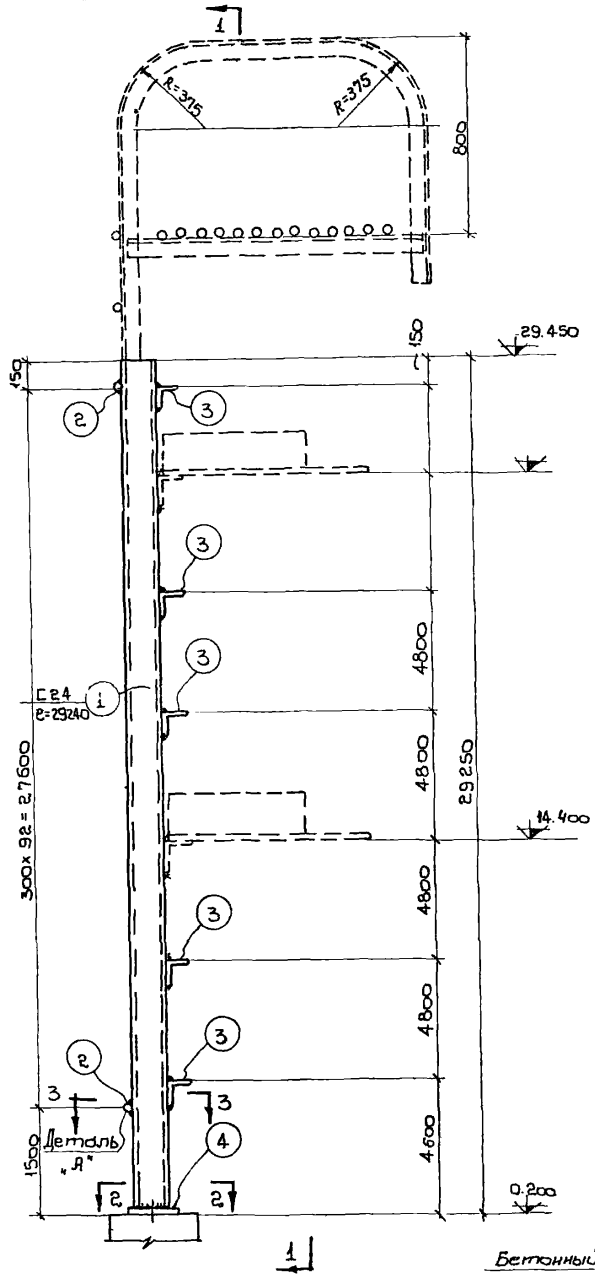

ЛП-10

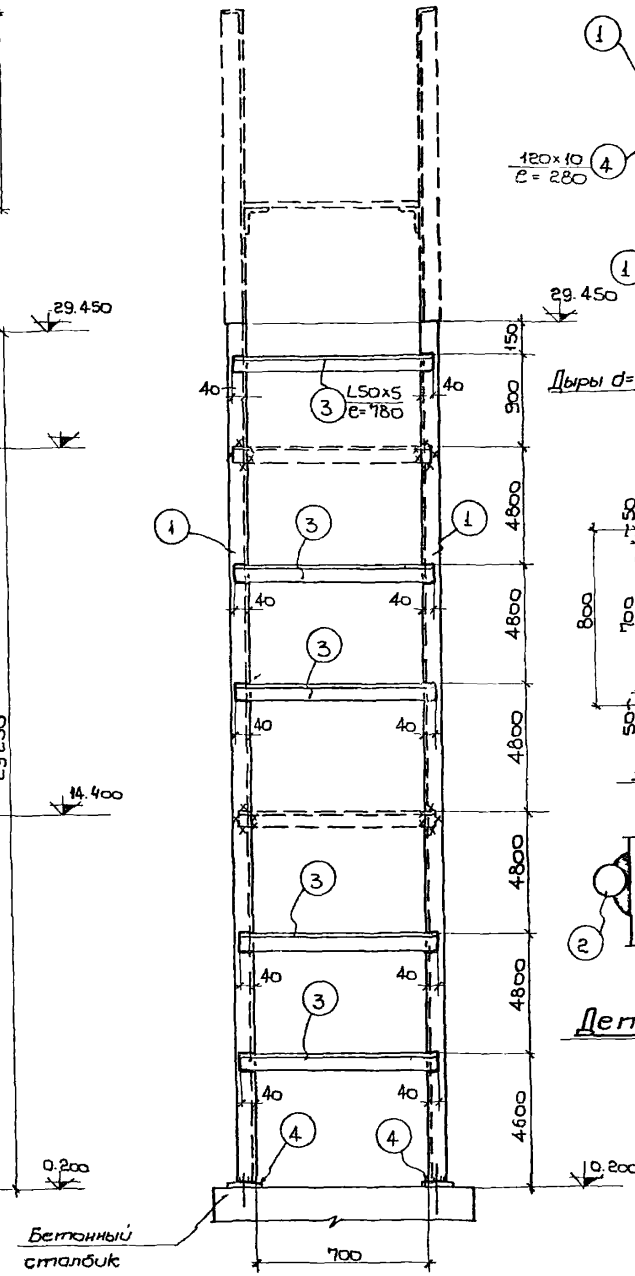

По1-1

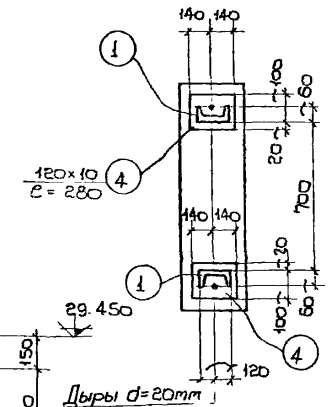

По2-2

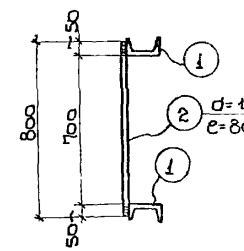

По3-3

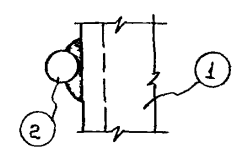

Деталь „А"

Спецификация стали на одну штуку марки.

Материал: сталь 83кп с расчетным сопротивлением R=2100кг/см²

Марка	№ поз.	Профиль	Длина мм.	Количество Т	Количество Н	Вес кг. Штуки	Вес кг. Номера	Вес кг. Марки	Примечание
ЛП-10	1	C24	29240	2	—	702.0	1404.0	1574	
	2	d=18	800	93	—	1.6	149.0		
	3	L50x5	780	5	—	2.9	15.0		
	4	-120x10	280	2	—	2.8	6.0		

Условные обозначения:

Шов угловой (валиковый) с ближней стороны.

Шов угловой (валиковый) с дальней стороны.

Шов угловой (валиковый) с обеих сторон

Монтажный шов

Дыра.

Примечания:

1. Чертеж повторного применения пожарной лестницы разработан для высоты здания до нижнего пояса фермы (или балки) h=28.800.
2. Схема расположения пожарной лестницы в плане и ее привязка показывается на чертежах марки АР или КМ.
3. Пунктиром показан верхний оголовок, который зависит от высоты фасада и применяется в каждом отдельном случае
4. В случае, если пожарная лестница устанавливается против оси колонны, то следует
   а) Если колонна железобетонная, в ней необходимо заложить деталь на ▽14,400 к которой затем приваривается крепежный элемент лестницы.
   б) Если колонна металлическая, то крепежный элемент приваривается непосредственно к металлической колонне.
5. В случае, если пожарная лестница устанавливается в промежутке между колоннами, то в железобетонной колонне необходимо заложить закладные для крепления горизонтального элемента по чертежу 5, 17, 29 и этот чертеж надо приложить к лестнице.
6. Расход металла на пожарные лестницы дается на листах схем № 7, 19 настоящего альбома.
7. После выверки лестницы на болтах, места сопряжения элементов лестницы приварить монтажным швом h=6мм.
8. Материал конструкции сталь марки В-СТ-3кп для сварных конструкций по ГОСТ, у 380-60
9) Сварку производить электродами типа Э-42 и Э-42а по ГОСТ, у 9466-60 и по ГОСТ, у 9467-60
10. Конструкция лестницы окрашивается за два раза масляной краской.
11. Все швы h=6мм.

Госстрой СССР ГПИ Ленинградский Промстройпроект	Чертежи повторного применения.	19 23/XII 63
	Пожарные лестницы производственных зданий	Объект А-06/63
	ЛП 10	лист 42

Гл. инженер инж. Ефимов; Нач. техн. отд. Игошин; Гл. инж. пр-та Каплан; Проектиров. Маркелова; Конструктор Бойкова; Гл. констр. инж. Белик; Гл. констр. отд. Агроскин; Проверил Бойкова

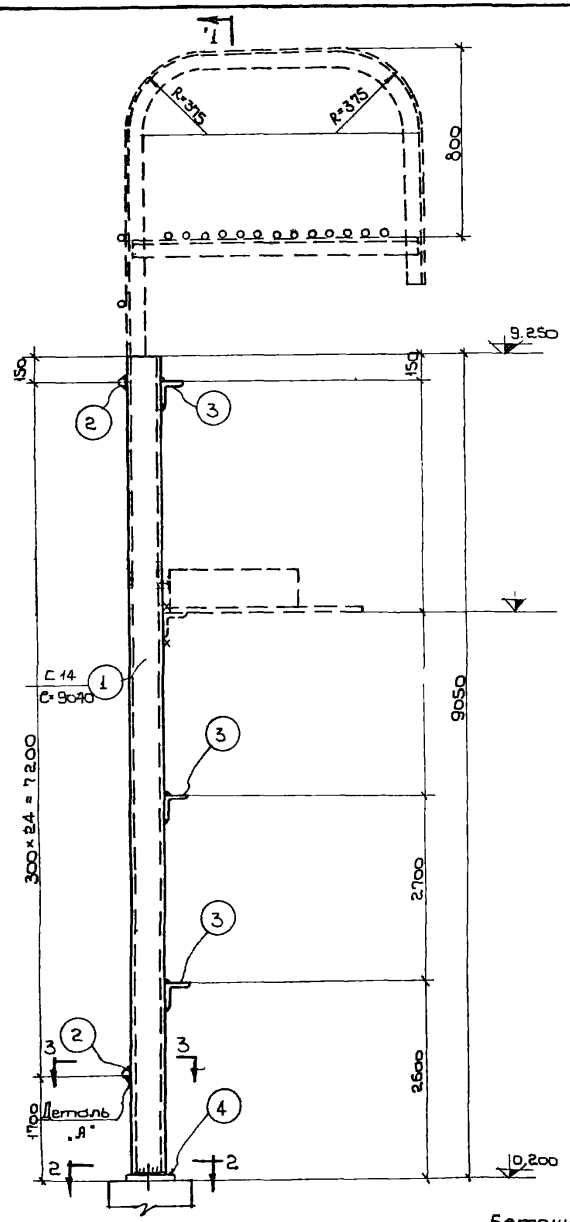

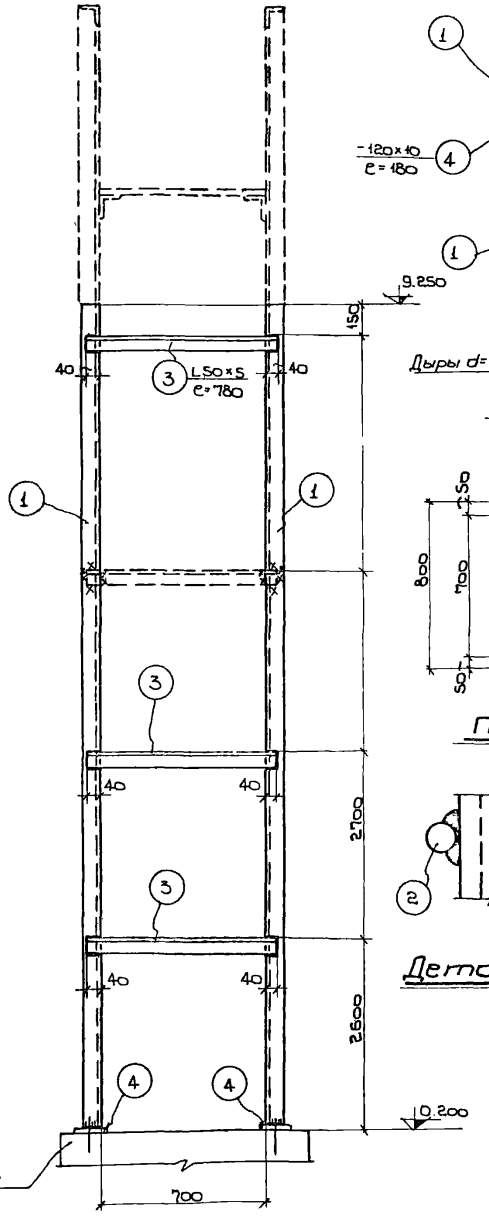

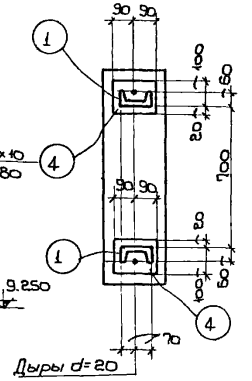

По 2-2

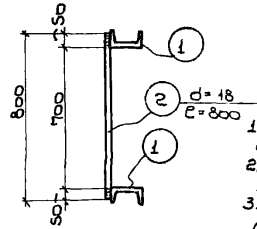

По 3-3

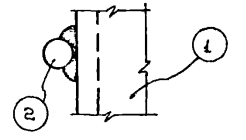

Деталь „А"

Спецификация стали на одну штуку марки

Материал: сталь ВСт3кп с расчетным сопротивлением R=2100 кг/см²

Марка	№ поз.	Профиль	Длина мм	Количество Т	Количество Н	Вес кг штуки	Вес кг материала	Вес кг марки	Примечание
ЛП-11	1	С14	9040	2	—	111.0	222.0	274.	
	2	d=18	800	2S	—	1.6	40.0		
	3	L50×5	780	3	—	2.9	9.0		
	4	—120×10	180	2	—	1.5	3.0		

Условные обозначения:

- Шов угловой (валиковый) с ближней стороны
- Шов угловой (валиковый) с дальней стороны
- Шов угловой (валиковый) с обеих сторон.
- Монтажный шов
- Дыра

Примечания:

1. Чертеж повторного применения пожарной лестницы разработан для высоты здания до нижнего пояса фермы (или балки) h=8.400.
2. Схема расположения пожарной лестницы в плане и её привязка показываются на чертежах марки АР или КМ.
3. Пунктиром показан верхний оголовок который зависит от высоты фасада и применяется в каждом отдельном случае.
4. В случае, если пожарная лестница устанавливается , отив оси колонны, то следует:
   а) Если колонна железобетонная, в ней необходимо заложить деталь к которой затем привариваётся крепежный элемент лестницы.
   б) Если колонна металлическая, то крепежный элемент привариваётся непосредственно к металлической колонне
5. В случае, если пожарная лестница устанавливается в промежутке между колоннами, то в железобетонной колонне необходимо заложить закладные для крепления горизонтального элемента по чертежу 5.17.29 и этот чертеж надо приложить к лестнице.
6. Расход металла на пожарные лестницы дается на листах схем № 8.20 настоящего альбома.
7. После выверки лестницы на болтах, места сопряжения элементов лестницы приварить монтажным швом h=6мм.
8. Материал конструкций сталь марки ВСт3кп для сварных конструкций по ГОСТ.у 380-60.
9. Сварку производить электродами типа Э-42 и Э-42а по ГОСТ.у 9466-60 и по ГОСТ.у 9467-60
10. Конструкция лестницы окрашивается за два раза масляной краской.
11. Все швы h=6мм.

Госстрой СССР ГПИ Ленинградский Промстройпроект	Чертежи повторного применения. Пожарные лестницы производственных зданий.	19 23 VII 63	
		Объект А-06/63	
	ЛП 11	Лист 43	

Гл. инженер проекта	Е. Фомов	Гл. конструктор	Белик
Нач. техн. отд.	Цзоцин	Гл. конструктор	Агроскин
Гл. инженер проекта	Колпин	Проверил	Байсеева
Руководитель группы	Морсеенко	Конструктор	—

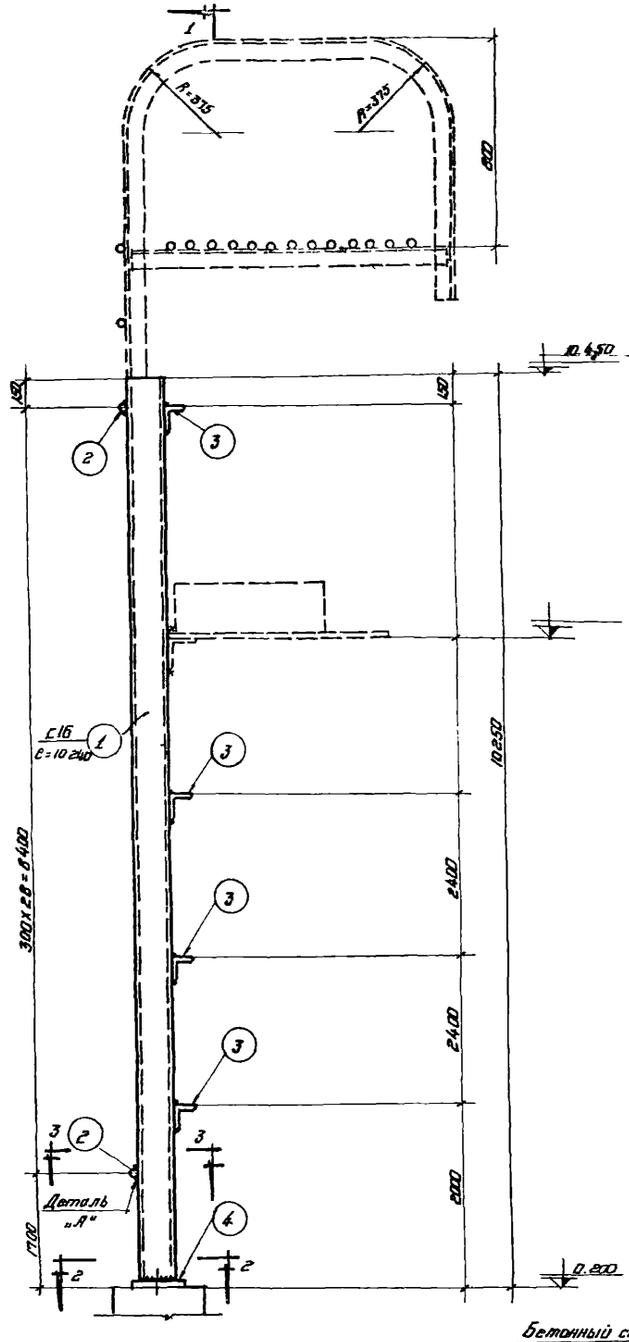

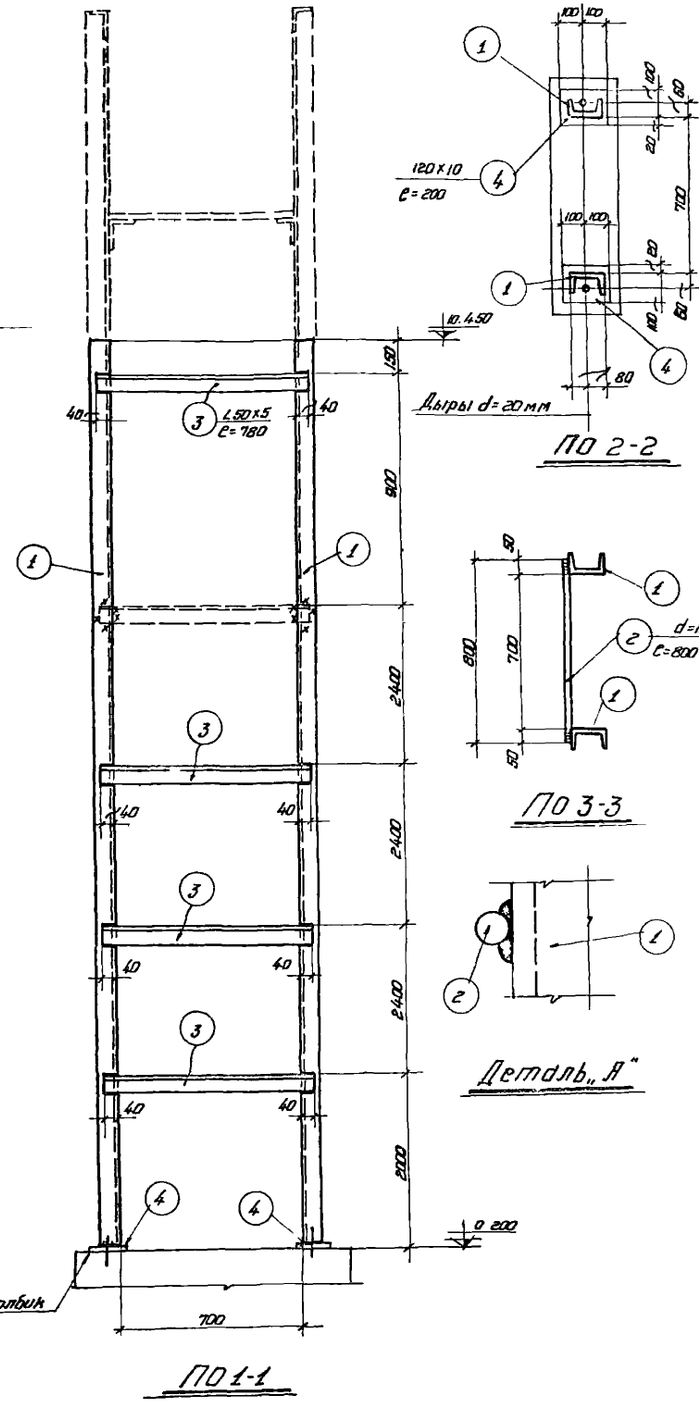

Спецификация стали на одну штуку марки.

Материал: сталь ВЗкп с расчетным сопротивлением R=2100 кг/см²

Марка	№ поз.	Профиль	Длина мм	Количество: т	Количество: н	Вес кг: Штуки	Вес кг: Номера	Вес кг: Марки	Примечание
ЛП-12	1	[16	10240	2	—	146.0	292.0	354	
	2	d=18	800	29	—	1.6	46.0		
	3	∠ 50×5	780	4	—	2.9	12.0		
	4	-120×10	200	2	—	1.9	4.0		

Условные обозначения:

- Шов угловой (валиковый) с ближней стороны.
- Шов угловой (валиковый) с дальней стороны.
- Шов угловой (валиковый) с обеих сторон.
- Монтажный шов
- Дыра

Примечания:

1. Чертеж повторного применения пожарной лестницы разработан для высоты здания до нижнего пояса фермы (балки) h=9 600.
2. Схема расположения пожарной лестницы в плане и ее привязка показывается на чертежах марки АР и КЖ.
3. Пунктиром показан верхний оголовок, который зависит от высоты фасада и применяется в каждом отдельном случае.
4. В случае, если пожарная лестница устанавливается против оси колонны, то следует:
   а) Если колонна железобетонная, в ней необходимо заложить деталь к которой затем приваривается крепежный элемент лестницы.
   б) Если колонна металлическая, то крепежный элемент приваривается непосредственно к металлической колонне.
5. В случае, если пожарная лестница устанавливается в промежутке между колоннами, то в железобетонной колонне необходимо заложить закладные, для крепления горизонтального элемента по чертежу 5, 17, 29 и этот чертеж надо приложить к лестнице.
6. Расход металла на пожарные лестницы дается на листах схем № 8, 20 настоящего альбома.
7. После выверки лестницы на болтах, места сопряжения элементов лестницы, приварить монтажным швом h=6мм
8. Материал конструкций сталь марки В-ст-3кп для сварных конструкций по гост'у 380-60.
9. Сварку производить электродами типа э-42 и э-42а по гост'у 9466-60 и по гост'у 9467-60.
10. Конструкция лестницы окрашивается за два раза масляной краской.
11. Все швы h=6мм.

Госстрой СССР ГПИ Ленинградский Промстройпроект	Чертежи повторного применения. Пожарные лестницы производственных зданий. ЛП-12	19-63 XII 63 г. Инв. № 1 А-06/63 лист 44

Гл. инженер проекта	Ершилов	
Нач. техн. отд.	Шошин	
Гл. инж. пр-та	Коплан	
Проверил	Коплан	
Конструктор	Марселова	
Гл. конструктор	Белик	
Гл. констр. отд.	Аросский	
Проверил	Бойкова	

Спецификация стали на одну штуку марки.

Материал: сталь ВСт3кп с расчетным сопротивлением R=2100кг/см²

Марка	№ поз.	Профиль	Длина мм	Количество т	Количество н	Вес кг: Штуки	Вес кг: Номера	Вес кг: Марки	Примечание
ЛП-13	1	⌐ 18	11440	2	–	181.0	374.0	443	
	2	d=18	800	33	–	1.6	53.0		
	3	∠ 50×5	780	4	–	2.9	12.0		
	4	-120×10	220	2	–	2	4.0		

Условные обозначения:

- Шов угловой (заводской) с ближней стороны.
- Шов угловой (заводской) с дальней стороны.
- Шов угловой (заводской) с обеих сторон.
- Монтажный шов.
- Дырд.

Примечания:

1. Чертеж повторного применения пожарной лестницы разработан для высоты здания до нижнего пояса фермы (балки) h=10.800.
2. Схема расположения пожарной лестницы в плане и ее привязка показывается на чертежах марки АР или КМ.
3. Пунктиром показан верхний оголовок, который зависит от высоты фасада и применяется в каждом отдельном случае.
4. В случае, если пожарная лестница устанавливается против оси колонны, то следует:
   а) Если колонна железобетонная, в ней необходимо заложить деталь к которой затем приваривается крепежный элемент лестницы.
   б) Если колонна металлическая, то крепежный элемент приваривается непосредственно к металлической колонне.
5. В случае, если пожарная лестница устанавливается в промежутке между колоннами, то в железобетонной колонне необходимо заложить закладные для крепления горизонтального элемента по чертежу 5,17,29 и этот чертеж надо прилагать к лестнице.
6. Расход металла на пожарные лестницы дается на листах схем № 8, 20 настоящего альбома.
7. После выверки лестницы на болтах, место сопряжения элементов лестницы приварить монтажным швом h=6мм.
8. Материал конструкций сталь марки В-Ст-3кп для сварных конструкций по ГОСТ'у 380-60.
9. Сварку производить электродами типа Э-42 и Э-42а по ГОСТ'у 9466-60 и по ГОСТ'у 9467-60.
10. Конструкция лестницы окрашивается за два раза масляной краской.
11. Все швы h=6мм.

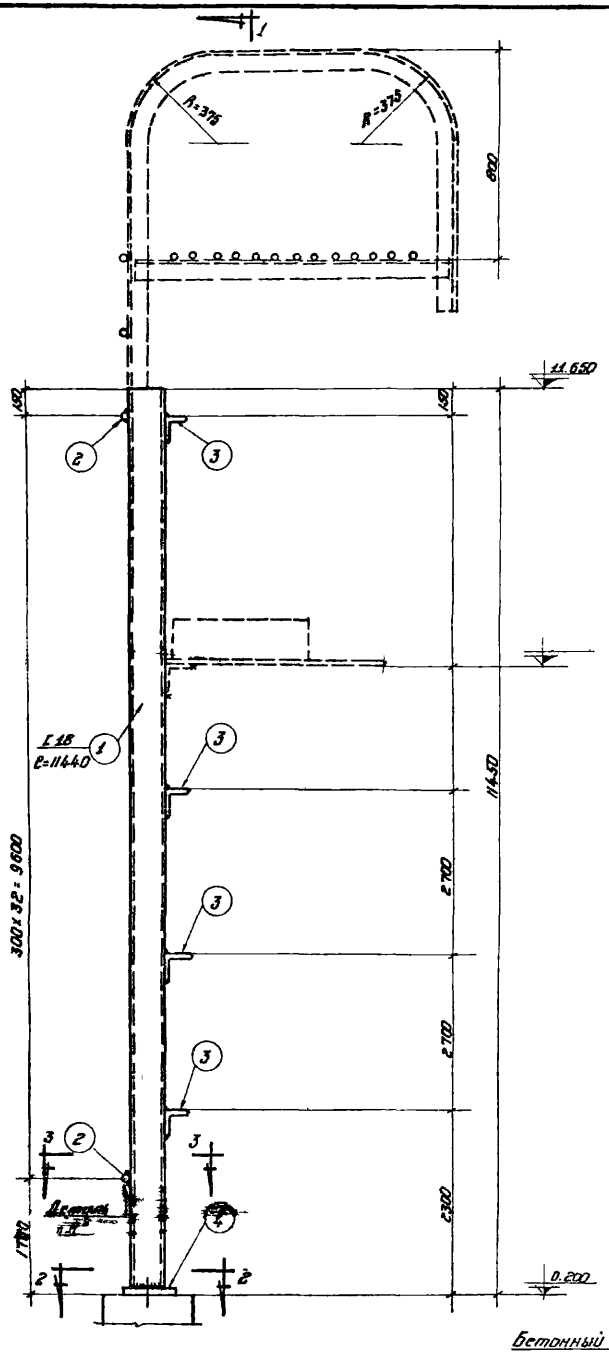

ЛП-13

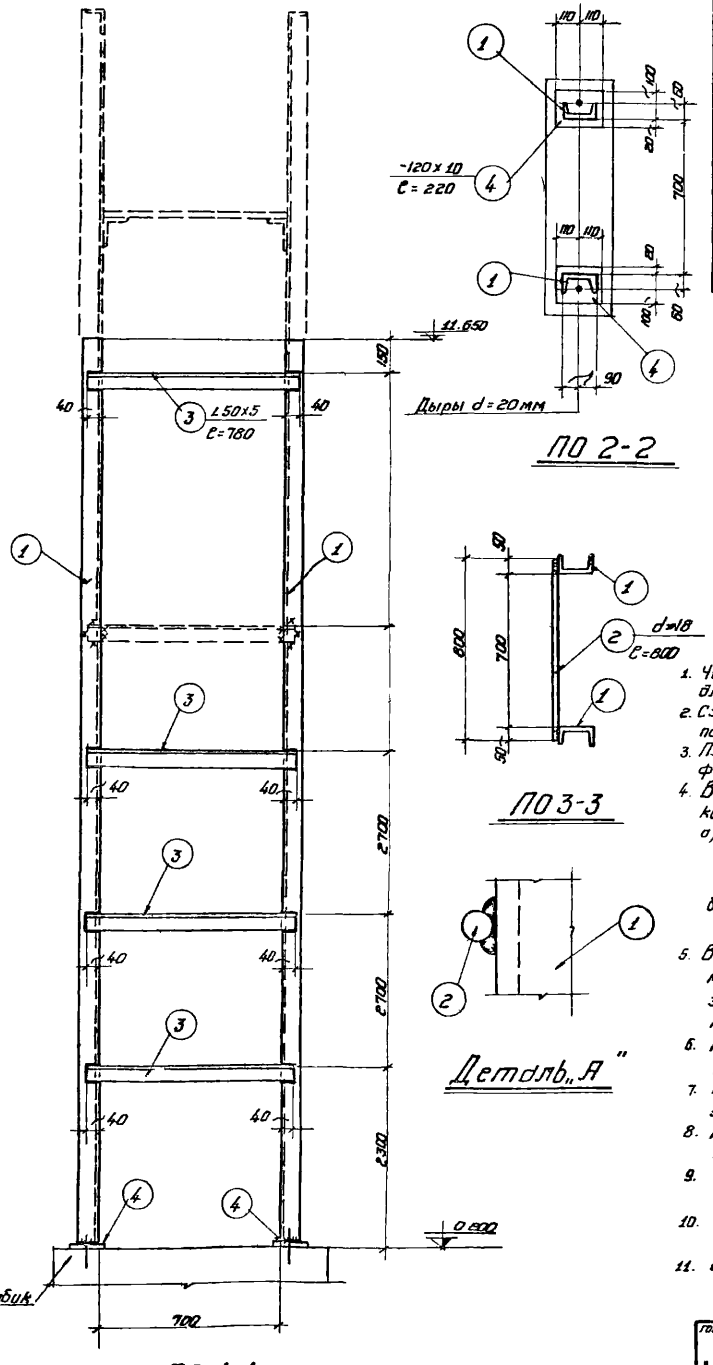

ПО 1-1

ПО 2-2

ПО 3-3

Деталь „А"

| | | |

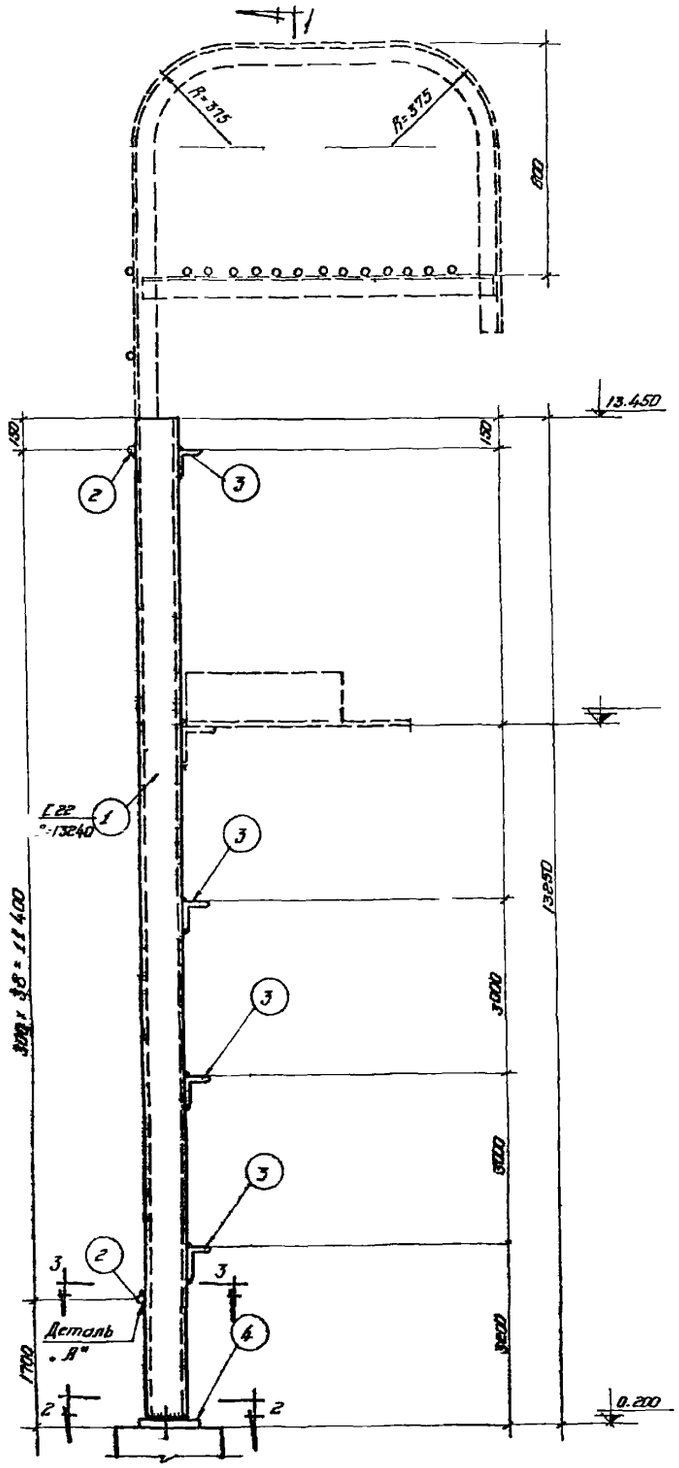

ЛП-14

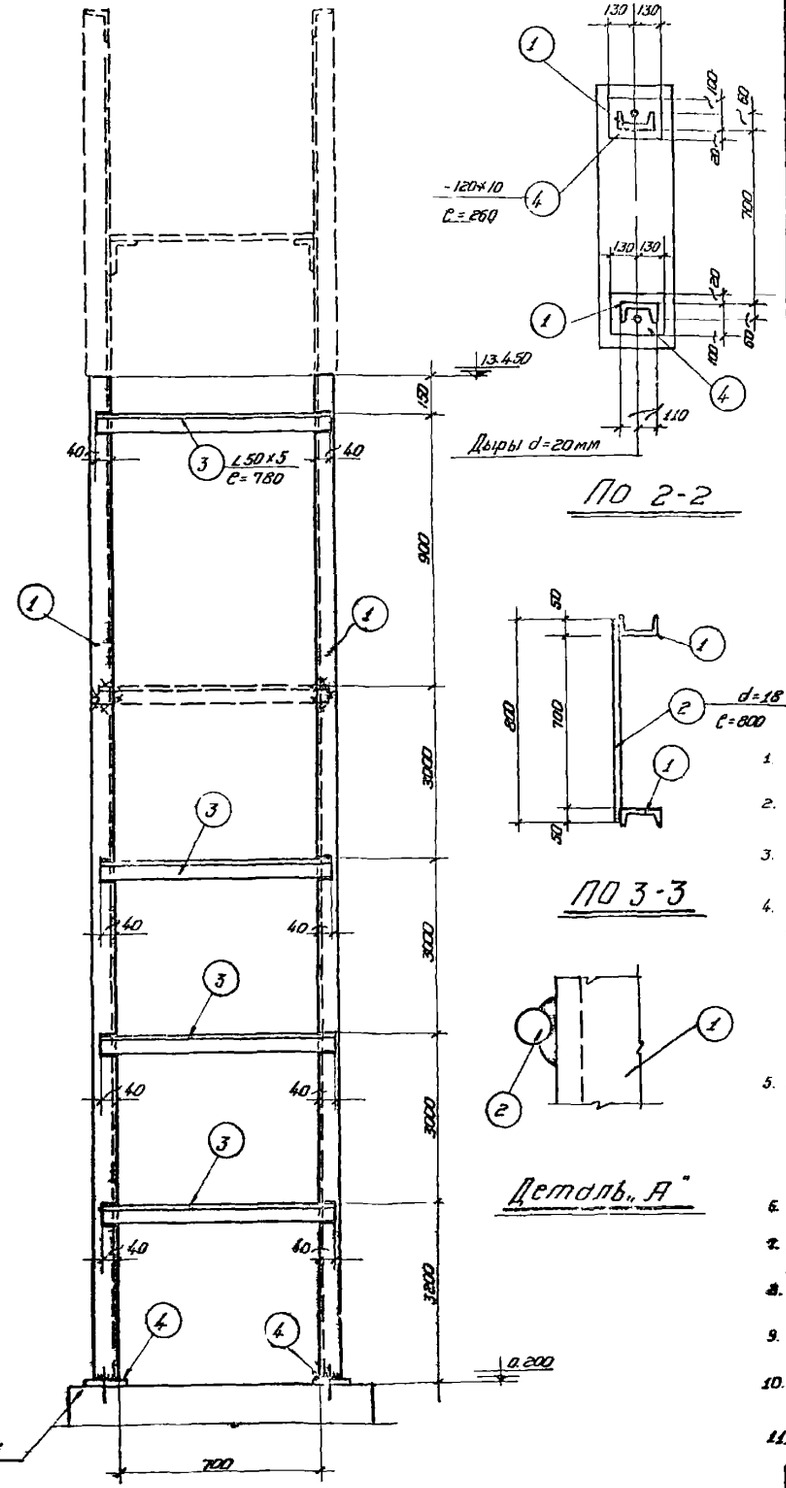

ПО 2-2

ПО 1-1

ПО 3-3

Деталь „А"

Спецификация стали на одну штуку

Материал: сталь ВЗкп с расчетным сопротивлением R = 2100 кг/см²

Марка	№ поз.	Профиль	Длина мм	Количество т	Количество н	Вес кг Штуки	Вес кг Марки	Примечание
ЛП-14	1	⊏ 22	13240	2	—	278.0	556.0	
	2	⌀ 18	800	39	—	1.6	62.0	
	3	L 50×5	780	4	—	2.9	12.0	6.35
	4	– 120×10	260	2	—	2.4	5.8	

Условные обозначения:

- Шов угловой (валиковый) с ближней стороны
- Шов угловой (валиковый) с дальней стороны.
- Шов угловой (валиковый) с обеих сторон
- Монтажный шов
- Дыра

Примечания:

1. Чертеж повторного применения пожарной лестницы разработан для высоты здания до нижнего пояса фермы / или балки / h = 12.600.
2. Схема расположения пожарной лестницы в плане и ее привязка показывается на чертежах марки АР или КМ
3. Пунктиром показан верхний оголовок, который зависит от высоты фасада и применяется в каждом отдельном случае
4. В случае, если пожарная лестница устанавливается против оси колонны, то следует:
   а) Если колонна железобетонная, в ней необходимо заложить деталь к которой затем привариваются крепежные элемент лестницы.
   б) Если колонна металлическая, то крепежный элемент приваривается непосредственно к металлической колонне.
5. В случае если пожарная лестница устанавливается в промежутке между колоннами, то в железобетонной колонне необходимо заложить закладные для крепления горизонтального элемента по чертежу 5.17.29 и этот чертеж надо приложить к лестнице.
6. Расход металла на пожарные лестницы дается на листах схем № 8, 20 настоящего альбома.
7. После выверки лестницы на болтах, места сопряжения элементов лестницы приваривать монтажным швом h=6мм.
8. Материал конструкций сталь марки В-СТ-3кп для сварных конструкций по гост'у 380-60.
9. Сварку производить электродами типа Э-42 и Э-42а по гост'у 9466-60 и по гост'у 9467-60.
10. Конструкция лестницы окрашивается за два раза масляной краской.
11. Все швы h=6мм

Госстрой СССР ГПИ Ленинградский Промстройпроект	Чертежи повторного применения. Пожарные лестницы производственных зданий ЛП-14	19 23/XII 63 — дата; А-06/63 — альбом; лист 46

Гл. инженер проекта — Волик; Нач. техн. отд. — Дроскин; Гл. инж. пр-та — Кочин; Проектировал — Каплан; Конструктор — Маркелова; Гл. инженер — Ефимов; Гл. архитектор — Угрюмов; Гл. конструктор — Каплан; Гл. инженер пр-та — Кочин; Нач. отд. — Волик; Руководитель — Дроскин; Выверил — Войкова

Спецификация стали на одну штуку марки

Материал: Сталь ВСт3кп с расчетным сопротивлением R = 2100 кг/см²

Марка	№ поз.	Профиль	Длина мм	Количество п	Количество м	Вес кг. штуки	Вес кг. номера	Марка	Примечание
ЛП-15	1	[14	15040	2	—	185,0	370,0	460	
	2	d = 18	800	4,5	—	1,6	72,0		
	3	L 50×5	780	5	—	2,9	15,0		
	4	-120×10	180	2	—	1,5	3,0		

Условные обозначения

- Шов угловой (валиковый) с ближней стороны
- Шов угловой (валиковый) с дальней стороны.
- Шов угловой (валиковый) с обеих сторон.
- Монтажный шов.
- Дыра.

Примечания:

1. Чертеж повторного применения пожарной лестницы разработан для высоты здания до нижнего пояса фермы (или балки) h = 14,400.
2. Схема расположения пожарной лестницы в плане и ее привязка показывается на чертежах АР или КМ.
3. Пунктиром показан верхний оголовок, который зависит от высоты фасада и применяется в каждом отдельном случае.
4. В случае, если пожарная лестница устанавливается против оси колонны, то следует:
   а) Если колонна железобетонная, в ней необходимо заложить деталь на ▼8,400 к которой затем приваривается крепежный элемент лестницы.
   б) Если колонна металлическая, то крепежный элемент приваривается непосредственно к металлической колонне.
5. В случае, если пожарная лестница устанавливается в промежутке между колоннами, то в железобетонной колонне необходимо заложить закладные, для крепления горизонтального элемента по чертежу 5.17.29 и этот чертеж приложить к лестнице.
6. Расход металла на пожарные лестницы дается на листах схем № 8, 20 настоящего альбома.
7. После выверки лестницы на болтах, места сопряжения элементов лестницы, приварить монтажным швом h = 6мм.
8. Материал конструкций сталь марки В-ст-3кп для сварных конструкции по гост'у 380-60.
9. Сварку производить электродами типа Э-42 и Э-42а по гост'у 9466-60 и по гост'у 9467-60.
10. Конструкция лестницы окрашивается за два раза масляной краской.
11. Все швы h = 6мм.

ЛП-15

ПО 1-1

ПО 2-2

ПО 3-3

Деталь "А"

Бетонный столбик

Дыры d = 20мм

Гл. инженер	Ермилов		
Нач. техн. отд.	Цемлин		
Гл. инж. пр-то	Каплан		
Проектировал	Каплан		
Конструктор	Морозова		
Гл. констр. отд.	Белик		
Гл. конструктор	Я. Роскин		
Проверил	Волкова		

Госстрой СССР
ГПИ Ленинградский Промстройпроект

Чертежи повторного применения.
Пожарные лестницы производственных зданий
ЛП-15.

19-23 VII 63
Альбом А-06/63
Лист 47

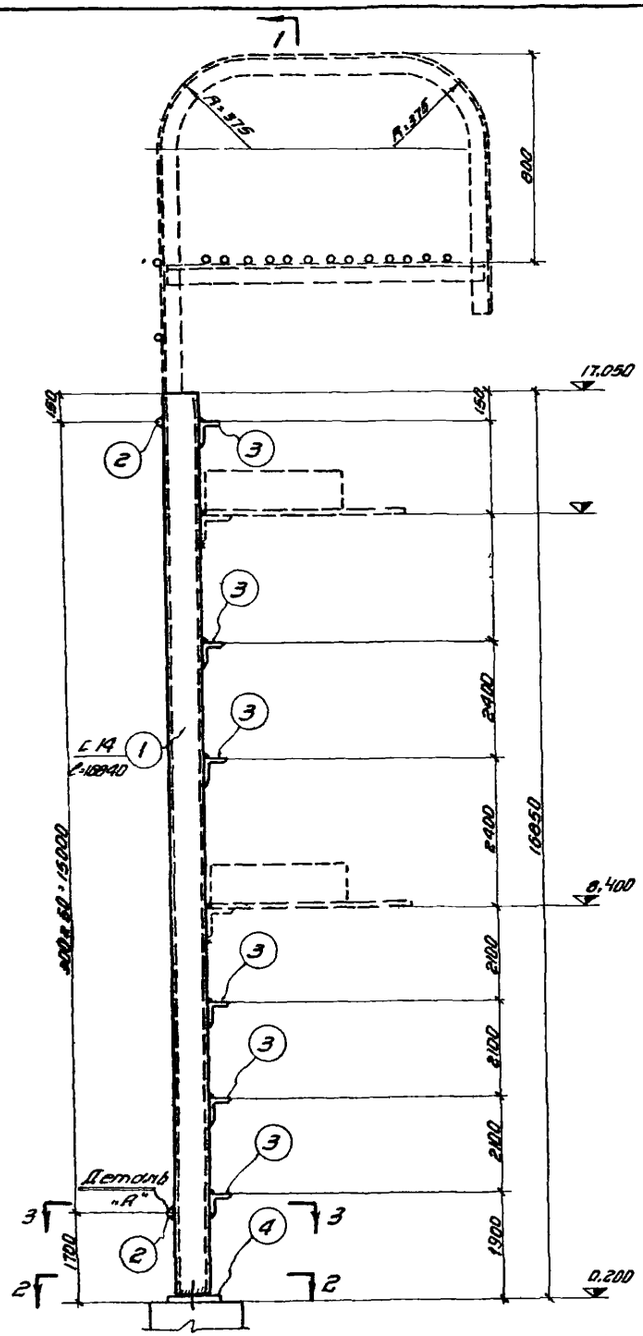

ЛП-16. I

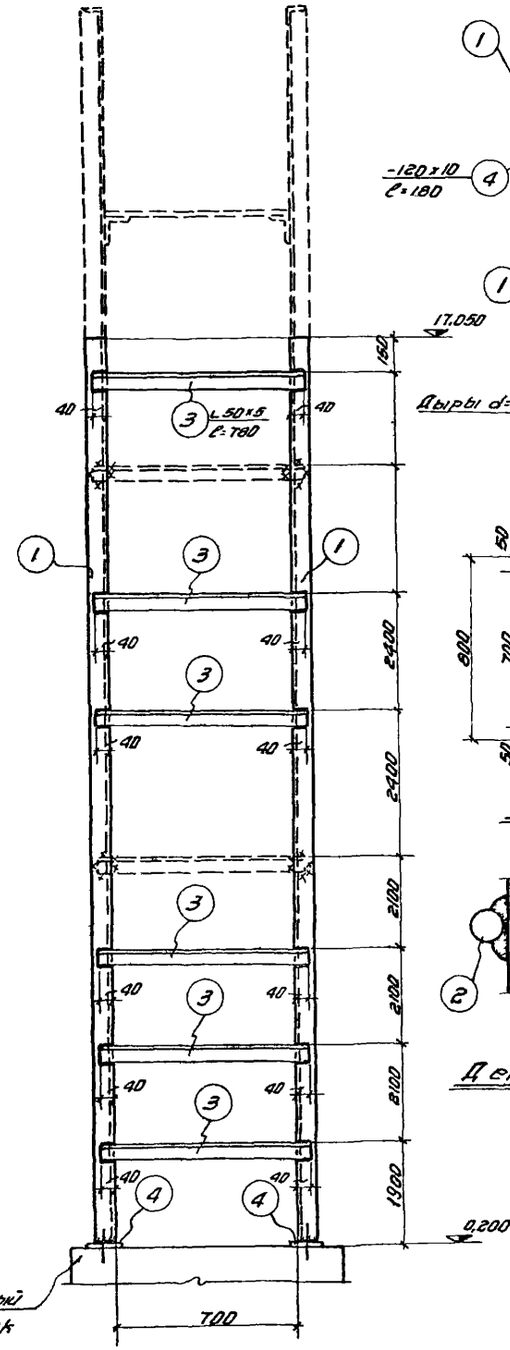

По 1-1.

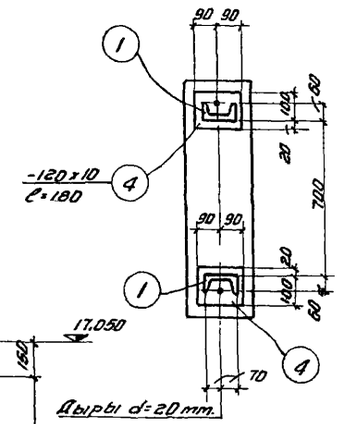

По 2-2.

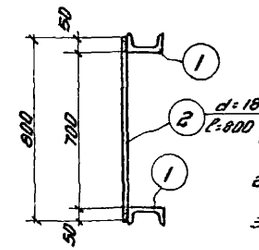

По 3-3.

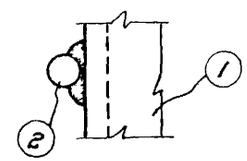

Деталь „А"

Спецификация стали на одну штуку марки

Материал: сталь ВЗкп с расчетным сопротивлением R = 2100 кг/см²

Марка	№ поз.	Профиль	Длина мм	Количество т	Количество н	Вес кг. штуки	Вес кг. марки	Марки	Примечание
ЛП-16	1	С 14	16840	2	—	207,1	414,0	516	
	2	d=18	800	51	—	1,6	82,0		
	3	L 50х5	780	6	—	2,9	17,0		
	4	-120х10	180	2	—	1,5	3,0		

Условные обозначения:

- Шов угловой (валиковый) с ближней стороны.
- Шов угловой (валиковый) с дальней стороны.
- Шов угловой (валиковый) с обеих сторон
- Монтажный шов.
- Дырд.

Примечания:

1. Чертеж повторного применения пожарной лестницы разработан для высоты здания до нижнего пояса фермы (или балки) h=16200
2. Схема расположения пожарной лестницы в плане и её привязка показывается на чертежах марки АР и КМ.
3. Пунктиром показан верхний оголовок, который зависит от высоты фасада и применяется в каждом отдельном случае.
4. В случае, если пожарная лестница устанавливается против оси колонны, то следует:
   а) Если колонна железобетонная, в ней необходимо заложить деталь на ▽ 8,400 к которой затем приваривается крепежный элемент лестницы.
   б) Если колонна металлическая, то крепежный элемент приваривается непосредственно к металлической колонне.
5. В случае, если пожарная лестница устанавливается в пролетах между колоннами то в железобетонной колонне необходимо заложить закладные для крепления горизонтального элемента по чертежу 5.17.29 и этот чертеж надо приложить к лестнице.
6. Расход металла на пожарные лестницы дается на листах схем № 9,21 настоящего альбома.
7. После выверки лестницы на болтах, места соприкасания элементов лестницы приварить монтажным швом h=6мм.
8. Материал конструкций сталь марки В-Ст-3 кп. для сварных конструкций по ГОСТ'у 380-60.
9. Сварку производить электродами типа 342 и 342а по ГОСТ'у 9466-60 и по ГОСТ'у 9467-60.
10. Конструкция лестницы окрашивается за два раза масляной краской.
11. Все швы h=6мм.

Госстрой СССР ГПИ Ленинградский Промстройпроект	Чертежи повторного применения. Пожарные лестницы производственных зданий. ЛП-16	19 63	
		альбом А-06/63	
		лист 48	

Гл. инженер проекта Ерилов
Нач. техн. отд. Угрюмов
Гл. инж. пр-та Колун
Проектировал Каплун
Конструировал Маркелова
Гл. конструктор Белик
Гл. конструктор отд. Адоскин
Н. контр. Кудрин
Руководитель Войкова

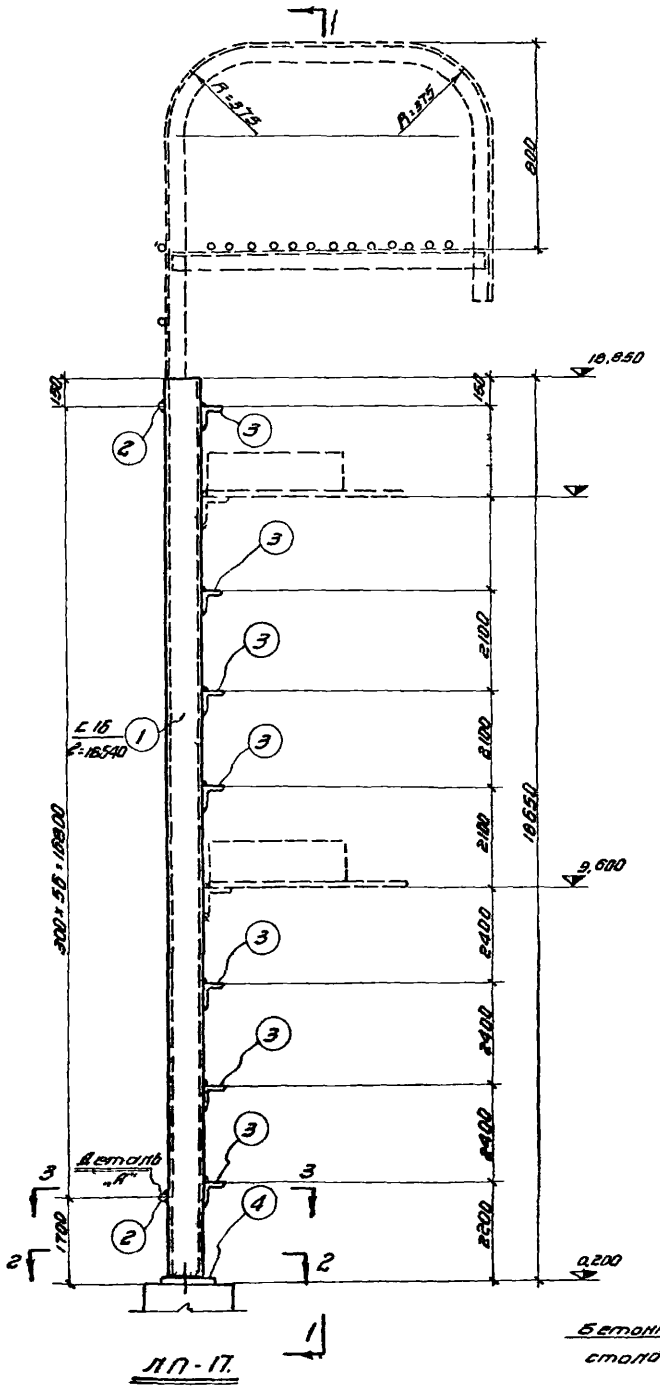

ЛП-17.

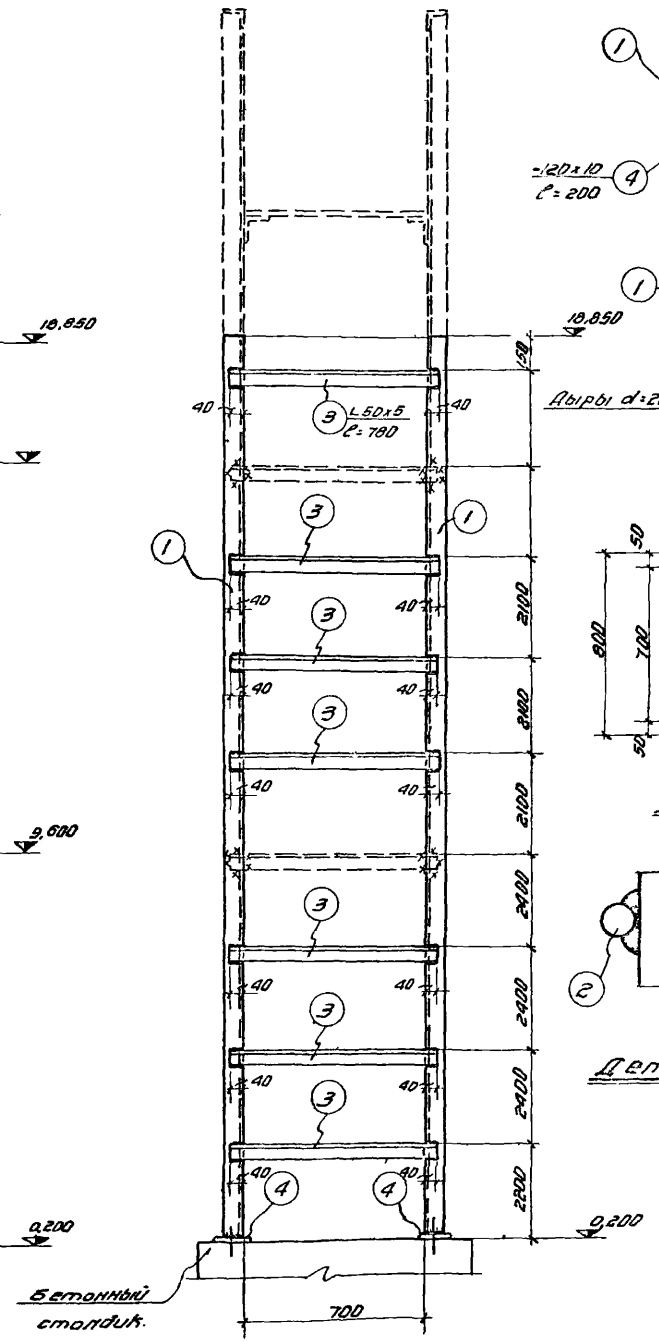

По 1-1.

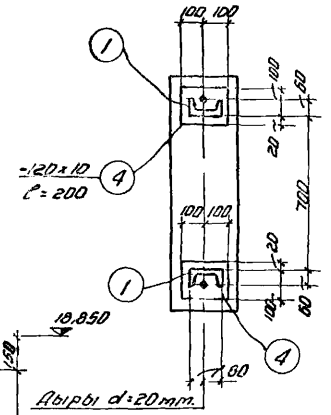

По 2-2.

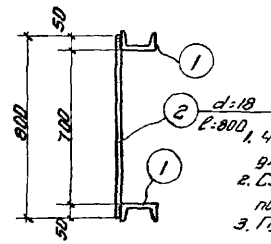

По 3-3.

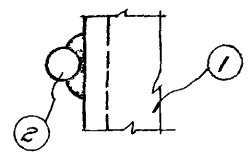

Деталь „А"

Спецификация стали на одну штуку марки.

Материал: сталь В3кп с расчетным сопротивлением R = 2100 кг/см²

Марка	№ поз.	Профиль	Длина мм.	Количество т	Количество н	Вес кг. Штуки	Вес кг. Метра	Вес кг. Марки
ЛП-17	1	С 16	18640	2	—	265.0	530.0	645
	2	d=18	800	57	—	1,6	91.0	
	3	L 50×5	780	7	—	2,9	20.0	
	4	-120×10	200	2	—	1,9	4.0	

Условные обозначения:

Шов угловой (валиковый) с ближней стороны.

Шов угловой (валиковый) с дальней стороны.

Шов угловой (валиковый) с обеих сторон.

Монтажный шов.

Дыра.

Примечания:

1. Чертеж повторного применения пожарной лестницы разработан для высоты здания до нижнего пояса фермы (или балки) h=18.000.
2. Схема расположения пожарной лестницы в плане и её привязка показывается на чертежах марки АР или КМ.
3. Пунктиром показан верхний оголовок который зависит от высоты фасада и применяется в каждом отдельном случае,
4. В случае, если пожарная лестница устанавливается против оси колонны, то следует:
   а) Если колонна железобетонная, в ней необходимо заложить деталь на ▽9,600 к которой затем приваривается крепежный элемент лестницы.
   б) Если колонна металлическая, то крепежный элемент приваривается непосредственно к металлической колонне.
5. В случае, если пожарная лестница устанавливается в промежутке между колоннами, то в железобетонной колонне необходимо заложить закладные для крепления горизонтального элемента по чертежу 5,17,29 и этот чертеж надо приложить к лестнице.
6. Расход металла на пожарные лестницы дается на листах схем № 9,21 настоящего альбома.
7. После выверки лестницы на болтах, места сопряжения элементов лестницы приварить монтажным швом h=6 мм.
8. Материал конструкции сталь марки В Ст-3кл. для сварных конструкций по ГОСТ'у 380-60.
9. Сварку производить электродами типа Э42 а Э42а по ГОСТ'у 9466-60 и по ГОСТ'у 9467-60.
10. Конструкция лестницы окрашивается за два раза масляной краской.
11. Все швы h=6 мм.

Госстрой СССР ГПИ Ленинградский Промстройпроект	Чертежи повторного применения. Пожарные лестницы производственных зданий. ЛП-17.	19 23/XII 63
		объект А-06/63
		лист 49

Гл. инженер инж.	Ефимов	Гл. констр. инж.	Белик	
Нач. техн. отд.	Игошин	Гл. констр. отд.	Агроскин	
Гл. инж. пр-та	Каплан			
Проектиров.	Каплан	Проверил	Бачкова	
Конструктор	Маркелова			

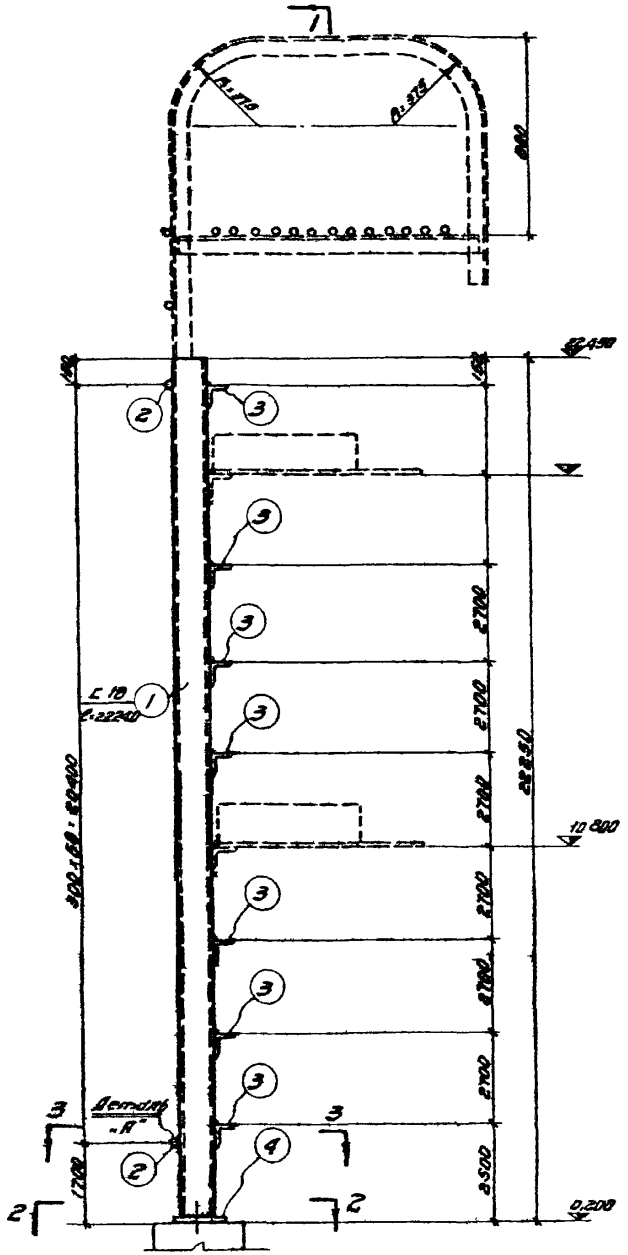

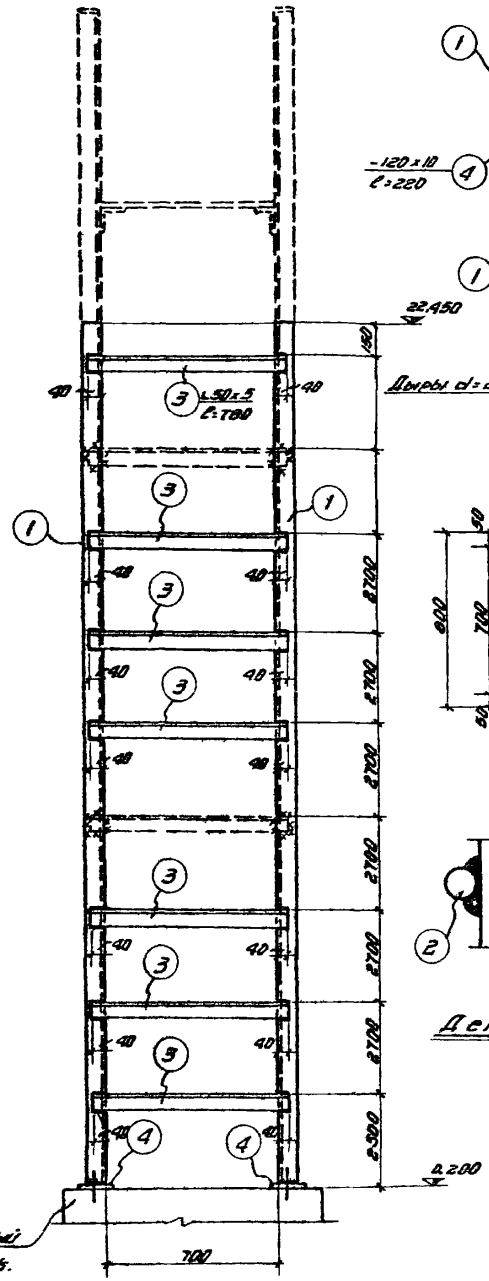
1
3
L 50×5
ℓ=780
40
48
40
40
40

Спецификация стали на одну штуку марки

Материал: сталь ВСт3кп с расчетным сопротивлением $R_y = 2100$ кг/см²

Марка	№ поз.	Профиль	Длина мм.	Количество Т	Количество Н	Вес кг. штуки	Вес кг. марки	Примечание
ЛП-19	1	⌊ 22	25840	2	—	542,6	1085,0	1240
	2	d=18	800	81	—	1,6	130,0	
	3	⌊ 52×5	780	7	—	2,9	20,0	
	4	−120×10	260	2	—	2,4	5,0	

Условные обозначения:

- Шов угловой (валиковый) с ближней стороны.
- Шов угловой (валиковый) с дальней стороны.
- Шов угловой (валиковый) с обеих сторон.
- Монтажный шов.
- Дыра

Примечания:

1. Чертеж повторного применения пожарной лестницы разработан для высоты здания до нижнего пояса фермы (или балки) $h = 25.200$.
2. Схема расположения пожарной лестницы в плане и её привязка показывается на чертежах марки АР или КМ.
3. Пунктиром показан верхний ограждающий козырек, который зависит от высоты фасада и применяется в каждом отдельном случае.
4. В случае, если пожарная лестница устанавливается против оси колонны, то следует:
   а) Если колонна железобетонная, в ней необходимо заложить деталь на ▽13,200 к которой затем привариваются крепежные элементы лестницы.
   б) Если колонна металлическая, то крепежный элемент приваривается непосредственно к металлической колонне.
6. В случае, если пожарная лестница устанавливается в протяжке между колоннами, то в железобетонной колонне необходимо заложить закладные для крепления горизонтального элемента по чертежу 5.17.29 и этот чертеж надо приложить к лестнице.
6. Расход металла на пожарные лестницы дается на листах схем № 9.21 настоящего альбома.
7. После выверки лестницы на болтах, места сопряжения элементов лестницы приварить монтажным швом $h = 6$ мм
8. Материал конструкции сталь марки ВСт3кп для сборных конструкций по ГОСТ'у 380-60.
9. Сварку производить электродами типа Э42 и Э42а по ГОСТ'у 9466-60 и по ГОСТ'у 9467-60.
10. Конструкция лестницы окрашивается за два раза масляной краской.
11. Все швы $h = 6$ мм.

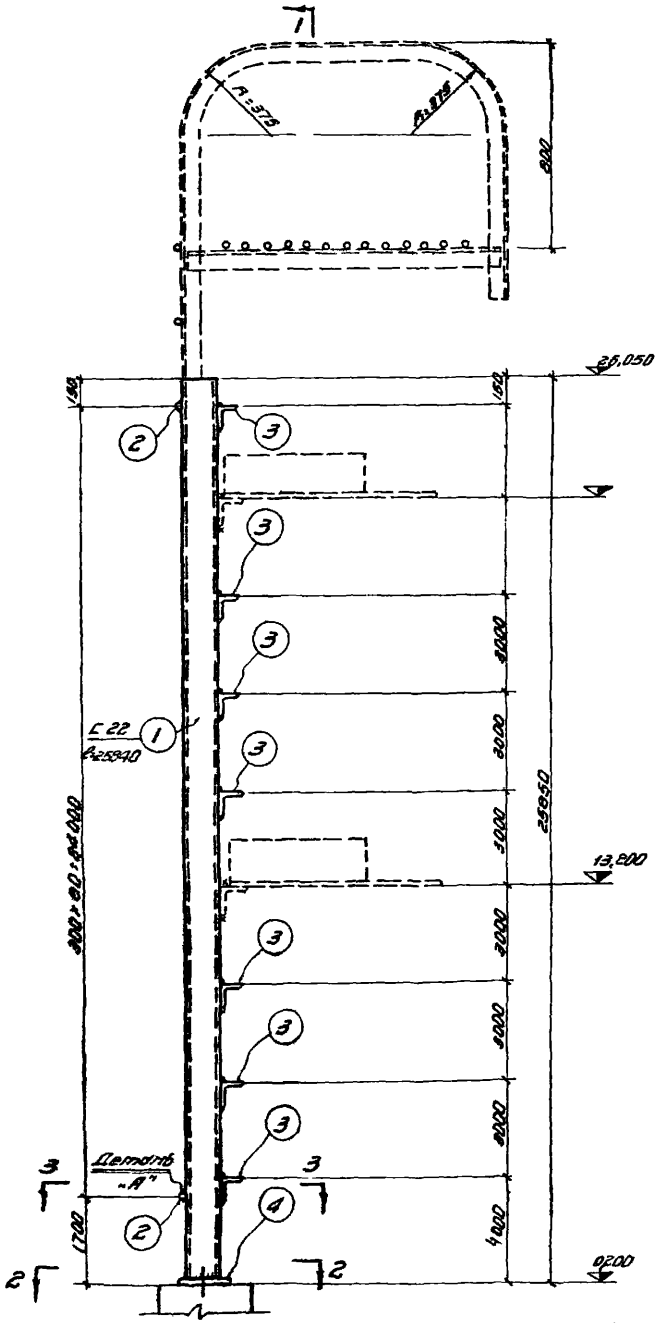

ЛП-19.

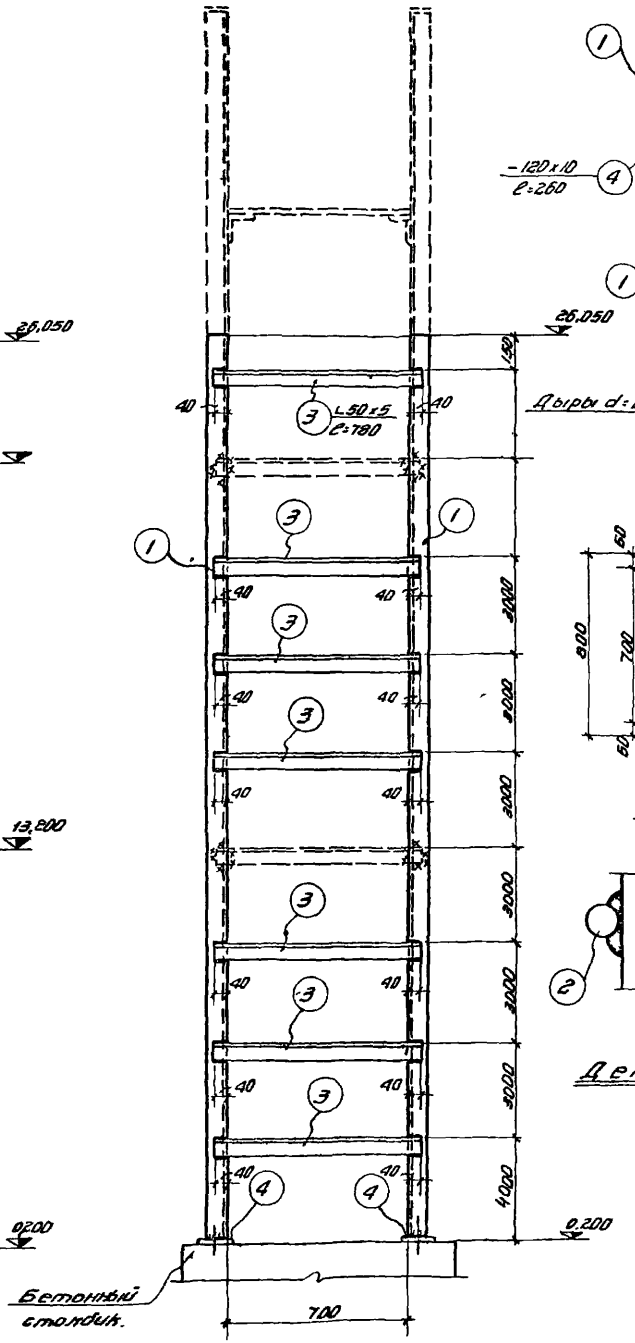

ПО 1-1.

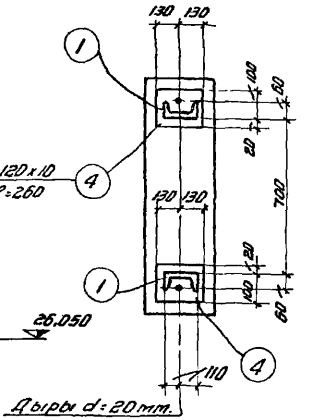

ПО 2-2.

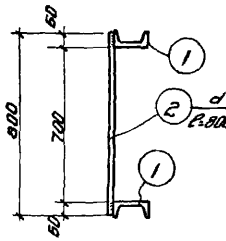

ПО 3-3.

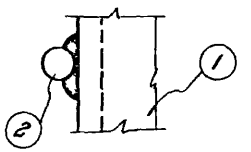

Деталь „А"

| | | |

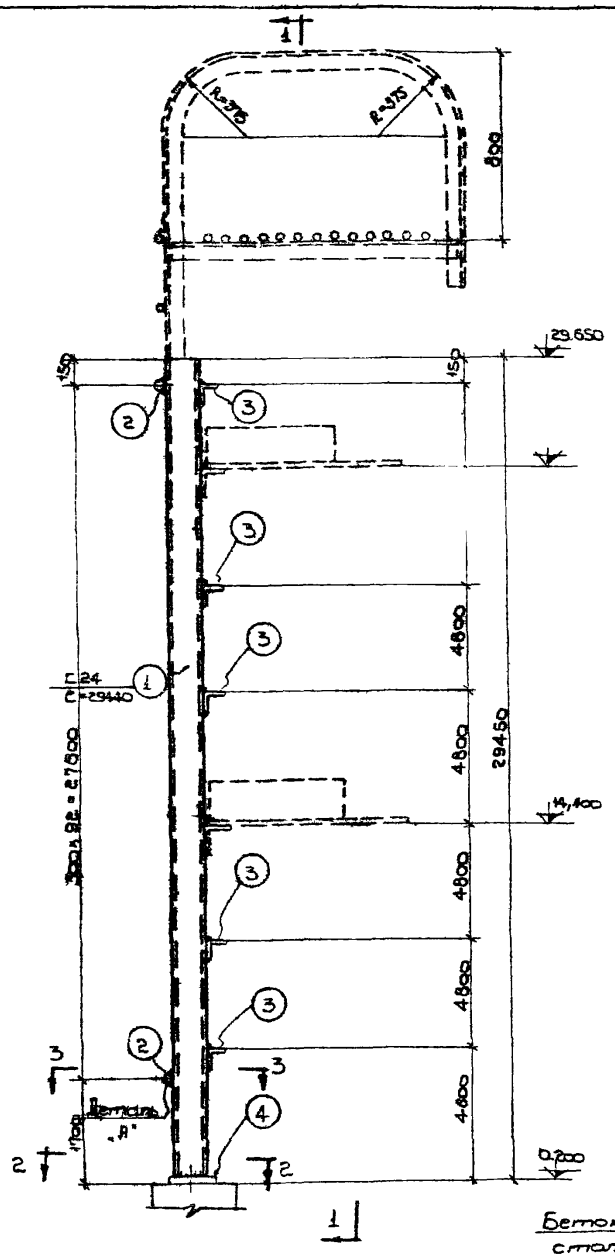

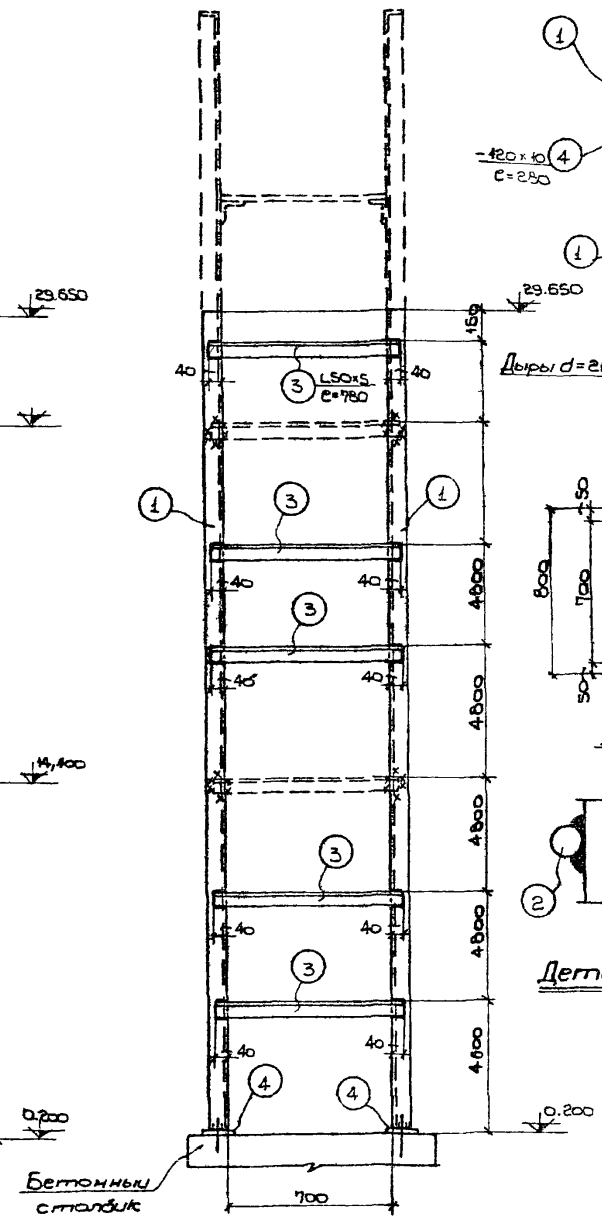

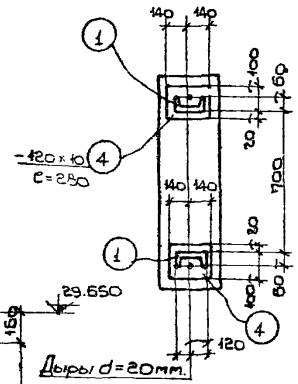

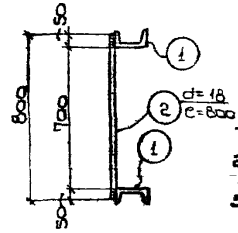

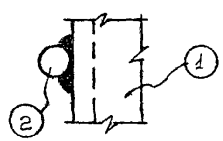

Спецификация стали на одну штуку марки

Материал: сталь В-3кп с расчетным сопротивлением $R = 2100 кг/см^2$

Марка	№ поз.	Профиль	Длина мм	Количество Т	Количество М	Вес кг на штуку	Вес кг на марку	Вес кг на марки	Примечание
ЛП-20	1	[24	29440	2	—	707.0	1414.0	1584	
	2	d=18	800	93	—	1.6	149.0		
	3	L50×5	780	5	—	2.9	15.0		
	4	—120×10	280	2	—	2.8	5.6		

Условные обозначения:

- Шов угловой (валиковый) с ближней стороны.
- Шов угловой (валиковый) с дальней стороны.
- Шов угловой (валиковый) с обеих сторон.
- Монтажный шов.
- Дыра

Примечания:

1. Чертеж повторного применения пожарной лестницы разработан для высоты здания до нижнего пояса фермы (или балки) h= 28.800
2. Схема расположения пожарной лестницы в плане и её привязка показывается на чертежах марки АР или КМ
3. Пунктиром показан верхний оголовок, который забетонируется фасада и применяется в каждом отдельном случае.
4. В случае, если пожарная лестница устанавливается против оси колонны, то следует.
   а) Если колонна железобетонная, в ней необходимо заложить деталь на ▼14,400 к которой затем привариваются крепежный элемент лестницы.
   б) Если колонна металлическая, то крепежный элемент приваривается непосредственно к металлической колонне
5. В случае, если пожарная лестница устанавливается в промежутке между колоннами, то в железобетонной колонне необходимо заложить закладные для крепления горизонтального элемента по чертежу 5, 17, 29 и этот чертеж надо приложить к лестнице
6. Расход металла на пожарные лестницы дается на листах сзем № 9.21 настоящего альбома
7. После выверки лестницы на болтах, места сопряжения элементов лестницы приварить монтажным швом h=6мм.
8. Материал конструкций сталь марки В-СТ-3кп для сварных конструкций по ГОСТ'у 380-60.
9. Сварку производить электродами типа Э-42 и Э-42а по ГОСТ'у 9466-60 и по ГОСТ'у 9467-60.
10. Конструкция лестницы окрашивается за два раза масляной краской.
11. Все швы h=6мм.

Госстрой СССР ГПИ Ленинградский Промстройпроект	Чертежи повторного применения. Пожарные лестницы производственных зданий. ЛП-20.	19 21/11 63	Альбом А-06/63	Лист 52

Гл. инженер — Ефимов; Гл. конструктор — Белик; Нач. техн. отд. — Усенин; Гл. инж. пр-то — Колпин; Руководитель — Кваскин; Конструктор — Мотовилова; Гл. конструктор — Дроскин; Гл. конструктор — Байкова; Гл. конструктор — Дроскин; Гл. конструктор — Байкова

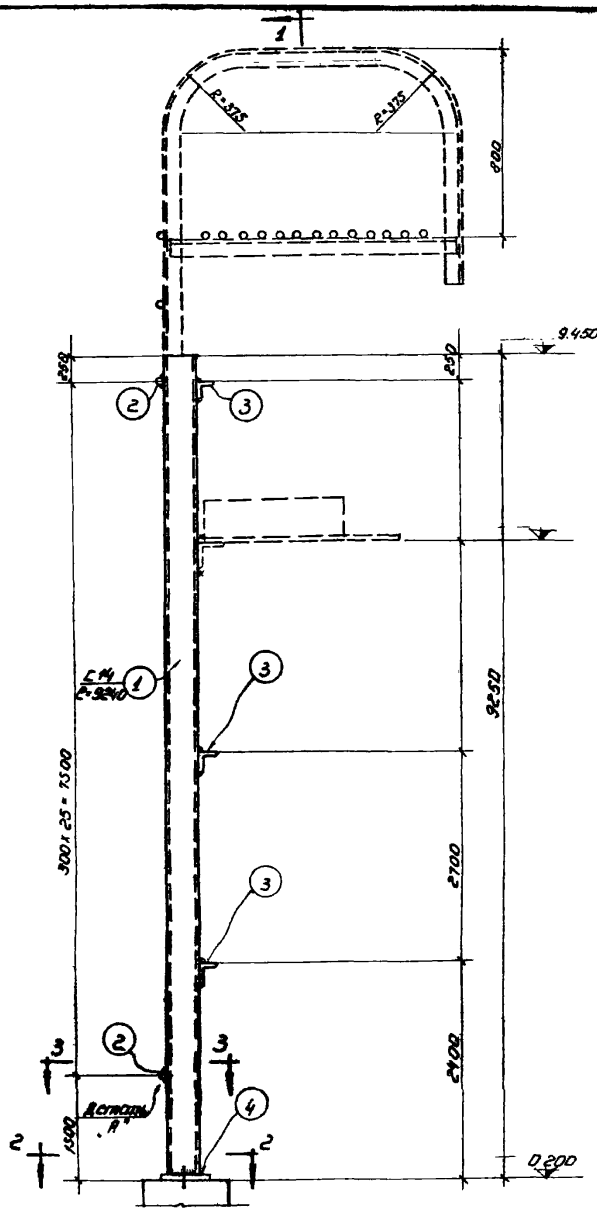

ЛП-21 1

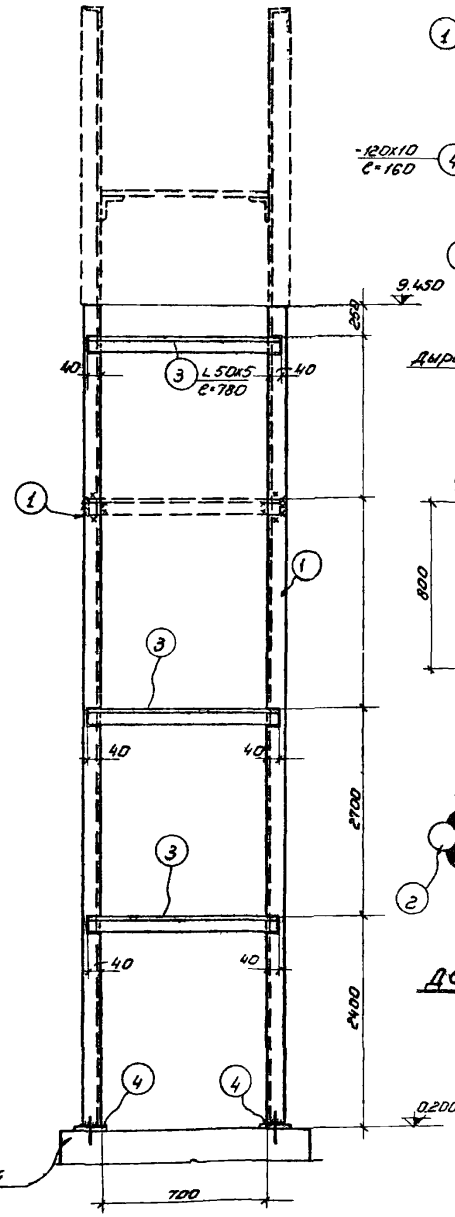

ПО 1-1

ПО 2-2

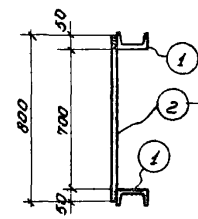

ПО 3-3

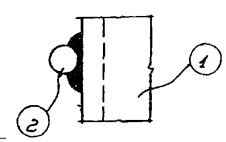

Деталь „А"

Спецификация стали на одну штуку марки

Материал: сталь ВЗкп с расчетным сопротивлением R=2100кг/см²

Марка	№ поз	Профиль	Длина мм	Количество Т	Количество Н	Вес кг штуки	Вес кг полного марки	Вес кг марки	Примечание
ЛП-21	1	С14	9240	2	-	114,0	228,0	282	
	2	d=18	800	26	-	1,6	42,0		
	3	L 50х5	780	3	-	2,9	9,0		
	4	-120х10	180	2	-	1,5	3,0		

Условные обозначения:

- шов угловой (валиковый) с ближней стороны.
- шов угловой (валиковый) с дальней стороны.
- шов угловой (валиковый) с обеих сторон.
- монтажный шов
- дыра

Примечания:

1. Чертеж повторного применения пожарной лестницы разработан для высоты здания до нижнего пояса фермы (или балки) h=8.400
2. Схема расположения пожарной лестницы в плане и её привязка показываются на чертежах марки АР или КМ.
3. Пунктиром показан верхний оголовок, который зависит от высоты фасада и применяется в каждом отдельном случае.
4. В случае, если пожарная лестница устанавливается против оси колонны, то следует:
   а) если колонна железобетонная, в ней необходимо заложить деталь к которой затем приваривается крепежный элемент лестницы.
   б) если колонна металлическая, то крепежный элемент приваривается непосредственно к металлической колонне.
5. В случае, если пожарная лестница устанавливается в промежутке между колоннами, то в железобетонной колонне необходимо заложить закладные для крепления горизонтального элемента по чертежу 5.М.29 и этот чертеж надо приложить к лестнице
6. Расход металла на пожарные лестницы дается на листах схем №№ 10 22 настоящего альбома.
7. После выверки лестницы на болтах, места сопряжения элементов лестницы приварить монтажным швом h=6мм.
8. Материал конструкций сталь марки В-СТ-3кп для сборных конструкций по ГОСТу 380-60.
9. Сборку производить электродами типа Э-42 и Э-42а по ГОСТу 9466-60 и по ГОСТу 9467-60
10. Конструкция лестницы окрашивается за два раза масляной краской.
11. Все швы h=6мм.

Госстрой СССР ГПИ Ленинградский Промстройпроект	Чертежи повторного применения пожарные лестницы производственных зданий	19 63	
		А-ОБ/63	
	ЛП-21	лист 53	

Гл. инженер проекта Ефимов
Нач. отд. Ершин
Гл. инж. пр-та Хапланян
Проектировал Кондакова
Рук. гр. Белик
Гл. констр. Агроскин
Н. контр. Вейсфельд

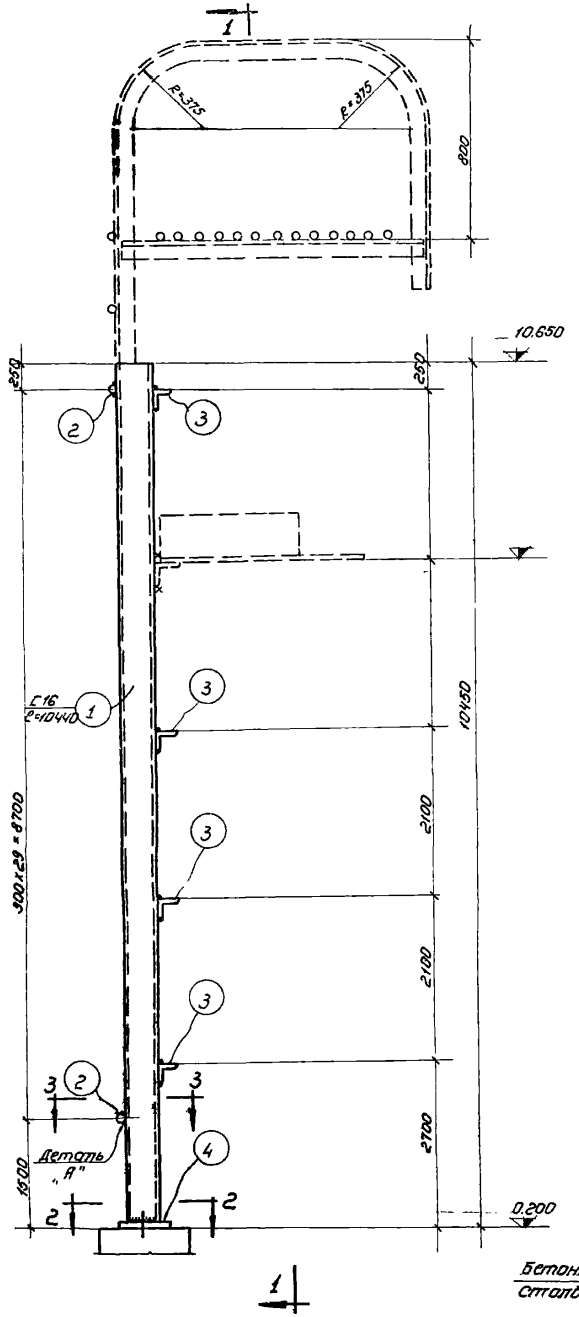

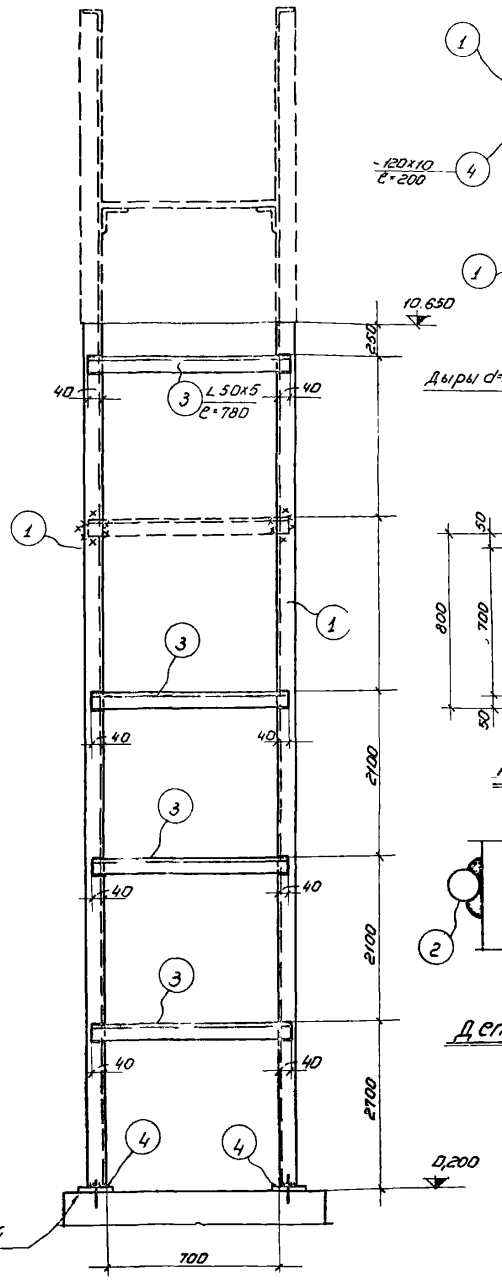

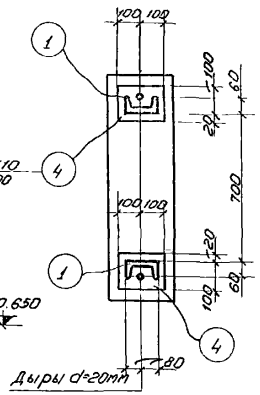

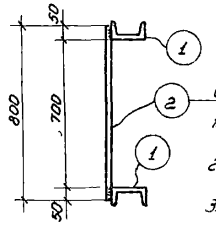

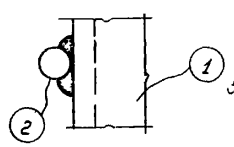

Спецификация стали на одну штуку марки

Материал: сталь ВСт3кп с расчетным сопротивлением R = 2100 кг/см²

Марка	№ поз.	Профиль	Длина мм	Количество Т	Количество Н	Вес кг штуки	Вес кг марки	Примечание
ЛП-22	1	[16	10440	2	—	149,0	398,0	462
	2	d=18	800	30	—	1,6	48,0	
	3	∠50×5	780	4	—	2,9	12,0	
	4	-120×10	200	2	—	1,9	4,0	

Условные обозначения:

- Шов угловой (валиковый) с ближней стороны.
- Шов угловой (валиковый) с дальней стороны.
- Шов угловой (валиковый) с обеих сторон.
- Монтажный шов
- Дыра

Примечания:

1. Чертеж повторного применения пожарной лестницы разработан для высоты здания до нижнего пояса фермы (или балки) H = 9,600
2. Схема расположения пожарной лестницы в плане и её привязка показывается на чертежах марки АР или КМ.
3. Пунктиром показан верхний ограждающий, который зависит от высоты фасада и применяется в каждом отдельном случае.
4. В случае, если пожарная лестница устанавливается против оси колонны, то следует:
   а) если колонна железобетонная, в ней необходимо заложить деталь к которой затем приваривается крепежный элемент лестницы.
   б) если колонна металлическая, то крепежный элемент приваривается непосредственно к металлической колонне.
5. В случае, если пожарная лестница устанавливается в промежутке между колоннами, то в железобетонной колонне необходимо заложить закладные для крепления горизонтального элемента по чертежу 5.17.29 и этот чертеж приложить к лестнице.
6. Расход металла на пожарные лестницы дается на листах схем № 10.22 настоящего альбома
7. После выверки лестницы на болтах, места сопряжения элементов лестницы приварить монтажным швом h=6мм.
8. Материал конструкций сталь марки ВСт3кп для сварных конструкций по ГОСТу 380-60.
9. Сварку производить электродами типа Э-42 и Э-42а по ГОСТу 9466-60 и по ГОСТу 9467-60.
10. Конструкция лестницы окрашивается за два раза масляной краской.
11. Все швы h=6мм.

Госстрой СССР ГПИ Ленинградский Промстройпроект	Чертежи повторного применения	19 29/XII 63	
	Пожарные лестницы производственных зданий	А-ОБ/63	
	ЛП-22	лист 54	

Гл. инженер проекта	Ершов	
Нач. тех. отдела	Огошин	
Гл. инж. пр-та	Каплан	
Проектировал	Каплан	
Конструктор	Марселова	
Гл. конструктор	Троберг	Байкова
Гл. конструктор	Дайлидка	Аросский
		Белик

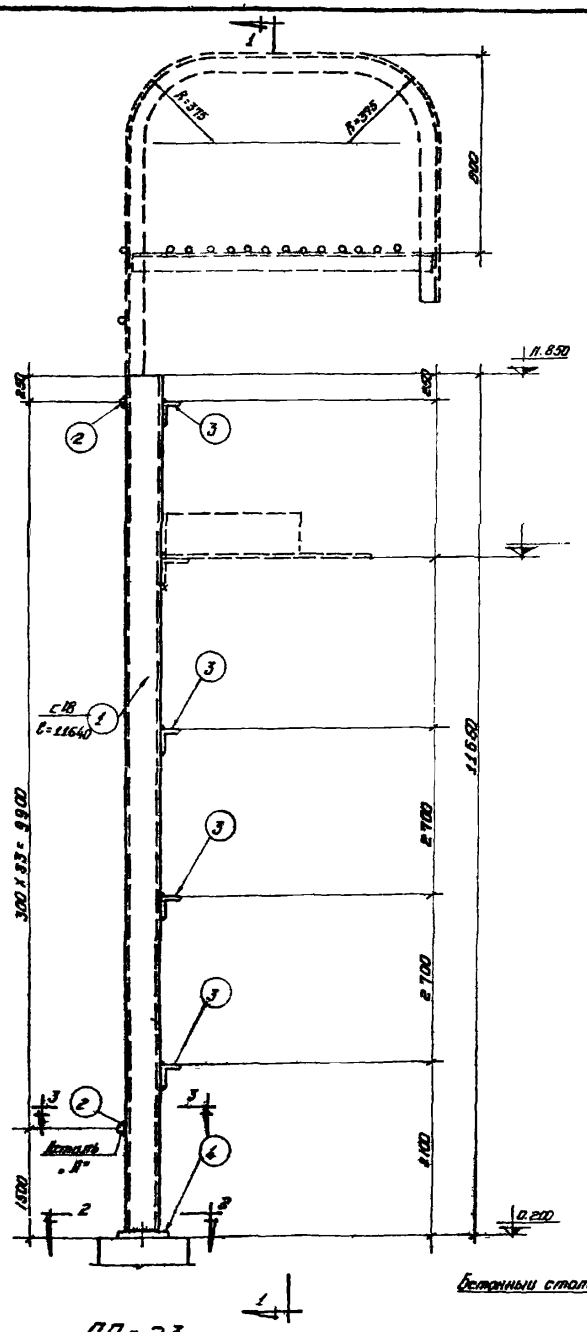

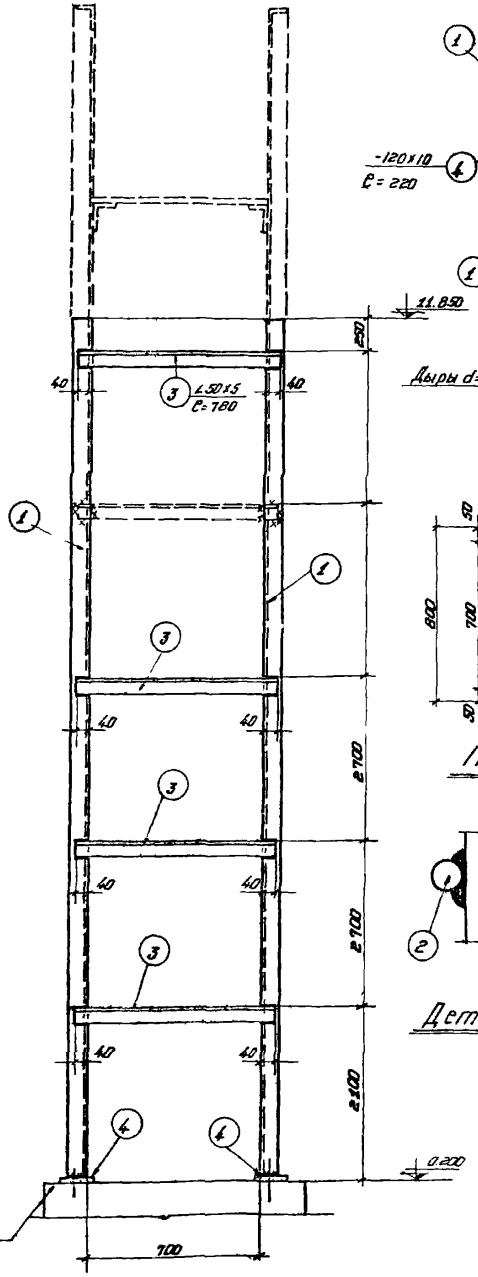

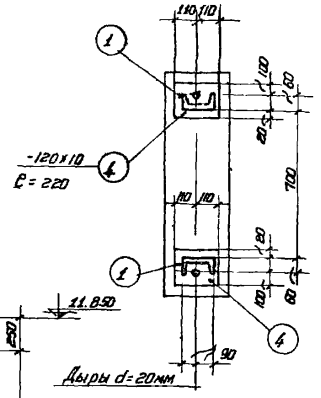

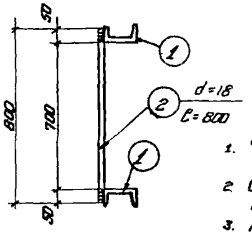

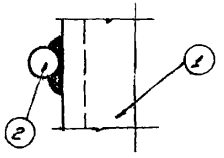

Спецификация стали на одну штуку марки

Материал: Сталь ВСт3кп с расчетным сопротивлением R=2100 кг/см²

Марка	№ поз.	Профиль	Длина мм	Количество: т	Количество: н	Вес кг: штуки	Вес кг: Номера	Вес кг: Марки	Примечание
ЛП-24	1	С 18	11640	2	—	190,0	380,0	450	
	2	d = 18	800	34	—	1,6	54,0		
	3	∠ 50х5	780	4	—	2,9	12,8		
	4	-120 х 10	220	2	—	2,0	4,0		

Условные обозначения:

- Шов угловой (валиковый) с ближней стороны.
- Шов угловой (валиковый) с дальней стороны.
- Шов угловой (валиковый) с обеих сторон.
- Монтажный шов.
- Дыра.

Примечания:

1. Чертеж повторного применения пожарной лестницы разработан для высоты здания до нижнего пояса фермы (или балки) h= 10.800
2. Схема расположения пожарной лестницы в плане и ее привязка показывается на чертежах марки АР или КМ.
3. Пунктиром показан верхний оголовок, который зависит от высоты фасада и применяется в каждом отдельном случае.
4. В случае, если пожарная лестница устанавливается против оси колонны, то следует:
   а) Если колонна железобетонная, в ней необходимо заложить деталь к которой затем приваривается крепежный элемент лестницы.
   б) Если колонна металлическая, то крепежный элемент приваривается непосредственно к металлической колонне.
5. В случае, если пожарная лестница устанавливается в промежутке между колоннами, то в железобетонной колонне необходимо заложить закладные для крепления горизонтального элемента по чертежу 5.17.29 и этот чертеж приложить к лестнице.
6. Расход металла на пожарные лестницы дается на листах схем № 10, 22 настоящего альбома.
7. После выверки лестницы на болтах, места сопряжения элементов лестницы приварить монтажным швом h=6 мм
8. Материал конструкции сталь марки ВСТ-3кп для сварных конструкций по ГОСТ'у 380-60.
9. Сварку производить электродами типа Э-42 и Э-42а по ГОСТ'у 9466-60 и по ГОСТ'у 9467-60.
10. Конструкция лестницы окрашивается за два раза масляной краской.
11. Все швы h=6мм.

Госстрой СССР ГПИ Ленинградский Промстройпроект	Чертежи повторного применения. Пожарные лестницы производственных зданий. ЛП-23.	19 63	
		Альбом	А—06/63
		Лист	55

Гл. инженер проекта	Белик		
Нач. техн. отд.	Гл. конструктор	Гл. конструктор отд.	Байкова
Гл. инж. пр-та	Ершов		
Руководитель	Шишин		
Конструктор	Каплан	Проверил	Байкова
	Морозова		

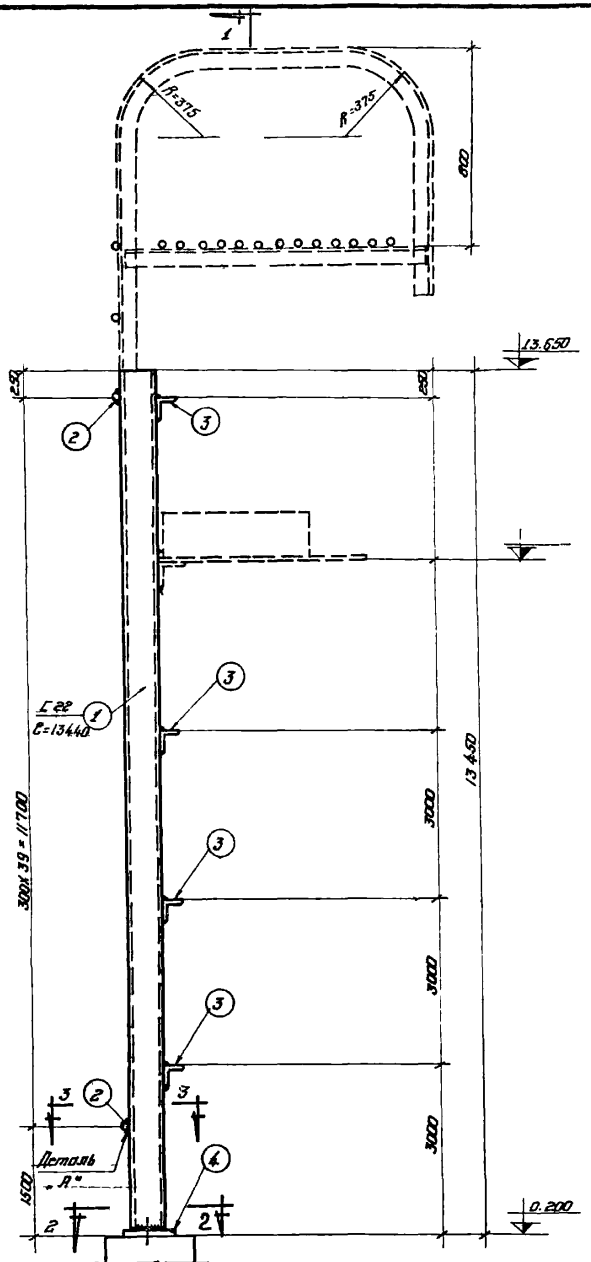

ЛП-24

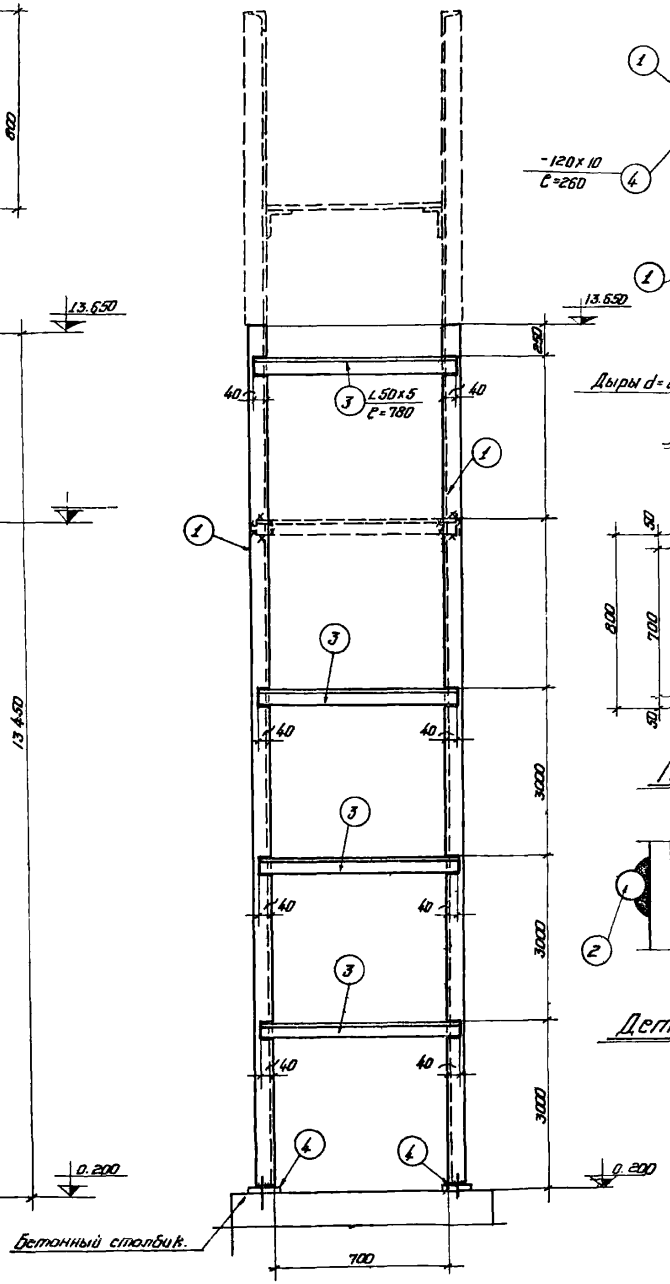

ПО 1-1

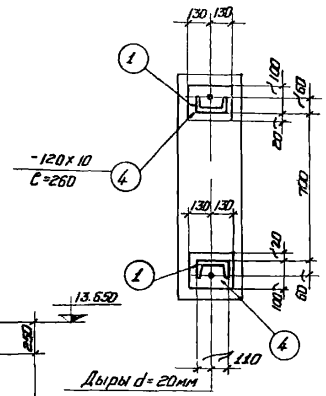

ПО 2-2

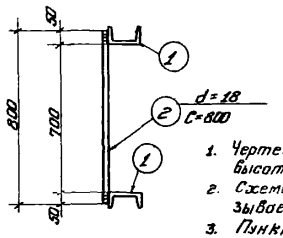

ПО 3-3

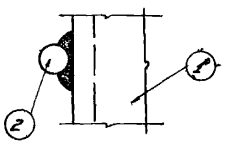

Деталь „А"

Спецификация стали на одну штуку марки

Материал: сталь В3кп с расчетным сопротивлением R=2100 кг/см²

Марка	№ поз.	Профиль	Длина мм	Количество		Вес кг			Примечание.
				т	н	штуки	на мерк.	Марки	
ЛП-24	1.	C 22	13440	2	—	283.0	566.0	64.7	
	2.	d = 18	800	40	—	1.6	84.0		
	3.	L 50×5	780	4	—	2.9	12.0		
	4.	120×10	260	2	—	2.4	5.0		

Условные обозначения:

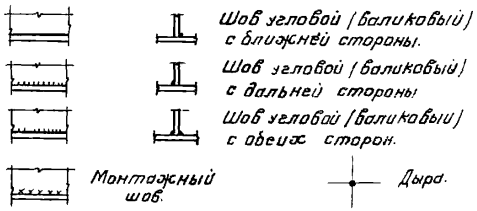

Примечания:

1. Чертеж повторного применения пожарной лестницы разработан для высоты здания до нижнего пояса фермы (или балки) h= 12.600
2. Схема расположения пожарной лестницы в плане и ее привязка показывается на чертежах, марки АР или КМ.
3. Пунктиром показан верхний оголовок, который зависит от высоты фасада и применяется в каждом отдельном случае.
4. В случае, если пожарная лестница устанавливается против оси колонны, то следует:
   а) Если колонна железобетонная, в ней необходимо заложить деталь к которой затем приваривается крепежный элемент лестницы
   б) Если колонна металлическая, то крепежный элемент приваривается непосредственно к металлической колонне
5. В случае, если пожарная лестница устанавливается в промежутке между колоннами, то в железобетонной колонне необходимо заложить закладные для крепления горизонтального элемента по чертежу 5,17,29 и этот чертеж приложить к лестнице
6. Расход металла на пожарные лестницы дается на листах схем № 10 22 настоящего альбома.
7. После выверки лестницы на болтах, места сопряжения элементов лестницы, приварить монтажным швом h=6мм.
8. Материал конструкций сталь марки В-СТ-3 кп для сварных конструкции по ГОСТ'у 380-60.
9. Сварку производить электродами типа Э-42 и Э-42а по ГОСТ'у 9466-60 и по ГОСТ'у 9467-60.
10. Конструкция лестницы окрашивается за два раза масляной краской
11. Все швы h= 6 мм.

Госстрой СССР ГПИ Ленинградский Промстройпроект	Чертеж повторного применения.	19 23 XII 63
	Пожарные лестницы производственных зданий.	Объект А-06/63
	ЛП-24	Лист 56

Гл. инжен. инс. Нач. техн. отд. Гл. инж. пр-та Проектиров Конструктор
Ефимов Игошин Каплан Каплан Маркелова
Гл. констр. инж. Гл. констр. отд. Проверил
Белик Агроскин Байкова

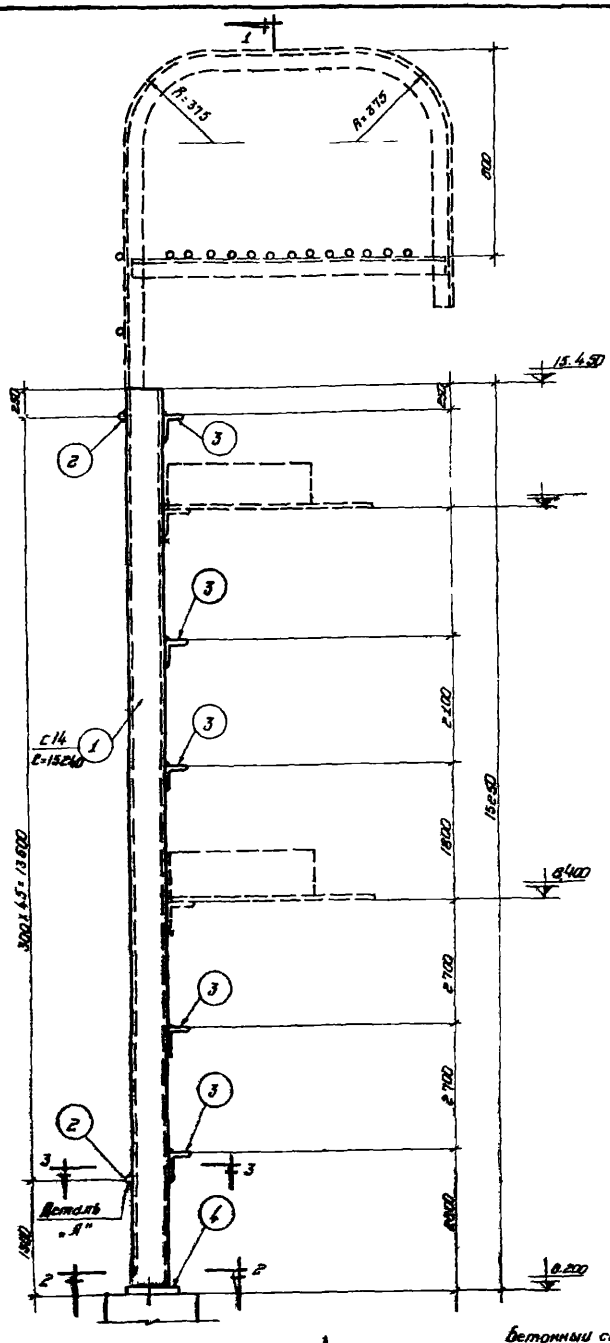

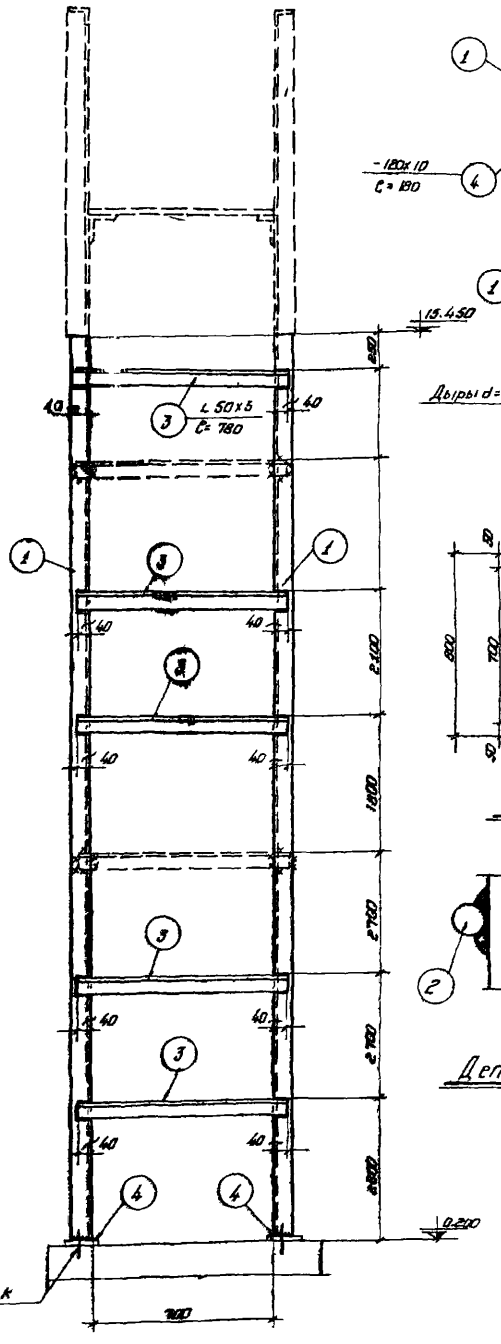

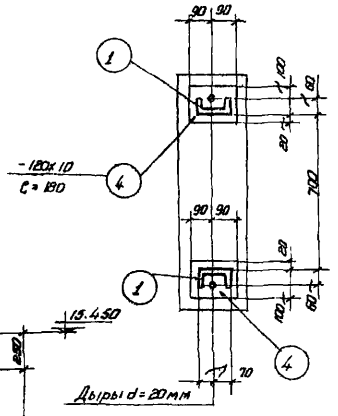

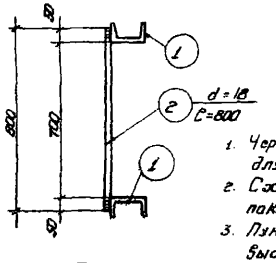

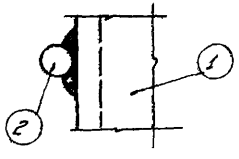

Спецификация стали на одну штуку марки

Материал: Сталь ВЗкп с расчетным сопротивлением $R = 2100$ кг/см²

Марка	№ поз.	Профиль	Длина мм	Количество m	Количество n	Вес кг: Штучи	Вес кг: Номера	Вес кг: Марка	Примечание
ЛП-25	1	с 14	15240	2	—	188.0	376.0	468	
	2	d=18	800	4b	—	1.6	74.0		
	3	L 50х5	780	5	—	2.9	15.0		
	4	-120х10	180	2	—	1.5	3.0		

Условные обозначения:

- Шов угловой (валиковый) с ближней стороны
- Шов угловой (валиковый) с дальней стороны
- Шов угловой (валиковый) с обеих сторон
- Монтажный шов
- Дыра

Примечания:

1. Чертеж повторного применения пожарной лестницы разработан для высоты здания до нижнего пояса фермы (или балки) h=14.400.
2. Схема расположения пожарной лестницы в плане и ее привязка показывается на чертежах марки АР или КМ
3. Пунктиром показан верхний оголовок, который зависит от высоты фасада и применяется в каждом отдельном случае.
4. В случае, если пожарная лестница устанавливается против оси колонны, то следует:
   а) Если колонна железобетонная, в ней необходимо заложить деталь на отм. 8.400 к которой затем приваривается крепежный элемент лестницы.
   б) Если колонна металлическая, то крепежный элемент приваривается непосредственно к металлической колонне
5. В случае, если пожарная лестница устанавливается в промежутке между колоннами, то в железобетонной колонне необходимо заложить закладные, для крепления горизонтального элемента по чертежу 5.17.29 и этот чертеж надо приложить к лестнице.
6. Расход металла на пожарные лестницы дается на листах схем № 10,22. настоящего альбома.
7. После выверки лестницы на болтах, места сопряжения элементов лестницы, приваривать монтажным швом h=6мм.
8. Материал конструкций сталь марки В-Ст-3кп для сварных конструкции по ГОСТ'у 380-60
9. Сварку производить электродами типа Э-42 и Э-42а по ГОСТ'у 9466-60 и по ГОСТ'у 9467-60.
10. Конструкция лестницы окрашивается за два раза масляной краской
11. Все швы h=6мм.

Госстрой СССР ГПИ Ленинградский Промстройпроект	Чертежи повторного применения	19	63
	Пожарные лестницы производственных зданий.	Альбом	
	ЛП-25.	А-06	63
		Лист	57

Гл. инженер проекта Ермилов
Гл. конструктор Ульянин
Руководитель группы Хейлин
Конструктор Хейлин
Нормоконтролер Максимова
Гл. инженер института Давидович
Гл. архитектор Давидович
Делик Арбузов
Работал

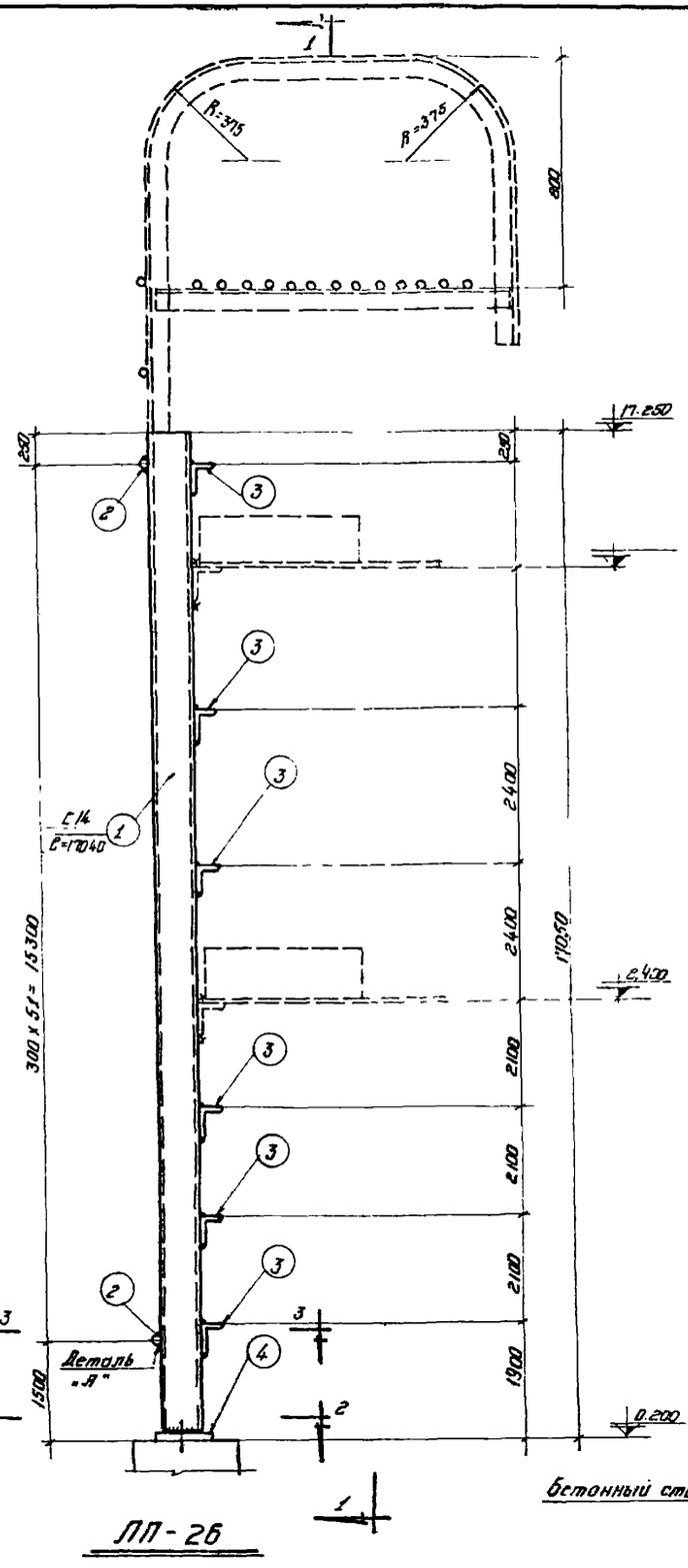

ЛП-26

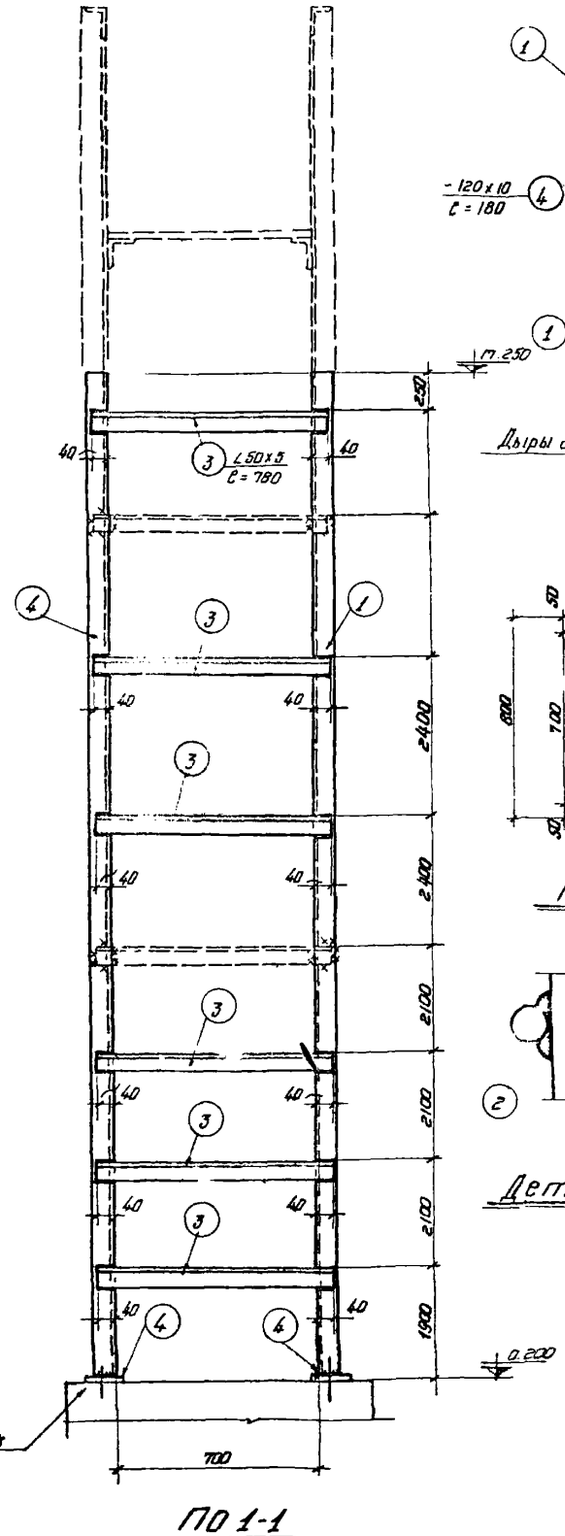

ПО 1-1

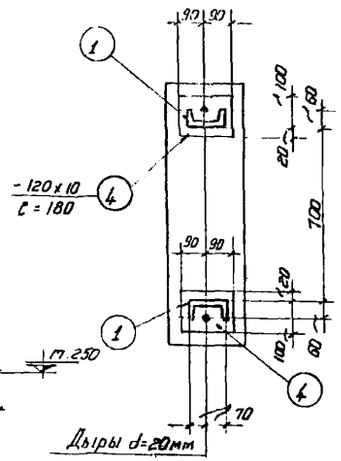

ПО 2-2

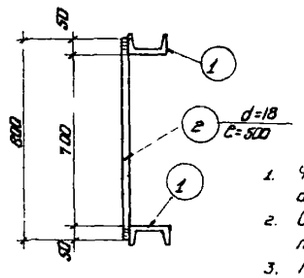

ПО 3-3

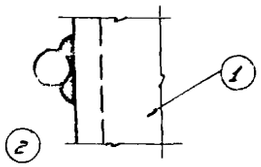

Деталь „А"

Спецификация стали на одну штуку марки

Материал: Сталь ВЗкп с расчетным сопротивлением R = 2100 кг/см²

Марка	№ поз.	Профиль	Длина мм	Количество т	Количество н	Вес кг штуки	Вес кг Номер марки	Примечание
ЛП-26	1	С14	17040	2	—	210,0	4200 / 523	
	2	d=18	800	52	-	1,6	83,0	
	3	∠50х5	780	6	—	2,9	17,0	
	4	-120х10	180	2	—	1,5	3,0	

Условные обозначения:

- Шов угловой (валиковый) с ближней стороны.
- Шов угловой (валиковый) с дальней стороны.
- Шов угловой (валиковый) с обеих сторон.
- Монтажный шов.
- Дыра.

Примечания:

1. Чертеж повторного применения пожарной лестницы разработан для высоты здания до нижнего пояса фермы (или балки) h = 16.200.
2. Схема расположения пожарной лестницы в плане и ее привязка показывается на чертежах марки АР или КМ.
3. Пунктиром показан верхний оголовок, который зависит от высоты фасада и применяется в каждом отдельном случае.
4. В случае, если пожарная лестница устанавливается против оси колонны, то следует:
   а) Если колонна железобетонная, в ней необходимо заложить деталь на ▽ 8,400, к которой затем приваривается крепежный элемент лестницы.
   б) Если колонна металлическая, то крепежный элемент приваривается непосредственно к металлической колонне.
5. В случае, если пожарная лестница устанавливается в промежутке между колоннами, то в железобетонной колонне необходимо заложить закладные для крепления горизонтального элемента по чертежу 5.17.29 и этот чертеж надо приложить к лестнице.
6. Расход металла на пожарные лестницы дается на листах схем № 10,23 настоящего альбома.
7. После выверки лестницы на болтах, места сопряжения элементов лестницы приварить монтажным швом h=6мм.
8. Материал конструкции сталь марки В-Ст-3кп для сварных конструкций по ГОСТ'у 380-60.
9. Сварку производить электродами типа Э-42 и Э-42а по ГОСТ'у 9466-60 и по ГОСТ'у 9467-60.
10. Конструкция лестницы окрашивается за два раза масляной краской.
11. Все швы h=6мм.

Госстрой СССР ГПИ Ленинградский Промстройпроект	Чертежи повторного применения. Пожарные лестницы производственных зданий	19 23 VII 63	
		Альбом А-06	63
	ЛП-26.	Лист	58

Гл. инженер инст. Белик
Нач. тех. отд. Агрослун
Гл. инж. пр-та Дмитриев
Проектиров. конструкций Байкова
Гл. конструктор Ефимов
2-й конструктор Ивашин
Конструктор Коплан
Нач. — Маркелова
Проверил Байкова

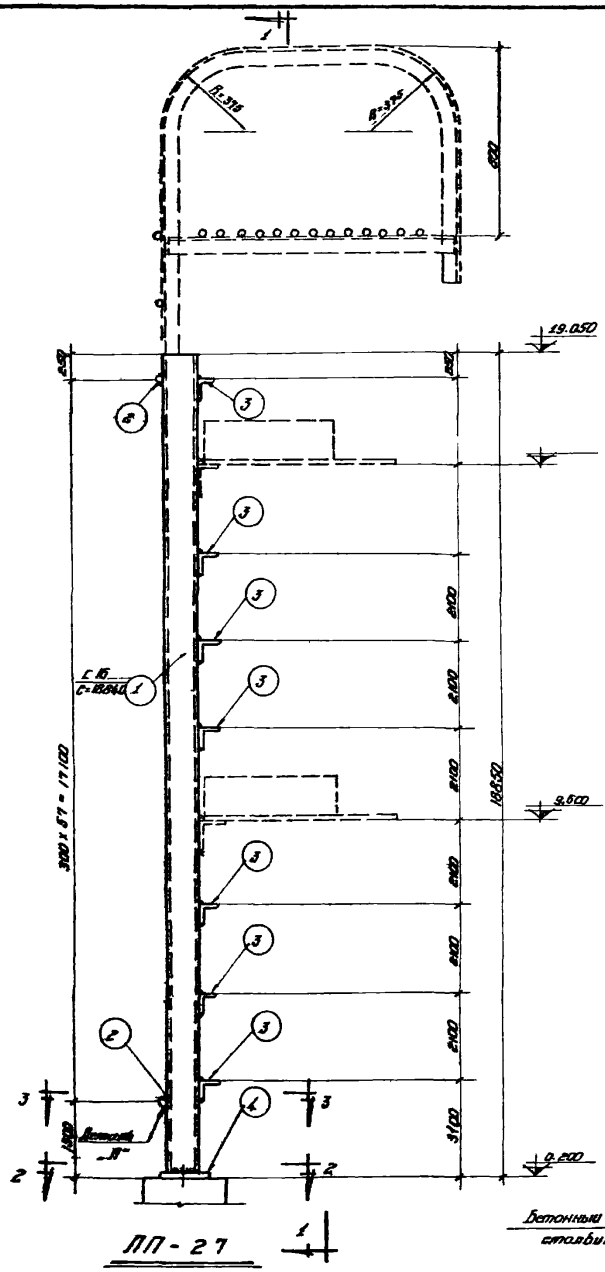

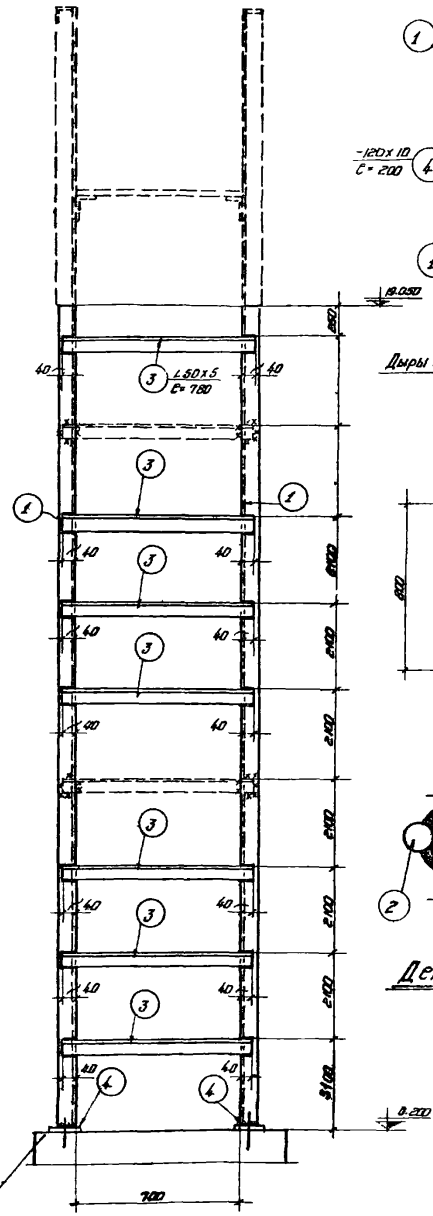

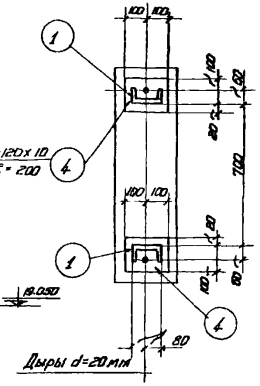

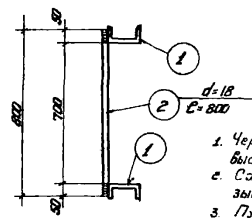

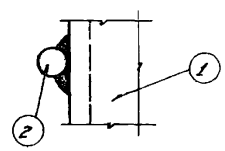

Спецификация стали на одну штуку марки.

Материал: сталь ВЗкп с расчетным сопротивлением R = 2100 кг/см²

Марка	№ поз.	Профиль	Длина мм	Количество m	Количество n	Вес кг Штука	Вес кг Номера	Вес кг Марки	Примечание
ЛП-27	1	С 16	18840	2	—	268,0	536,0	653	
	2	d = 18	800	58	—	1,6	93,0		
	3	L 50x5	780	7	—	2,9	20,0		
	4	— 120x10	200	2	—	1,9	4,0		

Условные обозначения:

- Шов угловой (валиковый) с ближней стороны.
- Шов угловой (валиковый) с дальней стороны.
- Шов угловой (валиковый) с обеих сторон.
- Монтажный шов.
- Дыра.

Примечания:

1. Чертеж повторного применения пожарной лестницы разработан для высоты здания до нижнего пояса фермы (или балки) h = 18,000.
2. Схема расположения пожарной лестницы в плане (все привязки показываются на чертежах марки АР или КМ.
3. Пунктиром показан верхний ваголовок, который зависит от высоты фасада и применяется в каждом отдельном случае.
4. В случае, если пожарная лестница устанавливается против оси колонны, то следует:
   а) Если колонна железобетонная, в ней необходимо заложить деталь на ▽ 9,600, к которой затем прибарибается крепежный элемент лестницы.
   б) Если колонна металлическая, то крепежный элемент прибарибается непосредственно к металлической колонне.
5. В случае, если пожарная лестница устанавливается в промежутке между колоннами, то в железобетонной колонне необходимо заложить закладные для крепления горизонтального элемента по чертежу 5.17.29 и этот чертеж надо приложить к лестнице.
6. Расход металла на пожарные лестницы дается на листах схем № 11, 23 настоящего альбома.
7. После выверки лестницы на болтах, места сопряжения элементов лестницы приварить монтажным швом h=6мм
8. Материал конструкций сталь марки В-Ст-3 кп для сварных конструкций по гост'у 380-60.
9. Сварку производить электродами типа Э-42 и Э-42а по гост'у 9466-60 и по гост'у 9467-60.
10. Конструкция лестницы окрашивается за два раза масляной краской.
11. Все швы h=6мм

Госстрой СССР ГПИ Ленинградский Промстройпроект	Чертежи повторного применения. Пожарные лестницы производственных зданий	19 23 63 / А-06/63 / 5.9
	ЛП-27.	

Главный инж. Ефимов
Гл. инж. пр-та Иванин
Гл. конструктор Хаплан
Проектировал Хаплан
Конструктор Моцкевич

Гл. конструктор Белик
Гл. конструктор Дорфман
Гл. конструктор Дорфман
Гл. конструктор Дорфман

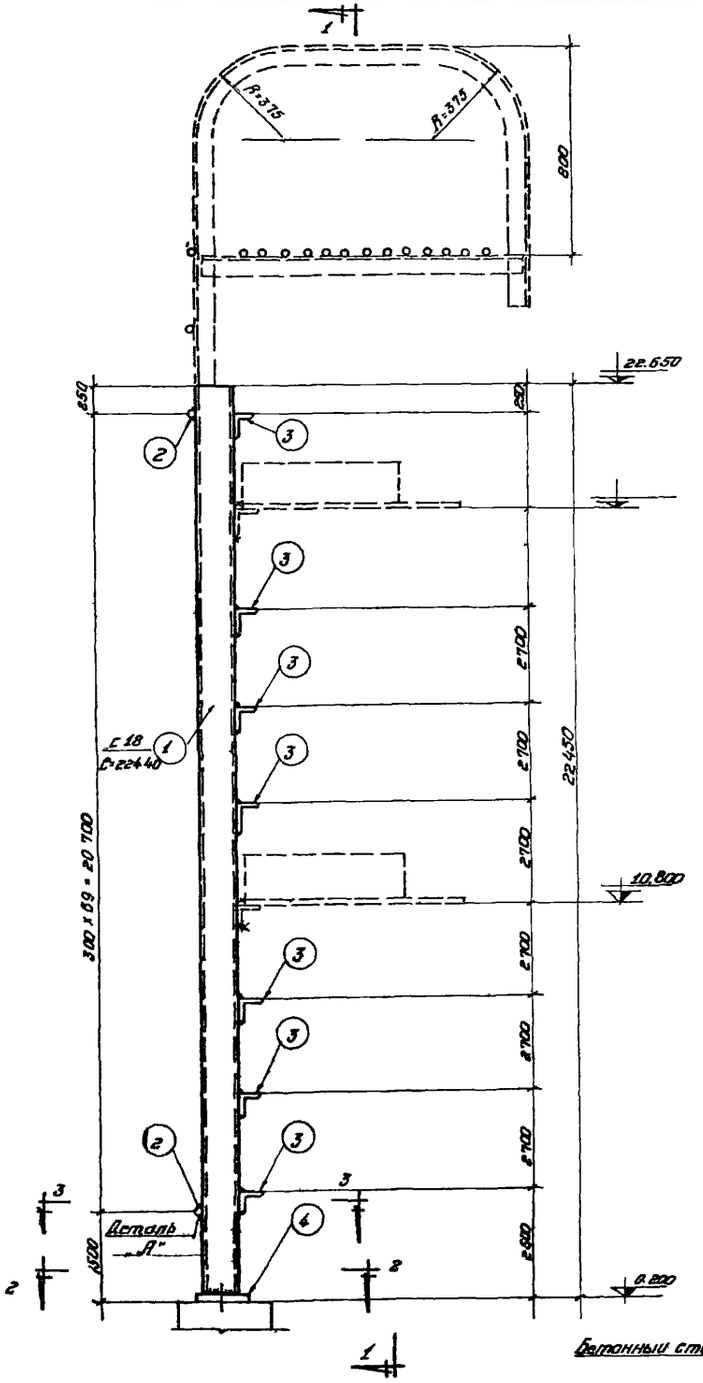
R=375
R=375
800
22.650
650
2700
2700
2700

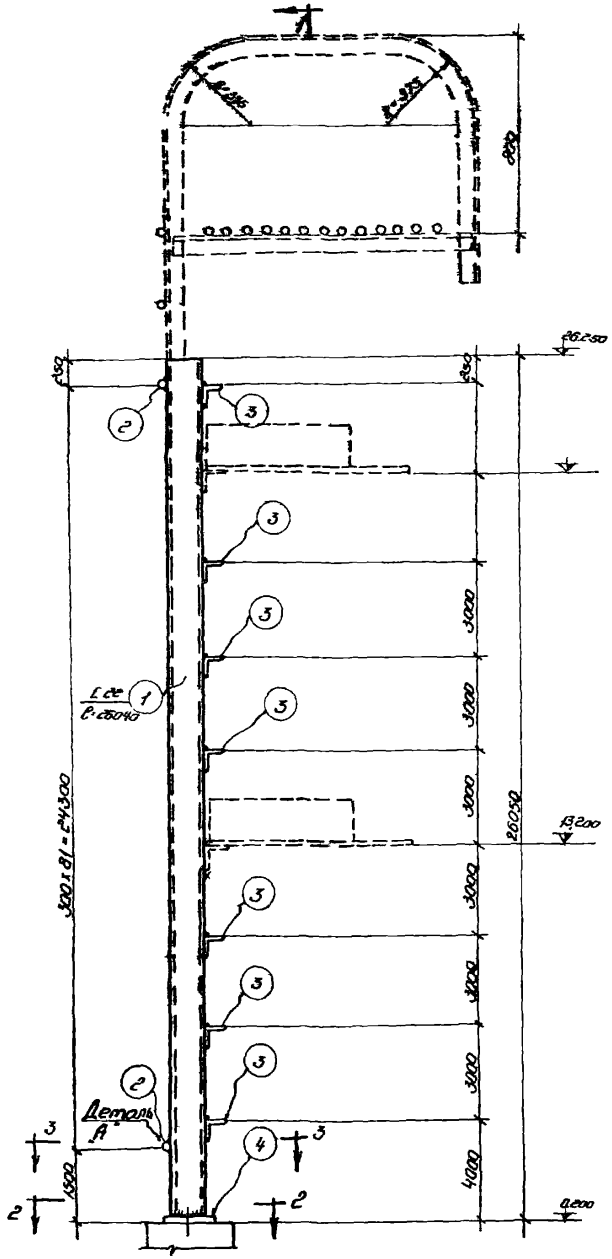

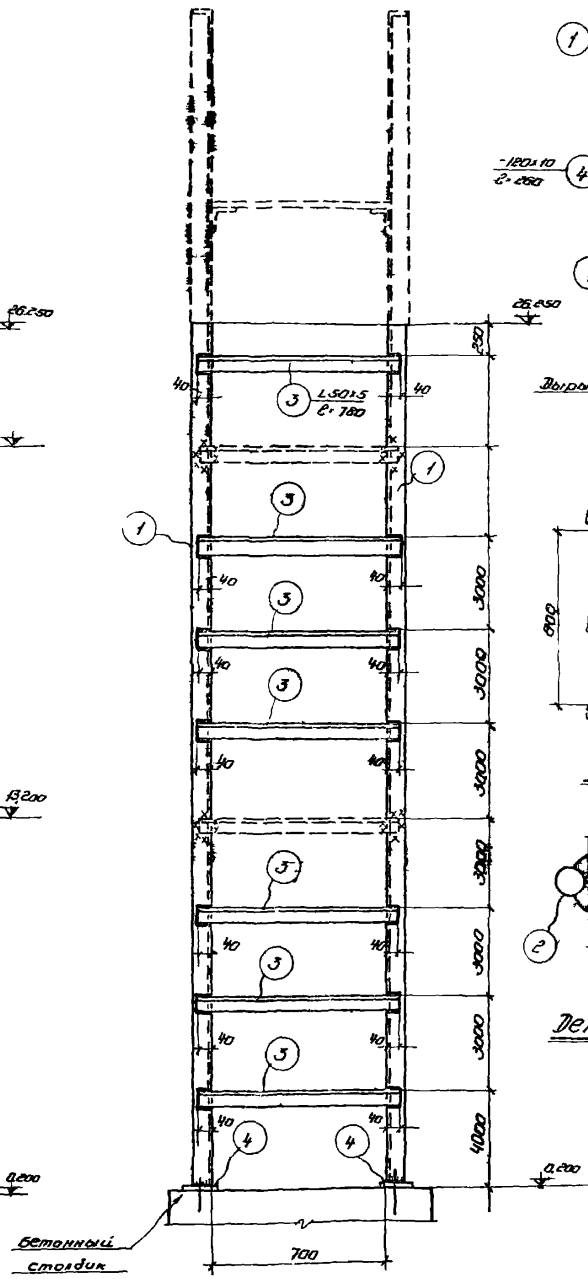

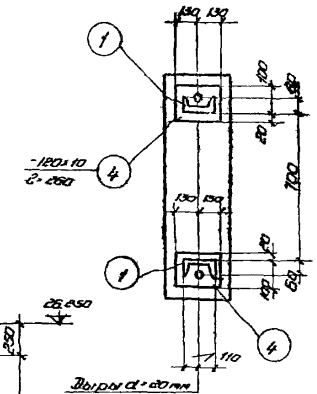

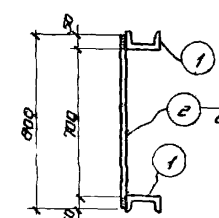

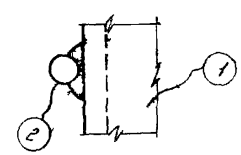

Спецификация стали на одну штуку марки

Материал: Сталь ВСт3кп с расчетным сопротивлением $R = 2400$ кг/см²

Марка	Поз.	Профиль	Длина мм	Количество —	Количество И	Вес кг: штуки	Вес кг: общий марки	Вес кг: марки	Примечан.
ЛП-29	1	Е 22а	2800	2	—	548.0	1096.0	1252	
	2	d=18	800	32	—	1.6	49.8		
	3	L 50×5	780	7	—	2.9	20.0		
	4	−180×10	650	2	—	2.9	5.0		

Условные обозначения

- Шов угловой (валиковый) с ближней стороны.
- Шов угловой (валиковый) с дальней стороны.
- Шов угловой (валиковый) с обеих сторон.
- Монтажный шов.
- Дыра.

Примечания

1. Чертёж повторного применения пожарной лестницы разработан для высоты здания до нижнего пояса фермы (или балки) $h = 25{,}200$.
2. Схема расположения пожарной лестницы в плане и её привязка показываются на чертежах марки ПО или КМ.
3. Пунктиром показан верхний ограничитель, который зависит от высоты фасада и применяется в каждом отдельном случае.
4. В случае, если пожарная лестница устанавливается против оси колонны, то следует:
   а) если колонна железобетонная в ней необходимо заложить деталь на ▽ 13,200 к которой затем привариваются крепёжные элементы лестницы.
   б) если колонна металлическая, то крепёжный элемент привариваем непосредственно к металлической колонне.
5. В случае, если пожарная лестница устанавливается в промежутке между колоннами, то в железобетонной колонне необходимо заложить закладные для крепления горизонтального элемента по чертежу 5,17,29 и этот чертеж надо приложить к лестнице.
6. Расход металла на пожарные лестницы дается на листах схем №№ 11, 23 настоящего чертежа.
7. После выверки лестницы на болтах, места напряжения элементов лестницы, приварить монтажным швом $h = 6$ мм.
8. Материал конструкций сталь марки ВСт3кп для сварных конструкций по ГОСТу 380-60.
9. Сварку производить электродами типа Э-42 и Э42а по ГОСТу 9466-60 и по ГОСТу 9467-60.
10. Конструкция лестницы окрашивается за два раза масляной краской.
11. Все швы $h = 6$ мм.

Госстрой СССР ГПИ Ленинградский Промстройпроект	Чертежи повторного применения	15-23 КЖ 63
	Пожарные лестницы производственного здания	Альбом А-06/63
	ЛП-29.	Лист 61

Ефимов — Гл. констр. инж.
Цеошин — Гл. инж. отд.
Хонлон — Руков. гр.
Морозов — Архитектор
Шаг — Проверил
Бойков — Нач. сект. ПР-ТВ
Хейлин — Гл. инж. ПР-ТВ
Шаг — Конструктор

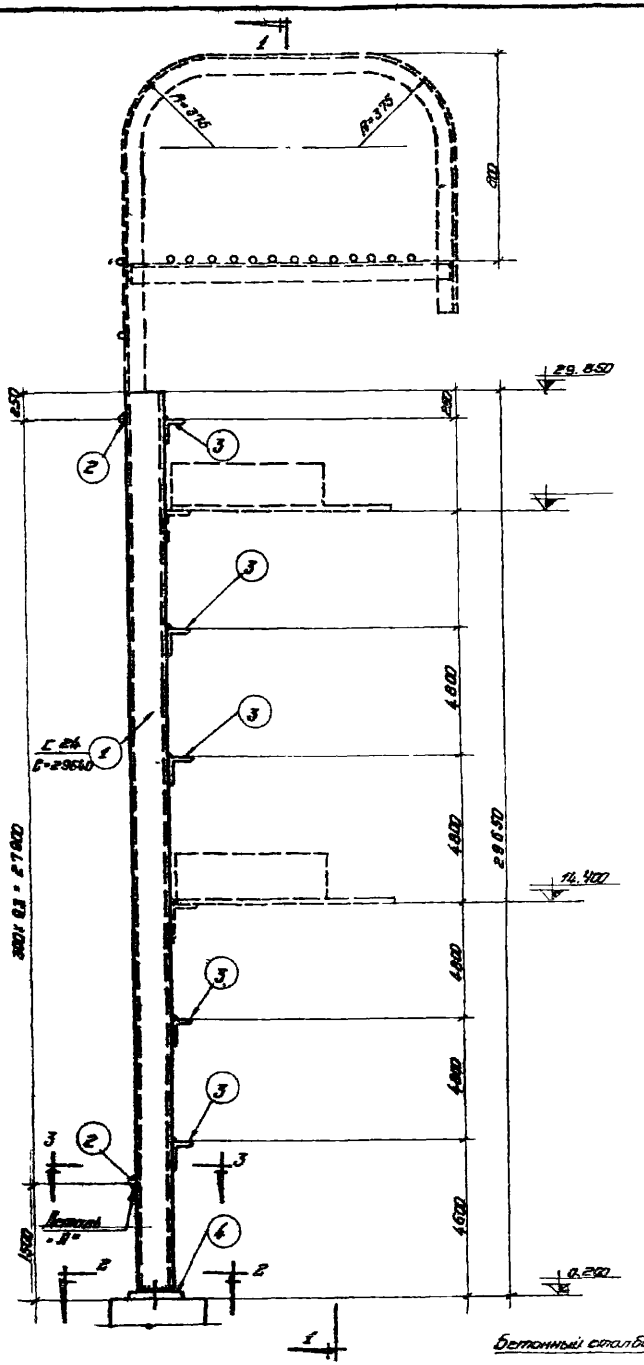

ЛП-30

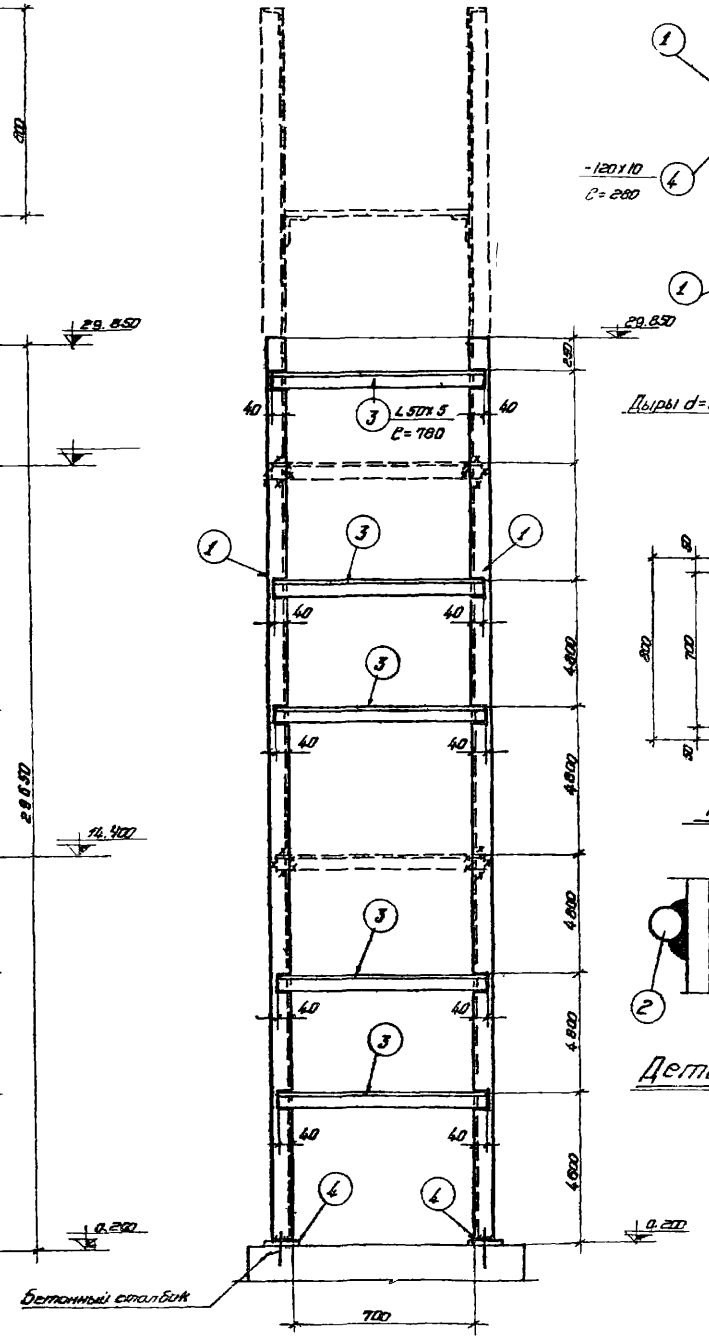

ПО 1-1

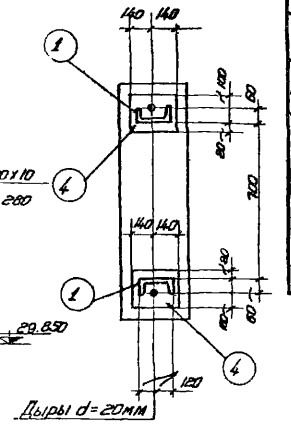

ПО 2-2

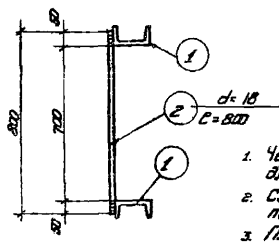

ПО 3-3

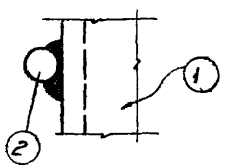

Деталь „А"

Спецификация стали на одну штуку марка

Материал сталь В3кп с расчетным сопротивлением R=2100 кг/см²

Марка	№ поз.	Профиль	Длина мм	Количество т	Количество н	Вес кг Штуки	Вес кг Номера	Вес кг Марки	Примечание
ЛП-30	1	L 24	29640	2	—	712.0	1424.0	1595	
	2	d=18	800	94	—	1.6	150.0		
	3	L 50×5	780	5	—	2.9	15.0		
	4	-120×10	280	2	—	2.8	6.0		

Условные обозначения:

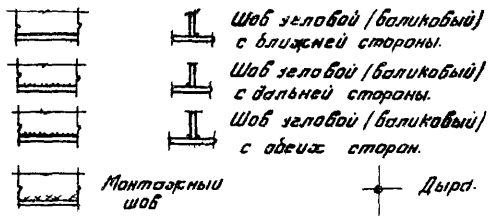

Примечания:

1. Чертеж повторного применения пожарной лестницы разработан для высоты здания до нижнего пояса фермы (или балки) h=28 800
2. Схема расположения пожарной лестницы в плане и ее привязка показывается на чертежах марки АР или КМ.
3. Пунктиром показан верхний оголовок, который зависит от высоты фасада и применяется в каждом отдельном случае
4. В случае, если пожарная лестница устанавливается против оси колонны, то следует:
   а) Если колонна железобетонная, в ней необходимо заложить деталь на ▽ 14,400 к которой затем приваривается крепежный элемент лестницы.
   б) Если колонна металлическая, то крепежный элемент приваривается непосредственно к металлической колонне.
5. В случае, если пожарная лестница устанавливается в промежутке между колоннами, то в железобетонной колонне необходимо заложить закладные для крепления горизонтального элемента по чертежу 5,17,29 и этот чертеж надо приложить к лестнице.
6. Расход металла на пожарные лестницы дается на листах схем № 11,23 настоящего альбома.
7. После выверки лестницы на болтах, места сопряжения элементов лестницы приварить монтажным швом h=6мм.
8. Материал конструкций сталь марки В-ст-3кп для сварных конструкций по ГОСТ'у 380-60.
9. Сварку производить электродами типа Э-42 и Э-42а по ГОСТу 9466-60 и по ГОСТ'у 9467-60.
10. Конструкция лестницы окрашивается за два раза масляной краской.
11. Все швы h=6мм.

Госстрой СССР ГАИ Ленинградский Промстройпроект	Чертежи повторного применения.	19 23/XII 63
	Пожарные лестницы производственных зданий.	Объект А-06 63
	ЛП-30.	Лист 62

Гл. инженер инс. Ефимов; Нач. техн. отд. Изошин; Гл. инж. пр-та Каплан; Проектиров. Каплан; Конструктор Марселова; Гл. констр. инс. Белик; Гл. констр. отд. Агроскин; Проверил Байкова

Спецификация стали на одну штуку марки.

Материал: сталь $В3_{кп}$ с расчетным сопротивлением $R = 2100 кг/см^2$

Марка	№ поз.	Профиль	Длина мм.	Количество т	Количество н	Вес кг штуки	Вес кг номера	Вес кг марки	Примечание
ЛП-31	1	[14	9640	2	–	119.0	238.0		
	2	d=18	800	28	–	1.6	45.0		
	3	L50×5	780	3	–	2.9	9.0	295	
	4	–120×10	180	2	–	1,7	3.0		

Условные обозначения:

Шов угловой (валиковый) с ближней стороны.

Шов угловой (валиковый) с дальней стороны.

Шов угловой (валиковый) с обеих сторон

Монтажный шов.

Дыра

Примечания:

1. Чертеж повторного применения пожарной лестницы разработан для высоты здания до нижнего пояса фермы (или балки) h = 8,400.
2. Схема расположения пожарной лестницы в плане и её привязка показывается на чертежах марки АР или КМ.
3. Пунктиром показан верхний оголовок, который зависит от высоты фасада и применяется в каждом отдельном случае.
4. В случае, если пожарная лестница устанавливается против оси колонны, то следует:
   а) Если колонна железобетонная, в ней не обходимо заложить деталь к которой затем приваривается крепежный элемент лестницы
   б) Если колонна металлическая, то крепежный элемент приваривается непосредственно к металлической колонне.
5. В случае, если пожарная лестница устанавливается в промежутке между колоннами, то в железобетонной колонне необходимо заложить закладные для крепления горизонтального элемента по чертежу 5, 17, 29 и этот чертеж надо приложить к лестнице.
6. Расход металла на пожарные лестницы дается на листах схем № 12, 24 настоящего альбома.
7. После выверки лестницы на болтах, места сопряжения элементов лестницы приварить монтажным швом h = 6мм.
8. Материал конструкций сталь марки В-СТ-3 кп для сварных конструкций по ГОСТ у 380-60.
9. Сварку производить электродами типа Э-42 и Э-42а по ГОСТ у 9466-60 и по ГОСТ у 9467-60.
10. Конструкция лестницы окрашивается за два раза масляной краской.
11. Все швы h = 6мм.

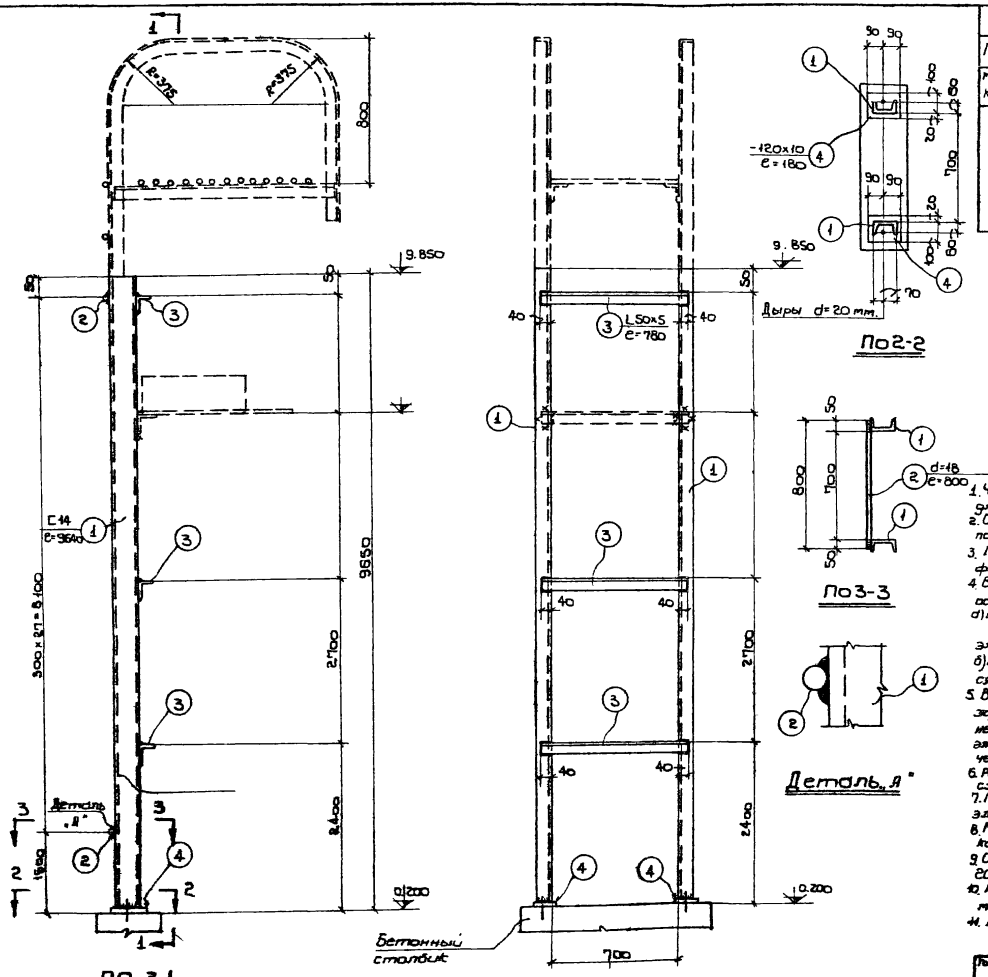

ЛП-31

По 1-1

По 2-2

По 3-3

Деталь „А"

Госстрой СССР ГПИ Ленинградский Промстройпроект	Чертежи повторного применения	19 23/XI 63	
	Пожарные лестницы производственных зданий.	Подписано	А-06/63
	ЛП-31.	Лист	63

Гл. инженер инж. | Е. Фомов | Гл. конструктор | Белик
Нач. техн. отд. | Ицкевич | Гл. конструктор | Дерюгин
Гл. инж. пр-та | Каплан | Гл. конструктор | Сидорова
Проектировщик | Каплан | Проверил
Конструктор | Маркелова

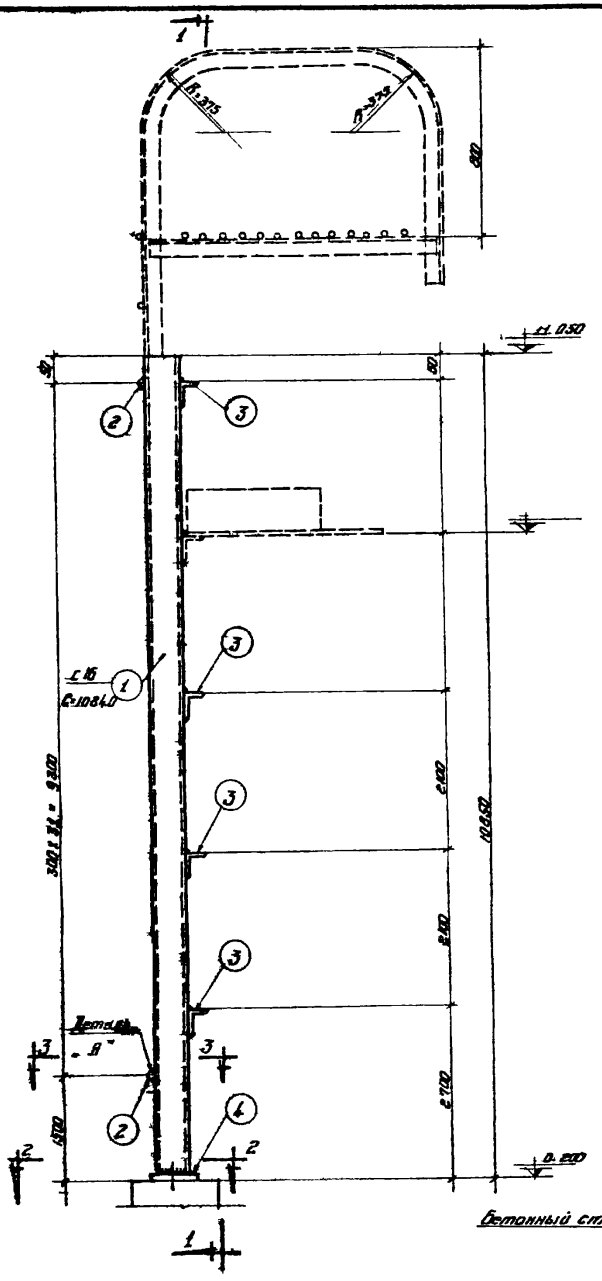

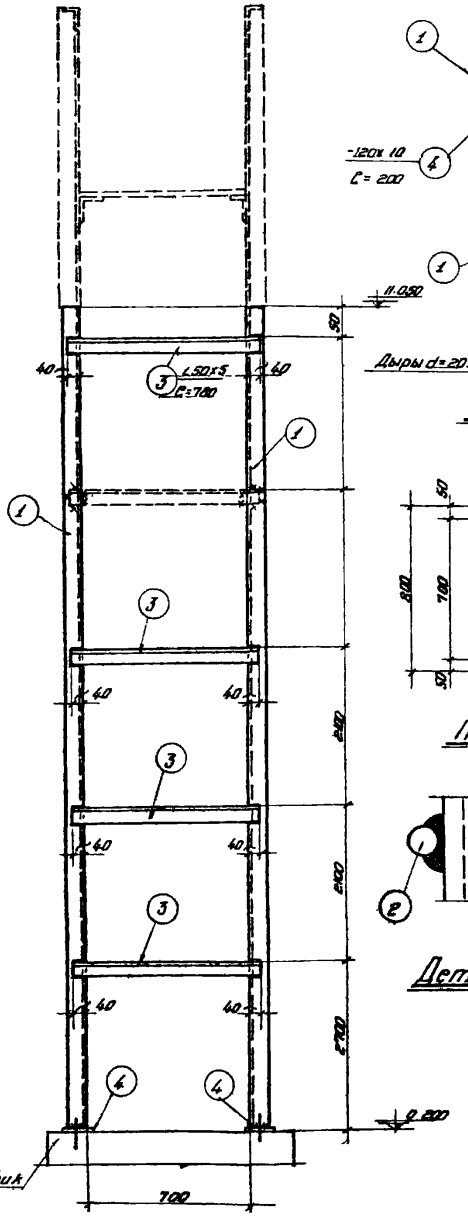

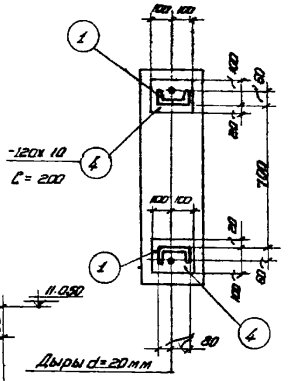

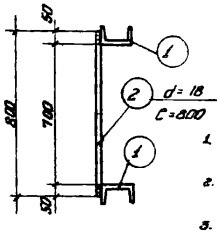

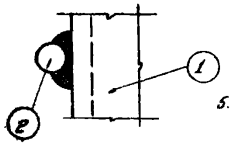

Спецификация стали на одну штуку марки

Материал: сталь ВСт3кп с расчетным сопротивлением $R = 2100 кг/см^2$

Марка	№ поз.	Профиль	Длина мм	Количество m	Количество n	Вес 1 м кг: Штука	Вес 1 м кг: Общий	Вес 1 м кг: Марка	Примечание
ЛП-32	1	С 16	10840	2	—	154.0	308.0	375	
	2	d=18	800	32	—	1.6	51.0		
	3	L 50х5	780	4	—	2.9	12.0		
	4	-120х10	200	2	—	1.9	4.0		

Условные обозначения:

- Шов угловой (валиковый) с ближней стороны
- Шов угловой (валиковый) с дальней стороны
- Шов угловой (валиковый) с обеих сторон
- Монтажный шов
- Дыра

Примечания:

1. Чертеж повторного применения пожарной лестницы разработан для высоты здания до нижнего пояса фермы (или балки) h=9.600.
2. Схема расположения пожарной лестницы в плане и ее привязка показываются на чертежах марки АР или КМ.
3. Пунктиром показан верхний вариант, который зависит от высоты фасада и применяется в каждом отдельном случае.
4. В случае, если пожарная лестница устанавливается против оси колонны, то следует:
   а) Если колонна железобетонная, в нее необходимо заложить деталь к которой затем приваривается крепежный элемент лестницы.
   б) Если колонна металлическая, то крепежный элемент приваривается непосредственно к металлической колонне.
5. В случае, если пожарная лестница устанавливается в промежутке между колоннами, то в железобетонной колонне необходимо заложить закладные для крепления горизонтального элемента по чертежу 5.17.29 и этот чертеж надо приложить к лестнице.
6. Расход металла на пожарные лестницы дается на листах схем № 12,24 настоящего альбома.
7. После выверки лестницы на болтах, места сопряжения элементов лестницы приварить монтажным швом h=6мм
8. Материал конструкций сталь марки В-ст-3кп для сварных конструкций по ГОСТ'у 380-60.
9. Сборку производить электродами типа Э-42 и Э-42а по ГОСТ'у 9466-60 и по ГОСТ'у 9467-60.
10. Конструкция лестницы окрашивается масляной краской за два раза.
11. Все швы h=6мм.

Госстрой СССР ГПИ Ленинградский Промстройпроект	Чертежи повторного применения. Пожарные лестницы производственных зданий. ЛП-32.	1963 г. Серия 1.450-3 Выпуск 1 А-08/63 Лист 64

Гл. инженер института Ерусалимский
Гл. инженер проекта Ерусалимский
Нач. отд. Ерусалимский
Гл. конструктор Ерусалимский
Руководитель группы Ерусалимский
Конструктор Ерусалимский

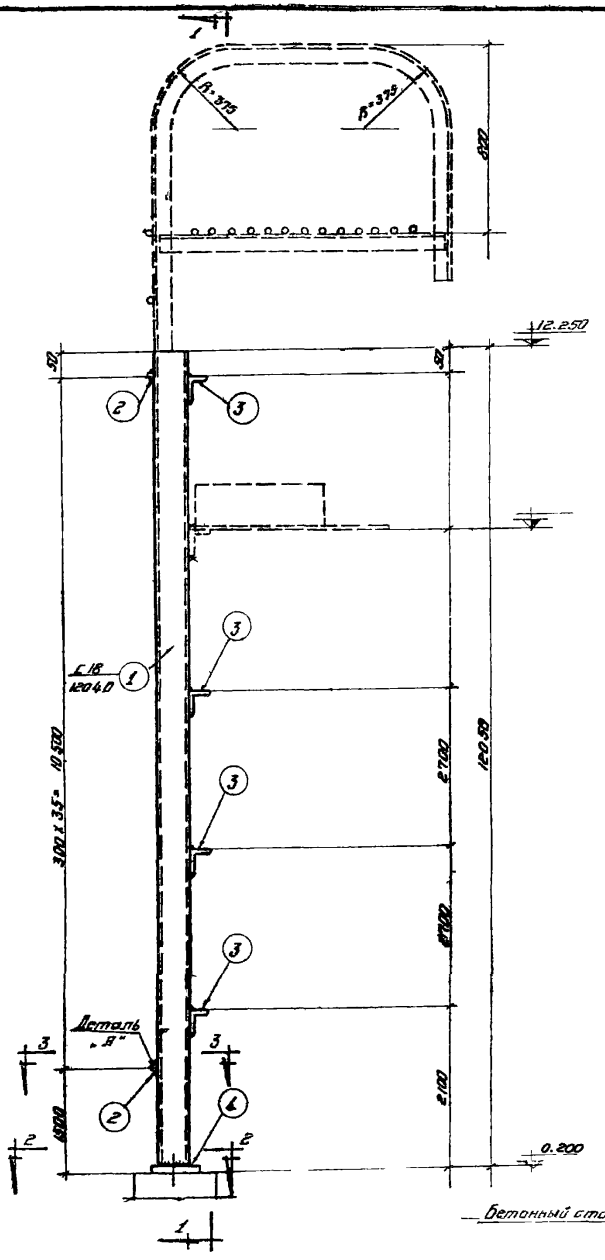

ЛП-33

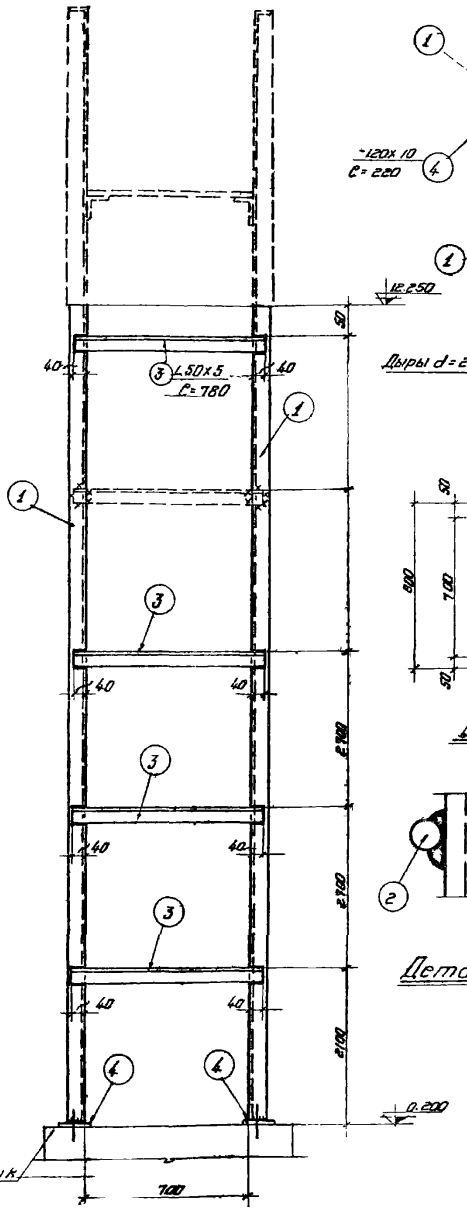

ПО 1-1

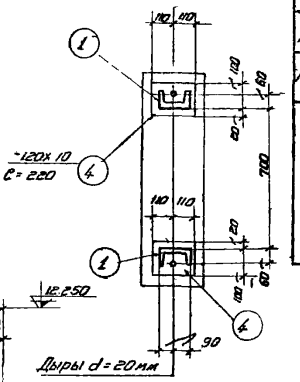

ПО 2-2

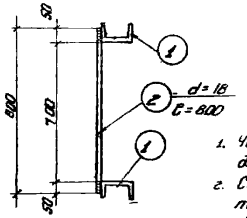

ПО 3-3

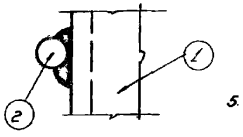

Деталь „А"

Спецификация стали на одну штуку марки.

Материал: сталь ВЗкп с расчетным сопротивлением R = 2100 кг/см²

Марка	№ поз.	Профиль	Длина мм	Количество т	Количество н	Вес кг Штуки	Вес кг Номера	Вес кг Марки	Примечание
ЛП-33	1	С18	12040	2	–	196.0	392.0	466	
	2	d=18	800	36	–	1.6	58.0		
	3	L 50x5	7.50	4	–	2.9	12.0		
	4	-120x10	220	2	–	2.0	4.0		

Условные обозначения:

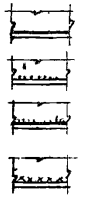

Шов угловой (валиковый) с ближней стороны

Шов угловой (валиковый) с дальней стороны.

Шов угловой (валиковый) с обеих сторон.

Монтажный шов

Дыра

Примечания:

1. Чертеж повторного применения пожарной лестницы разработан для высоты здания до нижнего пояса фермы (или балки) h=10.800.
2. Схема расположения пожарной лестницы в плане и ее привязка показываются на чертежах марки АР или КМ.
3. Пунктиром показан верхний оголовок который зависит от высоты фасада и применяется в каждом отдельном случае.
4. В случае, если пожарная лестница устанавливается против оси колонны, то следует:
   а) Если колонна железобетонная в ней необходимо заложить деталь к которой затем приваривается крепежный элемент лестницы.
   б) Если колонна металлическая, то крепежный элемент приваривается непосредственно к металлической колонне.
5. В случае, если пожарная лестница устанавливается в проеме жутке между колоннами, то в железобетонной колонне необходимо заложить закладные для крепления горизонтального элемента по чертежу 5.17.29 и этот чертеж надо приложить к лестнице.

Расход металла на пожарные лестницы дается на листах схем № 12, 24 настоящего альбома.

После сверки лестницы на болтах, места сопряжения элементов лестницы приварить монтажным швом h=6мм.

Материал конструкций сталь марки В-Ст-3кп для сварных конструкций по ГОСТ'у 380-60.

Сварку производить электродами типа Э-42 и Э-42д по ГОСТ'у 9466-60 и по ГОСТ'у 9467-60.

Конструкция лестницы окрашивается за два раза масляной краской.

Все швы h=6мм.

Госстрой СССР ГПИ Ленинградский Промстройпроект	Чертежи повторного применения. Пожарные лестницы производственных зданий ЛП-33	19 23/VII 63	
		Альбом	А-00/63
		Лист	65

Гл. инженер проекта	Ефимов	Ст. конструктор	Белик
Нач. техн. отд.	Ульянин	Гл. конструктор отд.	Израскин
Гл. инж. пр-та	Каплан		
Проверил	Каплан		
Конструктор	Маркелова	Плавтрест	Сборник

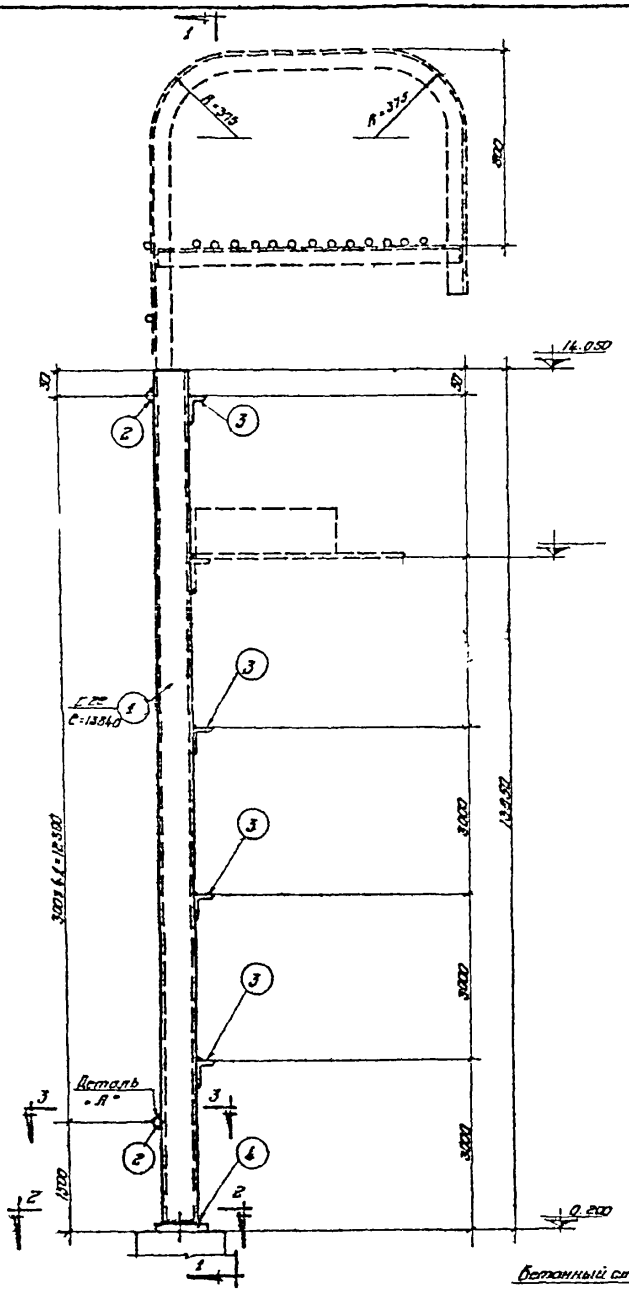

ЛП-34

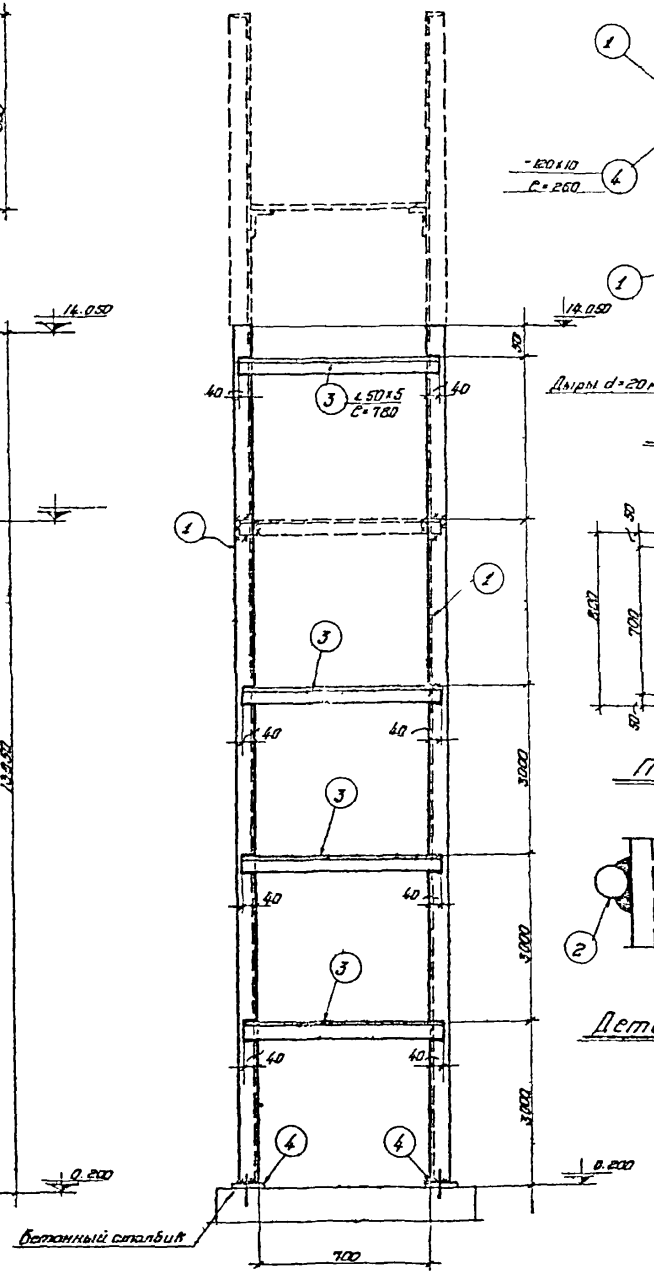

ПО 1-1

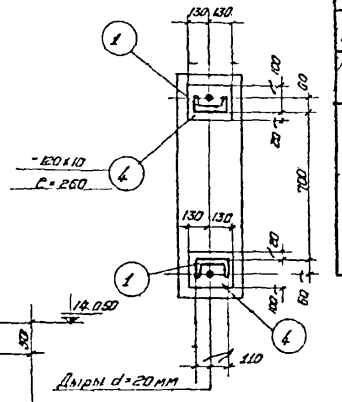

ПО 2-2

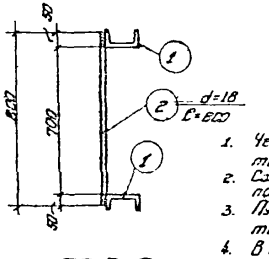

ПО 3-3

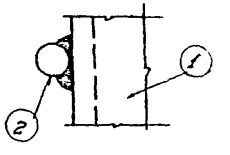

Деталь „А"

Спецификация стали на одну штуку марки

Материал: сталь В 3кп с расчетным сопротивлением $R_a = 2100 кг/см^2$

Марка	№ поз.	Профиль	Длина мм	Количество т	Количество н	Вес кг Штуки	Вес кг Марки	Марки	Примечание
ЛП-34	1	[22	13840	2	–	291.0	582	С66	
	2	d=18	800	42	–	1.6	67.0		
	3	∟50×5	780	4	–	2.9	12.0		
	4	-120×10	260	2	–	2.4	5.8		

Условные обозначения:

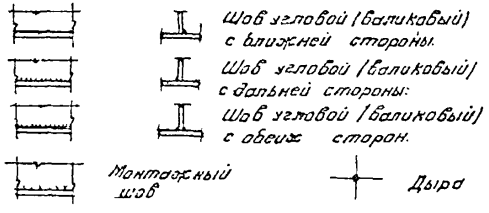

Примечания:

1. Чертеж повторного применения пожарной лестницы разработан для высоты здания до нижнего пояса фермы (или балки) h=12.600
2. Схема расположения пожарной лестницы на пане и ее привязка показывается на чертежах марки АР или КМ.
3. Пунктиром показан верхний оголовок, который зависит от высоты фасада и применяется в каждом отдельном случае.
4. В случае, если пожарная лестница устанавливается против оси колонны, то следует:
   а) Если колонна железобетонная, в ней необходимо заложить деталь к которой затем приваривается крепежный элемент лестницы.
   б) Если колонна металлическая, то крепежный элемент приваривается непосредственно к металлической колонне.
5. В случае, если пожарная лестница устанавливается в промежутке между колоннами, то в железобетонной колонне необходимо заложить закладные, для крепления горизонтального элемента по чертежу 5.1729 и этот чертеж надо приложить к лестнице.
6. Расход металла на пожарные лестницы дается на листах схем № 12.24 настоящего альбома
7. После выверки лестницы на болтах, места сопряжения элементов лестницы приварить монтажным швом h=6мм.
8. Материал конструкции сталь марки В-Ст-3кп для сварных конструкций по ГОСТ'у 380-60.
9. Сварку производить электродами типа Э-42 и Э-42а по ГОСТ'у 9466-60 и по ГОСТ'у 9467-60.
10. Конструкция лестницы окрашивается за два раза масляной краской
11. Все швы h=6мм.

Госстрой СССР	Чертежи повторного примения.	19 23 VII 63	
ГПИ Ленинградский Промстройпроект	Пожарные лестницы производственных зданий	серия А-06-63	
	ЛП-34	лист 66	

Гл. инженер проекта
Нач. техн. отд.
Гл. инж. пр-та
Проектирует
Конструктор

Гл. конструктор
Гл. конструктор отд.
Проверил

Ефимов
Ишошин
Каплан
Каплан
Марковлова

Волик
Карасин
Суворова

Спецификация стали на одну штуку марки

Материал: сталь В Ст3кп с расчетным сопротивлением R = 2100 кг/см²

Марка	№ поз.	Профиль	Длина мм	Количество		Вес кг			Примечание
				м	н	штуки	Начисто	Марки	
ЛП-35	1	[14	15640	2	–	192.0	384.0	479.0	
	2	d = 18	800	48	–	1.6	77.0		
	3	∟ 50×5	780	5	–	2.9	15.0		
	4	-120×10	180	2	–	1.7	3.0		

Условные обозначения:

- Шов угловой (валиковый) с ближней стороны.
- Шов угловой (валиковый) с дальней стороны.
- Шов угловой (валиковый) с обеих сторон.
- Монтажный шов
- Дыра.

Примечания:

1. Чертеж повторного применения пожарной лестницы разработан для высоты здания до нижнего пояса фермы (или балки) h = 14.400.
2. Схема расположения пожарной лестницы в плане и ее привязка показываются на чертежах марки АР или КМ.
3. Пунктиром показан верхний оголовок, который зависит от высоты фасада и применяется в каждом отдельном случае
4. В случае, если пожарная лестница устанавливается против оси колонны, то следует:
   а) Если колонна железобетонная, в ней необходимо заложить деталь на ▽ 8,400, к которой затем приваривается крепежный элемент лестницы.
   б) Если колонна металлическая, то крепежный элемент приваривается непосредственно к металлической колонне.
5. В случае если пожарная лестница устанавливается в промежутке между колоннами, то в железобетонной колонне необходимо заложить закладные для крепления горизонтального элемента по чертежу 5, 17, 29 и этот чертеж надо приложить к лестнице
6. Расход металла на пожарные лестницы дается на листах схем № 12, 24 настоящего альбома.
7. После выверки лестницы на болтах, места соприкосновения элементов лестницы, приварить монтажным швом h = 6мм.
8. Материал конструкции сталь марки В-Ст-3кп для сварных конструкции по гост'у 380-60
9. Сварку производить электродами типа Э-42 и Э-42а по гост'у 9466-60 и по гост'у 9467-60
10. Конструкция лестницы окрашивается за два раза масляной краской.
11. Все швы h = 6мм

Госстрой СССР ГПИ Ленинградский Промстройпроект	Чертежи повторного применения	10-63	
	Пожарные лестницы производственных зданий	А-08-63	
	ЛП-35	Лист 57	

Гл. инженер проекта Ю.Г. Гусев
Гл. инж. пр-та Ю.Г. Шишкин
Руководитель группы Ю.Г. Каплан
Конструктор Ю.Г. Маркелов

Гл. конструктор Ю.Г. Шишкин
Гл. конструктор отд. Ю.Г. Каплан
Проверил Ю.Г. Маркелов

Балич Аврасенин
Ю.Г. Каплан
Ю.Г. Маркелов

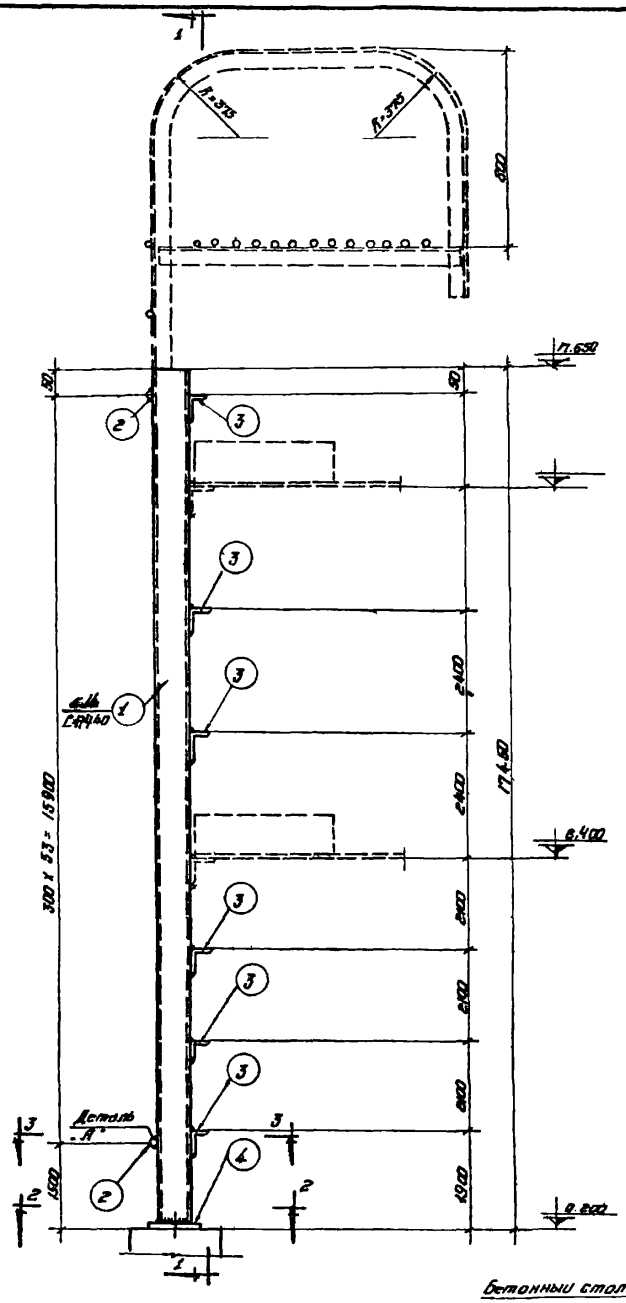

ЛП-36

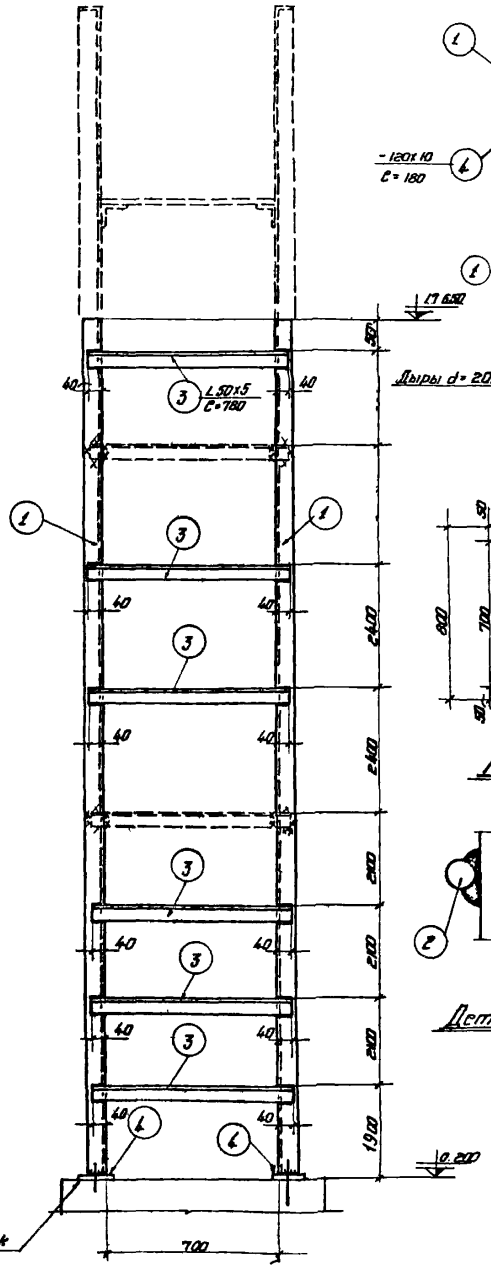

ПО 1-1

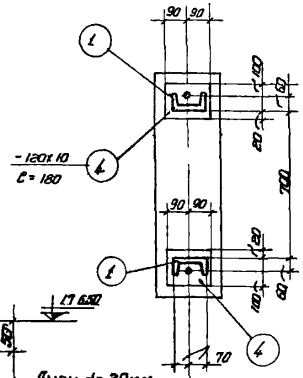

ПО 2-2

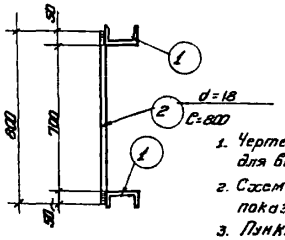

ПО 3-3

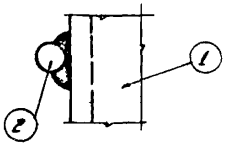

Деталь „А"

Спецификация стали на одну штуку марки

Материал: сталь В Зкп с расчетным сопротивлением $R_A = 2100 кг/см^2$

Марка	№ поз.	Профиль	Длина мм	Количество: т	Количество: н	Вес в кг: Штука	Вес в кг: Номера	Вес в кг: Марки	Примечание
ЛП-36	1	[14	17440	2	—	215.0	430.0	537	
	2	d=18	800	54	—	1.6	87.0		
	3	∟ 75x5	780	6	—	2.9	17.0		
	4	- 120x10	180	2	—	1.7	3.0		

Условные обозначения:

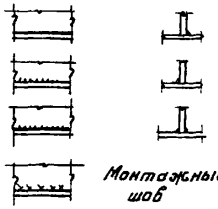

Шов угловой (валиковый) с ближней стороны.

Шов угловой (валиковый) с дальней стороны.

Шов угловой (валиковый) с обеих сторон.

Монтажный шов

Дыра.

Примечания

1. Чертеж повторного применения пожарной лестницы разработан для высоты здания до нижнего пояса фермы (или балки) h = 16200.
2. Схема расположения пожарной лестницы в плане и ее привязка показываются на чертежах марки АР или КМ.
3. Пунктиром показан верхний оголовок, который зависит от высоты фасада и применяется в каждом отдельном случае.
4. В случае, если пожарная лестница устанавливается против оси колонны, то следует
   а) Если колонна железобетонная, в ней необходимо заложить деталь на ▼ 8,400, к которой затем приваривается крепежный элемент лестницы.
   б) Если колонна металлическая, то крепежный элемент приваривается непосредственно к металлической колонне.
5. В случае, если пожарная лестница устанавливается в промежутке между колоннами, то в железобетонной колонне необходимо заложить закладные, для крепления горизонтального элемента по чертежу 5, 17, 29 и этот чертеж надо приложить к лестнице.
6. Расход металла на пожарные лестницы дается на листах схем N 13, 25 настоящего альбома.
7. После выверки лестницы на болтах, места сопряжения элементов лестницы приварить монтажным швом h=6мм
8. Материал конструкций сталь марки В-СТ-3кп для сборных конструкций по ГОСТ'у 380-60.
9. Сварку производить электродами типа Э-42 и Э-42а по ГОСТ'у 9466-60 и по ГОСТ'у 9467-60
10. Конструкция лестницы окрашивается за два раза масляной краской. 11. Все швы h=6мм.

Госстрой СССР ГПИ Ленинградский Промстройпроект	Чертежи повторного применения. Пожарные лестницы производственных зданий	19 23/11 63	
		Альбом А-06/63	
	ЛП-36	Лист 68	

Гл. инженер проекта		Белик	
Нач. техн. отд.		Агроскин	
Гл. инж. пр-та			
Руководитель			
Конструктор	Ларионов	Маркелова	
	Ерунов	Ларионов	
	Ерунов	Ларионов	
	Ерунов	Ларионов	
	Гл. конструктор	Гл. конструктор	Проверил

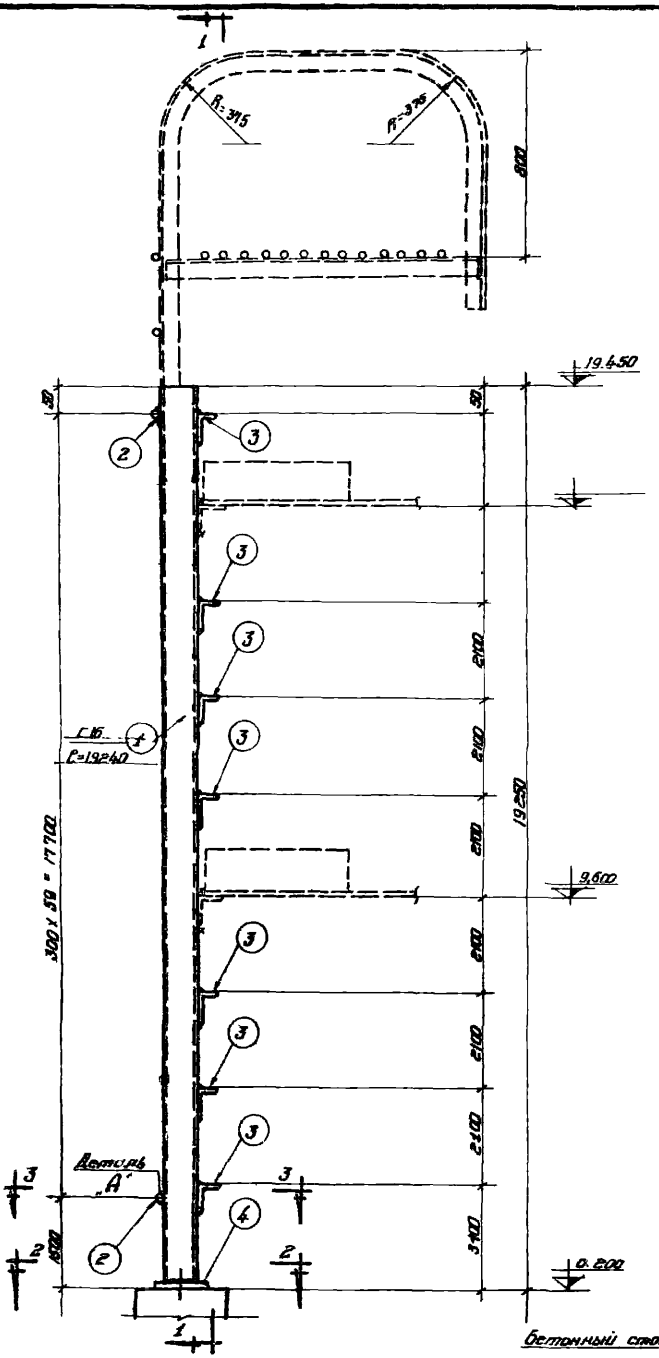

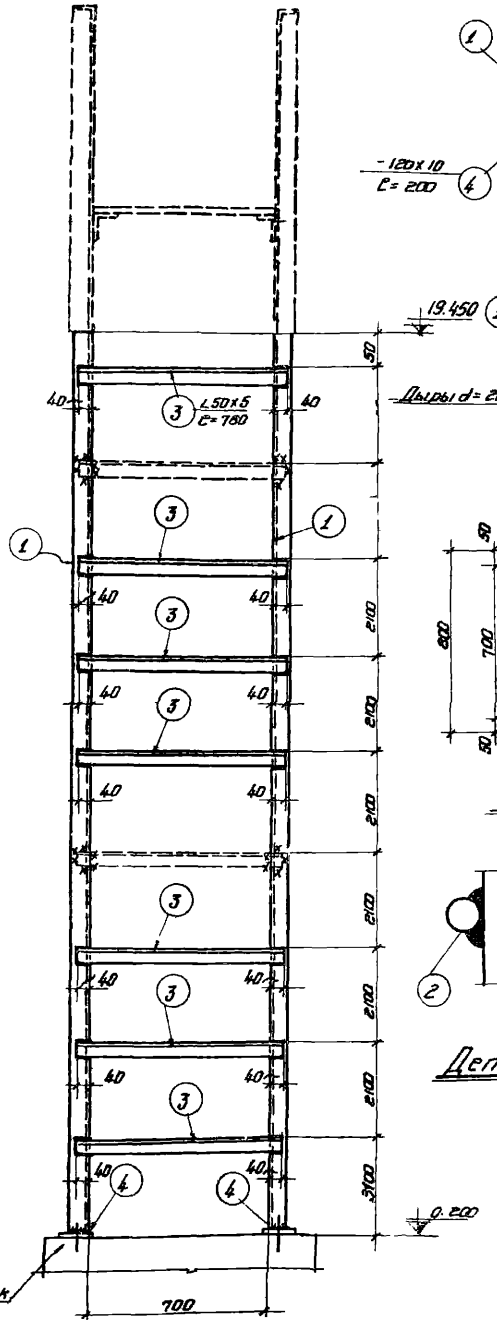

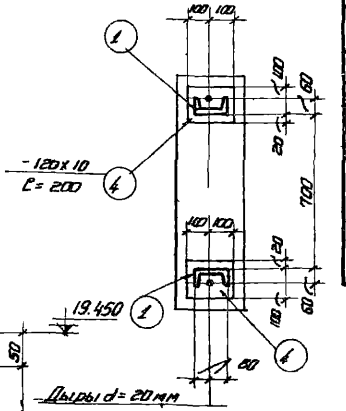

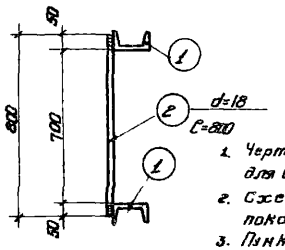

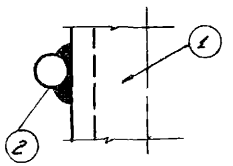

Спецификация стали на одну штуку марки.

Материал: сталь ВСт3кп с расчетным сопротивлением $R_y = 2100 кг/см^2$

Марка	№ поз.	Профиль	Длина мм	Количество: м	Количество: н	Вес кг: штука	Вес кг: Номера	Марки	Примечание
ЛП-37	1	[16	19240	2	–	273,0	546,0	666	
	2	d= 18	800	60	–	1,6	96,0		
	3	L 50x5	780	7	–	2,9	20,0		
	4	-120x10	200	2	–	1,9	4,0		

Условные обозначения:

- Шов угловой (Великобый) с ближней стороны.
- Шов угловой (Великобый) с дальней стороны.
- Шов угловой (Великобый) с обеих сторон.
- Монтажный шов.
- Дыра.

Примечания:

1. Чертеж повторного применения пожарной лестницы разработан для высоты здания до нижнего пояса фермы (балки) h = 18.000.
2. Схема расположения пожарной лестницы в плане и ее привязка показывается на чертежах марки АР или КМ.
3. Пунктиром показан верхний ограждение, который зависит от высоты фасада и применяется в каждом отдельном случае.
4. В случае, если пожарная лестница устанавливается против оси колонны, то следует
   а) Если колонна железобетонная, в ней необходимо заложить деталь на отм. 9,600, к которой затем приваривается крепежный элемент лестницы.
   б) Если колонна металлическая, то крепежный элемент приваривается непосредственно к металлической колонне.
5. В случае, если пожарная лестница устанавливается в промежутке между колоннами, то в железобетонной колонне необходимо заложить закладные, для крепления горизонтального элемента по чертежу 5.17.29и этот чертеж надо приложить к лестнице.
6. Расход металла на пожарные лестницы дается на листах схем № 13.25 настоящего альбома.
7. После выверки лестницы на болтах, место сопряжения элементов лестницы, приварить монтажным швом h = 6мм
8. Материал конструкций сталь марки В-ст-3кп для сварных конструкций по ГОСТ'у 380-60.
9. Сварку производить электродами типа Э-42 и Э-42а по ГОСТ'у 9466-60 и по ГОСТ'у 9467-60.
10. Конструкция лестницы окрашивается за два раза масляной краской.
11. Все швы h = 6мм

Госстрой СССР ГПИ Ленинградский Промстройпроект	Чертежи повторного применения	19 22 VII 63	
	Пожарные лестницы производственных зданий	Объект А-06/63	
	ЛП-37	Лист 69	

Гл. инженер проекта			
Нач. техн. отд.			
Гл. инж. пр-та	Ефимов		
Проектиров.	Иевлин		
Конструктив	Каплан		
	Макеева		
Гл. констр. пр-та	Белик		
Гл. констр. отд.	Дорский		
	Суворов		
	Плавень		

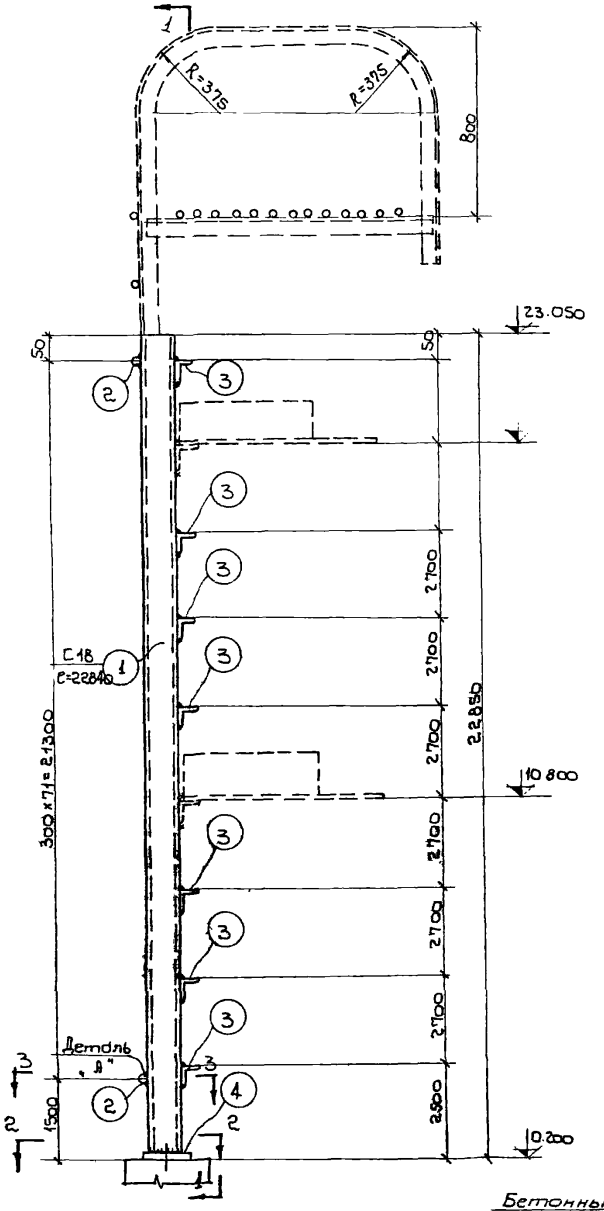
R=375
R=375
800
23.050
50
2700
2700
2700

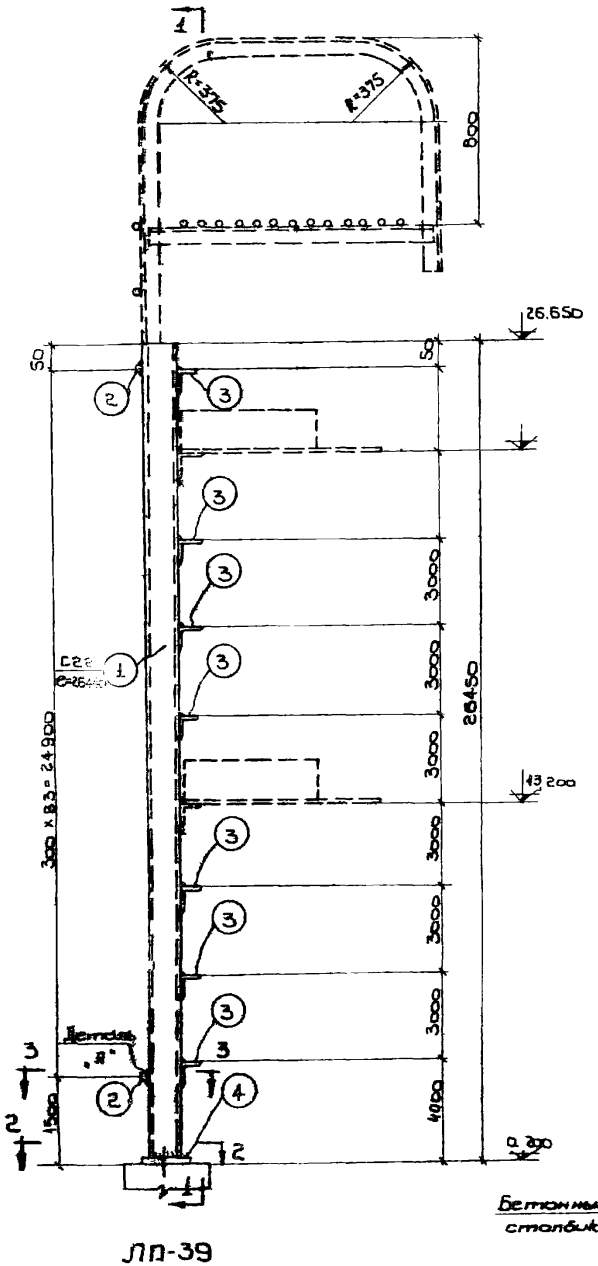
R=375
R=375
800
26.650
50
2
3
1
С22
e=2640
3000
3000
3000

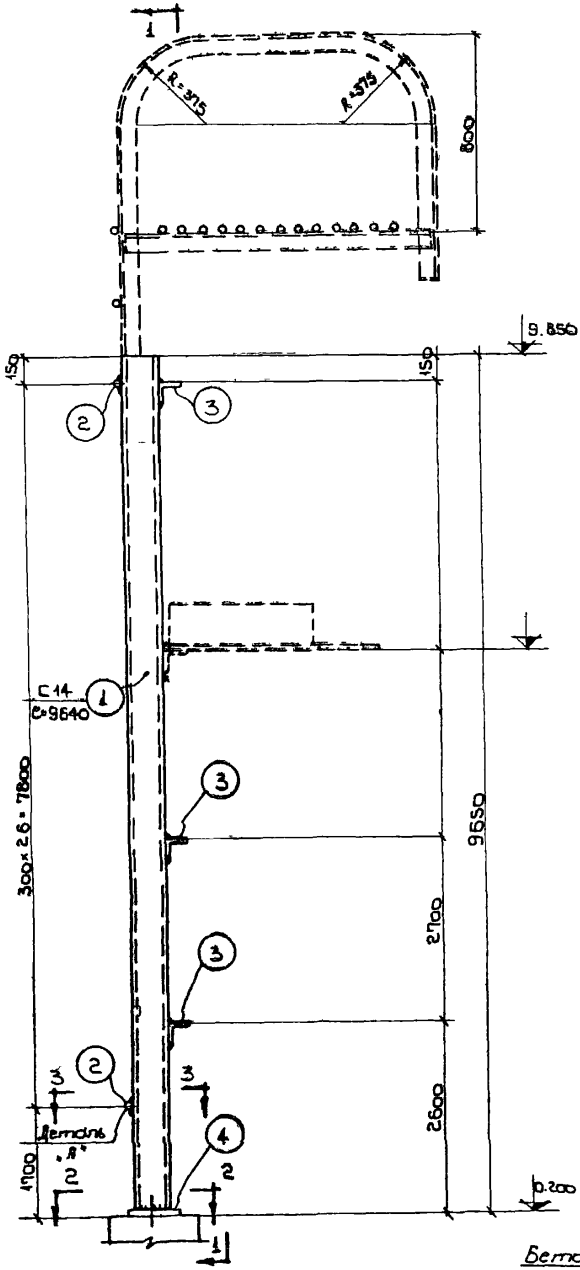

ЛП-40

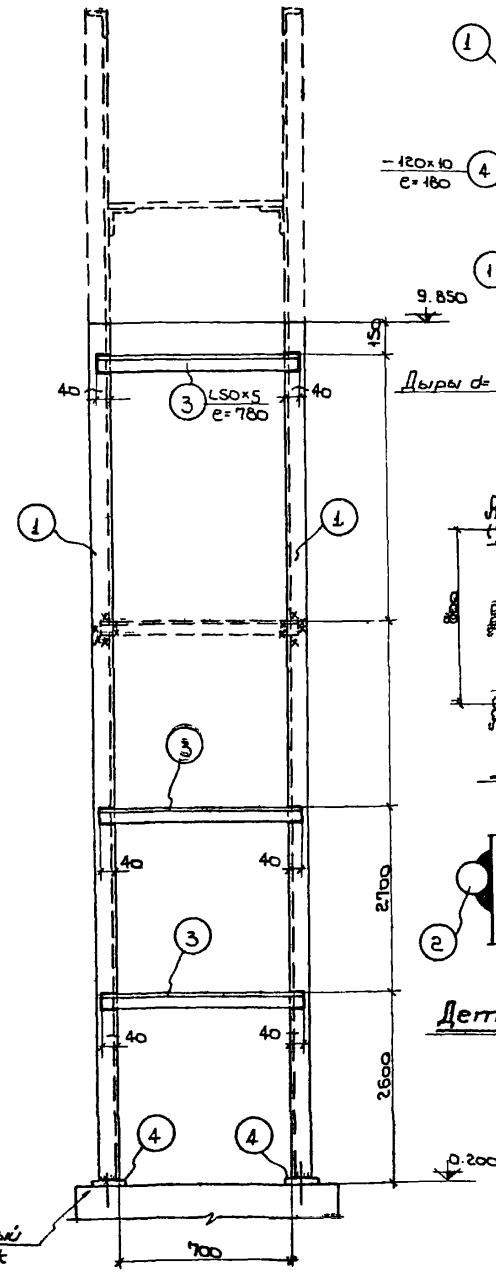

По 1-1

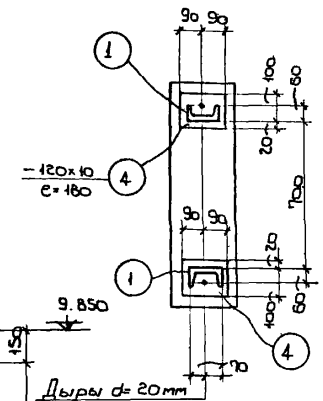

По 2-2

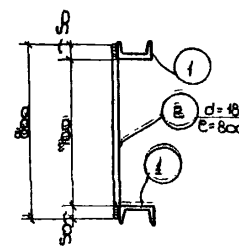

По 3-3

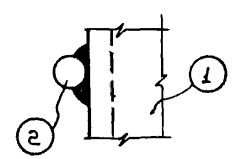

Деталь "А"

Спецификация стали на одну штуку марки

Материал: сталь ВСт3кп с расчетным сопротивлением $R = 2100 кг/см^2$

Марка	№ поз.	Профиль	Длина мм	Количество т	Количество н	Вес кг: штуки	Вес кг: нотера	Вес кг: марки	Примечание
ЛП-40	1	[14	9640	2	—	119.0	238.0	293	
	2	d=18	800	27	—	1.6	43.0		
	3	L 50×5	780	3	—	2.9	9.0		
	4	— 120×10	180	2	—	1,7	3.0		

Условные обозначения:

- Шов угловой (валиковый) с ближней стороны.
- Шов угловой (валиковый) с дальней стороны.
- Шов угловой (валиковый) с обеих сторон.
- Монтажный шов.
- Дыра.

Примечания:

1. Чертеж повторного применения пожарной лестницы разработан для высоты здания до нижнего пояса фермы (или балки) h = 8.400
2. Схема расположения пожарной лестницы в плане и её привязка показывается на чертежах марки АР или КМ.
3. Пунктиром показан верхний оголовок, который зависит от высоты фасада и применяется в каждом отдельном случае.
4. В случае, если пожарная лестница устанавливается против оси колонны, то следует:
   а) Если колонна железобетонная, в ней необходимо заложить деталь к которой затем привариваются крепежные элементы лестницы.
   б) Если колонна металлическая, то крепежный элемент приваривается непосредственно к металлической колонне.
5. В случае, если пожарная лестница устанавливается в промежутке между колоннами, то в железобетонной колонне необходимо заложить закладные для крепления горизонтального элемента по чертежу 5, 17, 29 и этот чертеж надо приложить к лестнице.
6. Расход металла на пожарные лестницы дается на листах схем № 13, 25 настоящего альбома.
7. После выверки лестницы на болтах, места сопряжения элементов лестницы приварить монтажным швом h = 6 мм.
8. Материал конструкций сталь марки ВСт3кп для сварных конструкций по ГОСТ'у 380-60.
9. Сварку производить электродами типа Э-42 и Э-42а по ГОСТ'у 9466-60 и по ГОСТ'у 9467-60
10. Конструкция лестницы окрашивается за два раза масляной краской.
11. Все швы h = 6 мм.

Госстрой СССР ГПИ Ленинградский Промстройпроект	Чертежи повторного применения. Пожарные лестницы производственных зданий. ЛП-40	19 22/11 63; альбом А-06/63; лист 72

Гл. инж. ин-та	Белик		
Нач. тех. отд.	Азрэкин		
Гл. инж. пр-то	Сигаева		
Проектировал	Ерешов	Проверил	Муравьева
Конструктив	Цовкун		
	Каплан		
	Муравьева		

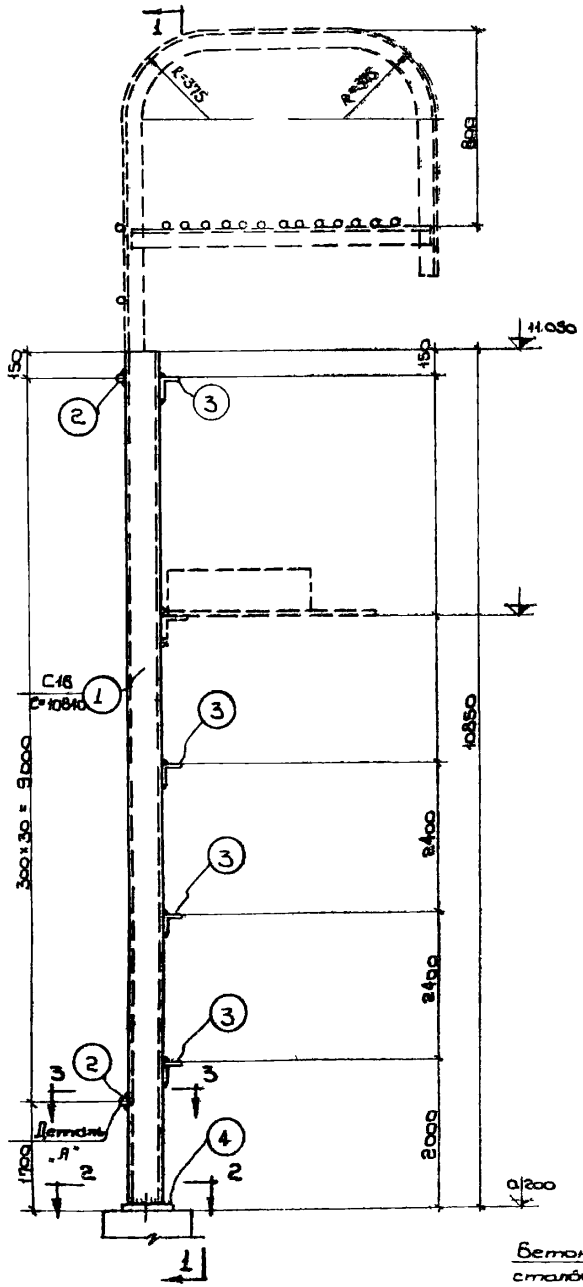

ЛП-41

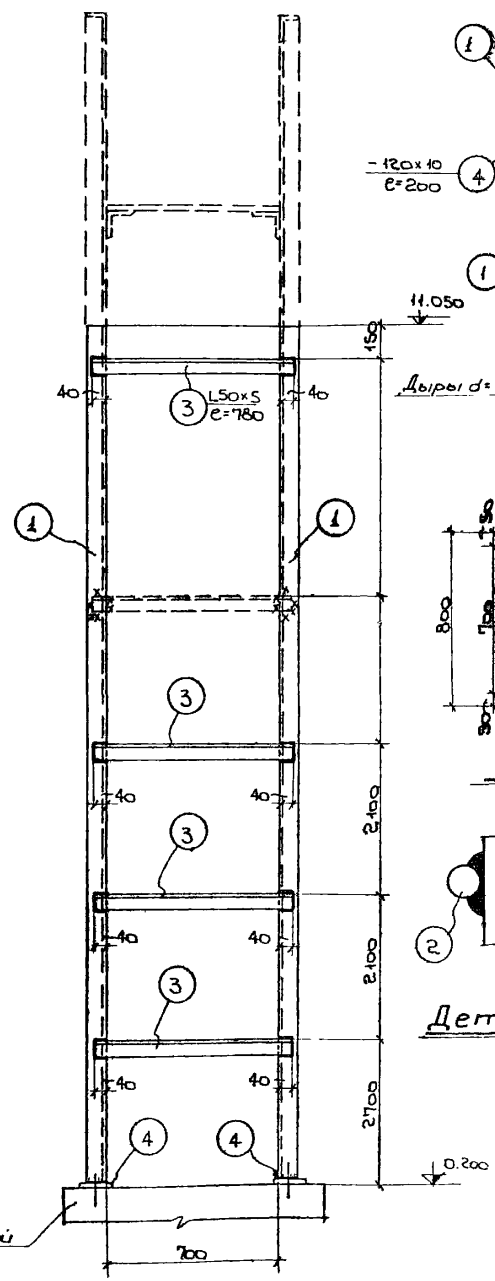

По 1-1

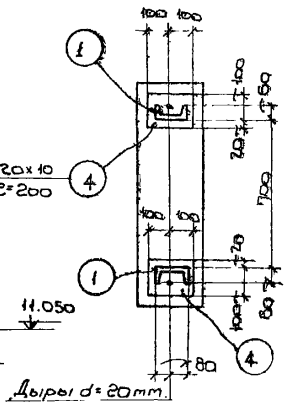

По 2-2

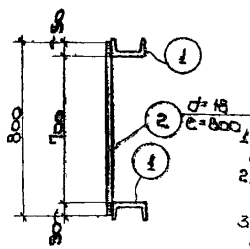

По 3-3

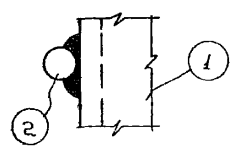

Деталь „Я"

Спецификация стали на одну штуку марки.

Материал: сталь ВСт3кп с расчетным сопротивлением $R = 2100 кг/см^2$

Марка	№ поз.	Профиль	Длина мм.	Количество Т	Количество Н	Вес кг. штуки	Вес кг. марки	Примечание
ЛП-41	1	[16	10840	2	—	154.0	308.0	374
	2	d=18	800	31	—	1.6	50.0	
	3	L50×5	780	4	—	2.9	12.0	
	4	120×10	200	2	—	1.9	4.0	

Условные обозначения

- Шов угловой (валиковый) с ближней стороны.
- Шов угловой (валиковый) с дальней стороны.
- Шов угловой (валиковый) с обеих сторон.
- Монтажный шов.
- Дыра.

Примечания:

1. Чертеж повторного применения пожарной лестницы разработан для высоты здания до нижнего пояса ферм (или балки) h=9.600
2. Схема расположения пожарной лестницы в плане и её привязка показывается на чертежах марки АР или КМ.
3. Пунктиром показан верхний оголовок, который зависит от высоты фасада и применяется в каждом отдельном случае
4. В случае если пожарная лестница устанавливается против оси колонны, то следует:
   а) Если колонна железобетонная в ней необходимо заложить деталь к которой затем приваривается крепежный элемент лестницы.
   б) Если колонна металлическая то крепежный элемент привариваётся непосредственно к металлической колонне.
5. В случае, если пожарная лестница устанавливается в промежутке между колоннами то в железобетонной колонне необходимо заложить закладные для крепления горизонтального элемента по чертежу -,5, 17, 29 и этот чертеж надо приложить к лестнице.
6. Расход металла на пожарные лестницы дается на листах схем № 14, 26 настоящего альбома.
7. После выверки лестницы на болтах, места сопряжения элементов лестницы приварить монтажным швом h=6mm
8. Материал конструкций сталь марки ВСТ3кп для сварных конструкций по ГОСТу 380-60.
9. Сварку производить электродами типа Э42 и Э42а по ГОСТу 9466-60 и по ГОСТу 9467-60.
10. Конструкция лестницы окрашивается за два раза масляной краской.
11. Все швы h=6mm.

Госстрой СССР ГПИ Ленинградский Промстройпроект	Чертежи повторного применения. Пожарные лестницы производственных зданий. ЛП-41.	19 63 г. А-06/63 Лист 73

Гл. инж. пр-та Ерохов
Нач. отд. Шейкин
Гл. инж. пр-та Колган
Руководитель Колган
Конструктор Маркелов
Гл. инж. пр-та Беляев
Гл. констр. отд. Арбузкин
Проверил Кудрин

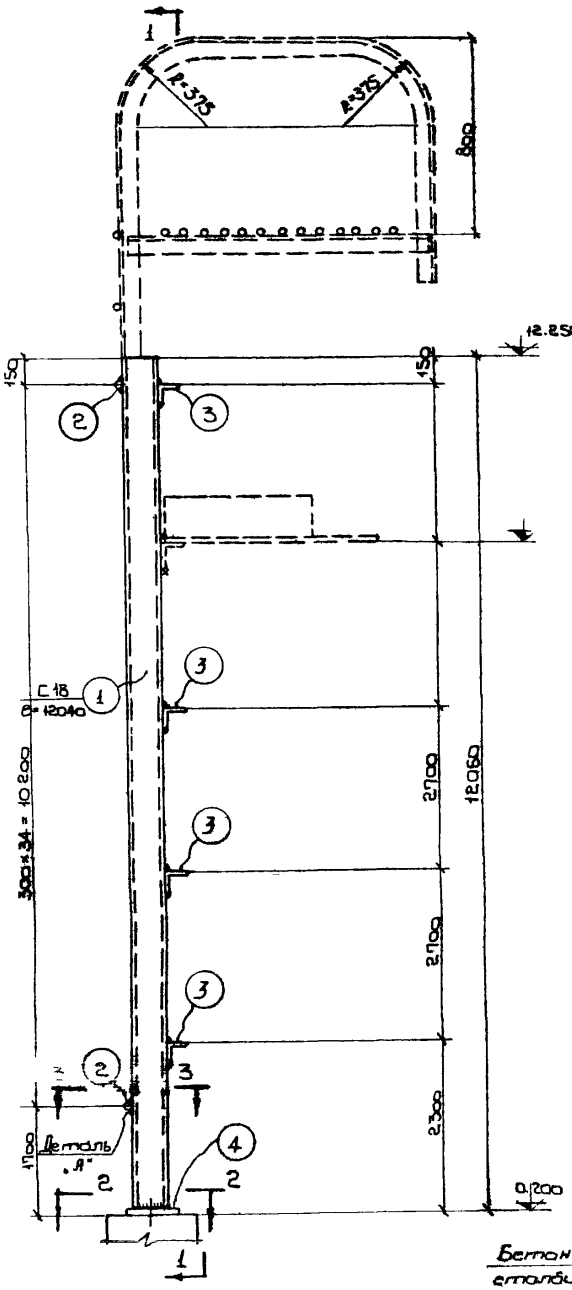

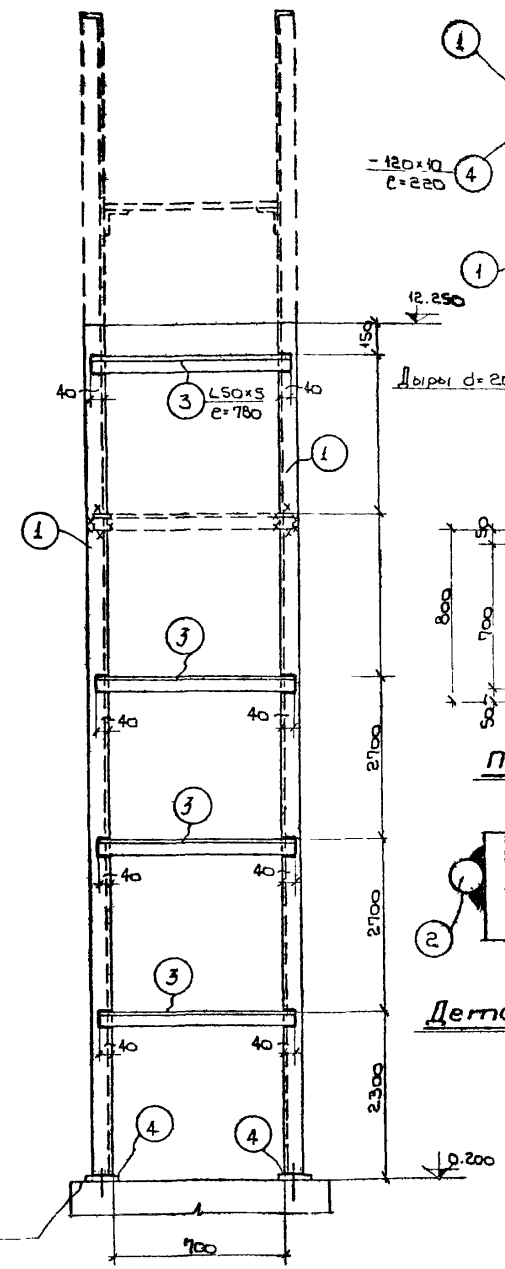

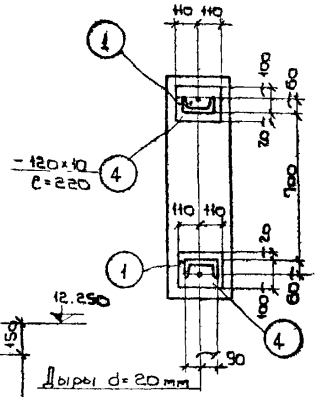

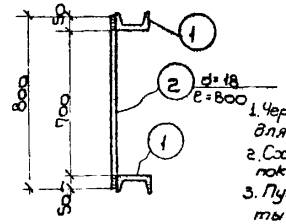

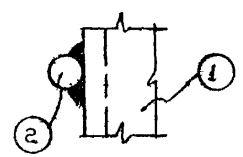

Спецификация стали на одну штуку марки

Материал: сталь В Зкп с расчетным сопротивлением R=2100 кг/см²

Марка	№ поз.	Профиль	Длина мм	Количество Т	Количество Н	Вес кг. штуки	Вес кг. полной марки	Примечание
ЛП-42	1	С 18	12040	2	–	196.0	392.0	454
	2	d=18	800	35	–	1.6	56.0	
	3	L50×5	780	4	–	2.9	12.0	
	4	–120×10	220	2	–	2.0	4.0	

Условные обозначения:

- Шов угловой (валиковый) с ближней стороны.
- Шов угловой (валиковый) с дальней стороны.
- Шов угловой (валиковый) с обеих сторон
- Монтажный шов
- Дыра

Примечания:

1. Чертеж повторного применения пожарной лестницы разработан для высоты здания до нижнего пояса фермы (или балки) h=10.800
2. Схема расположения пожарной лестницы в плане и ее привязка показываются на чертежах марки АР или КМ.
3. Пунктиром показан верхний оголовок, который зависит от высоты фасада и применяется в каждом отдельном случае.
4. В случае, если пожарная лестница устанавливается против оси колонны, то следует:
   а) Если колонна железобетонная, в ней необходимо заложить деталь к которой затем приваривается крепежный элемент лестницы
   б) Если колонна металлическая, то крепежный элемент приваривается непосредственно к металлической колонне.
5. В случае если пожарная лестница устанавливается в промежутке между колоннами, то в железобетонной колонне необходимо заложить закладные для крепления горизонтального элемента по чертежу 5, 17, 29 и этот чертеж надо приложить к лестнице
6. Расход металла на пожарные лестницы дается на листах схем № 14, 26 настоящего альбома.
7. После выверки лестницы на болтах, тесто соединения элементов лестницы приварить монтажным швом h=6 мм
8. Материал конструкций сталь марки ВСТ3кп для сварных конструкций по ГОСТ'у 380-60.
9. Сварку производить электродами типа Э-42 и Э-42а по ГОСТ'у 9466-60 и по ГОСТ'у 9467-60.
10. Конструкция лестницы окрашивается за два раза масляной краской.
11. Все швы h=6 мм.

Госстрой СССР ГПИ Ленинградский Промстройпроект	Чертежи повторного применения. Пожарные лестницы производственных зданий	19 21 XI 68	
	ЛП-42	Альбом А-06/68	Лист 74

Гл. инж. цеха — Нач. тех. отд. — Гл. инж. проекта — Проверил: конструктивн.

Ефимов — Шошин — Коган — Кудлай — Марков

Гл. конст. цеха — Гл. конст. отд. — Проверил — Белич — Лукьянов — Проверил — Сидоров

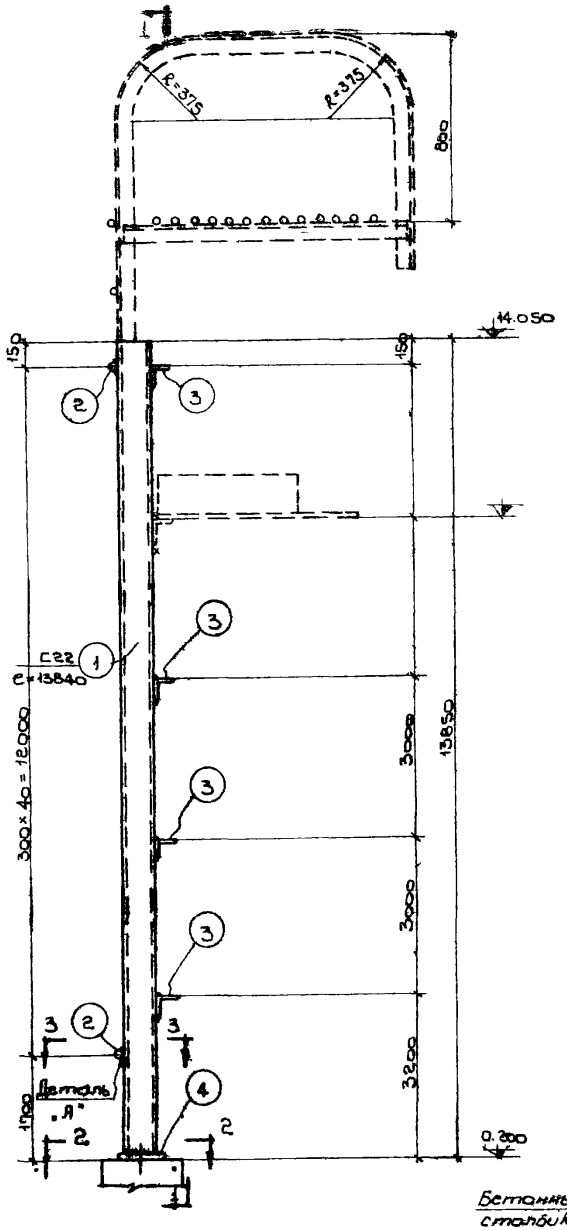

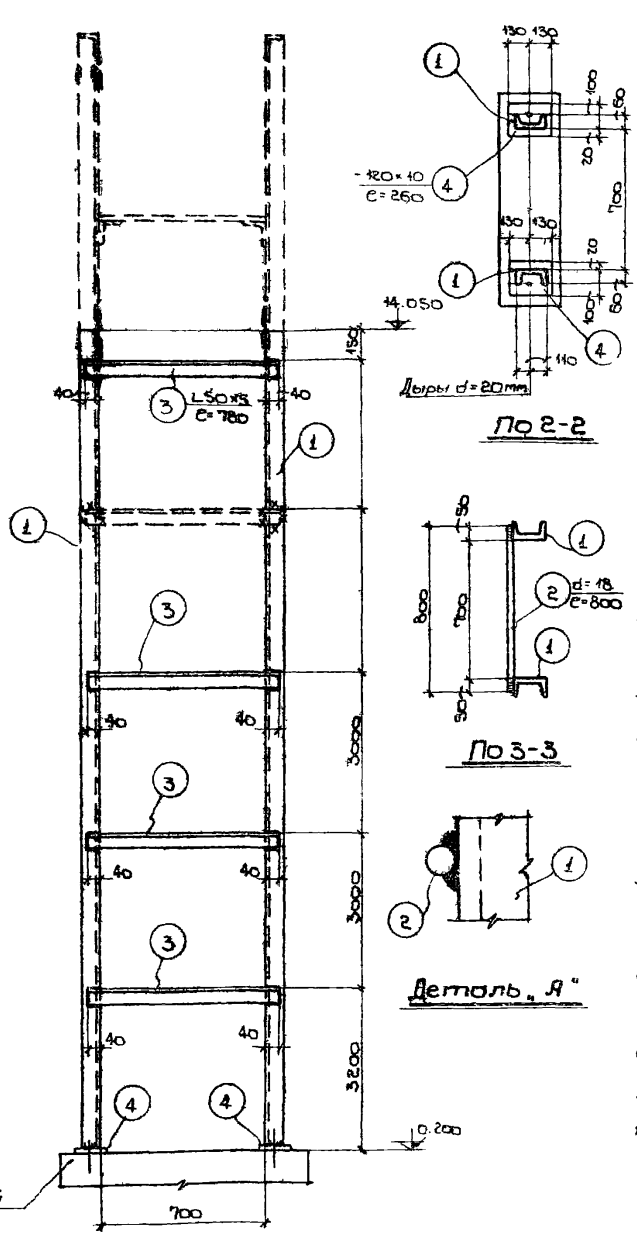

Спецификация стали на одну штуку марки

Материал: сталь ВСт3кп с расчетным сопротивлением R=2100 кг/см²

Марка	№ поз.	Профиль	Длина мм.	Количество Т	Количество μ	Вес кг штуку	Вес кг материала	Вес кг марки	Примечание
ЛП-43	1	Г22	13840	2	—	292.0	584.0	667	
	2	d=18	800	41	—	1.6	66.0		
	3	L50×5	780	4	—	2.9	12.0		
	4	—120×10	260	2	—	2.4	5.0		

Условные обозначения:

- Шов угловой (валиковый) с ближней стороны.
- Шов угловой (валиковый) с дальней стороны
- Шов угловой (валиковый) с обеих сторон
- Монтажный шов.
- Дыра

Примечания:

1. Чертеж повторного применения пожарной лестницы разработан для высоты здания до нижнего пояса фермы (или балки) h=12.600
2. Схема расположения пожарной лестницы в плане и её привязка показывается на чертежах марки АР или КМ.
3. Пунктиром показан верхний оголовок, который зависит от высоты фасада и применяется в каждом отдельном случае.
4. В случае, если пожарная лестница устанавливается против оси колонны, то следует:
   а) Если колонна железобетонная, в ней необходимо заложить деталь к которой затем приваривается крепежный элемент лестницы.
   б) Если колонна металлическая, то крепежный элемент приваривается непосредственно к металлической колонне.
5. В случае если пожарная лестница устанавливается в промежутке между колоннами, то в железобетонной колонне необходимо заложить закладные для крепления горизонтального элемента по чертежу 5.17.29 и этот чертеж надо приложить к лестнице.
6. Расход металла на пожарные лестницы дается на листах схем № 14, 26 настоящего альбома.
7. После выборки лестницы на болтах места сопряжения элементов лестницы приварить монтажные швы h=6 мм.
8. Материал конструкции сталь марки ВСт3кп для сборных конструкций по ГОСТ 380-60.
9. Сварку производить электродами типа Э-42 и Э-42а по ГОСТу 9466-60 и по ГОСТу 9467-60.
10. Конструкция лестницы окрашивается за два раза масляной краской.
11. Все швы h=6 мм.

Госстрой СССР ГПИ Ленинградский Промстройпроект	Чертежи повторного применения. Пожарные лестницы производственных зданий. ЛП-43	19 23 63 раб. А-06/67 лист 75

Белик, Азарский, Сидоров, Кузнецов, Козлов, Прокофьев, Шмелев, Ильин, Ильин, Ильин

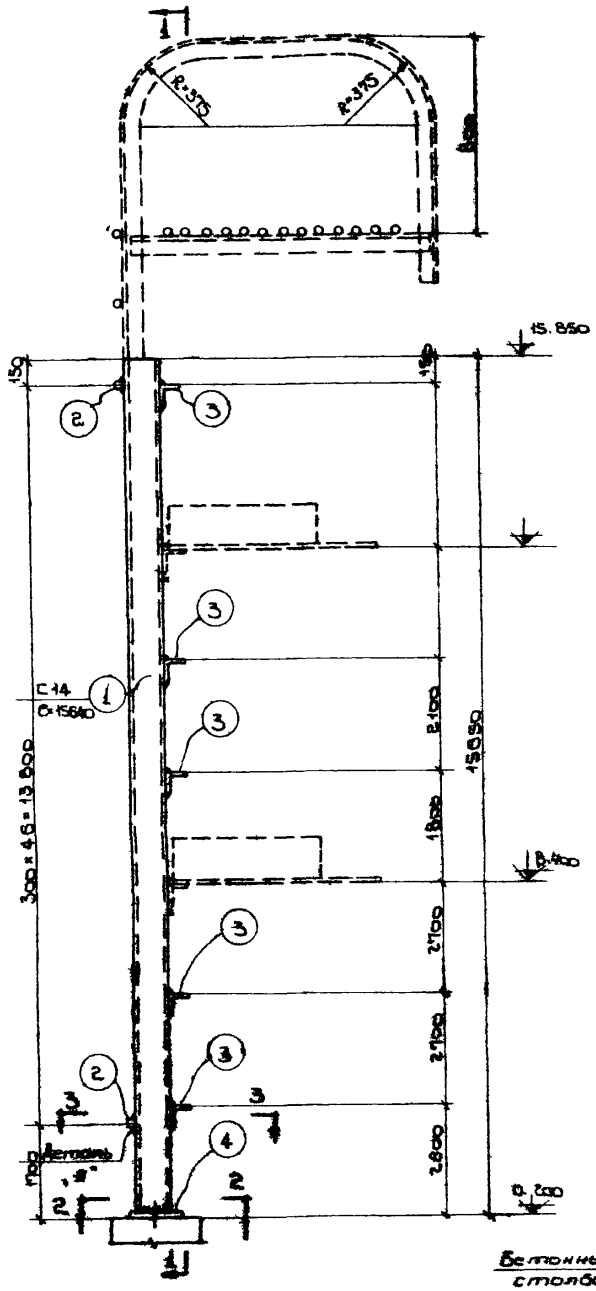

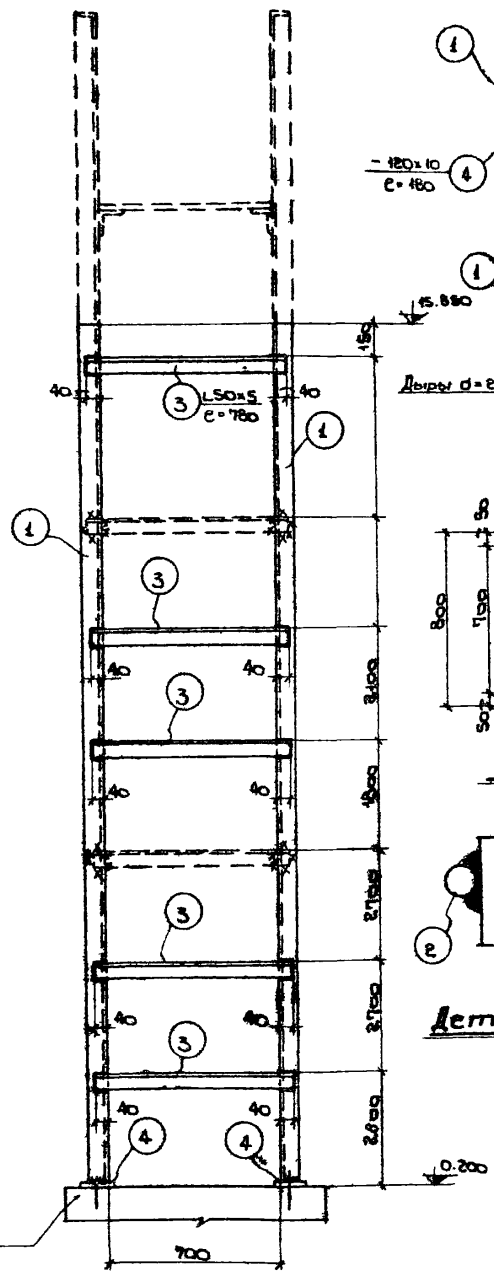

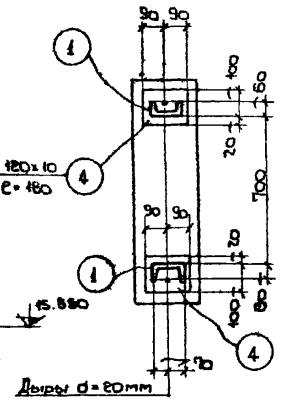

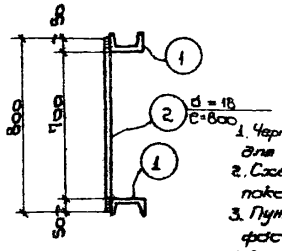



Спецификация стали на одну штуку марки.

Материал: сталь ВСт3кп с расчетным сопротивлением R=2100 кг/см²

Марка	№ поз.	Профиль	Длина мм	Количество Т	Количество Н	Вес кг штуки	Вес кг колера	Вес кг марки	Примечание
ЛП-44	1	[14	15640	2	—	192.0	384.0	477	
	2	d=18	800	49	—	1.6	75.0		
	3	L50x5	780	5	—	2.9	15.0		
	4	—120x10	180	2	—	1.9	3.0		

Условные обозначения:

- Шов угловой (валиковый) с ближней стороны.
- Шов угловой (валиковый) с дальней стороны.
- Шов угловой (валиковый) с обеих сторон.
- Монтажный шов
- Дыра

Примечания:

1. Чертеж повторного применения пожарной лестницы разработан для высоты здания до нижнего пояса фермы (или балки) h=14.400.
2. Схема расположения пожарной лестницы в плане и её привязка показывается на чертежах марки АР или КМ.
3. Пунктиром показан верхний оголовок который зависит от высоты фасада и применяется в каждом отдельном случае.
4. В случае, если пожарная лестница устанавливается против оси колонны, то следует:
   а) Если колонна железобетонная, в ней необходимо заложить деталь из ⌀ 8,400, к которой затем приваривается крепежный элемент лестницы.
   б) Если колонна металлическая, то крепежный элемент приваривается непосредственно к металлической колонне.
5. В случае, если пожарная лестница устанавливается в промежутке между колоннами, то в железобетонной колонне необходимо заложить закладные для крепления горизонтального элемента по чертежу 5, 17, 29 и этот чертеж надо приложить к лестнице.
6. Расход металла на пожарные лестницы дается на листах схем № 14, 26 настоящего альбома.
7. После выверки лестницы на болтах, места сопряжения элементов лестницы приварить монтажным швом h=6мм.
8. Материал конструкции сталь марки ВСт3кп для сварных конструкций по ГОСТу 380-60.
9. Сварку производить электродами типа Э-42 и Э-42а по ГОСТу 9466-60 и по ГОСТу 9467-60.
10. Конструкция лестницы окрашивается за два раза масляной краской.
11. Все швы h=6мм.

Быстрой СССР ГПИ Ленинградский Промстройпроект	Чертежи повторного применения. Пожарные лестницы производственных зданий. ЛП-44.	10 23/VI 63	А-06/63
			76

Гл. конст. цех — Белик
Гл. конст. отд. — Адрасин
Нач. тех. отд. — Сухоруков
Гл. инж. пр-та — Проверил
Проектировал — Конторович
Конструктор — Майзельсон
Копировал — Хоплин
Чертил — Цеошин
Н. контр. — Ефимов

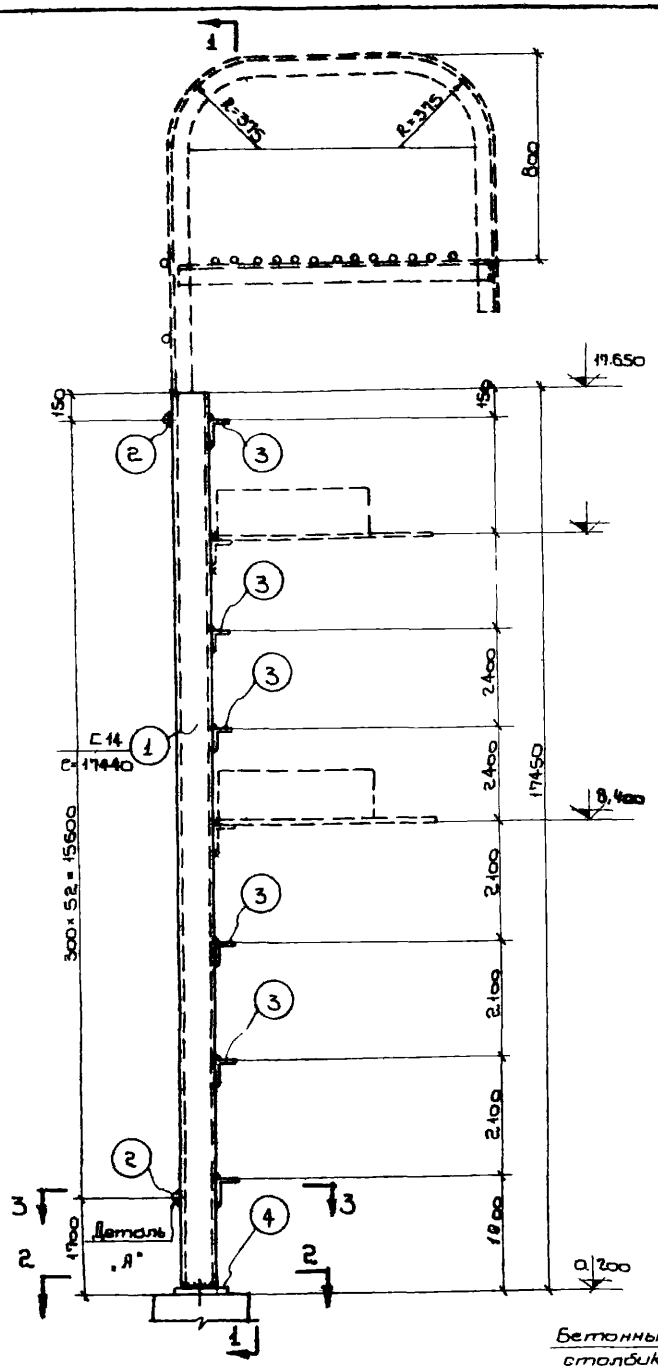

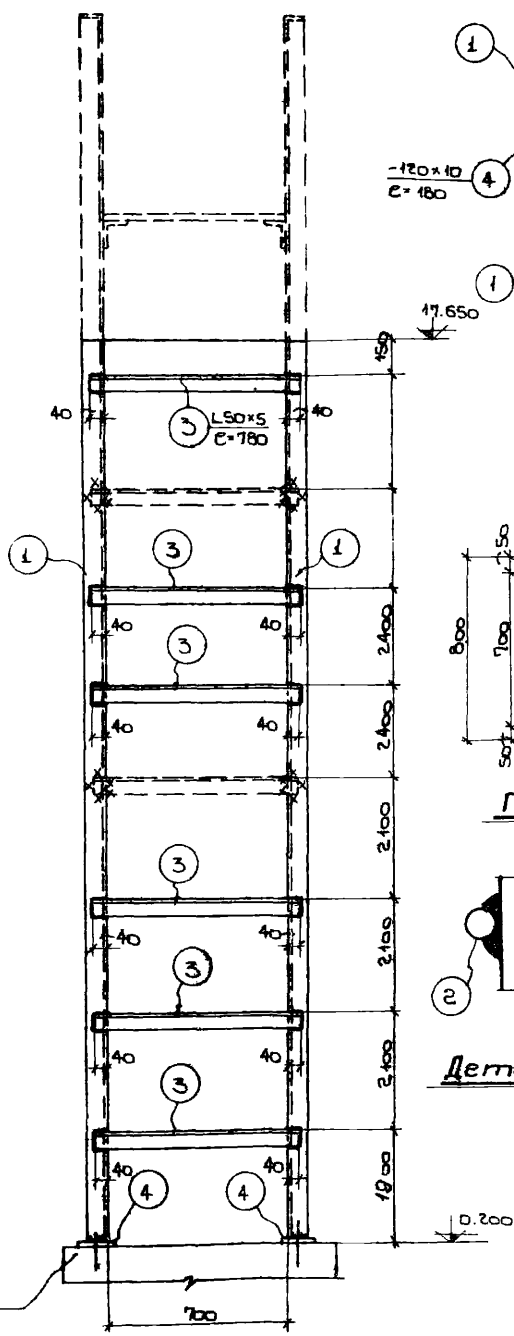

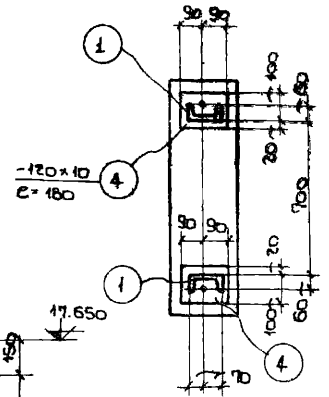

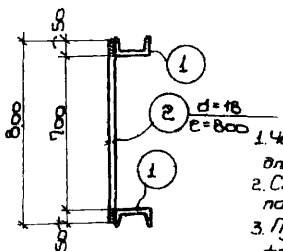

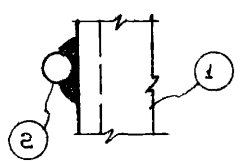

Спецификация стали на одну штуку марки

Материал: сталь ВСт3кп с расчетным сопротивлением R=2100 кг/см²

Марка	№ поз.	Профиль	Длина мм	Количество Т	Количество Н	Вес кг штуки	Вес кг номера	Вес кг марки	Примечание
ЛП-45	1	[14	17440	2	—	244.0	428.0	533	
	2	d = 18	800	53	—	1.6	85.0		
	3	L 50×5	780	6	—	2,9	17.0		
	4	—120×10	180	2	—	1,7	3.0		

Условные обозначения:

- Шов угловой (валиковый) с ближней стороны
- Шов угловой (валиковый) с дальней стороны.
- Шов угловой (валиковый) с обеих сторон.
- Монтажный шов
- Дыра.

Примечания:

1. Чертеж повторного применения пожарной лестницы разработан для высоты здания до нижнего пояса фермы (или балки) h=16,200.
2. Схема расположения пожарной лестницы в плане и её привязка показывается на чертежах марки АР или КМ.
3. Пунктиром показан верхний беголовок, который зависит от высоты фасада и привязывается в каждом отдельном случае.
4. В случае, если пожарная лестница устанавливается против оси колонны, то следует:
   а) Если колонна железобетонная, в ней необходимо заложить деталь на ▼8,400, к которой затем приваривается крепежный элемент лестницы.
   б) Если колонна металлическая то крепежный элемент приваривается непосредственно к металлической колонне.
5. В случае если пожарная лестница устанавливается в промежутке между колоннами, то в железобетонной колонне необходимо заложить закладные для крепления горизонтального элемента по чертежу 5, 17, 29 и этот чертеж надо приложить к лестнице.
6. Расход металла на пожарные лестницы дается на листах схем № 14, 26 настоящего альбома.
7. После выверки лестницы на болтах, места сопряжения элементов лестницы приварить монтажным швом h=6 мм.
8. Материал конструкций сталь марки В-СТ-3кп для сварных конструкций по ГОСТ'у 380-60.
9. Сварку производить электродами типа Э-42 и Э-42а по ГОСТ'у 9466-60 и по ГОСТ'у 9467-60.
10. Конструкция лестницы окрашивается за два раза масляной краской.
11. Все швы h = 6 мм.

Госстрой СССР ГПИ Ленинградский Промстройпроект	Чертежи повторного применения	19 VI 63	
	Пожарные лестницы производственных зданий.	Альбом	4-06/63
	ЛП-45	Лист	77

Гл. инж. пр. Ефимов; Гл. инж. Ефимов; Гл. конструктор Ефимов; Нач. отд. Ефимов; Гл. конструктор Ефимов; Гл. конструктор Ефимов; Проектировал Ефимов; Конструктор Ефимов; Белик; Ефимов; Ефимов; Ефимов

Спецификация стали на одну штуку марки

Материал: сталь ВСт3кп с расчетным сопротивлением $R = 2100 кг/см^2$

Марка	№ поз.	Профиль	Длина мм	Количество м	Количество н	Вес кг Штуки	Вес кг Марки	Марки	Примечание
ЛП-46	1	[16	19240	2	–	274.0	548.0	666	
	2	∅ 18	800	59	–	1.6	94.0		
	3	∟ 50×5	760	7		2.9	20.0		
	4	-120×10	200	2	–	1.9	4.0		

Условные обозначения:

- Шов угловой (валиковый) с ближней стороны.
- Шов угловой (валиковый) с дальней стороны.
- Шов угловой (валиковый) с обеих сторон.
- Монтажный шов.
- Дыра

Примечания:

1. Чертеж повторного применения пожарной лестницы разработан для высоты здания до нижнего пояса фермы (или балки) h=18.000 м.
2. Схема расположения пожарной лестницы в плане и ее привязка показываются на чертежах марки АР-ВОВ км.
3. Пунктиром показан верхний ограничитель, который зависит от высоты фасада и применяется в каждом отдельном случае.
4. В случае, если пожарная лестница устанавливается против оси колонны, то следует: а) Если колонна железобетонная, в ней необходимо заложить деталь на ▼ 9,600 к которой затем приваривается крепежный элемент лестницы. б) Если колонна металлическая, то крепежный элемент приваривается непосредственно к металлической колонне.
5. В случае, если пожарная лестница устанавливается в промежутке между колоннами, то в железобетонной колонне необходимо заложить закладные, для крепления горизонтального элемента по чертежу 5.17.29/1 этот чертеж надо приложить к лестнице.
6. Расход металла на пожарные лестницы дается на листах схем N 15, 27 настоящего альбома. 7. После выверки лестницы на болтах места сопряжения элементов лестницы приварить монтажным швом h=6мм. 8. Материал конструкций сталь марки ВСт3кп, для сварных конструкции по ГОСТ 380-60.
9. Сварку производить электродами типа Э-42 и Э-42а по ГОСТ 9466-60 и по ГОСТ 9467-60.
10. Конструкция лестницы окрашивается за два раза масляной краской. 11. Все швы h=6мм.

ЛП-46

ПО 1-1

ПО 2-2

ПО 3-3

Деталь „А"

Гл. инж. пр-та	Ершов	2 гл. конструктор	Белик
Нач. отд.	Цзинь	Гл. конструктор	Яровкин
Гл. инж. пр-та	Колдин		
Руководитель	Маркиянов	Проверил	Дуда
Конструктор			Суворова

Реестр N

Регистр СССР ГПИ Ленинградский Промстройпроект	Чертежи повторного применения. 19-21-63
	Пожарные лестницы производственных зданий. 3-06/63
	ЛП-46 Лист 78

Спецификация стали на одну штуку марки

Материал сталь В3кп с расчетным сопротивлением R=2100кг/см²

Марка	№ поз.	Профиль	Длина мм	Количество		Вес кг			Примечание
				т	н	штуки	Номера	Марки	
ЛП-47	1	C 18	22840	2	–	372.0	744.0	882	
	2	d=18	800	71	–	1.6	114.0		
	3	L 50×6	760	7	–	2.9	20.0		
	4	-120×10	820	6	–	2.0	4.0		

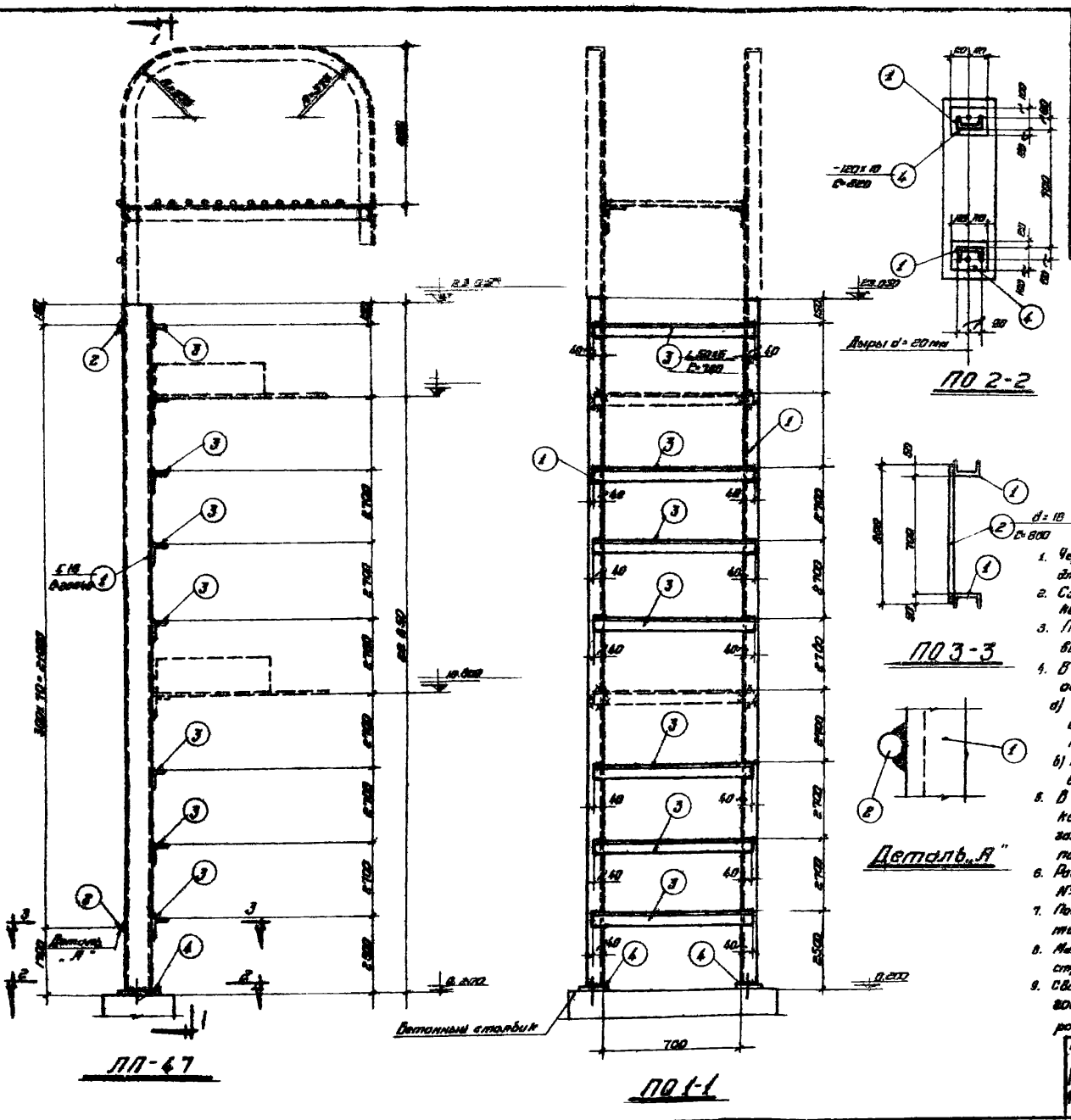

Условные обозначения:

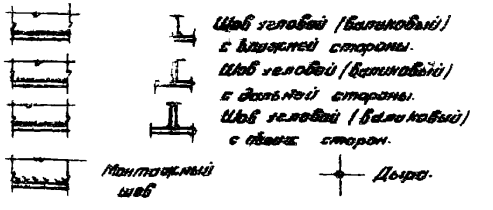

Примечания:

1. Чертеж повторного применения пожарной лестницы разработан для высоты здания до нижнего пояса фермы (или балки) h=21.600.
2. Схема расположения пожарной лестницы в плане и ее привязка показывается на чертежах марки АР или КМ.
3. Пунктиром показан верхний оголовок, который зависит от высоты фасада и применяется в каждом отдельном случае.
4. В случае, если пожарная лестница устанавливается против оси колонны, то следует:
   а) Если колонна железобетонная, в ней необходимо заложить деталь на ▼10,800, к которой затем приваривается крепежный элемент лестницы.
   б) Если колонна металлическая, то крепежный элемент приваривается непосредственно к металлической колонне.
5. В случае, если пожарная лестница устанавливается в промежутке между колоннами, то в железобетонной колонне необходимо заложить закладные для крепления горизонтального элемента по чертежу 5, 17, 29 и этот чертеж надо приложить к лестнице
6. Расход металла на пожарные лестницы дается на листах схем № 15, 27 настоящего альбома.
7. После выверки лестницы на болтах, места сопряжения элементов лестницы приварить монтажным швом h=6мм.
8. Материал конструкций сталь марки В-Ст-3кп для сварных конструкций по ГОСТ'у 380-60.
9. Сварку производить электродами типа Э-42а Э-42а по ГОСТ'у 9466-60 и по ГОСТ'у 9467-60. 10. Конструкция лестницы окрашивается за два раза масляной краской. 11. Все швы h=6мм.

Госстрой СССР ГПИ Ленинградский Промстройпроект	Чертежи повторного применения	19 23/IV 63
	Пожарные лестницы производственных зданий.	Л-06/63
	ЛП-47.	лист 79

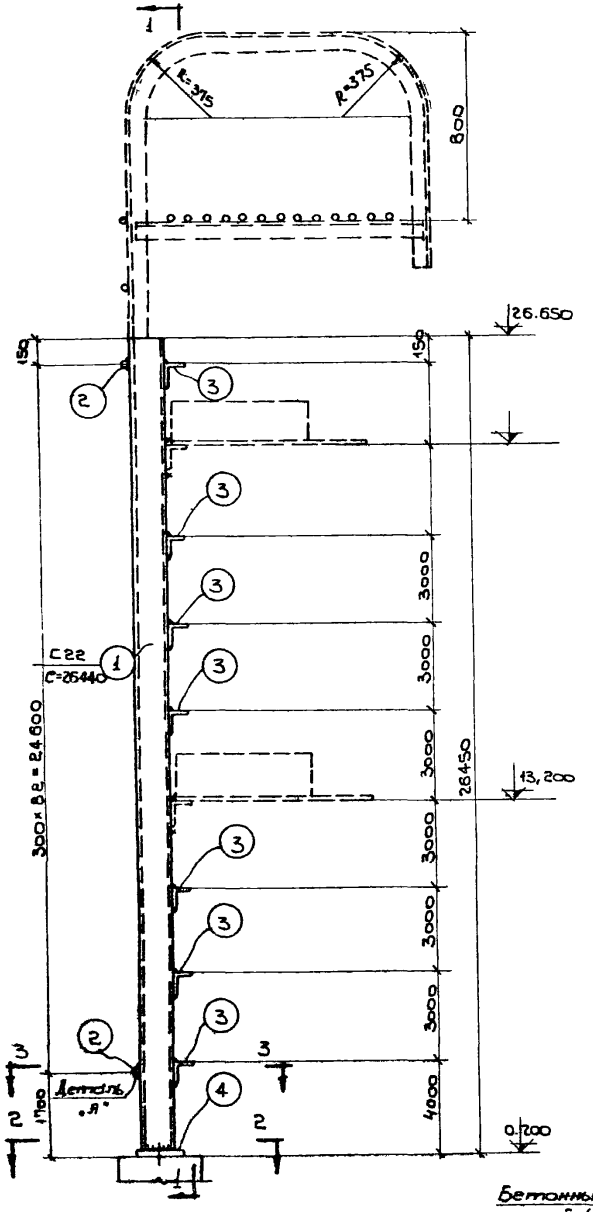

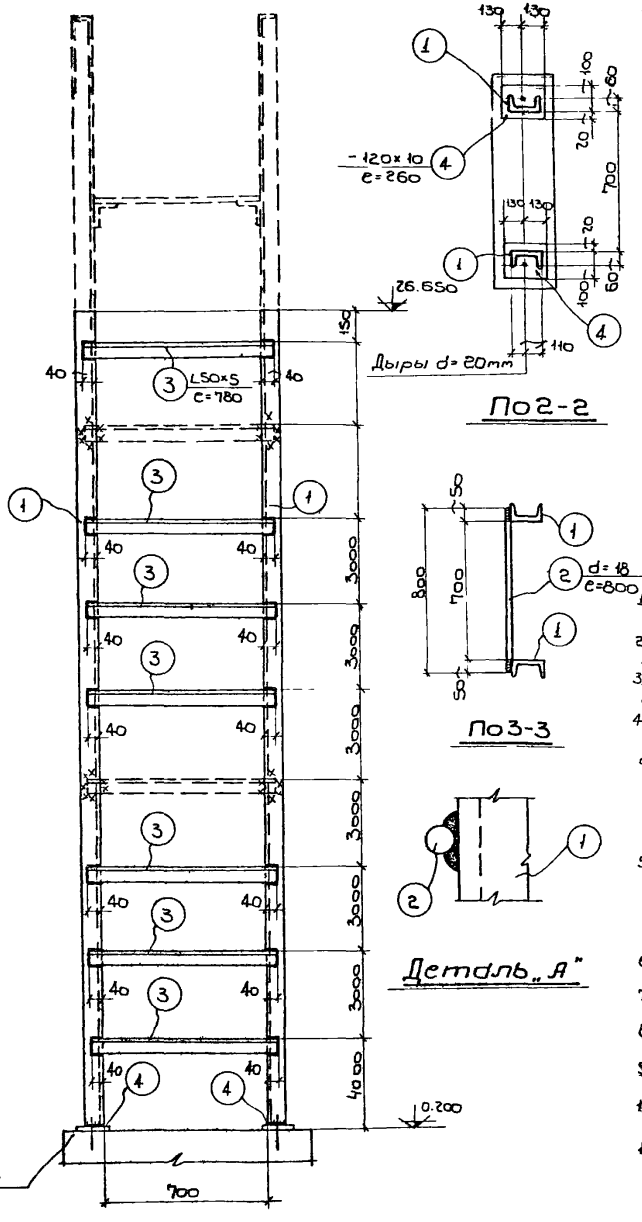

Спецификация стали на одну штуку марки

Материал: сталь ВЗкп с расчетным сопротивлением $R = 2100\ кг/см^2$

Марка	№ поз.	Профиль	Длина мм	Количество т	Количество н	Вес кг штуки	Вес кг итого	Вес кг марки	Примечание
ЛП 4В	1	[22	26440	2	—	556.0	1112.0	1270	
	2	d = 18	800	83	—	1.6	133.0		
	3	L50×5	780	7	—	2.9	20.0		
	4	—120×10	260	2	—	2.4	5.0		

Условные обозначения:



Шов угловой (валиковый) с ближней стороны.



Шов угловой (валиковый) с дальней стороны.



Шов угловой (валиковый) с обеих сторон



Монтажный шов.



Дыра

Примечания:

1. Чертеж повторного применения пожарной лестницы разработан для высоты здания до нижнего пояса фермы (или балки) h = 25,200
2. Схема расположения пожарной лестницы в плане и её привязка показывается на чертежах марки АР или КМ.
3. Пунктиром показан верхний оголовок, который зависит от высоты фасада и применяется в каждом отдельном случае:
4. В случае, если пожарная лестница устанавливается против оси колонны, то следует:
   а) Если колонна железобетонная, в ней необходимо заложить деталь на ▽ 13,200 к которой затем привариваются крепежный элемент лестницы.
   б) Если колонна металлическая, то крепежный элемент привариваются непосредственно к металлической колонне.
5. В случае, если пожарная лестница устанавливается в промежутке между колоннами, то в железобетонной колонне необходимо заложить закладные для крепления горизонтального элемента по чертежу 5, 17, 29 и этот чертеж надо приложить к лестнице.
6. Расход металла на пожарные лестницы дается на листах схем № 15, 24 настоящего альбома.
7. После выверки лестницы на болтах, места сопряжения элементов лестницы приварить монтажным швом h = 6мм.
8. Материал конструкций сталь марки В-СТ3кп для сварных конструкций по ГОСТ'у 380-60.
9. Сварку производить электродами типа Э-42 и Э-42а по ГОСТ'у 9466-60 и по ГОСТ'у 9467-60.
10. Конструкция лестницы окрашивается за два раза масляной краской.
11. Все швы h = 6мм.

Гл. инж. инст.	Ефимов	Гл. инж. пр.	Белик
Нач. тех. отд.	Утомин	Рук. конструкт.	Ацюковский
Гл. инж. пр-та	Колпан	Рук. группы	Сидоров
Проектировал	Колпан	Проверил	Ю.К.
Конструктор	Ма-	Проверил	Терехова

Госстрой СССР ГПИ Ленинградский Промстройпроект	Чертежи повторного применения пожарные лестницы производственных зданий.		19 23/VI-63
		Объект	А-06/63
	ЛП-4В.	Лист	80

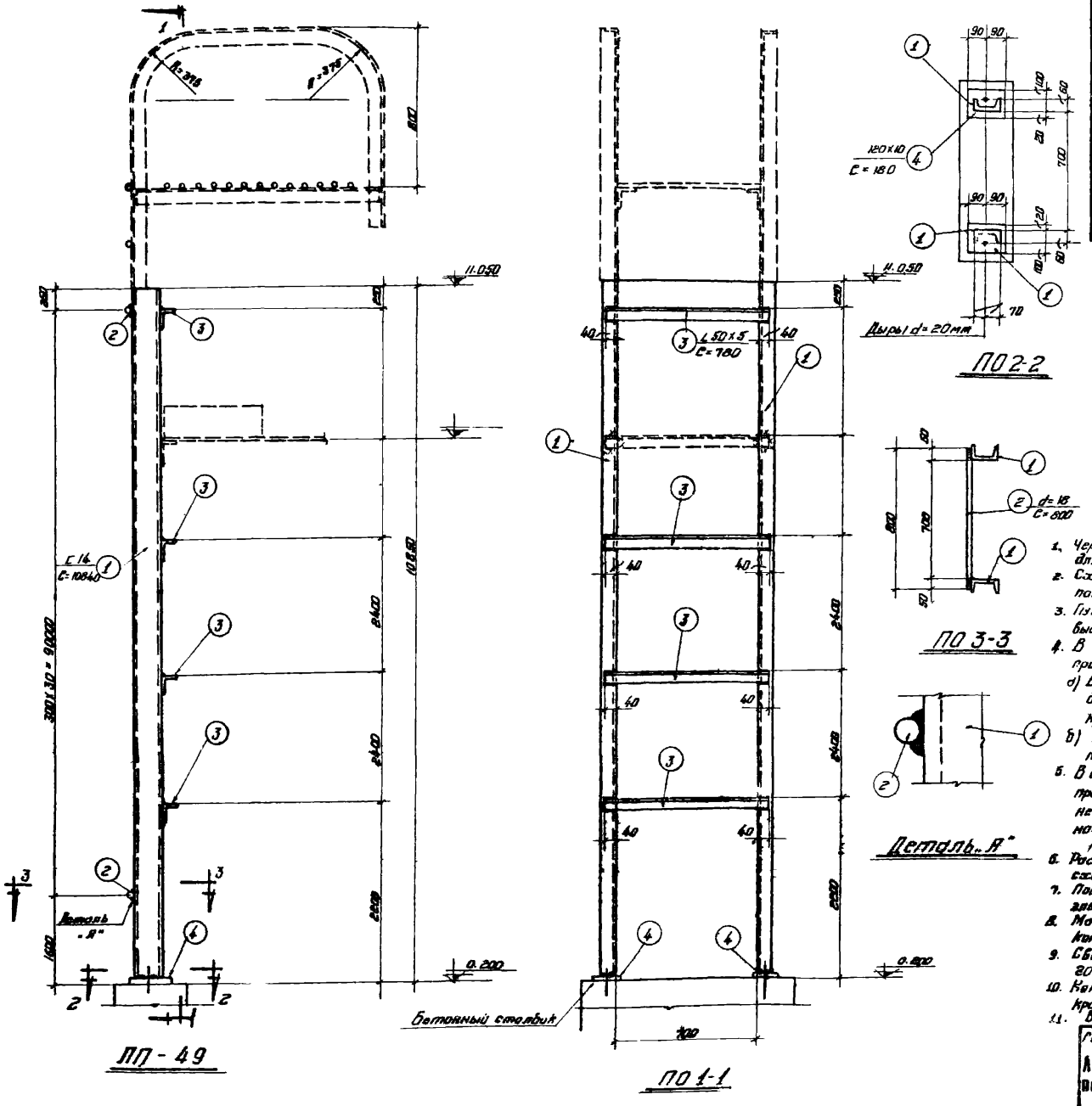

Спецификация стали на одну штуку марки.

Материал: сталь В3кп с расчетным сопротивлением R=2100кг/см²

Марки	№ поз.	Профиль	Длина мм	Количество т	Количество н	Вес в кг штуки	Вес в кг Номера	Вес в кг Марки	Примечание
ЛП-49	1	[14	10840	2	—	133,0	266,0	331	
	2	d=18	800	31	-	1,6	50,0		
	3	L 50×5	780	4	—	2,9	12,0		
	4	-120×10	180	2	—	1,7	3,0		

Условные обозначения:

Шов угловой (валиковый) с ближней стороны.

Шов угловой (валиковый) с дальней стороны.

Шов угловой (валиковый) с обеих сторон.

Монтажный шов

Дыра.

Примечания:

1. Чертеж повторного применения пожарной лестницы разработан для высоты здания до нижнего пояса фермы (или балки) h=8.400.
2. Схема расположения пожарной лестницы в плане и ее привязка показывается на чертежах марки АР или КМ.
3. Пунктиром показан верхний оголовок, который зависит от высоты фасада и применяется в каждом отдельном случае.
4. В случае, если пожарная лестница устанавливается против оси колонны, то следует:
   а) Если ферма железобетонная, то в ней необходимо заложить деталь , к которой затем приваривается крепежный элемент лестницы.
   б) Если колонна металлическая, то крепежный элемент приваривается непосредственно к металлической колонне.
5. В случае, если пожарная лестница устанавливается в промежутке между колоннами, то в железобетонной колонне необходимо заложить закладные, для крепления горизонтального элемента по чертежу 5, 17, 29 и этот чертеж надо приложить к лестнице
6. Расход металла на пожарные лестницы дается на листах схем № 15, 27 настоящего альбома
7. После выверки лестницы на болтах, места сопряжения элементов лестницы, приварить монтажным швом h=6мм
8. Материал конструкции сталь марки в СТ-3кп для сварных конструкции по гост'у 380-60.
9. Сварку производить электродами типа Э-42 и Э-42а по гост'у 9466-60 и по гост'у 9467-60.
10. Конструкция лестницы окрашивается за два раза масляной краской.
11. Все швы h=6мм

Госстрой СССР ГПИ Ленинградский Промстройпроект	Чертежи повторного применения	19 21/XII 63
	Пожарные лестницы производственных зданий.	Л-06/63
	ЛП-49.	81

Гл. инж. ин-та Ефимов; Нач. тех. отд. Ицшин; Гл. инж. пр-та Каплан; Проектиров. Каплан; Конструктор Маркелова; Проверил Суворова; Гл. констр. инж. Бадин; Гл. констр. отд. Агрегин

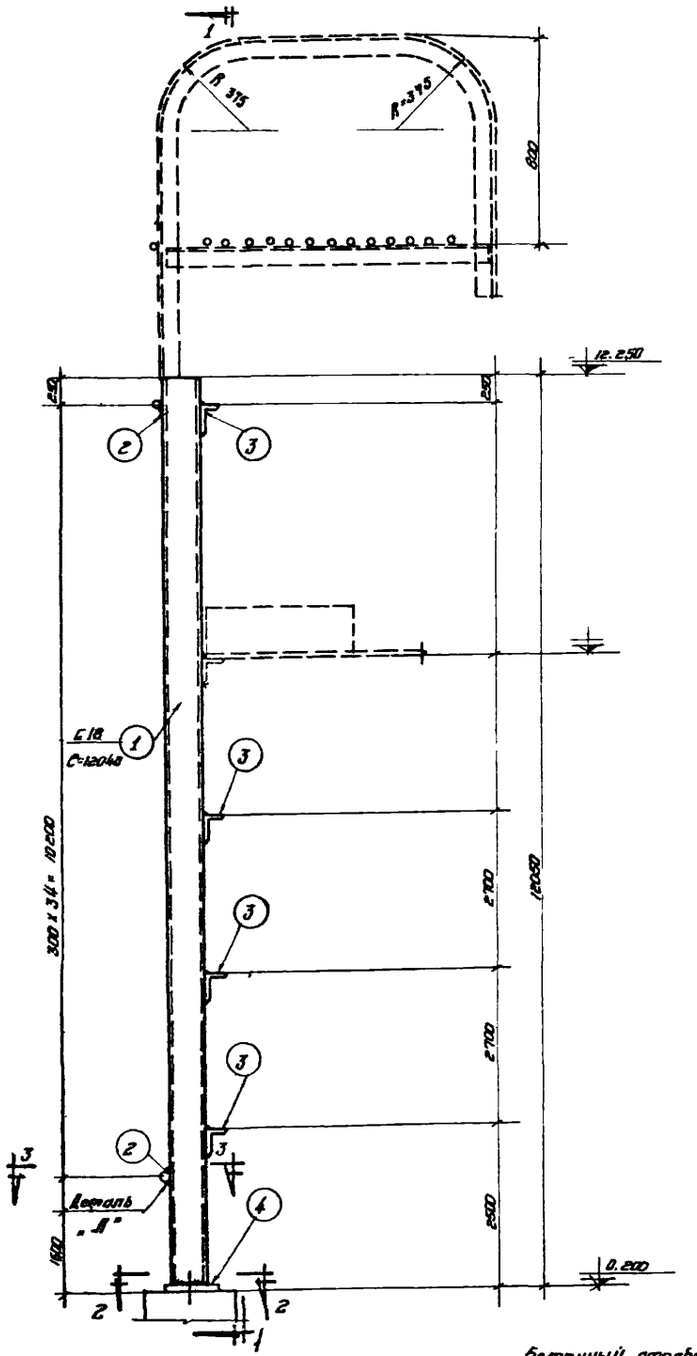

ЛП-50

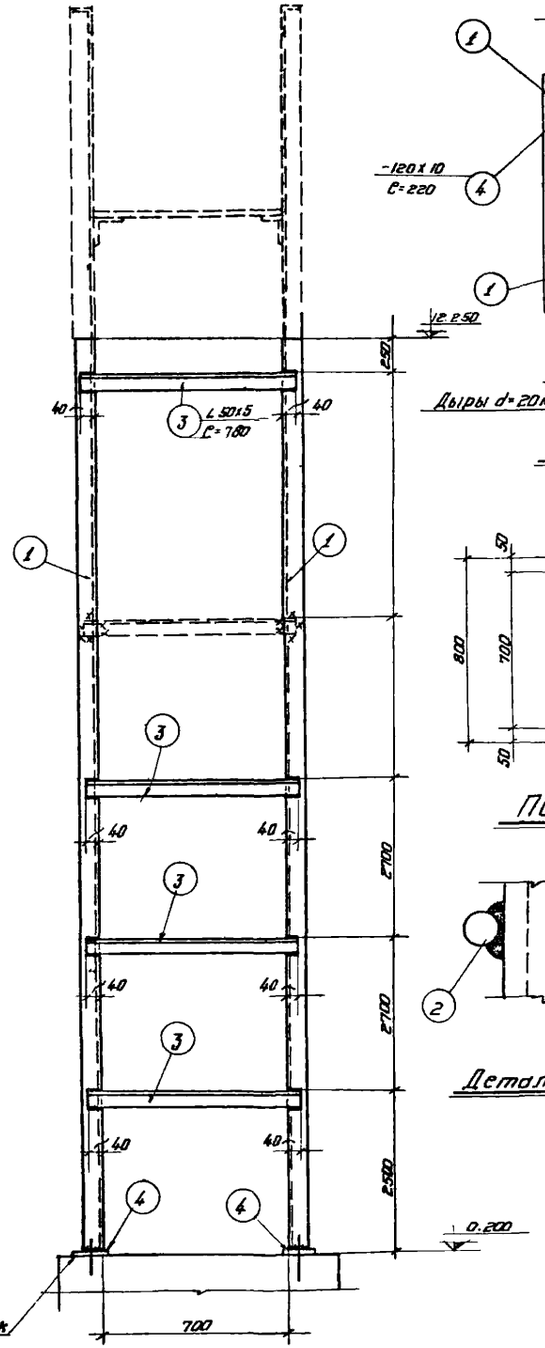

ПО 1-1

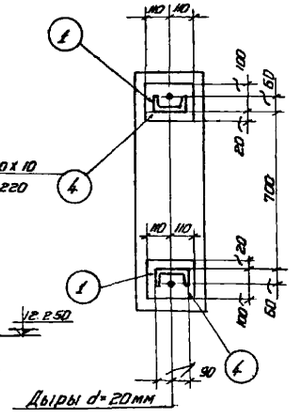

ПО 2-2

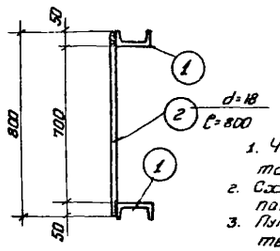

ПО 3-3

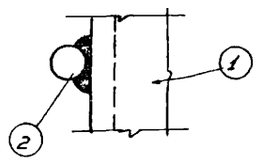

Деталь „А"

Спецификация стали на одну штуку марки.

Материал: сталь ВЗкп с расчетным сопротивлением R=2100 кг/см²

Марка	№ поз.	Профиль	Длина мм	Количество: т	Количество: н	Вес кг: штуки	Вес кг: Итого	Вес кг: Марки	Примечание
ЛП-50	1	[18	12040	2	—	196,0	392,0	464	
	2	d=18	800	35	—	1,6	56,0		
	3	∟ 50x5	780	4	—	2,9	12,0		
	4	-120x10	220	2	—	2,0	4,0		

Условные обозначения:

- Шов угловой (валиковый) с ближней стороны.
- Шов угловой (валиковый) с дальней стороны.
- Шов угловой (валиковый) с обеих сторон.
- Монтажный шов.
- Дыра.

Примечания:

1. Чертеж повторного применения пожарной лестницы разработан для высоты здания до нижнего пояса фермы (или балки) h=9.600
2. Схема расположения пожарной лестницы в плане и ее привязка показывается на чертежах АР или КМ.
3. Пунктиром показан верхний оголовок, который зависит от высоты фасада и применяется в каждом отдельном случае.
4. В случае, если пожарная лестница устанавливается против оси колонны, то следует:
   а) Если ферма железобетонная, в ней необходимо заложить деталь к которой затем приваривается крепежный элемент лестницы.
   б) Если колонна металлическая, то крепежный элемент приваривается непосредственно к металлической колонне.
5. В случае, если пожарная лестница устанавливается в промежутке между колоннами, в железобетонной колонне необходимо заложить закладные, для крепления горизонтального элемента по чертежу 5.17.29 и этот чертеж надо приложить к лестнице.
6. Расход металла на пожарные лестницы дается на листах схем № 15, 27 настоящего альбома.
7. После выверки лестницы на болтах, места сопряжения элементов лестницы приварить монтажным швом h=6мм
8. Материал конструкций сталь марки В-ст-3кп для сварных конструкций по ГОСТ'у 380-60.
9. Сварку производить электродами типа Э-42 и Э-42а по ГОСТ'у 9466-60 и по ГОСТ'у 9467-60.
10. Конструкция лестницы окрашивается за два раза масляной краской.
11. Все швы h=6мм

Госстрой СССР ГПИ Ленинградский Промстройпроект	Чертежи повторного применения. Пожарные лестницы производственных зданий. ЛП-50	19 23/III-63	
		объект А-06/63	
		лист 82	

Гл. инж. проекта	Ермолов	Гл. конст. отд.	Ермолов
Нач. арх.-стр. отд.	Стрижевский	Гл. конст. отд.	Ушаков
Гл. инж. пр-та	Усов	Архитектор	Аврорский
Проектировал	Коллон	Коллон	
Конструктор	Моркелов	Моркелов	Проверил
	Лавр		Соловьев

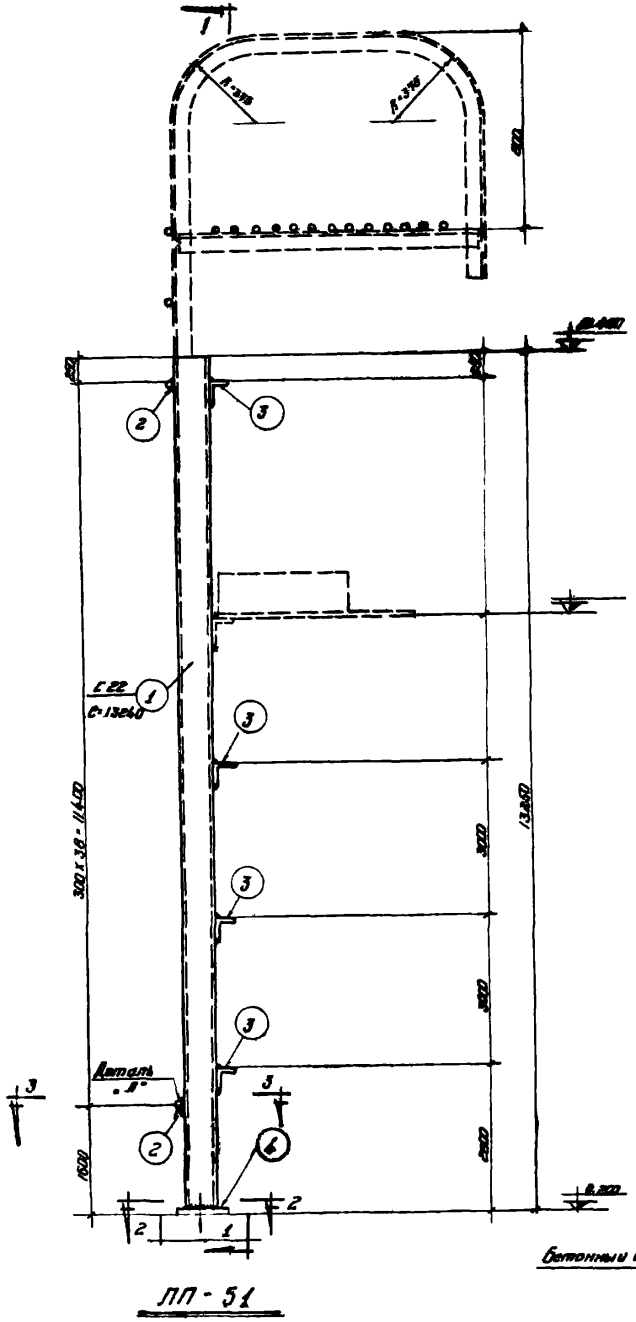

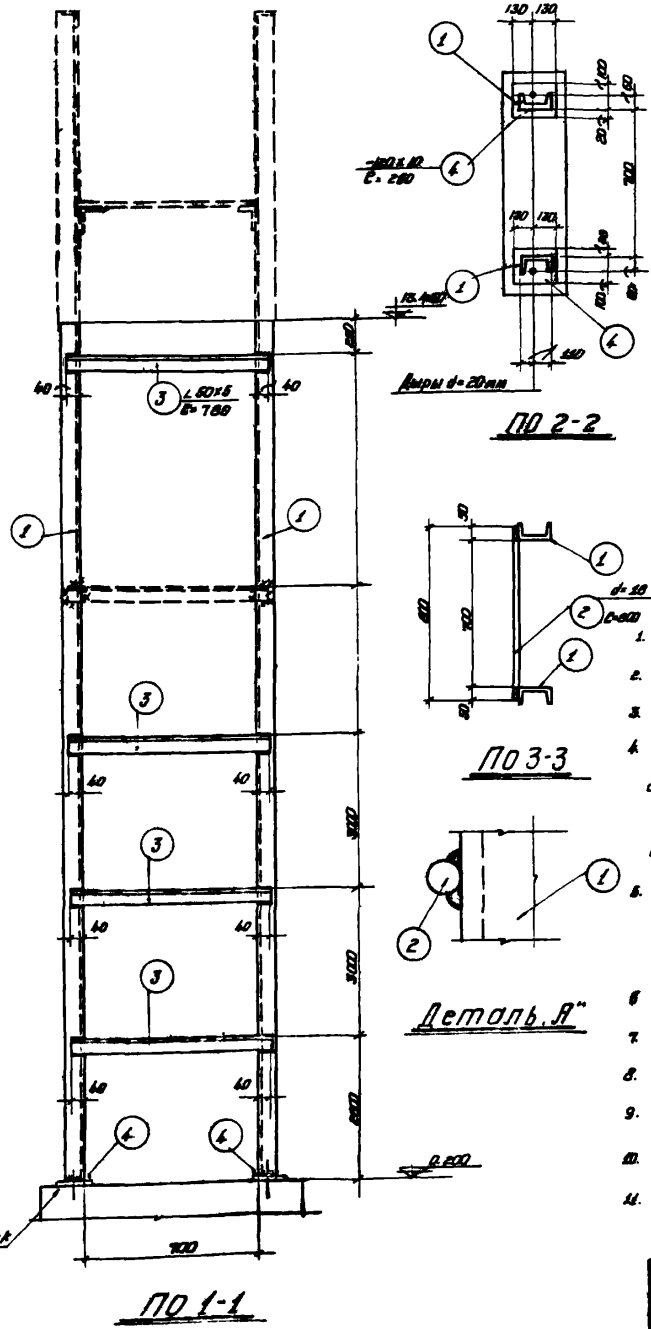

Спецификация стали на одну штуку марки.

Материал: сталь ВЗкп с расчетным сопротивлением $R_y = 2100 кг/см^2$

Марка	№ поз.	Профиль	Длина мм	Количество: т	Количество: н	Вес в кг: Штуки	Вес в кг: Номера	Вес в кг: Марки	Примечание
ЛП-51	1	⌶ 22	13240	2	–	278,0	556,0	635	
	2	d=16	800	39	–	1,6	62,0		
	3	∟80х5	780	4	–	2,9	12,0		
	4	-120х10	280	2	–	2,4	5,0		

Условные обозначения:

- Шов угловой (валиковый) с ближней стороны.
- Шов угловой (валиковый) с дальней стороны.
- Шов угловой (валиковый) с обеих сторон
- Монтажный шов
- Дыра

Примечания:

1. Чертеж повторного применения пожарной лестницы разработан для высоты здания до нижнего пояса фермы (или балки) h = 10 800.
2. Схема расположения пожарной лестницы в плане и ее привязка показываются на чертежах марки АР или КМ.
3. Пунктиром показан верхний оголовок, который зависит от высоты фасада и применяется в каждом отдельном случае.
4. В случае, если пожарная лестница устанавливается против оси колонны, то следует:
   а) Если ферма железобетонная, в ней необходимо заложить деталь к которой затем приваривается крепежный элемент лестницы.
   б) Если колонна металлическая, то крепежный элемент приваривается непосредственно к металлической колонне.
5. В случае, если пожарная лестница устанавливается в промежутке между колоннами, то в железобетонной колонне необходимо заложить закладные, для крепления горизонтального элемента по чертежу 5, 14, 29 и этот чертеж надо приложить к лестнице.
6. Расход металла на пожарные лестницы дается на листах схем № 16, 28 настоящего альбома.
7. После выверки лестницы на болтах, места сопряжения элементов лестницы приварить монтажным швом h=6мм.
8. Материал конструкций сталь марки В-СТ-3 кп для сварных конструкций по ГОСТ'у 380-60.
9. Сварку производить электродами типа Э-42 и Э-42а по ГОСТ'у 9466-60 и по ГОСТ'у 9467-60.
10. Конструкция лестницы окрашивается за два раза масляной краской.
11. Все швы h=6мм

Госстрой СССР ГПИ Ленинградский Промстройпроект	Чертежи повторного применения	19-23-63 XII	
	Пожарные лестницы производственных зданий	Объект А-06 63	
	ЛП-51.	Лист 83	

Гл. инж. пр-ти		Ефимов	
Нач. тех. отд.		Соошин	
Ст. инж. пр-ти		Коляев	
Проектировал		Карлаш	
Конструктив		Маркелова	
Зав. лаб.		Проверил	
Зав. сект. отд.			
Нач. сект.			
Бриг.		А. Гросман	
		Составил	

Спецификация стали на одну штуку марки.

Материал: сталь ВЗкп с расчетным сопротивлением $R = 2100\ кг/см^2$

Марка	№ поз.	Профиль	Длина мм	Количество		Вес кг			Примечание
				т	н	штуки	Номера	Марки	
ЛП-52	1	[14	15040	2	—	185,0	370,0	460	
	2	d = 18	800	45	—	1,6	72,0		
	3	∠ 50×5	780	5	—	2,9	15,0		
	4	-120×10	180	2	—	1,7	3,0		

Условные обозначения:

- Шов угловой (валиковый) с ближней стороны.
- Шов угловой (валиковый) с дальней стороны.
- Шов угловой (валиковый) с обеих сторон.
- Монтажный шов
- Дырд.

Примечания:

1. Чертеж повторного применения пожарной лестницы разработан для высоты здания до нижнего пояса фермы (или балки) h=12 600
2. Схема расположения пожарной лестницы в плане и ее привязка показывается на чертежах марки АР или КМ.
3. Пунктиром показан верхний оголовок, который зависит от высоты фасада и применяется в каждом отдельном случае.
4. В случае, если пожарная лестница устанавливается против оси колонны, то следует:
   а) Если ферма и колонна железобетонная, в ней необходимо заложить деталь на ▼8,400, к которой затем прибаривается крепежный элемент лестницы.
   б) Если колонна металлическая, то крепежный элемент прибаривается непосредственно к металлической колонне.
5. В случае, если пожарная лестница устанавливается в промежутке между колоннами, то в железобетонной колонне необходимо заложить закладные для крепления горизонтального элемента по чертежу 5.17 29 и этот чертеж надо приложить к лестнице.
6. Расход металла на пожарные лестницы дается на листах схем №16,28 настоящего альбома.
7. После выберки лестницы на болтах, места сопряжения элементов лестницы, прибарить монтажным швом h=6мм.
8. Материал конструкции сталь марки В Ст-3кп для сварных конструкции по ГОСТ'у 380-60.
9. Сварку производить электродами типа Э-42 и Э-42а по ГОСТ'у 9466-60 и по ГОСТ у 9467-60.
10. Конструкция лестницы окрашивается за два раза масляной краской
11. Все швы h=6мм.

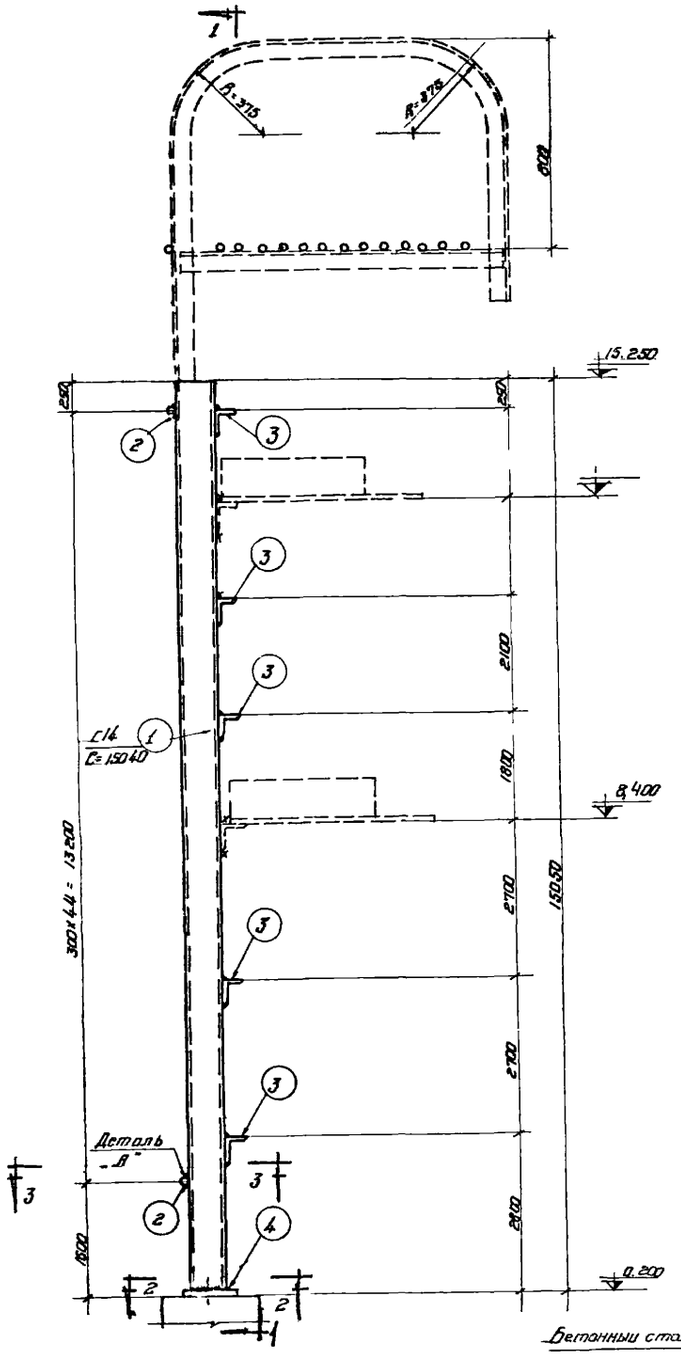

ЛП-52

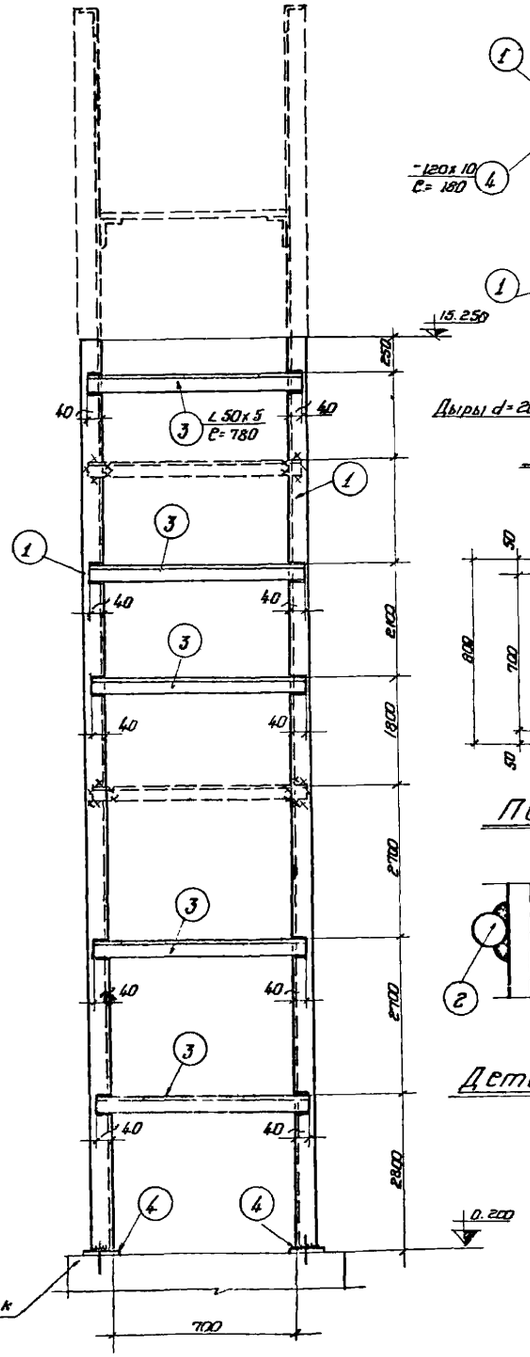

ПО1-1

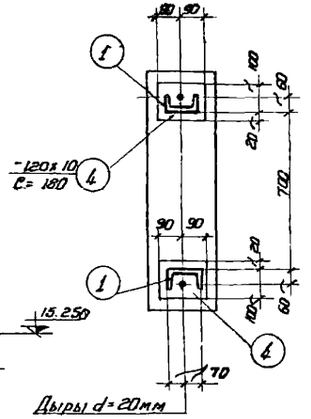

ПО 2-2

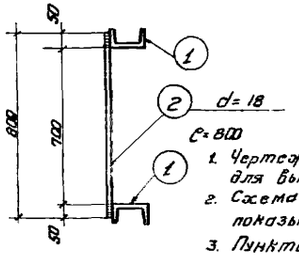

ПО 3-3

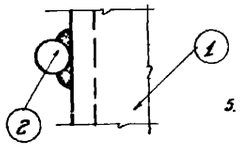

Деталь „А"

Гл. инж. ин-та	Белик				
Нач. тех. отд.	Агроскин				
Гл. инж. пр-та	Ерыгов	2а. конст. ин-та			
Проектировал	Шошкин	2а. конст. отд.			
Конструктор	Каплан		Проверил	Жданов	
	Каплан				
	Марголов				

Госстрой СССР Ленинградский Промстройпроект	Чертежи повторного применения. Пожарные лестницы производственных зданий.	19 63 КЖ; Альбом А-06 63
	ЛП-52	Лист 84

Спецификация стали на одну штуку марки

Материал: сталь ВЗкп с расчетным сопротивлением R=2100 кг/см²

Марка	№ поз.	Профиль	Длина мм	Количество т	Количество н	Вес кг: Штуки	Вес кг: Номера	Вес кг: Марки	Примечание
ЛП-53	1	[14	16840	2	–	207.0	414.0	516	
	2	d=18	800	51	-	1.6	82.0		
	3	L 50×5	780	6	–	2.9	17.0		
	4	-120×10	180	2	–	1.7	3.0		

Условные обозначения:

- Шов угловой (валиковый) с ближней стороны.
- Шов угловой (валиковый) с дальней стороны.
- Шов угловой (валиковый) с обеих сторон.
- Монтажный шов
- Дыра.

Примечания:

1. Чертеж повторного применения пожарной лестницы разработан для высоты здания до нижнего пояса фермы (или балки) h=14.400.
2. Схема расположения пожарной лестницы в плане и ее привязка показываются на чертежах марки АР или КМ.
3. Пунктиром показан верхний ограждения, который зависит от высоты фасада и применяется в каждом отдельном случае.
4. В случае, если пожарная лестница устанавливается против оси колонны, то следует:
   а) Если ферма и колонна железобетонная, в ней необходимо заложить деталь на ▼8.400, к которой затем приваривается крепежный элемент лестницы.
   б) Если колонна металлическая, то крепежный элемент приваривается непосредственно к металлической колонне.
5. В случае, если пожарная лестница устанавливается в промежутке между колоннами, то в железобетонной колонне необходимо заложить закладные, для крепления горизонтального элемента по чертежу 5, 17, 23 и этот чертеж надо приложить к лестнице.
6. Расход металла на пожарные лестницы дается на листах схем № 16, 28 настоящего альбома.
7. После выверки лестницы на болтах, места сопряжения элементов лестницы приварить монтажным швом h=6мм.
8. Материал конструкции сталь марки В·СТ·3кп для сварных конструкций по ГОСТ'у 380-60. 9. Сварку производить электродами типа Э-42 и Э-42а по ГОСТ'у 9466-60 и по ГОСТ'у 9467-60.
10. Конструкция лестницы окрашивается за два раза масляной краской.
11. Все швы h=6мм

Госстрой СССР ГПИ Ленинградский Проектстройпроект	Чертежи повторного применения.	19-32-63	
	Пожарные лестницы производственных зданий.	А-ОВ	3
	ЛП-53		85

Ефимов, Сошин, Колпин, Марселов, Провоторов, Белик, Аросский, суббота

Спецификация стали на одну штуку марки.

Материал: Сталь В-Зкп с расчетным сопротивлением R=2100 кг/см²

Марка	№ поз	Профиль	Длина мм	Количество шт	Количество м	Вес кг Штуки	Вес кг Метра	Марка	Примечание
ЛП-54	1	[16	18640	2	–	264.0	528.0	643	
	2	d=18	800	57	–	1.6	91.0		
	3	L 50×5	780	7	–	2.9	20.0		
	4	– 120×10	200	2	–	1.9	4.0		

Условные обозначения:

- Шов угловой (валиковый) с ближней стороны.
- Шов угловой (валиковый) с дальней стороны.
- Шов угловой (валиковый) с обеих сторон.
- Монтажный шов
- Дыра.

Примечания:

1. Чертеж лавторного применения пожарной лестницы разработан для высоты здания до нижнего пояса фермы /или балки/ h=16.200.
2. Схема расположения пожарной лестницы в плане и ее привязка показывается на чертежах марки АР или КМ.
3. Пунктиром показан верхний оголовок, который зависит от высоты фасада и применяется в каждом отдельном случае.
4. В случае, если пожарная лестница устанавливается против оси колонны, то следует:
   а) Если ферма и колонна железобетонные, в ней необходимо заложить деталь на ▽ 9,600, к которой затем привариваются крепежный элемент лестницы.
5. В случае, если пожарная лестница устанавливается в промежутке между колоннами, то в железобетонной колонне необходимо заложить закладные для крепления горизонтального элемента по чертежу 5,17,29и этот чертеж надо приложить к лестнице.
6. Расход металла на пожарные лестницы дается на листах схем N 16,28 настоящего альбома.
7. После выверки лестницы на болтах, места сопряжения элементов лестницы, приварить монтажным швом h=6мм.
8. Материал конструкции сталь марки В-Ст-3кп для сварных конструкций по гост'у 380-60.
9. Сварку производить электродами типа Э-42 и Э-42а по гост'у 9466-60 и по гост'у 9467-60.
10. Конструкция лестницы окрашивается за два раза масляной краской.
11. Все швы h=6мм

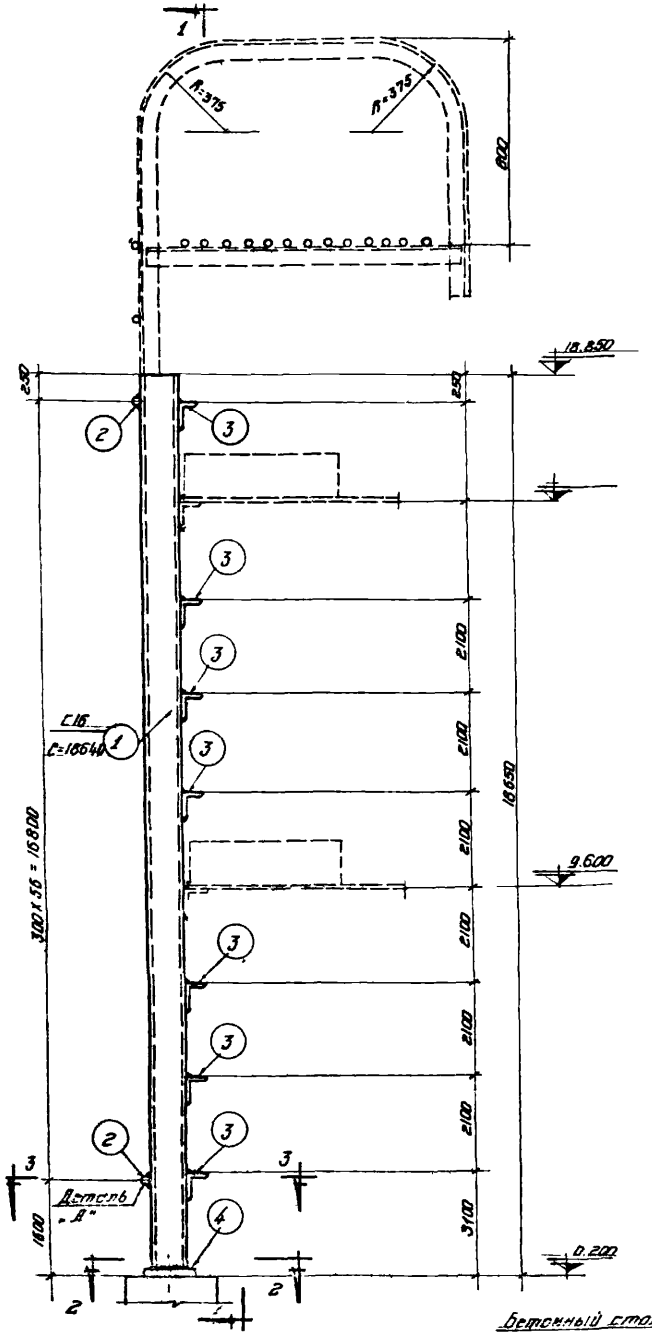

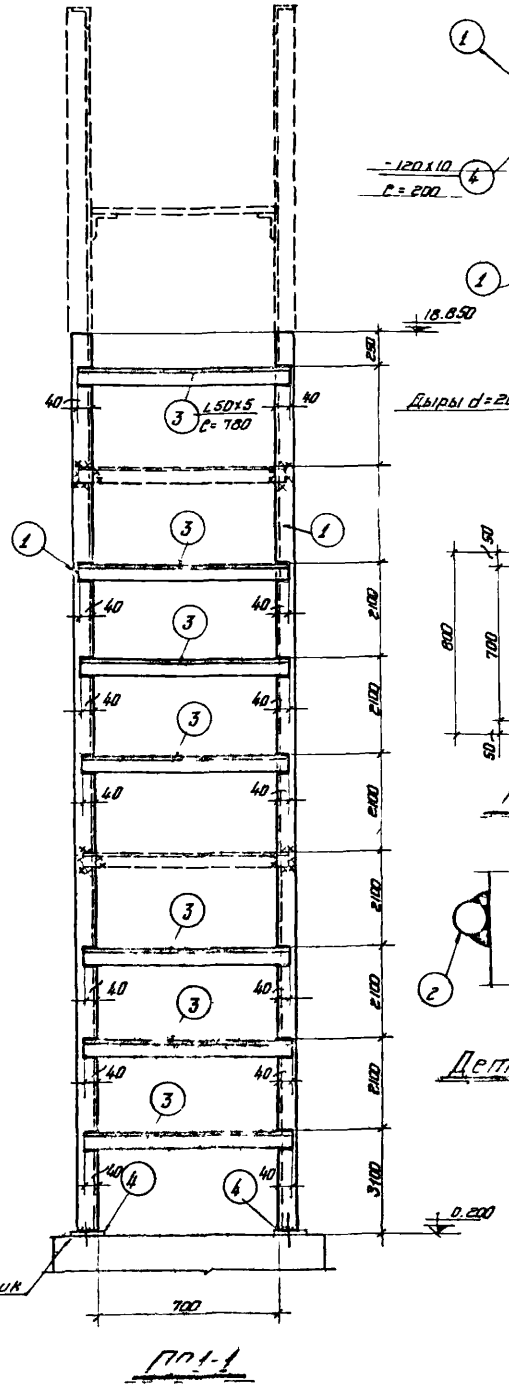

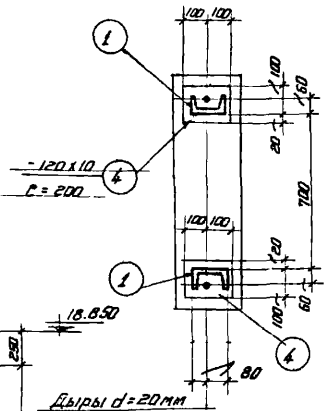

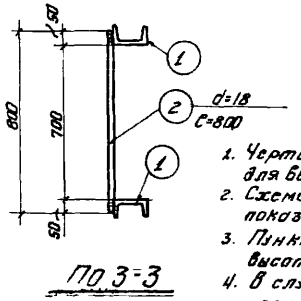

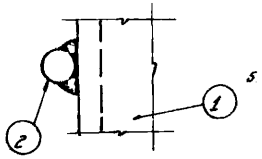

| | | |

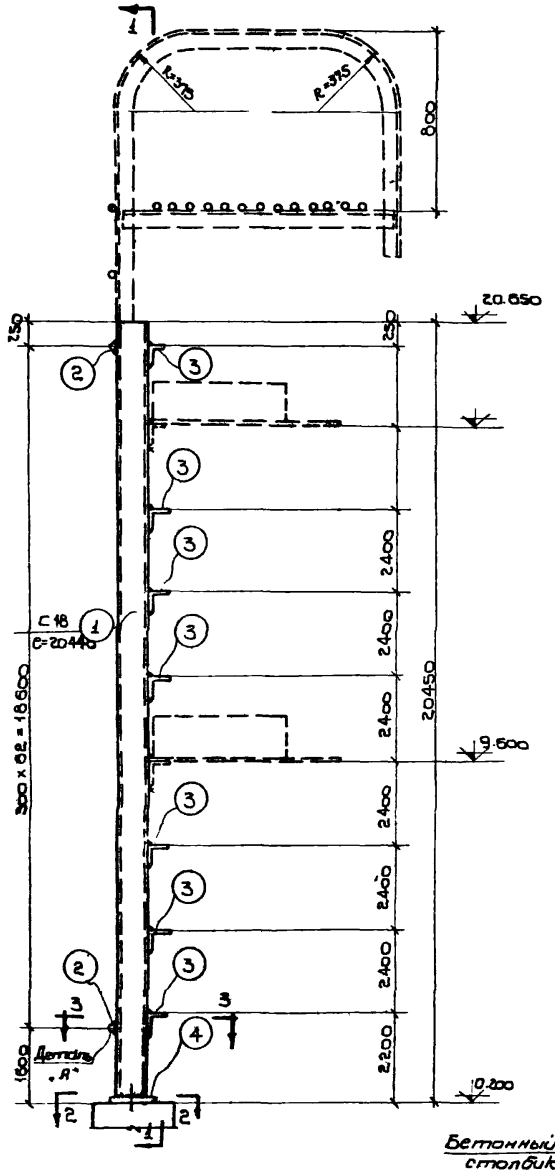

ЛП-55

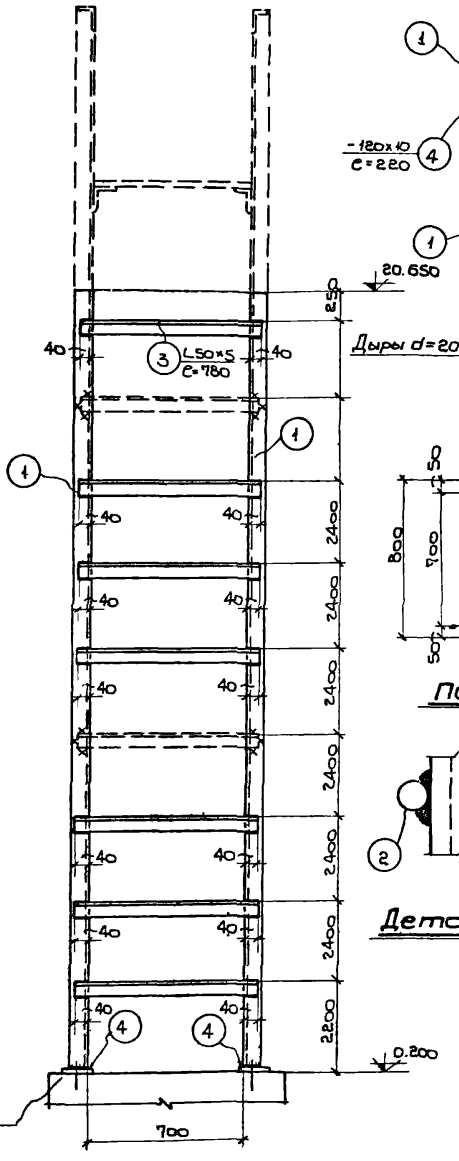

По 1-1

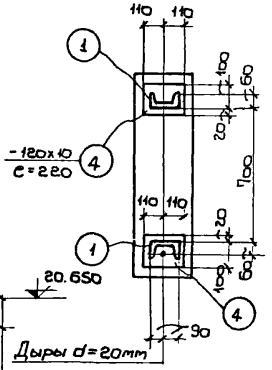

По 2-2

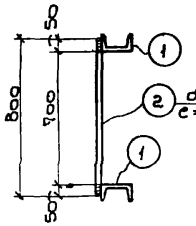

По 3-3

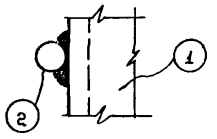

Деталь „А"

Спецификация стали на одну штуку марки ЛП-55

Материал: сталь ВСт3кп расчетным сопротивлением R = 2100 кг/см²

Марка	№ поз.	Профиль	Длина мм.	Количество Т	Количество Н	Вес кг. Штучный	Вес кг. Общий	Вес кг. марки	Примечание
ЛП-55	1	[18	20440	2	—	333.0	666.0	791	
	2	d=18	800	63	—	1.6	101.0		
	3	L50×5	780	7	—	2.9	20.0		
	4	—120×10	220	2	—	2,0	4.0		

Условные обозначения:

- Шов угловой (валиковый) с ближней стороны.
- Шов угловой (валиковый) с дальней стороны.
- Шов угловой (валиковый) с обеих сторон
- Монтажный шов
- Дыра.

Примечания:

1. Чертеж повторного применения пожарной лестницы разработан для высоты здания до нижнего пояса фермы (или балки) h = 18.000.
2. Схема расположения пожарной лестницы в плане и её привязка показывается на чертежах марки АР или КМ.
3. Пунктиром показан верхний оголовок, который зависит от высоты фасада и применяется в каждом отдельном случае.
4. В случае, если пожарная лестница устанавливается против оси колонны, то следует:
   а) Если ферма и колонна железобетонная, в ней необходимо заложить деталь на ▽9.600 к которой затем приваривается крепежный элемент лестницы.
   б) Если колонна металлическая, то крепежный элемент приваривается непосредственно к металлической колонне.
5. В случае, если пожарная лестница устанавливается в промежутке между колоннами, то в железобетонной колонне необходимо заложить закладные для крепления горизонтального элемента по чертежу 5, 17, 29 и этот чертеж надо привязать к лестнице.
6. Расход металла на пожарные лестницы дается по листу счет № 16, 28 настоящего альбома.
7. После выверки лестницы на болтах, места сопряжения элементов лестницы приварить монтажным швом h = 6 мм.
8. Материал конструкций сталь марки ВСт3кп для сборных конструкций по ГОСТ-у 380-60.
9. Сборку производить электродами типа Э-42 и Э-42а по ГОСТ-у 9466-60 и по ГОСТ-у 9467-60.
10. Конструкция лестницы окрашивается за два раза масляной краской.
11. Все швы h = 6 мм.

Госстрой СССР ГПИ Ленинградский Промстройпроект	Чертежи повторного применения. Пожарные лестницы производственных зданий. ЛП-55.	19 II 63	
		Альбом	А-06/63
		Лист	87

Гл. инж. пр. Кононенко
Нач. тех. отд. Ковалевский
Гл. инж. пр. Кононенко
Нач. отд. Ковалевский
Конструктор Ковалевский

Главный инженер проекта Ефимов
Гл. инж. пр. Сухов
Гл. инж. пр. Кононенко
Нач. отд. Ковалевский
Конструктор Ковалевский

Главный архитектор проекта Дубинский
Гл. инж. пр. Сухов
Гл. инж. пр. Кононенко
Нач. отд. Ковалевский
Конструктор Ковалевский

Главный инженер проекта Дубинский
Гл. инж. пр. Сухов
Гл. инж. пр. Кононенко
Нач. отд. Ковалевский
Конструктор Ковалевский

Гл. инж. пр. Сухов
Гл. инж. пр. Кононенко
Нач. отд. Ковалевский
Конструктор Ковалевский

Гл. инж. пр. Кононенко
Нач. отд. Ковалевский
Конструктор Ковалевский

Гл. инж. пр. Кононенко
Нач. отд. Ковалевский
Конструктор Ковалевский

Гл. инж. пр. Кононенко
Нач. отд. Ковалевский
Конструктор Ковалевский

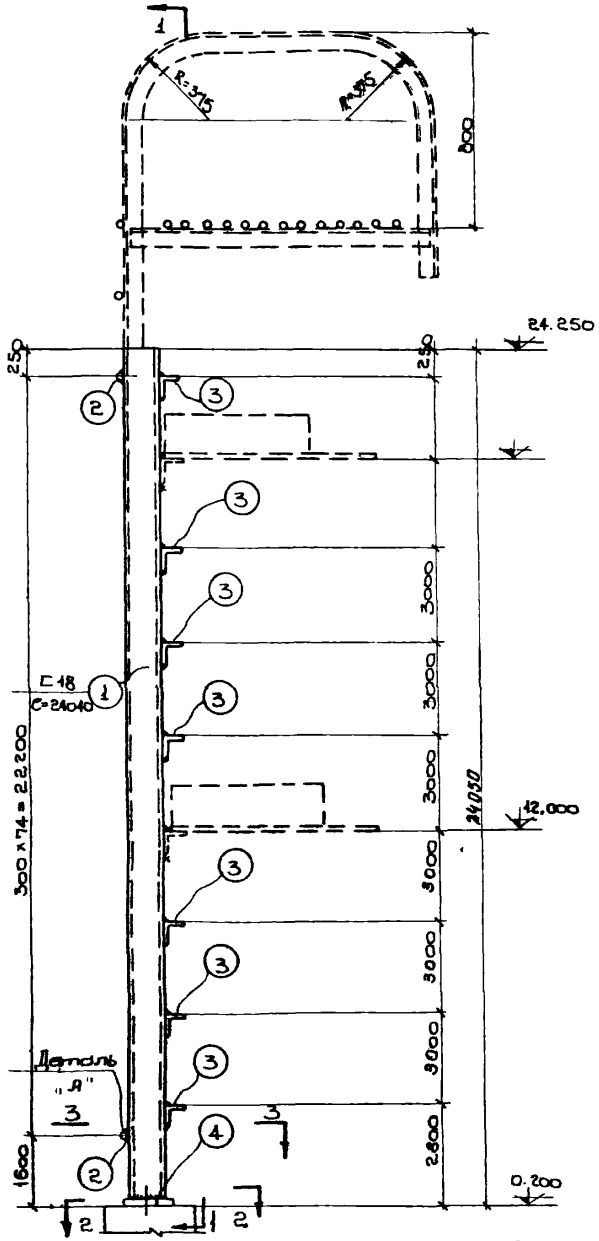

ЛП-56

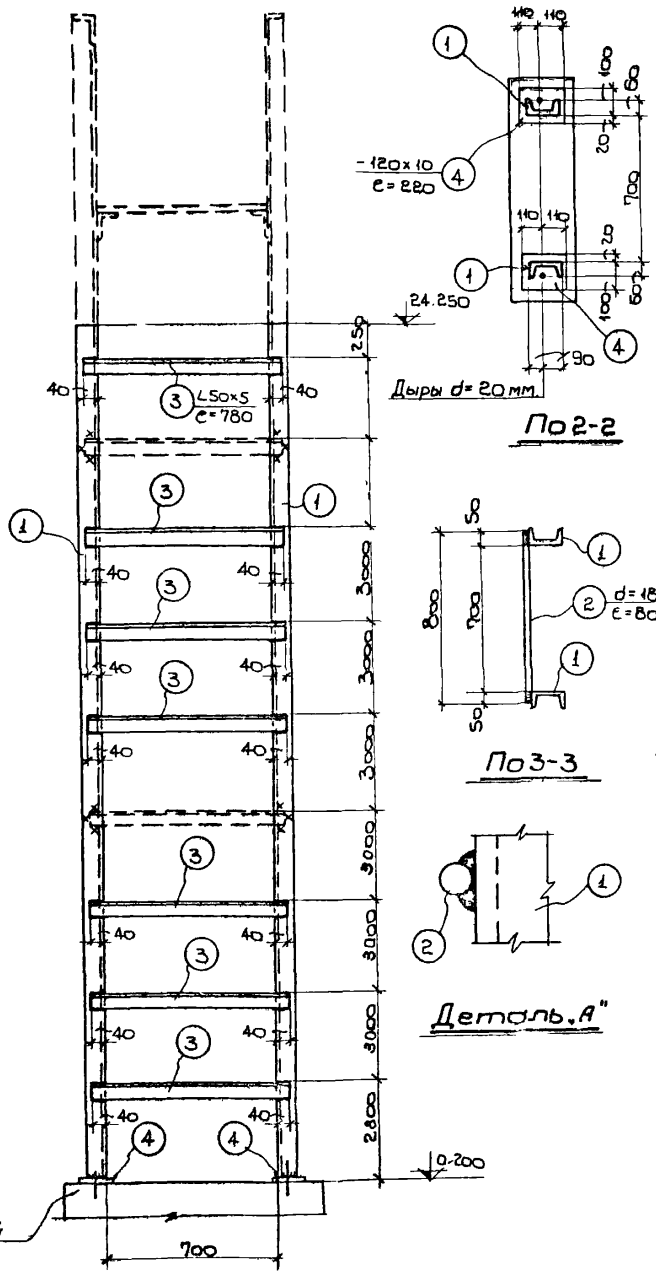

По 1-1

По 2-2

По 3-3

Деталь "А"

Спецификация стали на одну штуку марки.

Материал: сталь ВСт3кп с расчетным сопротивлением $R = 2100\ кг/см^2$

Марка	№ поз.	Профиль	Длина мм	Количество: т	Количество: н	Вес кг: штук	Вес кг: матер.	Вес кг: марки	Примечание
ЛП-56	1	[20	24040	2	—	442,0	884,0	1028	
	2	d = 18	800	75	—	1.6	120.0		
	3	∠50×5	780	7	—	2.9	20.0		
	4	-120×10	220	2	—	2.0	4.0		

Условные обозначения:

- Шов угловой (валиковый) с ближней стороны.
- Шов угловой (валиковый) с дальней стороны.
- Шов угловой (валиковый) с обеих сторон
- Монтажный шов
- Дыра.

Примечания:

1. Чертеж повторного применения пожарной лестницы разработан для высоты здания до нижнего пояса ферм (или балки) h = 21.000.
2. Схема расположения пожарной лестницы в плане и её привязка показывается на чертежах марки АР или КМ.
3. Пунктиром показан верхний оголовок, который зависит от высоты фасада и применяется в каждом отдельном случае.
4. В случае, если пожарная лестница устанавливается против оси колонны, то следует:
   а) Если ферма и колонна железобетонная, в ней необходимо заложить деталь на ▽12,000 к которой затем приваривается крепежный элемент лестницы.
   б) Если колонна металлическая, то крепежный элемент приваривается непосредственно к металлической колонне.
5. В случае, если пожарная лестница устанавливается в промежутке между колоннами, то в железобетонной колонне необходимо заложить закладные для крепления горизонтального элемента по чертежу 5, 17, 29 и этот чертеж надо приложить к лестнице.
6. Расход металла на пожарные лестницы дается на листах серии № 17, 29 настоящего альбома.
7. После выверки лестницы на болтах, места соприкосновения элементов лестницы приварить монтажным швом h = 6мм.
8. Материал конструкций сталь марки В-СТ-3кп для сварных конструкций по ГОСТу 380-60.
9. Сварку производить электродами типа Э-42 и Э-42а по ГОСТу 9466-60 и по ГОСТу 9467-60.
10. Конструкция лестницы окрашивается за два раза масляной краской.
11. Все швы h = 6мм.

Госстрой СССР ГПИ Ленинградский Промстройпроект	Чертежи повторного применения	1963 г.	
	Пожарные лестницы производственных зданий.	А-06/63	
	ЛП-56.	88	

Гл. инж. инст.	Гуськов		
Нач. тех. отд.	Ефимов	Гл. констр. отд.	Белич
Зав. лаб. пр-ва	Шишкин	Гл. констр. отд.	Гладких
Зав. лаб. пр-ва	Копан		
Руководитель	Копан		
Конструктор	Морозова	Проверил	
	ЛАБ-		

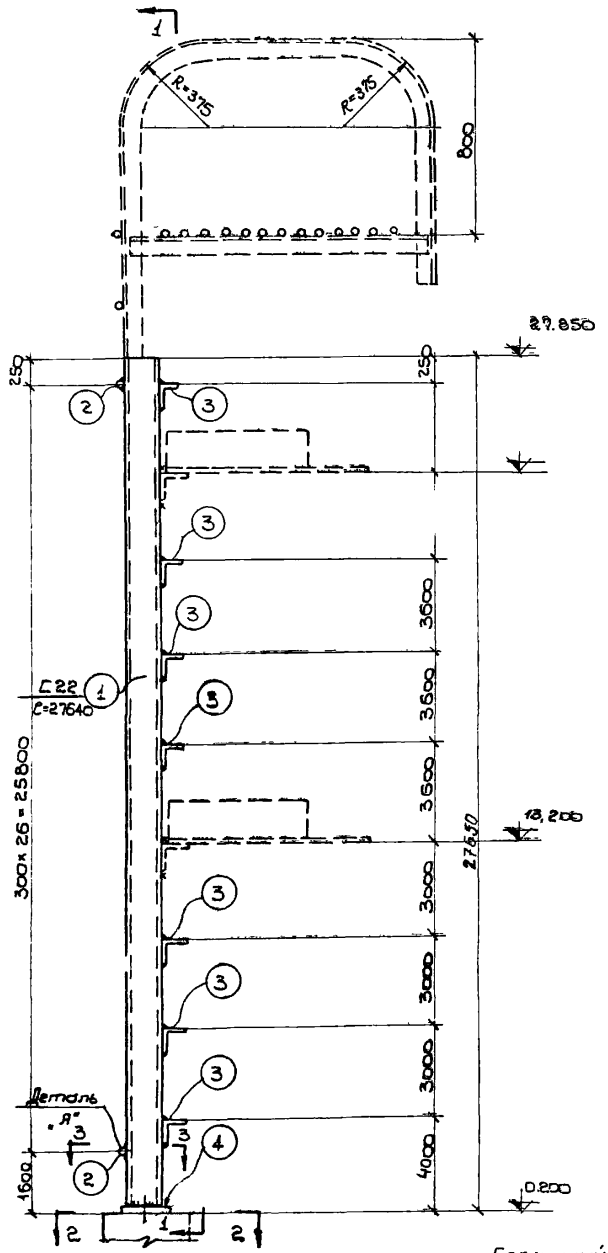

ЛП-57

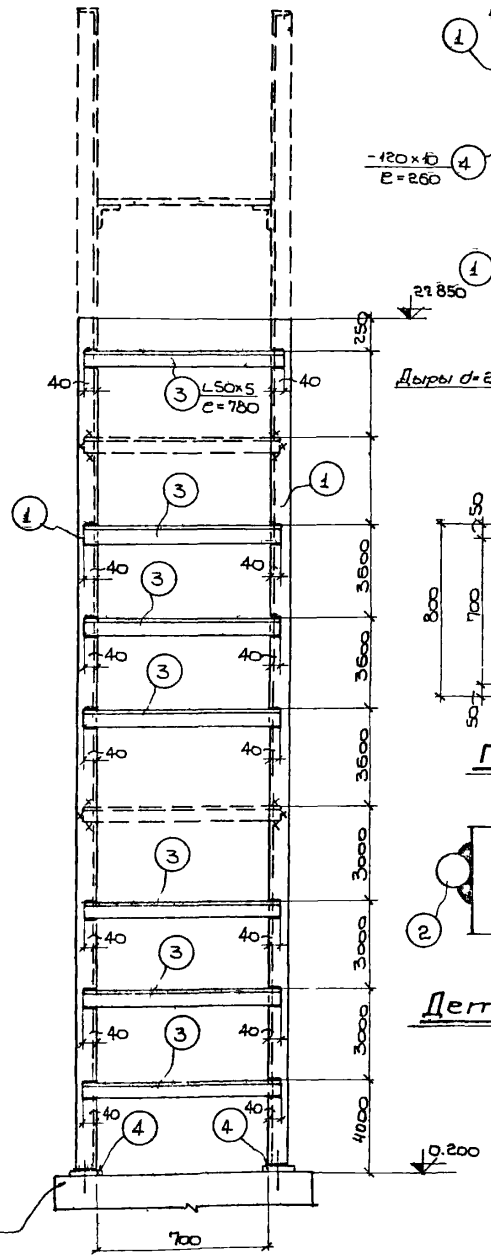

По 1-1

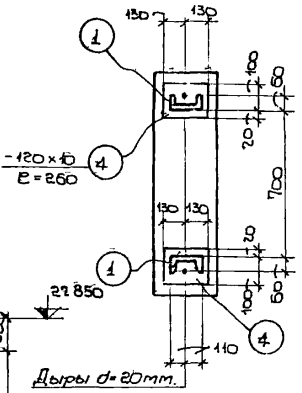

По 2-2

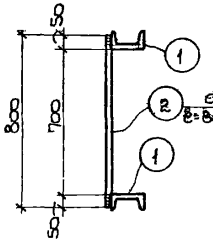

По 3-3

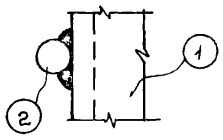

Деталь „Я"

Спецификация стали на одну штуку марки

Материал: сталь В-3кп с расчетным сопротивлением R = 2100 кг/см²

Марка	№ поз.	Профиль	Длина мм	Количество т	Количество н	Вес кг штуки	Вес кг марки	Марка	Примечание
ЛП-57	1	[22	27640	2	—	581.0	1162.0	1326	
	2	d=18	800	87	—	1.6	139.0		
	3	L 50×5	780	7	—	2.9	20.0		
	4	—120×10	260	2	—	2.4	5.0		

Условные обозначения:

- Шов угловой (баликовый) с ближней стороны.
- Шов угловой (баликовый) с дальней стороны.
- Шов угловой (баликовый) с обеих сторон
- Монтажный шов.
- Дыра

Примечания:

1. Чертежи повторного применения пожарной лестницы разработаны для высоты здания до нижнего пояса фермы (или балки) h = 25200.
2. Схема расположения пожарной лестницы в плане и её привязка показывается на чертежах марки АР или: К.М.
3. Пунктиром показан верхний оголовок, который зависит от высоты фасада и применяется в каждом отдельном случае.
4. В случае, если пожарная лестница устанавливается против оси колонны, то следует:
   а) Если колонна железобетонная, в ней необходимо заложить деталь на ▽ 13,200 к которой затем привариваются крепежный элемент лестницы.
   б) Если ферма и колонна металлическая, то крепежный элемент приваривается непосредственно к металлической колонне.
5. В случае, если пожарная лестница устанавливается в промежутке между колоннами, то в железобетонной колонне необходимо заложить закладные для крепления горизонтального элемента по чертежу 5, 17, 29 и этот чертеж надо приложить к лестнице
6. Расход металла на пожарные лестницы дается на листах схем № 17, 29 настоящего альбома.
7. После выверки лестницы на болтах места сопряжения элементов лестницы приварить монтажным швом h = 6мм.
8. Материал конструкции сталь марки В-СТ-3кп для сварных конструкций по ГОСТ'у 380-60.
9. Сварку производить электродами типа Э-42 и Э-42а по ГОСТ'у 9466-60 и по ГОСТ'у 9467-60.
10. Конструкция лестницы окрашивается за два раза масляной краской.
11. Все швы h = 6мм.

Госстрой СССР ГПИ Ленинградский Промстройпроект	Чертежи повторного применения. Пожарные лестницы производственных зданий	19 23/XI 63	
		Альбом А-08/63	
	ЛП-57	Лист 89	

Гл. инж. пр-та	Белик		
Нач. тех. отд.	Авдеюкин		
Гл. инж. пр-та	Сивалова		
Проектировал	Ефимов	Гл. конструктор	
Конструктор	Ягодин	Гл. консультант	
	Каплан		
	Проверил		
	Моклекова		

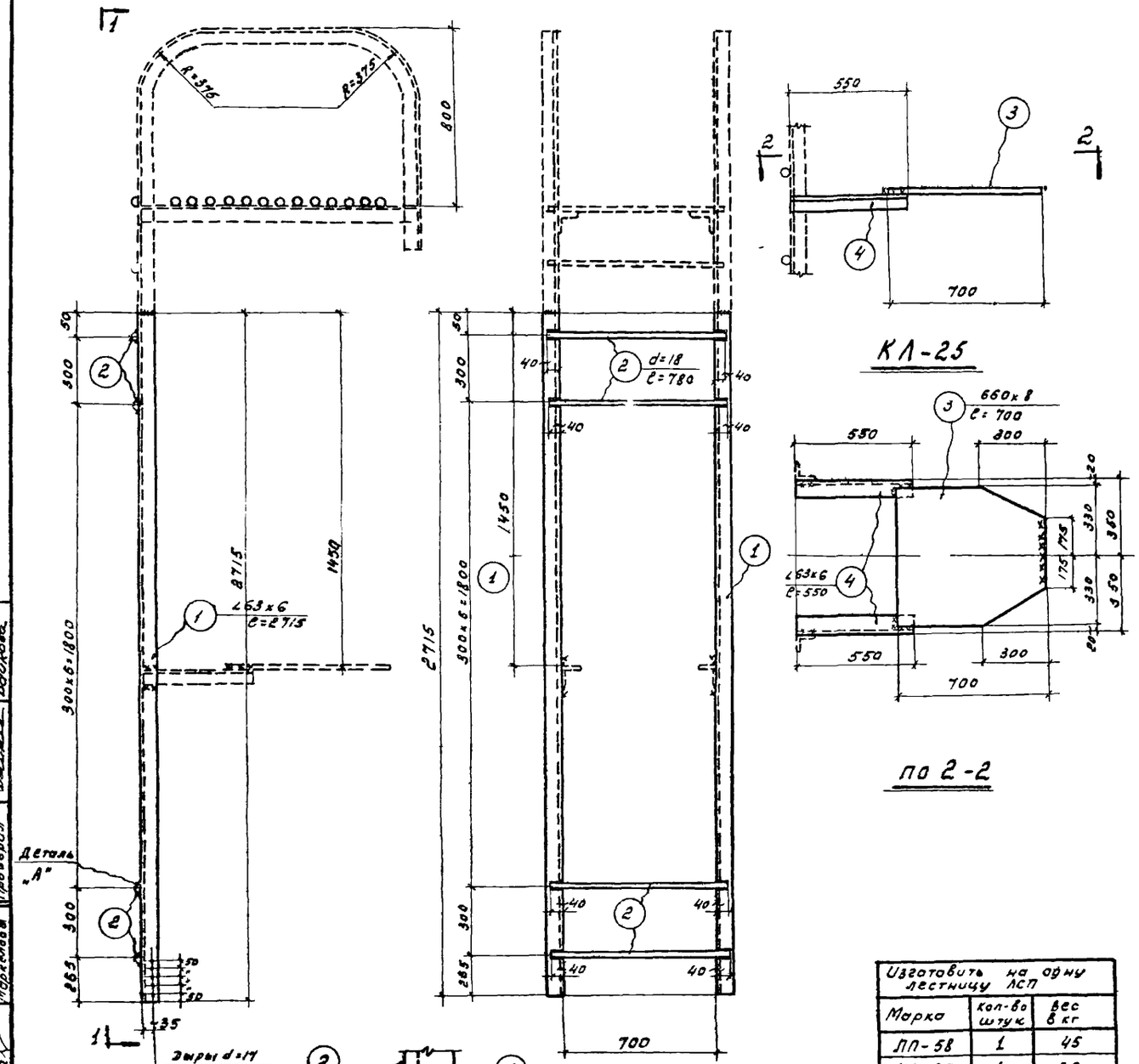

Спецификация стали на одну штуку марки

Материал сталь Зкп с расчетным сопротивлением R=2100 кг/см²

Марка	№ поз.	Профиль	Длина мм	Количество Т	Количество Н	Вес кг штуки	Вес кг нетто	Вес кг марки	Примечание
ЛП-58	1	∠63х6	2715	2	-	15,5	31,0	45	
	2	d=18	780	9	-	1,6	14,0		
КЛ-25	3	-660х8	700	1	-	30,0	30,0	36	
	4	∠63х6	550	2	-	3,1	6,0		

Условные обозначения:

- Шов угловой (валиковый) с ближней стороны.
- Шов угловой (валиковый) с дальней стороны.
- Шов угловой (валиковый) с обеих сторон.
- Монтажный шов.
- Дыра.

Примечания:

1. Чертеж повторного применения пожарной лестницы разработан для высоты перелаза между двумя кровлями h=2,400.
2. Схема расположения пожарной лестницы в плане и ее привязка показывается на чертежах марки АР или КМ.
3. Пунктиром показан верхний ограничитель, который зависит от высоты фасада и применяется в каждом отдельном случае.
4. Заказ металла на пожарные лестницы дается на схеме лестниц на чертежах АР или КМ.
5. Материал конструкций сталь марки Вст-3 кп для сварных конструкций по ГОСТ'у 380-60.
6. Сварку производить электродами типа Э-42 и Э-42а по ГОСТ'у 9467-60 и по ГОСТу 9466-60
7. Конструкция лестницы окрашивается за два раза масляной краской.

Изготовить на одну лестницу ЛСП		
Марка	Кол-во штук	Вес в кг
ЛП-58	1	45
КЛ-25	1	36

Гл. инж. ин-та	Белик	Вн. конт. инспектор	
Нач. техн. отд.	Адоскин	Гл. конст. отдела	
Гл. инж. проекта	Цорин		
Проектировал	Капла	Проверил	Воронова
Конструктор	Капла		
	Морозова		
	Ильх		

Госстрой СССР
ГПИ Ленинградский Промстройпроект

Чертежи повторного применения

Пожарные лестницы производственных зданий

ЛП-58 ; КЛ-25.

19-63

Альбом 4-05/63

Лист 90

Спецификация стали на одну штуку марки

Материал: сталь 3кп с расчетным сопротивлением R = 2100 кг/см²

Марка	№ поз.	Профиль	Длина мм	Кол-во Т	Кол-во М	Вес кг: Штуки	Вес кг: Номера	Вес кг: Марки	Примечание
ЛП-59	1	∠63×6	3350	2	—	19.1	38	57	
	2	• d=18	780	12	—	1.6	19.0		
КЛ-25	3	-660×8	700	1	—	30.0	30.0	36	
	4	∠63×6	550	2	—	3.1	6.0		

Условные обозначения:

- Шов угловой /валиковый/ с ближней стороны.
- Шов угловой /валиковый/ с дальней стороны.
- Шов угловой /валиковый/ с обеих сторон.
- Монтажный шов
- Дыра

Примечания:

1. Чертеж повторного применения пожарной лестницы разработан для высоты перепада между двумя кровлями h=3.600
2. Схема расположения пожарной лестницы в плане и ее привязка показывается на чертежах марки АР или КМ.
3. Пунктиром показан верхний оголовок, который зависит от высоты фасада и применяется в каждом отдельном случае.
4. Заказ металла на пожарные лестницы дается на схеме лестниц на чертежах АР или КМ.
5. Материал конструкций сталь марки В-Ст-3кп для сварных конструкций по ГОСТ'у 380-60.
6. Сварку производить электродами типа Э-42 и Э-42а по ГОСТ'у 9466-60 и по ГОСТ'у 9467-60.
7. Конструкция лестницы окрашивается за два раза масляной краской.

Изготовить на одну лестницу ЛСП		
Марка	Кол-во шт.	Вес в кг
ЛП-59	1	57
КЛ-25	2	72

Госстрой СССР ГПИ Ленинградский Промстройпроект	Чертежи повторного применения	19 73/т 63	
	Пожарные лестницы производственных зданий	Объект А-06/63	
	ЛП-59; КЛ-25.	Лист 91	

Гл. инж. ин-та Нач. тех. отд. Гл. инж. пр-та Гл. конструктор

Разраб. Ефимов, Сошин, Каплан, Мирселяев. Пров. Волкова. Гл. конст. инж. Белин. Гл. конст. отд. Ходжаев. Н. контр. Шлосберг.

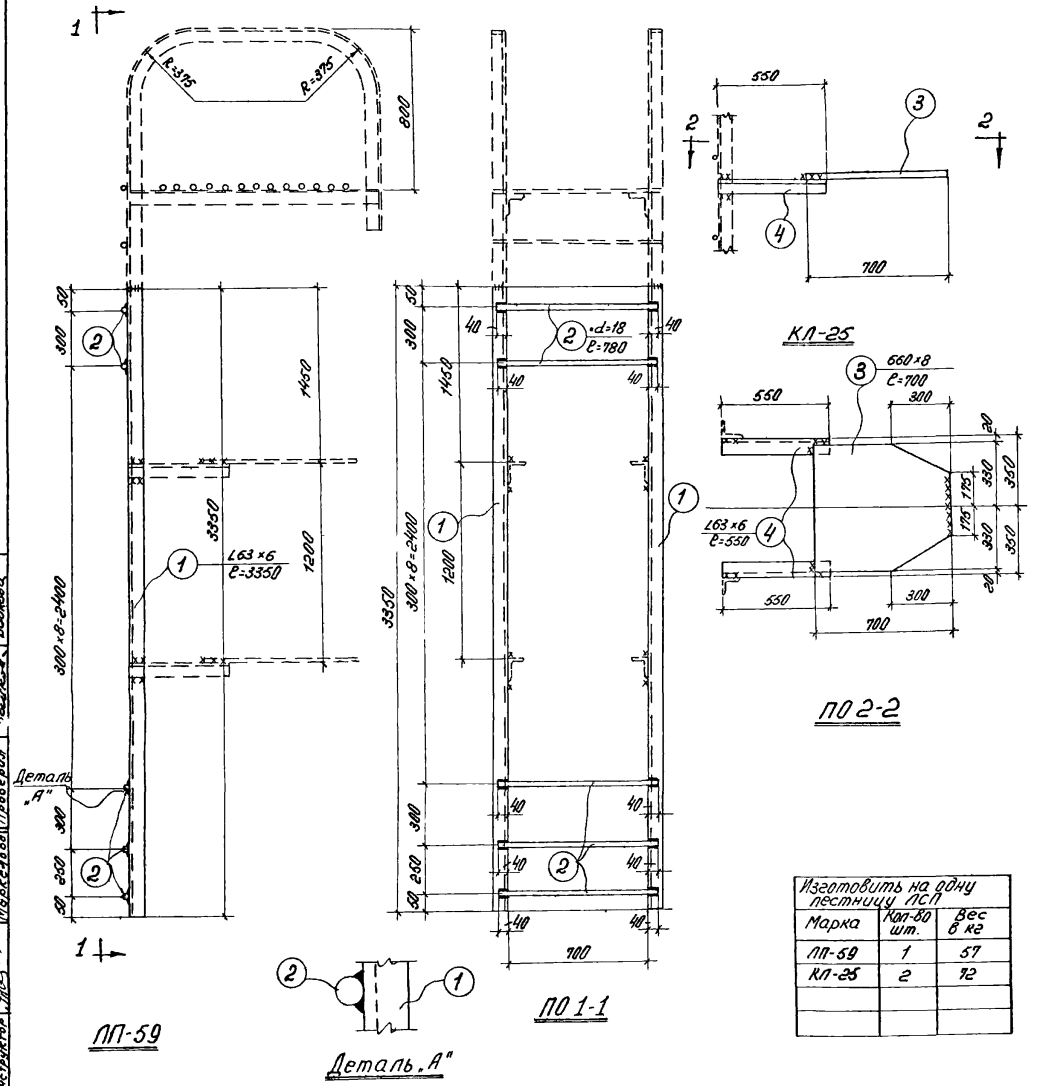

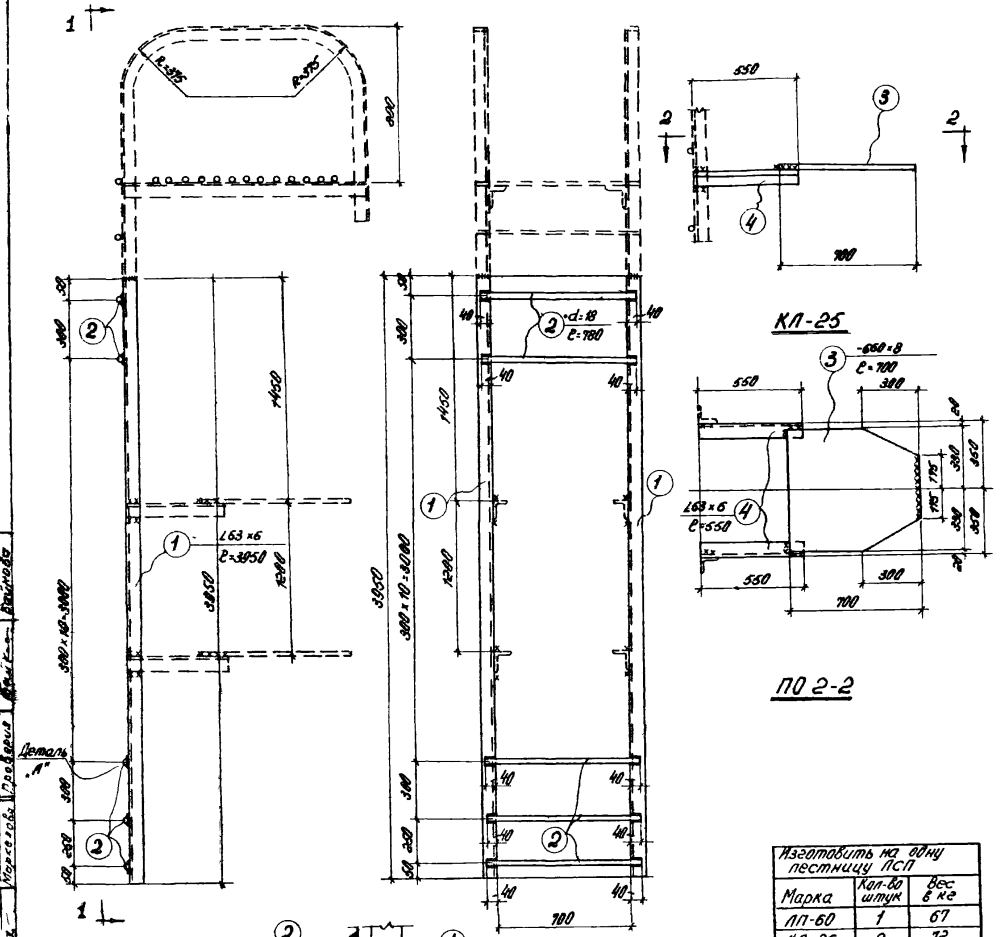

Изготовить на одну лестницу ПСП		
Марка	Кол-во штук	Вес в кг
ЛП-60	1	67
КЛ-25	2	72

Спецификация стали на одну штуку марки

Материал: сталь 3 кп с расчетным сопротивлением $R = 2700$ кг/см²

Марка	№ поз.	Профиль	Длина мм	Кол-во т	Кол-во м	Вес кг шт.	Вес кг общ.	Марки	Примечан.
ЛП-60	1	∠63×6	3950	2	—	22.5	45.0	67	
	2	∘d=18	780	14	—	1.6	22.0		
КЛ-25	3	-660×8	700	1	—	30.0	30.0	36	
	4	∠63×6	550	2	—	3.1	6.0		

Условные обозначения:

- Шов угловой (валиковый) с ближней стороны.
- Шов угловой (валиковый) с дальней стороны.
- Шов угловой (валиковый) с обеих сторон
- Монтажный шов
- Дыра.

Примечания:

1. Чертеж повторного применения пожарной лестницы разработан для высоты перелада между двумя кровлями h=4.200
2. Схема расположения пожарной лестницы в плане и её привязка показываются на чертежах марки АР или КМ.
3. Пунктиром показан верхний оголовок, который зависит от высоты фасада и применяется в каждом отдельном случае.
4. Заказ металла на пожарные лестницы дается на схеме лестниц на чертежах АР или КМ.
5. Материал конструкций сталь марки В-СТ-3 кп для сварных конструкций по ГОСТ'у 380-60.
6. Сварку производить электродами типа Э-42 и Э-42а по ГОСТ'у 9466-60 и по ГОСТ'у 9467-60.
7. Конструкция лестницы окрашивается за два раза масляной краской.

Госпрой СССР ГПИ Ленинградский Промстройпроект	Чертежи повторного применения. Пожарные лестницы производственных зданий. ЛП-60; КЛ-25.	19-63г. Альбом 4-ОБ/63 Лист 92

Гл. инж. инст. Белик. Гл. конструктор Рудосевич. Руководитель Винников. Гл. конструктор Ерошов. Гл. технолог Ефимов. Гл. инж. проекта Котлов. Проектировал Морозова. Конструктор Жук.

Спецификация стали на одну штуку марки

Материал: Сталь Ст3кп с расчётным сопротивлением R = 2100 кг/см²

Марка	№ поз.	Профиль	Длина мм	Количество: Т	Количество: Н	Вес кг: штуки	Вес кг: метра	Вес кг: марки	Примечание
ЛП-61	1	∟ 63×6	4350	2	—	26.0	52.0	78	
	2	⌀d-18	780	16	—	1.6	25.0		
КЛ-25	3	− 660×8	700	1	—	30.0	30.0	36	
	4	∟ 63×6	550	2	—	3.1	6.0		

Условные обозначения

- Шов угловой (балочковый) с ближней стороны.
- Шов угловой (балочковый) с дальней стороны.
- Шов угловой (балочковый) с обеих сторон.
- Монтажный шов.
- Дыра.

Примечания:

1. Чертёж повторного применения пожарной лестницы разработан для высоты перепада между двумя кровлями h = 4,800.
2. Схема расположения пожарной лестницы в плане и ее привязка показываются на чертежах марки АР и КМ.
3. Пунктиром показан верхний ограничительный, который зависит от высоты фасада и применяется в каждом отдельном случае.
4. Заказ металла на пожарные лестницы дается на схеме лестниц на чертежах АР и КМ.
5. Материал конструкций сталь марки В-Ст-3кп для сварных конструкций по ГОСТ-у 380-60.
6. Сварку производить электродами типа Э-42 и Э-42а по ГОСТ-у 9466-60 и по ГОСТ-у 9467-60.
7. Конструкция лестницы окрашивается за два раза масляной краской.

Изготовить на одну лестницу АСП		
Марка	Кол-во штук	Вес в кг
ЛП-61	1	78
КЛ-25	2	72

ГОССТРОЙ СССР ЦНИИ ЛЕНИНГРАДСКИЙ ПРОМСТРОЙПРОЕКТ	Чертежи повторного применения пожарные лестницы производственных зданий	19 63	2
		Альбом	
		А-06/63	
	ЛП-61; КЛ-25.	Лист	93

Гл. инж. ин-та Белич
Нач. отд. Аврасин
Гл. констр. отд. —
Зав. сектором —
Гл. инж. пр-та Гавин
Руководитель Соллан
Конструктор Марселов
Гл. констр. Байтова
Проверил Байтова

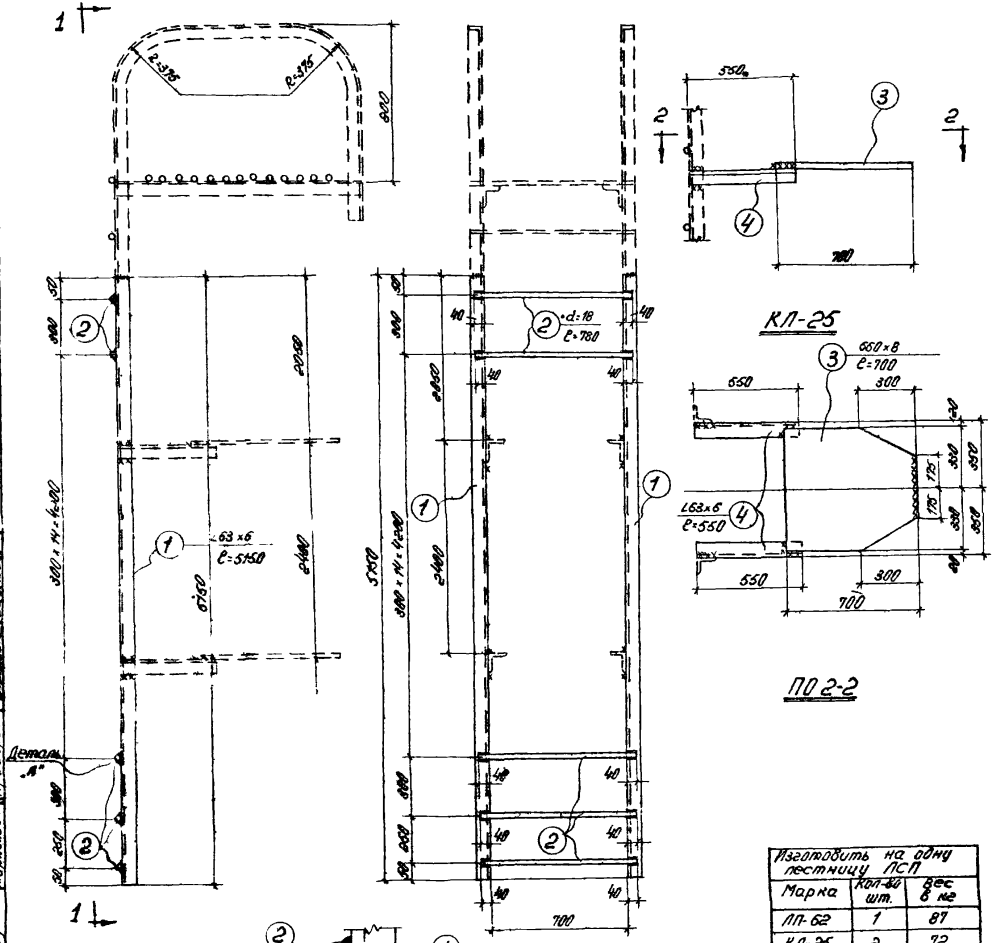

Спецификация стали на одну штуку марки

Материал: сталь Зкп с расчетным сопротивлением R = 2100 кг/см²

Марка	№ поз.	Профиль	Длина мм	Кол-во Т	Кол-во М	Вес кг Штучка	Вес кг Общий	Марка	Примечан
ЛП-62	1	∠63×6	5150	2	—	29.2	58.0		
	2	d=18	780	18	—	1.6	29.0	87	
КЛ-25	3	-660×8	700	1	—	30.0	30.0		
	4	∠63×6	550	2	—	3.1	6.0	36	

Условные обозначения:



Шов угловой /валиковый/ с ближней стороны.

Шов угловой /валиковый/ с дальней стороны.

Шов угловой /валиковый/ с обеих сторон.

Монтажный шов

Дыра.

Примечания:

1. Чертеж повторного применения пожарной лестницы разработан для высоты перепада между двумя кровлями h=5400.
2. Схема расположения пожарной лестницы в плане и её привязка показываются на чертежах марки АР или КМ.
3. Пунктиром показан верхний оголовок, который зависит от высоты фасада и применяется в каждом отдельном случае.
4. Заказ металла на пожарные лестницы дается на схеме лестниц на чертежах АР или КМ.
5. Материал конструкций сталь марки В-СТ-3 кп для сварных конструкций по ГОСТ'у 380-60
6. Сварку производить электродами типа Э-42 и Э-42а по ГОСТ'у 9466-60 и по ГОСТ'у 9467-60.
7. Конструкция лестницы окрашивается за два раза масляной краской.

Изготовить на одну лестницу ПСП		
Марка	Кол-во шт.	Вес в кг
ЛП-62	1	87
КЛ-25	2	72

Госстрой СССР ГПИ Ленинградский Промстройпроект	Чертежи повторного применения пожарные лестницы производственных зданий ЛП-62; КЛ-25.	19-63 Альбом А-06.63 Лист 94

Гл. инж. ин-та Ульянов
Нач. тех. отд. Белик
Гл. конст. отд. Ведерский
Гл. инж. пр-та Баскова
Руководитель Ульянов
Конструктор Баскова
Гл. инж. Ульянов
Гл. конст. Куплан
Исполнитель Куплан
Конструктор Молоствов

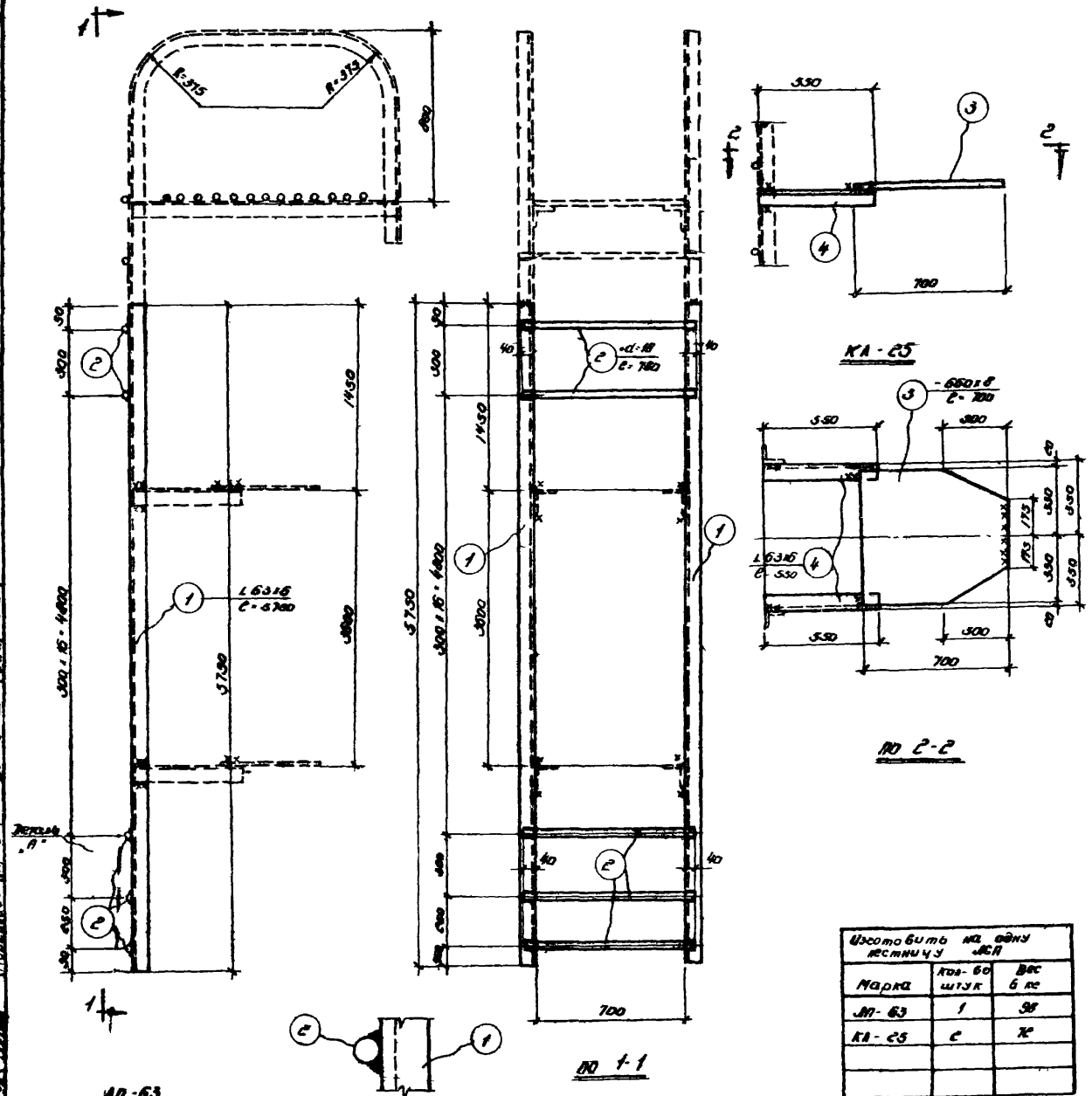

Спецификация стали на одну штуку марки

Материал: Сталь 3кп с расчетным сопротивлением R=2100 кг/см²

Марка	№ поз.	Профиль	Длина мм	Количество Т	Количество Н	Вес кг: штуки	Вес кг: номера	Вес кг: марки	Примечание
АП-63	1	L 63×6	5750	2	—	33,0	66,0	98	
	2	⌀d=18	780	20	—	1,6	32,0		
КА-25	3	-660×8	700	1	—	30,0	30,0	36	
	4	L 63×6	550	2	—	3,1	6,0		

Условные обозначения:

- Шов условой (валиковый) с ближней стороны
- Шов условой (валиковый) с дальней стороны
- Шов условой (валиковый) с обеих сторон.
- Монтажный шов
- Дыра

Примечания:

1. Чертёж повторного применения пожарной лестницы разработан для высоты перепада между двумя кровлями h=6,000
2. Схема расположения пожарной лестницы в плане и ее привязка показывается на чертежах марки АР и КМ.
3. Пунктиром показан верхний оголовок, который зависит от высоты фасада и применяется в каждом отдельном случае.
4. Заказ металла на пожарные лестницы даётся на схеме лестниц на чертежах АР и КМ.
5. Материал конструкции сталь марки В-Ст-3 кп для сварных конструкций по ГОСТ.у 380-60
6. Сварку производить электродами типа Э-42 и Э-42а по ГОСТ.у 9466-60 и по ГОСТ.у 9467-60
7. Конструкция лестницы окрашивается за два раза масляной краской

Изготовить на одну лестницу ЛСП		
Марка	Кол-во штук	Вес в кг
АП-63	1	98
КА-25	2	72

ГОССТРОЙ СССР ГПИ Ленинградский Промстройпроект	Чертежи повторного применения	19 23 63
	пожарные лестницы производственных зданий	Объект А-06/63
	АП-63; КА-25	Лист 93

Гл. инж. инж.	Ефимов	Гл. конст. инж.	Велич	
Нач. тех. отд.	Ильшин	Гл. конст. отд.	Агроскин	
Гл. инж. пр-та	Коплан			
Проектировщ.	Коплан			
Конструктор	Маркалова	Проверил	Байдова	

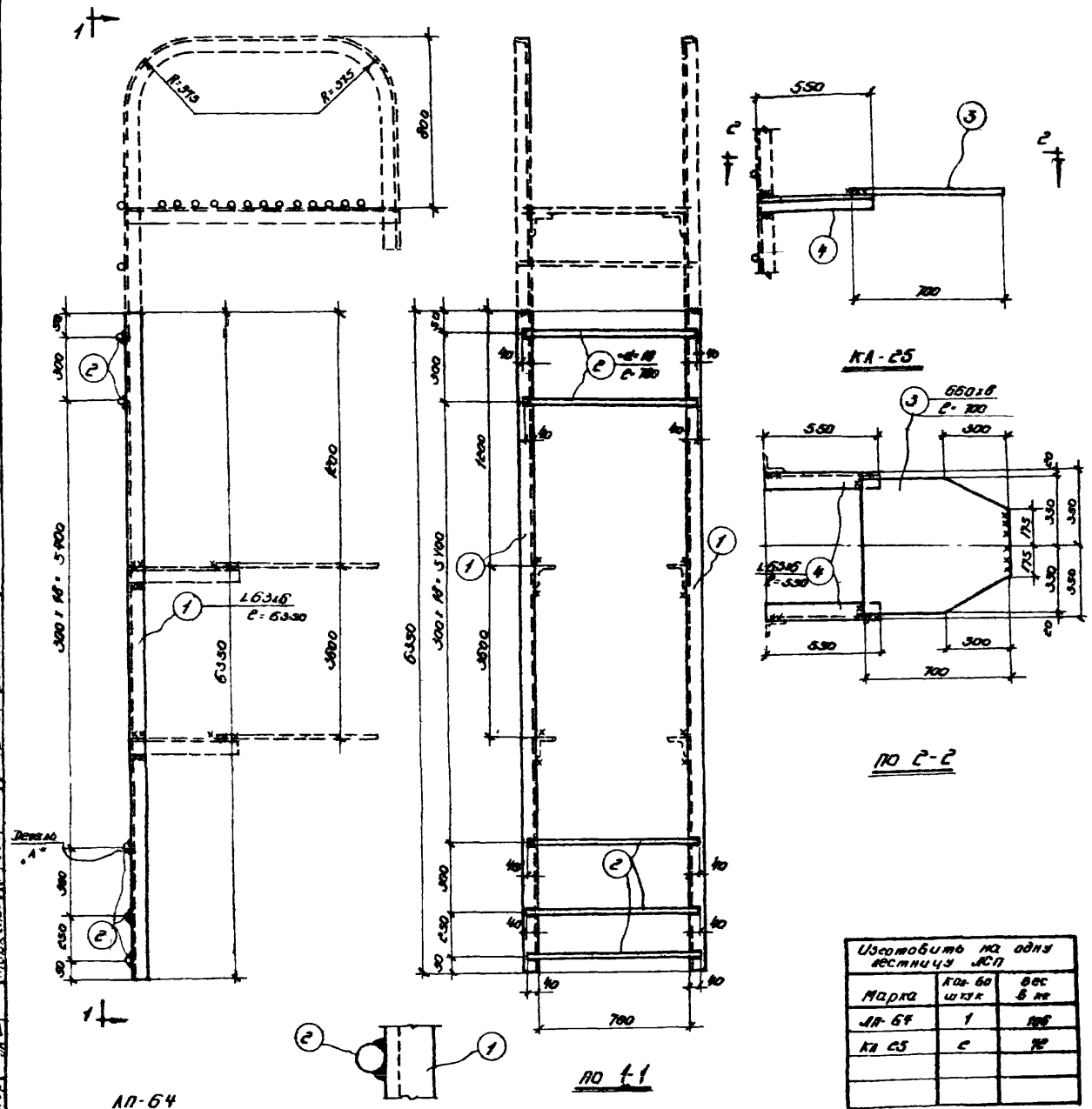

Изготовить на одну лестницу ЛСП		
Марка	Кол-во штук	Вес в кг
ЛП-64	1	106
КА С5	1	36

Спецификация стали на одну штуку марки

Материал: Сталь Ст3кп с расчётным сопротивлением $R = 2100$ кг/см²

Марка	№ поз.	Профиль	Длина мм	Количество: Т	Количество: Н	Вес на штуку	Вес на марку	Примечание
ЛП-64	1	∟ 63×6	6340	2	—	35,7	71,0	106
	2	⌀ 18	700	22	2	1,6	35,0	
КА-С5	3	−60×6	700	1	—	30,0	32,0	36
	4	∟ 63×6	550	2	—	3,1	6,0	

Условные обозначения

- Шов угловой (балконный) с ближней стороны.
- Шов угловой (балконный) с дальней стороны.
- Шов угловой (балконный) с обеих сторон.
- Монтажный шов.
- Дыра.

Примечания:

1. Чертёж повторного применения пожарной лестницы разработан для высоты перекрытия между двумя кровлями $h = 6000$.
2. Схема расположения пожарной лестницы в плане и её привязка показываются на чертежах марки АР или КМ.
3. Пунктиром показан верхний всеволок, который зависит от высоты фасада и применяется в каждом отдельном случае.
4. Заказ металла на пожарные лестницы даётся на схеме лестниц на чертежах АР или КМ.
5. Материал конструкций сталь марки В-Ст-3кп для сварных конструкций по ГОСТ у 380-60.
6. Сварку производить электродами типа Э-42 и Э-42а по ГОСТ у 9466-60 и по ГОСТ у 9467-60.
7. Конструкция лестницы окрашивается за два раза масляной краской.

Гл. инж. инст.	Ефимов	Гл. конструктор	Белик
Нач. тех. отд.	Ушаков	Гл. инженер отд.	Аронин
Гл. инж. пр-та	Коплян		
Проектировал	Иванов		
Конструктор	Павлова	Проверил	Кононов

ГОССТРОЙ СССР ГПИ Ленинградский Пристройпроект	Чертежи повторного применения	19-2 III 63	
	Пожарные лестницы производственных зданий	Альбом	А-06/63
	ЛП-64 ; КА-С5.	Лист	36

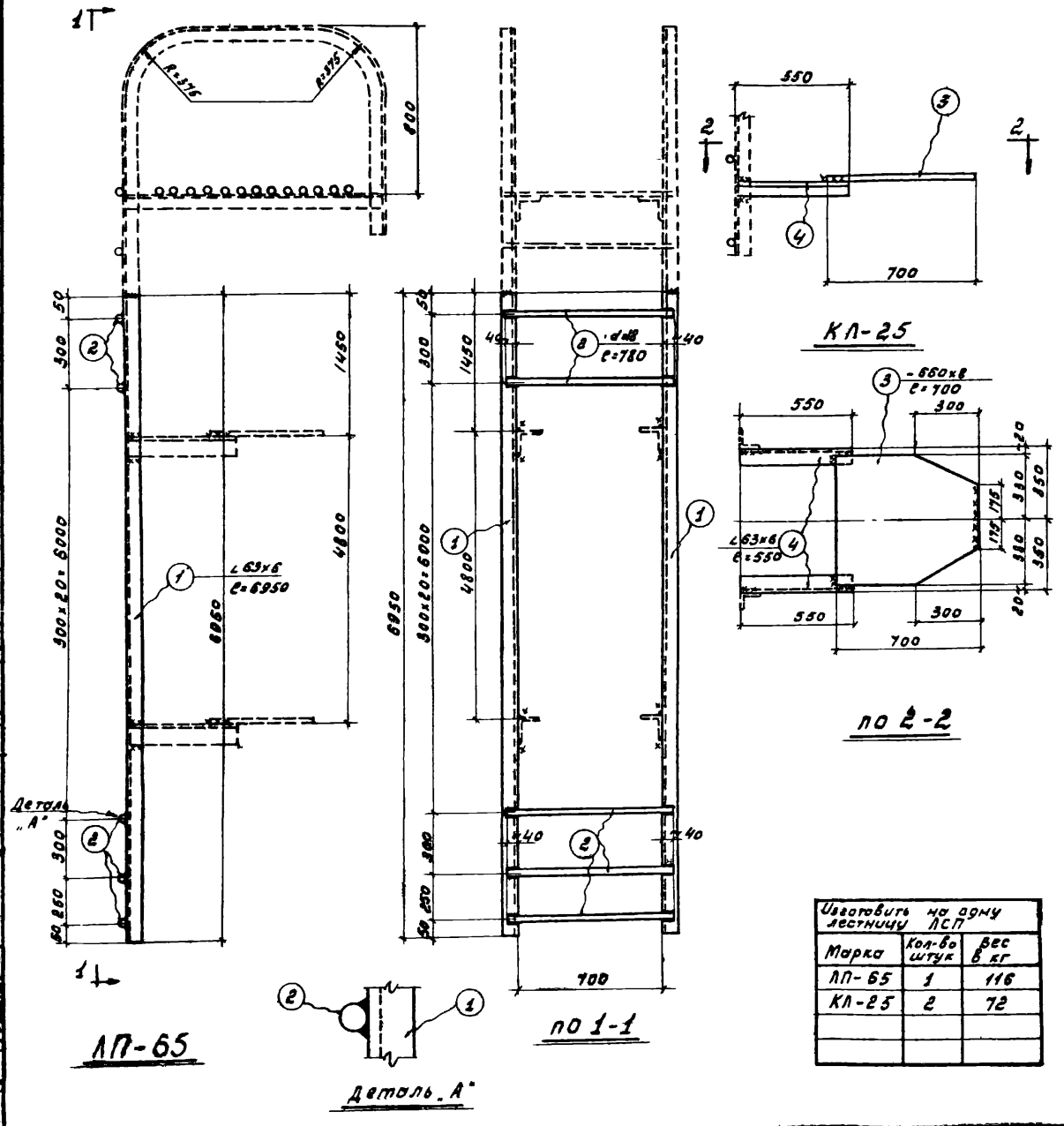

Изготовить на одну лестницу ЛСП		
Марка	Кол-во штук	Вес в кг
ЛП-65	1	116
КЛ-25	2	72

Спецификация стали на одну штуку марки

Материал: сталь Ст3кп с расчетным сопротивлением R = 2100 кг/см²

Марка	№ поз.	Профиль	Длина мм	Количество Т	Количество Н	Вес кг штуки	Вес кг номера	Марка	Примечан.
ЛП-65	1	∠63×6	6950	2	-	39,2	78	116	
	2	ø d=18	780	84	-	1,6	38		
КЛ-25	3	- 660×8	700	1	-	30,0	30,0	36	
	4	∠63×6	550	2	-	3,1	6,0		

Условные обозначения:

- Шов угловой (валиковый) с ближней стороны.
- Шов угловой (валиковый) с дальней стороны.
- Шов угловой (валиковый) с обеих сторон
- Монтажный шов
- Дыра

Примечания:

1. Чертеж повторного применения пожарной лестницы разработан для высоты перепада между двумя кровлями h=7200.
2. Схема расположения пожарной лестницы в плане и её привязка показываются на чертежах марки АР или КМ.
3. Пунктиром показан верхний оголовок, который зависит от высоты фасада и применяется в каждом отдельном случае.
4. Заказ металла на пожарные лестницы дается по схеме лестниц на чертежах марки АР или КМ.
5. Материал конструкций сталь марки В-СТ-3кп для сварных конструкций по ГОСТ'у 380-60.
6. Сборку производить электродами типа Э-42 и Э-42а по ГОСТ'у 9466-60 и по ГОСТ'у 9467-60.
7. Конструкция лестницы окрашивается за два раза масляной краской.

Госстрой СССР ГПИ Ленинградский Промстройпроект	Чертежи повторного применения пожарные лестницы производственных зданий. ЛП-65; КЛ-25.	19763	
		Объект	R-06/63
		Лист	97

Гл. инж. ин-та	Ефимов	Гл. конст. ин-та	Белик
Нач. тех. отдела	Ушомин	Гл. конст. отд.	Аладьин
Гл. инж. ин-та	Колпин	Руководитель	Сурков
Проектировал	Колпин	Руководитель	Кудрявцев
Конструктор	Войкова	Проверил	Жданов

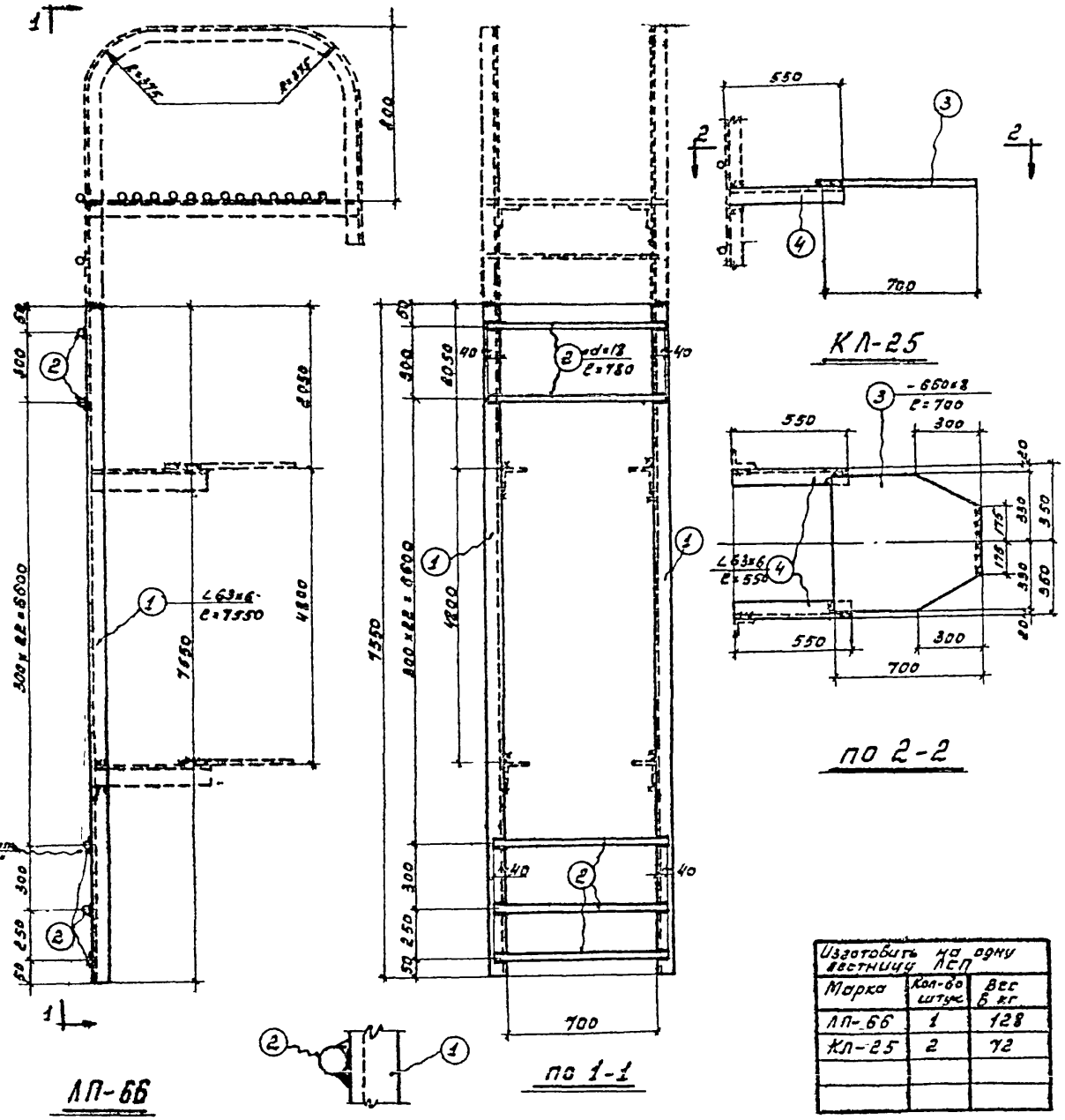

Спецификация стали на одну штуку марки

Материал сталь Зкп с расчетным сопротивлением R = 2100 кг/см²

Марка	№ поз	Профиль	Длина мм	Количество: г	Количество: н	Вес кг: марки	Вес кг: позиции	Примечание
ЛП-66	1	∠63х6	7550	2	–	43,2	86	
	2	●d=18	780	26	–	1,6	42	128
КЛ-25	3	-660х8	700	1	–	30,0	30,0	
	4	∠63х6	550	2	–	3,1	6,0	36

Условные обозначения:

- Шов угловой (валиковый) с ближней стороны
- Шов угловой (валиковый) с дальней стороны
- Шов угловой (валиковый) с обеих сторон
- Монтажный шов
- Дыра

Примечания:

1. Чертеж повторного применения пожарной лестницы разработан для высоты перелива кровли h=1200
2. Схема расположения пожарной лестницы в плане и её привязка показываются на чертежах марки АР или КМ.
3. Пунктиром показан верхний оголовок, который зависит от высоты ограды и привязывается в каждом отдельном случае.
4. Заказ металла на пожарные лестницы дается на схеме лестниц на чертежах АР или КМ.
5. Материал конструкций сталь марки В-СТ-3кп для сборных конструкций по ГОСТу 380-60.
6. Сварку производить электродами типа Э-42 и Э-42а по ГОСТу 9466-60 и по ГОСТу 9467-60.
7. Конструкция лестницы окрашивается за два раза масляной краской.

Изготовить на одну лестницу ЛСП		
Марка	Кол-во штук	Вес в кг
ЛП-66	1	128
КЛ-25	2	72

Гл. инж.		Белик	
Гл. конструктор	Афонин	Гл. техн. отд.	Дроздов
Гл. инж. пр.	Ушакин		
Руководитель	Каплан		
Конструктор	Белоусов		

Госстрой СССР ГПИ Ленинградский Промстройпроект

Чертежи повторного применения

Пожарные лестницы производственных зданий

ЛП-66; КЛ-25.

1963

Альбом А-06/63

Лист 98

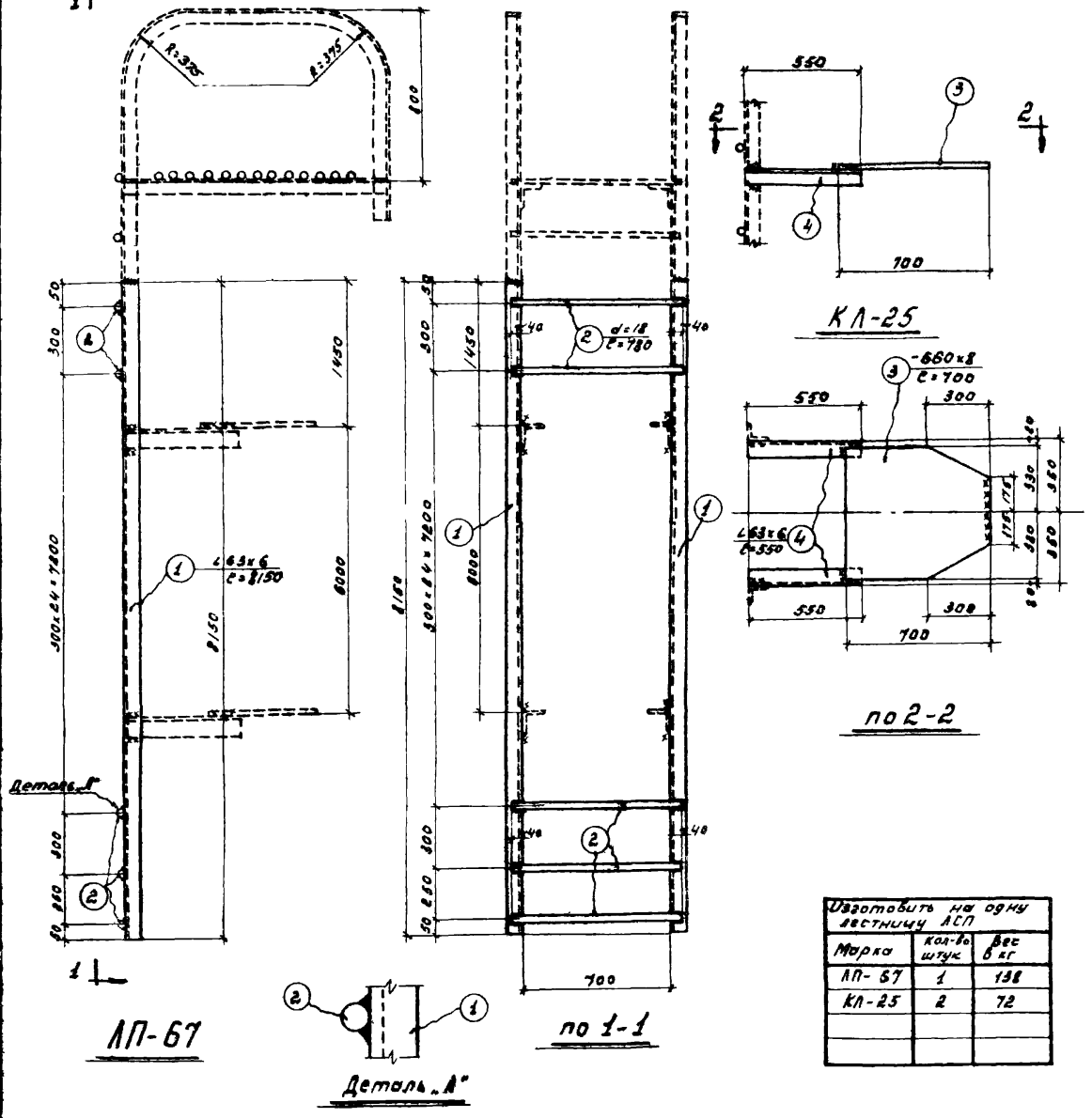

Изготовить на одну лестницу ЛСП		
Марка	Кол-во штук	Вес в кг
ЛП-67	1	138
КЛ-25	2	72

Спецификация стали на одну штуку марки

Материал: сталь 3кп с расчетным сопротивлением R=2100 кг/см²

Марка	№ поз.	Профиль	Длина мм	Количество т	Количество н	Вес кг штуки	Вес кг номера	Вес кг марки	Примечан
ЛП-85	1	L63×6	8150	2	-	46,7	93	138	
	2	d=18	780	28	-	1,6	45		
КЛ-25	3	-660×8	700	1	-	30,0	30,0	36	
	4	L63×6	550	2	-	3,1	6,0		

Условные обозначения:

Шов угловой (валиковый) с ближней стороны

Шов угловой (валиковый) с дальней стороны

Шов угловой (валиковый) с обеих сторон

Монтажный шов

Дыра

Примечания:

1. Чертеж повторного применения пожарной лестницы разработан для высоты перепада между двумя кровлями h=8400
2. Схема расположения пожарной лестницы в плане и её привязка показывается на чертежах марки АР или КМ.
3. Пунктиром показан верхний оголовок, который зависит от высоты фасада и применяется в каждом отдельном случае.
4. Заказ металла на пожарные лестницы дается на схеме лестниц на чертежах АР или КМ.
5. Материал конструкций сталь марки В-СТ-3кп для сварных конструкций по ГОСТ'у 380-60.
6. Сварку производить электродами типа Э-42 и Э-42а по ГОСТ'у 9466-60 и по ГОСТ'у 9467-60.
7. Конструкция лестницы окрашивается за два раза масляной краской.

Госстрой СССР ГПИ Ленинградский Промстройпроект	Чертежи повторного применения пожарные лестницы производственных зданий	19 63
		Объект А-06/63
	ЛП-67, КЛ-25	Лист 99

Гл. инж. инс. | Нач. тех. отд. | Гл. инж. пр-та | Проектиров. | Конструкт. | Гл. конст. инж. | Гл. конст. отд. | Проверил | Белик | Агроскин | Суворова

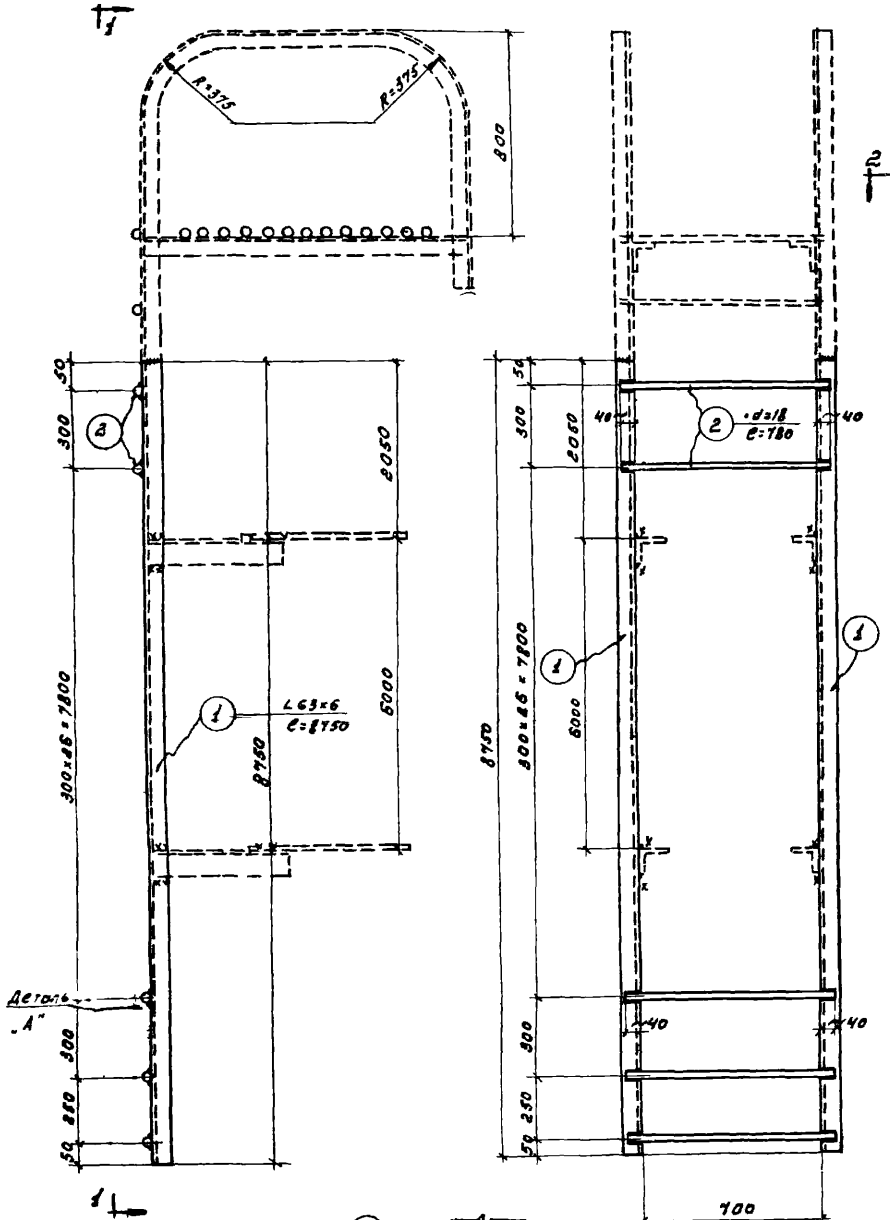

ЛП-68

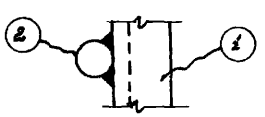

Деталь „А"

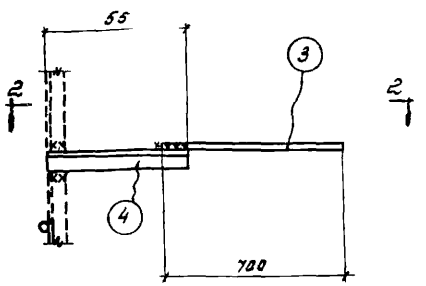

КЛ-25

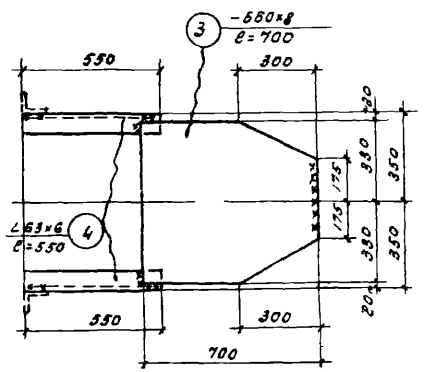

По 2-2

Изготовитель на одну лестницу ЛСП		
Марка	Кол-во штук	Вес в кг
ЛП-68	1	148
КЛ-25	2	72

Спецификация стали на одну штуку марки

Материал сталь Зкп с расчетным сопротивлением R=2100 кг/см²

Марка	№ поз.	Профиль	Длина мм	Количество Т	Количество М	Вес кг штуки	Вес кг номера	Вес кг Марки	Примечания
ЛП-68	1	∠63×6	8750	2	–	50	100	148	
	2	∘d=18	780	80	–	1.6	48		
КЛ-25	3	-660×8	700	1	–	30,0	30,0	36	
	4	∠63×6	550	2	–	3,1	6,0		

Условные обозначения:

- Шов угловой (валиковый) с ближней стороны
- Шов угловой (валиковый) с дальней стороны
- Шов угловой (валиковый) с обеих сторон
- Монтажный шов
- дыра

Примечания:

1. Чертеж повторного применения пожарной лестницы разработан для высоты перепада между двумя кровлями h=9,000
2. Схема расположения пожарной лестницы в плане и её привязка показываются на чертежах марки АР или КМ.
3. Пунктиром показан верхний оголовок, который зависит от высоты фасада и применяется в каждом отдельном случае.
4. Заказ металла на пожарные лестницы дается на схеме лестниц на чертежах АР или КМ.
5. Материал конструкций сталь марки ВСт-3 кп для сварных конструкций по ГОСТ'у 380-60.
6. Сварку производить электродами типа Э-42 и Э-42а по ГОСТ'у 9466-60 и по ГОСТ'у 9467-60.
7. Конструкция лестницы окрашивается за два раза масляной краской.

Гл. инж. ин-та		Белых	
Нач. ГПС отд.		Абрамкин	
Гл. инж. пр-та		Субботина	
Проектиров.	Ефимов	Гладкова	
Конструктор	Ушакин	Ушакова	
	Коплан		
	Бокова		

Госстрой СССР ГПИ Ленинградский Промстройпроект	Чертежи повторного применения	19 23/XII 63	
	Пожарные лестницы производственных зданий	объект	
		А-05/63	
	ЛП-68 ; КЛ-25.	лист	
		100	

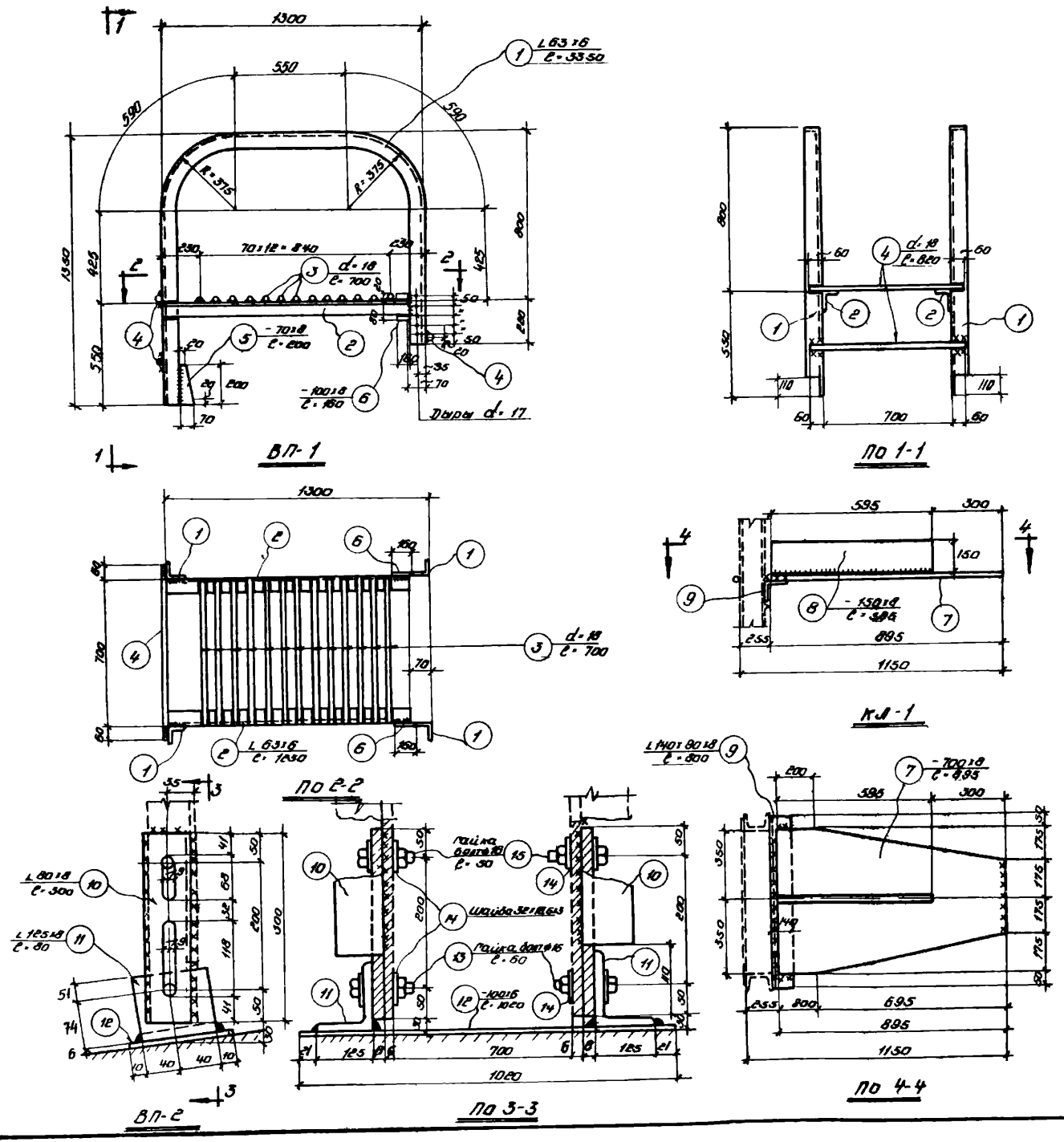

Спецификация стали на одну штуку марки

Материал: Сталь 3кп с расчётным сопротивлением R = 2100 кг/см²

Марка	№ поз.	Профиль	Длина мм	Количест. Т	Количест. Н	Вес кг штуки	Вес кг номера	Вес кг марки	Примечание
ВП-1	1	L 63×6	3350	2	—	19,1	38,0	79	
	2	L 63×6	1230	2	—	7,0	14,0		
	3	d=18	700	13	—	1,4	18,0		
	4	d=18	820	3	—	1,6	5,0		
	5	−70×8	200	2	—	0,9	2,0		
	6	−100×8	160	2	—	1,0	2,0		
Кл-1	7	−700×8	895	1	—	40,0	40,0	57	
	8	−150×8	595	1	—	5,6	6,0		
	9	L 140×90×8	800	1	—	11,3	11,0		
ВП-2	10	L 80×8	300	2		2,9	5,8	14	
	11	L 125×8	80	2	—	1,2	2,4		
	12	−100×6	1020	1	—	4,8	5,0		
	13	Гайка и болт d=16	60	2	—	0,16	0,3		
	14	Шайба 32×16,5×3	—	4	—	0,014	0,1		
	15	Гайка и болт d=18	50	2		0,16	0,4		

Изготовить на одну лестницу ЛСП		
Марка	Кол-во штук	Вес в кг
ВП-1	1	79
ВП 2	1	14
КЛ 1	1	57

Примечание

1. Все швы h=6 мм

Гл. инж. ин-та	Ефимов	Гл. конст. ин-та: Белик
Нач. тех. отд.	Игошин	Гл. конст. отд.: Агрескин
Гл. инж. пр-та	Каплан	
Проектиров.	Каплан	Проверил: Суворова
Конструктор	Маркелова	

ГОССТРОЙ ГПИ Ленинградский Промстройпроект	Чертежи повторного применения	19 23/XII 63
	Пожарные лестницы производственных зданий	Объект А-06/63
	ВП-1; ВП-2; КЛ-1	Лист 101

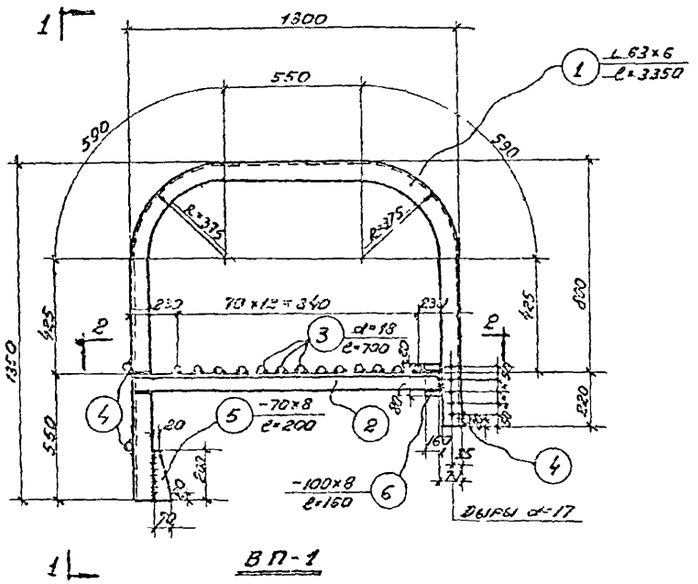

ВП-1

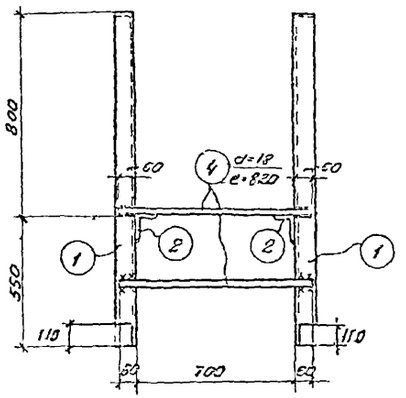

По 1-1

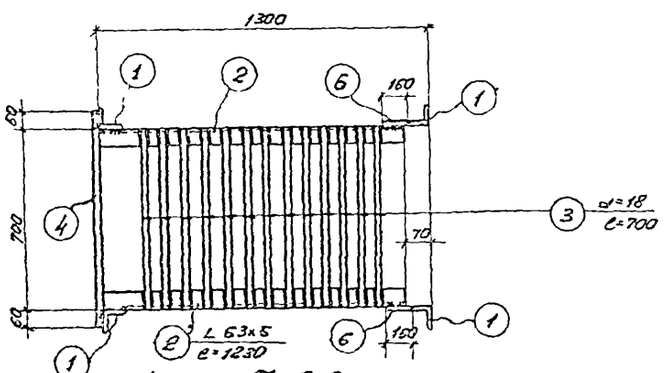

По 2-2

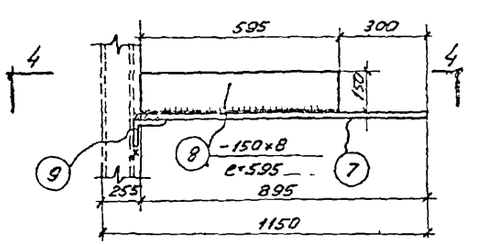

КЛ-1

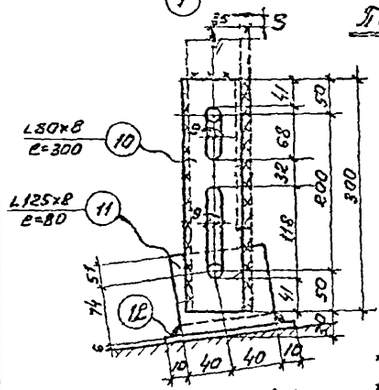

ВП-2

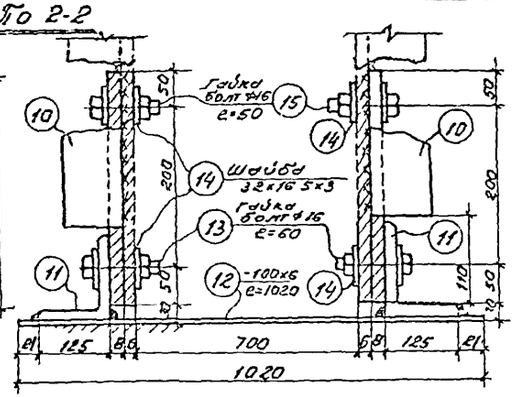

По 3-3

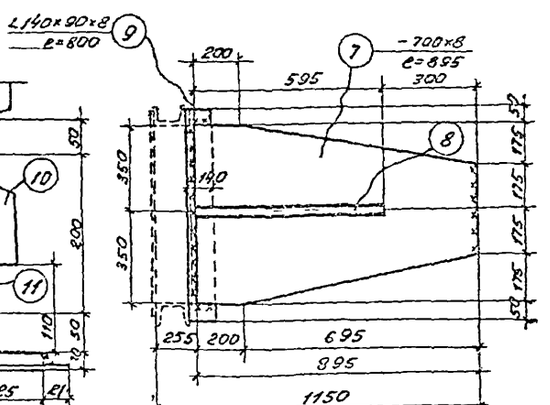

По 4-4

Спецификация стали на одну штуку марки

Материал: сталь Ст3кп с расчетным сопротивлением R = 2100 кг/см²

Марка	№ поз.	Профиль	Длина мм	Количество Т	Количество Н	Вес кг штуки	Вес кг марки	Примечание
ВП-1	1	∠63×6	3350	2	–	19.1	38.0	
	2	∠63×6	1230	2	–	7.0	14.0	
	3	d=18	700	13	–	1.4	18.0	
	4	d=16	820	3	–	1.6	5.0	79
	5	-70×8	200	2	–	0.9	2.0	
	6	-100×8	160	2	–	1.0	2.0	
КЛ-1	7	-700×8	895	1	–	40.0	40.0	
	8	-150×8	595	1	–	5.6	6.0	57
	9	∠140×90×8	800	1	–	11.3	11.0	
ВП-2	10	∠80×8	300	2	–	2.3	5.8	
	11	∠125×8	80	2		1.2	2.4	
	12	100×6	1020	1	–	4.7	5.0	
	13	Гайка к болт d=16	60	2	–	0.16	0.3	14
	14	Шайба 32×16,5×3	–	4	–	0.014	0.1	
	15	Гайка к болт d=16	50	2	–	0.15	0.4	

Изготовить на одну лестницу ЛСП

Марка	Кол-во штук	Вес кг
ВП-1	1	79
ВП-2	1	14
КЛ-1	2	114

Примечание

1. Все швы $h_ш$ = 6 мм.

Гл. констр. отд.	Белых		
Гл. конструктор	Львовский		
Руководитель группы	Шорин		суворова
Проверил	Ларионов		Пловарна
Конструктор	Морозова		
Нач. отд.	Ефимов		
Нач. гр.	Ушаков		
Гл. инж. проекта	Коляда		
Проверил	Коляда		
Конструктор	Морозова		

Госстрой СССР ГПИ Ленинградский Промстройпроект	Чертежи повторного применения пожарные лестницы производственных зданий	1965 г.	
		Альбом	А-06/65
	ВП-1; ВП-2, КЛ-1.	Лист	102

Спецификация стали на одну штуку марки

Материал: сталь Ст3кп с расчетным сопротивлением R = 2100 кг/см²

Марка	№ поз.	Профиль	Длина мм	Количество т	Количество н	Вес кг: штуки	Вес кг: номера	Вес кг: марки	Примечание
ВП-3	1	∠63×6	3650	2	–	20.9	42.0	84	
	2	∠63×6	1230	2	–	7.0	14.0		
	3	d=18	700	13	–	1.4	18.0		
	4	d=18	820	4	–	1.6	6.0		
	5	-70×8	200	2	–	0.9	2.0		
	6	-100×8	160	2	–	1.0	2.0		
КЛ-1	7	-700×8	895	1	–	40.0	40.0	57	
	8	-150×8	595	1	–	5.6	6.0		
	9	∠140×90×8	800	1	–	11.3	11.0		
ВП-2	10	∠80×8	300	2	–	2.9	5.8	14	
	11	∠125×8	80	2	–	1.2	2.4		
	12	-100×6	1020	1	–	4.8	5.0		
	13	Гайка и болт d=16	60	2	–	0.16	0.3		
	14	Шайба 32×16.5×3	–	4	–	0.014	0.1		
	15	Гайка и болт d=16	50	2	–	0.16	0.4		

Изготовить на одну лестницу ЛСП		
Марка	Кол-во штук	Вес в кг
ВП-3	1	84
ВП-2	1	14
КЛ-1	1	57

Примечание

1. Все швы k=6 мм.

ВП-3

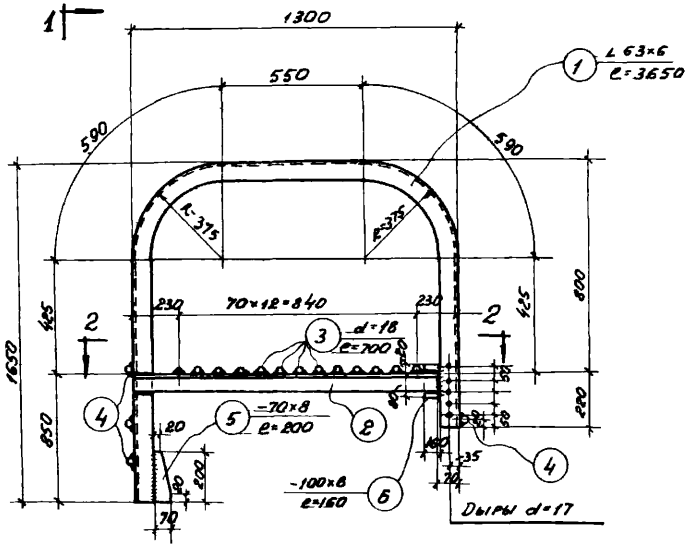

По 1-1

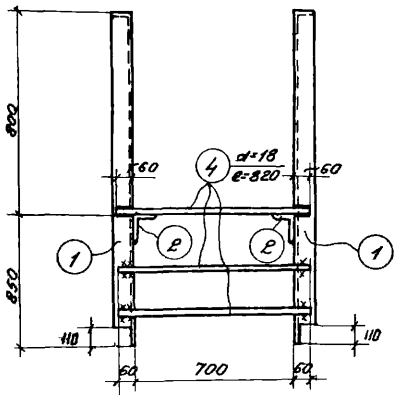

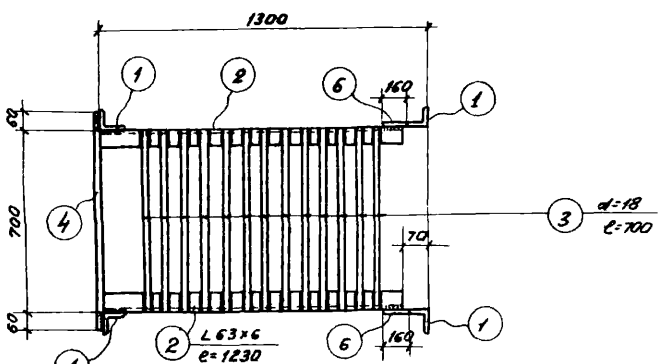

НЛ-1

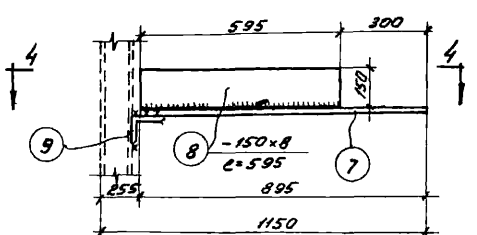

По 2-2

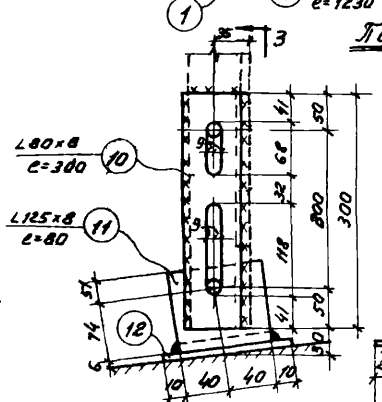

ВП-2

По 3-3

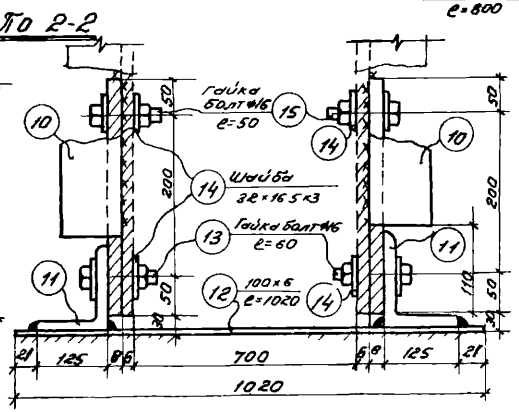

По 4-4

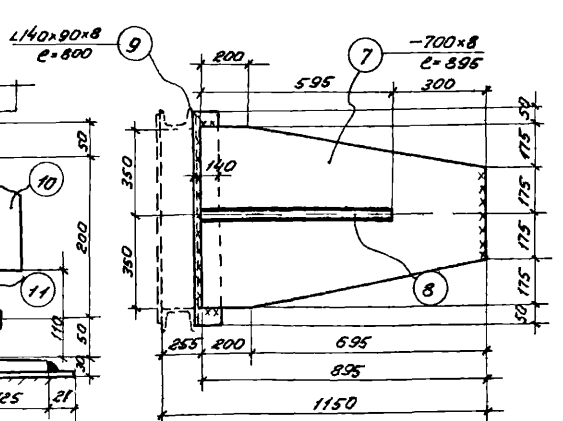

Госстрой СССР ГПИ Ленинградский Промстроипроект	Чертежи повторного применения	Пожарные лестницы производственных зданий	19 63/XII 63 г.
			Объект А-06/63
	ВП-3; ВП-2; КЛ-1.		Лист 103

Гл. инж. ин-та — Белич
Нач. тех. отд. — Авдеев
Гл. конст. отд. — Авдеев
Гл. конст. инж. — Суворов
Проверил — Авдеев
Гл. инж. пр-та — Ефимов
Гл. конст. пр-та — Шишкин
Руководитель — Коплан
Конструктор — Марсельев

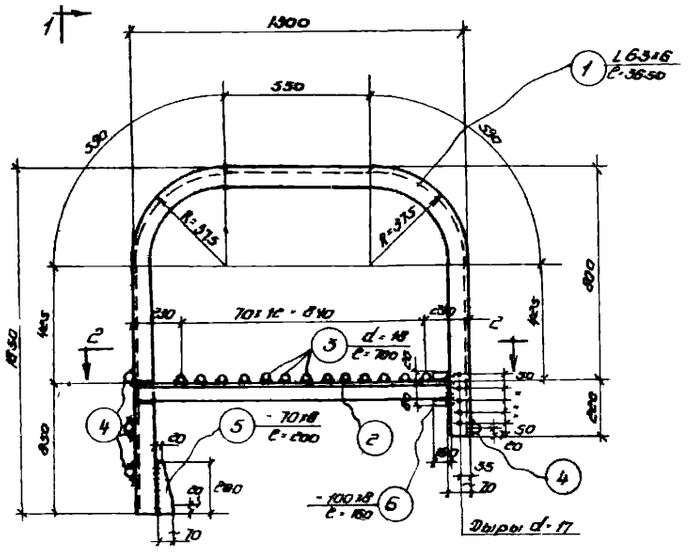

ВП - 3

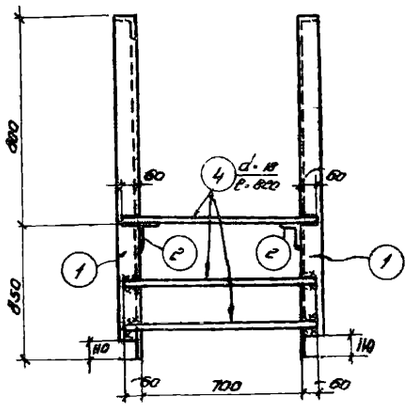

По 1-1

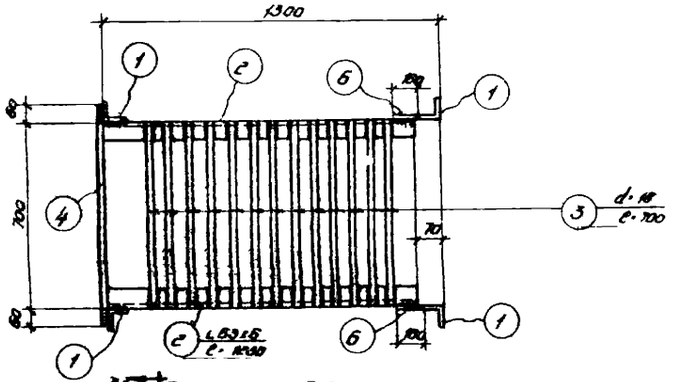

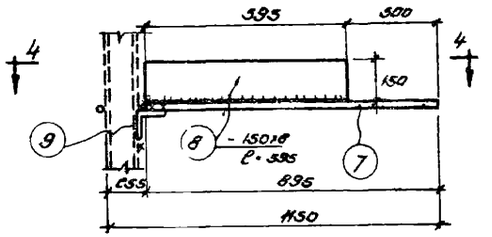

К-1 - 1

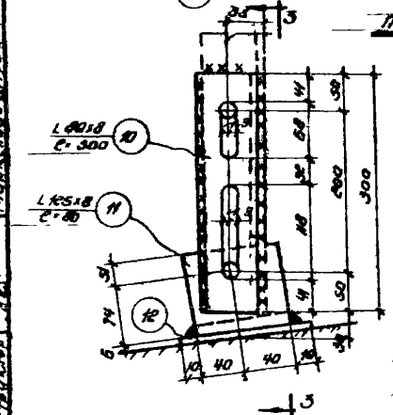

По 2-2

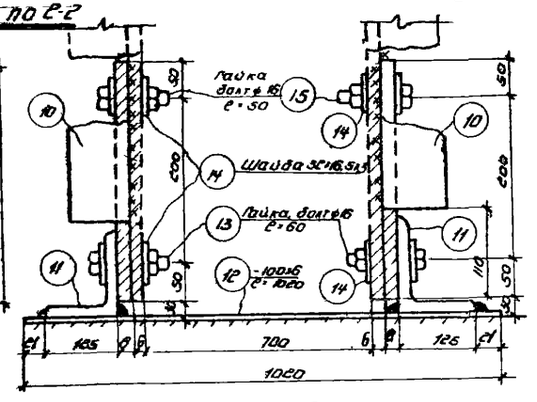

По 3-3

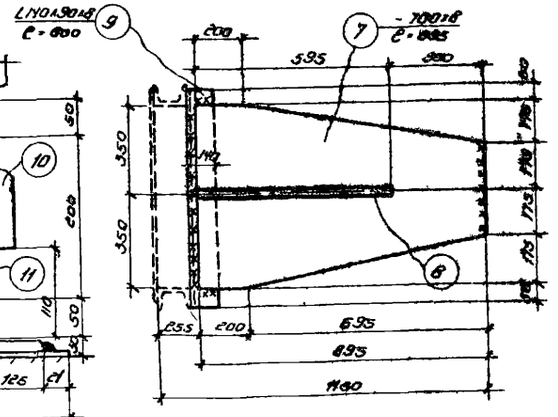

По 4-4

Спецификация стали на одну штуку марки

Материал: Сталь Ст3кп с расчетным сопротивлением R = 2100 кг/см²

Марка	№ поз	Профиль	Длина мм	Количество Т	Количество Н	Вес кг: штука	Вес кг: полная	Вес кг: марки	Примечан.
ВП-3	1	L 63×6	3650	2	—	20.9	42.0	84	
	2	L 63×6	1130	2	—	7.0	14.0		
	3	d-18	700	13	—	1.4	18.0		
	4	d 18	820	4	—	1.6	6.8		
	5	— 70×8	600	2	—	2.9	5.8		
	6	— 100×8	180	2	—	1.4	2.8		
К-1	7	— 700×8	895	1	—	40.0	40.0	57	
	8	— 150×8	395	1	—	5.6	5.6		
	9	L 140×90×8	800	1	—	11.3	11.3		
ВП 2	10	L 60×8	300	2		2.9	5.8	14	
	11	L 125×8	80	2	—	1.2	2.4		
	12	— 100×6	1020	1	—	4.8	5.0		
	13	Гайка с болтом d 16	60	2	—	0.15	0.3		
	14	Шайба 3С16.5х3	—	4	—	0.07	0.1		
	15	Гайка с болтом d-16	50	2	—	0.16	0.4		

Изготовить на одну лестницу ЭСП

Марка	Кол-во штук	Вес в кг
ВП-3	1	84
ВП 2	1	14
К-1	2	114

Примечание

1. Все швы h=6 мм.

Гл.инж. инст.	Ветчинов	Бельск	
Нач. гр. отд.	Ушакин	Алексеенко	
Гл.инж. пр-та	Капланн		
Проверил	Колпенн		
Конструктор	Марьясова	Правдина	Сафронова

Госстрой СССР ГПИ Ленинградский Промстройпроект	Чертежи типового применения	19-63	
	Пожарные лестницы производственных зданий	А-96/63	
	ВП 3; ВП-2; К-1-1	184	

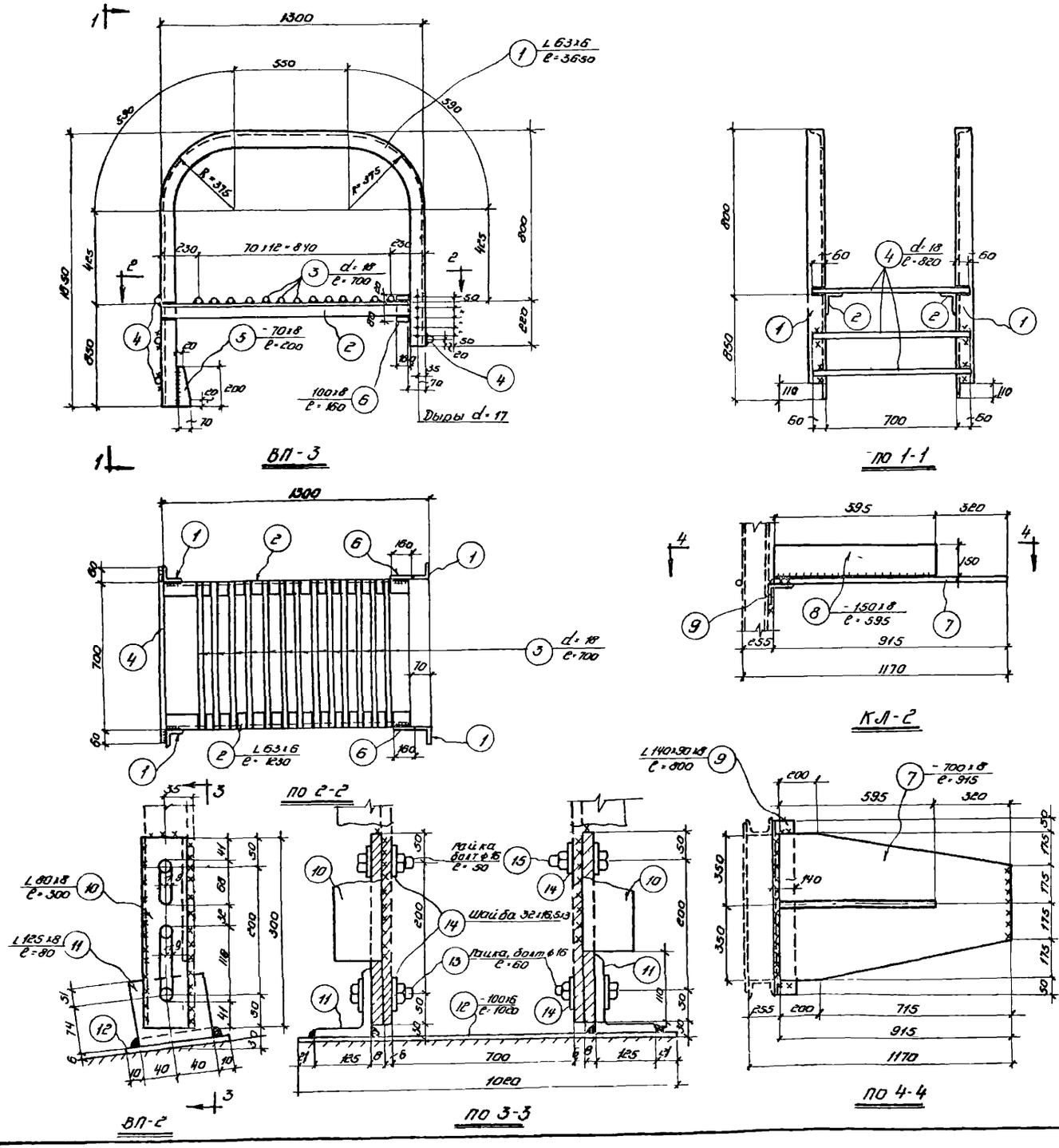

Спецификация стали на одну штуку марки

Материал: Сталь 3кп с расчётным сопротивлением R = 2100 кг/см²

Марка	№ поз.	Профиль	Длина мм	Количест Т	Количест Н	Вес кг штуки	Вес кг номера	Вес кг марки	Примечание
ВП-3	1	L 63×6	3650	2	—	20,9	42,0	84	
	2	L 63×6	1230	2	—	7,0	14,0		
	3	d=18	700	13	—	1,4	18,0		
	4	d=18	820	4	—	1,6	6,0		
	5	−70×8	200	2	—	0,9	2,0		
	6	−100×8	160	2	—	1,0	2,0		
КЛ-2	7	−700×8	915	1	—	41,0	41,0	58	
	8	−150×8	595	1	—	5,6	6,0		
	9	L 140×90×8	800	1	—	11,3	11,0		
ВП-2	10	L 80×8	300	2		2,9	5,8	14	
	11	L 125×8	80	2	—	1,2	2,4		
	12	−100×6	1020	1	—	4,8	5,0		
	13	Гайка и болт d=16	60	2	—	0,16	0,3		
	14	Шайба 32×16,5×3	—	4	—	0,014	0,1		
	15	Гайка и болт d=16	50	2	—	0,16	0,4		

Изготовить на одну лестницу ЛСП		
Марка	Кол-во штук	Вес в кг
ВП-3	1	64
ВП-2	1	14
КЛ-2	1	58

Примечание

1. Все швы h=6мм.

Гострой СССР ГПИ Ленинградский Промстройпроект	Чертежи повторного применения.	19 23 63
	Пожарные лестницы производственных зданий	Объект А-06/63
	ВП-3; ВП-2; КЛ-2	Лист 105

Гл. инж. ин-та	Ефимов	Гл. конст. инс.	Белик	
Нач. тех. отд.	Игошин	Гл. конст. отд.	Агросшин	
Гл. инж. пр-та	Каплан			
Проектиров.	Каплан	Проверил	Суворова	
Конструктор	Маркелова			

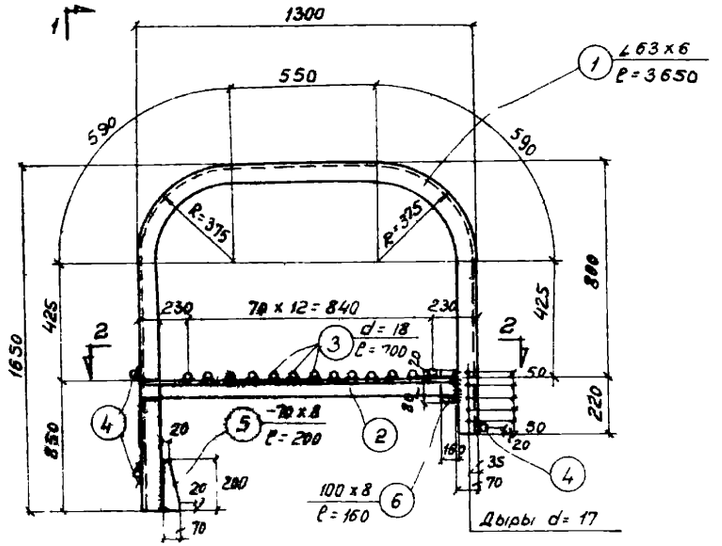

ВП-3

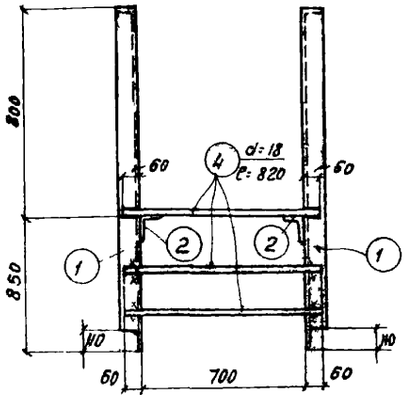

по 1-1

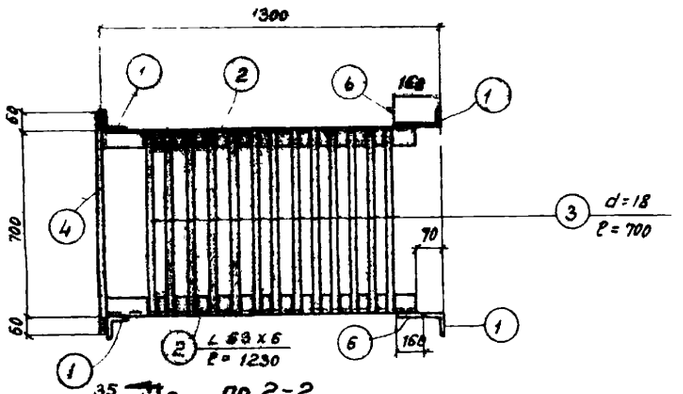

по 2-2

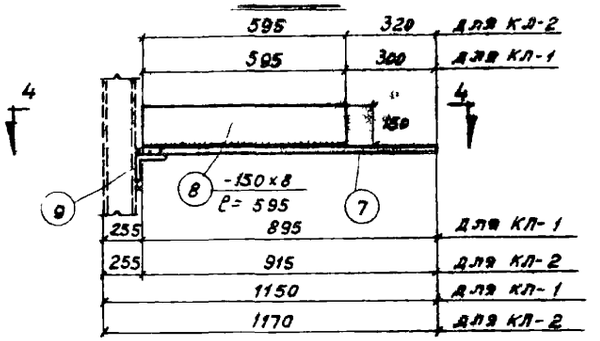

КЛ-1; КЛ-2

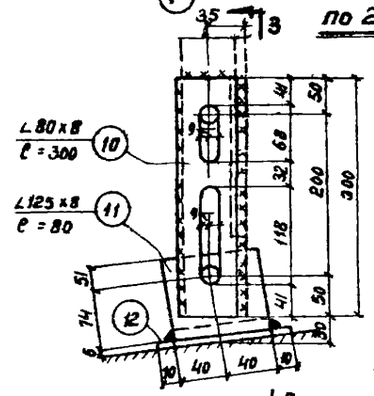

ВП-2

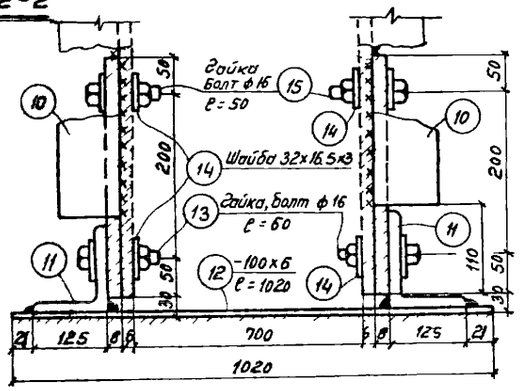

по 3-3

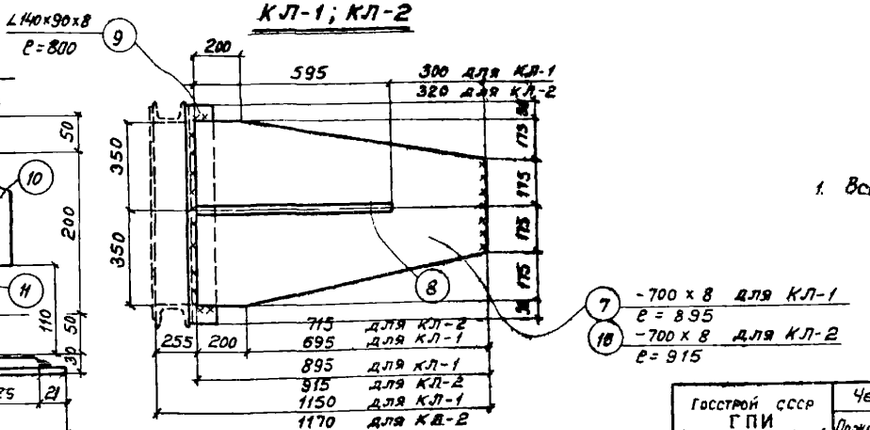

по 4-4

Спецификация стали на одну штуку марки

Материал: сталь Ст3кп с расчетным сопротивлением R = 2100 кг/см²

Марка	№ поз.	Профиль	Длина мм	Количество Т	Количество Н	Вес кг шаровидного чугуна	Вес кг номера марки	Вес кг марки	Примечание
ВП-3	1	∠ 63 x 6	3650	2	—	20.9	42.0	84	
	2	∠ 63 x 6	1230	2	—	7.0	14.0		
	3	d = 18	700	13	—	1.4	18.0		
	4	d = 18	820	4	—	1.6	6.0		
	5	-70 x 8	200	2	—	0.9	2.0		
	6	-100 x 8	160	2	—	1.0	2.0		
КЛ-1	7	-700 x 8	895	1	—	40.0	40.0	57	
	8	-150 x 8	595	1	—	5.6	6.0		
	9	∠ 140 x 90 x 8	800	1	—	11.3	11.0		
ВП-2	10	∠ 80 x 8	300	2		2.9	5.8	14	
	11	∠ 125 x 8	80	2	—	1.2	2.4		
	12	-100 x 6	1020	1	—	4.8	5.0		
	13	Гайка к болт d = 16	60	2	—	0.16	0.3		
	14	Шайба 32 x 16.5 x 3	—	4	—	0.014	0.1		
	15	Гайка к болт d = 16	50	2		0.16	0.4		
КЛ-2	8	-150 x 8	595	1	—	5.6	6.0	58	
	9	∠ 140 x 90 x 8	800	1	—	11.3	11.0		
	16	-700 x 8	915	1	—	41.0	41.0		

Изготовить на одну лестницу ЛСП

Марка	Кол-во штук	Вес в кг
ВП-3	1	84
ВП-2	1	14
КЛ-1	1	57
КЛ-2	1	58

Примечание

1. Все швы h = 6 мм.

Госстрой СССР ГПИ Ленинградский Промстройпроект	Чертежи повторного применения	19 XII 63	
	Пожарные лестницы производственных зданий	объект А-06/63	
	ВП-3, ВП-2; КЛ-1; КЛ-2.	лист 106	

Гл. конст. отд. Брейк
Гл. конст. отд. Арбузьев
Гл. инж. пр-та Ефимов
Нач. тех. отд. Озюмин
Гл. инж. пр-та Коплан
Проверил: Коплан
Конструктор: Подгреда
Чертил: Мал
Составил: Суворов

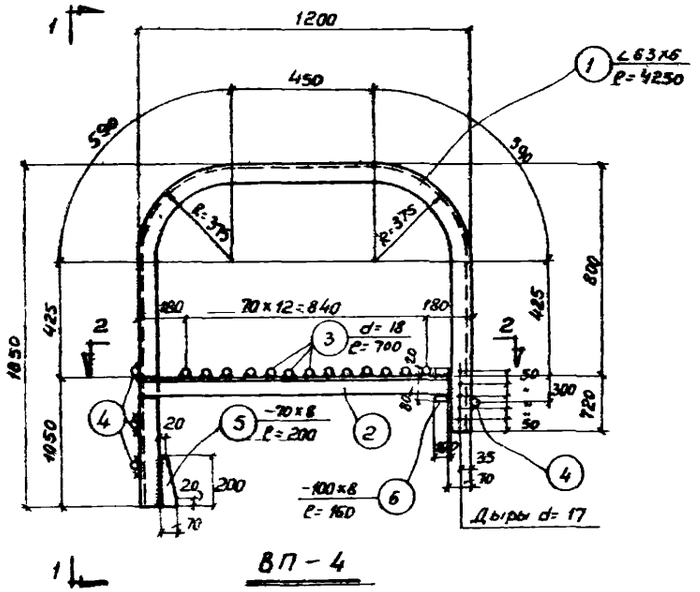

ВП – 4

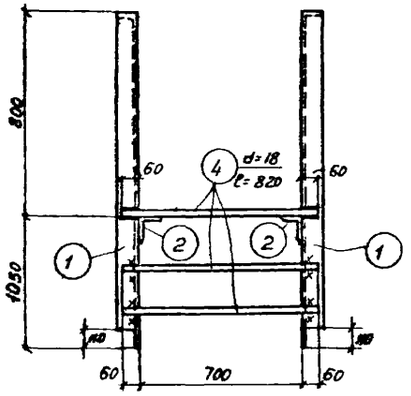

по 1-1

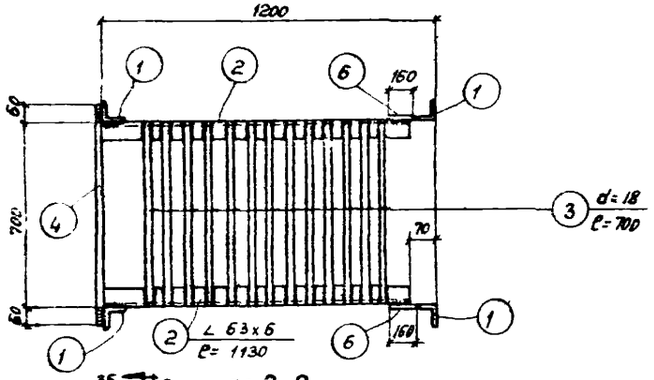

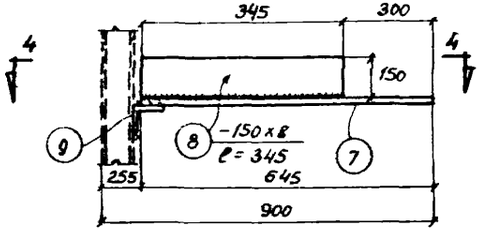

КЛ – 3

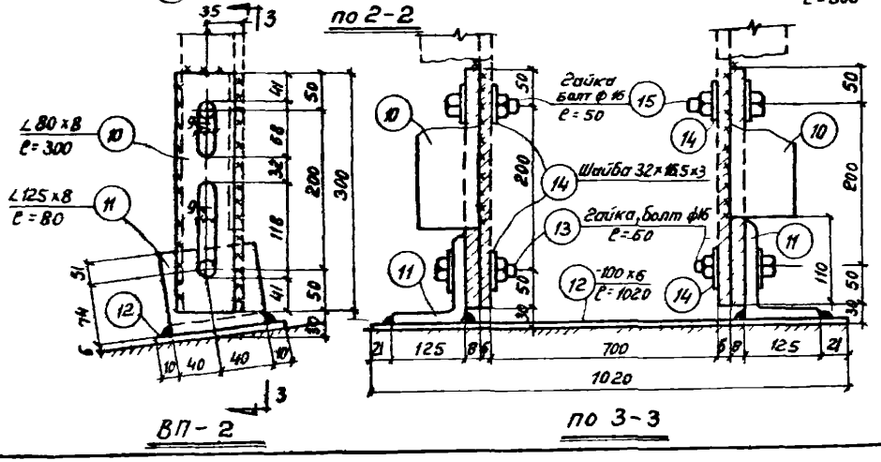

ВП – 2

по 3-3

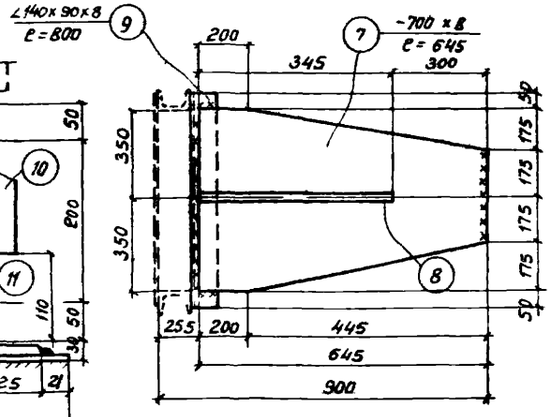

по 4-4

Спецификация стали на одну штуку марки

Материал: сталь Ст3кп с расчетным сопротивлением R = 2100 кг/см²

Марка	№ поз.	Профиль	Длина	Количество Т	Количество Н	Вес кг штуки	Вес кг общего	Вес кг марки	Примечание
ВП-4	1	∠ 63 x 6	4250	2	—	24.8	49.0	90	
	2	∠ 63 x 6	1130	2	—	6.5	13.0		
	3	d = 18	700	13	—	1.4	18.0		
	4	d = 18	820	4	—	1.6	6.0		
	5	-70 x 8	200	2	—	0.9	2.0		
	6	-100 x 8	160	2	—	1.0	2.0		
КЛ-3	7	-700 x 8	645	1	—	29.0	29.0	43	
	8	-150 x 8	345	1	—	3.3	3.0		
	9	∠ 140 x 90 x 8	800	1	—	11.3	11.0		
ВП-2	10	∠ 80 x 8	300	2	—	2.9	5.8	14	
	11	∠ 125 x 8	80	2	—	1.2	2.4		
	12	-100 x 6	1020	1	—	4.8	5.0		
	13	Гайка и болт d = 16	60	2	—	0.16	0.3		
	14	Шайба 32 x 16.5 x 3	—	4	—	0.014	0.1		
	15	Гайка и болт d = 16	50	2		0.16	0.4		

Изготовить на одну лестницу ЛСП

Марка	Кол-во штук	Вес в кг
ВП - 4	1	90
ВП - 2	1	14
КЛ - 3	1	43

Примечание

1. Все швы h = 6 мм.

Госстрой СССР ГПИ Ленинградский промстройпроект	Чертежи повторного применения	15 53 Гл 63
	Пожарные лестницы производственных зданий	А-ОБ/63
	ВП-4, ВП-2, КЛ-3.	Лист 107

Гл. инж. проекта Беляев
Гл. инж. пр-та Авдевский
Гл. инж. пр-та Суворов
Рук. группы Лифшиц
Рук. сект. Мокеева
Конструктор Кулик
Гл. конструктор Колган
Рук. группы Шмидт
Гл. инж. пр-та Изгагин
Гл. инж. пр-та Куликов
Гл. инж. пр-та Беляев

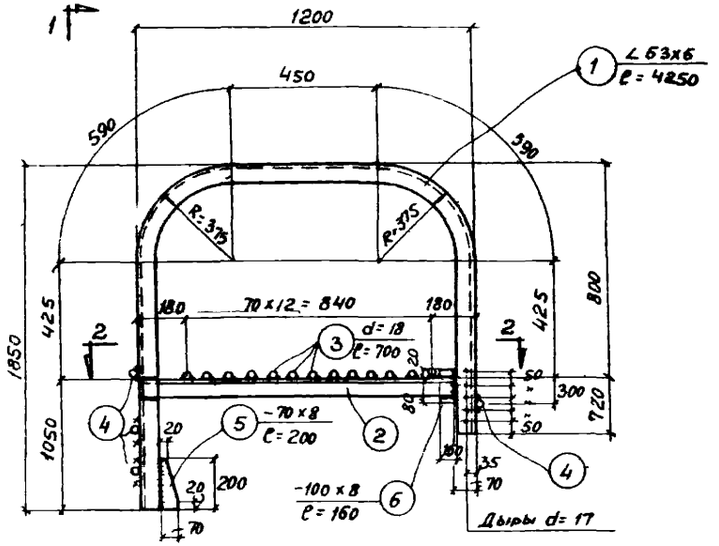

ВП-4

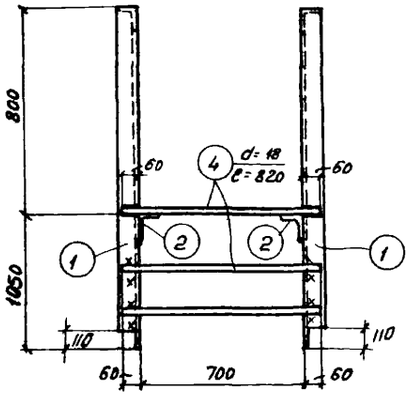

по 1-1

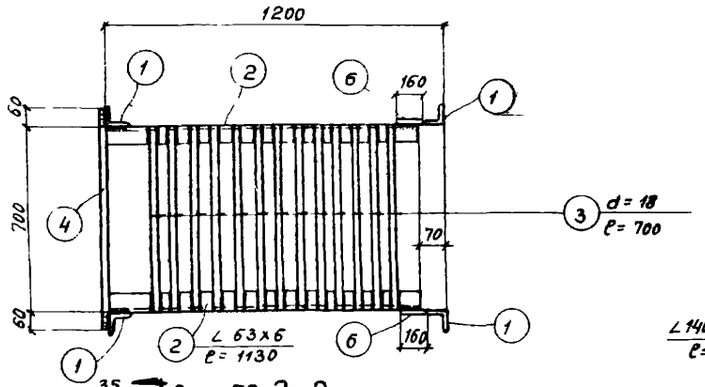

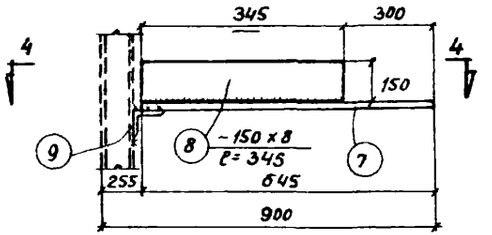

КЛ-3

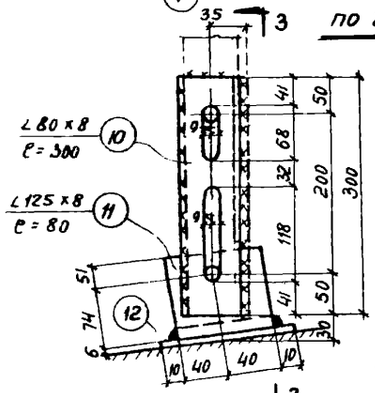

ВП-2

по 2-2

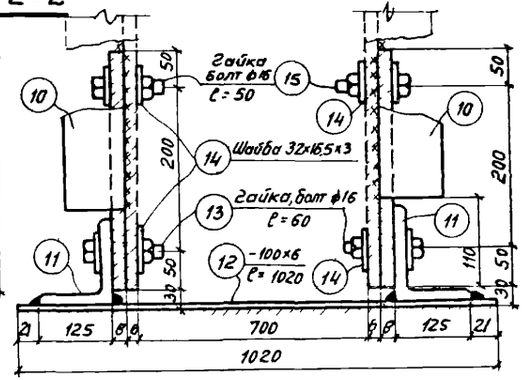

по 3-3

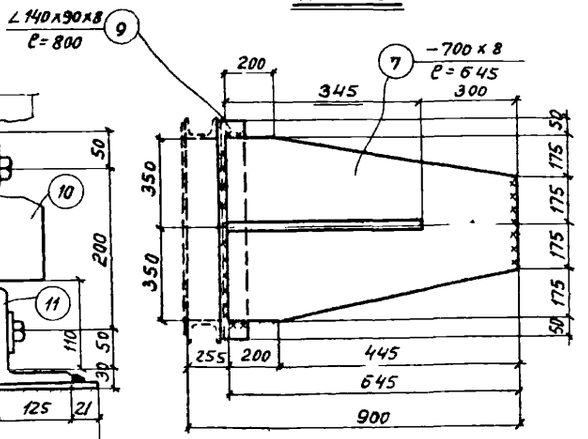

по 4-4

Спецификация стали на одну штуку марки

Материал: сталь Ст3кп с расчетным сопротивлением R = 2100 кг/см²

Марка	№ поз.	Профиль	Длина мм	Количество Т	Количество Н	Вес кг штуки	Вес кг номера	Вес кг марки	Примечание
ВП-4	1	∠63x6	4250	2	—	24.3	49.0	90	
	2	∠63x6	1130	2	—	6.5	13.0		
	3	d=18	700	13	—	1.4	18.0		
	4	d=18	820	4	—	1.6	6.0		
	5	-70x8	200	2	—	0.9	2.0		
	6	-100x8	160	2	—	1.0	2.0		
КЛ-3	7	-700x8	645	1	—	29.0	29.0	43	
	8	-150x8	345	1	—	3.3	3.0		
	9	∠140x90x8	800	1		11.3	11.0		
ВП-2	10	∠80x8	300	2		2.9	5.8	14	
	11	∠125x8	80	2	—	1.2	2.4		
	12	-100x6	1020	1	—	4.8	5.0		
	13	Гайка и болт d=16	60	2	—	0.15	0.3		
	14	Шайба 32x16.5x3	—	4	—	0.014	0.1		
	15	Гайка и болт d=16	50	2	—	0.15	0.4		

Изготовить на одну лестницу ЛСП		
Марка	кол-во штук	Вес в кг
ВП-4	1	90
ВП-2	1	14
КЛ-3	2	86

Примечание

1. Все швы h = 6 мм.

Госстрой СССР ГПИ Ленинградский Промстройпроект	Чертежи повторного применения	19 23 III 63
	Пожарные лестницы производственных зданий	А-06/63
	ВП-4, ВП-2, КЛ-3.	108

Гл. инж. пр-та Ефимов
Нач. тех. отд. Ушаков
Гл. инж. проектов Коплан
Конструктор Макарова

Гл. конст. инж. Ярмолинец
Гл. конст. отд. Ахлебинин
Пав. Суворова

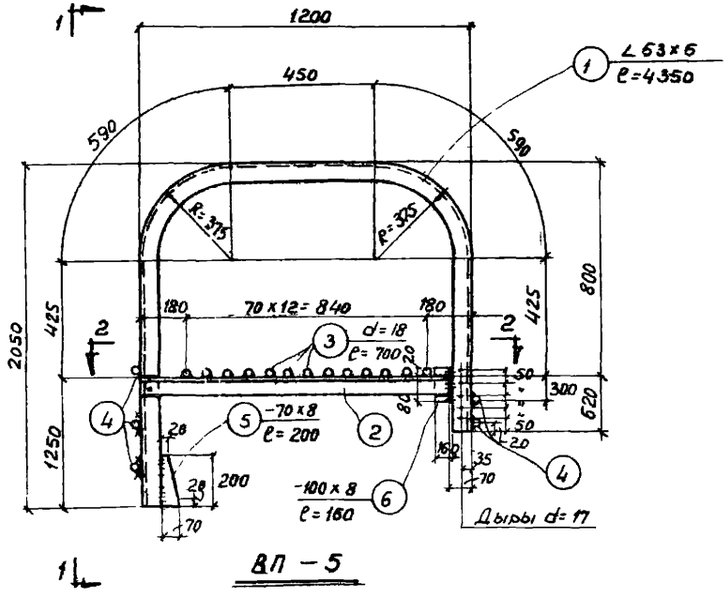

ВП – 5

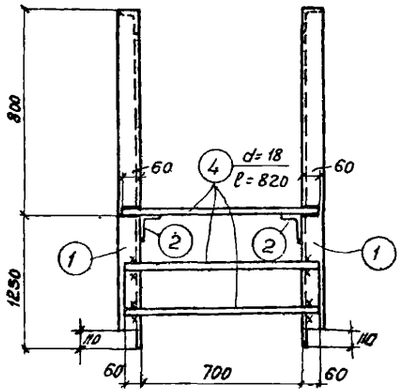

по 1-1

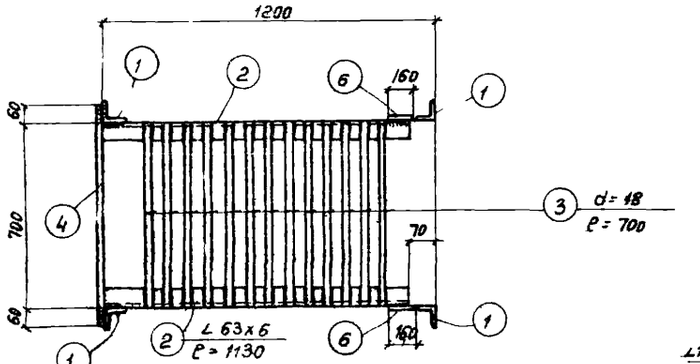

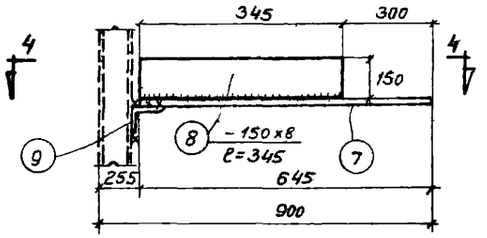

КЛ – 3

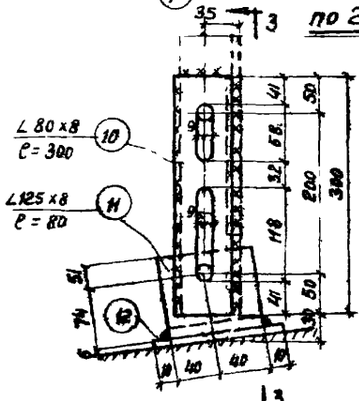

ВП – 2

по 2-2

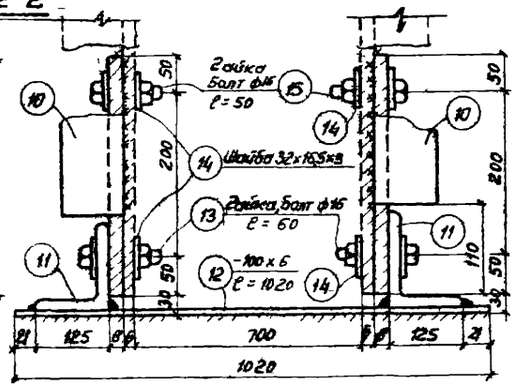

по 3-3

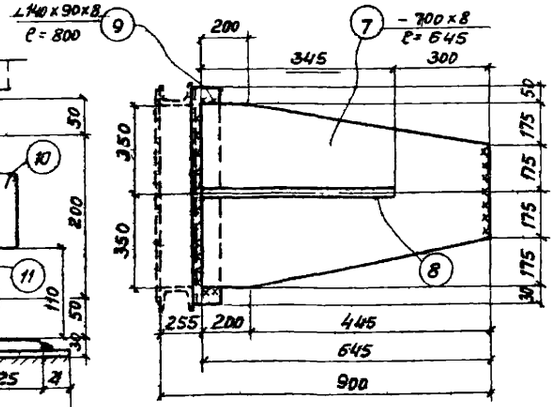

по 4-4

Спецификация стали на одну штуку марки

Материал сталь Ст3кп с расчетным сопротивлением $R = 2100$ кг/см²

Марка	№ поз	Профиль	Длина мм	Количество т	Количество м	Вес кг штуки	Вес кг номера	Вес кг марки	Примечание
ВП-5	1	∠63x6	4350	2	–	25.0	50.0	93	
	2	∠63x6	1130	2	–	6.5	13.0		
	3	d = 18	700	13	—	1.4	18.0		
	4	d = 18	820	5	—	1.6	8.0		
	5	-70 x 8	200	2	—	0.9	2.0		
	6	-100 x 8	160	2	—	1.0	2.0		
КЛ-3	7	-700 x 8	645	1	—	29.0	29.0	43	
	8	-150 x 8	345	1	—	3.3	3.0		
	9	∠140 x 90 x 8	800	1	–	11.3	11.0		
ВП-2	10	∠80 x 8	300	2	–	2.9	5.8	14	
	11	∠125 x 8	80	2	—	1.2	2.4		
	12	-100 x 6	1020	1	—	4.8	5.0		
	13	Гайка и болт d = 16	60	2	—	0.16	0.3		
	14	Шайба 32x16,5x3	—	4	—	0.044	0.1		
	15	Гайка и болт d = 16	50	2	–	0.16	0.4		

Изготовить на одну лестницу ЛСП		
Марка	Кол-во штук	Вес в кг
ВП-5	1	93
ВП-2	1	14
КЛ-3	1	43

Примечание

1. Все швы $h = 6$ мм.

Госстрой СССР ГПИ Ленинградский Промстройпроект	Чертежи повторного применения	19 73 БЗ
	Пожарные лестницы производственных зданий	Альбом А-ОБ/БЗ
	ВП-5, ВП-2, КЛ-3.	Лист 109

Гл. конструктор Скворцов
Гл. инженер проекта Арбузкин
Нач. отд. Егунов
Руководитель Мухачев
Конструктор Колпаков
Инженер Шишкин
Инженер Дорошин

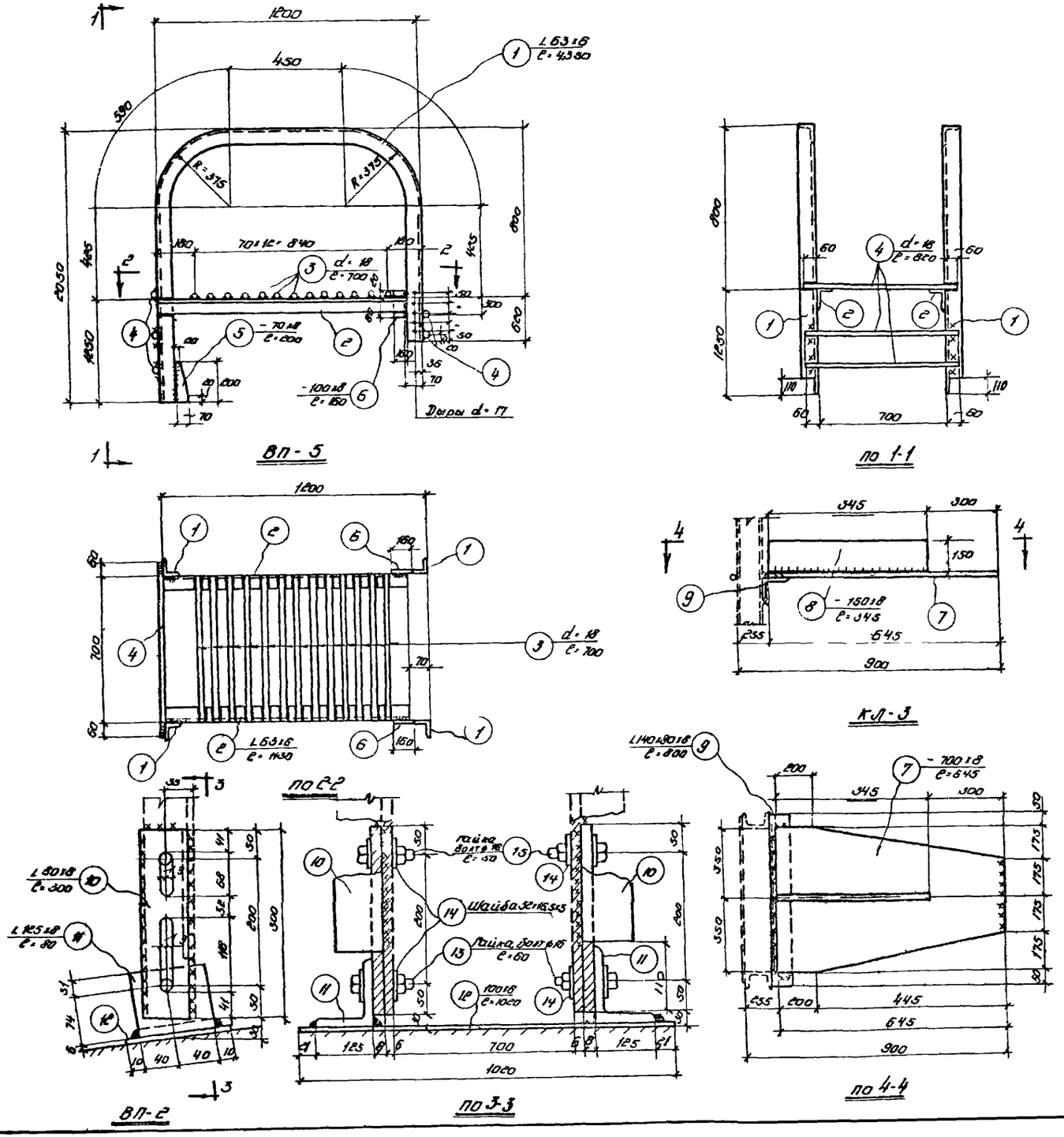

Спецификация стали на одну штуку марки

Материал: Сталь 3кп с расчётным сопротивлением R = 2400 кг/см²

Марка	№ поз.	Профиль	Длина мм	Количест. т	Количест. н	Вес кг штуки	Вес кг нетерпа	Вес кг марки	Примечание
ВП-5	1	L 63×6	4350	2	—	25,0	50,0	93	
	2	L 63×6	1130	2	—	6,5	13,0		
	3	d=18	700	13	—	1,4	18,0		
	4	d=18	820	5	—	1,6	8,0		
	5	-70×8	200	2	—	0,9	2,0		
	6	-100×8	160	2	—	1,0	2,0		
КЛ-3	7	-700×8	645	1	—	29,0	29,0	43	
	8	-150×8	345	1	—	3,3	3,0		
	9	L 140×90×8	800	1	—	11,3	11,0		
ВП-2	10	L 80×8	300	2	—	2,9	5,8	14	
	11	L 125×8	80	2	—	1,2	2,4		
	12	-100×6	1020	1	—	5,0	5,0		
	13	Гайка и болт d=16	60	2	—	0,16	0,3		
	14	Шайба 32×16,5×3	—	4	—	0,014	0,1		
	15	Гайка и болт d=16	50	2	—	0,16	0,4		

Изготовить на одну лестницу ЛСП

Марка	Кол-во штук	Вес в кг
ВП-5	1	93
ВП-2	1	14
КЛ-3	2	86

Примечание

1. Все швы h=6 мм.

Гл. инж. ин-та	Ефимов	Гл. конст. инс. Белик
Нач. тех. отд.	Игошин	Гл. конст. отд. Агрескин
Гл. инж. пр-та	Каплан	
Проектиров.	Каплан	Проверил Суворова
Конструктор	Маркелова	

ГОССТРОЙ СССР ГПИ Ленинградский промстройпроект	Чертежи повторного применения	19 ЭБ3
	Пожарные лестницы производственных зданий	Объект А-06/63
	ВП-5; ВП-2; КЛ-3	Лист 110

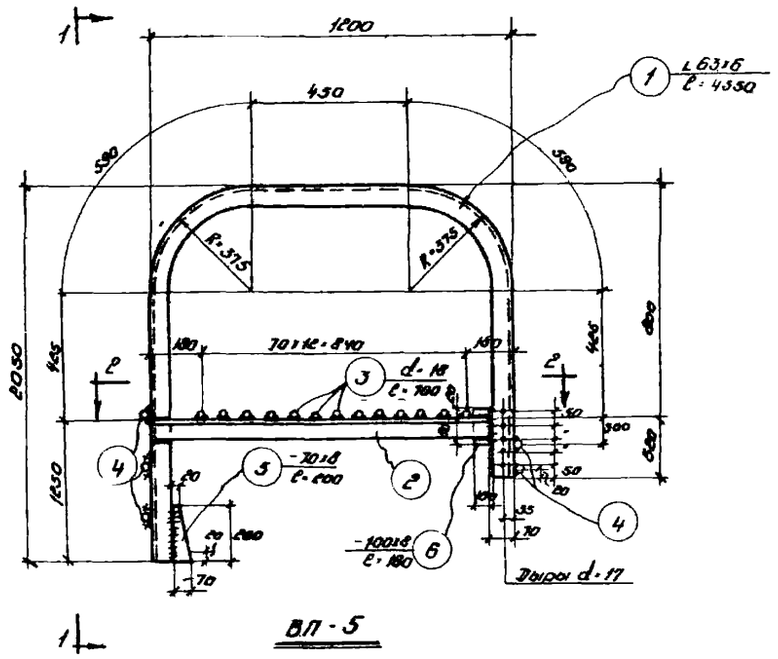

ВП-5

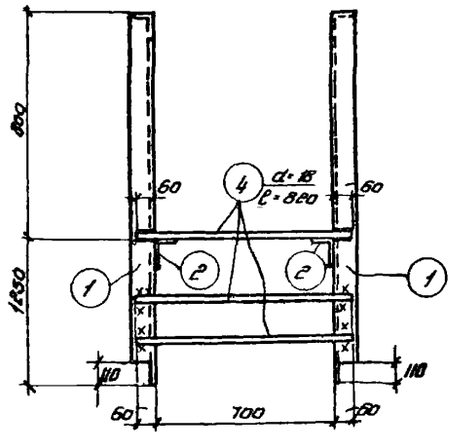

ПО 1-1

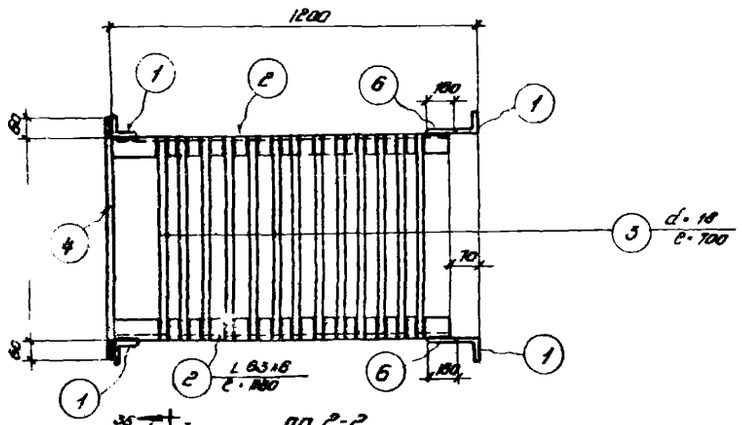

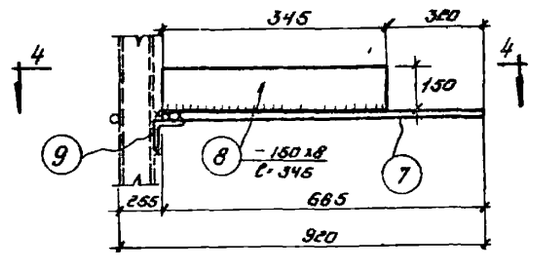

КЛ-4

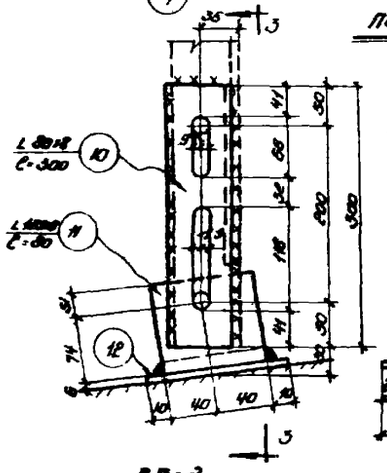

ВП-2

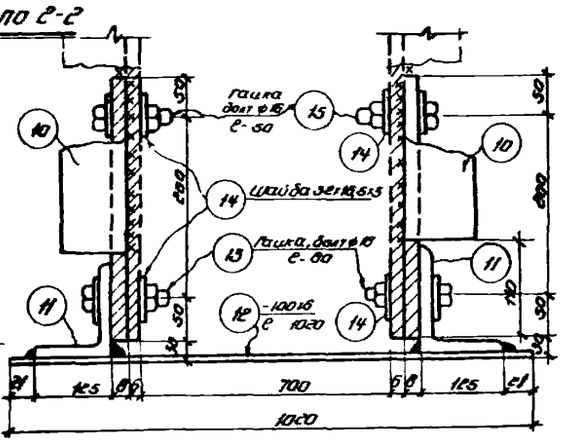

ПО 3-3

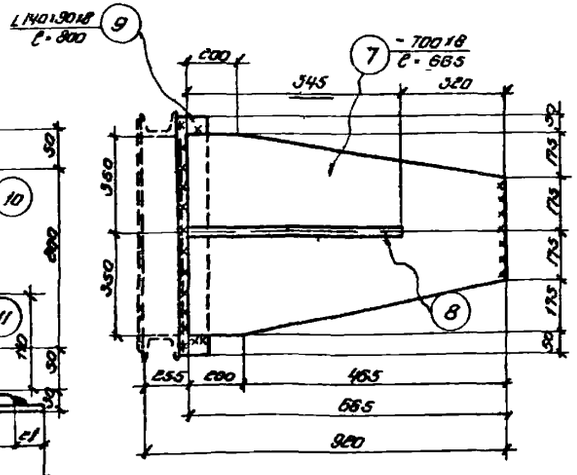

ПО 4-4

Спецификация стали на одну штуку марки								
Материал: Сталь Ст3кп с расчетным сопротивлением R = 2100 кг/см²								
Марка	№ поз.	Профиль	Длина мм	Количест. Т	Количест. Н	Вес кг штуки	Вес кг полная	Вес кг марки	Примечание
ВП-5	1	L 63×6	4350	2		25,0	50,0	93	
	2	L 63×6	1130	2	—	6,5	13,0		
	3	d=18	700	13	—	1,4	18,0		
	4	d=18	820	5	—	1,6	8,0		
	5	-70×8	280	2	—	0,9	2,0		
	6	-100×8	180	2	—	1,0	2,0		
КЛ-4	7	-700×8	685	1	—	29,8	30,0	44	
	8	-150×8	345	1	—	3,3	3,0		
	9	L 140×90×8	800	1	—	11,3	11,0		
ВП-2	10	L 80×8	300	2		2,9	5,8	14	
	11	L 125×8	80	2	—	1,2	2,4		
	12	-100×6	1060	1	—	4,8	5,0		
	13	Гайка к болту d=18	60	2	—	0,16	0,3		
	14	Шайба 3Г18.65Г.5	—	4	—	0,014	0,1		
	15	Гайка к болту d=18	50	2		0,18	0,4		

Изготовить на одну лестницу ЛСП		
Марка	Кол-во штук	Вес в кг
ВП-5	1	93
ВП-2	1	14
КЛ-4	1	44

Примечание

1. Все швы h=6мм.

Гл. инж. отд.	Абросимов		
Гл. конст. отд.	Субботин		
Гл. инж. пр.	Иванов		
Гл. инж. пр.	Иванов		
Гл. инж. пр.	Иванов

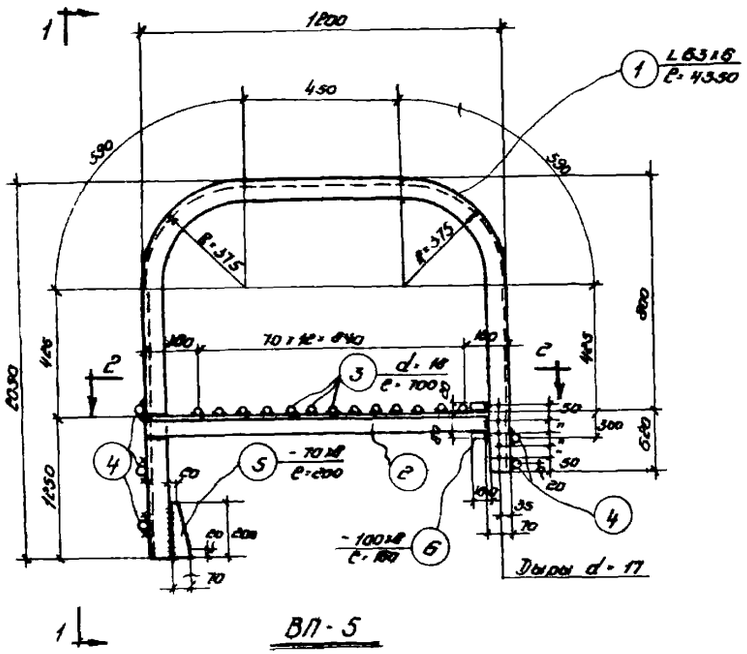

ВП-5

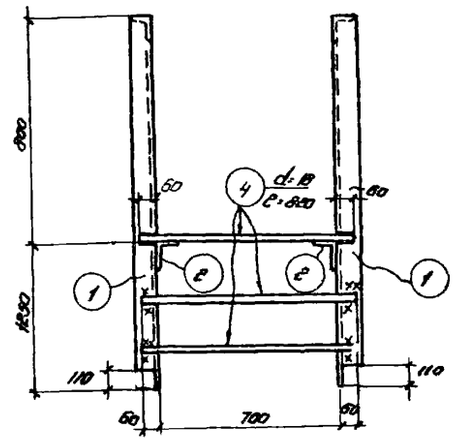

ПО 1-1

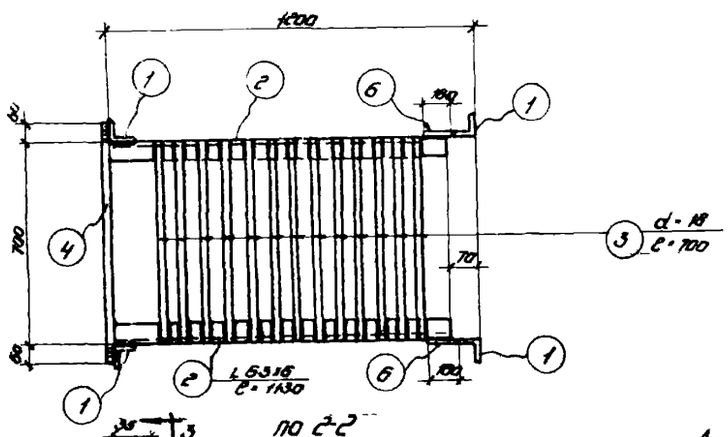

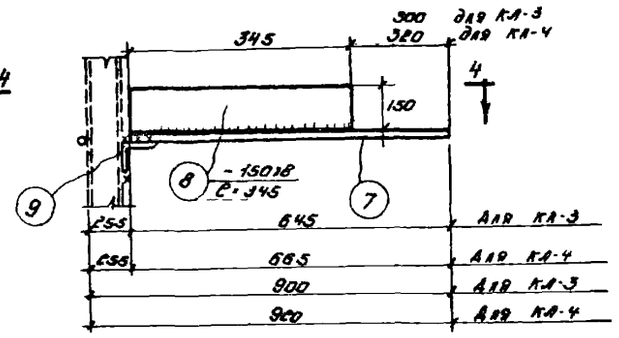

КЛ-3; КЛ-4

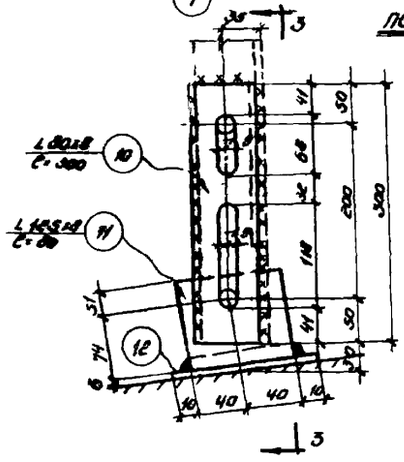

ВП-2

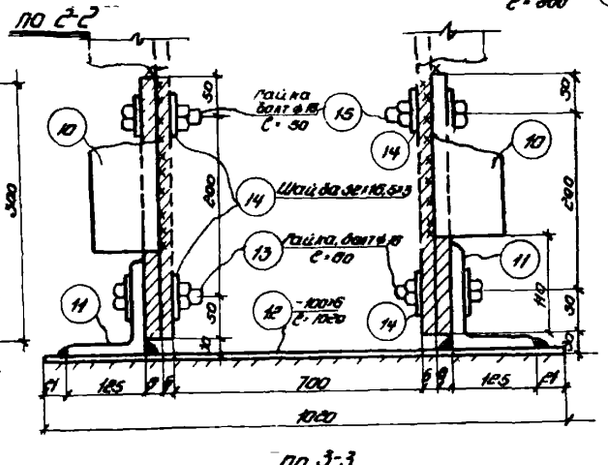

ПО 3-3

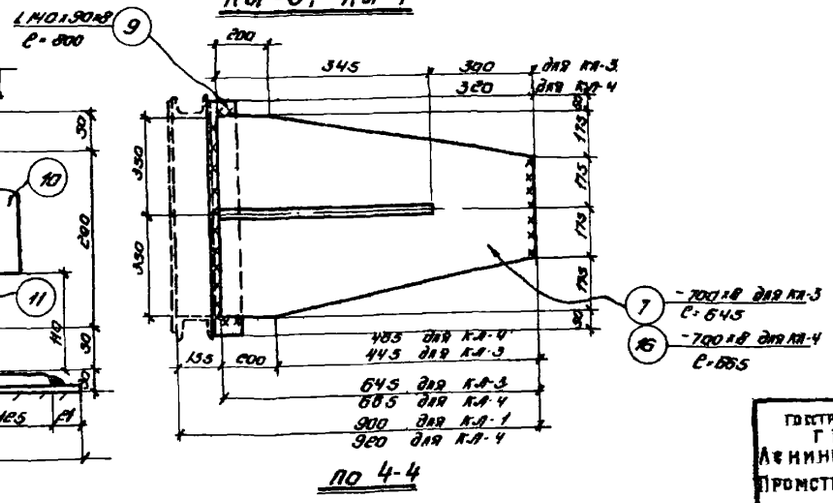

ПО 4-4

Спецификация стали на одну штуку марки

Материал: Сталь Зкп с расчётным сопротивлением R 2100 кг/см²

Марка	№ поз.	Профиль	Длина мм	Количест. т	Количест. н	Вес кг штуки	Вес кг полной марки	Марки	Примечание
ВП-5	1	L 63×6	4330	2	—	25,0	50,0	83	
	2	L 63×6	1130	2	—	6,5	13,0		
	3	d=18	700	13	—	1,4	18,0		
	4	d=18	820	5	—	1,6	8,0		
	5	-70×8	200	2	—	0,9	2,0		
	6	-100×8	180	2	—	1,0	2,0		
КЛ-3	7	-700×8	645	1	—	29,0	29,0	43	
	8	-150×8	345	1	—	3,3	3,0		
	9	L 140×90×8	800	1	—	11,3	11,0		
ВП-2	10	L 80×8	300	2		2,9	5,8	14	
	11	L 125×8	80	2	—	1,2	2,4		
	12	-100×6	1020	1	—	4,8	5,0		
	13	Гайка и болт d=18	50	2	—	0,16	0,3		
	14	Шайба ГОСТ 10906-63	—	4	—	0,014	0,1		
	15	Гайка и болт d=18	30	2		0,16	0,4		
КЛ-4	8	-150×8	345	1	—	3,3	3,0	44	
	9	L 140×90×8	800	1	—	11,3	11,0		
	16	-700×8	685	1	—	29,8	30,0		

Изготовить на одну лестницу ЛСП

Марка	Колич. штук	Вес в кг
ВП-5	1	93
ВП-2	1	14
КЛ-3	1	43
КЛ-4	1	44

Примечание

1. Все швы h=6 мм.

Гл. инж. ин-та	Беляк	
Гл. конст. ин-та	Гл. конст. отд.	Арасский
Зам. нач. ин-та		Суворов
Зам. нач. пр-та		
Проектиров.	Проверил	Проверил
Конструктор	Конструктор	Мовсесов
	Ефимов	
	Ушкин	
	Коллин	
	Коллин	

Госстрой СССР ГПИ Ленинградский Промстройпроект	Чертежи повторного применения	19 63
	Пожарные лестницы производственных зданий	Альбом А-06/63
	ВП-5; ВП-2; КЛ-3; КЛ-4.	Лист 112

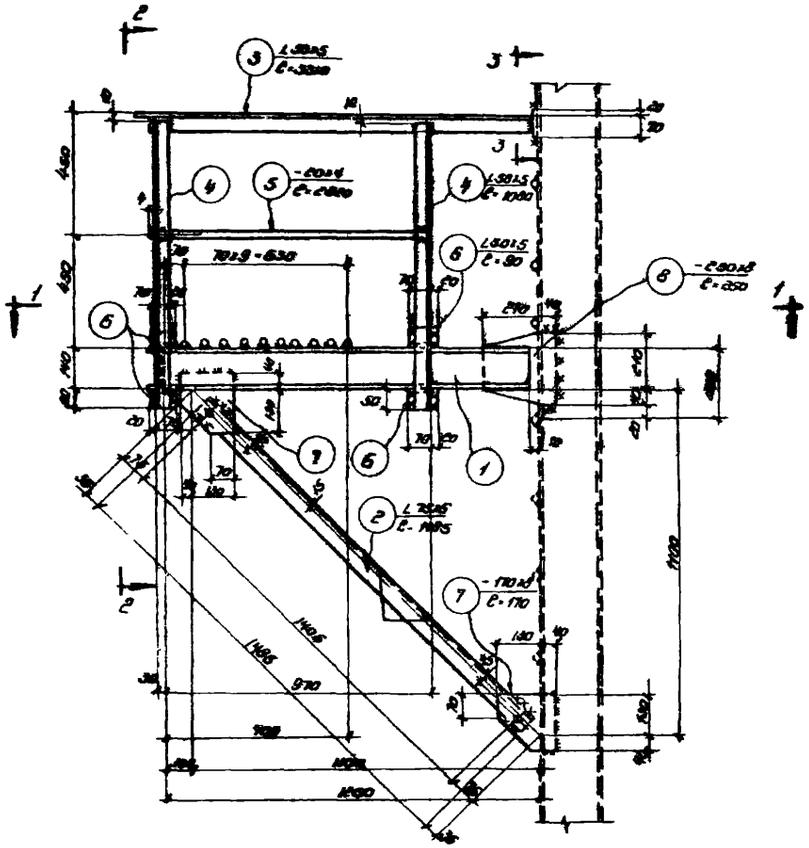

ПЛ-1

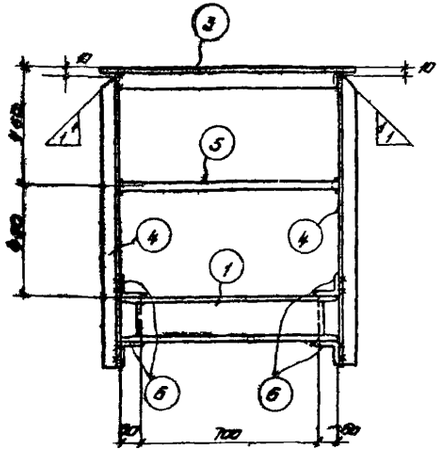

по 2-2

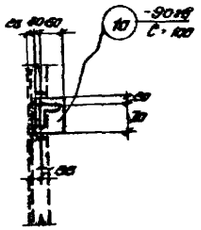

по 3-3

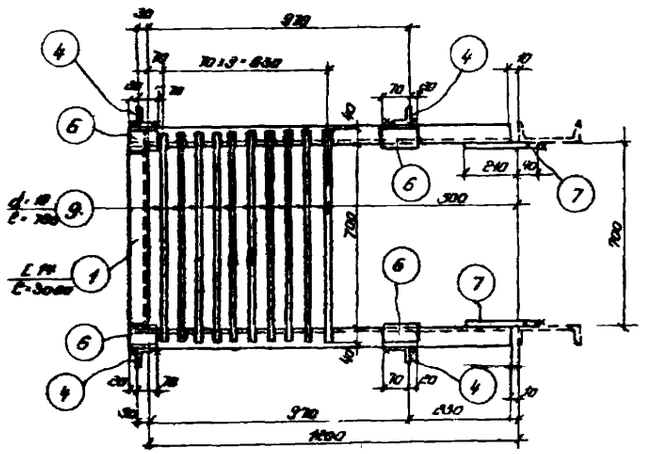

по 1-1

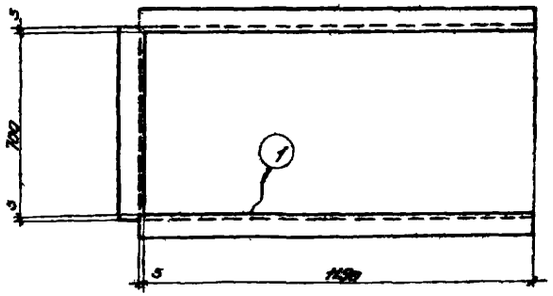

Деталь позиции 1

Спецификация стали на одну штуку марки

Материал: Сталь ВЗкп с расчётным сопротивлением $R = 2100$ кг/см²

Марка	№ поз.	Профиль	Длина мм	Количество т	Количество н	Вес в кг штуки	Вес в кг матера	Вес в кг марки	Примечание
ПЛ-1	1	⊏ 14	3080	1	—	38,0	38,0	124	
	2	∟ 75×6	1485	2	—	10,2	20,0		
	3	∟ 50×5	3310	1	—	12,4	12,0		
	4	∟ 50×5	1080	4	—	4,1	16,0		
	5	−20×4	2820	1	—	1,8	2,0		
	6	∟ 50×5	90	8	—	0,4	3,0		
	7	−170×8	170	4	—	1,9	8,0		
	8	−250×8	250	2	—	4,0	8,0		
	9	d=18	780	10	—	1,60	16,0		
	10	−90×8	100	2	—	0,6	1,0		

Изготовить на одну лестницу ЛСП		
Марка	Кол-во штук	Вес в кг
ПЛ-1	1	124

Примечания:

1. Все швы $h = 6$ мм
2. Все обрезы 40 мм.
3. Все дыры $d = 20$ мм.

Гострой ССР ГПИ Ленинградский Промстройпроект	Чертежи повторного применения	19[illegible] 63
	Пожарные лестницы производственных зданий	А-[illegible]
	ПЛ-1	Лист 113

Зам. инж. ин-та | Нач. экз. отд. | Зав. инж. пр-ва | Проектировщ. | Конструктор | Ефимов | Ивашин | Куплан | Каплан | Маркелова | Зав. конст. отд. | Зав. конст. отд. | Проверил | Белик | Агроскин

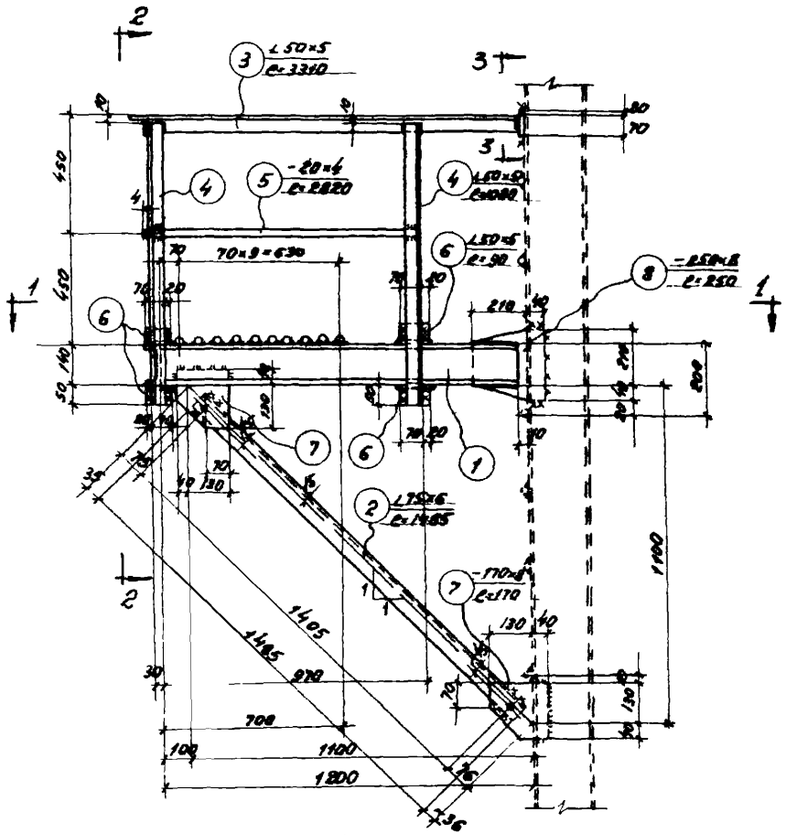

ПП-1

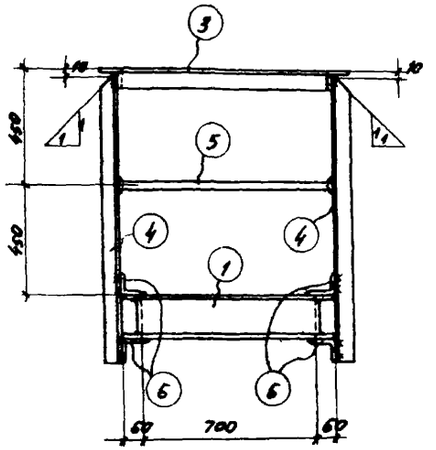

По 2-2

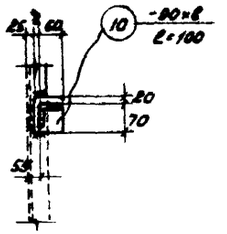

По 3-3

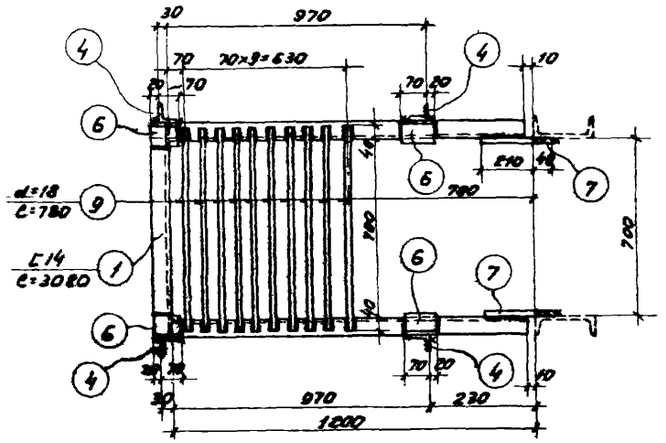

По 1-1

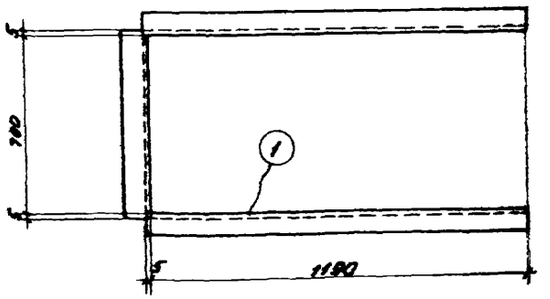

Деталь позиции 1

Спецификация стали на одну штуку марки

Материал: сталь ВЗкп с расчетным сопротивлением R=2100 кг/см²

Марка	№ поз.	Профиль	Длина мм	Количество Т	Количество Н	Вес в кг штуки	Вес в кг номера	Вес в кг марки	Примечание
ПП-1	1	C14	3080	1	—	38.0	38.0	124	
	2	L75×6	1485	2	—	10.2	20.0		
	3	L50×5	3310	1	—	12.4	12.0		
	4	L50×5	1080	4	—	4.1	16.0		
	5	-20×4	2820	1	—	1.8	2.0		
	6	L50×5	90	8	—	0.4	3.0		
	7	-170×8	170	4	—	1.9	8.0		
	8	-250×8	250	2	—	4.0	8.0		
	9	d=18	780	10	—	1.60	16.0		
	10	-90×8	100	2	—	0.6	1.0		

Изготовить на одну лестницу ЛСП

Марка	Кол-во штук	Вес в кг
ПП-1	2	248

Примечания:

1. Все швы h=6 мм.
2. Все обрезы 40 мм.
3. Все дыры d=20 мм.

Гл. инж. ин-та	Ефимов	Гл. конст. ин-та
Нач. тех. отд.	Игошин	Гл. конст. отд.
Гл. инж. пр-та	Каплан	
Проектиров.	Каплан	Проверил
Конструктор	Марсельева	

Белик
Агроскин
Суворова

ГПИ Ленинградский Промстройпроект	Чертежи повторного применения	1963
	Пожарные лестницы производственных зданий	Альбом А-06/63
	ПП-1	Лист 114

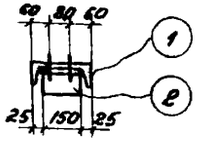

По 2-2

Спецификация стали на одну штуку марки КЛ-20

Материал: сталь Зкп с расчетным сопротивлением R=2100 кг/см²

Марка	№ поз.	Профиль	Длина мм	Количество Т	Количество Н	Вес кг: штуки	Вес кг: Номера	Вес кг: Марки	Примечание
КЛ-20	1	[20	5080	1	—	93.5	94.0	156	
	2	L 90×8	150	2	—	1.6	3.0		
	3	-700×8	1000	1	—	44.8	45.0		
	4	-150×8	345	1	—	3.3	3.0		
	5	L 140×90×8	800	1	—	11.3	11.0		

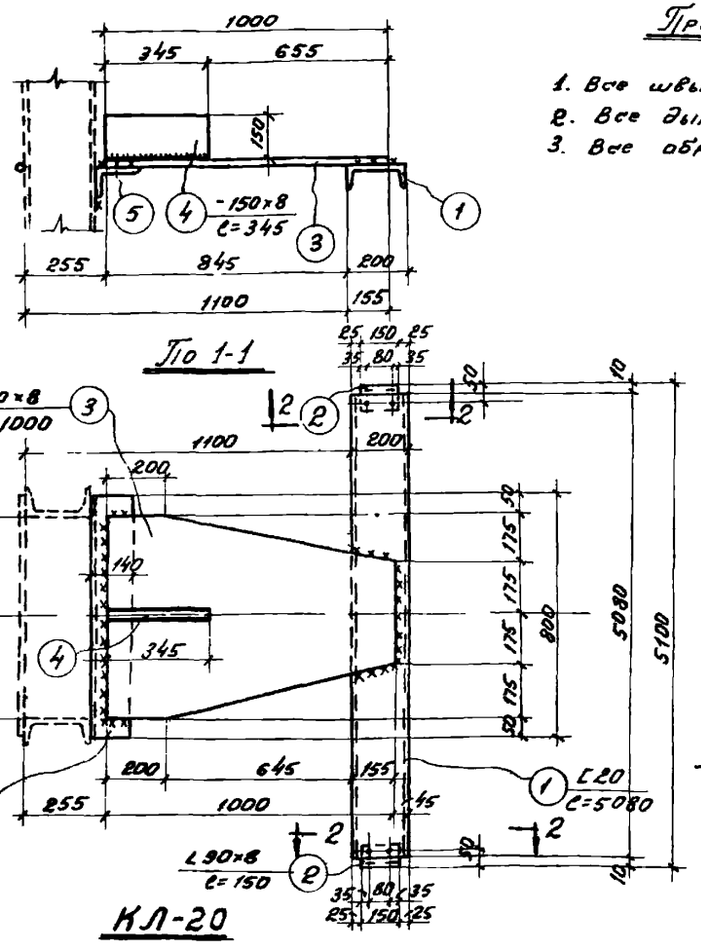

Примечания:

1. Все швы $h=6$ мм
2. Все дыры $d=20$ мм
3. Все обрезы 40 мм

} кроме оговоренных

Госстрой СССР ГПИ Ленинградский Промстройпроект	Чертежи повторного применения	1963 г.	
	Пожарные лестницы производственных зданий	альбом А-06/63	
	Крепление лестницы при установке между колоннами КЛ-20	лист 115	

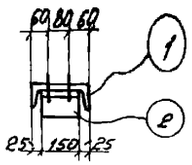

По 2-2

Спецификация стали на одну штуку марки КЛ-15

Материал: сталь Зкп с расчетным сопротивлением R=2100 кг/см²

Марка	№ поз.	Профиль	Длина мм	Количество Т	Количество Н	Вес кг: штуки	Вес кг: Номера	Вес кг: Марки	Примечание
КЛ-15	1	[20	5580	1	—	103.0	103.0	165	
	2	L 90×8	150	2	—	1.6	3.0		
	3	-700×8	1000	1	—	44.8	45.0		
	4	-150×8	345	1	—	3.3	3.0		
	5	L 140×90×8	800	1	—	11.3	11.0		

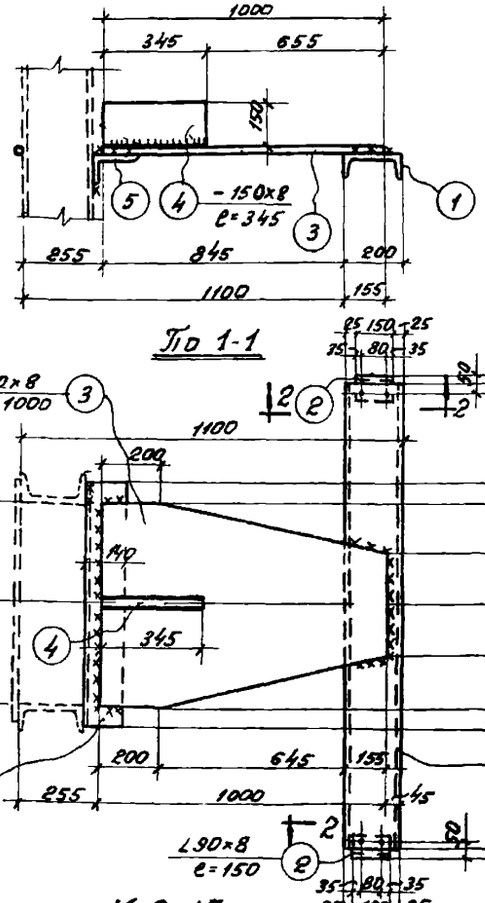

Примечания:

1. Все швы $h=6$ мм
2. Все дыры $d=20$ мм
3. Все обрезы 40 мм

} кроме оговоренных

Госстрой СССР ГПИ Ленинградский Промстройпроект	Чертежи повторного применения	1963 г.	
	Пожарные лестницы производственных зданий	альбом А-06/63	
	Крепление лестницы при установке между колоннами КЛ-15	лист 115	

Гл. инженер проекта Ефимов
Нач. техн. отд. Шевцун
Гл. конструктор проекта Копелян
Проверил Копелян
Конструктор Мо. Кнаббе

Гл. конст. инст. Бонк
Гл. конст. отд. Адовский
Нач. сект. Адаксин
Проверил Адаксин
Конструктор Сидорова

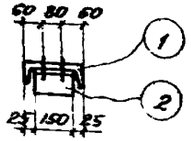

По 2-2

Спецификация стали на одну штуку марки

Материал: сталь Зкп с расчетным сопротивлением R=2100 кг/см²

Марка	№ поз.	Профиль	Длина мм	Количество Т	Количество Н	Вес кг штуки	Вес кг номера	Марки	Примечание
КЛ-21	1	[20	4980	1	–	92.0	92.0	154	
	2	∠ 90×8	150	2	–	1.6	3.0		
	3	-700×8	1000	1	–	44.8	45.0		
	4	-150×8	345	1	–	3.3	3.0		
	5	∠ 140×90×8	800	1	–	14.3	14.0		

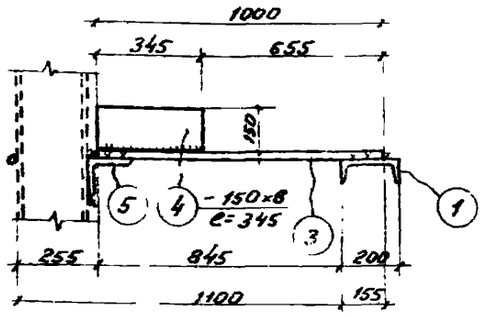

По 1-1

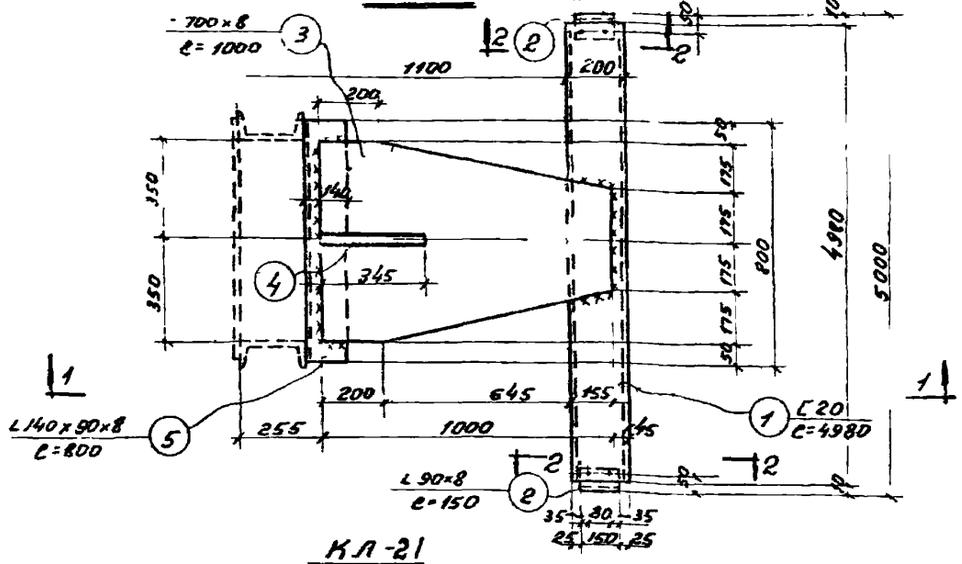

КЛ-21

Примечания:

1. Все швы $h=6$ мм
2. Все дыры $d=20$ мм
3. Все обрезы 40 мм

} кроме оговоренных

Госстрой СССР ГПИ Ленинградский Промстройпроект	Чертежи повторного применения		1963г
	Пожарные лестницы производственных зданий		Альбом А-06/63
	Крепление лестницы при установке между колоннами КЛ-21		Лист 116

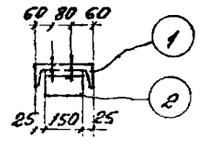

По 2-2

Спецификация стали на одну штуку марки

Материал: сталь Зкп с расчетным сопротивлением R=2100 кг/см²

Марка	№ поз.	Профиль	Длина мм	Количество Т	Количество Н	Вес кг штуки	Вес кг номера	Марки	Примечание
КЛ-16	1	[20	5480	1	–	101.0	101.0	163	
	2	∠ 90×8	150	2	–	1.6	3.0		
	3	-700×8	1000	1	–	44.8	45.0		
	4	-150×8	345	1	–	3.3	3.0		
	5	∠ 140×90×8	800	1	–	11.3	11.0		

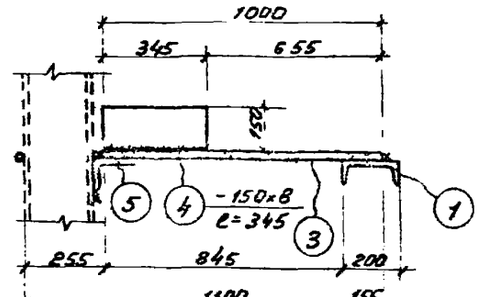

По 1-1

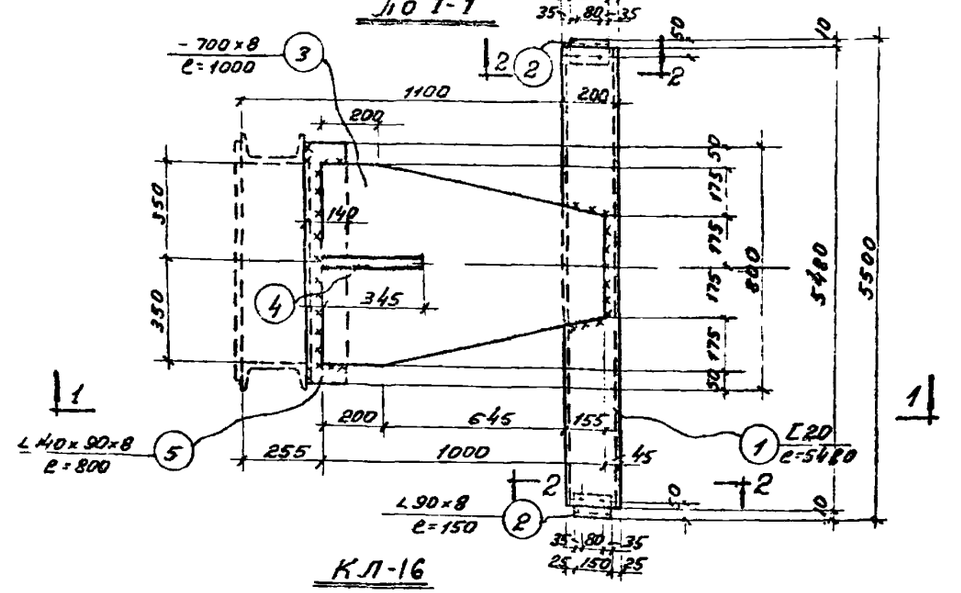

КЛ-16

Примечания:

1. Все швы $h=6$ мм
2. Все дыры $d=20$ мм
3. Все обрезы 40 мм

} кроме оговоренных

Госстрой СССР ГПИ Ленинградский Промстройпроект	Чертежи повторного применения		1963г
	Пожарные лестницы производственных зданий		Альбом А-06/63
	Крепление лестницы при установке между колоннами КЛ-16		Лист 116

Спецификация стали на одну штуку марки

Материал: сталь Зкп с расчетным сопротивлением R=2100 кг/см²

Марка	№ поз.	Профиль	Длина мм	Количество Т	Количество Н	Вес кг штуки	Вес кг номера	Вес кг марки	Примечание
КЛ-22	1	[20	4880	1	–	90.0	90.0	152	
	2	L 90×8	150	2	–	1.6	3.0		
	3	–700×8	1000	1	–	44.8	45.0		
	4	–150×8	345	1	–	3.3	3.0		
	5	L 140×90×8	800	1	–	11.3	11.0		

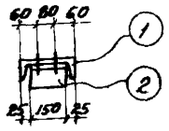

По 2-2

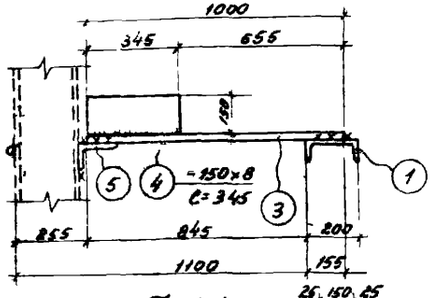

По 1-1

Примечания:

1. Все швы k=6 мм
2. Все дыры d=20 мм
3. Все обрезы 40 мм

кроме оговоренных

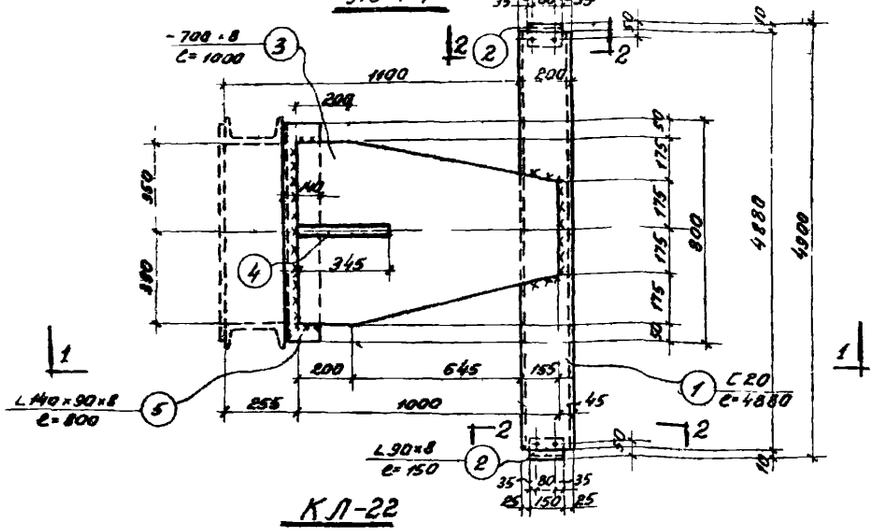

КЛ-22

Госстрой СССР ГПИ Ленинградский Промстройпроект	Чертежи повторного применения	1963г	
	Пожарные лестницы производственных зданий	альбом А-06/63	
	Крепление лестницы при установке между колоннами КЛ-22	лист 117	

Спецификация стали на одну штуку марки

Материал: сталь Зкп с расчетным сопротивлением R=2100 кг/см²

Марка	№ поз.	Профиль	Длина мм	Количество Т	Количество Н	Вес кг штуки	Вес кг номера	Вес кг марки	Примечание
КЛ-17	1	[20	5380	1	–	99.0	99.0	161	
	2	L 90×8	150	2	–	1.6	3.0		
	3	–700×8	1000	1	–	44.8	45.0		
	4	–150×8	345	1	–	3.3	3.0		
	5	L 140×90×8	800	1	–	11.3	11.0		

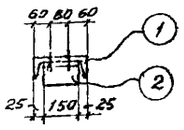

По 2-2

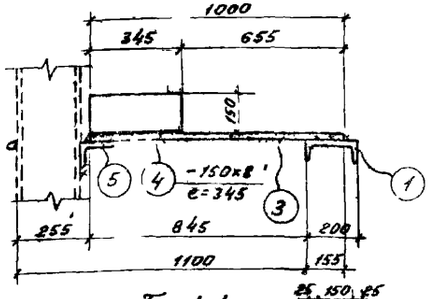

По 1-1

Примечания:

1. Все швы k=6 мм.
2. Все дыры d=20 мм
3. Все обрезы 40 мм

кроме оговоренных

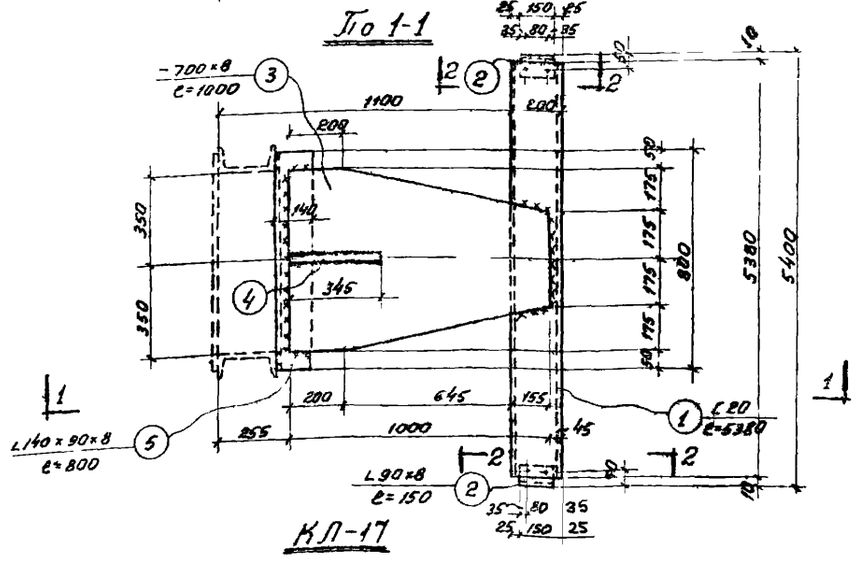

КЛ-17

Госстрой СССР ГПИ Ленинградский Промстройпроект	Чертежи повторного применения	1963г	231
	Пожарные лестницы эксплуатируемых зданий	альбом А 06/63	
	Крепление лестницы при установке между колоннами КЛ-17	лист 117	

Спецификация стали на одну штуку марки

Материал: сталь Ст3кп с расчетным сопротивлением $R = 2100$ кг/см²

Марка	№ поз.	Профиль	Длина мм	Количество Т	Количество Н	Вес кг штуки	Вес кг номера	Марки	Примечание
КЛ-23	1	[20	4780	1	–	68.0	68.0	150	
	2	∠ 90×8	150	2	–	1.6	3.0		
	3	−700×8	1000	1	–	44.8	45.0		
	4	−150×8	345	1	–	3.3	3.0		
	5	∠ 140×90×8	800	1	–	11.3	11.0		

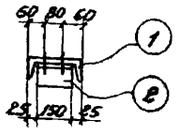

По 2-2

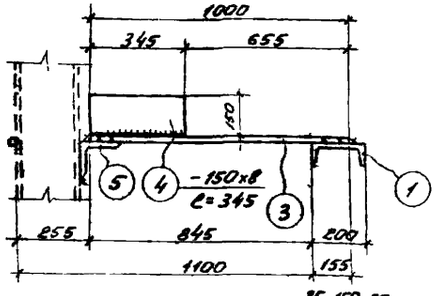

По 1-1

Примечания:

1. Все швы $h = 6$ мм
2. Все дыры $d = 20$ мм
3. Все обрезы 40 мм

кроме оговоренных

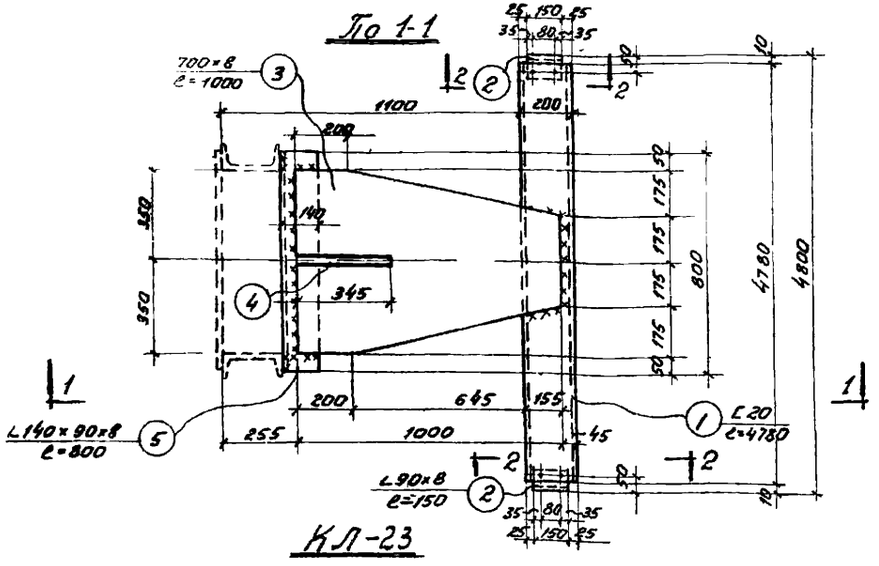

КЛ-23

Госстрой СССР ГПИ Ленинградский Промстройпроект	Чертежи повторного применения	1963г	
	Пожарные лестницы производственных зданий	Объект А-06/63	
	Крепление лестницы при установке между колоннами КЛ-23	Лист 118	

Спецификация стали на одну штуку марки

Материал: сталь Ст3кп с расчетным сопротивлением $R = 2100$ кг/см²

Марка	№ поз.	Профиль	Длина мм	Количество Т	Количество Н	Вес кг штуки	Вес кг номера	Марки	Примечание
КЛ-18	1	[20	5280	1	–	97.0	97.0	159	
	2	∠ 90×8	150	2	–	1.6	3.0		
	3	−700×8	1000	1	–	44.8	45.0		
	4	−150×8	345	1	–	3.3	3.0		
	5	∠ 140×90×8	800	1	–	11.3	11.0		

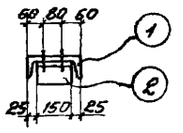

По 2-2

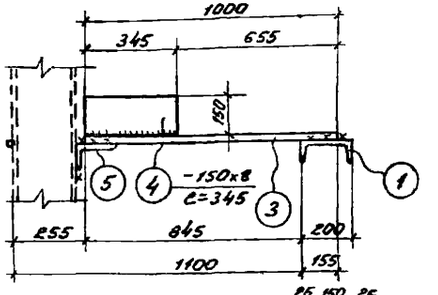

По 1-1

Примечания:

1. Все швы $h = 6$ мм
2. Все дыры $d = 20$ мм
3. Все обрезы 40 мм

кроме оговоренных

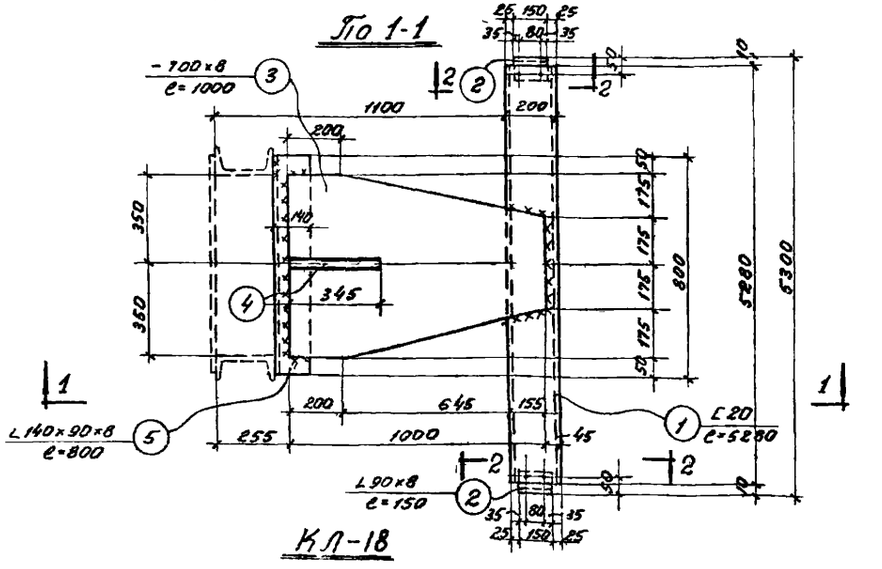

КЛ-18

Госстрой СССР ГПИ Ленинградский Промстройпроект	Чертежи повторного применения	1963г	
	Пожарные лестницы производственных зданий	Объект А-06/63	
	Крепление лестницы при установке между колоннами КЛ-18	Лист 118	

Гл. инж. пр-та	Рубин		
Нач. техн. отд.	Ефимов		
Гл. инж. пр-та	Ицкович		
Проектировал	Колбин		
Конструктив. ЖБК	Маркелова		
Гл. конструктор	Беляк		
Гл. констр. отд.	Алексеев		

Спецификация стали на одну штуку марки

Материал: сталь Ст3кп с расчетным сопротивлением $R = 2100\ кг/см^2$

Марка	№ поз.	Профиль	Длина мм	Количество Т	Количество Н	Вес кг штуки	Вес кг номера	Вес кг марки	Примечание
КЛ-24	1	[20	4680	1	—	86.0	86.0	148	
	2	∠ 90×8	150	2	—	1.6	3.0		
	3	-700×8	1000	1	—	44.8	45.0		
	4	-150×8	345	1	—	3.3	3.0		
	5	∠ 140×90×8	800	1	—	11.3	11.0		

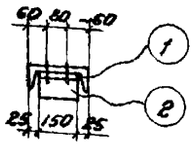

По 2-2

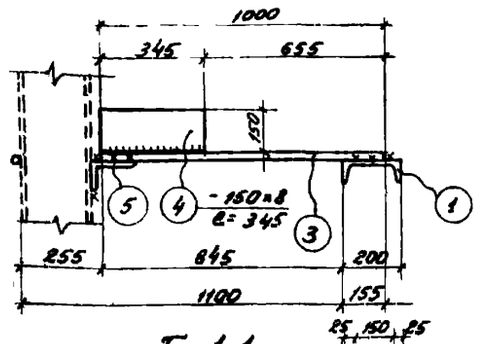

По 1-1

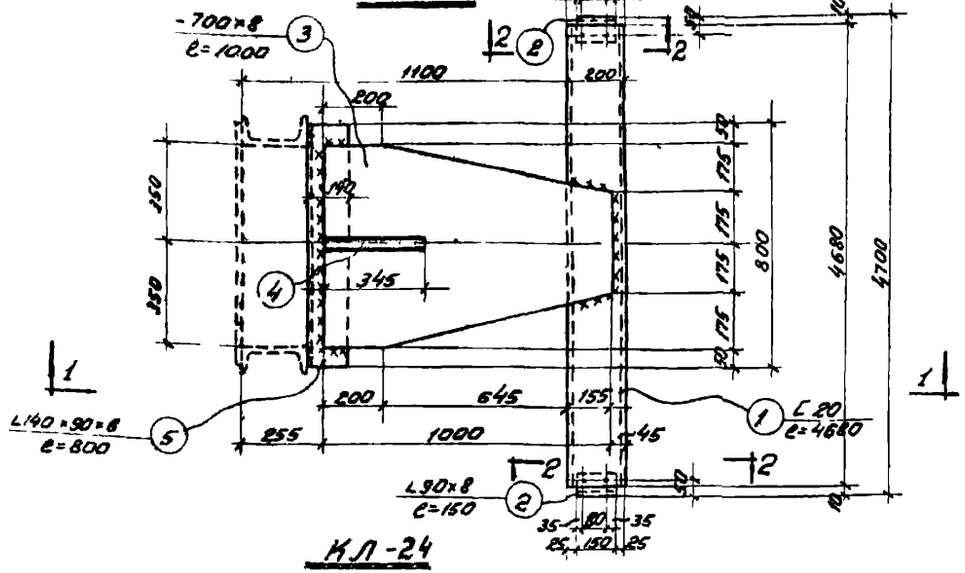

КЛ-24

Примечания:

1. Все швы $h = 6$ мм
2. Все дыры $d = 20$ мм
3. Все обрезы 40 мм

кроме оговоренных

Госстрой СССР	Чертежи повторного применения	1963г
ГПИ Ленинградский Промстройпроект	Пожарные лестницы производственных зданий	Объект А-06/63
	Крепление лестницы при установке между колоннами КЛ-24	Лист 119

Спецификация стали на одну штуку марки

Материал: сталь Ст3кп с расчетным сопротивлением $R = 2100\ кг/см^2$

Марка	№ поз.	Профиль	Длина мм	Количество Т	Количество Н	Вес кг штуки	Вес кг номера	Вес кг марки	Примечание
КЛ-19	1	[20	5180	1	—	95.4	95.0	157	
	2	∠ 90×8	150	2	—	1.6	3.0		
	3	-700×8	1000	1	—	44.8	45.0		
	4	-150×8	345	1	—	3.3	3.0		
	5	∠ 140×90×8	800	1	—	11.3	11.0		

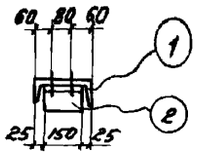

По 2-2

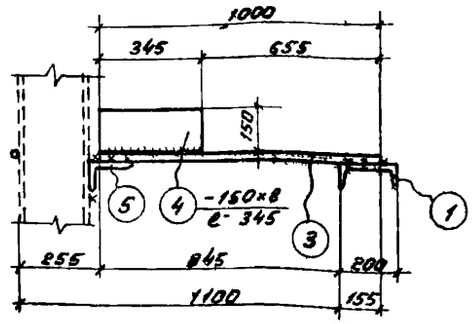

По 1-1

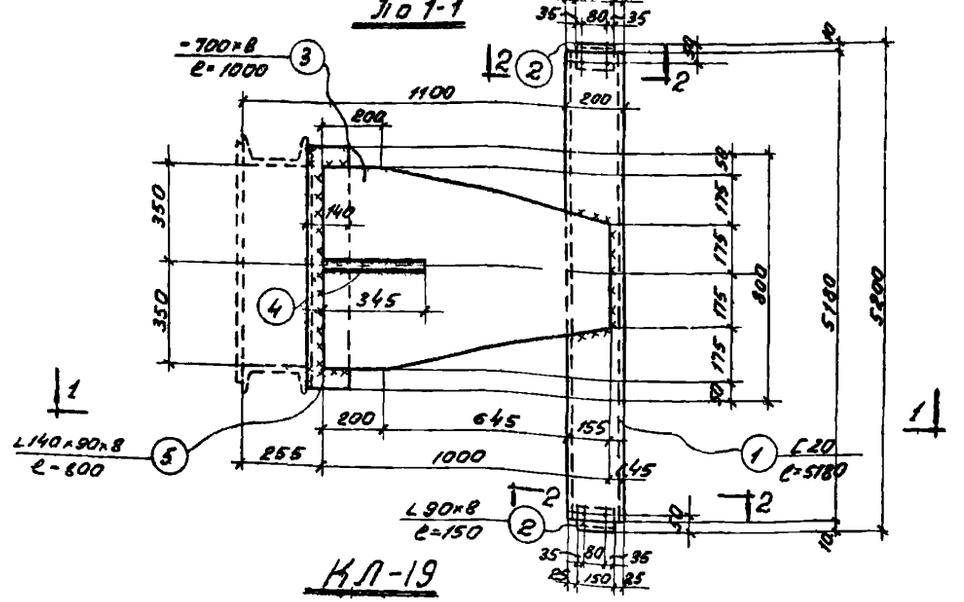

КЛ-19

Примечания:

1. Все швы $h = 6$ мм,
2. Все дыры $d = 20$ мм
3. Все обрезы 40 мм

кроме оговоренных

Госстрой СССР	Чертежи повторного применения	1963г 4/IX
ГПИ Ленинградский Промстройпроект	Пожарные лестницы производственных зданий	Объект А-06/63
	Крепление лестницы при установке между колоннами КЛ-19	Лист 119

Инв. № подл. | Подпись и дата | Взам. инв. № | Инв. № дубл. | Подпись и дата

Гл. конструктор Ефимов
Гл. инженер отд. Усольцев
Колпин
Маркелова
Проверил Сухоруков
Н.контр. Аросьян
Гл. инж. проекта Белик

Спецификация стали на одну штуку марки

Материал: сталь Зкп с расчетным сопротивлением R=2100 кг/см²

Марка	№ поз.	Профиль	Длина мм	Количество Т	Количество Н	Вес кг штуки	Вес кг номера	Марки	Примечание
КЛ-10	1	[20	5080	1	—	93.5	94.0	170	
	2	L 90×8	150	2	—	1.6	3.0		
	3	-700×8	1250	1	—	56.0	56.0		
	4	-150×8	595	1	—	5.6	6.0		
	5	L 140×90×8	800	1	—	11.3	11.0		

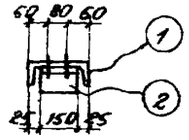

По 2-2

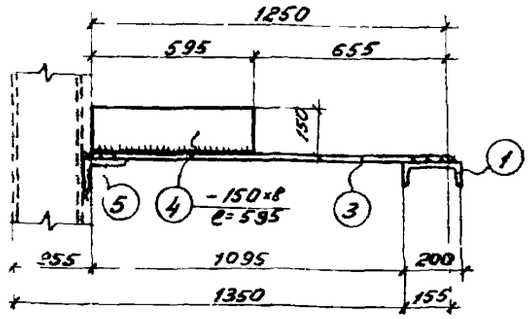

По 1-1

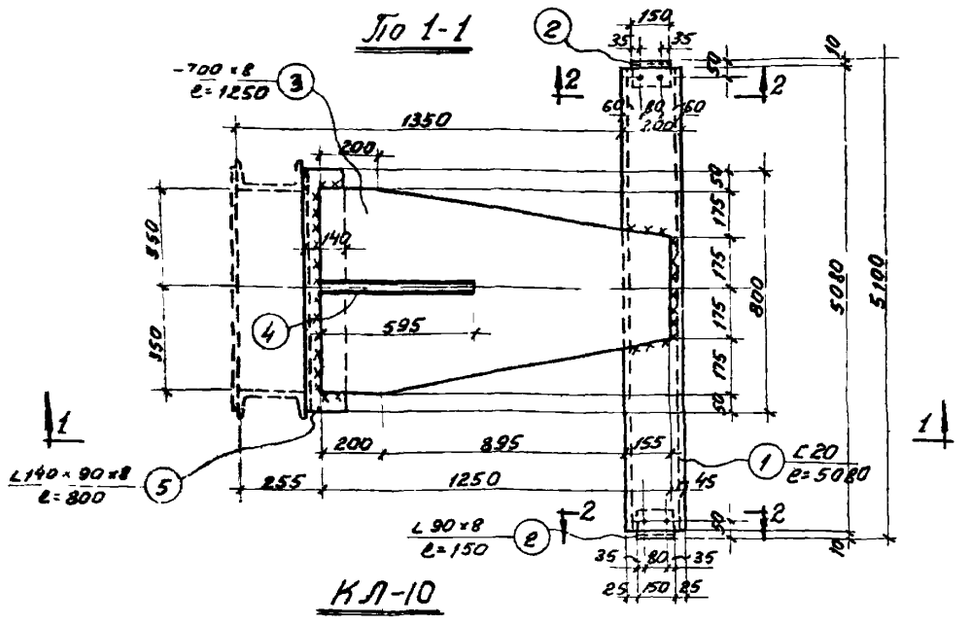

КЛ-10

Примечания:

1. Все швы h=6 мм
2. Все дыры d=20 мм
3. Все обрезы 40 мм

кроме оговоренных

Госстрой СССР ГПИ Ленинградский Промстройпроект	Чертежи повторного применения	1963 г	
	Пожарные лестницы производственных зданий	Объект А-06/63	
	Крепление лестницы при установке между колоннами КЛ-10	Лист 120	

Гл. инж. мастер Ленинградского отд. Промстройпроекта Ю.Н. Шмидт
Гл. инж. проекта Ю.Н. Шмидт
Проектировал А.Н. Шмидт 1963
Начальник отдела Н.Н. Шмидт
Гл. специалист Н.Н. Шмидт
Руководитель группы Н.Н. Шмидт
Проверил Н.Н. Шмидт
Составил Н.Н. Шмидт

Спецификация стали на одну штуку марки

Материал: сталь Зкп с расчетным сопротивлением R=2100 кг/см²

Марка	№ поз.	Профиль	Длина мм	Количество Т	Количество Н	Вес кг штуки	Вес кг номера	Марки	Примечание
КЛ-5	1	[20	5580	1	—	103.0	103.0	179	
	2	L 90×8	150	2	—	1.6	3.0		
	3	-700×8	1250	1	—	56.0	56.0		
	4	-150×8	595	1	—	5.6	6.0		
	5	L 140×90×8	800	1	—	11.3	11.0		

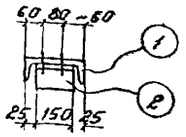

По 2-2

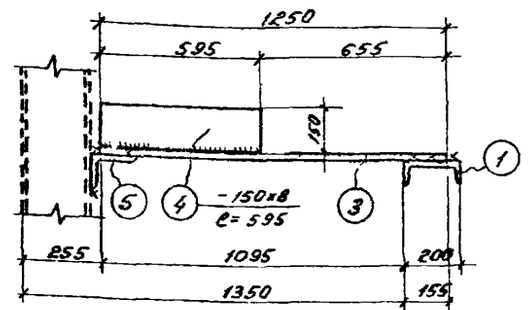

По 1-1

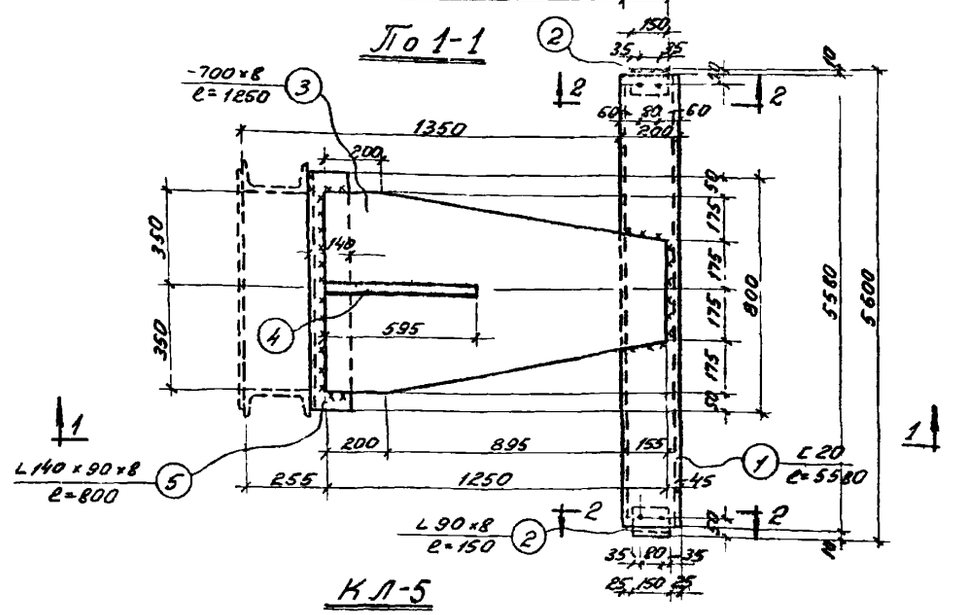

КЛ-5

Примечания:

1. Все швы h=6 мм
2. Все дыры d=20 мм
3. Все обрезы 40 мм

кроме оговоренных

Госстрой СССР ГПИ Ленинградский Промстройпроект	Чертежи повторного применения	1963 г	
	Пожарные лестницы производственных зданий	Объект А-06/63	
	Крепление лестницы при установке между колоннами КЛ-5	Лист 120	

Спецификация стали на одну штуку марки

Материал: сталь Зкп с расчетным сопротивлением R = 2100 кг/см²

Марка	№ поз.	Профиль	Длина мм	Количество Т	Количество Н	Вес кг штуки	Вес кг Номера	Вес кг Марки	Примечание
КЛ-11	1	[20	4980	1	—	92.0	92.0	168	
	2	L 90×8	150	2	—	1.6	3.0		
	3	-700×8	1250	1	—	56.0	56.0		
	4	-150×8	595	1	—	5.6	6.0		
	5	L 140×90×8	800	1	—	11.3	11.0		

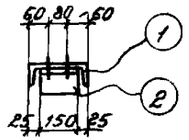

По 2-2

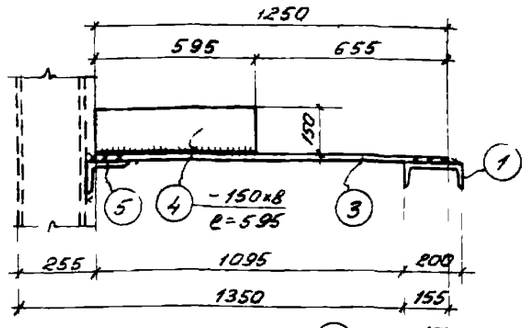

По 1-1

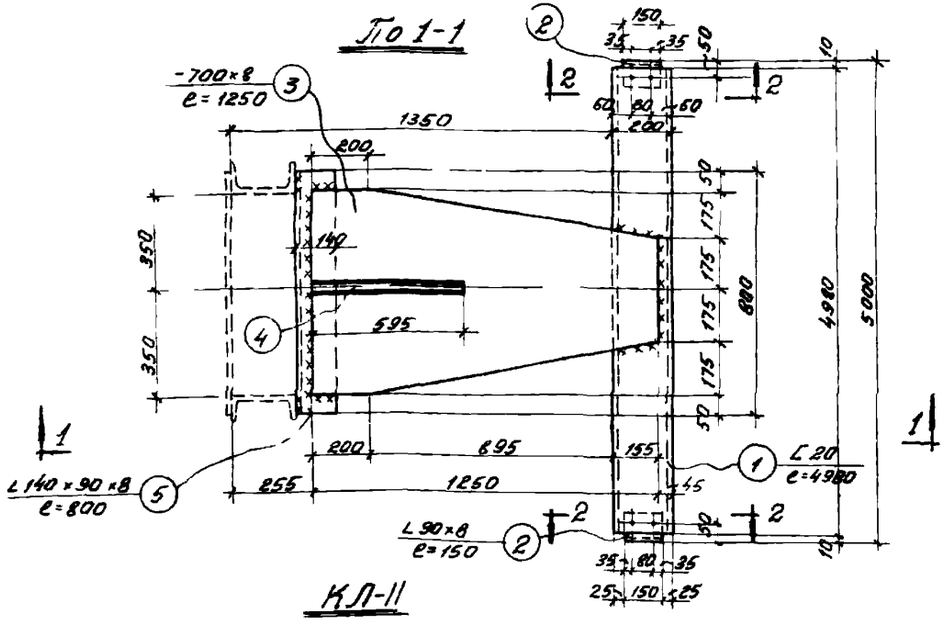

КЛ-11

Примечания:

1. Все швы h=6 мм
2. Все дыры d=20 мм
3. Все обрезы 40 мм

} кроме оговоренных

Госстрой СССР ГПИ Ленинградский Промстройпроект	Чертежи повторного применения	1963г	
	Пожарные лестницы производственных зданий	Объект А-06/63	
	Крепление лестницы при установке между колоннами КЛ-11	Лист 121	

Спецификация стали на одну штуку марки

Материал: сталь Зкп с расчетным сопротивлением R = 2100 кг/см²

Марка	№ поз.	Профиль	Длина мм	Количество Т	Количество Н	Вес кг штуки	Вес кг Номера	Вес кг Марки	Примечание
КЛ-6	1	[20	5480	1	—	101.0	101.0	177	
	2	L 90×8	150	2	—	1.6	3.0		
	3	-700×8	1250	1	—	56.0	56.0		
	4	-150×8	595	1	—	5.6	6.0		
	5	L 140×90×8	800	1	—	11.3	11.0		

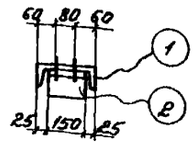

По 2-2

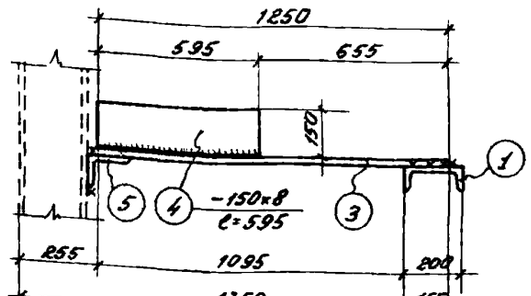

По 1-1

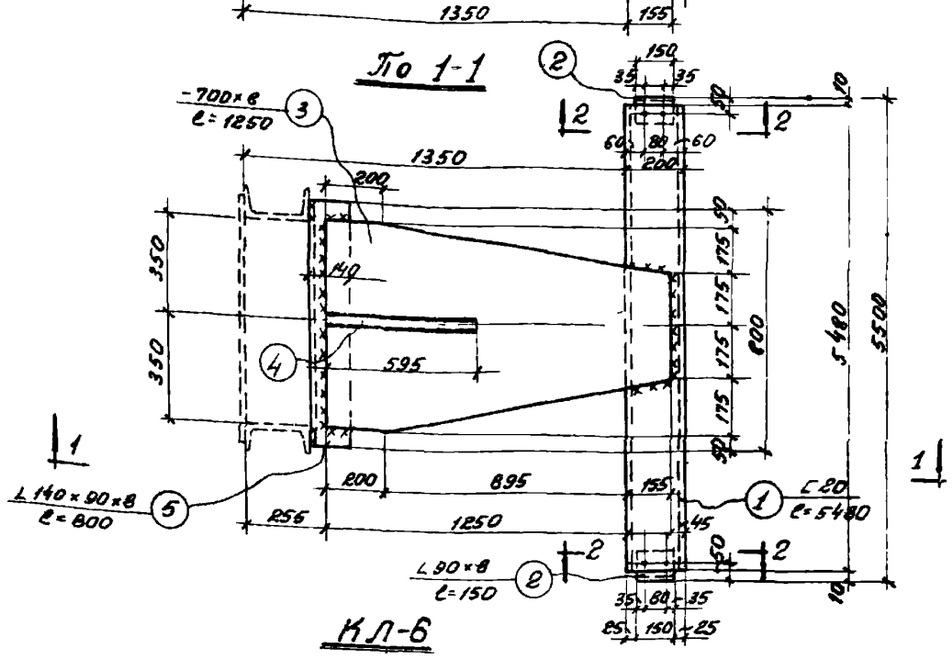

КЛ-6

Примечания:

1. Все швы h=6 мм
2. Все дыры d=20 мм
3. Все обрезы 40 мм

} кроме оговоренных

Госстрой СССР ГПИ Ленинградский Промстройпроект	Чертежи повторного применения	1963г	
	Пожарные лестницы производственных зданий	Объект А-06/63	
	Крепление лестницы при установке между колоннами КЛ-6	Лист 121	

Спецификация стали на одну штуку марки

Материал: сталь 3кп с расчетным сопротивлением R=2100 кг/см²

Марка	№ поз.	Профиль	Длина мм	Количество Т	Количество Н	Вес кг штуки	Вес кг номера	Марки	Примечание
КЛ-12	1	∠20	4880	1	—	90.0	90.0	166	
	2	∠90×8	150	2	—	1.6	3.0		
	3	-700×8	1250	1	—	56.0	56.0		
	4	-150×8	595	1	—	5.6	6.0		
	5	∠140×90×8	800	1	—	11.3	11.0		

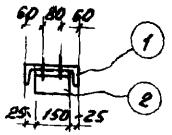

По 2-2

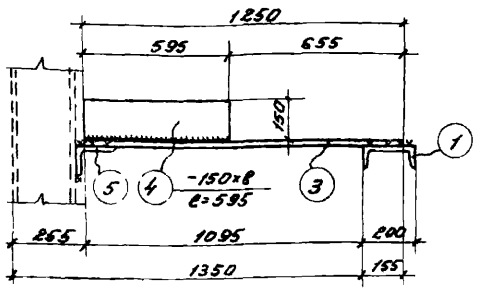

По 1-1

Примечания:

1. Все швы h=6мм
2. Все дыры d=20мм
3. Все обрезы 40мм

кроме оговоренных

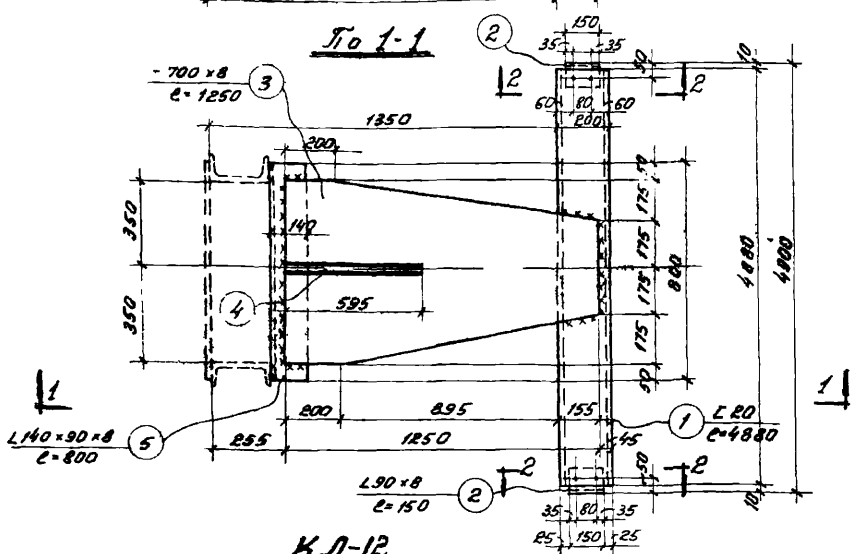

КЛ-12

Гл. инженер проекта	Ершов	Гл. конст. инж.	Ершов	Гл. конст. отд.	Ройзенд	Гл. архитектор	Аврорский	Гл. инженер проекта	Соколов	
Нач. тех. отд.	Ершов	Гл. инженер-проектировщик	Кевлен	Конструктор	Кевлен	Проверил	Маркелова			

Госстрой СССР ГПИ Ленинградский Промстройпроект	Чертежи повторного применения	1963г	
	Пожарные лестницы производственных зданий	объект А-06/63	
	Крепление лестницы при установке между колоннами КЛ-12	лист 122	

Спецификация стали на одну штуку марки

Материал: сталь 3кп с расчетным сопротивлением R=2100 кг/см²

Марка	№ поз.	Профиль	Длина мм	Количество Т	Количество Н	Вес кг штуки	Вес кг номера	Марки	Примечание
КЛ-7	1	∠20	5380	1	—	99.0	99.0	175	
	2	∠90×8	150	2	—	1.6	3.0		
	3	-700×8	1250	1	—	56.0	56.0		
	4	-150×8	595	1	—	5.6	6.0		
	5	∠140×90×8	800	1	—	11.3	11.0		

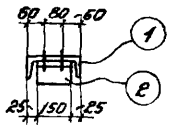

По 2-2

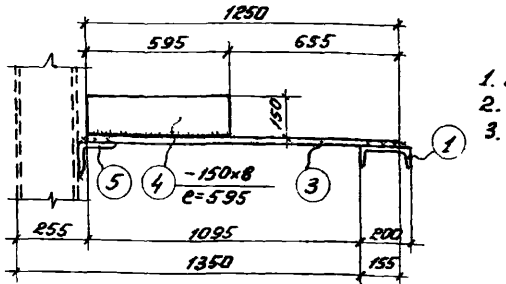

По 1-1

Примечания:

1. Все швы h=6мм
2. Все дыры d=20мм
3. Все обрезы 40мм

кроме оговоренных

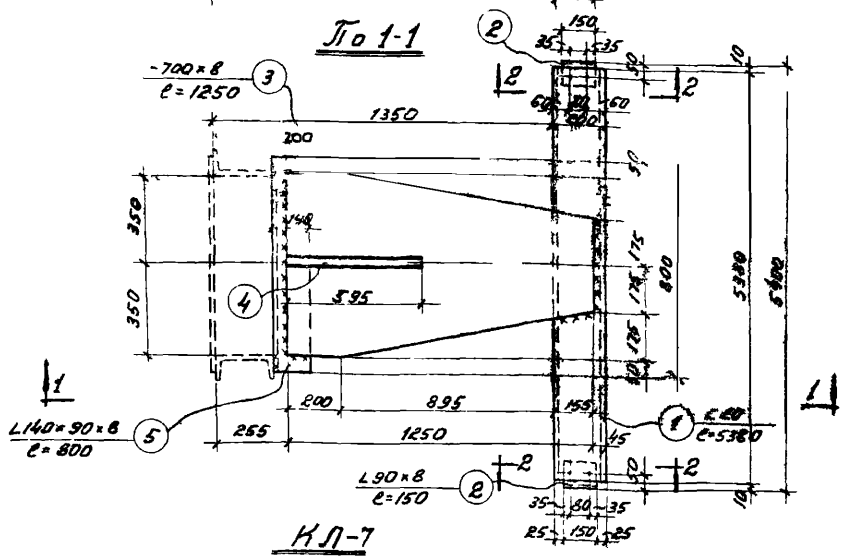

КЛ-7

Госстрой СССР ГПИ Ленинградский Промстройпроект	Чертежи повторного применения	1963г	23/XII
	Пожарные лестницы производственных зданий	объект А-06/63	
	Крепление лестницы при установке между колоннами КЛ-7	лист 122	

Спецификация стали на одну штуку марки

Материал: сталь Ст3кп с расчетным сопротивлением R=2100 кг/см²

Марка	№ поз.	Профиль	Длина мм	Количество Т	Количество Н	Вес кг штуки	Вес кг номера	Марка	Примечание
КЛ-13	1	[20	4780	1	—	88.0	88.0	164	
	2	L 90×8	150	2	—	1.6	3.0		
	3	-700×8	1250	1	—	56.0	56.0		
	4	-150×8	595	1	—	5.6	6.0		
	5	L 140×90×8	800	1	—	11.3	11.0		

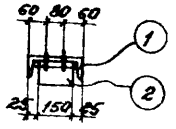

По 2-2

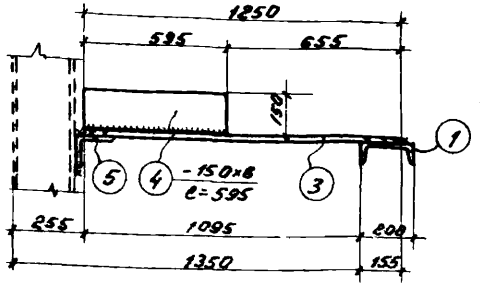

По 1-1

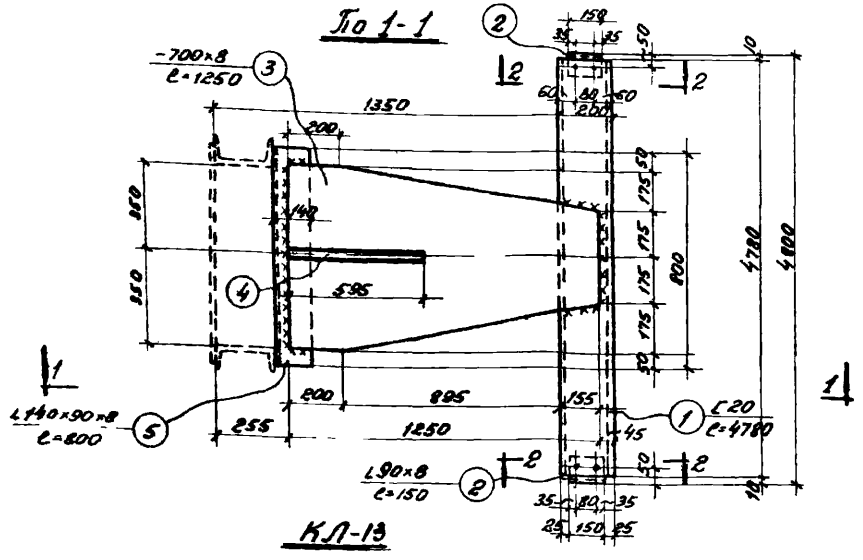

КЛ-13

Примечания:

1. Все швы $h=6$ мм
2. Все дыры $d=20$ мм
3. Все обрезы 40 мм

кроме оговоренных

Госстрой СССР	Чертежи повторного применения	1963г
ГПИ Ленинградский Промстройпроект	Пожарные лестницы производственных зданий	Альбом А-06/63
	Крепление лестницы при установке между колоннами КЛ-13	Лист 123

Спецификация стали на одну штуку марки

Материал: сталь Ст3кп с расчетным сопротивлением R=2100 кг/см²

Марка	№ поз.	Профиль	Длина мм	Количество Т	Количество Н	Вес кг штуки	Вес кг номера	Марка	Примечание
КЛ-8	1	[20	5280	1	—	97.0	97.0	173	
	2	L 90×8	150	2	—	1.6	3.0		
	3	-700×8	1250	1	—	56.0	56.0		
	4	-150×8	595	1	—	5.6	6.0		
	5	L 140×90×8	800	1	—	11.3	11.0		

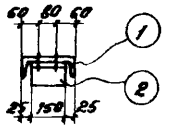

По 2-2

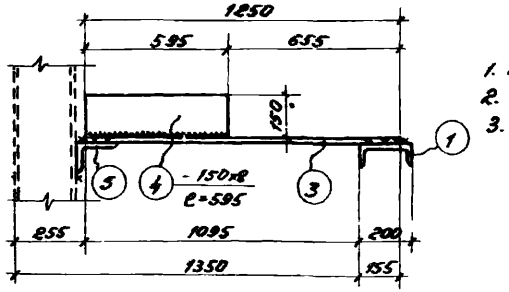

По 1-1

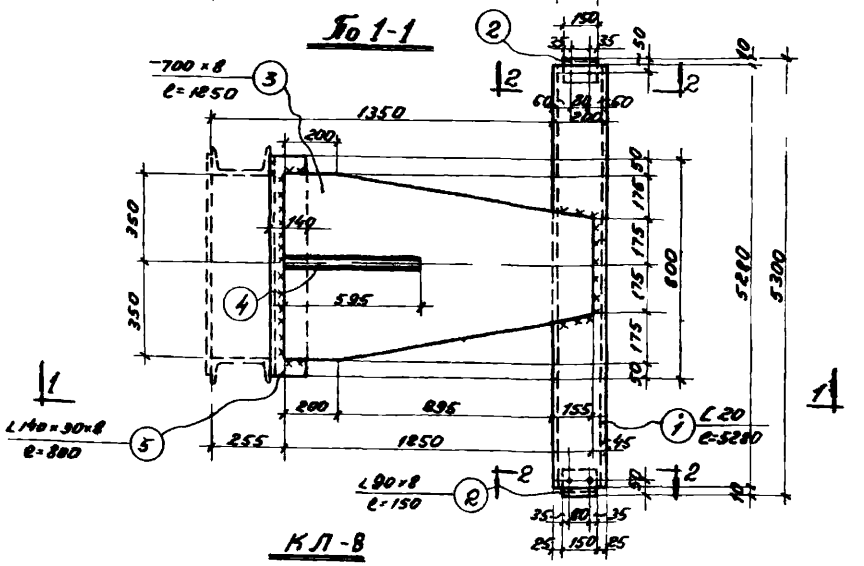

КЛ-8

Примечания:

1. Все швы $h=6$ мм
2. Все дыры $d=20$ мм
3. Все обрезы 40 мм

кроме оговоренных

Госстрой СССР	Чертежи повторного применения	1963г
ГПИ Ленинградский Промстройпроект	Пожарные лестницы производственных зданий	Альбом А-06/63
	Крепление лестницы при установке между колоннами КЛ-8	Лист 123

Гл. инженер проекта — Гринев
Нач. отд. — Сидоров
Гл. конструктор — Калинин
Гл. конструктор проекта — Колин
Руководитель — Маркелов
Конструктор — —

Взам. инв. № | Подпись и дата | Инв. № подл. | Изм. | Кол. уч. | Лист | № док. | Подпись | Дата

Спецификация стали на одну штуку марки

Материал: сталь Зкп с расчетным сопротивлением R=2100 кг/см²

Марка	№ поз.	Профиль	Длина мм	Количество Т	Количество Н	Вес кг штуки	Вес кг номера	Вес кг марки	Примечание
КЛ-14	1	[20	4680	1	—	86.0	86.0	16г	
	2	L 90×8	150	2	—	1.6	3.0		
	3	-700×8	1250	1	—	56.0	56.0		
	4	-150×8	595	1	—	5.6	6.0		
	5	L 140×90×8	800	1	—	11.3	11.0		

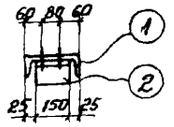

По 2-2

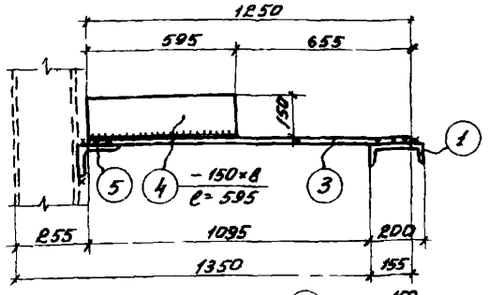

По 1-1

Примечания:

1. Все швы h=6 мм
2. Все дыры d=20 мм
3. Все обрезы 40 мм

кроме оговоренных

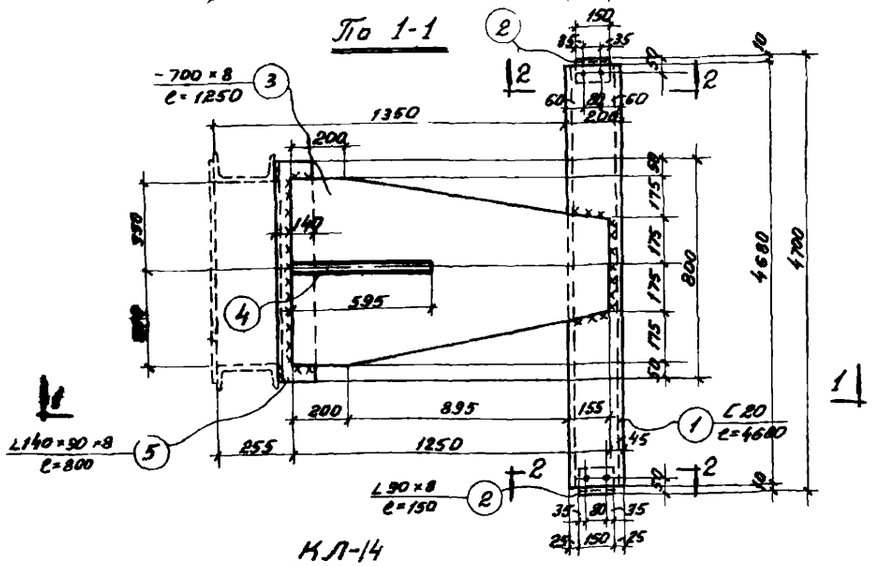

КЛ-14

Гипростройиндустрия
Ленинградское отделение
Гипростройиндустрия
Гипростройиндустрия
Гипростройиндустрия

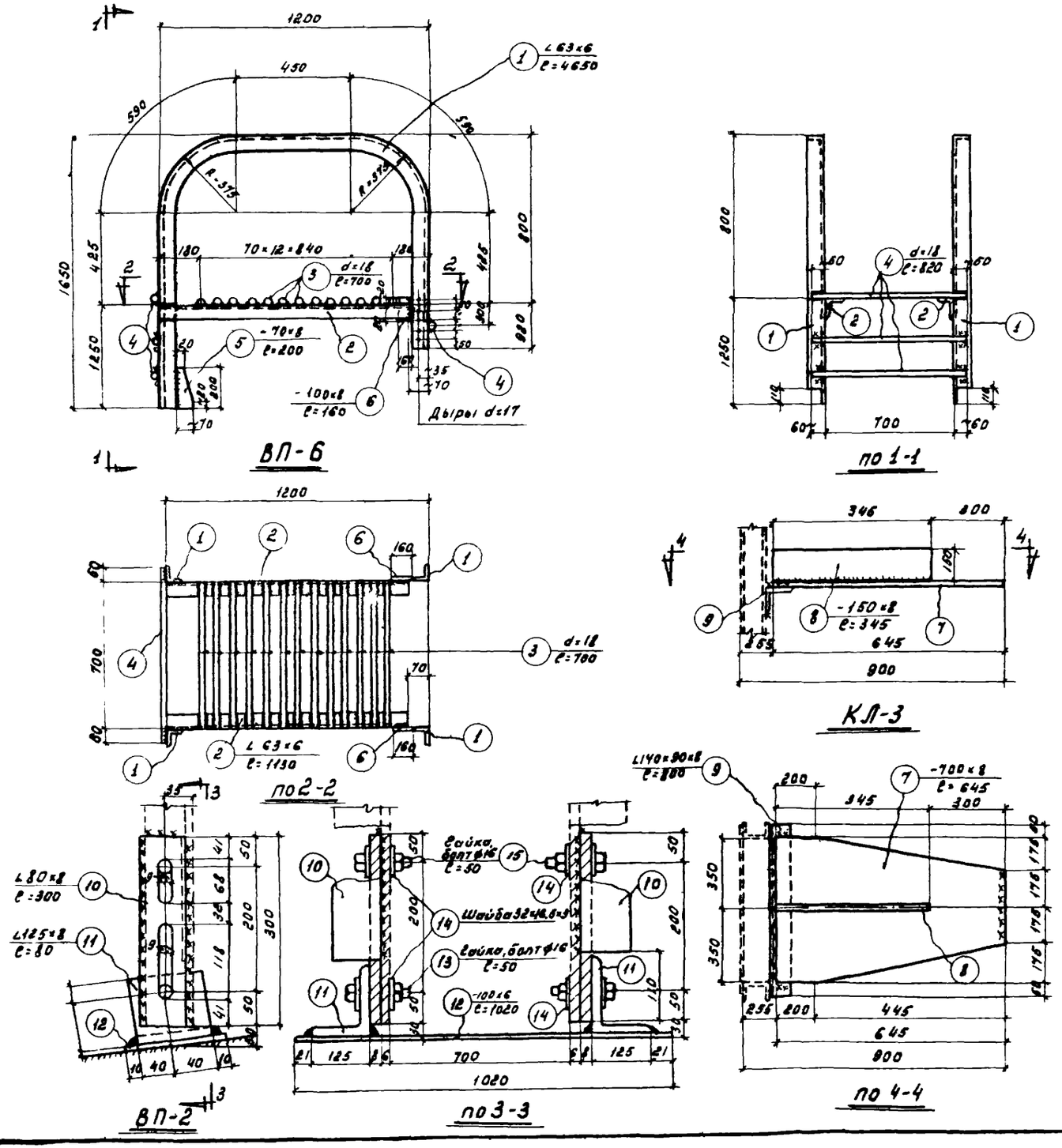

Спецификация стали на одну штуку марки

Материал: сталь 3кп с расчетным сопротивлением R=2100кг/см²

Марка	Nн поз.	Профиль	Длина	Количество Т	Количество Н	Вес кг Штуки	Вес кг Номера	Вес кг Марки	Примечание
ВП-6	1	L63×6	4650	2	—	26.6	53.0	94	
	2	L63×6	1130	2	—	6.5	13.0		
	3	d=18	700	13	—	1.4	18.0		
	4	d=18	820	4	—	1.6	6.0		
	5	-70×8	200	2	—	0.9	2.0		
	6	-100×8	160	2	—	1.0	2.0		
КЛ-3	7	-700×8	645	1	—	29.0	29.0	43	
	8	-150×8	345	1	—	3.3	3.0		
	9	L140×90×8	800	1	—	11.3	11.0		
ВП-2	10	L80×8	300	2	—	2.9	5.8	14	
	11	L125×8	80	2	—	1.2	2.4		
	12	-100×6	1020	1	—	4.8	5.0		
	13	Гайка и болт d=16	60	2	—	0.16	0.3		
	14	Шайба 32×16.5×3	—	4	—	0.014	0.1		
	15	Гайка и болт d=16	50	2		0.16	0.4		

Изготовить на одну лестницу ЛСП

Марка	Кол-во штук	Вес в кг
ВП-6	1	94
ВП-2	1	14
КЛ-3	1	43

Примечание:

1. Все швы h=6мм.

Госстрой СССР ГПИ Ленинградский Промстройпроект	Чертежи повторного применения	19 63
	Пожарные лестницы производственных зданий.	А-06/63
	ВП-6; ВП-2; КЛ-3.	125

Гл. инж. ин-та — Ефимов; Нач. тех. отд. — Игошин; Гл. инж. пр-та — Каплан; Проектиров. — Каплан; Конструктор — Маркелова; Гл. конст. ин-та — Белик; Гл. конст. отд. — Агроскин

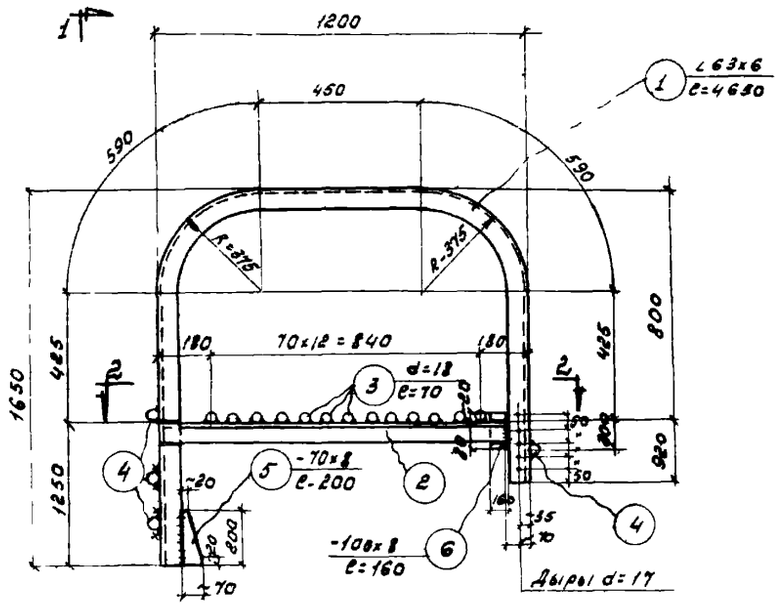

ВП-6

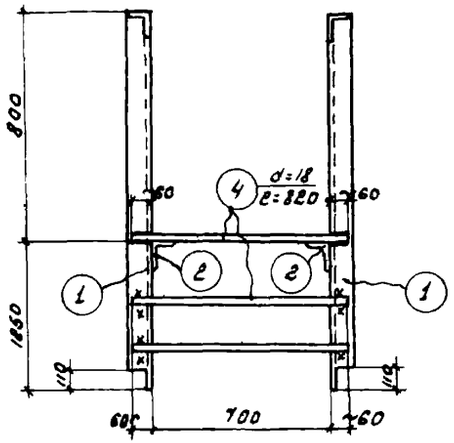

по 1-1

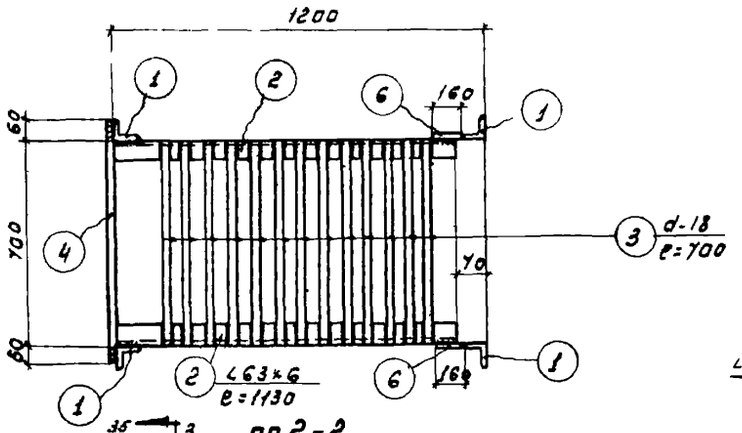

по 2-2

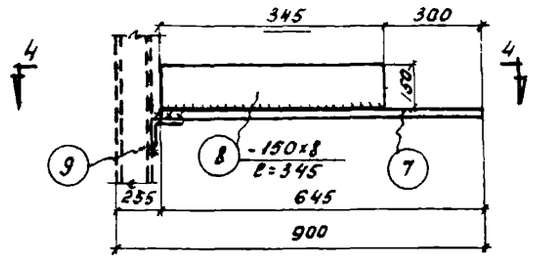

КЛ-3

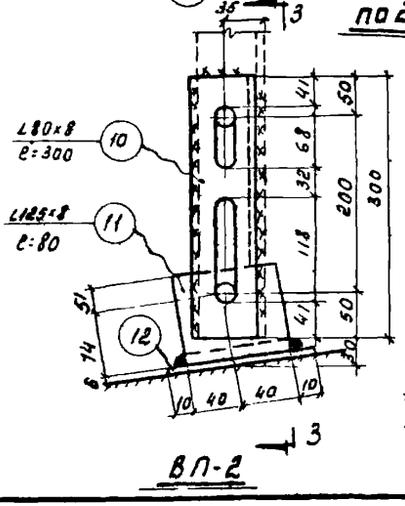

ВП-2

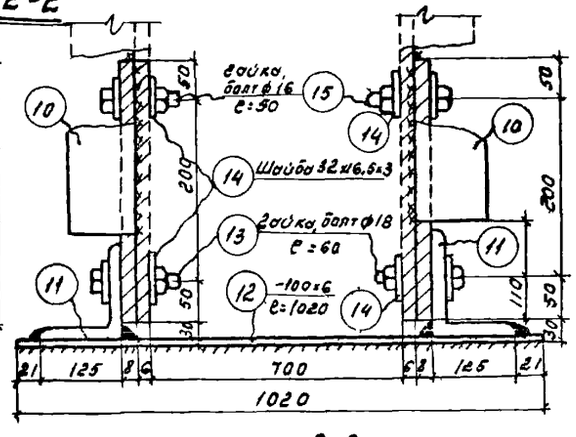

по 3-3

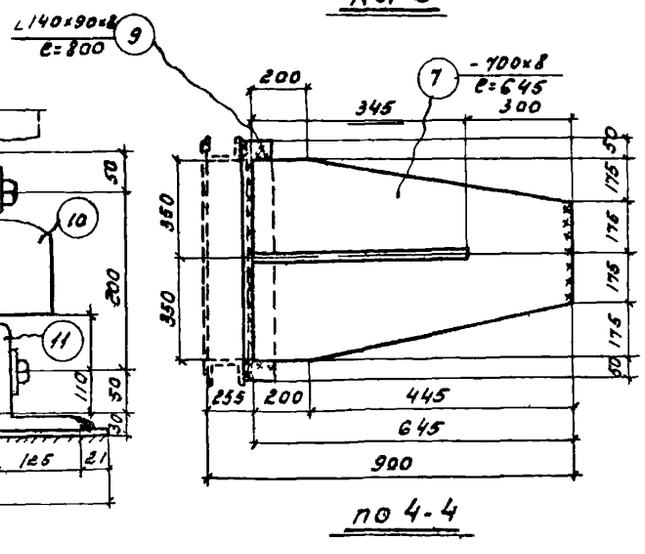

по 4-4

Спецификация стали на одну штуку марки

Материал: сталь Экп с расчетным сопротивлением R=2100 кг/см²

Марка	№ поз.	Профиль	Длина мм	Количество т	Количество н	Вес кг штуки	Вес кг номера	Вес кг марки	Примечание
ВП-6	1	∠63×6	4650	2	—	26.6	53.0	94	
	2	∠63×6	1130	2	—	6.5	13.0		
	3	d=18	700	13	—	1.4	18.0		
	4	d=18	820	4	—	1.6	6.0		
	5	-70×8	200	2	—	0.9	2.0		
	6	-100×8	160	2	—	1.0	2.0		
КЛ-3	7	-700×8	645	1	—	29.0	29.0	43	
	8	-150×8	345	1	—	3.3	3.0		
	9	∠140×90×8	800	1		11.3	11		
ВП-2	10	∠80×8	300	2		2.9	5.8	14	
	11	∠125×8	80	2	—	1.2	2.4		
	12	-100×6	1020	1	—	4.8	5.0		
	13	Гайка и болт d=16	60	2	—	0.16	0.3		
	14	Шайба 32×16,5×3	—	4	—	0.014	0.1		
	15	Гайка и болт d=16	50	2	—	0.16	0.4		

Изготовить на одну лестницу Лсп		
Марка	Кол-во штук	Вес в кг
ВП-6	1	94
ВП-2	1	14
КЛ-3	2	86

Примечания:

1. Все швы h=6мм

Госстрой СССР ГПИ Ленинградский Промстройпроект	Чертежи повторного применения	19 23/11 63
	Пожарные лестницы производственных зданий.	Альбом А-06/63
	ВП-6; ВП-2; КЛ-3.	Лист 126

Гл. инж. ин-то — Гл. конст. инс. — Гл. конст. отд. — Нач. тех. отд. — Гл. инж. пр-то — Проектировал — Конструктор

Гаврилов — Белик — Цеошин — Аронскин — Коплан — Коплан — Маркелова

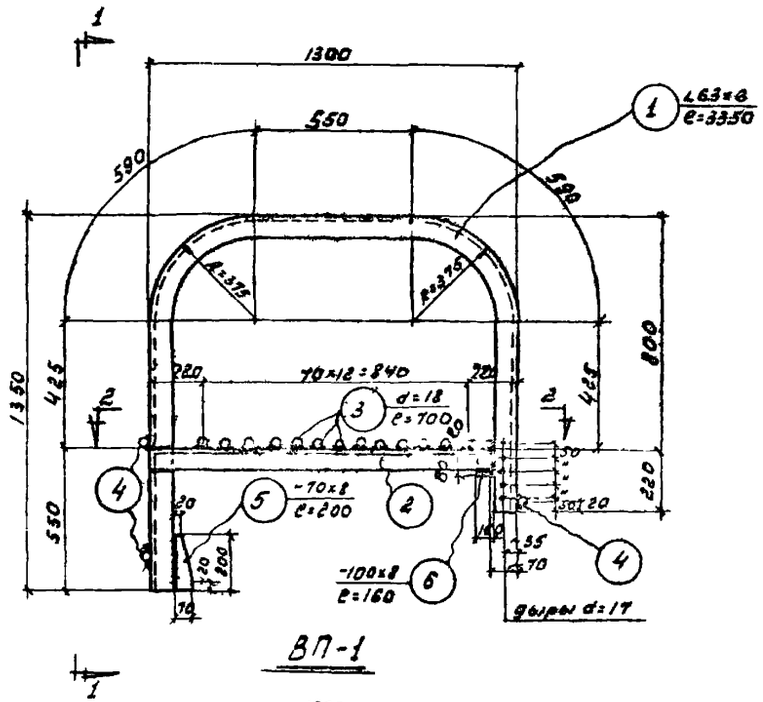

ВП-1

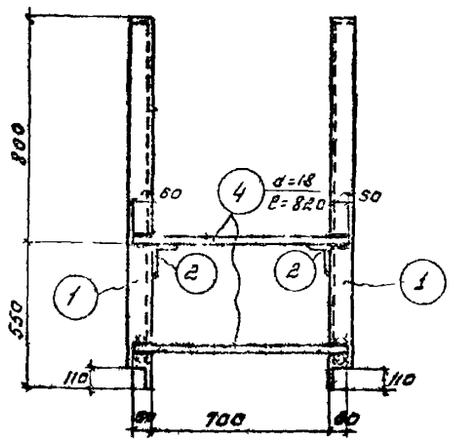

по 1-1

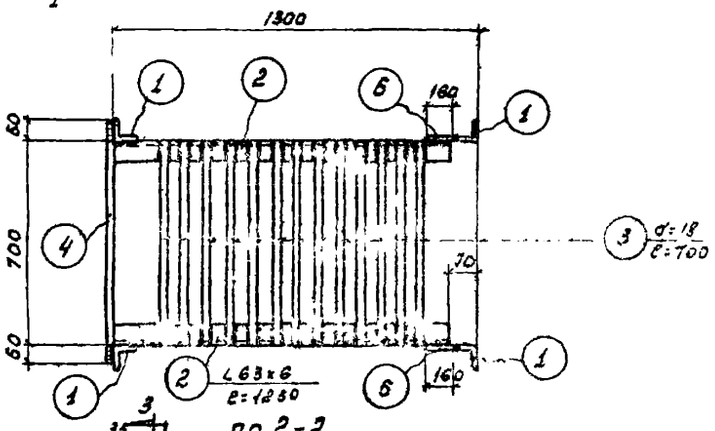

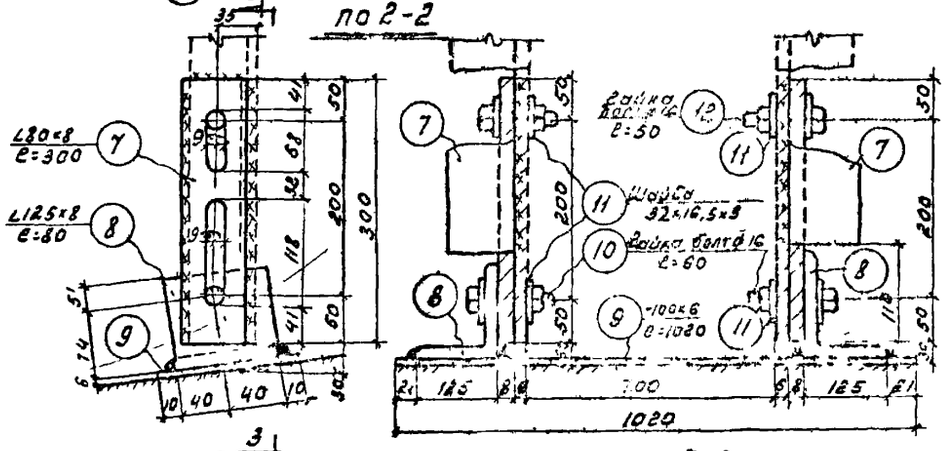

ВП-2

Спецификация стали на одну штуку марки

Материал сталь Зкп с расчетным сопротивлением R=2100 кг/см²

Марка	№ поз.	Профиль	Длина	Количество Т	Количество Н	Вес в кг штучн.	Вес в кг общий		Примечание
ВП-1	1	∠63×6	3350	2	–	19.1	38.0	79	
	2	∠63×6	1230	2	–	7.0	14.0		
	3	d=18	700	13	–	1.4	18.0		
	4	d=18	820	3	–	1.6	5.0		
	5	-70×8	200	2	–	0.8	2.0		
	6	-100×8	160	2	–	1.0	2.0		
ВП-2	7	∠80×8	300	2	–	2.9	5.8	14	
	8	∠125×8	80	2	–	1.2	2.4		
	9	-100×6	1020	1	–	4.8	5.0		
	10	Болт d=16	60	2	–	0.16	0.3		
	11	Шайба 32×16,5×3	–	4	–	0.014	0.1		
	12	Болт d=16	50	2		0.16	0.4		

Изготовить на одну лестницу ЛСП

Марка	Кол-во штук	Вес в кг
ВП-1	1	79
ВП-2	1	14

Примечание:

1. Все швы h= 6мм.

Гл. инженер	Ефимов		
Гл. конструктор	Цевцин		
Гл. инж. проекта	Хаплан		
Нач. отдела	Хаплан		
Конструктор	Моркелова		
Проверил	Мурашев		
Гл. конструктор	Шубин		
Гл. инженер	Мурашев		
Черт.	Суворов		
Нач.	Мурашев		
Гл. конструктор	Шубин		
Гл. конструктор	Адоскин		

Госстрой СССР ГПИ Ленинградский Промстройпроект	Чертежи рабочего проектирования 1Э – 63	
	Пожарные лестницы производственных зданий	Серия А-ОС 63
	ВП-1, ВП-2.	Лист 124

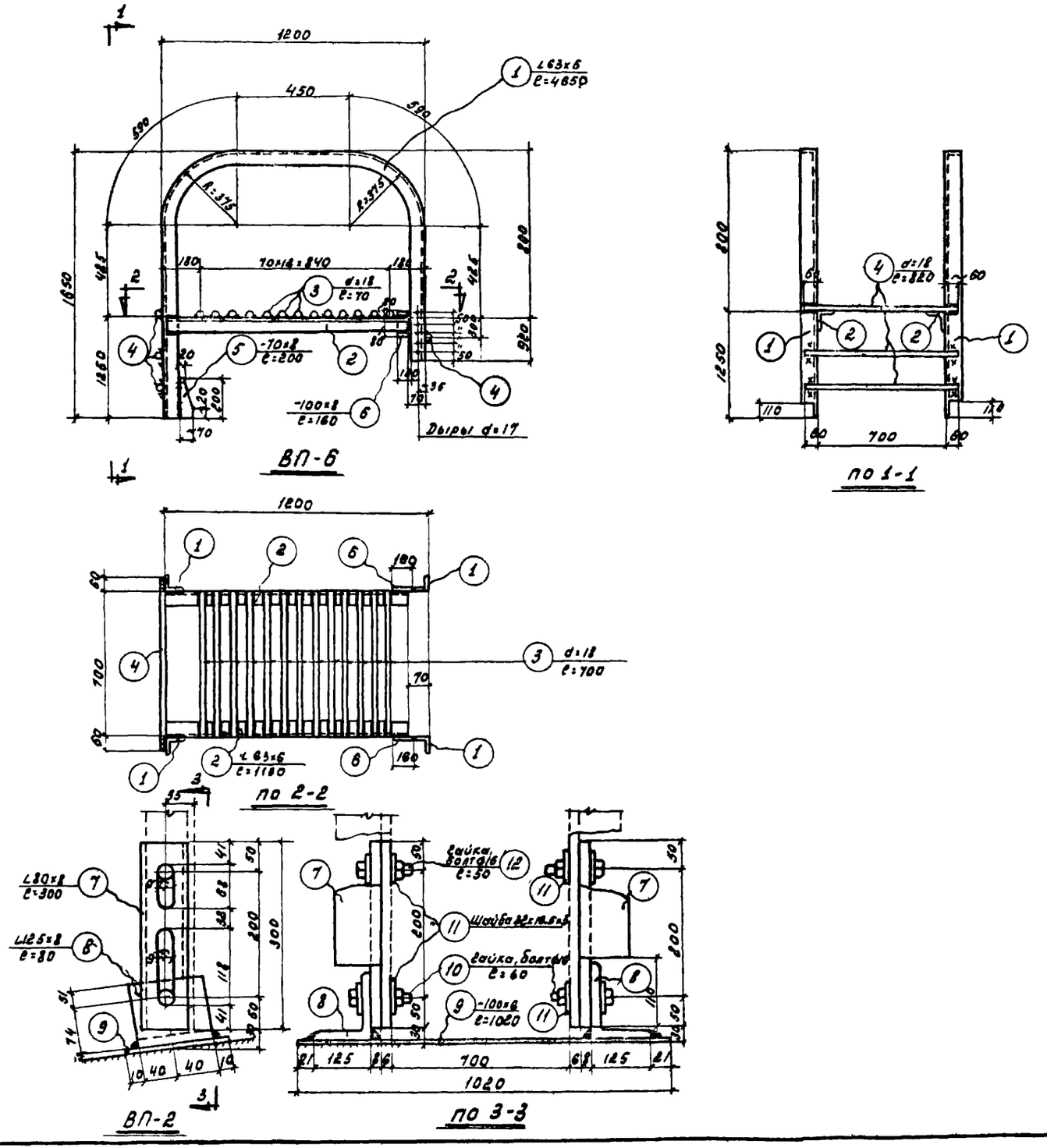

Спецификация стали на одну штуку марки

Материал: сталь 3кп с расчетным сопротивлением $R = 2100$ кг/см²

Марка	№ поз.	Профиль	Длина мм	Количество т	Количество н	Вес в кг Штуки	Вес в кг Номера	Вес в кг Марки	Примечание
ВП-6	1	∠63×6	4650	2	-	26.6	53.0	94	
	2	∠63×6	1130	2	-	6.5	13.0		
	3	d=18	700	13	-	1.4	18.0		
	4	d=18	820	4	-	1.6	6.0		
	5	-70×8	200	2	-	0.9	2.0		
	6	-100×8	160	2	-	1.0	2.0		
ВП-2	7	∠80×8	300	2	-	2.9	5.8	14	
	8	∠125×8	80	2	-	1.2	2.4		
	9	-100×8	1020	1	-	4.8	5.0		
	10	Гайка и болт d=16	60	2	-	0.16	0.3		
	11	Шайба 32×16.5×3	-	4	-	0.014	0.1		
	12	Гайка и болт d=16	50	2	-	0.16	0.4		

Изготовить на одну лестницу ЛСП

Марка	Кол-во штук	Вес в кг
ВП-6	1	94
ВП-2	1	14

Примечание:

1. Все швы h=6мм.

Гострой СССР ГПИ Ленинградский Промстройпроект	Чертежи повторного применения	19 22/XII 63
	Пожарные лестницы производственных зданий.	Проект А-06/63
	ВП-6; ВП-2.	Лист 128

Гл. инж. ин. Белик
Нач. тех. Агроскин
Гл. инж. п. Суворова
Проектир. Конструк.
Гл. конст. ин. Ефимов
Гл. конст. отд. Игошин
Гл. конст. отд. Каплан
Проверил Маркелова

gost.e-ecolog.ru