ГОСУДАРСТВЕННЫЙ КОМИТЕТ СОВЕТА МИНИСТРОВ СССР ПО ДЕЛАМ СТРОИТЕЛЬСТВА
(ГОССТРОЙ СССР)

ТИПОВЫЕ КОНСТРУКЦИИ И ДЕТАЛИ ЗДАНИЙ И СООРУЖЕНИЙ

СЕРИЯ КЭ-01-52

СБОРНЫЕ ЖЕЛЕЗОБЕТОННЫЕ ДВУХВЕТВЕВЫЕ КОЛОННЫ ОДНОЭТАЖНЫХ ПРОИЗВОДСТВЕННЫХ ЗДАНИЙ

Выпуск XII

Указания по применению колонн в зданиях с расстояниями между поперечными температурными швами 156м и рабочие чертежи дополнительных марок колонн

10592

ЦЕНТРАЛЬНЫЙ ИНСТИТУТ ТИПОВЫХ ПРОЕКТОВ
МОСКВА

gost.e-ecolog.ru

ЦЕНТРАЛЬНЫЙ ИНСТИТУТ ТИПОВОГО ПРОЕКТИРОВАНИЯ
ГОССТРОЯ СССР
Москва. А-445, Смольная ул. 22
Сдано в печать 25/IV 1975 г.
Заказ № 2646 Тираж 200 экз.

ГОСУДАРСТВЕННЫЙ КОМИТЕТ СОВЕТА МИНИСТРОВ СССР ПО ДЕЛАМ СТРОИТЕЛЬСТВА
(ГОССТРОЙ СССР)

ТИПОВЫЕ КОНСТРУКЦИИ И ДЕТАЛИ ЗДАНИЙ И СООРУЖЕНИЙ

СЕРИЯ КЭ-01-52

СБОРНЫЕ ЖЕЛЕЗОБЕТОННЫЕ ДВУХВЕТВЕВЫЕ КОЛОННЫ ОДНОЭТАЖНЫХ ПРОИЗВОДСТВЕННЫХ ЗДАНИЙ

Выпуск XII

УКАЗАНИЯ ПО ПРИМЕНЕНИЮ КОЛОНН В ЗДАНИЯХ С РАССТОЯНИЯМИ МЕЖДУ ПОПЕРЕЧНЫМИ ТЕМПЕРАТУРНЫМИ ШВАМИ 156 м И РАБОЧИЕ ЧЕРТЕЖИ ДОПОЛНИТЕЛЬНЫХ МАРОК КОЛОНН

РАЗРАБОТАНЫ
Проектным институтом №1 и ЦНИИПРОМЗДАНИЙ
при участии НИИЖБ

Одобрены Госстроем СССР
30 июля 1970 г.
Протокол от 16 июля 1970 г.

ЦЕНТРАЛЬНЫЙ ИНСТИТУТ ТИПОВЫХ ПРОЕКТОВ

МОСКВА

Содержание альбома

	Наименование листа	NN листов	NN страниц
	Содержание альбома		2,3
	Пояснительная записка		4,5,6
	Нагрузки на фундаменты колонн в продольном направлении Усилия в продольном направлении на крепления к колоннам подкрановых балок и стропильных конструкций	1	7
Ключи для подбора колонн с шагом по крайним рядам 6 м, по средним – 12 м, при железобетонных и стальных разрезных подкрановых балках	Расчетный перепад температур 25°С Ветровая нагрузка для I географического района	2	8
	Расчетный перепад температур 25°С Ветровая нагрузка для II географического района	3	9
	Расчетный перепад температур 25°С Ветровая нагрузка для III географического района	4	10
	Расчетный перепад температур 25°С Ветровая нагрузка для I, II и III географических районов	5	11
	Расчетный перепад температур 40°С Ветровая нагрузка для I географического района	6	12
	Расчетный перепад температур 40°С Ветровая нагрузка для II географического района	7	13
	Расчетный перепад температур 40°С Ветровая нагрузка для III географического района	8	14
	Расчетный перепад температур 40°С Ветровая нагрузка для I, II и III географических районов	9	15
Ключи для подбора колонн с шагом по крайним рядам 6 м, по средним – 12 м при неразрезных стальных подкрановых балках	Расчетный перепад температур 25°С Ветровая нагрузка для I географического района	10	16
	Расчетный перепад температур 25°С Ветровая нагрузка для II географического района	11	17
	Расчетный перепад температур 25°С Ветровая нагрузка для III географического района	12	18
	Расчетный перепад температур 25°С Ветровая нагрузка для I, II и III географических районов	13	19
	Расчетный перепад температур 40°С Ветровая нагрузка для I географического района	14	20
	Расчетный перепад температур 40°С Ветровая нагрузка для II географического района	15	21
	Расчетный перепад температур 40°С Ветровая нагрузка для III географического района	16	22
	Расчетный перепад температур 40°С Ветровая нагрузка для I, II и III географических районов	17	23
Ключи для подбора колонн с шагом по крайним и средним рядам 12 м при железобетонных и стальных разрезных подкрановых балках	Расчетный перепад температур 25°С Ветровая нагрузка для I географического района	18	24
	Расчетный перепад температур 25°С Ветровая нагрузка для II географического района	19	25
	Расчетный перепад температур 25°С Ветровая нагрузка для III географического района	20	26
	Расчетный перепад температур 25°С Ветровая нагрузка для I, II и III географических районов	21	27
	Расчетный перепад температур 40°С Ветровая нагрузка для I географического района	22	28
	Расчетный перепад температур 40°С Ветровая нагрузка для II географического района	23	29
	Расчетный перепад температур 40°С Ветровая нагрузка для III географического района	24	30
	Расчетный перепад температур 40°С Ветровая нагрузка для I, II и III географических районов	25	31
Ключи для подбора колонн с шагом по крайним и средним рядам 12 м при неразрезных стальных подкрановых балках	Расчетный перепад температур 25°С Ветровая нагрузка для I географического района	26	32
	Расчетный перепад температур 25°С Ветровая нагрузка для II географического района	27	33
	Расчетный перепад температур 25°С Ветровая нагрузка для III географического района	28	34
	Расчетный перепад температур 25°С Ветровая нагрузка для I, II и III географических районов	29	35
	Расчетный перепад температур 40°С Ветровая нагрузка для I географического района	30	36
	Расчетный перепад температур 40°С Ветровая нагрузка для II географического района	31	37
	Расчетный перепад температур 40°С Ветровая нагрузка для III географического района	32	38
	Расчетный перепад температур 40°С Ветровая нагрузка для I, II и III географических районов	33	39
	Примерные схематические планы цеха с размещением вертикальных связей.	34	40

ТК	Сборные железобетонные двухветвевые колонны	КЭ-01-52 Выпуск XII
1970	Содержание альбома	

Госстрой СССР
Проектный институт №1
г. Ленинград

Шифр НИТР-866/3

Нач. отдела		Раша	
Гл. констр. пр.		Цибаров	
Рук. группы		Лой	
Ст. инженер		Финкельштейн	
Исполнитель		Перова	
Проверил		Кателина	

10592 3

Содержание альбома (продолжение)

Наименование листа	№№ листов	№№ страниц
Опалубка колонн КД XII-1, КД XIIк-1, КД XII-2, КД XIIк-2 КД XII-3, КД XIIк-3,	35	41
Опалубка колонн КД XII-4, КД XIIк-4, КД XII-5, КД XIIк-5 КД XII-6, КД XIIк-6, КД XII-7, КД XIIк-7	36	42
Опалубка колонн КД XII-8, КД XIIк-8, КД XII-9, КД XIIк-9 КД XII-10, КД XIIк-10, КД XII-11, КД XIIк-11	37	43
Узлы крепления стальных неразрезных подкрановых балок к колоннам	38	44
Колонна КД XII-1	39	45
Колонна КД XII-2	40	46
Колонна КД XII-3	41	47
Колонна КД XII-4	42	48
Колонна КД XII-5	43	49
Колонна КД XII-6	44	50
Колонна КД XII-7	45	51
Колонна КД XII-8	46	52
Колонна КД XII-9	47	53
Колонна КД XII-10	48	54
Колонна КД XII-11	49	55
Колонна КД XIIк-1	50	56
Колонна КД XIIк-2	51	57
Колонна КД XIIк-3	52	58
Колонна КД XIIк-4	53	59
Колонна КД XIIк-5	54	60
Колонна КД XIIк-6	55	61
Колонна КД XIIк-7	56	62
Колонна КД XIIк-8	57	63
Колонна КД XIIк-9	58	64
Колонна КД XIIк-10	59	65
Колонна КД XIIк-11	60	66
Детали армирования. Узлы 1÷6	61	67
Детали армирования. Узлы 7÷9	62	68
Детали армирования. Узел 10. Деталь „Б"	63	69
Плоские каркасы КР1÷КР7	64	70
Плоские каркасы КР8÷КР14	65	71
Плоские каркасы КР15÷КР21	66	72
Плоские каркасы КР22÷КР27	67	73
Пространственные каркасы КП1÷КП3	68	74
Пространственные каркасы КП4÷КП11	69	75
Пространственные каркасы КП12÷КП17	70	76
Спецификация арматурных марок Сш-1÷Сш-8 Сетки С1÷С7	71	77
Спецификация отдельных стержней	72	78
Измененные опорные закладные детали железобетонных подкрановых балок	73	79
Измененные опорные закладные детали железобетонных подстропильных конструкций	74	80

Госстрой СССР Проектный институт 1 г. Ленинград

Нач. отдела		
Гл. констр. пр.		
Рук. группы		
Ст. инжен.		
Разраб.	Гайдаров	
Исполнитель	Али	
Проверил	Жанго	
Н. контр.	Котенина	

ТК	Сборные железобетонные двухветвевые колонны	КВ-01-52 Выпуск XII
1970	Содержание альбома (продолжение)	

Пояснительная записка

I. Общая часть

1. Настоящий выпуск XII содержит указания по применению двухветвевых колонн, разработанных в выпусках I, III, V, VIII и X серии КЭ-01-52 в зданиях с длиной температурного блока в продольном направлении до 156 м, а также рабочие чертежи дополнительных марок колонн

Указания распространяются на проектирование каркасов отапливаемых производственных зданий с неагрессивными, слабо- и среднеагрессивными средами, расчетным перепадом температур 40°С и 25°С, расположенных в I÷III географических районах ветровой нагрузки по СНиП II-А, II-62.

2. Указания разработаны из условия применения в каркасе здания основных конструктивных элементов и узлов сопряжений по перечню, приведенному в таблице I.

3. Армирование колонн, разработанных в данном выпуске, принято в двух вариантах: вязаными и сварными каркасами.

4. Маркировка колонн принята следующая: буквенный индекс "КД" означает - колонна двухветвевая, римская цифра XII указывает на номер выпуска серии; арабская цифра - на номер колонны. Индекс "К", стоящий после римской цифры XII указывают на то, что колонна заармирована сварными каркасами. Например, колонны КДХП-3 и КДХПк-3 одинаковы по несущей способности и отличаются только тем, что колонна КДХП-3 заармирована вязаными каркасами, а КДХПк-3 - сварными каркасами.

5. Основные положения по расчету колонн, расчетные схемы зданий, величины нагрузок от покрытия, веса стеновых панелей и кранов приведены в выпусках I, IV, V, VIII и X. Ветровая нагрузка принята для I, II и III районов ветровой нагрузки по СНиП II-А, II-62.

Расчетные нагрузки на фундаменты колонны в поперечном направлении (в плоскости стропильных ферм) приведены в выпусках IV, V, и VIII. Расчетные нагрузки на фундаменты в продольном направлении от усилий в вертикальных связях приведены в выпуске V, а от температурных воздействий и от удлинения подстропильных ферм на листе I настоящего выпуска

6. Усилия от температурных деформаций в продольном направлении от удлинений нижних поясов подстропильных ферм определены с учетом деформативности подкрановых балок, элементов покрытия и податливости узлов сопряжений. Податливость узлов сопряжений учитывалась путем умножения усилий на понижающий коэффициент K=0,8.

Усилия от температурных воздействий определены при перепаде температур ± 40°С и ± 25°С без учета поворота фундамента. Жесткость колонн при расчете на температурные деформации и удлинения подстропильных ферм от вертикальной нагрузки принималась равной 0,5 EJб, температурные воздействия отнесены к кратковременным.

Величина расчетного перепада температур при определении температурных деформаций подкрановых балок и конструкций покрытия принималась одинаковой.

7. Подбор колонн для конкретного здания производится, для средней зоны "А" (на расстоянии от оси температурного блока до 36 м). по ключам выпусков I, IV, V, и VIII, данной серии, для крайней зоны "В" (на расстоянии от оси температурного блока более 36 м) по ключам данного выпуска.

8. Подбор колонн, армированных сварными каркасами, производится в соответствии с указаниями п.7. с использованием таблицы замены марок колонн, армированных вязаной арматурой, на колонны, армированные сварными каркасами, приведенной в выпусках.

9. Указания и детали установки закладных элементов приведены в выпуске V. Серии КЭ-01-52.

10. Ключ для подбора вертикальных связей приведен в выпуске V

11. В рабочих чертежах колонн, разработанных в данном выпуске (марки колонн имеют индекс XII) не приведен расход стали на закладные элементы

В конкретном проекте следует указать марки закладных элементов, их количество, местоположение и дать на них расход стали. При этом маркам колонн должны быть присвоены буквенные индексы, например КДХП-3а, КДХП-3б, и т.д. Схемы установки закладных элементов приведены в выпуске X настоящей серии

12. При применении колонн в зданиях со слабо- и среднеагрессивными средами, должны быть выполнены требования, предъявляемые к бетону, а также необходимые мероприятия по защите колонн в соответствии с "Указаниями по проектированию антикоррозийной защиты строительных конструкций" (СН262-67).

13. При изготовлении, транспортировке и монтаже колонн следует руководствоваться "Основными положениями по изготовлению и монтажу колонн", приведенными в выпуске I серии КЭ-01-52, пояснительными записками к альбомам I и 2 выпуска X серии КЭ-01-52, а также следующими материалами: ГОСТ 13015-67 и "Указаниями по сварке соединений арматуры и закладных деталей железобетонных конструкций (СН393-69)

14. Обозначение сварных каркасов принято следующее:
плоские каркасы имеют индекс "КР"
пространственные каркасы - "КП".

II. Указания по проектированию каркасов зданий

1. Проектирование каркасов зданий с увеличенными до 156 м расстояниями между поперечными температурными швами следует производить с учетом настоящих указаний. Перечисленные ниже в п.п 3÷5 изменения конструктивных элементов и узлов сопряжений должны быть приведены в проекте здания.

2. Крепление стальных неразрезных подкрановых балок к колонне производить согласно деталям на листе 53, разрезных подкрановых балок - по сериям КЭ-01-50 и КЭ-01-57

3. При применении типовых железобетонных подстропильных конструкций и железобетонных подкрановых балок опорные закладные элементы этих конструкций должны быть изменены в соответствии с листами 73, 74. При этом в подкрановых балках длиной 6 м для возможности установки измененного закладного элемента, горизонтальный участок крайнего поперечного стержня каркаса К-I должен быть загнут вверх или обрезан.

4. При длине температурного блока здания свыше 84 м и при применении стальных подстропильных ферм поперечный температурный шов решается на парных колоннах со вставкой 450 мм между разбивочными осями (см. стр. 6).

В остальных случаях - без вставки, но с устройством зазора 50 мм между плитами покрытий, и элементами их крепления, обеспечиваемого за счет сдвижки плит, примыкающих к температурному шву.

Температурный шов в крановых рельсах при стальных подкрановых балках выполняется по серии КЭ-01-57, выпуск VIII.

Температурный шов в крановых рельсах при железобетонных подкрановых балках решается путем постановки у шва обрезков рельса длиной 1,0+1,5 м. с зазорами 60 мм. с таким расчетом, чтобы суммарная величина зазора была не менее 30 мм (см. стр. 6)

5. Температурные швы в продольных навесных панельных стенах должны устраиваться не реже чем через 60 м.

ТК	Сборные железобетонные двухветвевые колонны	КЭ-01-52
1970	Пояснительная записка	Выпуск XII

Подп.

реже чем через 60 м. При этом промежуточные температурные швы в стенах, не совпадающие с температурными швами каркаса, устраиваются на одной колонне (см. стр. 6). Промежуточные температурные швы допускается не устраивать при расположении низа стеновых панелей - перемычек, опирающихся на стальные опорные консоли колонн, не ниже верха подкрановой консоли.

При устройстве температурного шва на одной колонне стеновые панели-перемычки, опирающиеся в месте шва на стальные опорные консоли колонн, должны иметь возможность свободных перемещений в плоскости стены, независимых от колонн. Это достигается посредством опирания стеновых панелей-перемычек на прокладки из оцинкованной стали и фторопласта-4. Допускается вместо пленок из фторопласта-4 покрывать верхнюю поверхность горизонтального листа опорной консоли графитовой смазкой. Верхние панели-перемычки в месте температурного шва на одной колонне должны крепиться к колонне в четырех углах.

Температурные швы в продольных самонесущих стенах следует предусматривать согласно указаниям СНиП II-В.2-62. При этом крепление стен к каркасу должно обеспечивать независимость взаимных смещений в плоскости продольной рамы.

6. При подборе марок подстропильных ферм следует учитывать дополнительные растягивающие усилия в нижнем поясе, вызванные принудительными деформациями колонн (см. лист I, таблицу 2), т. е. температурными деформациями горизонтальных элементов продольных рам каркасов и удлинениями нижних поясов подстропильных ферм от вертикальной нагрузки. При определении суммарных усилий в нижнем поясе подстропильной фермы усилия от кратковременной (снеговой) нагрузки учитываются с понижающим коэффициентом сочетания К=0,9.

№№ п.п.	Наименование конструктивного элемента и узла сопряжения.	№ серии
1	Железобетонные ребристые плиты покрытий	ПК-01-74/62, ПК-01-106, ПК-01-111, ПК-01-118 1.465-1, 1.465-3, 1.465-4, 958-66, 955-66/69 223-67, 528-68.
2	Железобетонные стропильные и подстропильные фермы	ПК-01-129/68, ПК-01-140, ПК-01-110/68, ПП-01-02/68, ПП-01-04/68, ПП-01-05, I.463-1, 1.463-2, 1.463-3.
3	Железобетонные стропильные и подстропильные балки.	ПК-01-06 (вып. 8 и 9) ПП-01-01/64 ПП-01-01/68, ПП-01-03/64, ПП-01-03/68, 1.462.1, 1.462-4.
4	Связи по железобетонным конструкциям покрытий зданий с плоской кровлей	ПП-01-05
5	Стальные конструкции покрытий	ПК-01-125, ПК-01-133
6	Железобетонные подкрановые балки	КЭ-01-50
7	Стальные подкрановые балки	КЭ-01-57
8	Стеновые панели	СТ-02-31, 1.432-3
9	Типовые монтажные детали.	ТДМ-1964-68 гг.

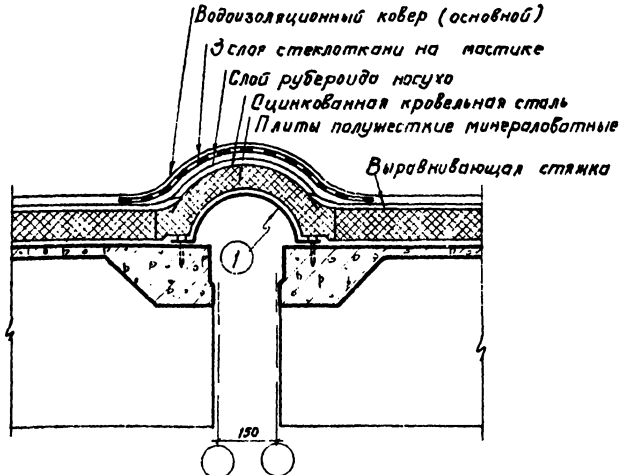

Температурный шов со вставкой 150 мм в покрытии

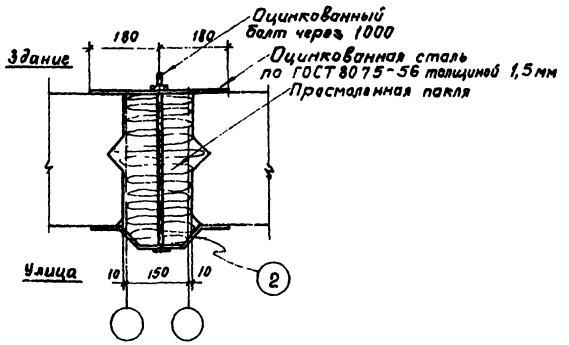

Температурный шов со вставкой 150 мм в продольных навесных панельных стенах

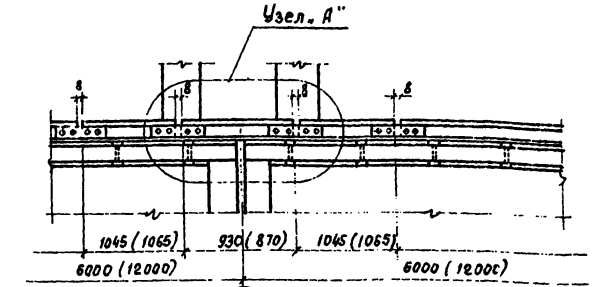

Температурный шов в железобетонных подкрановых балках

(в скобках приведены размеры при подкрановых балках длиной 12 м)

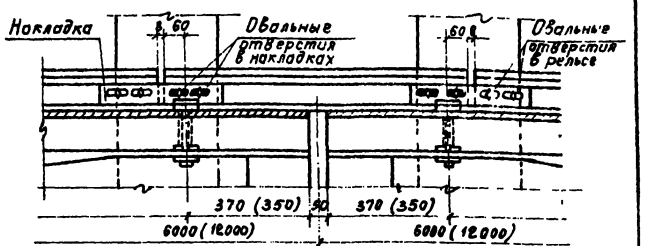

Узел „А"

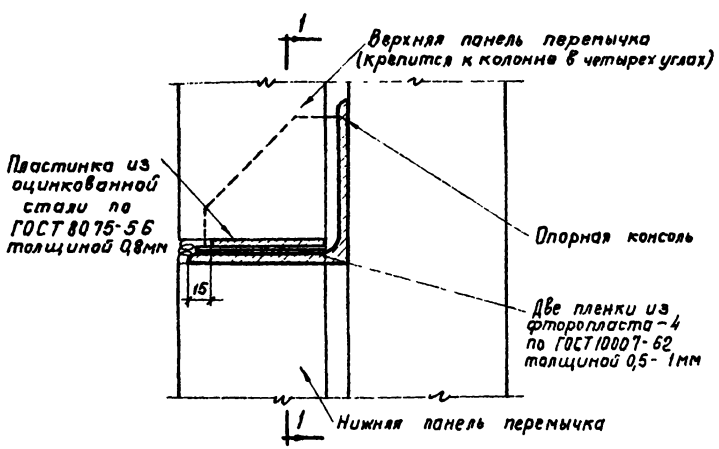

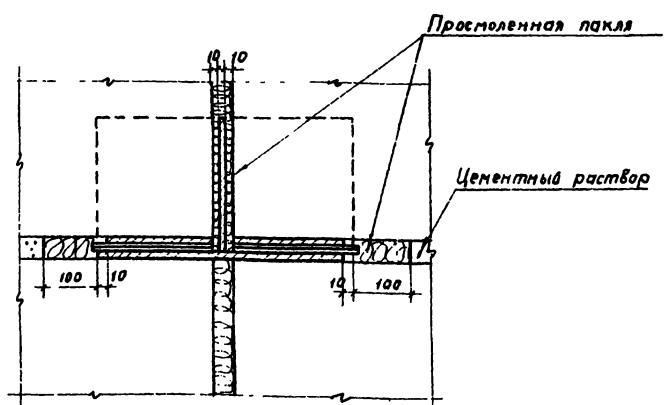

1-1

Температурный шов в продольных навесных панельных стенах на одной колонне

(крепление панелей к колоннам условно не показано)

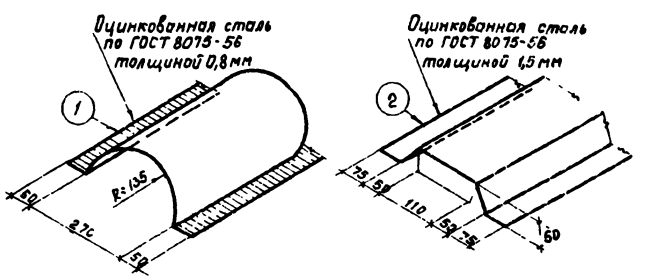

Примечания:

1. Пленка из фторопласта-4 может изготавливаться по ВТУ 35 XII N 574-63.
2. При устройстве температурного шва на одной колонне допускается вместо пленок из фторопласта-4 покрывать верхнюю поверхность горизонтального листа опорной консоли графитовой смазкой по ГОСТ 3333-55.
3. При устройстве температурного шва в железобетонных подкрановых балках суммарная величина зазоров в подкрановом рельсе (в зоне шва) должна быть не менее 30 мм.

ТК	Сборные железобетонные двухветвевые колонны	КЭ-01-62 выпуск XII
1970	Пояснительная записка	

Шифр
Марка-лист
Инв №

Госстрой СССР ЦНИИПРОМЗДАНИЙ Москва

Нач. ОТК. 3 | Гл. инж. пр | Гл. арх. проекта | Рук. группы | Петров | Розенблюм | Барко | Шелапутина | Техник | Проверил | Шелапутина

Расчетные нагрузки на фундаменты колонн.

Таблица №1

Тип колонн	Отметка низа стропильных конструкций	Для колонн, отстоящих от оси температурного блока на 78 м. От температурных воздействий при расчетном перепаде. 40° С. Шаг стропильных конструкций 6 м. M (тм)	H (т)	Шаг стропильных конструкций 12 м. M (тм)	H (т)	25° С. Шаг стропильных конструкций 6 м. M (тм)	H (т)	Шаг стропильных конструкций 12 м. M (тм)	H (т)	От удлинений подстропильных ферм. Шаг стропильных конструкций 6 м. M (тм)	H (т)	Для колонн, отстоящих от оси температурного блока на расстоянии 78 − a *). От температурных воздействий при расчетном перепаде. 40° С. Шаг стропильных конструкций 6 м. M (тм)	H (т)	Шаг стропильных конструкций 12 м. M (тм)	H (т)	25° С. Шаг стропильных конструкций 6 м. M (тм)	H (т)	Шаг стропильных конструкций 12 м. M (тм)	H (т)	От удлинений подстропильных ферм. Шаг стропильных конструкций 6 м. M (тм)	H (т)
Колонны по крайним рядам	10,8	7,4	1,44	21,1	4,48	4,6	0,9	13,2	2,8	—	—	6,5	1,26	17,0	3,61	4,1	0,8	10,6	2,3	—	—
	12,6	9,7	1,50	15,6	2,74	6,1	0,9	9,8	1,7	—	—	8,4	1,30	12,7	2,23	5,3	0,8	8,0	1,4	—	—
	14,4	7,2	0,94	12,8	1,85	4,5	0,6	8,0	1,2	—	—	6,3	0,83	10,4	1,51	4,0	0,5	6,5	0,9	—	—
	16,2	7,4	0,90	17,7	2,32	4,6	0,6	11,1	1,5	—	—	6,5	0,79	14,3	1,87	4,1	0,5	9,0	1,2	—	—
	18,0	5,8	0,63	13,7	1,58	3,6	0,4	8,6	1,0	—	—	5,1	0,55	11,1	1,28	3,2	0,3	7,0	0,8	—	—
Колонны по средним рядам	10,8	28,5	6,42	25,5	5,12	17,8	4,0	16,0	3,2	-10,0	-4,92	23,5	5,30	20,2	4,05	14,7	3,3	12,6	2,5	-7,6	-3,76
	12,6	21,3	3,86	18,2	3,19	13,3	2,4	11,4	2,0	-9,7	-3,70	17,7	3,21	14,6	2,56	11,1	2,0	9,1	1,6	-7,6	-2,91
	14,4	22,7	3,47	21,1	2,90	14,2	2,2	13,2	1,8	-12,5	-3,96	19,3	2,96	16,7	2,30	12,1	1,9	10,5	1,4	-9,5	-3,01
	16,2	21,7	3,09	20,0	2,54	13,6	1,9	12,5	1,6	-12,3	-3,50	18,1	2,57	16,0	2,03	11,3	1,6	10,0	1,3	-9,6	-2,73
	18,0	16,8	2,05	15,6	1,74	10,5	1,3	9,8	1,1	-11,9	-2,86	14,1	1,72	12,5	1,40	8,8	1,1	7,8	0,9	-9,3	-2,24

*) a = { 6 – при шаге колонн 6 м; 12 – при шаге колонн 12 м }

Схема приложения нагрузок на фундамент

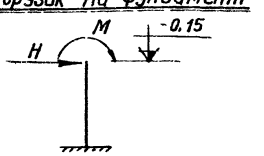

Усилия в нижних поясах железобетонных подстропильных ферм от принудительных деформаций колонн.

Таблица №2

Отметка низа стропильных конструкций м	Перепад температур 40° С	25° С
10,8	15,2	9,5
12,6	11,2	7,0
14,4	12,0	7,5
16,2	10,5	6,6
18,0	8,5	5,3

Примечания

1. Нагрузки и усилия даны в случае применения колонн из бетона марки 400, при бетоне марки 300 их следует умножить на K=0,9
2. В таблице 2 приведены растягивающие усилия в нижних поясах подстропильных ферм от принудительных деформаций колонн, вызванных совместным действием температурных деформаций горизонтальных элементов продольных рам каркасов и удлинениями нижних поясов, подстропильных ферм от вертикальной нагрузки.

Госстрой СССР | Гипротяжпромэлектропроект им. Кржижановского | г. Ленинград | Инженер Котелина | Ст. инженер Дворецкая | Рук. гр. Дворецкая | Гл. инж. проекта Дворецкая | Нач. отд. Дворецкая | Утвердил — | Проверил — | Дата —

ТК 1970	Сборные железобетонные двухветвевые колонны. Расчетные нагрузки и усилия в продольном направлении	КЭ-01-52 выпуск XII. лист 1

Ключ для подбора колонн с шагом по крайним рядам 6м, по средним – 12м при разрезных ж.б и стальных подкрановых балках Расчетный перепад температур 25°С Ветровая нагрузка для I географического района.

Тип здания	Отметка низа стропильных конструкций, м	Отметка головки подкранового рельса, м	Грузоподъемность крана, т	Пролет здания, м / К-во пролетов / Тип колонн	18								24						30				
					1	2	3	4	5	6	7	8	1	2	3	4	5	6	1	2	3	4	5
Здания с фонарями	10,80	8,15	10	Крайние		КДШ-1	КДШ-1	КДШ-1	КДШ-1	КДШ-1	КДШ-1	КДШ-1		КДШ-1	КДШ-1	КДШ-1	КДШ-1	КДШ-1					
				Средние		КДШ-3	КДШ-3	КДШ-3	КДШ-3	КДШ-5	КДШ-5	КДШ-3		КДШ-3	КДШ-3	КДШ-3	КДШ-3	КДШ-3					
			20/5	Крайние		КДШ-1	КДШ-1	КДШ-1	КДШ-1	КДШ-1	КДШ-1	КДШ-1		КДШ-1	КДШ-1	КДШ-1	КДШ-1	КДШ-1					
				Средние		КДШ-3	КДШ-3	КДШ-3	КДШ-3	КДШ-3	КДШ-3	КДШ-3		КДШ-5	КДШ-5	КДШ-5	КДШ-5	КДШ-3					
	12,60	9,65	10	Крайние		КДШ-6	КДШ-6	КДШ-6	КДШ-7	КДШ-7	КДШ-7	КДШ-7		КДШ-6	КДШ-6	КДШ-7	КДШ-7	КДШ-7		КДШ-6	КДШ-6	КДШ-6	КДШ-6
				Средние		КДП-12	КДП-12	КДП-12	КДП-12	КДШ-10	КДШ-10	КДШ-10		КДШ-10	КДШ-10	КДШ-10	КДШ-11	КДШ-11		КДП-13	КДП-13	КДП-13	КДШ-11
			20/5	Крайние		КДШ-6	КДШ-6	КДШ-6	КДШ-7	КДШ-7	КДШ-7	КДШ-7		КДШ-6	КДШ-6	КДШ-7	КДШ-7	КДШ-7		КДШ-6	КДШ-6	КДШ-6	КДШ-6
				Средние		КДШ-10	КДШ-10	КДШ-10	КДШ-10	КДП-14	КДП-14	КДП-14		КДШ-11	КДШ-11	КДШ-11	КДШ-11	КДП-14		КДП-14	КДП-14	КДП-14	КДШ-13
			30/5	Крайние		КДШ-6	КДШ-6	КДШ-7	КДШ-7	КДШ-7	КДШ 7	КДШ-7		КДШ-7	КДШ-7	КДШ-7	КДШ-7	КДШ-7		КДШ-6	КДШ-7	КДШ-7	КДШ-7
				Средние		КДП-14	КДП-14	КДП-14	КДП-14	КДШ-13	КДШ-13	КДШ-13		КДП-14	КДП-14	КДП-14	КДШ-14	КДШ-14		КДШ-14	КДШ-14	КДП-14	КДШ-14
	14,40	11,45	10	Крайние		КДП-16	КДП-16	КДП-16	КДП-16	КДП-16	КДШ-15	КДШ-15		КДП-16	КДП-16	КДШ-15	КДШ-15	КДШ-15					
				Средние		КДП-21	КДП-21	КДП-21	КДП-21	КДП-21	КДП-21	КДП-21		КДП-21	КДП-21	КДП-21	КДП-21	КДП-21					
			20/5	Крайние		КДП-16	КДП-16	КДП-16	КДП-16	КДП-16	КДШ-15	КДШ-15		КДП-16	КДП-16	КДШ-15	КДШ-15	КДШ-15		КДП-16	КДШ-15	КДШ-15	КДШ 15
				Средние		КДП-21	КДП-21	КДП-21	КДП-21	КДП-21	КДШ-18			КДП-22	КДП-22	КДП-22	КДП-22	КДП-22		КДП-22	КДП-22	КДП-22	КДП-22
			30/5	Крайние		КДП-16	КДП-16	КДП-16	КДП 16	КДП-16	КДШ-15	КДШ-15		КДП-16	КДП-16	КДШ-15	КДШ-15	КДШ-15		КДП-16	КДШ-15	КДШ-15	КДШ-15
				Средние		КДШ-20	КДП-21	КДП-21	КДП 21	КДШ-20	КДШ-20	КДШ-20		КДП-22	КДП-22	КДП-22	КДШ-21	КДШ-21		КДП-22	КДП-22	КДП-22	КДШ-21
Здания без фонарей	10,80	8,15	10	Крайние	КДП-1	КДШ-1	КДШ-1	КДШ-1	КДП-1	КДП-1	КДП-1	КДП-1	КДП-1	КДШ-1	КДШ-1	КДП-1	КДП-1	КДП-1					
				Средние		КДШ-3	КДШ-3	КДШ-3	КДШ-5	КДШ-5	КДШ-5			КДШ-3	КДШ-3	КДШ-3	КДШ-5	КДШ-3					
			20/5	Крайние	КДП-1	КДШ-1	КДШ-1	КДШ-1	КДП-1	КДП-1	КДП-1	КДП-1	КДП-1	КДШ-1	КДШ-1	КДП-1	КДП-1	КДП-1					
				Средние		КДШ-3	КДШ-3	КДШ-3	КДШ-5	КДШ-5	КДШ-5	КДШ-3		КДШ-5	КДШ-5	КДШ-5	КДШ 5	КДШ-3					
	12,60	9,65	10	Крайние	КДШ-6	КДШ-6	КДШ-6	КДШ-6	КДШ-6	КДШ-6	КДШ-7	КДШ-7	КДШ-6	КДШ-6	КДШ-6	КДШ-6	КДШ-7	КДШ-7	КДШ-6	КДШ-6	КДШ-6	КДШ-6	КДШ-6
				Средние		КДП 12	КДП-12	КДП-12	КДП-12	КДШ-10	КДШ-10	КДШ-10		КДШ-10	КДШ-10	КДШ-10	КДШ-10	КДШ-11		КДП-13	КДП-13	КДП-13	КДШ-11
			20/5	Крайние	КДШ-6	КДШ-6	КДШ-6	КДШ-6	КДШ-6	КДШ-7	КДШ-7	КДШ-7	КДШ-6	КДШ-6	КДШ-6	КДШ-6	КДШ-7	КДШ-7	КДШ-6	КДШ-6	КДШ-6	КДШ-6	КДШ-6
				Средние		КДШ-10	КДП-12	КДП-12	КДП-12	КДШ-10	КДШ-10	КДП-14		КДШ-11	КДШ-11	КДШ-11	КДШ-11	КДШ-11		КДП-14	КДП-14	КДП-14	КДП-14
			30/5	Крайние	КДШ-6	КДШ-6	КДШ-6	КДШ-6	КДШ-6	КДШ-7	КДШ-7	КДШ-7	КДШ-6	КДШ-6	КДШ-6	КДШ-6	КДШ-7	КДШ-7	КДШ-6	КДШ-6	КДШ-6	КДШ-6	КДШ-6
				Средние		КДП-14	КДП-14	КДП-14	КДП-14	КДШ-13	КДШ 13	КДШ-13		КДП-14	КДП-14	КДП-14	КДП-14	КДШ-14		КДШ-14	КДП-14	КДП-14	КДШ-14
	14,40	11,45	10	Крайние	КДП-16	КДП-16	КДП-17	КДП-17	КДП 17	КДП-17	КДП-17	КДП-17	КДП-16	КДП-16	КДП-17	КДП-17	КДП-17	КДШ-15					
				Средние		КДП-21	КДП-21	КДП-19	КДП-19	КДП-21	КДП-21	КДП-21		КДП-21	КДП-21	КДП-21	КДП-21	КДП-21					
			20/5	Крайние	КДП-16	КДП-16	КДП-17	КДП-17	КДП-17	КДП-17	КДП-17	КДП-17	КДП-16	КДП-16	КДП-17	КДП-17	КДП-17	КДШ-15	КДП-16	КДП-16	КДП-16	КДП-16	КДШ-15
				Средние		КДП-21	КДП-21	КДП-21	КДП-21	КДП-21	КДП-21	КДП-21		КДП-22	КДП-21	КДП-21	КДП 22	КДП-22		КДП-22	КДП-22	КДП-22	КДП-22
			30/5	Крайние	КДП-16	КДП 16	КДП-17	КДП-17	КДП-17	КДП-17	КДП-17	КДП-17	КДП-16	КДП-16	КДП-16	КДП-16	КДП-16	КДШ-15	КДП-16	КДП 16	КДП-16	КДП-16	КДШ-15
				Средние		КДШ-20	КДП-21	КДП-21	КДП-21	КДШ-20	КДШ-20	КДШ-20		КДП-22	КДП-22	КДП-22	КДП-22	КДШ-7		КДП-22	КДП-22	КДП-22	КДШ-7

Примечания

1. Рабочие чертежи колонн с индексами II; III; VII; VIII; XII разработаны соответственно в выпусках II; III; VI; VIII и X данной серии.
2. Ключ для подбора вертикальных связей по колоннам помещён на листе 13 выпуска VI
3. В таблице указана условная отметка головки кранового рельса, соответствующая унифицированным габаритным схемам.

Госстрой СССР
Проектный институт № 1
г. Ленинград

Начальник института Ревю
Гл. инж. пр. Гаврилов
Рук. группы Лой
Ст. инженер Емельянов
Инженер

Проверил Лой

ТК 1970

Сборные железобетонные двухветвевые колонны

Ключ для подбора колонн с шагом по крайним рядам 6м по средним 12м. при разрезных подкрановых балках Расчетный перепад температур 25°С Ветровая нагрузка для I географического района.

КЭ-01-52 Выпуск XII

Лист 2

10592 4

Ключ для подбора колонн с шагом по крайним рядам 6м, по средним – 12 м при разрезных стальных и ж.-б. подкрановых балках. Расчетный перепад температур 25°с. Ветровая нагрузка для II географического района.

Тип здания	Отметка низа стропильных конструкций, м	Отметка головки кранового рельса, м	Грузоподъемность кранов, т	Пролет здания / К-во пролетов / Тип колонн	18								24						30				
					1	2	3	4	5	6	7	8	1	2	3	4	5	6	1	2	3	4	5
Здания с фонарями	10.80	8.15	10	крайние		КДВ-1	КДВ-1	КДВ-1	КДВ-1	КДВ-1	КДВ-1	КДВ-1		КДВ-1	КДВ-1	КДВ-1	КДВ-1	КДВ-1					
				средние		КДВ-3	КДВ-3	КДВ-3	КДВ-3	КДВ-5	КДВ-3	КДВ-3		КДВ-5	КДВ-5	КДВ-5	КДВ-3	КДВ-3					
			20/5	крайние		КДВ-1	КДВ-1	КДВ-1	КДВ-1	КДВ-1	КДВ-1	КДВ-1		КДВ-1	КДВ-1	КДВ-1	КДВ-1	КДВ-1					
				средние		КДВ-4	КДВ-4	КДВ-3	КДВ-3	КДВ-3	КДВ-3	КДВ-2		КДВ-5	КДВ-5	КДВ-5	КДВ-3	КДВ-2					
	12.60	9.65	10	крайние		КДВ-6	КДВ-6	КДВ-6	КДВ-7	КДВ-7	КДВ-7	КДВ-7		КДВ-6	КДВ-6	КДВ-7	КДВ-7	КДВ-7		КДВ-6	КДВ-7	КДВ-7	КДВ-7
				средние		КДВ-10	КДВ-10	КДВ-10	КДВ-10	КДВ-11	КДВ-11	КДВ-14		КДВ-11	КДВ-13	КДВ-13	КДВ-11	КДВ-11		КДВ-11	КДВ-11	КДВ-11	КДВ-14
			20/5	крайние		КДВ-6	КДВ-6	КДВ-6	КДВ-7	КДВ-7	КДВ-7	КДВ-7		КДВ-7	КДВ-7	КДВ-7	КДВ-7	КДВ-7		КДВ-7	КДВ-7	КДВ-7	КДВ-7
				средние		КДВ-10	КДВ-10	КДВ-10	КДВ-10	КДВ-12	КДВ-12	КДВ-12		КДВ-11	КДВ-11	КДВ-11	КДВ-13	КДВ-13		КДВ-14	КДВ-14	КДВ-14	КДВ-14
			30/5	крайние		КДВ-6	КДВ-6	КДВ-7	КДВ-7	КДВ-7	КДВ-7	КДВ-7		КДВ-7	КДВ-7	КДВ-7	КДВ-7	КДВ-7		КДВ-7	КДВ-7	КДВ-7	КДВ-7
				средние		КДВ-13	КДВ-13	КДВ-13	КДВ-13	КДВ-13	КДВ-13	КДВ-14		КДВ-14	КДВ-14	КДВ-14	КДВ-14	КДВ-14		КДВ-7	КДВ-7	КДВ-7	КДВ-7
	14.40	11.45	10	крайние		КДВ-16	КДВ-16	КДВ-16	КДВ-16	КДВ-15	КДВ-15	КДВ-15		КДВ-16	КДВ-15	КДВ-15	КДВ-15	КДВ-15		КДВ-14	КДВ-14	КДВ-14	КДВ-14
				средние		КДВ-21	КДВ-21	КДВ-21	КДВ-21	КДВ-21	КДВ-21	КДВ-18		КДВ-22	КДВ-22	КДВ-22	КДВ-22	КДВ-18					
			20/5	крайние		КДВ-16	КДВ-16	КДВ-16	КДВ-16	КДВ-15	КДВ-15	КДВ-15		КДВ-16	КДВ-15	КДВ-15	КДВ-15	КДВ-15		КДВ-16	КДВ-15	КДВ-15	КДВ-15
				средние		КДВ-21	КДВ-21	КДВ-21	КДВ-21	КДВ-18	КДВ-18	КДВ-18		КДВ-22	КДВ-22	КДВ-22	КДВ-7	КДВ-7		КДВ-22	КДВ-22	КДВ-22	КДВ-7
			30/5	крайние		КДВ-16	КДВ-16	КДВ-16	КДВ-16	КДВ-15	КДВ-16	КДВ-16		КДВ-16	КДВ-15	КДВ-15	КДВ-15	КДВ-15		КДВ-16	КДВ-15	КДВ-15	КДВ-15
				средние		КДВ-20	КДВ-20	КДВ-20	КДВ-20	КДВ-20	КДВ-20	КДВ-20		КДВ-21	КДВ-21	КДВ-21	КДВ-21	КДВ-21		КДВ-21	КДВ-7	КДВ-7	КДВ-21
Здания без фонарей	10.80	8.15	10	крайние	КДВ-1	КДВ-1	КДВ-1	КДВ-1	КДВ-1	КДВ-1	КДВ-1	КДВ-1	КДВ-1	КДВ-1	КДВ-1	КДВ-1	КДВ-1	КДВ-1					
				средние		КДВ-3	КДВ-3	КДВ-3	КДВ-3	КДВ-5	КДВ-5	КДВ-3		КДВ-5	КДВ-5	КДВ-5	КДВ-3	КДВ-3					
			20/5	крайние	КДВ-1	КДВ-1	КДВ-1	КДВ-1	КДВ-1	КДВ-1	КДВ-1	КДВ-1	КДВ-1	КДВ-1	КДВ-1	КДВ-1	КДВ-1	КДВ-1					
				средние		КДВ-4	КДВ-3	КДВ-3	КДВ-3	КДВ-2	КДВ-3	КДВ-3		КДВ-5	КДВ-5	КДВ-5	КДВ-3	КДВ-3					
	12.60	9.65	10	крайние	КДВ-7	КДВ-6	КДВ-6	КДВ-6	КДВ-6	КДВ-7	КДВ-7	КДВ-7	КДВ-7	КДВ-6	КДВ-6	КДВ-7	КДВ-7	КДВ-7	КДВ-6	КДВ-6	КДВ-7	КДВ-7	КДВ-7
				средние		КДВ-10	КДВ-12	КДВ-12	КДВ-12	КДВ-10	КДВ-10	КДВ-10		КДВ-11	КДВ-10	КДВ-10	КДВ-11	КДВ-11		КДВ-11	КДВ-13	КДВ-13	КДВ-11
			20/5	крайние	КДВ-7	КДВ-6	КДВ-6	КДВ-6	КДВ-6	КДВ-7	КДВ-7	КДВ-7	КДВ-7	КДВ-6	КДВ-6	КДВ-7	КДВ-7	КДВ-7	КДВ-6	КДВ-6	КДВ-7	КДВ-7	КДВ-7
				средние		КДВ-10	КДВ-10	КДВ-10	КДВ-10	КДВ-14	КДВ-14	КДВ-14		КДВ-11	КДВ-11	КДВ-11	КДВ-11	КДВ-11		КДВ-14	КДВ-14	КДВ-14	КДВ-13
			30/5	крайние	КДВ-7	КДВ-6	КДВ-6	КДВ-6	КДВ-6	КДВ-7	КДВ-7	КДВ-7	КДВ-7	КДВ-7	КДВ-7	КДВ-7	КДВ-7	КДВ-7	КДВ-7	КДВ-7	КДВ-7	КДВ-7	КДВ-7
				средние		КДВ-13	КДВ-14	КДВ-14	КДВ-14	КДВ-13	КДВ-13	КДВ-13		КДВ-14	КДВ-14	КДВ-14	КДВ-14	КДВ-14		КДВ-14	КДВ-14	КДВ-14	КДВ-14
	14.40	11.45	10	крайние	КДВ-15	КДВ-16	КДВ-17	КДВ-17	КДВ-17	КДВ-17	КДВ-17	КДВ-15	КДВ-15	КДВ-16	КДВ-16	КДВ-16	КДВ-15	КДВ-15					
				средние		КДВ-21	КДВ-21	КДВ-21	КДВ-21	КДВ-21	КДВ-21	КДВ-21		КДВ-22	КДВ-21	КДВ-21	КДВ-21	КДВ-21					
			20/5	крайние	КДВ-15	КДВ-16	КДВ-17	КДВ-17	КДВ-17	КДВ-17	КДВ-17	КДВ-15	КДВ-15	КДВ-16	КДВ-16	КДВ-16	КДВ-15	КДВ-15	КДВ-15	КДВ-16	КДВ-15	КДВ-15	КДВ-15
				средние		КДВ-21	КДВ-21	КДВ-21	КДВ-21	КДВ-21	КДВ-21	КДВ-21		КДВ-22	КДВ-22	КДВ-22	КДВ-22	КДВ-22		КДВ-22	КДВ-22	КДВ-22	КДВ-22
			30/5	крайние	КДВ-16	КДВ-16	КДВ-16	КДВ-16	КДВ-16	КДВ-16	КДВ-16	КДВ-15	КДВ-15	КДВ-16	КДВ-16	КДВ-16	КДВ-15	КДВ-15	КДВ-15	КДВ-16	КДВ-15	КДВ-15	КДВ-15
				средние		КДВ-20	КДВ-21	КДВ-21	КДВ-21	КДВ-20	КДВ-20	КДВ-20		КДВ-21	КДВ-21	КДВ-7	КДВ-7	КДВ-7		КДВ-21	КДВ-22	КДВ-22	КДВ-21

Примечания см. на листе 2

Госстрой СССР
ПРОЕКТНЫЙ ИНСТИТУТ №1
г. Ленинград

Нач. отд.	Рашо	
Гл. конс. пр.	Цыбров	
Рук. группы	Лой	
Ст. инж.		
Инженер		Лой
Проверил		Лой
Исполнит.		Перова

ТК 1970	Сборные железобетонные двухветвевые колонны	КЭ-01-52 Выпуск XII
	Ключ для подбора колонн с шагом по крайним рядам 6м, по средним-12м при разрезных подкрановых балках. Расчетный перепад температур 25°с. Ветровая нагрузка для II географического района	Лист 3

10592 10

Ключ для подбора колонн с шагом по крайним рядам 6м, по средним - 12м при разрезных стальных и ж.б. подкрановых балках Расчетный перепад температур 25°С Ветровая нагрузка для III географического района

Тип здания	Отметка низа стропильных конструкций, м	Отметка головки кранового рельса, м	Грузоподъемность крана, т	Тип колонн	Пролет здания, м: 18 — К-во пролетов: 1	2	3	4	5	6	7	8
Здания с фонарями	10.80	8.15	10	крайние		КАIII-1	КАIII-1	КАIII-1	КАII-1	КАIII-1	КАII-1	КАII-1
				средние		КАII-4	КАII-4	КАII-3	КАIII-3	КАI-2	КАI-2	КАI-3
			20/5	крайние		КАIII-1	КАIII-1	КАIII-1	КАIII-1	КАII-1	КАII-1	КАII-1
				средние		КАI-3	КАI-3	КАII-5	КАIII-5	КАVIII-1	КАVIII-2	КАVIII-2
	12.60	9.65	10	крайние		КАII-7	КАIII-7	КАII-7	КАIII-7	КАIII-7	КАII-7	КАI-4
				средние		КАII-10	КАII-10	КАII-10	КАIII-10	КАII-12	КАII-12	КАII-12
			20/5	крайние		КАII-7	КАIII-7	КАII-7	КАII-7	КАIII-7	КАII-7	КАI-4
				средние		КАII-12	КАIII-12	КАII-12	КАIII-12	КАIII-12	КАIII-12	КАIII-13
			30/5	крайние		КАII-7	КАII-7	КАII-7	КАIII-7	КАII-7	КАII-7	КАI-4
				средние		КАIII-13	КАIII-13	КАII-13	КАIII-13	КАII-14	КАII-14	КАII-14
	14.40	11.45	10	крайние		КАIII-15	КАIII-15	КАIII-15	КАII-15	КАIII-15	КАII-15	КАII-15
				средние		КАIII-18	КАII-18	КАII-18	КАII-18	КАIII-18	КАII-18	КАII-18
			20/5	крайние		КАII-15	КАIII-15	КАII-15	КАII-15	КАIII-15	КАII-15	КАII-15
				средние		КАIII-20	КАII-18	КАII-18	КАIII-18	КАII-18	КАII-18	КАII-18
			30/5	крайние		КАII-15	КАIII-15	КАIII-16	КАII-16	КАII-16	КАII-16	КАII-16
				средние		КАII-20	КАII-20	КАII-20	КАII-20	КАII-20	КАII-20	КАVIII-4
Здания без фонарей	10.80	8.15	10	крайние	КАIII-1	КАII-1	КАVI-1	КАVI-1	КАVI-1	КАVI-1	КАVI-1	КАVI-1
				средние		КАII-4	КАII-3	КАIII-3	КАII-3	КАII-5	КАII-3	КАVI-3
			20/5	крайние	КАIII-1	КАII-1	КАVI-1	КАVI-1	КАVI-1	КАVI-1	КАVI-1	КАVI-1
				средние		КАII-5	КАII-5	КАIII-5	КАVI-1	КАVI-1	КАVI-1	КАVI-1
	12.60	9.65	10	крайние	КАIII-7	КАII-7	КАII-7	КАII-7	КАIII-5	КАVI-3	КАVI-3	КАII-7
				средние		КАII-10	КАII-10	КАII-10	КАIII-7	КАII-7	КАII-7	КАIII-7
			20/5	крайние	КАIII-7	КАII-7	КАII-7	КАII-7	КАIII-10	КАII-10	КАII-10	КАIII-10
				средние		КАII-12	КАII-12	КАII-12	КАIII-7	КАII-7	КАII-7	КАII-7
			30/5	крайние	КАIII-7	КАII-7	КАII-7	КАII-12	КАIII-12	КАII-12	КАII-12	КАIII-12
				средние		КАIII-13	КАIII-13	КАIII-13	КАIII-7	КАII-7	КАII-7	КАII-7
	14.40	11.45	10	крайние	КАIII-15	КАII-15	КАIII-15	КАIII-15	КАIII-13	КАII-13	КАIII-13	КАIII-13
				средние		КАII-18	КАIII-18	КАIII-18	КАIII-15	КАII-15	КАII-15	КАII-15
			20/5	крайние	КАIII-16	КАIII-15	КАII-15	КАIII-18	КАII-18	КАII-18	КАIII-18	КАIII-18
				средние		КАII-20	КАII-18	КАIII-15	КАIII-15	КАIII-15	КАIII-15	КАIII-15
			30/5	крайние	КАIII-16	КАIII-15	КАII-15	КАII-18	КАIII-18	КАIII-18	КАIII-18	КАIII-18
				средние		КАII-20	КАIII-20	КАII-20	КАIII-15	КАIII-15	КАIII-15	КАIII-15

Пролет здания, м: 24 — К-во пролетов: 1	2	3	4	5	6
	КАIII-1	КАIII-1	КАIII-1	КАII-1	КАII-1
	КАI-3	КАI-3	КАII-5	КАIII-2	КАVIII-2
	КАIII-1	КАIII-1	КАIII-1	КАII-1	КАII-1
	КАI-3	КАI-3	КАII-5	КАIII-2	КАVIII-2
	КАIII-7	КАIII-7	КАIII-7	КАII-7	КАI-4
	КАIII-11	КАIII-11	КАIII-11	КАIII-11	КАIII-13
	КАIII-7	КАII-7	КАII-7	КАIII-7	КАI-4
	КАII-13	КАII-13	КАIII-13	КАIII-13	КАIII-13
	КАIII-7	КАIII-7	КАII-7	КАII-7	КАI-4
	КАIII-14	КАII-14	КАII-14	КАIII-14	КАII-14
	КАII-15	КАIII-15	КАII-15	КАIII-16	КАIII-16
	КАIII-18	КАII-18	КАII-18	КАIII-18	КАI-7
	КАII-15	КАII-15	КАII-15	КАIII-16	КАIII-16
	КАIII-20	КАII-20	КАII-20	КАIII-20	КАIII-21
	КАII-15	КАIII-16	КАII-16	КАIII-16	КАIII-16
	КАIII-21	КАII-21	КАIII-21	КАIII-21	КАVIII-4
КАIII-1	КАIII-1	КАIII-1	КАIII-1	КАII-1	КАII-1
	КАII-3	КАIII-5	КАII-5	КАI-3	КАI-3
КАIII-1	КАII-1	КАIII-1	КАIII-1	КАII-1	КАII-1
	КАI-3	КАII-5	КАIII-5	КАI-3	КАI-3
КАIII-7	КАII-7	КАIII-7	КАII-7	КАII-7	КАII-7
	КАII-11	КАIII-11	КАII-11	КАIII-11	КАIII-11
КАIII-7	КАII-7	КАIII-7	КАII-7	КАIII-7	КАIII-7
	КАII-13	КАIII-11	КАII-11	КАIII-13	КАIII-13
КАIII-7	КАII-7	КАIII-7	КАII-7	КАII-7	КАII-7
	КАII-14	КАII-14	КАII-14	КАII-14	КАII-14
КАIII-16	КАII-15	КАII-15	КАIII-15	КАII-15	
	КАII-18	КАII-18	КАII-18	КАII-18	
КАIII-16	КАII-15	КАII-15	КАII-15	КАII-15	КАII-15
	КАII-20	КАII-18	КАIII-18	КАIII-18	КАIII-18
КАIII-16	КАII-15	КАII-15	КАII-15	КАII-15	КАII-15
	КАII-21	КАIII-21	КАII-21	КАII-21	КАII-21

Пролет здания, м: 30 — К-во пролетов: 1	2	3	4	5
КАIII-7	КАII-7	КАVI-4	КАII-4	
КАIII-13	КАII-11	КАII-13	КАIII-13	
КАIII-7	КАII-7	КАVI-4	КАII-4	
КАIII-14	КАII-13	КАIII-13	КАIII-14	
КАIII-7	КАII-7	КАVI-4	КАVI-4	
КАIII-14	КАII-14	КАII-14	КАVII-4	
КАIII-15	КАIII-16	КАIII-16	КАII-16	
КАIII-15	КАIII-16	КАII-16	КАII-16	
КАIII-21	КАIII-19	КАII-19	КАIII-21	
КАIII-16	КАIII-17	КАII-17	КАIII-17	
КАIII-21	КАII-21	КАII-21	КАVII-4	
КАIII-7	КАII-7	КАII-7	КАII-7	
КАIII-11	КАII-11	КАII-11	КАIII-11	
КАIII-7	КАII-7	КАII-7	КАII-7	
КАIII-13	КАII-13	КАIII-13	КАII-13	
КАIII-7	КАII-7	КАII-7	КАII-7	
КАIII-14	КАII-14	КАII-14	КАII-14	
КАIII-15	КАIII-15	КАII-15		
КАIII-18	КАII-18	КАII-18		
КАIII-17	КАIII-15	КАII-15	КАII-15	КАIII-15
КАIII-21	КАII-19	КАII-19	КАIII-19	
КАIII-17	КАII-16	КАII-16	КАIII-15	
КАIII-21	КАII-21	КАIII-21	КАIII-21	

Примечания см. на листе 2.

Госстрой СССР, Проектный институт г. Ленинград	Исполнил Ивонин — Проба	Гл. констр. пр. Шифрес — Лой	Рук. группы Лой — Финкельштейн
Нач. отд. Рощо	Ст. инженер Финкельштейн	Инженер	Проверил Лой

ТК 1970	Сборные железобетонные двухветвевые колонны. Ключ для подбора колонн с шагом по крайним рядам 6м по средним - 12м при разрезных подкрановых балках. Расчетный перепад температур 25°С ветровая нагрузка для III географического района.	КЭ-01-52	Выпуск XII
			Лист 4

10592 11

Ключ для подбора колонн с шагом по крайним рядам 6 м, по средним - 12 м при разрезных стальных и ж.б. подкрановых балках. Расчетный перепад температур 25°С. Ветровая нагрузка для I, II и III географических районов.

Географический район по ветровой нагрузке	Отметка низа стропильных конструкций H	Отметка головки кранового рельса h	Грузоподъемность крана Q т	Тип здания	Здания без фонарей											Здания с фонарями									
				Пролет здания L	24						30					24					30				
				к-во пролетов / тип колонн	1	2	3	4	5	6	1	2	3	4	5	2	3	4	5	6	2	3	4	5	6
I	16.2	12.65	30/5	крайние	КДІІІ-22	КДІІІ-22	КДІІІ-22	КДІІІ-22	КДІІІ-22	КДІІІ-22	КДІІІ-22	КДІІІ-22	КДІІІ-22	КДІІІ-22	КДІІІ-22	КДІІІ-22	КДІІІ-22	КДІІІ-22	КДІІІ-22	КДІІІ-22	КДІІІ-22	КДІІІ-22	КДІІІ-22	КДІІІ-22	КДІІІ-22	КДІІІ-22
				средние		КДІІІ-26	КДІІ-27	КДІІ-27	КДІІІ-26	КДІІІ-26		КДІІІ-26	КДІІ-28	КДІІ-28	КДІІІ-26	КДІІІ-26	КДІІІ-26	КДІІІ-26	КДІ-11	КДІІІ-26	КДІІІ-26	КДІІІ-26	КДІІІ-26	КДІІІ-26	КДІІІ-26	КДІІІ-26
		12.85	50/10	крайние	КДІІІ-24	КДІІІ-24	КДІІІ-24	КДІІІ-24	КДІІІ-24	КДІІІ-24	КДІІ-24	КДІІІ-24	КДІІ-24	КДІІІ-24	КДІІІ-24	КДІІІ-24	КДІІІ-24	КДІІІ-24	КДІІІ-24	КДІІІ-24	КДІІІ-24	КДІІІ-24	КДІІІ-24	КДІІІ-24	КДІІІ-24	КДІІІ-24
				средние		КДІІ-29	КДІІ-29	КДІІ-29	КДІ-11	КДІІ-11		КДІІ-29	КДІІ-29	КДІІ-29	КДІІ-29	КДІІ-29	КДІІ-29	КДІІ-29	КДІ-11	КДІІІ-27	КДІІ-29	КДІІ-29	КДІІ-29	КДІІІ-27	КДІІ-29	КДІІІ-27
	18.0	14.45	30/5	крайние	КДІІІ-28	КДІІІ-28	КДІІІ-28	КДІІІ-28	КДІІІ-28	КДІІІ-28	КДІІІ-28	КДІІІ-28	КДІІІ-28	КДІІІ-28	КДІІІ-28	КДІІІ-28	КДІІІ-28	КДІІІ-28	КДІІІ-29	КДІІІ-29	КДІІІ-28	КДІІІ-28	КДІІ-13	КДІІІ-28	КДІІІ-28	КДІ-13
				средние		КДІІ-34	КДІІ-34	КДІІ-34	КДІІ-34	КДІІІ-32		КДІІ-34	КДІІ-34	КДІІ-34	КДІІ-34	КДІІ-34	КДІІІ-32	КДІІІ-32	КДІІІ-32	КДІІІ-32	КДІІ-34	КДІІ-34	КДІІ-34	КДІІ-34	КДІІ-34	КДІІІ-32
		14.65	50/10	крайние	КДІІІ-30	КДІІІ-30	КДІІІ-30	КДІІІ-30	КДІІІ-30	КДІІІ-30	КДІІІ-30	КДІІІ-30	КДІІІ-30	КДІІІ-30	КДІІІ-31	КДІІІ-30	КДІІІ-30	КДІІІ-30	КДІІІ-31	КДІІІ-31	КДІІІ-29	КДІІІ-31	КДІ-14	КДІІІ-31	КДІІІ-31	КДІІ-14
				средние		КДІІ-35	КДІІ-35	КДІІ-35	КДІІ-35	КДІІ-35		КДІІ-35	КДІІ-35	КДІІ-35	КДІІ-35	КДІІ-35	КДІІ-35	КДІІ-35	КДІІІ-33	КДІІІ-33	КДІІ-36	КДІІ-36	КДІІ-36	КДІІ-36	КДІІ-36	КДІІІ-34
II	16.2	12.65	30/5	крайние	КДІІІ-22	КДІІІ-22	КДІІІ-22	КДІІІ-22	КДІІІ-22	КДІІІ-22	КДІІІ-22	КДІІІ-22	КДІІІ-22	КДІІІ-22	КДІІІ-22	КДІІІ-22	КДІІІ-22	КДІІІ-22	КДІІІ-22	КДІІІ-22	КДІІІ-22	КДІІІ-22	КДІІІ-22	КДІІІ-22	КДІІІ-22	КДІІІ-22
				средние		КДІІІ-26	КДІІІ-26	КДІІ-28	КДІІІ-26	КДІІІ-26		КДІІІ-26	КДІІ-28	КДІІ-28	КДІІІ-26	КДІІІ-26	КДІІІ-26	КДІІІ-26	КДІ-11	КДІІІ-27	КДІІІ-26	КДІІІ-26	КДІІІ-26	КДІІІ-26	КДІІІ-26	КДІ-11
		12.85	50/10	крайние	КДІІІ-24	КДІІІ-24	КДІІІ-24	КДІІІ-24	КДІІІ-24	КДІІІ-24	КДІІІ-24	КДІІІ-24	КДІІІ-24	КДІІІ-24	КДІІІ-24	КДІІІ-24	КДІІІ-24	КДІІІ-24	КДІ-10	КДІІІ-24	КДІІІ-24	КДІІІ-24	КДІІІ-24	КДІІІ-24	КДІІІ-24	КДІ-10
				средние		КДІ-11	КДІІ-29	КДІІ-29	КДІ-11	КДІІІ-27		КДІІ-29	КДІІ-29	КДІІ-29	КДІІІ-27	КДІ-11	КДІ-11	КДІ-11	КДІІІ-27	КДІ-12	КДІ-11	КДІ-11	КДІ-11	КДІІІ-27	КДІ-11	КДІІІ-27
	18.0	14.45	30/5	крайние	КДІ-13	КДІІІ-28	КДІІІ-28	КДІІІ-28	КДІІІ-28	КДІ-13	КДІ-13	КДІІІ-28	КДІ-13	КДІ-13	КДІ-13	КДІІІ-28	КДІ-13	КДІ-13	КДІ-13	КДІ-13	КДІІІ-28	КДІ-13	КДІІІ-28	КДІ-13	КДІІІ-28	КДІ-13
				средние		КДІІІ-32	КДІІ-34	КДІІ-34	КДІІІ-32	КДІІІ-32		КДІІІ-32	КДІІ-34	КДІІ-34	КДІІІ-32	КДІІІ-32	КДІІ-34	КДІІІ-32	КДІІІ-32	КДІІІ-32	КДІІІ-32	КДІІІ-32	КДІІ-34	КДІІІ-32	КДІІІ-32	КДІІІ-32
		14.65	50/10	крайние	КДІ-14	КДІІІ-30	КДІІІ-30	КДІІІ-30	КДІІІ-31	КДІІІ-31	КДІ-14	КДІІІ-30	КДІ-14	КДІ-14	КДІ-14	КДІІІ-30	КДІ-14	КДІ-14	КДІ-14	КДІ-14	КДІІІ-30	КДІ-14	КДІ-14	КДІ-14	КДІ-14	КДІ-14
				средние		КДІІІ-33	КДІІ-35	КДІІІ-35	КДІІІ-33	КДІІІ-33		КДІІІ-33	КДІІ-36	КДІІ-36	КДІІІ-34	КДІІІ-33	КДІІІ-33	КДІІІ-35	КДІІІ-33	КДІІІ-33	КДІІІ-34	КДІІІ-34	КДІІ-36	КДІІІ-34	КДІІІ-34	КДІІІ-34
III	16.2	12.65	30/5	крайние	КДІ-9	КДІІІ-22	КДІ-9	КДІ-9	КДІ-9	КДІ-9	КДІ-9	КДІ-9	КДІ-9	КДІ-9	КДІ-9	КДІІІ-22	КДІ-9	КДІ-9	КДІ-9	КДІ-9	КДІ-9	КДІ-9	КДІ-9	КДІ-9	КДІ-9	КДІ-9
				средние		КДІ-11	КДІІІ-26	КДІІІ-26	КДІІІ-26	КДІ-11		КДІІІ-26	КДІІІ-26	КДІІІ-26	КДІ-11	КДІ-11	КДІ-11	КДІІІ-26	КДІІІ-27	КДІІІ-27	КДІІІ-26	КДІІІ-26	КДІІІ-26	КДІІІ-27	КДІІІ-26	КДІІІ-27
		12.85	50/10	крайние	КДІ-10	КДІІІ-24	КДІ-10	КДІ-10	КДІ-10	КДІ-10	КДІ-10	КДІ-10	КДІ-10	КДІ-10	КДІ-10	КДІІІ-24	КДІ-10	КДІ-10	КДІ-10	КДІ-10	КДІ-10	КДІ-10	КДІ-10	КДІ-10	КДІ-10	КДІ-10
				средние		КДІІІ-27	КДІ-11	КДІ-11	КДІІІ-27	КДІІІ-27		КДІІІ-27	КДІ-11	КДІ-11	КДІІІ-27	КДІІІ-27	КДІІІ-24	КДІІІ-27	КДІ-12	КДІ-12	КДІІІ-21	КДІІІ-27	КДІІІ-27	КДІІІ-27	КДІ-12	КДІІІ-27
	18.0	14.45	30/5	крайние	КДІ-13	КДІ-13	КДІ-13	КДІ-13	КДІ-13	КДІ-13	КДІ-13	КДІ-13	КДІ-13	КДІ-13	КДІ-13	КДІ-13	КДІ-13	КДІ-13	КДІ-13	КДІ-13	КДІ-13	КДІ-13	КДІ-13	КДІ-13	КДІ-13	КДІ-13
				средние		КДІІІ-32	КДІІІ-32	КДІІІ-32	КДІІІ-32	КДІІІ-32		КДІІІ-32	КДІІІ-32	КДІІІ-32	КДІІІ-32	КДІІІ-32	КДІІІ-32	КДІІІ-32	КДІІІ-33	КДІІІ-33	КДІІІ-32	КДІІІ-32	КДІІІ-32	КДІІІ-32	КДІІІ-32	КДІІІ-33
		14.65	50/10	крайние	КДІ-14	КДІ-14	КДІ-14	КДІ-14	КДІ-14	КДІ-14	КДІ-14	КДІ-14	КДІ-14	КДІ-14	КДІ-14	КДІ-14	КДІ-14	КДІ-14	КДІ-14	КДІ-14	КДІ-14	КДІ-14	КДІ-14	КДІ-14	КДІ-14	КДІ-14
				средние		КДІІІ-33	КДІІІ-33	КДІІІ-33	КДІІІ-33	КДІІІ-33		КДІІІ-34	КДІІІ-33	КДІІІ-33	КДІІІ-34	КДІІІ-33	КДІІІ-33	КДІІІ-33	КДІІІ-33	КДІІІ-33	КДІІІ-34	КДІІІ-34	КДІІІ-34	КДІІІ-34	КДІІІ-34	КДІІІ-34

Примечания см. на листе 2.

Ключ для подбора колонн с шагом по крайним рядам 6 м, средним-12м при разрезных стальных и ж/б подкрановых балках. Ветровая нагрузка для I географического района. Расчетный перепад температур 40°С

Тип здания	Отметка головки кранового рельса м	Грузоподъемность кранов т	Пролет здания м / К-во пролетов / Тип колонн	18								24						30				
				1	2	3	4	5	6	7	8	1	2	3	4	5	6	1	2	3	4	5
Здания с фонарями	10.80	8.15	10	крайняя		КДШ-1	КДШ-1	КДШ-1	КДШ-1	КДШ-1	КДШ-1	КДШ-1		КДШ-1	КДШ-1	КДШ-1	КДШ-1	КДШ-1					
				средняя		КДШ-3	КДШ-3	КДШ-3	КДШ-3	КДШ-3	КДШ-3	КДШ-3		КДШ-3	КДШ-3	КДШ-3	КДШ-2	КДШ-2					
			20/5	крайняя		КДШ-1	КДШ-1	КДШ-1	КДШ-1	КДШ-1	КДШ-1	КДШ-1		КДШ-1	КДШ-1	КДШ-1	КДШ-1	КДШ-1					
				средняя		КДШ-3	КДШ-3	КДШ-3	КДШ-3	КДШ-2	КДШ-2	КДШ-2		КДШ-5	КДШ-5	КДШ-5	КДШ-2	КДШ-2					
	12.60	9.65	10	крайняя		КДШ-6	КДШ-6	КДШ-7	КДШ-7	КДШ-7	КДШ-7	КДШ-7		КДШ-6	КДШ-7	КДШ-7	КДШ-7	КДШ-7		КДШ-6	КДШ-7	КДШ-7	КДШ-7
				средняя		КДШ-10	КДШ-10	КДП-12	КДП-12	КДШ-10	КДШ-10	КДШ-10		КДШ-10	КДШ-10	КДШ-10	КДШ-11	КДШ-11		КДП-14	КДП-14	КДП-14	КДП-14
			20/5	крайняя		КДШ-6	КДШ-6	КДШ-7	КДШ-7	КДШ-7	КДШ-7	КДШ-7		КДШ-6	КДШ-7	КДШ-7	КДШ-7	КДШ-7		КДШ-6	КДШ-7	КДШ-7	КДШ-7
				средняя		КДШ-10	КДШ-10	КДШ-10	КДШ-10	КДШ-17	КДП-14	КДП-14		КДШ-11	КДШ-11	КДШ-11	КДШ-11	КДП-14		КДП-14	КДП-14	КДП-14	КДШ-14
			30/5	крайняя		КДШ-6	КДШ-6	КДШ-7	КДШ-7	КДШ-7	КДШ-7	КДШ-7		КДШ-6	КДШ-7	КДШ-7	КДШ-7	КДШ-7		КДШ-6	КДШ-7	КДШ-7	КДШ-7
				средняя		КДП-14	КДП-14	КДП-14	КДП-14	КДШ-13	КДШ-13	КДШ-13		КДП-14	КДП-14	КДП-14	КДШ-14	КДШ-14		КДШ-14	КДШ-14	КДШ-14	КДШ-14
	14.40	11.45	10	крайняя		КДП-16	КДП-16	КДП-16	КДП-16	КДП-16	КДШ-15	КДШ-15		КДП-16	КДШ-15	КДШ-15	КДШ-15	КДШ-15					
				средняя		КДП-21	КДП-21	КДП-21	КДП-21	КДП-21	КДУП-7	КДУП-7		КДП-21	КДП-21	КДП-21	КДУП-7	КДУП-7					
			20/5	крайняя		КДП-16	КДП-16	КДП-16	КДП-16	КДП-16	КДШ-15	КДШ-15		КДП-16	КДШ-15	КДШ-15	КДШ-15	КДШ-15		КДП-16	КДШ-15	КДШ-15	КДШ-15
				средняя		КДП-21	КДП-21	КДП-21	КДП-21	КДП-21	КДУП-7	КДУП-7		КДП-22	КДП-22	КДП-22	КДУП-7	КДУП-7		КДП-22	КДП-22	КДП-22	КДУП-7
			30/5	крайняя		КДП-16	КДП-16	КДП-16	КДП-16	КДШ-15	КДШ-15	КДШ-15		КДП-16	КДШ-15	КДШ-15	КДШ-15	КДШ-15		КДП-16	КДШ-15	КДШ-15	КДШ-15
				средняя		КДУП-7	КДУП-7	КДП-21	КДП-21	КДШ-20	КДШ-20	КДШ-20		КДП-22	КДП-22	КДП-22	КДШ-21	КДШ-21		КДУП-7	КДУП-7	КДУП-7	КДШ-21
Здания без фонарей	10.80	8.15	10	Крайняя	КДУП-1	КДШ-1	КДШ-1	КДШ-1	КДШ-1	КДУП-1	КДУП-1	КДУП-1	КДШ-1	КДШ-1	КДШ-1	КДШ-1	КДУП-1	КДУП-1					
				средняя		КДШ-3	КДШ-3	КДШ-3	КДШ-3	КДУП-3	КДУП-3	КДУП-3		КДШ-3	КДШ-3	КДШ-3	КДУП-3	КДУШ-2					
			20/5	крайняя	КДУП-1	КДШ-1	КДШ-1	КДШ-1	КДШ-1	КДУП-1	КДУП-1	КДУП-1	КДШ-1	КДШ-1	КДШ-1	КДШ-1	КДУП-1	КДУП-1					
				средняя		КДШ-3	КДШ-3	КДШ-3	КДШ-3	КДУП-3	КДУШ-2	КДУШ-2		КДШ-5	КДШ-5	КДШ-5	КДУП-3	КДУШ-2					
	12.60	9.65	10	крайняя	КДШ-6	КДШ-6	КДШ-6	КДШ-6	КДШ-7	КДШ-7	КДШ-7	КДШ-7	КДШ-6	КДШ-6	КДШ-6	КДШ-7	КДШ-7	КДШ-7	КДШ-6	КДШ-6	КДШ-6	КДШ-7	КДШ-7
				средняя		КДШ-10	КДП-12	КДП-12	КДП-12	КДШ-10	КДШ-10	КДШ-10		КДШ-11	КДШ-10	КДШ-10	КДШ-11	КДШ-11		КДШ-11	КДШ-11	КДШ-11	КДШ-11
			20/5	крайняя	КДШ-6	КДШ-6	КДШ-6	КДШ-6	КДШ-7	КДШ-7	КДШ-7	КДШ-7	КДШ-6	КДШ-6	КДШ-6	КДШ-7	КДШ-7	КДШ-7	КДШ-6	КДШ-6	КДШ-6	КДШ-7	КДШ-7
				средняя		КДШ-10	КДШ-10	КДШ-10	КДШ-10	КДШ-10	КДП-14	КДП-14		КДШ-11	КДШ-11	КДШ-11	КДШ-11	КДШ-11		КДП-14	КДП-14	КДП-14	КДП-14
			30/5	крайняя	КДШ-6	КДШ-6	КДШ-6	КДШ-7	КДШ-7	КДШ-7	КДШ-7	КДШ-7	КДШ-6	КДШ-6	КДШ-7	КДШ-7	КДШ-7	КДШ-7	КДШ-6	КДШ-6	КДШ-7	КДШ-7	КДШ-7
				средняя		КДП-14	КДП-14	КДП-14	КДП-14	КДШ-13	КДШ-13	КДШ-13		КДП-14	КДП-14	КДП-14	КДП-14	КДШ-14		КДШ-14	КДШ-14	КДШ-14	КДШ-14
	14.40	11.45	10	крайняя	КДП-16	КДП-16	КДП-17	КДП-17	КДП-17	КДП-17	КДП-17	КДП-17	КДП-16	КДП-16	КДП-16	КДП-16	КДП-16	КДШ-15					
				средняя		КДП-21	КДП-21	КДП-21	КДП-21	КДП-21	КДП-21		КДП-21	КДП-21	КДП-21	КДП-21	КДП-21					
			20/5	крайняя	КДП-16	КДП-16	КДП-17	КДП-17	КДП-17	КДП-17	КДП-17	КДП-17	КДП-16	КДП-16	КДП-16	КДП-16	КДП-16	КДШ-15	КДП-16	КДП-16	КДП-16	КДП-16	КДШ-15
				средняя		КДП-21	КДП-21	КДП-21	КДП-21	КДП-21	КДП-21		КДП-22	КДП-21	КДП-21	КДП-22	КДП-22		КДП-22	КДП-22	КДП-22	КДУП-7
			30/5	крайняя	КДП-16	КДП-16	КДП-17	КДП-17	КДП-17	КДП-17	КДП-17	КДП-17	КДП-16	КДП-16	КДП-16	КДП-16	КДП-16	КДШ-15	КДП-16	КДП-16	КДП-16	КДП-16	КДШ-15
				средняя		КДУП-7	КДП-21	КДП-21	КДП-21	КДУП-7	КДУП-7	КДШ-20		КДП-22	КДП-22	КДП-22	КДУП-7	КДУП-7		КДУП-7	КДП-22	КДП-22	КДУП-7

Примечания см. на листе 2

Госстрой СССР Проектный институт №1 г. Ленинград	Нач. отд. ТК Рощ Гл. констр. пр. Чиборов Рук. группы Лой Ст. инженер Фингельштейн Инженер Шишкина	Исполнил Шишкина Перова Проверил Лой	ТК 1970

Сборные железобетонные двухветвевые колонны

Ключ для подбора колонн с шагом по крайним рядам 6 м, по средним-12 м при разрезных подкрановых балках ветровая нагрузка для I географического района. Расчетный перепад температур 40°С

КЭ-01-52 Выпуск XII

Лист 6

10592 13

Ключ для подбора колонн с шагом по крайним рядам 6 м, по средним – 12 м при разрезных стальных и ж.-б. подкрановых балках. Ветровая нагрузка для II географического района. Расчетный перепад температур 40°С

Тип здания	Отметка низа стропильных конструкций, м	Отметка головки кранового рельса, м	Грузоподъемность кранов, т	Пролет здания, м / К-во арматуры колонн	18								24						30				
					1	2	3	4	5	6	7	8	1	2	3	4	5	6	1	2	3	4	5
Здания с фонарями	10.80	8.15	10	крайние		КДVI-1	КДVI-1	КДVI-1	КДVI-1	КДVI-1	КДVI-1	КДVI-1		КДXII-1	КДXII-1	КДXII-1	КДXII-1	КДXII-1					
				средние		КДVI-3	КДIII-5	КДIII-5	КДIII-5	КДVIII-2	КДVIII-2	КДVIII-2		КДVI-3	КДVI-3	КДVI-3	КДVIII-2	КДVIII-2					
			20/5	крайние		КДVI-1	КДVI-1	КДVI-1	КДVI-1	КДVI-1	КДVI-1	КДVI-1		КДXII-1	КДXII-1	КДXII-1	КДXII-1	КДXII-1					
				средние		КДVI-3	КДIII-5	КДIII-5	КДIII-5	КДVIII-2	КДVIII-2	КДVIII-2		КДVI-3	КДVI-3	КДVI-3	КДVIII-2	КДVIII-2					
	12.60	9.65	10	крайние		КДIII-6	КДIII-6	КДIII-7	КДIII-7	КДIII-7	КДIII-7	КДIII-7		КДIII-6	КДIII-7	КДIII-7	КДIII-7	КДIII-7		КДIII-6	КДIII-7	КДIII-7	КДVI-4
				средние		КДIII-10	КДIII-10	КДIII-10	КДIII-10	КДIII-11	КДII-14	КДII-14		КДIII-11	КДIII-11	КДIII-11	КДII-14	КДII-14		КДIII-11	КДIII-11	КДIII-11	КДIII-13
			20/5	крайние		КДIII-6	КДIII-6	КДIII-7	КДIII-7	КДIII-7	КДIII-7	КДIII-7		КДIII-6	КДIII-7	КДIII-7	КДIII-7	КДIII-7		КДIII-6	КДIII-7	КДIII-7	КДVI-4
				средние		КДIII-10	КДIII-10	КДIII-10	КДIII-10	КДII-14	КДIII-13	КДIII-13		КДIII-11	КДIII-11	КДIII-11	КДII-14	КДIII-13		КДIII-13	КДIII-13	КДIII-13	КДIII-14
			30/5	крайние		КДIII-6	КДIII-6	КДIII-7	КДIII-7	КДIII-7	КДIII-7	КДIII-7		КДIII-6	КДIII-7	КДIII-7	КДIII-7	КДIII-7		КДIII-6	КДIII-7	КДIII-7	КДVI-4
				средние		КДIII-13	КДIII-13	КДII-14	КДII-14	КДIII-13	КДIII-13	КДIII-14		КДIII-14	КДIII-14	КДIII-14	КДIII-14	КДIII-14		КДIII-14	КДIII-14	КДIII-14	КДVI-5
	14.40	11.45	10	крайние		КДII-16	КДII-16	КДII-16	КДIII-15	КДIII-15	КДIII-15	КДIII-15		КДII-16	КДIII-15	КДIII-15	КДIII-15	КДIII-15					
				средние		КДIII-18	КДII-21	КДII-21	КДII-21	КДIII-18	КДIII-18	КДIII-18		КДVI-7	КДVI-7	КДII-21	КДVI-7	КДVI-7					
			20/5	крайние		КДII-16	КДII-16	КДII-16	КДIII-15	КДIII-15	КДIII-15	КДIII-15		КДII-16	КДIII-15	КДIII-15	КДIII-15	КДIII-15		КДII-16	КДIII-15	КДIII-15	КДIII-15
				средние		КДVI-7	КДVI-7	КДII-21	КДII-21	КДVI-7	КДVI-7	КДVI-7		КДVI-7	КДVI-7	КДVI-7	КДIII-19	КДIII-19		КДVI-7	КДVI-7	КДVI-7	КДIII-19
			30/5	крайние		КДII-16	КДII-16	КДII-16	КДIII-15	КДIII-15	КДIII-16	КДIII-16		КДII-16	КДIII-15	КДIII-15	КДIII-15	КДIII-15		КДII-16	КДIII-16	КДIII-16	КДIII-16
				средние		КДIII-20	КДIII-20	КДVI-7	КДVI-7	КДIII-20	КДIII-20	КДIII-20		КДIII-21	КДIII-21	КДIII-21	КДIII-21	КДIII-21		КДIII-21	КДIII-21	КДIII-21	КДIII-21
Здания без фонарей	10.8	8.15	10	крайние	КДXII-1	КДVI-1	КДVI-1	КДVI-1	КДVI-1	КДVI-1	КДVI-1	КДVI-1	КДXII-1	КДXII-1	КДVI-1	КДVI-1	КДVI-1	КДVI-1					
				средние		КДIII-3	КДIII-3	КДIII-3	КДIII-3	КДVI-3	КДVI-3	КДVI-3		КДVI-3	КДIII-5	КДIII-5	КДVIII-2	КДVIII-2					
			20/5	крайние	КДXII-1	КДVI-1	КДVI-1	КДVI-1	КДVI-1	КДVI-1	КДVI-1	КДVI-1	КДXII-1	КДVI-1	КДVI-1	КДVI-1	КДVI-1	КДVI-1					
				средние		КДIII-3	КДIII-3	КДIII-3	КДIII-3	КДVI-3	КДVIII-2	КДVIII-2		КДVI-3	КДIII-5	КДIII-5	КДVIII-2	КДVIII-2					
	12.60	9.65	10	крайние	КДIII-7	КДIII-6	КДIII-6	КДIII-6	КДIII-7	КДIII-7	КДIII-7	КДIII-7	КДIII-7	КДIII-6	КДIII-7	КДIII-7	КДIII-7	КДIII-7	КДIII-6	КДIII-6	КДIII-7	КДIII-7	КДIII-7
				средние		КДIII-10	КДII-12	КДII-12	КДII-12	КДIII-10	КДIII-10	КДIII-10		КДIII-11	КДIII-10	КДIII-10	КДIII-11	КДIII-11		КДIII-11	КДIII-11	КДIII-11	КДII-14
			20/5	крайние	КДIII-7	КДIII-6	КДIII-6	КДIII-6	КДIII-7	КДIII-7	КДIII-7	КДIII-7	КДIII-7	КДIII-6	КДIII-7	КДIII-7	КДIII-7	КДIII-7	КДIII-6	КДIII-6	КДIII-7	КДIII-7	КДIII-7
				средние		КДII-14	КДII-12	КДII-12	КДII-12	КДII-14	КДII-14	КДII-14		КДIII-11	КДIII-11	КДIII-11	КДIII-11	КДII-14		КДIII-13	КДII-14	КДII-14	КДIII-14
			30/5	крайние	КДIII-7	КДIII-6	КДIII-6	КДIII-7	КДIII-7	КДIII-7	КДIII-7	КДIII-7	КДIII-7	КДIII-6	КДIII-7	КДIII-7	КДIII-7	КДIII-7	КДIII-7	КДIII-6	КДIII-7	КДIII-7	КДIII-7
				средние		КДIII-13	КДII-14	КДII-14	КДII-14	КДIII-13	КДIII-13	КДIII-13		КДIII-14	КДII-14	КДII-14	КДIII-14	КДIII-14		КДIII-14	КДIII-14	КДIII-14	КДIII-14
	14.40	11.45	10	крайние	КДIII-15	КДII-16	КДII-16	КДII-16	КДII-16	КДII-16	КДII-16	КДIII-15	КДIII-15	КДII-16	КДII-16	КДIII-15	КДIII-15	КДIII-15					
				средние		КДIII-18	КДII-21	КДII-21	КДII-21	КДII-21	КДII-21	КДIII-18		КДVI-7	КДII-21	КДII-21	КДII-21	КДVI-7					
			20/5	крайние	КДIII-15	КДII-16	КДII-16	КДII-16	КДII-16	КДII-16	КДII-16	КДIII-15	КДIII-15	КДII-16	КДII-16	КДIII-15	КДIII-15	КДIII-15	КДIII-15	КДII-16	КДIII-15	КДIII-15	КДIII-15
				средние		КДVI-7	КДII-21	КДII-21	КДII-21	КДII-21	КДII-21	КДVI-7		КДVI-7	КДII-22	КДII-22	КДII-22	КДVI-7		КДVI-7	КДII-22	КДII-22	КДVI-7
			30/5	крайние	КДIII-16	КДII-16	КДII-16	КДII-16	КДII-16	КДII-16	КДII-16	КДIII-15	КДIII-15	КДII-16	КДII-16	КДIII-15	КДIII-15	КДIII-15	КДIII-15	КДII-16	КДIII-15	КДIII-15	КДIII-15
				средние		КДIII-20	КДVI-7	КДVI-7	КДVI-7	КДVI-7	КДIII-20	КДIII-20		КДIII-21	КДVI-7	КДVI-7	КДVI-7	КДIII-21		КДIII-21	КДVI-7	КДVI-7	КДIII-21

Примечания см. на листе 2

Госстрой СССР
Проектный институт №1
г. Ленинград

Нач. отд. №2	Ревов	
Гл. констр. пр.	Цыбаров	
Рук. группы	Лов	
Ст. инжен.	Финкельштейн	
Инженер		
Исполнит.	Дубягин	Вишневская
	Агафонов	Перова
Проверил	Гаврилов	Лой

ТК 1970	Сборные железобетонные двухветвевые колонны	КЭ-01-52 Выпуск XII
	Ключ для подбора колонн с шагом по крайним рядам 6 м, по средним – 12 м, при разрезных подкрановых балках. Ветровая нагрузка для II географического района. Расчетный перепад темпер. этого 40°С	Лист 7

Ключ для подбора колонн с шагом по крайним рядам 6м, по средним-12м при разрезных стальных и ж.-б. подкрановых балках. Ветровая нагрузка для III географического района. Расчетный перепад температур 40°С.

Тип здания	Отметка разостраниловых конструкций м	Отметка головки кранового рельса м	Грузоподъемность кранов т	Пролет здания м / К-во пролетов / Тип колонн	18								24						30				
					1	2	3	4	5	6	7	8	1	2	3	4	5	6	1	2	3	4	5
Здания с фонарями	10.80	8.15	10	крайние		КД XII-1	КД XII-1	КД XII-1	КД XII-1	КД XII-1	КД XII-1	КД XII-1		КД XII-1	КД XII-1	КД XII-1	КД XII-1	КД XII-1					
				средние		КД VI-3	КД VI-3	КД VI-3	КД VI-3	КД VIII-2	КД VIII-2	КД VIII-2		КД VIII-2	КД VIII-2	КД VIII-2	КД VIII-2	КД VIII-2					
			20/5	крайние		КД XII-1	КД XII-1	КД XII-1	КД XII-1	КД XII-1	КД XII-1	КД XII-1		КД XII-1	КД XII-1	КД XII-1	КД XII-1	КД XII-1					
				средние		КД VIII-2	КД VIII-2	КД VI-3	КД VI-3	КД VIII-2	КД VIII-2	КД VIII-2		КД VIII-2	КД VIII-2	КД VIII-2	КД VIII-2	КД VIII-2					
	12.60	9.65	10	крайние		КД III-7	КД III-7	КД III-7	КД III-7	КД III-7	КД III-7	КД VI-4		КД III-7	КД III-7	КД III-7	КД III-7	КД VI-4		КД III-7	КД III-7	КД VI-4	КД VI-4
				средние		КД III-11	КД III-10	КД III-10	КД III-10	КД II-14	КД III-13	КД III-13		КД II-14	КД III-11	КД III-11	КД III-13	КД III-13		КД III-14	КД II-14	КД II-14	КД III-14
			20/5	крайние		КД III-7	КД III-7	КД III-7	КД III-7	КД III-7	КД III-7	КД VI-4		КД III-7	КД III-7	КД III-7	КД III-7	КД VI-4		КД III-7	КД III-7	КД VI-4	КД VI-4
				средние		КД III-13	КД II-14	КД II-14	КД III-11	КД III-13	КД III-13	КД III-13		КД II-14	КД II-14	КД II-14	КД III-13	КД III-13		КД III-14	КД III-14	КД III-14	КД III-14
			30/5	крайние		КД III-7	КД III-7	КД III-7	КД III-7	КД III-7	КД III-7	КД VI-4		КД III-7	КД III-7	КД III-7	КД VI-4	КД VI-4		КД III-9	КД III-9	КД VI-4	КД VI-4
				средние		КД III-13	КД III-13	КД III-13	КД III-13	КД III-14	КД III-14	КД III-14		КД III-14	КД III-14	КД III-14	КД III-14	КД III-14		КД VI-5	КД III-14	КД III-14	КД XII-4
	14.40	11.45	10	крайние		КД III-15	КД III-15	КД III-15	КД III-15	КД III-15	КД III-15	КД III-15		КД III-15	КД III-15	КД III-16	КД III-16	КД III-16					
				средние		КД III-18	КД III-18	КД III-18	КД III-18	КД III-18	КД III-18	КД III-18		КД VI-7	КД VI-7	КД VI-7	КД III-20	КД III-20					
			20/5	крайние		КД III-15	КД III-15	КД III-15	КД III-15	КД III-15	КД III-15	КД III-16		КД III-15	КД III-15	КД III-16	КД III-16	КД III-16		КД III-15	КД III-16	КД III-16	КД VI-6
				средние		КД III-20	КД VI-7	КД VI-7	КД VI-7	КД III-20	КД III-20	КД III-20		КД III-19	КД III-19	КД III-19	КД III-21	КД III-21		КД III-21	КД III-21	КД III-19	КД III-21
			30/5	крайние		КД III-15	КД III-15	КД III-16	КД III-16	КД III-16	КД III-16	КД III-16		КД III-15	КД III-16	КД III-16	КД III-16	КД III-16		КД III-16	КД III-17	КД III-17	КД VI-6
				средние		КД III-21	КД III-21	КД III-21	КД III-21	КД III-21	КД VIII-4	КД VIII-4		КД III-21	КД III-21	КД III-21	КД VIII-4	КД VIII-4		КД III-21	КД III-21	КД III-21	КД XII-6
Здания без фонарей	10.80	8.15	10	крайние	КД XII-1	КД XII-1	КД XII-1	КД XII-1	КД XII-1	КД XII-1	КД XII-1	КД XII-1	КД XII-1	КД XII-1	КД XII-1	КД XII-1	КД XII-1	КД XII-1					
				средние		КД VI-3	КД VI-3	КД III-5	КД III-5	КД VIII-2	КД VIII-2	КД VIII-2		КД VIII-2	КД VI-3	КД III-5	КД VIII-2	КД VIII-2					
			20/5	крайние	КД XII-1	КД XII-1	КД XII-1	КД XII-1	КД XII-1	КД XII-1	КД XII-1	КД XII-1	КД XII-1	КД XII-1	КД XII-1	КД XII-1	КД XII-1	КД XII-1					
				средние		КД VIII-2	КД VI-3	КД VI-3	КД VI-3	КД VIII-2	КД VIII-2	КД VIII-2		КД VIII-2	КД VI-3	КД III-5	КД VIII-2	КД VIII-2					
	12.60	9.65	10	крайние	КД III-7	КД III-7	КД III-6	КД III-6	КД III-7	КД III-7	КД III-7	КД III-7	КД III-7	КД III-7	КД III-7	КД III-7	КД III-7	КД III-7	КД III-7	КД III-7	КД III-7	КД III-7	КД III-7
				средние		КД III-10	КД III-10	КД III-10	КД III-10	КД III-10	КД III-10	КД III-10		КД II-14	КД III-11	КД III-11	КД III-11	КД III-11		КД III-13	КД III-11	КД III-11	КД III-13
			20/5	крайние	КД III-7	КД III-7	КД III-6	КД III-6	КД III-7	КД III-7	КД III-7	КД III-7	КД III-7	КД III-7	КД III-7	КД III-7	КД III-7	КД III-7	КД III-7	КД III-7	КД III-7	КД III-7	КД III-7
				средние		КД II-14	КД III-10	КД III-10	КД III-10	КД II-14	КД II-14	КД III-13		КД II-14	КД III-11	КД III-11	КД II-14	КД II-14		КД III-14	КД III-13	КД III-13	КД III-14
			30/5	крайние	КД III-7	КД III-7	КД III-6	КД III-7	КД III-7	КД III-7	КД III-7	КД III-7	КД III-7	КД III-7	КД III-7	КД III-7	КД III-7	КД III-7	КД III-9	КД III-7	КД III-7	КД III-7	КД III-7
				средние		КД III-13	КД II-14	КД II-14	КД II-14	КД III-13	КД III-13	КД III-13		КД III-14	КД III-14	КД III-14	КД III-14	КД III-14		КД VI-5	КД III-14	КД III-14	КД VI-5
	14.40	11.45	10	крайние	КД III-16	КД III-15	КД III-15	КД III-15	КД III-15	КД III-15	КД III-15	КД III-15	КД III-16	КД III-15	КД III-15	КД III-15	КД III-15	КД III-15					
				средние		КД III-18	КД III-18	КД III-18	КД III-18	КД III-18	КД III-18	КД III-18		КД III-18	КД III-18	КД III-18	КД III-18	КД III-18					
			20/5	крайние	КД III-16	КД III-15	КД III-15	КД III-15	КД III-15	КД III-15	КД III-15	КД III-15	КД III-16	КД III-15	КД III-15	КД III-15	КД III-15	КД III-15	КД VI-6	КД III-15	КД III-15	КД III-15	КД III-15
				средние		КД III-20	КД III-18	КД III-18	КД III-18	КД III-18	КД III-18	КД III-18		КД III-21	КД III-19	КД III-19	КД III-19	КД III-19		КД III-21	КД III-19	КД III-19	КД III-19
			20/5	крайние	КД III-16	КД III-15	КД III-15	КД III-15	КД III-15	КД III-15	КД III-15	КД III-15	КД VI-6	КД III-15	КД III-15	КД III-15	КД III-15	КД III-15	КД VI-6	КД III-16	КД III-16	КД III-16	КД III-16
				средние		КД III-21	КД III-20	КД III-20	КД III-20	КД III-20	КД III-20	КД III-20		КД III-21	КД III-21	КД III-21	КД III-21	КД III-21		КД III-21	КД III-21	КД III-21	КД III-21

Примечания листе 2

ТК	Сборные железобетонные двухветвевые колонны	КЭ 01-52	
1970	Ключ для подбора колонн с шагом по крайним рядам 6м по средним 12м при разрезных подкрановых балках. Ветровая нагрузка для III географического района. Расчетный перепад температур 40°С	Выпуск XII	
		Лист	8

Госстрой ССР
ПРОЕКТНЫЙ ИНСТИТУТ №1
г. Ленинград

Нач. отдела — Раша; Исполнит.
Гл. к. стр. пр. — Цыбаров
Рук. — Лев; Лаборатор.
Стр. — Жер; Лаборатор.
Инж. — Ф.; Лаборатор.
Проверил

Ленинград

Ключ для подбора колонн с шагом по крайним рядам 6м, по средним - 12м при разрезных стальных и ж.б. подкрановых балках. Расчетный перепад температур 40°С. Ветровая нагрузка для I, II и III географических районов.

Географический район по ветровой нагрузке	Отметка низа стропильной конструкции, м	Отметка головки кранового рельса, м	Грузоподъемность крана, т	Тип здания: Пролет здания, м / К-во пролетов / Тип колонн	Здания без фонарей: 24 м, 1 пролет	24 м, 2 пролета	24 м, 3 пролета	24 м, 4 пролета	24 м, 5 пролетов	24 м, 6 пролетов	30 м, 1 пролет	30 м, 2 пролета	30 м, 3 пролета	30 м, 4 пролета	30 м, 5 пролетов	Здания с фонарями: 24 м, 2 пролета	24 м, 3 пролета	24 м, 4 пролета	24 м, 5 пролетов	24 м, 6 пролетов	30 м, 2 пролета	30 м, 3 пролета	30 м, 4 пролета	30 м, 5 пролетов
I	16.20	12.65	30/5	крайние	КДIII-22	КДIII-22	КДII-22	КДIII-22	КДIII-22	КДVI-9	КДIII-22	КДIII-22	КДVI-9	КДVI-9	КДVI-9	КДIII-22	КДIII-22	КДVI-9	КДVI-9	КДVI-9	КДIII-22	КДVI-9	КДVI-9	КДVI-9
				средние		КДIII-26	КДIII-26	КДII-27	КДIII-26	КДIII-26		КДIII-26	КДIII-26	КДIII-26	КДIII-26	КДIII-26	КДIII-26	КДIII-26	КДIII-26	КДII-26	КДIII-26	КДIII-26	КДIII-26	КДII-26
		12.85	50/10	крайние	КДIII-24	КДIII-24	КДIII-24	КДII-24	КДIII-24	КДVI-10	КДIII-24	КДIII-24	КДIII-24	КДVI-10	КДVI-10	КДIII-24	КДIII-24	КДVI-10	КДVI-10	КДVI-10	КДIII-24	КДVI-10	КДVI-10	КДVI-10
				средние		КДII-29	КДII-29	КДII-29	КДVI-11	КДVI-11		КДII-29	КДII-29	КДVI-11	КДVI-11	КДII-29	КДII-29	КДII-29	КДVI-11	КДIII-27	КДII-29	КДII-29	КДII-29	КДVI-12
	18.00	14.45	30/5	крайние	КДIII-28	КДIII-28	КДIII-28	КДIII-28	КДIII-28	КДIII-28	КДIII-28	КДIII-28	КДIII-28	КДIII-28	КДVI-13	КДIII-28	КДIII-29	КДIII-29	КДIII-29	КДIII-29	КДIII-28	КДVI-13	КДVI-13	КДVI-13
				средние		КДII-34	КДII-34	КДII-34	КДII-34	КДIII-32		КДII-34	КДII-34	КДII-34	КДII-34	КДII-34	КДII-34	КДII-34	КДIII-32	КДIII-32	КДII-34	КДII-34	КДII-34	КДIII-32
		14.65	50/10	крайние	КДIII-30	КДIII-30	КДIII-30	КДIII-30	КДIII-30	КДIII-30	КДIII-30	КДIII-30	КДIII-30	КДVI-14	КДVI-14	КДIII 30	КДIII-31	КДIII-31	КДIII-31	КДIII-31	КДIII-30	КДVI-14	КДVI-14	КДVI-14
				средние		КДII-35	КДII-35	КДII-35	КДII-35	КДII-35		КДII-35	КДII-35	КДII-35	КДII-35	КДII-35	КДII-35	КДII-35	КДIII-33	КДIII-33	КДII-36	КДII-36	КДII-36	КДIII-34
II	16.20	12.65	30/5	крайние	КДIII-22	КДIII-22	КДIII-22	КДVI-9	КДVI-9	КДVI-9	КДIII-22	КДIII-22	КДVI-9	КДVI-9	КДVI-9	КДIII-22	КДVI-9	КДVI-9	КДVI-9	КДVI-9	КДIII-22	КДVI-9	КДVI-9	КДVI-9
				средние		КДIII-26	КДIII-26	КДIII-26	КДIII-26	КДIII-26		КДIII-26	КДIII 26	КДIII-26	КДIII-26	КДIII-26	КДIII-26	КДVI-11	КДIII-27	КДIII-26	КДIII-26	КДIII-26	КДIII-26	КДVI-11
		12.85	50/10	крайние	КДIII-24	КДIII-24	КДIII-24	КДVI-10	КДVI-10	КДVI-10	КДIII-24	КДIII-24	КДVI-10	КДVI-10	КДVI-10	КДIII-24	КДVI-10	КДVI-10	КДVI-10	КДVI-10	КДIII-24	КДVI-10	КДVI-10	КДVI-10
				средние		КДII-29	КДII-29	КДII-29	КДVI-11	КДIII-27		КДII-29	КДII-29	КДII-29	КДIII-27	КДVI-11	КДVI-11	КДVI-11	КДIII-27	КДVI-12	КДVI-11	КДVI-11	КДVI-11	КДIII-27
	18.00	14.45	30/5	крайние	КДVI-13	КДIII-28	КДIII-28	КДVI-13	КДVI-13	КДVI-13	КДVI-13	КДIII-28	КДVI-13	КДVI-13	КДVI-13	КДIII-28	КДVI-13	КДVI-13	КДVI-13	КДVI-13	КДIII-28	КДVI-13	КДVI-13	КДVI-13
				средние		КДIII-32	КДII 34	КДII-34	КДIII-32	КДIII 32		КДIII-32	КДII-34	КДII-34	КДIII-32	КДIII-32	КДIII-32	КДII-34	КДIII-32	КДIII-32	КДIII-32	КДII-34	КДII-34	КДIII-32
		14.65	50/10	крайние	КДVI-14	КДIII-30	КДIII-30	КДVI-14	КДVI-14	КДVI-14	КДVI-14	КДIII-30	КДVI-14	КДVI-14	КДVI-14	КДIII-30	КДVI-14	КДVI-14	КДVI-14	КДVI-14	КДIII-30	КДVI-14	КДVI-14	КДVI-14
				средние		КДIII-33	КДII-35	КДII-35	КДIII-33	КДIII-33		КДII-36	КДII-36	КДIII-34	КДIII-33	КДIII-33	КДII-35	КДIII-33	КДIII-33	КДIII-33	КДIII-34	КДIII-34	КДII-36	КДIII-34
III	16.20	12.65	30/5	крайние	КДVI-9	КДIII-22	КДVI-9	КДVI-9	КДVI-9	КДVI-9	КДVI-9	КДVI-9	КДVI-9	КДVI-9	КДVI-9	КДII-22	КДVI-9	КДVI-9	КДVI-9	КДVI-9	КДVI-9	КДVI-9	КДVI-9	КДVI-9
				средние		КДVI-11	КДIII-26	КДIII-26	КДIII-26	КДVI-11		КДIII-26	КДIII-26	КДIII-26	КДVI-11	КДVI-11	КДVI-11	КДIII-26	КДIII-27	КДIII-27	КДIII-26	КДIII-26	КДIII-26	КДIII-27
		12.85	50/10	крайние	КДVI-10	КДIII-24	КДVI-10	КДVI-10	КДVI-10	КДVI-10	КДVI-10	КДVI-10	КДVI-10	КДVI-10	КДVI-10	КДII-24	КДVI-10	КДVI-10	КДVI-10	КДVI-10	КДVI-10	КДVI-10	КДVI-10	КДVI-10
				средние		КДIII-27	КДVI-11	КДVI-11	КДIII-27	КДIII-27		КДIII-27	КДVI-11	КДVI-11	КДIII-27	КДIII-27	КДIII-27	КДIII-27	КДVI-12	КДVI-12	КДIII-27	КДIII-27	КДIII-27	КДVI-12
	18.00	14.45	30/5	крайние	КДVI-13	КДVI-13	КДVI-13	КДVI-13	КДVI-13	КДVI-13	КДVI-13	КДVI-13	КДVI-13	КДVI-13	КДVI-13	КДVI-13	КДVI-13	КДVI-13	КДVI-13	КДVI-13	КДVI-13	КДVI-13	КДVI-13	КДVI-13
				средние		КДIII-32	КДIII-32	КДIII-32	КДIII-32	КДIII-32		КДIII-32	КДIII-32	КДIII-32	КДIII-32	КДIII-32	КДIII-32	КДIII-32	КДIII-33	КДIII-33	КДIII-32	КДIII-32	КДIII-32	КДIII-33
		14.65	50/10	крайние	КДVI-14	КДVI-14	КДVI-14	КДVI-14	КДVI-14	КДVI-14	КДVI-14	КДVI-14	КДVI-14	КДVI-14	КДVI-14	КДVI-14	КДVI-14	КДVI-14	КДVI-14	КДVI-14	КДVI-14	КДVI-14	КДVI-14	КДVI-14
				средние		КДIII-33	КДIII-33	КДIII-33	КДIII-33	КДIII-33		КДIII 34	КДIII-34	КДIII-34	КДIII-34	КДIII-34	КДIII-33	КДIII-33	КДIII-33	КДIII-33	КДIII-34	КДIII-34	КДIII-34	КДIII-34

Примечания см. на листе 2

ТК 1970	Сборные железобетонные двухветвевые колонны. Ключ для подбора колонн с шагом по крайним рядам - 6м, по средним - 12м при разрезных подкрановых балках. Расчетный перепад температур 40°С. Ветровая нагрузка для I, II и III географических районов.	КЭ-01-52 Выпуск XII	Лист 9

Госстрой СССР ЦЕНТРАЛЬНЫЙ ИНСТИТУТ ТИПОВОГО ПРОЕКТИРОВАНИЯ г. Ленинград

Гл. инженер Ужженко; Гл. конструктор Шубов; Рук. группы Гинзбург; Проверил Гинзбург; Нач. сектора Гинзбург; Нач. отдела Гинзбург; Гл. инженер проекта Гинзбург

Ключ для подбора колонн с шагом по крайним рядам 6м, по средним 12м при неразрезных стальных подкрановых балках. Расчетный перепад температур 25°С. Ветровая нагрузка для I географического района

Тип здания	Отметка низа стропильных конструкций	Отметка головки кранового рельса м	Грузоподъемность крана т	Пролет здания м / К-во пролетов / Тип колонн	18								24						30				
					1	2	3	4	5	6	7	8	1	2	3	4	5	6	1	2	3	4	5
Здания с фонарями	10.80	8.15	10	крайние		КА II-1	КА IV-1	КА VI-1	КА VI-1	КА VI-1	КА VI-1	КА VI-1		КА II-1	КА VI-1	КА VI-1	КА VI-1	КА VI-1					
				средние		КА III-3	КА III-3	КА III-3	КА III-4	КА III-4	КА III-2			КА II-5	КА III-5	КА III-5	КА VI-3	КА VI-3					
			20/5	крайние		КА III-1	КА III-1	КА VI-1	КА VI-1	КА VI-1	КА VI-1			КА II-1	КА VI-1	КА VI-1	КА VI-1	КА VI-1					
				средние		КА III-3	КА III-3	КА III-3	КА VI-3	КА VI-3	КА VIII-1			КА III-5	КА III-5	КА III-5	КА VI-3	КА VI-3					
	12.60	9.65	10	крайние		КА III-6	КА III-6	КА III-6	КА III-7	КА III-7	КА III-7	КА III-7		КА II-6	КА III-6	КА III-7	КА III-7	КА III-7		КА II-6	КА III-7	КА III-7	КА III-7
				средние		КА II-10	КА I-12	КА I-12	КА II-10	КА III-10	КА III-10			КА III-10	КА II-10	КА II-10	КА III-11	КА III-11		КА II-11	КА I-13	КА I-13	КА II-11
			20/5	крайние		КА III-6	КА III-6	КА III-6	КА III-7	КА III-7	КА III-7	КА III-7		КА III-6	КА II-7	КА III-7	КА III-7	КА III-7		КА III-6	КА III-7	КА III-7	КА III-7
				средние		КА II-10	КА III-10	КА III-10	КА I-14	КА I-14	КА II-12			КА III-11	КА III-11	КА III-11	КА II-14	КА III-13		КА II-14	КА I-14	КА I-14	КА II-14
			30/5	крайние		КА II-6	КА III-6	КА III-7	КА III-7	КА III-7	КА III-7	КА III-7		КА III-7	КА III-7	КА III-7	КА III-7	КА III-7		КА III-7	КА III-7	КА III-7	КА III-7
				средние		КА I-14	КА I-14	КА I-14	КА I-14	КА III-13	КА III-13	КА III-14		КА I-14	КА I-14	КА I-14	КА III-14	КА III-14		КА III-14	КА III-14	КА III-14	КА III-14
	14.40	11.45	10	крайние		КА I-16	КА I-16	КА I-16	КА II-16	КА I-16	КА III-15	КА III-15		КА I-16	КА II-16	КА III-15	КА III-15	КА III-15					
				средние		КА I-21	КА I-21	КА I-21	КА I-21	КА I-21	КА I-21	КА I-21		КА II-21	КА II-21	КА I-21	КА I-21	КА I-22					
			20/5	крайние		КА I-16	КА I-16	КА I-16	КА II-16	КА I-16	КА III-15	КА III-15		КА II-16	КА II-16	КА III-15	КА III-15	КА III-15		КА II-16	КА III-15	КА III-15	КА III-15
				средние		КА II-21	КА II-21	КА II-21	КА I-21	КА I-21	КА III-18	КА III-18		КА I-22	КА I-22	КА II-22	КА II-22	КА VI-7		КА II-22	КА I-22	КА II-22	КА I-22
			30/5	крайние		КА II-16	КА III-16	КА I-16	КА I-16	КА I-16	КА III-15	КА III-15		КА I-16	КА II-16	КА III-15	КА III-15	КА III-15		КА II-16	КА III-15	КА III-15	КА III-15
				средние		КА III-20	КА I-21	КА II-21	КА II-21	КА III-20	КА III-20	КА III-20		КА VI-7	КА VI-7	КА VI-7	КА III-21	КА III-21		КА VI-7	КА VI-7	КА VI-7	КА III-21
Здания без фонарей	10.80	8.15	10	крайние	КА VI-1	КА III-1	КА III-1	КА III-1	КА VI-1	КА VI-1	КА VI-1	КА VI-1	КА VI-1	КА III-1	КА III-1	КА VI-1	КА VI-1	КА VI-1					
				средние		КА III-3	КА III-3	КА III-3	КА III-3	КА III-5	КА III-5	КА III 5		КА III-5	КА III-5	КА III-5	КА III-5	КА VI-3					
			20/5	крайние	КА VI-1	КА III-1	КА III-1	КА III-1	КА VI-1	КА VI-1	КА VI-1	КА VI-1	КА VI-1	КА III-1	КА III-1	КА VI-1	КА VI-1	КА VI-1					
				средние		КА III-3	КА III-3	КА III-3	КА III-3	КА III-5	КА III-5	КА VI-3		КА III-5	КА III-5	КА III-5	КА III-5	КА VI-3					
	12.60	9.65	10	крайние	КА III-6	КА III-6	КА III-6	КА III-6	КА III-6	КА III-6	КА III-7	КА III-7	КА III-6	КА III-6	КА III-6	КА III-6	КА III-7	КА III-7	КА III-6	КА III-6	КА III-6	КА III-7	КА III-7
				средние		КА III-10	КА I-12	КА I-12	КА II-12	КА II-10	КА III-10	КА III-10		КА III-10	КА II-10	КА II-10	КА III-10	КА III-11		КА II-11	КА I-13	КА I-13	КА II-11
			20/5	крайние	КА III-6	КА II-6	КА III-6	КА III-6	КА II-6	КА III-6	КА III-7	КА III-7	КА III-6	КА II-6	КА III-6	КА III-6	КА III-7	КА III-7	КА III-6	КА III-7	КА III-7	КА III-7	КА III-7
				средние		КА III-10	КА III-10	КА I-12	КА I-12	КА II-10	КА III-10	КА III-10		КА II-11	КА III-11	КА III-11	КА III-11	КА II-14		КА I-14	КА I-14	КА I-14	КА II-14
			30/5	крайние	КА III-6	КА III-6	КА III-6	КА II-6	КА III-6	КА II-6	КА III-7	КА III-7	КА II-6	КА III-6	КА II-6	КА III-6	КА III-7	КА III-7	КА III-7	КА III-7	КА III-7	КА III-7	КА III-7
				средние		КА I-14	КА II-14	КА I-14	КА I-14	КА II-13	КА III-13	КА III-13		КА I-14	КА I-14	КА I-14	КА II-14	КА III-14		КА III-14	КА II-14	КА III-14	КА II-14
	14.40	11.45	10	крайние	КА I-16	КА I-16	КА I-17	КА I-17	КА I-17	КА I-17	КА I-17	КА I-17	КА II-16	КА I-16	КА I-17	КА II-17	КА I-17	КА III-15					
				средние		КА II-21	КА II-21	КА II-19	КА I-19	КА I-21	КА I-21	КА I-21		КА I-21	КА II-21	КА II-21	КА II-21	КА II-21					
			20/5	крайние	КА I-16	КА I-16	КА II-17	КА II-17	КА I-17	КА II-17	КА I-17	КА I-17	КА II-16	КА I-16	КА II-17	КА II-17	КА II-17	КА III-15	КА II-16	КА I-16	КА II-16	КА I-16	КА II-15
				средние		КА I-21	КА I-21	КА II-21	КА I-21	КА I-21	КА I-21	КА II-21		КА II-22	КА II-21	КА II-21	КА II-22	КА II-22		КА II-22	КА II-22	КА II-22	КА II-22
			30/5	крайние	КА I-16	КА II-16	КА II-17	КА I-17	КА I-17	КА I-17	КА I-17	КА II-17	КА II-16	КА II-16	КА II-16	КА II-16	КА III-15	КА II-16	КА II-16	КА I-16	КА II-16	КА II-16	КА II-15
				средние		КА III-20	КА I-21	КА II-21	КА II-21	КА III-20	КА III-20	КА III-20		КА VI-7	КА I-22	КА II-22	КА VI-7	КА III-21		КА VI-7	КА I-22	КА II-22	КА III-21

Примечания см. на листе 2.

ТК 1970	Сборные железобетонные двухветвевые колонны. Ключ для подбора колонн с шагом по крайним рядам 6м, по средним 12м при неразрезных стальных подкрановых балках. Расчетный перепад температур 25°С. Ветровая нагрузка для I географического района	КЭ-01-52	Выпуск XII
		Лист	10

Госстрой СССР / Проектный институт г. Ленинград

Нач. отд. / Гл. констр. / Рук. группы / Ст. инженер / Инженер

Подпись и дата / Инв. № подл. / Взам. инв. № / Инв. № дубл. / Подпись и дата

Ключ для подбора колонн с шагом по крайним рядам 6м, по средним-12м при неразрезных стальных подкрановых балках. Расчетный перепад температур 25°С. Ветровая нагрузка для II географического района.

тип здания	отметка головки стропильных конструкций, м	отметка головки кранового рельса, м	Грузоподъемность крана, т	пролет здания, м / К-во пролетов	Тип колонн	18								24						30				
						1	2	3	4	5	6	7	8	1	2	3	4	5	6	1	2	3	4	5
Здания с фонарями	10.80	8.15	10		Крайние		КАII-1	КАII-1	КАII-1	КАII-1	КАII-1	КАII-1	КАII-1		КАII-1	КАII-1	КАII-1	КАII-1	КАII-1					
					средние		КАIII-3	КАIII-3	КАIII-3	КАIII-3	КАIII-3	КАII-3	КАII-3		КАIII-5	КАIII-5	КАIII-5	КАIII-3	КАII-3					
			20/5		Крайние		КАII-1	КАII-1	КАII-1	КАII-1	КАII-1	КАII-1	КАII-1		КАII-1	КАII-1	КАII-1	КАII-1	КАII-1					
					средние		КАIII-4	КАIII-4	КАIII-4	КАIII-4	КАII-3	КАIII-1	КАIII-2		КАIII-5	КАIII-5	КАIII-5	КАII-3	КАIII-2					
	12.60	9.65	10		Крайние		КАIII-6	КАIII-6	КАIII-6	КАIII-7	КАII-7	КАIII-7	КАIII-7		КАIII-6	КАIII-6	КАIII-7	КАIII-7	КАIII-7		КАIII-6	КАII-7	КАIII-7	КАIII-7
					средние		КАIII-10	КАIII-10	КАIII-10	КАIII-10	КАIII-11	КАII-14	КАII-14		КАIII-11	КАIII-11	КАIII-11	КАIII-11	КАII-14		КАIII-11	КАIII-11	КАII-11	КАIII-13
			20/5		Крайние		КАIII-6	КАIII-6	КАIII-6	КАIII-7	КАIII-7	КАIII-7	КАIII-7		КАIII-7	КАIII-7	КАIII-7	КАIII-7	КАIII-7		КАIII-7	КАIII-7	КАIII-7	КАIII-7
					средние		КАII-14	КАIII-10	КАIII-10	КАIII-10	КАIII-12	КАIII-12	КАIII-13		КАIII-11	КАIII-11	КАIII-11	КАIII-13	КАIII-13		КАIII-13	КАIII-13	КАII-14	КАIII-14
			30/5		Крайние		КАIII-6	КАIII-6	КАIII-7	КАIII-7	КАIII-7	КАIII-7	КАIII-7		КАIII-7	КАIII-7	КАIII-7	КАIII-7	КАIII-7		КАIII-7	КАIII-7	КАIII-7	КАIII-7
					средние		КАIII-13	КАIII-13	КАIII-13	КАIII-13	КАIII-13	КАIII-14	КАIII-14		КАIII-14	КАIII-14	КАIII-14	КАIII-14	КАIII-14		КАIII-14	КАIII-14	КАIII-14	КАII-5
	14.40	11.45	10		Крайние		КАII-16	КАII-16	КАII-16	КАII-16	КАIII-15	КАIII-15	КАIII-15		КАII-16	КАIII-15	КАIII-15	КАIII-15	КАIII-15					
					средние		КАII-21	КАII-21	КАII-21	КАII-21	КАII-21	КАII-21	КАIII-18		КАII-22	КАII-22	КАII-22	КАII-22	КАIII-18					
			20/5		Крайние		КАII-16	КАII-16	КАII-16	КАII-16	КАIII-15	КАIII-15	КАIII-15		КАII-16	КАIII-15	КАIII-15	КАIII-15	КАIII-15		КАII-16	КАIII-15	КАIII-15	КАIII-15
					средние		КАIII-18	КАIII-18	КАII-21	КАII-21	КАIII-18	КАIII-20	КАIII-20		КАII-22	КАII-22	КАII-22	КАII-7	КАIII-20		КАII-7	КАII-7	КАII-22	КАIII-21
			30/5		Крайние		КАII-16	КАII-16	КАII-16	КАII-16	КАIII-15	КАIII-16	КАIII-16		КАII-16	КАIII-15	КАIII-15	КАIII-15	КАIII-15		КАII-16	КАIII-15	КАIII-15	КАIII-15
					средние		КАIII-20	КАIII-20	КАIII-20	КАIII-20	КАIII-20	КАII-20	КАIII-20		КАII-21	КАII-21	КАII-21	КАIII-4			КАIII-21	КАIII-21	КАIII-24	КАIII-4
Здания без фонарей	10.80	8.15	10		Крайние	КАII-1	КАII-1	КАIII-1	КАIII-1	КАII-1	КАII-1	КАII-1	КАII-1	КАII-1	КАII-1	КАII-1	КАII-1	КАII-1						
					средние		КАIII-3	КАIII-3	КАIII-3	КАIII-3	КАIII-5	КАIII-5	КАII-3		КАIII-5	КАIII-5	КАIII-5	КАII-3	КАII-3					
			20/5		Крайние	КАII-1	КАII-1	КАII-1	КАII-1	КАII-1	КАII-1	КАII-1	КАII-1	КАII-1	КАII-1	КАII-1	КАII-1	КАII-1	КАII-1					
					средние		КАIII-4	КАIII-3	КАIII-3	КАIII-3	КАII-2	КАII-3	КАII-3		КАIII-5	КАIII-5	КАIII-5	КАII-3	КАII-3					
	12.60	9.65	10		Крайние	КАIII-7	КАIII-6	КАIII-6	КАIII-6	КАIII-6	КАIII-7	КАIII-7	КАIII-7	КАIII-7	КАIII-6	КАIII-6	КАIII-7	КАIII-7	КАIII-7	КАIII-6	КАIII-6	КАIII-7	КАIII-7	КАIII-7
					средние		КАII-10	КАII-12	КАII-12	КАIII-10	КАIII-10	КАIII-10			КАIII-11	КАIII-10	КАIII-10	КАIII-11	КАIII-11		КАIII-11	КАII-13	КАII-13	КАIII-11
			20/5		Крайние	КАIII-7	КАIII-6	КАIII-6	КАIII-6	КАIII-7	КАIII-7	КАIII-7	КАIII-7	КАIII-7	КАIII-6	КАIII-6	КАIII-7	КАIII-7	КАIII-7	КАIII-6	КАII-6	КАII-7	КАIII-7	КАIII-7
					средние		КАII-14	КАIII-10	КАIII-10	КАIII-10	КАII-14	КАII-14	КАIII-12		КАIII-11	КАIII-11	КАIII-11	КАII-14			КАIII-13	КАII-14	КАII-14	КАIII-14
			30/5		Крайние	КАIII-7	КАIII-6	КАIII-6	КАIII-7	КАIII-7	КАIII-7	КАIII-7	КАIII-7	КАIII-7	КАIII-7	КАIII-7	КАIII-7	КАIII-7	КАIII-7	КАIII-7	КАIII-7	КАIII-7	КАIII-7	КАIII-7
					средние		КАIII-13	КАII-14	КАII-14	КАII-14	КАIII-13	КАIII-13	КАIII-13		КАIII-14	КАII-14	КАII-14	КАIII-14	КАIII-14			КАIII-14	КАIII-14	КАIII-14
	14.40	11.45	10		Крайние	КАIII-15	КАII-16	КАII-17	КАII-17	КАII-17	КАII-17	КАII-17	КАIII-15	КАIII-15	КАII-16	КАII-16	КАII-16	КАIII-15	КАIII-15					
					средние		КАII-21	КАII-21	КАII-21	КАII-21	КАII-21	КАII-21	КАII-21		КАII-22	КАII-21	КАII-21	КАII-21	КАII-21					
			20/5		Крайние	КАIII-15	КАII-16	КАII-17	КАII-17	КАII-17	КАII-17	КАII-17	КАIII-15	КАIII-15	КАII-16	КАII-16	КАII-16	КАIII-15	КАIII-15	КАIII-15	КАII-16	КАIII-15	КАIII-15	КАIII-15
					средние		КАIII-18	КАII-21	КАII-21	КАII-21	КАII-21	КАIII-18			КАII-22	КАII-22	КАII-22	КАII-22	КАII-22		КАII-7	КАII-22	КАII-22	КАII-7
			30/5		Крайние	КАIII-16	КАII-16	КАII-16	КАII-16	КАII-16	КАII-16	КАII-16	КАIII-15	КАIII-15	КАII-16	КАII-16	КАII-16	КАIII-15	КАIII-15	КАIII-15	КАII-16	КАIII-15	КАIII-15	КАIII-15
					средние		КАIII-20	КАIII-20	КАII-21	КАII-21	КАIII-20	КАIII-20	КАIII-20		КАIII-21	КАII-7	КАII-7	КАIII-21	КАIII-21		КАIII-21	КАII-7	КАII-7	КАIII-21

Примечания см. на листе 2.

Госстрой СССР, Проектный институт №1, г. Ленинград

Нач. отдела		Рашк. Перова
Гл. констр. пр.		Рашк
Рук. группы		Шафоров
Ст. инжен.		Лой
		Фейгельман
		Проверил
		Лой
		Инженер

ТК 1970	Сборные железобетонные двухветвевые колонны	КЭ-01-52 Выпуск XII
	Ключ для подбора колонн с шагом по крайним рядам 6м, по средним 12м. при неразрезных стальных подкрановых балках. Расчетный перепад температур 25°С. Ветровая нагрузка для II географического района.	лист 11

Ключ для подбора колонн с шагом по крайним рядам 6 м, по средним-12 м при неразрезных стальных подкрановых балках. Расчетный перепад температур 25°С. Ветровая нагрузка для III географического района.

Тип здания	Отметка строительных конструкций, м	Отметка головки кранового рельса, м	Грузоподъемность крана, т	Пролет здания, м / К-во пролетов / Тип колонн	18								24						30				
					1	2	3	4	5	6	7	8	1	2	3	4	5	6	1	2	3	4	5
Здания с фонарями	10.80	8.15	10	Крайние		КДХII-1	КДХII-1	КДХII-1	КДХII-1	КДХII-1	КДХII-1	КДХIII-1		КДХII-1	КДХII-1	КДХII-1	КДХII-1	КДХII-1					
				средние		КДIII-4	КДIII-4	КДIII-3	КДIII-3	КДII-2	КДII-2	КДIIII-1		КДVI-3	КДVI-3	КДIII-5	КДVIII-2	КДVIII-2					
			20/5	Крайние		КДХII-1	КДХII-1	КДХII-1	КДХII-1	КДХII-1	КДХII-1	КДХIII-1		КДХII-1	КДХII-1	КДХII-1	КДХII-1	КДХII-1					
				средние		КДVI-3	КДVI-3	КДIII-5	КДIII-5	КДVII-1	КДVII-2	КДVIII-2		КДVI-3	КДVI-3	КДIII-5	КДVIII-2	КДVIII-2					
	12.60	9.65	10	Крайние		КДIII-7	КДIII-7	КДIII-7	КДIII-7	КДIII-7	КДIII-7	КДII-4		КДIII-7	КДIII-7	КДIII-7	КДIII-7	КДVI-4		КДIII-7	КДIII-7	КДVI-4	КДVI-4
				средние		КДIII-10	КДIII-10	КДIII-10	КДIII-10	КДIII-12	КДIII-12	КДIII-12		КДIII-11	КДIII-11	КДIII-11	КДIII-13	КДIII-13		КДIII-13	КДIII-11	КДIII-11	КДIII-14
			20/5	Крайние		КДIII-7	КДIII-7	КДIII-7	КДIII-7	КДIII-7	КДII-4			КДIII-7	КДIII-7	КДIII-7	КДIII-7	КДVI-4		КДIII-7	КДIII-7	КДVI-4	КДVI-4
				средние		КДIII-12	КДIII-12	КДIII-12	КДIII-12	КДIII-13	КДIII-13	КДIII-13		КДIII-13	КДIII-13	КДIII-13	КДIII-13	КДIII-13		КДIII-14	КДIII-14	КДIII-13	КДIII-14
			30/5	Крайние		КДIII-7	КДIII-7	КДIII-7	КДIII-7	КДIII-7	КДIII-7	КДVI-4		КДIII-7	КДIII-7	КДIII-7	КДIII-7	КДVI-4		КДIII-7	КДIII-7	КДVI-4	КДVI-4
				средние		КДIII-14	КДIII-13	КДIII-13	КДIII-13	КДIII-14	КДIII-14	КДVI-4		КДIII-14	КДIII-14	КДIII-14	КДIII-14	КДVI-4		КДVI-5	КДIII-14	КДIII-14	КДVI-4
	14.40	11.45	10	Крайние		КДIII-15	КДIII-15	КДIII-15	КДIII-15	КДIII-15	КДIII-15	КДIII-15		КДIII-15	КДIII-15	КДIII-15	КДIII-16	КДIII-16					
				средние		КДIII-18	КДIII-18	КДIII-18	КДIII-18	КДIII-18	КДIII-18	КДIII-18		КДIII-18	КДIII-18	КДIII-18	КДIII-18	КДVII-7					
			20/5	Крайние		КДIII-15	КДIII-15	КДIII-15	КДIII-15	КДIII-15	КДII-15	КДIII-16		КДIII-15	КДIII-15	КДIII-15	КДIII-16	КДIII-16		КДIII-15	КДIII-16	КДIII-16	КДIII-16
				Средние		КДIII-20	КДIII-20	КДIII-18	КДIII-18	КДII 20	КДII-20	КДIII-20		КДIII-20	КДIII-20	КДIII-20	КДIII-20	КДIII-21		КДIII-21	КДIII-21	КДII-19	КДIII-21
			30/5	Крайние		КДIII-15	КДIII-15	КДIII-16	КДIII-16	КДIII-16	КДIII-16	КДIII-16		КДIII-15	КДIII-16	КДIII-16	КДIII-16	КДIII-16		КДIII-16	КДIII-17	КДIII-17	КДIII-17
				средние		КДVIII-4	КДIII-20	КДIII-20	КДIII-4	КДIII-4	КДIII-4	КДIII-4		КДVIII-4	КДIII-4	КДIII-21	КДIII-4	КДVIII-4		КДVIII-4	КДVIII-4	КДII-21	КДVIII-4
Здания без фонарей	10.80	8.15	10	Крайние	КДХII-1	КДХII-1	КДII-1	КДII-1	КДII-1	КДII-1	КДII-1	КДVI-1	КДХII-1	КДIII-1	КДII-1	КДХII-1	КДХII-1	КДII-1					
				средние		КДIII-4	КДIII-3	КДIII-3	КДIII-3	КДIII-5	КДVI-3	КДVI-3		КДVI-3	КДIII-5	КДIII-5	КДII-3	КДVI-3					
			20/5	Крайние	КДХII-1	КДХII-1	КДVI-1	КДII-1	КДII-1	КДVI-1	КДVI-1	КДVI-1	КДХII-1	КДХII-1	КДХII-1	КДХII-1	КДII-1	КДII-1					
				средние		КДIII-5	КДIII-5	КДIII-5	КДII-5	КДVI-3	КДVI-3	КДVIII-1		КДVI-3	КДIII-5	КДIII-5	КДII-3	КДVIII-2					
	12.60	9.65	10	Крайние	КДIII-7	КДIII-7	КДIII-7	КДIII-7	КДIII-7	КДIII-7	КДIII-7	КДIII-7	КДIII-7	КДIII-7	КДIII-7	КДIII-7	КДIII-7	КДIII-7	КДIII-7	КДIII-7	КДIII-7	КДIII-7	КДIII-7
				средние		КДIII-10	КДIII-10	КДIII-10	КДIII-10	КДIII-10	КДIII-10	КДII-14		КДIII-11	КДIII-11	КДIII-11	КДIII-11	КДIII-11		КДIII-13	КДIII-11	КДIII-11	КДIII-13
			20/5	Крайние	КДIII-7	КДIII-7	КДIII-7	КДIII-7	КДIII-7	КДIII-7	КДIII-7	КДIII-7	КДIII-7	КДIII-7	КДIII-7	КДIII-7	КДIII-7	КДIII-7	КДIII-7	КДIII-7	КДIII-7	КДIII-7	КДIII-7
				средние		КДIII-12	КДIII-12	КДIII-12	КДIII-12	КДIII-12	КДIII-12	КДIII-12		КДIII-13	КДIII-11	КДIII-11	КДIII-13	КДIII-13		КДIII-14	КДIII-13	КДIII-13	КДIII-14
			30/5	Крайние	КДIII-7	КДIII-7	КДIII-7	КДIII-7	КДIII-7	КДIII-7	КДIII-7	КДIII-7	КДIII-7	КДIII-1	КДIII-7	КДIII-7	КДIII-7	КДIII-7	КДIII-7	КДIII-7	КДIII-7	КДIII-7	КДIII-7
				средние		КДIII-14	КДIII-13	КДIII-13	КДIII-13	КДIII-13	КДIII-13	КДIII-14		КДIII-14	КДIII-14	КДIII-14	КДIII-14	КДIII-14		КДII-5	КДIII-14	КДIII-14	КДVI-5
	14.40	11.45	10	Крайние	КДIII-15	КДIII-15	КДIII-15	КДIII-15	КДIII-15	КДIII-15	КДIII-15	КДIII-15	КДIII-16	КДIII-15	КДIII-15	КДIII-15	КДIII-15	КДIII-15					
				средние		КДIII-18	КДIII-18	КДIII-18	КДIII-18	КДIII-18	КДIII-18	КДIII-18		КДIII-18	КДIII-18	КДIII-18	КДIII-18	КДIII-18					
			20/5	Крайние	КДIII-16	КДIII-15	КДIII-15	КДIII-15	КДIII-15	КДIII-15	КДIII-15	КДIII-15	КДIII-16	КДIII-15	КДIII-15	КДIII-15	КДIII-15	КДIII-15	КДIII-17	КДIII-15	КДIII-15	КДIII-15	КДIII-15
				средние		КДIII-20	КДIII-18	КДIII-18	КДIII-18	КДIII-18	КДIII-18	КДIII-20		КДIII-20	КДIII-18	КДIII-18	КДIII-18	КДIII-19		КДIII-21	КДIII-19	КДIII-19	КДIII-21
			30/5	Крайние	КДIII-16	КДIII-15	КДIII-15	КДIII-15	КДIII-15	КДIII-15	КДIII-15	КДIII-15	КДIII-16	КДIII-15	КДIII-15	КДIII-15	КДIII-15	КДIII-15	КДIII-17	КДIII-16	КДIII-16	КДIII-16	КДIII-16
				средние		КДVIII-4	КДIII-20	КДIII-20	КДIII-20	КДIII-20	КДIII-20	КДIII-20		КДVIII-4	КДIII-21	КДIII-21	КДIII-21	КДIII-21		КДVIII-4	КДIII-21	КДIII-21	КДIII-21

Примечания см. на листе 2

Госстрой СССР, Проектный институт №1 г. Ленинград	Нач. отдела	Раша	Утвердил	Инв. № подл.	Подпись и дата	Взам. инв. №
	Гл. констр. пр.	Цыбаров				
	Рук. группы	Лой				
	Ст. инженер	Финкельштейн	Проверил			
	Инженер					

Т.К 1970	Сборные железобетонные двухветвевые колонны. Ключ для подбора колонн с шагом по крайним рядам 6 м, по средним-12 м, при неразрезных стальных подкрановых балках. Расчетный перепад температур 25°С. Ветровая нагрузка для III географического района.	КЭ-01-52 Выпуск XII лист 12.

Ключ для подбора колонн с шагом по крайним рядам 6 м, по средним - 12 м при неразрезных стальных подкрановых балках. Расчетный перепад температур 25°С. Ветровая нагрузка для I, II и III географических районов

Географический район ветровой нагрузки	Отметка низа стропильной конструкции, м	Отметка головки кранового рельса, м	Грузоподъемность крана, т	Тип здания	Здания без фонарей											Здания с фонарями								
				Пролет здания, м	24						30					24					30			
				К-во пролетов / Тип колонн	1	2	3	4	5	6	1	2	3	4	5	2	3	4	5	6	2	3	4	5
I	16.2	12.65	30/5	крайние	КДШ-22	КДШ-22	КДШ-22	КДШ-22	КДШ-22	КДШ-22	КДШ-22	КДШ-22	КДШ-22	КДШ-22	КДШ-22	КДШ-22	КДШ-22	КДШ-22	КДШ-22	КДШ-22	КДШ-22	КДШ-22	КДШ-22	КДШ-22
				средние		КДШ-26	КДШ-26	КДШ-28	КДШ-26	КДШ-26		КДШ-26	КДШ-28	КДШ-28	КДШ-26	КДШ-26	КДШ-26	КДШ-26	КДШ-11		КДШ-26	КДШ-26	КДШ-26	КДШ-11
		12.85	50/10	крайние	КДШ-24	КДШ-24	КДШ-24	КДШ-24	КДШ-24	КДШ-24	КДШ-24	КДШ-24	КДШ-24	КДШ-24	КДШ-24	КДШ-24	КДШ-24	КДШ-24	КДШ-10	КДШ-24	КДШ-24	КДШ-24	КДШ-24	КДШ-10
				средние		КДШ-27	КДШ-29	КДШ-29	КДШ-27	КДШ-27		КДШ-29	КДШ-29	КДШ-29	КДШ-27	КДШ-11	КДШ-11	КДШ-20	КДШ-27	КДШ-12	КДШ-29	КДШ-29	КДШ-29	КДШ-12
	18.0	14.45	30/5	крайние	КДШ-28	КДШ-28	КДШ-28	КДШ-28	КДШ-28	КДШ-28	КДШ-28	КДШ-28	КДШ-28	КДШ-28	КДШ-28	КДШ-28	КДШ-28	КДШ-28	КДШ-29	КДШ-13	КДШ-28	КДШ-28	КДШ-28	КДШ-13
				средние		КДШ-32	КДШ-34	КДШ-34	КДШ-32	КДШ-32		КДШ-34	КДШ-34	КДШ-34	КДШ-32	КДШ-32	КДШ-32	КДШ-34	КДШ-32	КДШ-32	КДШ-34	КДШ-34	КДШ-34	КДШ-32
		14.65	50/10	крайние	КДШ-30	КДШ-30	КДШ-30	КДШ-30	КДШ-30	КДШ-31	КДШ-30	КДШ-30	КДШ-30	КДШ-30	КДШ-31	КДШ-30	КДШ-30	КДШ-30	КДШ-31	КДШ-31	КДШ-29	КДШ-14	КДШ-14	КДШ-14
				средние		КДШ-33	КДШ-35	КДШ-35	КДШ-33	КДШ-33		КДШ-35	КДШ-35	КДШ-35	КДШ-33	КДШ-33	КДШ-35	КДШ-35	КДШ-35	КДШ-33	КДШ-36	КДШ-36	КДШ-36	КДШ-34
II	16.2	12.65	30/5	крайние	КДШ-22	КДШ-22	КДШ-22	КДШ-22	КДШ-22	КДШ-22	КДШ-22	КДШ-22	КДШ-22	КДШ-22	КДШ-22	КДШ-22	КДШ-22	КДШ-22	КДШ-22	КДШ-22	КДШ-22	КДШ-22	КДШ-22	КДШ-22
				средние		КДШ-26	КДШ-26	КДШ-28	КДШ-26	КДШ-11		КДШ-26	КДШ-26	КДШ-28	КДШ-11	КДШ-26	КДШ-26	КДШ-11	КДШ-27	КДШ-26	КДШ-26	КДШ-26	КДШ-26	КДШ-27
		12.85	50/10	крайние	КДШ-24	КДШ-24	КДШ-24	КДШ-24	КДШ-24	КДШ-24	КДШ-24	КДШ-24	КДШ-24	КДШ-24	КДШ-10	КДШ-24	КДШ-24	КДШ-24	КДШ-10	КДШ-24	КДШ-24	КДШ-10	КДШ-10	КДШ-10
				средние		КДШ-11	КДШ-11	КДШ-29	КДШ-27	КДШ-27		КДШ-11	КДШ-29	КДШ-29	КДШ-27	КДШ-27	КДШ-27	КДШ-12	КДШ-12	КДШ-11	КДШ-11	КДШ-11	КДШ-11	КДШ-12
	18.0	14.45	30/5	крайние	КДШ-13	КДШ-28	КДШ-28	КДШ-28	КДШ-28	КДШ-13	КДШ-13	КДШ-28	КДШ-13	КДШ-13	КДШ-13	КДШ-28	КДШ-13	КДШ-13	КДШ-13	КДШ-13	КДШ-28	КДШ-13	КДШ-13	КДШ-13
				средние		КДШ-32	КДШ-32	КДШ-34	КДШ-32	КДШ-32		КДШ-32	КДШ-34	КДШ-34	КДШ-32	КДШ-32	КДШ-32	КДШ-33	КДШ-32	КДШ-32	КДШ-32	КДШ-32	КДШ-32	КДШ-32
		14.65	50/10	крайние	КДШ-14	КДШ-30	КДШ-30	КДШ-31	КДШ-31	КДШ-14	КДШ-14	КДШ-30	КДШ-14	КДШ-14	КДШ-14	КДШ-30	КДШ-14	КДШ-14	КДШ-14	КДШ-14	КДШ-30	КДШ-14	КДШ-14	КДШ-14
				средние		КДШ-33	КДШ-33	КДШ-35	КДШ-33	КДШ-33		КДШ-34	КДШ-35	КДШ-35	КДШ-34	КДШ-33	КДШ-33	КДШ-33	КДШ-33	КДШ-33	КДШ-34	КДШ-34	КДШ-34	КДШ-34
III	16.2	12.65	30/5	крайние	КДШ-9	КДШ-22	КДШ-9	КДШ-9	КДШ-9	КДШ-9	КДШ-9	КДШ-9	КДШ-9	КДШ-9	КДШ-9	КДШ-22	КДШ-9	КДШ-9	КДШ-9	КДШ-9	КДШ 9	КДШ-9	КДШ-9	КДШ-9
				средние		КДШ-11	КДШ-26	КДШ-26	КДШ-11	КДШ-27		КДШ-11	КДШ-26	КДШ-26	КДШ-11	КДШ-11	КДШ-11	КДШ-26	КДШ-27	КДШ-12	КДШ-11	КДШ-11	КДШ-26	КДШ-12
		12.85	50/10	крайние	КДШ-10	КДШ-24	КДШ-10	КДШ-10	КДШ-10	КДШ-10	КДШ-10	КДШ-10	КДШ-10	КДШ-10	КДШ-10	КДШ-24	КДШ-10	КДШ-10	КДШ-10	КДШ-10	КДШ-10	КДШ-10	КДШ-10	КДШ-10
				средние		КДШ-12	КДШ-11	КДШ-11	КДШ-27	КДШ-12		КДШ-12	КДШ-11	КДШ-11	КДШ-12	КДШ-12	КДШ-12	КДШ-27	КДШ-12	КДШ-8	КДШ-12	КДШ-12	КДШ-27	КДШ-8
	18.0	14.45	30/5	крайние	КДШ-13	КДШ-13	КДШ-13	КДШ-13	КДШ-13	КДШ-13	КДШ-13	КДШ-13	КДШ-13	КДШ-13	КДШ-13	КДШ-13	КДШ-13	КДШ-13	КДШ-13	КДШ-13	КДШ-13	КДШ-13	КДШ-13	КДШ-13
				средние		КДШ-33	КДШ-32	КДШ-32	КДШ-32	КДШ-32		КДШ-33	КДШ-32	КДШ-32	КДШ-32	КДШ-33	КДШ-32	КДШ-32	КДШ-33	КДШ-33	КДШ-33	КДШ-32	КДШ-32	КДШ-33
		14.65	50/10	крайние	КДШ-14	КДШ-14	КДШ-14	КДШ-14	КДШ-14	КДШ-14	КДШ-14	КДШ-14	КДШ-14	КДШ-14	КДШ-14	КДШ-33	КДШ-14	КДШ-14	КДШ-14	КДШ-14	КДШ-33	КДШ-14	КДШ-14	КДШ-14
				средние		КДШ-33	КДШ-33	КДШ-33	КДШ-33	КДШ-33		КДШ-34	КДШ-34	КДШ-33	КДШ-34	КДШ-33	КДШ-33	КДШ-33	КДШ-33	КДШ-6	КДШ-34	КДШ-34	КДШ-34	КДШ-10

Примечания см. на листе 2.

ТК 1970

Сборные железобетонные двухветвевые колонны

КЭ-01-52 Выпуск XII

Ключ для подбора колонн с шагом по крайним рядам 6м, по средним - 12м при неразрезных стальных подкрановых балках. Расчетный перепад температур 25°С ветровая нагрузка для I, II и III географических районов

Лист 13

Госстрое СССР
ПРОЕКТНЫЙ ИНСТИТУТ
г. Ленинград

Нач. отдела Рапа
Гл. констр. пр. Шаборов
Рук. группы Лапу
Ст. инженер Филиппьяк
Инженер

Разраб. Гедеко
Испол. Ленгрес
Проверил Ленгрес

1059-3 20

Ключ для подбора колонн с шагом по крайним рядам 6 м, по средним - 12 м при неразрезных стальных подкрановых балках. Ветровая нагрузка для I географического района. Расчетный перепад температур 40 °С

Тип здания	Отметка низа стропильных конструкций м	Отметка головки кранового рельса м	Грузоподъемность кранов т	Пролет здания м / К-во пролетов / Тип колонн	18								24						30				
					1	2	3	4	5	6	7	8	1	2	3	4	5	6	1	2	3	4	5
Здания с фонарями	10.80	8.15	10	крайние		КД III-1	КД III-1	КД VI-1	КД VI-1	КД VI-1	КД VI-1	КД VI-1		КД III-1	КД XII-1	КД XII-1	КД XII-1	КД XII-1					
				средние		КД III-3	КД III-3	КД III-3	КД III-3	КД VI-3	КД VI-3	КД VIII-2		КД III-5	КД III-5	КД III-5	КД VIII-2	КД VIII-2					
			20/5	крайние		КД III-1	КД III-1	КД VI-1	КД VI-1	КД VI-1	КД VI-1	КД VI-1		КД III-1	КД XII-1	КД XII-1	КД XII-1	КД XII-1					
				средние		КД III-3	КД III-3	КД III-3	КД III-3	КД VIII-2	КД VIII-2	КД VIII-2		КД III-5	КД III-5	КД III-5	КД VIII-2	КД VIII-2					
	12.60	9.65	10	крайние		КД III-6	КД III-6	КД III-7	КД III-7	КД III-7	КД III-7	КД III-7		КД III-6	КД III-7	КД III-7	КД III-7	КД III-7		КД III-6	КД III-7	КД III-7	КД III-7
				средние		КД III-10	КД III-10	КД II-12	КД II-12	КД III-10	КД III-10	КД III-10		КД III-10	КД III-10	КД III-10	КД III-11	КД III-11		КД III-11	КД III-11	КД III-13	КД III-13
			20/5	крайние		КД III-6	КД III-6	КД III-7	КД III-7	КД III-7	КД III-7	КД III-7		КД III-6	КД III-7	КД III-7	КД III-7	КД III-7		КД III-6	КД III-7	КД III-7	КД III-7
				средние		КД III-10	КД III-10	КД III-10	КД III-10	КД III-13	КД III-13	КД III-13		КД III-11	КД III-11	КД III-11	КД II-14	КД III-13		КД III-13	КД II-14	КД II-14	КД III-14
			30/5	крайние		КД III-6	КД III-6	КД III-7	КД III-7	КД III-7	КД III-7	КД III-7		КД III-6	КД III-7	КД III-7	КД III-7	КД III-7		КД III-6	КД III-7	КД III-7	КД III-7
				средние		КД II-14	КД II-14	КД II-14	КД II-14	КД III-13	КД III-14	КД III-14		КД III-14	КД II-14	КД II-14	КД III-14	КД III-14		КД III-14	КД III-14	КД III-14	КД VI-5
	14.40	11.45	10	крайние		КД II-16	КД II-16	КД II-16	КД II-16	КД II-16	КД III-15	КД III-15		КД II-16	КД III-15	КД III-15	КД III-15	КД III-15					
				средние		КД II-21	КД II-21	КД II-21	КД II-21	КД II-21	КД VI-7	КД VI-7		КД II-21	КД II-21	КД II-21	КД VI-7	КД VI-7					
			20/5	крайние		КД II-16	КД II-16	КД II-16	КД II-16	КД II-16	КД III-15	КД III-15		КД II-16	КД III-15	КД III-15	КД III-15	КД III-15		КД II-16	КД III-15	КД III-15	КД III-15
				средние		КД II-21	КД II-21	КД II-21	КД II-21	КД II-21	КД VI-7	КД VI-7		КД II-22	КД II-22	КД II-22	КД VI-7	КД VI-7		КД II-22	КД II-22	КД II-22	КД VI-7
			30/5	крайние		КД II-16	КД II-16	КД II-16	КД II-16	КД II-16	КД III-15	КД III-16		КД II-16	КД III-15	КД III-15	КД III-15	КД III-15		КД II-16	КД III-15	КД III-15	КД III-15
				средние		КД VI-7	КД VI-7	КД VI-7	КД II-21	КД III-20	КД III-20	КД III-20		КД II-22	КД II-22	КД II-22	КД III-21	КД III-21		КД VI-7	КД VI-7	КД VI-7	КД III-21
Здания без фонарей	10.80	8.15	10	крайние	КД VI-1	КД III-1	КД III-1	КД III-1	КД VI-1	КД VI-1	КД VI-1	КД VI-1	КД XII-1	КД III-1	КД III-1	КД VI-1	КД VI-1	КД VI-1					
				средние		КД III-3	КД III-3	КД III-3	КД III-3	КД VI-3	КД VI-3	КД VI-3		КД III-3	КД III-3	КД III-3	КД VI-3	КД VIII-2					
			20/5	крайние	КД VI-1	КД III-1	КД III-1	КД VI-1	КД VI-1	КД VI-1	КД VI-1	КД VI-1	КД XII-1	КД III-1	КД VI-1	КД VI-1	КД VI-1	КД VI-1					
				средние		КД III-3	КД III-3	КД III-3	КД III-3	КД VI+3	КД VIII-2	КД VIII-2		КД III-5	КД III-5	КД III-5	КД VI-3	КД VIII-2					
	12.60	9.65	10	крайние	КД III-6	КД III-6	КД III-6	КД III-6	КД III-7	КД III-7	КД III-7	КД III-7	КД III-6	КД III-6	КД III-6	КД III-7	КД III-7	КД III-7	КД III-6	КД III-6	КД III-6	КД III-7	КД III-7
				средние		КД III-10	КД II-12	КД II-12	КД II-12	КД III-10	КД III-10	КД III-10		КД III-10	КД III-10	КД III-10	КД III-10	КД III-11		КД II-14	КД II-14	КД II-14	КД II-14
			20/5	крайние	КД III-6	КД III-6	КД III-6	КД III-6	КД III-7	КД III-7	КД III-7	КД III-7	КД III-6	КД III-6	КД III-6	КД III-7	КД III-7	КД III-7	КД III-6	КД III-6	КД III-6	КД III-7	КД III-7
				средние		КД III-10	КД III-10	КД III-10	КД III-10	КД III-10	КД II-14	КД II-14		КД III-11	КД III-11	КД III-11	КД III-11	КД II-14		КД III-13	КД II-14	КД II-14	КД II-14
			30/5	крайние	КД III-6	КД III-6	КД III-6	КД III-6	КД III-7	КД III-7	КД III-7	КД III-7	КД III-6	КД III-6	КД III-7	КД III-7	КД III-7	КД III-7	КД III-6	КД III-6	КД III-7	КД III-7	КД III-7
				средние		КД II-14	КД II-14	КД II-14	КД II-14	КД III-13	КД III-13	КД III-13		КД III-14	КД II-14	КД II-14	КД III-14	КД III-14		КД III-14	КД III-14	КД III-14	КД III-14
	14.40	11.45	10	крайние	КД II-16	КД II-16	КД II-17	КД II-17	КД II-17	КД II-17	КД II-17	КД II-17	КД II-16	КД II-16	КД II-16	КД II-16	КД II-16	КД III-15					
				средние		КД II-21	КД II-21	КД II-21	КД II-21	КД II-21	КД II-21	КД II-21		КД II-21	КД II-21	КД II-21	КД II-21	КД II-21					
			20/5	крайние	КД II-16	КД II-16	КД II-17	КД II-17	КД II-17	КД II-17	КД II-17	КД II-17	КД II-16	КД II-16	КД II-16	КД II-16	КД II-16	КД III-15	КД II-16	КД II-16	КД II-16	КД II-16	КД III-15
				средние		КД II-21	КД II-21	КД II-21	КД II-21	КД II-21	КД II-21	КД VI-7		КД II-22	КД II-21	КД II-21	КД II-22	КД II-22		КД II-22	КД II-22	КД II-22	КД VI-7
			30/5	крайние	КД II-16	КД II-16	КД II-17	КД II-17	КД II-17	КД II-17	КД II-17	КД II-17	КД II-16	КД II-16	КД II-16	КД II-16	КД II-16	КД III-15	КД II-16	КД II-16	КД II-16	КД II-16	КД III-15
				средние		КД VI-7	КД II-21	КД II-21	КД II-21	КД VI-7	КД III-20	КД III-20		КД VI-7	КД II-22	КД II-22	КД VI-7	КД III-21		КД VI-7	КД II-22	КД II-22	КД III-21

Примечания см. на листе 2.

ТК	Сборные железобетонные двухветвевые колонны	КЭ-01-52 Выпуск XII
1970	Ключ для подбора колонн с шагом по крайним рядам 6 м, по средним - 12 м при неразрезных стальных подкрановых балках. Ветровая нагрузка для I географического района. Расчетный перепад температур 40° С.	Лист 14

Проектный институт № 1 г. Ленинград

Начальник ... Гл. констр. пр. ... Рук. группы ... Ст. инжен. ... Инженер ...

Рашо, Цибаров, Лой, Финкельштейн — Исполнит ... Проверил ... Вишневская, Лой

Ключ для подбора колонн с шагом по крайним рядам 6 м, по средним - 12 м при неразрезных стальных подкрановых балках. Ветровая нагрузка для II географического района. Расчетный перепад температур 40 °С.

Тип здания	Отметка головки подкранового рельса, м	Грузоподъемность кранов, т	Пролет здания, м / К-во пролетов / Тип колонн	18								24						30				
				1	2	3	4	5	6	7	8	1	2	3	4	5	6	1	2	3	4	5
Здания с фонарями	10.80	8.15	10	крайние		КД VI-1	КД VI-1	КД VI-1	КД VI-1	КД VI-1	КД VI-1	КД VI-1		КД XII-1	КД XII-1	КД XII-1	КД XII-1	КД XII-1					
				средние		КД VI-3	КД VI-3	КД III-5	КД III-5	КД VIII-2	КД VIII-2	КД VIII-2		КД VI-3	КД VI-3	КД VI-3	КД VIII-2	КД VIII-2					
			20/5	крайние		КД VI-1	КД VI-1	КД VI-1	КД VI-1	КД VI-1	КД VI-1	КД VI-1		КД XII-1	КД XII-1	КД XII-1	КД XII-1	КД XII-1					
				средние		КД VI-3	КД VI-3	КД III-5	КД III-5	КД VIII-2	КД VIII-2	КД VIII-2		КД VI-3	КД VI-3	КД VI-3	КД VIII-2	КД VIII-2					
	12.60	9.65	10	крайние		КД III-6	КД III-6	КД III-7	КД III-7	КД III-7	КД III-7	КД III-7		КД III-6	КД III-7	КД III-7	КД III-7	КД III-7		КД III-6	КД III-7	КД III-7	КД VI-4
				средние		КД III-10	КД III-10	КД III-10	КД III-10	КД II-11	КД II-14	КД II-14		КД III-11	КД III-11	КД III-11	КД II-14	КД II-14		КД III-11	КД III-11	КД II-11	КД III-14
			20/5	крайние		КД III-6	КД III-6	КД III-7	КД III-7	КД III-7	КД III-7	КД III-7		КД III-6	КД III-7	КД III-7	КД III-7	КД III-7		КД III-6	КД III-7	КД III-7	КД VI-4
				средние		КД III-12	КД III-10	КД III-10	КД III-10	КД III-13	КД III-13	КД III-13		КД III-11	КД III-11	КД III-11	КД III-13	КД III-13		КД III-14	КД III-13	КД III-13	КД III-14
			30/5	крайние		КД III-6	КД III-6	КД III-7	КД III-7	КД III-7	КД III-7	КД III-7		КД III-6	КД III-7	КД III-7	КД III-7	КД III-7		КД III-6	КД III-7	КД III-7	КД VI-4
				средние		КД III-13	КД III-13	КД III-13	КД II-14	КД III-13	КД III-14	КД III-14		КД III-14	КД III-14	КД III-14	КД III-14	КД III-14		КД III-14	КД III-14	КД III-14	КД VII-5
	14.40	11.45	10	крайние		КД II-16	КД II-16	КД II-16	КД III-15	КД III-15	КД III-15	КД III-15		КД II-16	КД III-15	КД III-15	КД III-15	КД III-15					
				средние		КД III-18	КД II-21	КД II-21	КД III-18	КД III-18	КД III-18	КД III-18		КД VI-7	КД VI-7	КД II-21	КД VI-7	КД VI-7					
			20/5	крайние		КД II-16	КД II-16	КД II-16	КД III-15	КД III-15	КД III-15	КД III-15		КД II-16	КД III-15	КД III-15	КД III-15	КД III-15		КД II-16	КД III-15	КД III-15	КД III-15
				средние		КД VI-7	КД VI-7	КД II-21	КД II-21	КД VI-7	КД VI-7	КД VI-7		КД VI-7	КД VI-7	КД VI-7	КД VI-7	КД III-20		КД VI-7	КД VI-7	КД II-21	
			30/5	крайние		КД II-16	КД II-16	КД II-16	КД III-15	КД III-15	КД III-16	КД III-16		КД II-16	КД III-15	КД III-15	КД III-15	КД III-16		КД II-16	КД III-16	КД III-16	КД III-16
				средние		КД III-20	КД III-20	КД III-18	КД III-20	КД III-20	КД XII-6			КД III-21	КД III-21	КД III-21	КД XII-6			КД III-21	КД III-21	КД III-21	КД XII-6
Здания без фонарей	10.80	8.15	10	крайние	КД XII-1	КД VI-1	КД VI-1	КД VI-1	КД VI-1	КД VI-1	КД VI-1	КД XII-1	КД XII-1	КД VI-1	КД VI-1	КД VI-1	КД VI-1						
				средние		КД III-3	КД III-3	КД III-3	КД VI-3	КД VI-3	КД VI-3		КД VI-3	КД III-5	КД III-5	КД VIII-2	КД VIII-2					
			20/5	крайние	КД XII-1	КД VI-1	КД VI-1	КД VI-1	КД VI-1	КД VI-1	КД VI-1	КД XII-1	КД XII-1	КД VI-1	КД VI-1	КД VI-1	КД VI-1						
				средние		КД III-3	КД III-3	КД III-3	КД VI-3	КД VIII-2	КД VIII-2		КД VI-3	КД III-5	КД III-5	КД VIII-2	КД VIII-2					
	12.60	9.65	10	крайние	КД III-7	КД III-6	КД III-6	КД III-6	КД III-7	КД III-7	КД III-7	КД III-7	КД III-6	КД III-7	КД III-7	КД III-7	КД III-7	КД III-6	КД III-6	КД III-7	КД III-7	КД III-7	
				средние		КД III-10	КД II-12	КД II-12	КД II-12	КД III-10	КД III-10	КД III-10		КД III-11	КД III-10	КД III-10	КД III-11	КД III-11		КД III-11	КД III-11	КД II-14	
			20/5	крайние	КД III-7	КД III-6	КД III-6	КД III-6	КД III-7	КД III-7	КД III-7	КД III-7	КД III-6	КД III-7	КД III-7	КД III-7	КД III-7	КД III-6	КД III-6	КД III-7	КД III-7	КД III-7	
				средние		КД II-14	КД III-10	КД II-12	КД II-12	КД II-14	КД III-13	КД III-13		КД III-11	КД III-11	КД III-11	КД III-11	КД II-14		КД III-14	КД II-14	КД II-14	
			30/5	крайние	КД III-7	КД III-6	КД III-6	КД III-7	КД III-7	КД III-7	КД III-7	КД III-7	КД III-6	КД III-7	КД III-7	КД III-7	КД III-7	КД III-7	КД III-7	КД III-7	КД III-7	КД III-7	
				средние		КД III-13	КД II-14	КД II-14	КД II-14	КД III-13	КД III-13	КД III-13		КД II-14	КД II-14	КД II-14	КД III-14	КД III-14		КД III-14	КД III-14	КД III-14	КД VI-5
	14.40	11.45	10	крайние	КД III-15	КД II-16	КД II-16	КД II-16	КД II-16	КД II-16	КД III-15	КД III-15	КД II-16	КД II-16	КД III-15	КД III-15	КД III-15						
				средние		КД III-18	КД II-21	КД II-21	КД II-21	КД II-21	КД III-18		КД VI-7	КД II-21	КД II-21	КД VI-7						
			20/5	крайние	КД III-15	КД II-16	КД II-16	КД II-16	КД II-16	КД II-16	КД III-15	КД III-15	КД II-16	КД II-16	КД III-15	КД III-15	КД III-15	КД III-15	КД II-16	КД III-15	КД III-15	КД III-15	
				средние		КД VI-7	КД II-21	КД II-21	КД II-21	КД VI-7	КД VI-7		КД VI-7	КД II-22	КД II-22	КД II-22	КД VI-7		КД VI-7	КД II-22	КД II-22	КД VI-7	
			30/5	крайние	КД III-16	КД II-16	КД II-16	КД II-16	КД II-16	КД II-16	КД III-15	КД III-15	КД II-16	КД II-16	КД III-15	КД III-15	КД III-15	КД III-15	КД II-16	КД III-15	КД III-15	КД III-15	КД III-15
				средние		КД III-20	КД VI-7	КД VI-7	КД VI-7	КД III-20	КД III-20		КД III-21	КД VI-7	КД VI-7	КД III-21	КД III-21		КД III-21	КД VI-7	КД VI-7	КД VI-7	КД III-21

Примечания см. на листе 2.

Госстрой СССР — Главпроектстройиндустрия
Проектный институт № 1 — Рук. группы Иванов; Ст. инженер Фомичев; Инженер Лой
г. Ленинград — Проверил Лой

ТК 1970	Сборные железобетонные двухветвевые колонны. Ключ для подбора колонн с шагом по крайним рядам 6 м, по средним - 12 м при неразрезных стальных подкрановых балках. Ветровая нагрузка для II географического района. Расчетный перепад температур 40° С	КЭ-01-52 Выпуск XII	Лист 15

Ключ для подбора колонн с шагом по крайним рядам 6 м, по средним - 12 м при неразрезных стальных подкрановых балках. Ветровая нагрузка для III географического района. Расчетный перепад температур 40°С.

Тип здания	Отметка низа стропильных конструкций, м	Отметка головки кранового рельса, м	Грузоподъемность крана, т	Пролет здания, м	Кво пролетов / Тип колонн	18								24						30				
						1	2	3	4	5	6	7	8	1	2	3	4	5	6	1	2	3	4	5
Здания с фонарями	10.80	8.15	10		крайние		КД Х/II-1	КД Х/II-1	КД Х/II-1	КД Х/II-1	КД Х/II-1	КД Х/II-1	КД Х/II-1		КД Х/II-1	КД Х/II-1	КД Х/II-1	КД Х/II-1	КД Х/II-1					
					средние		КД VI-3	КД VI-3	КД VI-3	КД VI-3	КД VIII-2	КД VIII-2	КД VIII-2		КД VIII-2	КД VIII-2	КД VIII-2	КД VIII-2	КД VIII-2					
			20/5		крайние		КД Х/II-1	КД Х/II-1	КД Х/II-1	КД Х/II-1	КД Х/II-1	КД Х/II-1	КД Х/II-1		КД Х/II-1	КД Х/II-1	КД Х/II-1	КД Х/II-1	КД Х/II-1					
					средние		КД VIII-2	КД VIII-2	КД VI-3	КД VI-3	КД VIII-2	КД VIII-2	КД VIII-2		КД VIII-2	КД VIII-2	КД VIII-2	КД VIII-2	КД VIII-2					
	12.60	9.65	10		крайние		КД III-7	КД III-7	КД III-7	КД III-7	КД III-7	КД III-7	КД VI-4		КД III-7	КД III-7	КД III-7	КД VI-4	КД VI-4		КД III-7	КД III-7	КД VI-4	КД VI-4
					средние		КД III-11	КД III-11	КД III-10	КД III-10	КД II-14	КД III-13	КД III-13		КД II-14	КД III-11	КД III-11	КД III-13	КД III-13		КД III-14	КД III-13	КД II-14	КД III-14
			20/5		крайние		КД III-7	КД III-7	КД III-7	КД III-7	КД II-7	КД III-7	КД VI-4		КД III-7	КД III-7	КД III-7	КД VI-4	КД VI-4		КД III-7	КД III-7	КД VI-4	КД VI-4
					средние		КД III-13	КД II-14	КД II-14	КД III-11	КД III-13	КД III-13	КД III-13		КД III-13	КД II-14	КД II-14	КД III-14	КД III-14		КД III-14	КД III-14	КД III-14	КД VI-5
			30/5		крайние		КД III-7	КД III-7	КД III-7	КД III-7	КД III-7	КД III-7	КД III-4		КД III-7	КД III-7	КД III-7	КД VI-4	КД VI-4		КД III-9	КД III-9	КД VI-4	КД VI-4
					средние		КД III-14	КД III-13	КД III-13	КД III-13	КД III-14	КД III-14	КД III-15		КД III-15	КД III-15	КД III-16	КД III-14	КД III-14		КД VI-5	КД VI-5	КД VI-5	КД VI-4
	14.40	11.45	10		крайние		КД III-15	КД III-15	КД III-15	КД III-15	КД III-15	КД III-15	КД III-18		КД II-20	КД III-20	КД VI-7	КД III-20	КД III-20					
					средние		КД III-18	КД III-18	КД III-18	КД III-18	КД III-18	КД III-18	КД III-16		КД III-15	КД III-15	КД III-16	КД III-16	КД III-16		КД III-15	КД III-16	КД III-16	КД VI-6
			20/5		крайние		КД III-15	КД III-15	КД III-15	КД VI-7	КД III-20	КД III-20	КД III-20		КД III-21	КД III-19	КД III-16	КД III-21	КД III-21		КД III-21	КД III-19	КД III-19	КД III-21
					средние		КД III-20	КД III-20	КД VI-7	КД VI-7	КД III-20	КД III-16	КД III-16		КД III-15	КД III-16	КД III-16	КД III-16	КД III-16		КД III-16	КД III-17	КД III-17	КД VI-6
			30/5		крайние		КД III-15	КД III-15	КД III-16	КД III-16	КД III-16	КД III-16	КД VIII-4		КД VIII-4	КД VIII-4	КД III-21	КД VIII-4	КД VIII-4		КД VIII-4	КД VIII-4	КД III-21	КД III-6
					средние		КД VIII-4	КД III-21	КД III-21	КД III-21	КД VIII-4	КД VIII-4	КД VIII-4											
Здания без фонарей	10.80	8.15	10		крайние	КД Х/II-1	КД Х/II-1	КД Х/II-1	КД Х/II-1	КД Х/II-1	КД Х/II-1	КД Х/II-1	КД VIII-2	КД Х/II-1	КД Х/II-1	КД VI-3	КД III-5	КД VIII-2	КД VIII-2					
					средние		КД VI-3	КД VI-3	КД III-5	КД III-5	КД VIII-2	КД VIII-2	КД Х/II-1	КД VIII-2	КД Х/II-1	КД Х/II-1	КД Х/II-1	КД Х/II-1	КД Х/II-1					
			20/5	КД Х/III-1	крайние	КД Х/II-1	КД Х/II-1	КД Х/II-1	КД Х/II-1	КД Х/II-1	КД VIII-2	КД VIII-2	КД VIII-2	КД VIII-2	КД VI-3	КД VI-3	КД III-5	КД VIII-2	КД VIII-2					
					средние		КД VIII-2	КД VI-3	КД VI-3	КД VI-3	КД III-7	КД III-7	КД III-7	КД III-7	КД III-7	КД III-7	КД III-7	КД III-7	КД III-7	КД III-7	КД III-7	КД III-7	КД III-7	КД III-7
	12.60	9.65	10		крайние	КД III-7	КД III-7	КД III-6	КД III-6	КД III-7	КД III-7	КД III-7	КД III-7	КД III-7	КД II-14	КД III-11	КД III-11	КД III-11	КД III-11		КД III-13	КД III-11	КД III-11	КД III-13
					средние		КД III-10	КД III-10	КД III-10	КД III-10	КД III-10	КД III-7	КД III-7	КД III-7	КД III-7	КД III-7	КД III-7	КД III-7	КД III-7	КД III-7	КД III-7	КД III-7	КД III-7	КД III-7
			20/5	КД III-7	крайние	КД III-7	КД III-6	КД III-6	КД III-7	КД III-7	КД II-14	КД III-13	КД III-13	КД III-7	КД III-7	КД III-11	КД II-14	КД III-13	КД III-13		КД III-14	КД III-14	КД III-14	КД III-14
					средние		КД III-13	КД III-10	КД III-10	КД III-10	КД II-14	КД III-7	КД III-13	КД III-7	КД III-7	КД III-7	КД III-7	КД III-7	КД III-7	КД III-9	КД III-7	КД III-7	КД III-7	КД III-7
			30/5	КД III-7	крайние	КД III-7	КД III-6	КД II-14	КД II-14	КД III-13	КД III-7	КД III-14	КД III-16	КД III-14	КД III-14	КД III-14	КД III-14	КД III-14	КД III-14		КД VI-5	КД III-14	КД III-14	КД VI-5
					средние		КД III-14	КД III-13	КД II-14	КД II-14	КД III-13	КД III-15	КД III-15	КД III-16	КД III-15	КД III-15	КД III-15	КД III-15	КД III-15					
	14.40	11.45	10	КД III-16	крайние	КД III-15	КД III-15	КД III-15	КД III-15	КД III-15	КД III-18	КД III-18	КД III-18	КД III-16	КД III-20	КД III-18	КД III-18	КД III-18	КД III-18	КД VI-6	КД III-15	КД III-15	КД III-15	КД III-15
					средние		КД III-18	КД III-18	КД III-18	КД III-18	КД III-18	КД III-15	КД III-18	КД III-15	КД III-21	КД III-19	КД III-19	КД III-19	КД III-19		КД III-21	КД III-21	КД III-21	КД III-21
			20/5	КД III-16	крайние	КД III-15	КД III-15	КД III-15	КД III-15	КД III-15	КД III-18	КД III-18	КД III-15	КД III-15	КД III-15	КД III-15	КД III-15	КД III-15	КД III-15	КД VI-6	КД III-16	КД III-16	КД III-16	КД III-16
					средние		КД III-20	КД III-18	КД III-18	КД III-18	КД III-18	КД III-18	КД III-20	КД VI-6	КД III-21	КД III-15	КД III-15	КД III-21	КД III-21		КД VIII-4	КД III-21	КД III-21	КД III-21
			30/5	КД III-16	крайние	КД III-15	КД III-15	КД III-15	КД III-15	КД III-15	КД III-15	КД III-15	КД III-16	КД VIII-4	КД III-21	КД III-21	КД III-21	КД III-21	КД III-21					
					средние		КД VIII-4	КД III-20	КД III-20	КД III-20	КД III-20	КД III-20	КД III-20											

Примечания см. на листе 2.

ТК 1970	Сборные железобетонные двухветвевые колонны. Ключ для подбора колонн с шагом по крайним рядам 6 м, по средним - 12 м при неразрезных стальных подкрановых балках. Ветровая нагрузка для III географического района. Расчетный перепад температур 40°С.	КЭ-01-52 Выпуск XII	Лист 16

Госстрой СССР, Проектный институт №1, Ленинград
Нач. отдела Шишкевская
Гл. инженер проекта Петрова
Ст. инженер Исаенит
Инженер Лай
Финансовый Лай
Проверил Лай

Ключ для подбора колонн с шагом по крайним рядам 6 м, по средним — 12 м при неразрезных стальных подкрановых балках Расчетный перепад температур 40° С. Ветровая нагрузка для I, II и III географических районов

Географический район ветровой нагрузки	Отметка низа стропильных конструкций м	Отметка головки кранового рельса м	Грузоподъемность кранов т	Тип здания / пролет здания м / Тип колонн / К-во пролетов	Здания без фонарей. 24						30					Здания с фонарями 24					30			
					1	2	3	4	5	6	1	2	3	4	5	2	3	4	5	6	2	3	4	5
I	16.20	12.65	30/5	крайние	КДIII-22	КДIII-22	КДIII-22	КДIII-22	КДIII-22	КДVI-9	КДIII-22	КДIII-22	КДVI-9	КДVI-9	КДVI-9	КДIII-22	КДIII-22	КДVI-9	КДVI-9	КДVI-9	КДIII-22	КДVI-9	КДVI-9	КДVI-9
				средние		КДIII-26	КДIII-26	КДIII-26	КДIII-26	КДIII-26		КДIII-26	КДIII-26	КДIII-26	КДIII-26	КДIII-26	КДIII-26	КДIII-26	КДVI-11	КДVI-11	КДIII-26	КДIII-26	КДIII-26	КДVI-11
		12.85	50/10	крайние	КДIII-24	КДIII-24	КДIII-24	КДIII-24	КДIII-24	КДVI-10	КДIII-24	КДIII-24	КДVI-10	КДVI-10	КДVI-10	КДIII-24	КДIII-24	КДVI-10	КДVI-10	КДVI-10	КДIII-24	КДVI-10	КДVI-10	КДVI-10
				средние		КДVI-11	КДII-29	КДII-29	КДVI-11	КДIII-27		КДII-29	КДII-29	КДII-29	КДIII-27	КДVI-11	КДVI-11	КДII-29	КДIII-27	КДVI-12	КДII-29	КДII-29	КДII-29	КДVI-12
	18.0	14.45	30/5	крайние	КДIII-28	КДIII-28	КДIII-28	КДIII-28	КДIII-28	КДIII-29	КДIII-28	КДIII-28	КДIII-28	КДIII-28	КДVI-13	КДIII-28	КДIII-29	КДIII-29	КДIII-29	КДIII-29	КДIII-28	КДVI-13	КДVI-13	КДVI-13
				средние		КДIII-32	КДII-34	КДII-34	КДIII-32	КДIII-32		КДII-34	КДII-34	КДII-34	КДIII-32	КДIII-32	КДIII-32	КДII-34	КДIII-32	КДIII-32	КДII-34	КДII-34	КДII-34	КДIII-32
		14.65	50/10	крайние	КДIII-30	КДIII-30	КДIII-30	КДIII-30	КДIII-30	КДIII-31	КДIII-30	КДIII-30	КДIII-30	КДIII-30	КДVI-14	КДIII-30	КДIII-31	КДIII-31	КДIII-31	КДIII-31	КДIII-30	КДVI-14	КДVI-14	КДVI-14
				средние		КДIII-33	КДII-35	КДII-35	КДIII-33	КДIII-33		КДII-35	КДII-35	КДII-35	КДIII-33	КДIII-33	КДIII-33	КДII-35	КДIII-33	КДIII-33	КДII-36	КДII-36	КДII-36	КДIII-34
II	16.20	12.65	30/5	крайние	КДIII-22	КДIII-22	КДIII-22	КДVI-9	КДVI-9	КДVI-9	КДIII-22	КДIII-22	КДVI-9	КДVI-9	КДVI-9	КДIII-22	КДVI-9	КДVI-9	КДVI-9	КДVI-9	КДIII-22	КДVI-9	КДVI-9	КДVI-9
				средние		КДIII-26	КДIII-26	КДIII-26	КДIII-26	КДVI-11		КДIII-26	КДIII-26	КДIII-26	КДVI-11	КДIII-26	КДIII-26	КДIII-26	КДVI-11	КДIII-27	КДIII-26	КДIII-26	КДIII-26	КДIII-27
		12.85	50/10	крайние	КДIII-24	КДIII-24	КДIII-24	КДVI-10	КДVI-10	КДVI-10	КДIII-24	КДIII-24	КДVI-10	КДVI-10	КДVI-10	КДIII-24	КДVI-10	КДVI-10	КДVI-10	КДVI-10	КДIII-24	КДVI-10	КДVI-10	КДVI-10
				средние		КДVI-11	КДVI-11	КДII-29	КДIII-27	КДIII-27		КДIII-27	КДII-29	КДII-29	КДVI-12	КДIII-27	КДIII-27	КДVI-11	КДVI-12	КДVI-12	КДIII-27	КДIII-27	КДVI-11	КДVI-12
	18.0	14.45	30/5	крайние	КДVI-13	КДIII-28	КДIII-28	КДVI-13	КДVI-13	КДVI-13	КДVI-13	КДIII-28	КДVI-13	КДVI-13	КДVI-13	КДIII-28	КДVI-13	КДVI-13	КДVI-13	КДVI-13	КДIII-28	КДVI-13	КДVI-13	КДVI-13
				средние		КДIII-32	КДIII-32	КДII-34	КДIII-32	КДIII-32		КДIII-32	КДII-34	КДII-34	КДIII-32	КДIII-32	КДIII-32	КДIII-32	КДIII-32	КДIII-33	КДIII-32	КДIII-32	КДIII-32	КДIII-32
		14.65	50/10	крайние	КДVI-14	КДIII-30	КДIII-31	КДVI-14	КДVI-14	КДVI-14	КДVI-14	КДIII-30	КДVI-14	КДVI-14	КДVI-14	КДIII-30	КДVI-14	КДVI-14	КДVI-14	КДVI-14	КДIII-30	КДVI-14	КДVI-14	КДVI-14
				средние		КДIII-33	КДIII-33	КДII-35	КДIII-33	КДIII-33		КДIII-34	КДII-35	КДII-35	КДIII-34	КДIII-33	КДIII-33	КДIII-33	КДIII-33	КДIII-33	КДIII-34	КДIII-34	КДIII-34	КДIII-34
III	16.20	12.65	30/5	крайние	КДVI-9	КДIII-22	КДVI-9	КДVI-9	КДVI-9	КДVI-9	КДVI-9	КДVI-9	КДVI-9	КДVI-9	КДVI-9	КДIII-22	КДVI-9	КДVI-9	КДVI-9	КДVI-9	КДVI-9	КДVI-9	КДVI-9	КДVI-9
				средние		КДVI-11	КДIII-26	КДIII-26	КДVI-11	КДIII-27		КДVI-11	КДIII-26	КДIII-26	КДVI-11	КДVI-11	КДVI-11	КДIII-26	КДIII-27	КДVI-12	КДVI-11	КДVI-11	КДIII-26	КДVI-12
		12.85	50/10	крайние	КДVI-10	КДIII-24	КДVI-10	КДVI-10	КДVI-10	КДVI-10	КДVI-10	КДVI-10	КДVI-10	КДVI-10	КДVI-10	КДIII-24	КДVI-10	КДVI-10	КДVI-10	КДVI-10	КДVI-10	КДVI-10	КДVI-10	КДVI-10
				средние		КДVI-12	КДVI-11	КДVI-11	КДIII-27	КДVI-12		КДVI-12	КДIII-27	КДVI-11	КДVI-12	КДVI-12	КДVI-12	КДIII-27	КДVI-12	КДVIII-5	КДVI-12	КДVI-12	КДIII-27	КДXII-8
	18.0	14.45	30/5	крайние	КДVI-13	КДVI-13	КДVI-13	КДVI-13	КДVI-13	КДVI-13	КДVI-13	КДVI-13	КДVI-13	КДVI-13	КДVI-13	КДVI-13	КДVI-13	КДVI-13	КДVI-13	КДVI-13	КДVI-13	КДVI-13	КДVI-13	КДVI-13
				средние		КДIII-33	КДIII-32	КДIII-32	КДIII-32	КДIII-32		КДIII-33	КДIII-32	КДIII-32	КДIII-32	КДIII-33	КДIII-32	КДIII-32	КДIII-33	КДIII-33	КДIII-33	КДIII-32	КДIII-32	КДIII-33
		14.65	50/10	крайние	КДVI-14	КДVI-14	КДVI-14	КДVI-14	КДVI-14	КДVI-14	КДVI-14	КДVI-14	КДVI-14	КДVI-14	КДVI-14	КДVI-14	КДVI-14	КДVI-14	КДVI-14	КДVI-14	КДVI-14	КДVI-14	КДVI-14	КДVI-14
				средние		КДIII-33	КДIII-33	КДIII-33	КДIII-33	КДIII-33		КДIII-34	КДIII-34	КДIII-33	КДIII-34	КДIII-33	КДIII-33	КДIII-33	КДIII-33	КДVIII-6	КДIII-34	КДIII-34	КДIII-34	КДXII-10

Примечания см. на листе 2.

Госстрой СССР
Проектный институт №1
г. Ленинград

Нач. отд.		Раша	Исполнит.
Гл. констр. пр.		Цибаров	Перова
Рук. группы		Лой	
Ст. инжен.		Финкельштейн	Проверил
Инженер			Лой

ТК	Сборные железобетонные двухветвевые колонны	КЭ-01-52	
1970	Ключ для подбора колонн с шагом по крайним рядам 6 м, по средним 12 м при неразрезных стальных подкрановых балках расчетный перепад температур 40°С. Ветровая нагрузка для I, II и III географических районов	Выпуск XII	
		лист	17

10592 24

Ключ для подбора колонн с шагом по крайним и средним рядам 12 м при разрезных стальных и ж.б. подкрановых балках. Расчетный перепад температур 25°С. Ветровая нагрузка для I географического района.

Тип здания	Отметка низа стропильных конструкций, м	Отметка головки подкранового рельса, м	Грузоподъемность крана, т	Пролет здания, м / К-во пролетов / Тип колонн	18								24						30				
					1	2	3	4	5	6	7	8	1	2	3	4	5	6	1	2	3	4	5
Здания с фонарями	10.80	8.15	10	крайние		КД Ⅲ-35	КД Ⅲ-35	КД Ⅵ-15	КД Ⅵ-15	КД Ⅵ-15	КД Ⅵ-16	КД Ⅵ-16		КД Ⅲ-35	КД Ⅵ-15	КД Ⅵ-15	КД Ⅵ-16	КД Ⅵ-16					
				средние		КД Ⅲ-38	КД Ⅲ-38	КД Ⅲ-38	КД Ⅲ-38	КД Ⅲ-38	КД Ⅲ-39	КД Ⅵ-19		КД Ⅲ-38	КД Ⅲ-38	КД Ⅲ-38	КД Ⅲ-38	КД Ⅷ-7					
			20/5	крайние		КД Ⅲ-35	КД Ⅲ-35	КД Ⅵ-15	КД Ⅵ-15	КД Ⅵ 16	КД Ⅵ-16	КД Ⅵ-16		КД Ⅲ-35	КД Ⅵ-15	КД Ⅵ-15	КД Ⅵ-16	КД Ⅵ-16					
				средние		КД Ⅲ-38	КД Ⅲ-38	КД Ⅲ-38	КД Ⅲ-38	КД Ⅲ-38	КД Ⅵ-19	КД Ⅷ-7		КД Ⅲ-39	КД Ⅲ-39	КД Ⅲ-39	КД Ⅲ-39	КД Ⅷ-7					
	12.60	9.65	10	крайние		КД Ⅱ-42	КД Ⅱ-42	КД Ⅵ-20	КД Ⅵ-20	КД Ⅵ-20	КД Ⅵ-20	КД Ⅵ-20		КД Ⅱ-42	КД Ⅵ-20	КД Ⅵ-20	КД Ⅵ-20	КД Ⅵ-20		КД Ⅱ-42	КД Ⅵ-20	КД Ⅵ-20	КД Ⅵ-20	КД Ⅵ-20
				средние		КД Ⅱ-47	КД Ⅱ-47	КД Ⅱ-47	КД Ⅱ-47	КД Ⅱ-47	КД Ⅲ-46	КД Ⅲ-46		КД Ⅲ-46	КД Ⅲ-44	КД Ⅲ-44	КД Ⅲ 44	КД Ⅲ-47		КД Ⅲ-45	КД Ⅲ-45	КД Ⅲ-45	КД Ⅲ-45	КД Ⅲ-47
			20/5	крайние		КД Ⅱ-42	КД Ⅱ-42	КД Ⅵ-20	КД Ⅵ-20	КД Ⅵ-20	КД Ⅵ-20	КД Ⅵ-20		КД Ⅱ-42	КД Ⅵ-20	КД Ⅵ-20	КД Ⅵ-20	КД Ⅵ-20		КД Ⅱ-42	КД Ⅵ-20	КД Ⅵ-20	КД Ⅵ-20	КД Ⅵ-20
				средние		КД Ⅲ-46	КД Ⅱ-46	КД Ⅱ-46	КД Ⅱ-46	КД Ⅱ-46	КД Ⅲ-46	КД Ⅲ-46		КД Ⅲ-47	КД Ⅲ 47	КД Ⅱ-46	КД Ⅱ-46	КД Ⅲ-47		КД Ⅲ-47	КД Ⅲ-47	КД Ⅲ-47	КД Ⅲ 48	
			30/5	крайние		КД Ⅱ-42	КД Ⅱ-42	КД Ⅵ-20	КД Ⅵ-20	КД Ⅵ-20	КД Ⅵ-20	КД Ⅵ-20		КД Ⅱ-42	КД Ⅵ-20	КД Ⅵ-20	КД Ⅵ-20	КД Ⅵ-20		КД Ⅱ-42	КД Ⅵ-20	КД Ⅵ 20	КД Ⅵ-20	
				средние		КД Ⅵ-22	КД Ⅱ-48	КД Ⅱ-48	КД Ⅱ-48	КД Ⅱ-48	КД Ⅵ-22	КД Ⅵ-22		КД Ⅱ-48	КД Ⅱ-48	КД Ⅱ-48	КД Ⅵ-22	КД Ⅵ-22		КД Ⅲ-48	КД Ⅲ-48	КД Ⅲ-48	КД Ⅵ-23	
	14.40	11.45	10	крайние		КД Ⅵ-24	КД Ⅵ-24	КД Ⅵ-24	КД Ⅵ-24	КД Ⅵ-24	КД Ⅵ-24	КД Ⅵ-24		КД Ⅵ-24	КД Ⅵ-24	КД Ⅵ-24	КД Ⅵ-24	КД Ⅵ-24					
				средние		КД Ⅱ-55	КД Ⅱ-55	КД Ⅱ-55	КД Ⅱ-55	КД Ⅱ-55	КД Ⅲ-53	КД Ⅲ-53		КД Ⅱ-55	КД Ⅱ-55	КД Ⅱ-55	КД Ⅱ-55	КД Ⅲ-53					
			20/5	крайние		КД Ⅵ-24	КД Ⅵ-24	КД Ⅵ-24	КД Ⅵ-24	КД Ⅵ-24	КД Ⅵ-24	КД Ⅵ-24		КД Ⅵ-24	КД Ⅵ-24	КД Ⅵ-24	КД Ⅵ-24	КД Ⅵ-24		КД Ⅵ-24	КД Ⅵ-24	КД Ⅵ-24	КД Ⅵ-24	
				средние		КД Ⅱ-55	КД Ⅱ-55	КД Ⅱ-55	КД Ⅱ-55	КД Ⅱ-55	КД Ⅲ-53	КД Ⅲ-53		КД Ⅱ-54	КД Ⅱ-54	КД Ⅱ-54	КД Ⅱ-54	КД Ⅲ-54		КД Ⅱ-54	КД Ⅱ-54	КД Ⅱ-54	КД Ⅲ 54	
			30/5	крайние		КД Ⅵ-24	КД Ⅵ-24	КД Ⅵ-24	КД Ⅵ 24	КД Ⅵ-24	КД Ⅵ-24	КД Ⅵ-24		КД Ⅵ-24	КД Ⅵ-24	КД Ⅵ-24	КД Ⅵ-24	КД Ⅵ-24		КД Ⅵ-24	КД Ⅵ-24	КД Ⅵ-24	КД Ⅵ-24	
				средние		КД Ⅲ-53	КД Ⅲ-53	КД Ⅱ-55	КД Ⅱ-55	КД Ⅱ-55	КД Ⅲ-55	КД Ⅲ-55		КД Ⅲ-54	КД Ⅲ-54	КД Ⅱ-54	КД Ⅲ-56	КД Ⅲ-56		КД Ⅲ-54	КД Ⅲ-54	КД Ⅲ-54	КД Ⅲ-56	
Здания без фонарей	10.80	8.15	10	крайние	КД Ⅵ-15	КД Ⅲ-35	КД Ⅲ-35	КД Ⅵ-15	КД Ⅵ-15	КД Ⅵ-15	КД Ⅵ-15	КД Ⅵ 16	КД Ⅲ-35	КД Ⅲ-35	КД Ⅵ-15	КД Ⅵ-15	КД Ⅵ-16	КД Ⅵ-16					
				средние		КД Ⅲ-38	КД Ⅲ-37	КД Ⅲ-37	КД Ⅲ-37	КД Ⅲ-37	КД Ⅲ-39	КД Ⅵ 19		КД Ⅲ-38	КД Ⅲ-38	КД Ⅲ-38	КД Ⅲ-38	КД Ⅵ-19					
			20/5	крайние	КД Ⅵ-15	КД Ⅲ-35	КД Ⅲ-35	КД Ⅵ-15	КД Ⅵ-15	КД Ⅵ-15	КД Ⅵ-15	КД Ⅵ 16	КД Ⅲ-35	КД Ⅲ-35	КД Ⅵ-15	КД Ⅵ-15	КД Ⅵ-16	КД Ⅵ-16					
				средние		КД Ⅲ-38	КД Ⅲ-38	КД Ⅲ-38	КД Ⅲ-38	КД Ⅲ-38	КД Ⅵ-19	КД Ⅵ-19		КД Ⅲ-39	КД Ⅲ-39	КД Ⅲ-39	КД Ⅲ-39	КД Ⅵ-19					
	12.60	9.65	10	крайние	КД Ⅱ-42	КД Ⅱ-42	КД Ⅱ-42	КД Ⅲ-40	КД Ⅲ-40	КД Ⅲ-40	КД Ⅵ-20	КД Ⅵ-20	КД Ⅱ-42	КД Ⅱ-42	КД Ⅵ-20	КД Ⅵ-20	КД Ⅵ-20	КД Ⅵ-20		КД Ⅱ-42	КД Ⅵ-20	КД Ⅵ-20	КД Ⅵ-20
				средние		КД Ⅱ-47	КД Ⅱ-47	КД Ⅱ-47	КД Ⅱ-47	КД Ⅱ-47	КД Ⅲ-44	КД Ⅲ-44		КД Ⅲ-46	КД Ⅲ-44	КД Ⅲ-44	КД Ⅲ-44	КД Ⅲ-45		КД Ⅲ-45	КД Ⅲ-45	КД Ⅲ-45	КД Ⅲ-47	
			20/5	крайние	КД Ⅱ-42	КД Ⅱ-42	КД Ⅱ-42	КД Ⅲ-40	КД Ⅲ-40	КД Ⅲ-40	КД Ⅵ-20	КД Ⅵ-20	КД Ⅱ-42	КД Ⅱ-42	КД Ⅵ-20	КД Ⅵ-20	КД Ⅵ-20	КД Ⅵ-20	КД Ⅱ-42	КД Ⅱ-42	КД Ⅵ-20	КД Ⅵ-20	КД Ⅵ-20
				средние		КД Ⅲ-46	КД Ⅱ-47	КД Ⅱ-47	КД Ⅱ-47	КД Ⅱ-47	КД Ⅲ-46	КД Ⅲ-46		КД Ⅲ-47	КД Ⅱ-46	КД Ⅱ-46	КД Ⅱ-46	КД Ⅲ-47		КД Ⅲ-47	КД Ⅲ-47	КД Ⅲ-47	КД Ⅲ-47	
			30/5	крайние	КД Ⅲ-40	КД Ⅱ-42	КД Ⅱ-42	КД Ⅲ-40	КД Ⅲ-40	КД Ⅲ-40	КД Ⅵ-20	КД Ⅵ 20	КД Ⅵ-20	КД Ⅱ-42	КД Ⅵ-20	КД Ⅵ-20	КД Ⅵ-20	КД Ⅵ-20	КД Ⅲ-40	КД Ⅵ-20	КД Ⅵ-20	КД Ⅵ-20	КД Ⅵ-20
				средние		КД Ⅵ-22	КД Ⅱ-48	КД Ⅱ-48	КД Ⅱ-48	КД Ⅱ-48	КД Ⅵ-22	КД Ⅵ-22		КД Ⅱ-48	КД Ⅱ-48	КД Ⅱ 48	КД Ⅱ-48	КД Ⅵ-22		КД Ⅲ-48	КД Ⅱ-48	КД Ⅱ-48	КД Ⅲ-48	
	14.40	11.45	10	крайние	КД Ⅵ-24	КД Ⅵ-24	КД Ⅵ-24	КД Ⅵ-24	КД Ⅵ-24	КД Ⅵ-24	КД Ⅵ-24	КД Ⅵ-24	КД Ⅵ-24	КД Ⅵ-24	КД Ⅵ-24	КД Ⅵ-24	КД Ⅵ-24	КД Ⅵ-24					
				средние		КД Ⅱ-55	КД Ⅱ-53	КД Ⅱ 53	КД Ⅱ-53	КД Ⅱ-53	КД Ⅱ-55	КД Ⅲ-53		КД Ⅱ-55	КД Ⅱ-53	КД Ⅱ-53	КД Ⅱ-53	КД Ⅲ-53					
			20/5	крайние	КД Ⅵ-24	КД Ⅵ-24	КД Ⅵ-24	КД Ⅵ-24	КД Ⅵ-24	КД Ⅵ-24	КД Ⅵ-24	КД Ⅵ-24	КД Ⅵ-24	КД Ⅵ-24	КД Ⅵ-24	КД Ⅵ-24	КД Ⅵ-24	КД Ⅵ-24	КД Ⅵ-24	КД Ⅵ-24	КД Ⅵ-24	КД Ⅵ-24	КД Ⅵ-24
				средние		КД Ⅱ-55	КД Ⅱ-53	КД Ⅱ-53	КД Ⅱ-53	КД Ⅱ-53	КД Ⅱ-55	КД Ⅲ-53		КД Ⅱ-54	КД Ⅱ-55	КД Ⅱ-55	КД Ⅱ-54	КД Ⅲ-54		КД Ⅱ-54	КД Ⅱ-54	КД Ⅱ-54	КД Ⅲ-54	
			30/5	крайние	КД Ⅵ-24	КД Ⅵ-24	КД Ⅵ-24	КД Ⅵ-24	КД Ⅵ-24	КД Ⅵ-24	КД Ⅵ-24	КД Ⅵ-24	КД Ⅵ-24	КД Ⅵ-24	КД Ⅵ-24	КД Ⅵ-24	КД Ⅵ-24	КД Ⅵ-24	КД Ⅵ-24	КД Ⅵ-24	КД Ⅵ-24	КД Ⅵ-24	КД Ⅵ-24
				средние		КД Ⅲ-53	КД Ⅱ-55	КД Ⅱ-55	КД Ⅱ-55	КД Ⅱ-55	КД Ⅲ-55	КД Ⅲ-55		КД Ⅲ-54	КД Ⅱ-54	КД Ⅱ-54	КД Ⅱ-54	КД Ⅲ-56		КД Ⅲ-54	КД Ⅱ-54	КД Ⅱ-54	КД Ⅲ-56	

Примечания см. на листе 2.

Госстрой СССР
Проектный институт №1
г. Ленинград

Нач. отдела		
Гл. констр. пр.	Рауд	Исполнил: Шарф - Петрова
Рук. группы	Шибаров	
Ст. инжен.	Лой	
Инженер	Финкельштейн	Проверил Лой

ТК 1970	Сборные железобетонные двухветвевые колонны. Ключ для подбора колонн с шагом по крайним и средним рядам 12 м при разрезных подкрановых балках. Расчетный перепад температур 25°С. Ветровая нагрузка для I географического района.	КЭ-01-52 Выпуск XII Лист 18

Ключ для подбора колонн с шагом по крайним и средним рядам 12м при разрезных стальных и ж.-б. подкрановых балках. Расчетный перепад температур 25°С. Ветровая нагрузка для II географического района.

Тип здания	Отметка низа стропильных конструкций м	Отметка головки кранового рельса м	Грузоподъемность кранов т	Пролет здания м / К-во пролетов / Тип колонн	18								24						30				
					1	2	3	4	5	6	7	8	1	2	3	4	5	6	1	2	3	4	5
Здания с фонарями	10.80	8.15	10	крайние		КД VI-15	КД VI-15	КД VI-15	КД VI-15	КД VI-16	КД VI-16	КД VI-16		КД III-35	КД VI-15	КД VI-16	КД VI-16	КД VI-17					
				средние		КД III-38	КД III-38	КД III-38	КД III-38	КД III-38	КД VI-19	КД VI-19		КД VI-19	КД VI-19	КД III-39	КД III-39	КД VIII-7					
			20/5	крайние		КД VI-15	КД VI-15	КД VI-15	КД VI-15	КД VI-16	КД VI-16	КД VI-16		КД III-35	КД VI-15	КД VI-16	КД VI-16	КД VI-17					
				средние		КД III-38	КД III-38	КД III-38	КД III-38	КД III-39	КД VIII-7	КД VIII-7		КД VI-19	КД VI-19	КД III-39	КД III-39	КД VIII-7					
	12.60	9.65	10	крайние		КД III-40	КД III-40	КД VI-20	КД VI-20	КД VI-20	КД VI-20	КД VI-20		КД VI-20	КД VI-20	КД VI-20	КД VI-20	КД VI-20		КД VI-20	КД VI-20	КД VI-20	КД VI-20
				средние		КД III-44	КД III-44	КД III-44	КД III-44	КД III-44	КД III-47	КД III-47		КД III-45	КД III-45	КД III-45	КД III-45	КД III-47		КД III-47	КД III-45	КД III-45	КД III-47
			20/5	крайние		КД III-40	КД III-40	КД VI-20	КД VI-20	КД VI-20	КД VI-20	КД VI-20		КД VI-20	КД VI-20	КД VI-20	КД VI-20	КД VI-20		КД VI-20	КД VI-20	КД VI-20	КД VI-21
				средние		КД III-46	КД III-46	КД III-46	КД III-46	КД III-46	КД III-47	КД III-47		КД III-47	КД III-47	КД III-47	КД III-47	КД III-47		КД III-47	КД III-47	КД III-47	КД III-48
			30/5	крайние		КД III-40	КД III-40	КД VI-20	КД VI-20	КД VI-20	КД VI-20	КД VI-21		КД VI-20	КД VI-20	КД VI-20	КД VI-20	КД VI-20		КД VI-20	КД VI-20	КД VI-20	КД VI-21
				средние		КД VI-22	КД VI-22	КД VI-22	КД VI-22	КД VI-22	КД III-48	КД III-48		КД VI-22	КД VI-22	КД VI-22	КД VI-22	КД III-48		КД III-48	КД III-48	КД III-48	КД VI-23
	14.40	11.45	10	крайние		КД VI-24	КД VI-24	КД VI-24	КД VI-24	КД VI-24	КД VI-24	КД VI-24		КД VI-24	КД VI-24	КД VI-24	КД VI-24	КД VI-24					
				средние		КД III-53	КД III-53	КД II-55	КД II-55	КД II-55	КД III-53	КД III-53		КД III-53	КД III-53	КД III-53	КД III-53	КД III-54					
			20/5	крайние		КД VI-24	КД VI-24	КД VI-24	КД VI-24	КД VI-24	КД VI-24	КД VI-24		КД VI-24	КД VI-24	КД VI-24	КД VI-24	КД VI-26		КД VI-24	КД VI-24	КД VI-24	КД VI-24
				средние		КД III-53	КД III-53	КД II-55	КД II-55	КД II-55	КД III-55	КД III-55		КД III-54	КД III-54	КД III-54	КД III-54	КД III-56		КД III-54	КД III-54	КД III-54	КД III-56
			30/5	крайние		КД VI-24	КД VI-24	КД VI-24	КД VI-24	КД VI-24	КД VI-24	КД VI-24		КД VI-24	КД VI-24	КД VI-24	КД VI-26	КД VI-26		КД VI-24	КД VI-24	КД VI-24	КД VI-24
				средние		КД III-55	КД III-55	КД III-55	КД III-55	КД III-55	КД III-55	КД III-55		КД III-56	КД III-56	КД III-56	КД III-56	КД III-56		КД III-56	КД III-56	КД III-56	КД VI-27
Здания без фонарей	10.80	8.15	10	крайние	КД VI-15	КД III-35	КД III-35	КД VI-15	КД VI-15	КД VI-15	КД VI-16	КД VI-16	КД VI-15	КД III-35	КД VI-15	КД VI-15	КД VI-16	КД VI-16					
				средние		КД III-38	КД III-38	КД III-37	КД III-37	КД III-37	КД VI-19	КД VI-19		КД VI-19	КД III-39	КД III-38	КД III-38	КД VI-19					
			20/5	крайние	КД VI-15	КД III-35	КД III-35	КД VI-15	КД VI-15	КД VI-15	КД VI-16	КД VI-16	КД VI-15	КД III-35	КД VI-15	КД VI-15	КД VI-16	КД VI-16					
				средние		КД III-38	КД III-38	КД III-38	КД III-38	КД III-38	КД VI-19	КД VI-19		КД VI-19	КД III-39	КД III-39	КД III-39	КД VI-19					
	12.60	9.65	10	крайние	КД VI-20	КД III-40	КД III-40	КД VI-20	КД VI-20	КД VI-20	КД VI-20	КД VI-20	КД VI-20	КД VI-20	КД VI-20	КД VI-20	КД VI-20	КД VI-20	КД VI-20	КД VI-20	КД VI-20	КД VI-20	КД VI-20
				средние		КД III-44	КД II-47	КД II-47	КД II-47	КД II-47	КД III-44	КД III-46		КД III-45	КД III-45	КД II-46	КД III-45	КД III-47		КД III-47	КД III-45	КД III-45	КД III-47
			20/5	крайние	КД VI-20	КД III-40	КД III-40	КД VI-20	КД VI-20	КД VI-20	КД VI-20	КД VI-20	КД VI-20	КД VI-20	КД VI-20	КД VI-20	КД VI-20	КД VI-20	КД VI-20	КД VI-20	КД VI-20	КД VI-20	КД VI-20
				средние		КД III-46	КД II-47	КД II-47	КД II-47	КД II-47	КД III-46	КД III-46		КД III-47	КД III-47	КД II-46	КД III-47	КД III-47		КД III-47	КД III-47	КД III-47	КД VI-22
			30/5	крайние	КД VI-20	КД III-40	КД III-40	КД VI-20	КД VI-20	КД VI-20	КД VI-20	КД VI-20	КД VI-20	КД VI-20	КД VI-20	КД VI-20	КД VI-20	КД VI-20	КД VI-20	КД VI-20	КД VI-20	КД VI-20	КД VI-20
				средние		КД VI-22	КД II-48	КД II-48	КД II-48	КД II-48	КД VI-22	КД VI-22		КД VI-22	КД II-48	КД II-48	КД II-48	КД VI-22		КД III-48	КД VI-22	КД VI-22	КД III-48
	14.40	11.45	10	крайние	КД VI-24	КД VI-24	КД VI-24	КД VI-24	КД VI-24	КД VI-24	КД VI-24	КД VI-24	КД VI-24	КД VI-24	КД VI-24	КД VI-24	КД VI-24	КД VI-24					
				средние		КД III-53	КД II-55	КД II-53	КД II-53	КД II-53	КД III-53	КД III-53		КД III-53	КД II-55	КД II-55	КД III-53	КД III-53					
			20/5	крайние	КД VI-24	КД VI-24	КД VI-24	КД VI-24	КД VI-24	КД VI-24	КД VI-24	КД VI-24	КД VI-24	КД VI-24	КД VI-24	КД VI-24	КД VI-24	КД VI-24	КД VI-24	КД VI-24	КД VI-24	КД VI-24	КД VI-24
				средние		КД III-53	КД II-55	КД II-55	КД II-55	КД II-55	КД III-53	КД III-53		КД III-54	КД II-54	КД II-54	КД III-54	КД III-54		КД III-54	КД II-54	КД II-54	КД III-54
			30/5	крайние	КД VI-24	КД VI-24	КД VI-24	КД VI-24	КД VI-24	КД VI-24	КД VI-24	КД VI-24	КД VI-24	КД VI-24	КД VI-24	КД VI-24	КД VI-24	КД VI-24	КД VI-24	КД VI-24	КД VI-24	КД VI-24	КД VI-24
				средние		КД III-55	КД II-55	КД II-55	КД II-55	КД II-55	КД III-55	КД III-55		КД III-56	КД II-54	КД II-54	КД III-56	КД III-56		КД III-56	КД II-54	КД III-56	КД III-56

Примечания см. на листе 2.

Госстрой СССР
Проектный институт № 1
г. Ленинград

Нач отдела	[signature]	Раша	Исполнит. [signature] Перова
Гл констр. пр.	[signature]	Циборов	
Рук группы	[signature]	Лой	
Ст. инжен	[signature]	Финкельштейн	
Инженер		Проверил [signature]	Лой

ТК	Сборные железобетонные двухветвевые колонны	КЭ-01-52 Выпуск XII
1970	Ключ для подбора колонн с шагом по крайним и средним рядам 12м при разрезных подкрановых балках. Расчетный перепад температур 25°С. Ветровая нагрузка для II географического района	Лист 19

Ключ для подбора колонн с шагом по крайним и средним рядам 12м при разрезных стальных и ж-б. подкрановых балках Расчетный перепад температур 25°С Ветровая нагрузка для III географического района

Тип здания	Отметка низа стропильных конструкций м	Отметка головки кранового рельса м	Грузоподъемность кранов т	Пролет здания м / К-во пролетов / Тип колонн	18								24						30				
					1	2	3	4	5	6	7	8	1	2	3	4	5	6	1	2	3	4	5
Здания с фонарями	10,80	8,15	10	крайние		КД VI-16	КД VI-16	КД VI-16	КД VI-16	КД VI-16	КД VI-16	КД VI-17		КД VI-16	КД VI-16	КД VI-17	КД VII-2	КД XII-2					
				средние		КД III-39	КД III-39	КД III-39	КД III-38	КД III-38	КД VI-19	КД VIII-7		КД VI-19	КД VI-19	КД VI-19	КД VI-19	КД VIII-7					
			20/5	крайние		КД VI-16	КД VI-16	КД VI-16	КД VI-16	КД VI-16	КД VI-17	КД XII-2		КД VI-16	КД VI-16	КД VI-17	КД XII-2	КД XII-2					
				средние		КД VI-19	КД VI-19	КД III-39	КД III-39	КД III-39	КД VIII-7	КД VIII-7		КД VI-19	КД VI-19	КД VI-19	КД VI-19	КД VIII-7					
	12,60	9,65	10	крайние		КД VI-20	КД VI-20	КД VI-20	КД VI-20	КД VI-20	КД VI-20	КД VI-21		КД VI-20	КД VI-20	КД VI-20	КД VI-21	КД VI-21		КД VI-20	КД VI-21	КД VI-21	КД VI-21
				средние		КД III-46	КД III-46	КД III-46	КД III-46	КД III-46	КД III-47	КД III-47		КД III-47	КД III-47	КД III-47	КД III-47	КД III-47		КД III-47	КД III-47	КД III-47	КД III-48
			20/5	крайние		КД VI-20	КД VI-20	КД VI-20	КД VI-20	КД VI-20	КД VI-21	КД VI-21		КД VI-20	КД VI-21	КД VI-21	КД VI-21	КД VI-21		КД VI-20	КД VI-21	КД VI-21	КД XII-3
				средние		КД III-46	КД III-46	КД III-46	КД III-46	КД III-46	КД VI-22	КД VI-22		КД III-47	КД III-47	КД III-47	КД III-47	КД VI-22		КД III-48	КД III-48	КД VI-22	КД III-48
			30/5	крайние		КД VI-20	КД VI-20	КД VI-20	КД VI-20	КД VI-21	КД VI-21	КД VI-21		КД VI-20	КД VI-21	КД VI-21	КД VI-21	КД VI-21		КД VI-20	КД VI-21	КД VI-21	КД XII-3
				средние		КД III-48	КД III-48	КД III-48	КД III-48	КД III-48	КД III-48	КД VI-23		КД III-48	КД III-48	КД III-48	КД III-48	КД VI-23		КД VI-23	КД III-48	КД III-48	КД VI-23
	14,40	11,45	10	крайние		КД VI-24	КД VI-24	КД VI-24	КД VI-24	КД VI-24	КД VI-24	КД VI-24		КД VI-24	КД VI-24	КД VI-24	КД VI-24	КД VI-24					
				средние		КД III-53	КД III-53	КД III-53	КД III-53	КД III-53	КД III-53	КД III-55		КД III-55	КД III-55	КД III-53	КД III-53	КД III-56					
			20/5	крайние		КД VI-24	КД VI-24	КД VI-24	КД VI-24	КД VI-24	КД VI-24	КД VI-24		КД VI-24	КД VI-24	КД VI-24	КД VI-26	КД VI-26		КД VI-24	КД VI-24	КД VI-24	КД VI-29
				средние		КД III-55	КД III-55	КД III-53	КД III-53	КД III-53	КД III-55	КД III-55		КД III-56	КД III-56	КД III-54	КД III-54	КД III-56		КД III-56	КД III-56	КД III-54	КД III-56
			30/5	крайние		КД VI-24	КД VI-24	КД VI-24	КД VI-24	КД VI-24	КД VI-24	КД VI-26		КД VI-24	КД VI-26	КД VI-26	КД VI-26	КД VI-26		КД VI-24	КД VI-24	КД VI-24	КД VI-26
				средние		КД III-56	КД III-56	КД III-55	КД III-55	КД III-55	КД VI-27	КД VI-27		КД III-56	КД III-56	КД III-56	КД III-56	КД VI-27		КД VI-27	КД VI-27	КД III-56	КД VI-27
Здания без фонарей	10,80	8,15	10	крайние	КД VI-16	КД VI-16	КД VI-15	КД VI-15	КД VI-15	КД VI-15	КД VI-16	КД VI-16	КД VI-16	КД VI-16	КД VI-16	КД VI-16	КД VI-16	КД VI-17					
				средние		КД III-39	КД III-38	КД III-38	КД III-38	КД III-38	КД VI-19	КД VI-19		КД VI-19	КД VI-19	КД III-39	КД III-39	КД VIII-7					
			20/5	крайние	КД VI-16	КД VI-16	КД VI-15	КД VI-15	КД VI-15	КД VI-15	КД VI-16	КД VI-17	КД VI-17	КД VI-16	КД VI-16	КД VI-16	КД VI-16	КД VI-17					
				средние		КД VI-19	КД III-39	КД III-38	КД III-38	КД III-38	КД VI-19	КД VIII-7		КД VI-19	КД VI-19	КД III-39	КД III-39	КД VIII-7					
	12,60	9,65	10	крайние	КД VI-20	КД VI-20	КД VI-20	КД VI-20	КД VI-20	КД VI-20	КД VI-20	КД VI-20	КД VI-20	КД VI-20	КД VI-20	КД VI-20	КД VI-20	КД VI-20	КД VI-20	КД VI-20	КД VI-20	КД VI-20	КД VI-20
				средние		КД III-46	КД III-44	КД III-44	КД III-44	КД III-44	КД III-46	КД III-46		КД III-47	КД III-45	КД III-45	КД III-45	КД III-47		КД III-47	КД III-45	КД III-45	КД III-47
			20/5	крайние	КД VI-20	КД VI-20	КД VI-20	КД VI-20	КД VI-20	КД VI-20	КД VI-20	КД VI-20	КД VI-20	КД VI-20	КД VI-20	КД VI-20	КД VI-20	КД VI-20	КД VI-20	КД VI-20	КД VI-20	КД VI-20	КД VI-21
				средние		КД III-46	КД III-46	КД III-46	КД III-46	КД III-46	КД III-46	КД III-46		КД III-47	КД III-47	КД III-47	КД III-47	КД III-47		КД III-48	КД III-47	КД III-47	КД III-48
			30/5	крайние	КД VI-20	КД VI-20	КД VI-20	КД VI-20	КД VI-20	КД VI-20	КД VI-20	КД VI-20	КД VI-20	КД VI-20	КД VI-20	КД VI-20	КД VI-20	КД VI-20	КД VI-20	КД VI-20	КД VI-20	КД VI-20	КД VI-21
				средние		КД III-48	КД III-48	КД III-48	КД III-48	КД III-48	КД III-48	КД III-48		КД III-48	КД III-48	КД III-48	КД III-48	КД III-48		КД VI-23	КД III-48	КД III-48	КД VI-23
	14,40	11,45	10	крайние	КД VI-24	КД VI-24	КД VI-24	КД VI-24	КД VI-24	КД VI-24	КД VI-24	КД VI-24	КД VI-24	КД VI-24	КД VI-24	КД VI-24	КД VI-24	КД VI-24					
				средние		КД III-53	КД III-53	КД III-53	КД III-53	КД III-53	КД III-53	КД III-53		КД III-55	КД III-53	КД III-53	КД III-53	КД III-53					
			20/5	крайние	КД VI-24	КД VI-24	КД VI-24	КД VI-24	КД VI-24	КД VI-24	КД VI-24	КД VI-24	КД VI-24	КД VI-24	КД VI-24	КД VI-24	КД VI-24	КД VI-24	КД VI-24	КД VI-24	КД VI-24	КД VI-24	КД VI-24
				средние		КД III-55	КД III-53	КД III-53	КД III-53	КД III-53	КД III-53	КД III-55		КД III-56	КД III-54	КД III-54	КД III-54	КД III-54		КД III-56	КД III-54	КД III-54	КД III-54
			30/5	крайние	КД VI-24	КД VI-24	КД VI-24	КД VI-24	КД VI-24	КД VI-24	КД VI-24	КД VI-24	КД VI-24	КД VI-24	КД VI-24	КД VI-24	КД VI-24	КД VI-26	КД VI-24	КД VI-24	КД VI-24	КД VI-24	КД VI-24
				средние		КД III-56	КД III-55	КД III-55	КД III-55	КД III-55	КД III-55	КД III-55		КД III-56	КД III-56	КД III-56	КД III-56	КД III-56		КД VI-27	КД III-56	КД III-56	КД III-56

Примечания см. на листе 2.

Госстрой СССР
Проектный институт № 1 г. Ленинград

Начальн.	[signature]	Раша	Исполнит. [signature] Перова
Гл. констр. пр.	[signature]	Цибаров	
Рук. группы	[signature]	Лой	
Ст. инжен.	[signature]	Финкельштейн	Проверил [signature] Лой
Инженер			

ТК	Сборные железобетонные двухветвевые колонны	КЭ-01-52 Выпуск XII
1970	Ключ для подбора колонн с шагом по крайним и средним рядам 12м при разрезных подкрановых балках Расчетный перепад температур 25°С Ветровая нагрузка для III географического района	Лист 20

10592 27

Ключ для подбора колонн с шагом по крайним и средним рядам 12 м при разрезных стальных и ж-б. подкрановых балках. Расчетный перепад температур 25°С. Ветровая нагрузка для I, II и III географических районов

Географический район по ветровой нагрузке	Отметка головки кранового рельса, м	Отметка головки стропильных конструкций, м	Грузоподъемность крана, т	Тип здания	Здания без фонарей											Здания с фонарями								
				Пролет здания, м / К-во пролетов	24						30					24					30			
				Тип колонн	1	2	3	4	5	6	1	2	3	4	5	2	3	4	5	6	2	3	4	5
I	16.2	12.65	30/5	крайние	КД III-57	КД III-57	КД VI-57	КД III-57	КД III-57	КД III-57	КД III-57	КД III-57	КД III-57	КД III-57	КД VI 28	КД III-57	КД III-57	КД III-57	КД III-57	КД IV-28	КД III-57	КД III-57	КД VI-28	КД VI-28
				средние		КД III-61	КД II-60	КД II-60	КД II-60	КД III 61		КД II-61	КД II-61	КД II-61	КД III-61	КД III-61	КД II-61	КД II-61	КД III-61		КД III-61	КД II-61	КД II-61	КД III-61
		12.85	50/10	крайние	КД III-59	КД III-59	КД III-59	КД III-59	КД III-59	КД III 59	КД III-59	КД III 59	КД VI-59	КД III-59	КД VI-29	КД III-59	КД III-59	КД VI-59	КД III-59	КД VI-29	КД III-59	КД III-59	КД VI-29	КД VI 29
				средние		КД II-62	КД II-62	КД II-62	КД II-62	КД II-62		КД II-62	КД II-62	КД II-62	КД II-62	КД II-62	КД II-62	КД II-62	КД III-62		КД II-62	КД II-62	КД II-62	КД III-62
	18.0	14.45	30/5	крайние	КД VI-31	КД VI-31	КД VI-31	КД VI-31	КД VI-31	КД VI-31	КД VI 31	КД VI-31	КД VI-31	КД VI-31	КД VI-31	КД VI-31	КД VI-31	КД VI-31	КД VI-31	КД VI-31	КД VI 31	КД VI-31	КД VI-31	КД VI-31
				средние		КД II-67	КД II-67	КД II-67	КД II-67	КД II-67		КД II-67	КД II-67	КД II-67	КД II-67	КД II-67	КД II-67	КД II-67	КД III-67		КД II-67	КД II-67	КД II-67	КД III-67
		14.65	50/10	крайние	КД VI-32	КД VI-32	КД VI-32	КД VI-32	КД VI-32	КД VI-32	КД VI-32	КД VI-32	КД VI-32	КД VI-32	КД VI-32	КД VI-32	КД VI-32	КД VI-32	КД VI-32	КД VI-32	КД VI-32	КД VI-32	КД VI-32	КД VI-32
				средние		КД II-68	КД II-68	КД II-68	КД II-68	КД II-68		КД II-69	КД II-69	КД II-69	КД II-69	КД II-68	КД II-68	КД II-68	КД III-68		КД II-69	КД II-69	КД II-69	КД II-69
II	16.2	12.65	30/5	крайние	КД III-57	КД III-57	КД III-57	КД III-57	КД III-57	КД III-57	КД VI 28	КД III-57	КД III-57	КД III-57	КД VI-28	КД III-57	КД III-57	КД VI-28	КД VI-28	КД VI-28	КД III-57	КД VI-28	КД VI-28	КД VI-28
				средние		КД III-61	КД III-61	КД II-60	КД II-60	КД III 61		КД III 61	КД II-61	КД II-61	КД III-61	КД III-61	КД III-61	КД III-61	КД III-61		КД III 61	КД III-61	КД III-61	КД III-61
		12.85	50/10	крайние	КД III-59	КД III-59	КД III-59	КД III-59	КД III-59	КД III-59	КД VI-29	КД IV-59	КД III-59	КД III-59	КД VI-29	КД III-59	КД VI-29	КД VI-29	КД VI-29	КД VI-29	КД III-59	КД VI-29	КД VI-29	КД VI-29
				средние		КД II-62	КД II-62	КД II-62	КД II-62	КД III-62		КД II 62	КД II-62	КД II-62	КД III-62	КД II-62	КД II-62	КД II-62	КД III-62		КД II-62	КД II-62	КД II-62	КД III-62
	18.0	14.45	30/5	крайние	КД VI-31	КД VI-31	КД VI-31	КД VI-31	КД VI-31	КД VI-31	КД VI-31	КД VI-31	КД VI-31	КД VI-31	КД VI-31	КД VI-31	КД VI-31	КД VI-34	КД VI-31	КД VI-31	КД VI 31	КД VI-31	КД VI-31	КД VI-31
				средние		КД II-67	КД II-67	КД II-67	КД II 67	КД II-67		КД II-67	КД II-67	КД II-67	КД II-67	КД II-67	КД II-67	КД III-67	КД III-67		КД II-67	КД II-67	КД II-67	КД III-67
		14.65	50/10	крайние	КД VI-32	КД VI-32	КД VI-32	КД VI-32	КД VI-32	КД VI-32	КД VI-32	КД VI-32	КД VI-32	КД VI-32	КД VI-32	КД VI-32	КД VI-32	КД VI-32	КД VI-32	КД VI-32	КД VI 32	КД VI-32	КД VI-32	КД VI-32
				средние		КД II-68	КД II-68	КД II-68	КД II-68	КД II-68		КД II-69	КД II-69	КД II-69	КД II-69	КД II-68	КД II-68	КД II-68	КД III-68		КД II-69	КД II-69	КД II-69	КД III-69
III	16.2	12.65	30/5	крайние	КД VI-28	КД VI-28	КД VI-28	КД VI-28	КД VI-28	КД VI-28	КД VI-28	КД VI-28	КД VI-28	КД VI-28	КД VI-28	КД VI-28	КД VI-28	КД VI-28	КД VI-28	КД VI-28	КД VI-28	КД VI-28	КД VI-28	КД VI-28
				средние		КД III-61	КД III 61	КД III-61	КД III-61	КД III-61		КД III-61	КД III-61	КД III-61	КД III-61	КД III-61	КД III-61	КД III-61	КД III-62		КД III-61	КД III-61	КД III-61	КД III-61
		12.85	50/10	крайние	КД VI-29	КД VI-29	КД VI-29	КД VI-29	КД VI-29	КД VI 29	КД VI-29	КД VI-29	КД VI-29	КД VI-29	КД VI 29	КД VI-29	КД VI-29	КД VI-29	КД VI-29	КД VI-29	КД VI-29	КД VI-29	КД VI-29	КД VI-29
				средние		КД III-62	КД III-62	КД III-62	КД III-62	КД III-62		КД III-62	КД III-62	КД III-62	КД III-62	КД III-62	КД III-62	КД III-62	КД III-62		КД III-62	КД III-62	КД III-62	КД III-62
	18.0	14.45	30/5	крайние	КД VI-33	КД VI-31	КД VI-31	КД VI-31	КД VI-31	КД VI-31	КД VI-33	КД VI-31	КД VI-31	КД VI-31	КД VI-31	КД VI-31	КД VI-33	КД VI-33	КД VI-33	КД VI-33	КД VI-31	КД VI-33	КД VI-33	КД VI-33
				средние		КД III-67	КД III-67	КД III-67	КД III-67	КД III-67		КД III-67	КД III-67	КД III-67	КД III-67	КД III-67	КД III-67	КД III-67	КД III-67		КД III-67	КД III-67	КД III-67	КД III-67
		14.65	50/10	крайние	КД VI-34	КД VI-32	КД VI-32	КД VI-32	КД VI-32	КД VI-32	КД VI-34	КД VI-32	КД VI-32	КД VI-32	КД VI-32	КД VI-32	КД VI-34	КД VI-34	КД VI-34	КД VI-34	КД VI-32	КД VI-34	КД VI-34	КД VI-34
				средние		КД III-68	КД III-68	КД III-68	КД III-68	КД III-68		КД III-69	КД III-69	КД III-69	КД III-69	КД III-68	КД III-68	КД III-68	КД III-68		КД III-69	КД III-69	КД III-69	КД III-69

Примечания см на листе 2.

Госстрой СССР / Проектный институт г. Ленинград

Нач. отд.		
Гл. констр.		
Рук. группы		
Ст. инженер		
Инженер		
Руков.	Исполнил	Линник
Контр.		
Гл. инженер	Проверил	Линкевич

ТК	Сборные железобетонные двухветвевые колонны	КЭ-01-52	
1970	Ключ для подбора колонн с шагом по крайним и средним рядам 12 м при разрезных подкрановых балках. Расчетный перепад температур 25°С. Ветровая нагрузка для I, II и III географических районов	Выпуск XII	
		Лист	21

Ключ для подбора колонн с шагом по крайним и средним рядам 12 м при разрезных стальных и ж.б. подкрановых балках. Расчетный перепад температур 40°С. Ветровая нагрузка для I географического района

Тип здания	Отметка низа стропильных конструкций м	Отметка головки кранового рельса м	Грузоподъемность кранов т	Пролет здания м / К-во пролетов / Тип колонн	18								24						30				
					1	2	3	4	5	6	7	8	1	2	3	4	5	6	1	2	3	4	5
Здания с фонарями	10.80	8.15	10	крайние		КДVI-15	КДVI-15	КДVI-15	КДVI-16	КДVI-16	КДVI-16	КДVI-16		КДIII-36	КДIII-36	КДVI-16	КДVI-16	КДVI-17					
				средние		КДIII-38	КДIII-38	КДIII-38	КДIII-38	КДVIII-7	КДVIII-7	КДVIII-7		КДIII-39	КДIII-39	КДIII-39	КДVIII-7	КДVIII-7					
			20/5	крайние		КДVI-15	КДVI-15	КДVI-15	КДVI-16	КДVI-16	КДVI-16	КДVI-17		КДIII-36	КДIII-36	КДVI-16	КДVI-16	КДVI-17					
				средние		КДIII-38	КДIII-38	КДIII-38	КДIII-38	КДVIII-7	КДVIII-7	КДVIII-7		КДIII-39	КДIII-39	КДIII-39	КДVIII-7	КДVIII-7					
	12.60	9.65	10	крайние		КДII-42	КДII-42	КДII-42	КДVI-20	КДVI-20	КДVI-20	КДVI-20		КДII-42	КДII-42	КДVI-20	КДVI-20	КДVI-20		КДII-42	КДVI-20	КДVI-20	КДVI-20
				средние		КДIII-44	КДIII-44	КДIII-44	КДIII-44	КДIII-44	КДIII-46	КДIII-46		КДIII-46	КДIII-46	КДIII-46	КДIII-46	КДIII-47		КДIII-45	КДIII-45	КДIII-45	КДIII-47
			20/5	крайние		КДII-42	КДII-42	КДII-42	КДVI-20	КДVI-20	КДVI-20	КДVI-20		КДII-42	КДII-42	КДVI-20	КДVI-20	КДVI-20		КДII-42	КДVI-20	КДVI-20	КДVI-20
				средние		КДIII-46	КДIII-46	КДIII-46	КДIII-46	КДIII-46	КДIII-46	КДIII-47		КДIII-47	КДIII-47	КДIII-47	КДIII-47	КДIII-47		КДIII-47	КДIII-47	КДIII-47	КДIII-48
			30/5	крайние		КДII-42	КДII-42	КДII-42	КДVI-20	КДVI-20	КДVI-20	КДVI-20		КДII-42	КДII-42	КДVI-20	КДVI-20	КДVI-20		КДII-42	КДVI-20	КДVI-20	КДVI-20
				средние		КДVI-22	КДII-48	КДII-48	КДII-48	КДII-48	КДVI-22	КДVI-22		КДII-48	КДII-48	КДII-48	КДVI-22	КДIII-48		КДIII-48	КДIII-48	КДIII-48	КДVI-23
	14.40	11.45	10	крайние		КДIII-49	КДIII-49	КДIII-49	КДVI-24	КДVI-24	КДVI-24	КДVI-24		КДIII-49	КДIII-49	КДVI-24	КДVI-24	КДVI-24					
				средние		КДIII-53	КДIII-53	КДII-55	КДII-55	КДII-55	КДIII-53	КДIII-53		КДIII-53	КДIII-53	КДIII-53	КДIII-53	КДIII-54					
			20/5	крайние		КДIII-49	КДIII-49	КДIII-49	КДVI-24	КДVI-24	КДVI-24	КДVI-24		КДIII-49	КДIII-49	КДVI-24	КДVI-24	КДVI-24		КДIII-49	КДVI-24	КДVI-24	КДVI-24
				средние		КДIII-53	КДIII-53	КДII-55	КДII-55	КДII-55	КДIII-53	КДIII-53		КДIII-53	КДIII-53	КДIII-53	КДIII-53	КДIII-54		КДIII-54	КДIII-54	КДIII-54	КДIII-56
			30/5	крайние		КДIII-49	КДIII-49	КДIII-49	КДVI-24	КДII-24	КДVI-24	КДVI-24		КДIII-49	КДIII-49	КДVI-24	КДVI-24	КДVI-24		КДIII-49	КДVI-24	КДVI-24	КДVI-24
				средние		КДIII-53	КДIII-53	КДII-55	КДII-55	КДII-55	КДIII-55	КДIII-55		КДIII-54	КДIII-54	КДIII-54	КДIII-54	КДIII-54		КДIII-54	КДIII-54	КДIII-54	КДVI-27
Здания без фонарей	10.80	8.15	10	крайние	КДVI-16	КДIII-36	КДIII-36	КДIII-36	КДVI-15	КДVI-15	КДVI-16	КДVI-16	КДVI-16	КДIII-36	КДIII-36	КДVI-16	КДVI-16	КДVI-16					
				средние		КДIII-38	КДIII-38	КДIII-38	КДIII-38	КДVI-19	КДVI-19	КДVIII-7		КДIII-38	КДIII-38	КДIII-38	КДVI-19	КДVIII-7					
			20/5	крайние	КДVI-16	КДIII-36	КДIII-36	КДIII-36	КДVI-15	КДVI-15	КДVI-16	КДVI-16	КДVI-16	КДIII-36	КДIII-36	КДVI-16	КДVI-16	КДVI-16					
				средние		КДIII-38	КДIII-38	КДIII-38	КДIII-38	КДVI-19	КДVI-19	КДVIII-7		КДIII-39	КДIII-39	КДIII-39	КДVI-19	КДVIII-7					
	12.60	9.65	10	крайние	КДVI-20	КДII-42	КДII-42	КДII-42	КДVI-20	КДVI-20	КДVI-20	КДVI-20	КДVI-20	КДII-42	КДII-42	КДVI-20	КДVI-20	КДVI-20	КДII-42	КДII-42	КДVI-20	КДVI-20	КДVI-20
				средние		КДIII-44	КДIII-44	КДIII-44	КДIII-44	КДIII-44	КДIII-46	КДIII-46		КДIII-48	КДIII-45	КДIII-45	КДIII-45	КДIII-47		КДIII-45	КДIII-45	КДIII-45	КДIII-47
			20/5	крайние	КДVI-20	КДII-42	КДII-42	КДII-42	КДVI-20	КДVI-20	КДVI-20	КДVI-20	КДVI-20	КДII-42	КДII-42	КДVI-20	КДVI-20	КДVI-20	КДII-42	КДII-42	КДVI-20	КДVI-20	КДVI-20
				средние		КДIII-46	КДIII-44	КДIII-44	КДIII-44	КДIII-44	КДIII-46	КДIII-46		КДIII-47	КДIII-47	КДIII-47	КДIII-47	КДIII-47		КДIII-47	КДIII-47	КДIII-47	КДIII-47
			30/5	крайние	КДVI-20	КДII-42	КДII-42	КДII-42	КДVI-20	КДVI-20	КДVI-20	КДVI-20	КДVI-20	КДII-42	КДII-42	КДVI-20	КДVI-20	КДVI-20	КДII-42	КДII-42	КДVI-20	КДVI-20	КДVI-20
				средние		КДVI-22	КДII-48	КДII-48	КДII-48	КДII-48	КДVI-22	КДVI-22		КДII-48	КДII-48	КДII-48	КДII-48	КДVI-22		КДIII-48	КДII-48	КДII-48	КДIII-48
	14.40	11.45	10	крайние	КДVI-24	КДIII-49	КДII-50	КДII-50	КДVI-24	КДVI-24	КДVI-24	КДVI-24	КДVI-24	КДIII-49	КДIII-49	КДVI-24	КДVI-24	КДVI-24					
				средние		КДIII-53	КДII-55	КДII-55	КДII-55	КДII-55	КДIII-53	КДIII-53		КДIII-53	КДII-55	КДII-55	КДII-55	КДIII-53					
			20/5	крайние	КДVI-24	КДIII-49	КДII-50	КДII-50	КДVI-24	КДVI-24	КДVI-24	КДVI-24	КДVI-24	КДIII-49	КДIII-49	КДVI-24	КДVI-24	КДVI-24	КДVI-24	КДIII-49	КДVI-24	КДVI-24	КДVI-24
				средние		КДIII-53	КДII-55	КДII-55	КДII-55	КДII-55	КДIII-53	КДIII-53		КДIII-53	КДIII-53	КДII-55	КДIII-53	КДIII-54		КДIII-54	КДII-54	КДII-54	КДIII-54
			30/5	крайние	КДVI-24	КДIII-49	КДII-50	КДII-50	КДVI-24	КДVI-24	КДVI-24	КДVI-24	КДVI-24	КДIII-49	КДIII-49	КДVI-24	КДVI-24	КДVI-24	КДVI-24	КДIII-49	КДVI-24	КДVI-24	КДVI-24
				средние		КДIII-53	КДII-55	КДII-55	КДII-55	КДII-55	КДIII-55	КДIII-55		КДIII-54	КДIII-54	КДIII-54	КДIII-54	КДIII-56		КДIII-54	КДII-54	КДII-54	КДIII-56

Примечания см. на листе 2

Госстрой СССР
Проектный институт №1
г. Ленинград

Нач отд	Раша	Исполнит	Лапина
Гл конструктор	Цыбаров		
Рук группы	Лой		
Ст инженер	Финкельштейн	Проверил	Финкельштейн

ТК	Сборные железобетонные двухветвевые колонны	КЭ 01-52	
1970	Ключ для подбора колонн с шагом по крайним и средним рядам 12 м при разрезных подкрановых балках. Расчетный перепад температур 40°С. Ветровая нагрузка для I географического района	Выпуск XII	
		лист	22

0592 29

Ключ для подбора колонн с шагом по крайним и средним рядам 12 м. при разрезных стальных и ж.-б. подкрановых балках. Расчетный перепад температур 40°С. Ветровая нагрузка для II географического района

Тип здания	Отметка головки кранового рельса м.	Грузоподъемность крана Т.	Пролет здания м. / К-во пролетов / Тип колонн	18								24						30				
				1	2	3	4	5	6	7	8	1	2	3	4	5	6	1	2	3	4	5
Здания с фонарями	8.15	10	Крайние		КДП-16	КДП-16	КДП-16	КДП-16	КДП-16	КДП-16	КДП-17		КДП-16	КДП-16	КДП-16	КДП-16	КДП-17					
			Средние		КДП-19	КДП-19	КДП-19	КДП-19	КДП-19	КДШ-7	КДШ-7		КДП-19	КДП-19	КДП-19	КДП-19	КДШ-7					
		20/5	Крайние		КДП-16	КДП-16	КДП-16	КДП-16	КДП-16	КДП-17	КДП-17		КДП-16	КДП-16	КДП-16	КДП-17	КДП-17					
			Средние		КДП-19	КДП-19	КДП-19	КДП-19	КДП-19	КДШ-7	КДШ-7		КДП-19	КДП-19	КДП-19	КДП-19	КДШ-7					
	9.65	10	Крайние		КДП-20	КДП-20	КДП-20	КДП-20	КДП-20	КДП-20	КДП-20		КДП-20	КДП 20	КДП-20	КДП-20	КДП-20		КДП-20	КДП-20	КДП-20	КДП-21
			Средние		КДШ-46	КДШ-46	КДШ-46	КДШ-46	КДШ-46	КДШ-47	КДШ-47		КДШ-47	КДШ-47	КДШ-47	КДШ-47	КДШ-47		КДШ-47	КДШ-47	КДШ-47	КДП-22
		20/5	Крайние		КДП-20	КДП-20	КДП-20	КДП-20	КДП-20	КДП-20	КДП-20		КДП-20	КДП-20	КДП-20	КДП-20	КДП-20		КДП-20	КДП-20	КДП-20	КДП-21
			Средние		КДШ-46	КДШ-46	КДШ-46	КДШ-46	КДШ-46	КДШ-47	КДШ-47		КДШ-47	КДШ-47	КДШ-47	КДШ-47	КДП-22		КД Ш-48	КД Ш-48	КДШ-47	КДШ-48
		30/5	Крайние		КДП-20	КД П-20	КДП-20	КДП-20	КДП-20	КДП-20	КДП-20		КДП-20	КДП-20	КДП-20	КДП-20	КДП-21		КДП-20	КДП-20	КДП-20	КДП-21
			Средние		КДП-22	КДП-22	КДП-22	КДП-22	КДП-22	КДШ-48	КДШ-48		КДП-22	КДП-22	КДП-22	КДШ-48	КДШ-48		КДШ-48	КДШ-48	КДШ-48	КДП-23
	11.45	10	Крайние		КДП-24	КДП-24	КДП-24	КДП-24	КДП-24	КДП-24	КДП-24		КДП-24	КДП-24	КДП-24	КДП-24	КДП-24					
			Средние		КДШ-53	КДШ-53	КДШ-53	КДШ-53	КДШ-53	КДШ-53	КДШ-53		КДШ-53	КДШ-53	КДШ-53	КДШ-53	КДШ-55					
		20/5	Крайние		КДП-24	КДП-24	КДП-24	КДП-24	КДП-24	КДП-24	КДП-24		КДП-24	КДП-24	КДП-24	КДП-24	КДП-24		КДП-24	КДП-24	КДП-24	КДП-24
			Средние		КДШ-53	КДШ-53	КДШ-53	КДШ-53	КДШ-53	КДШ-55	КДШ-55		КДШ-54	КДШ-54	КДШ-54	КДШ-54	КДШ-56		КДШ-54	КДШ-54	КДШ-54	КДШ-56
		30/5	Крайние		КДП-24	КДП-24	КДП-24	КДП-24	КДП-24	КДП-24	КДП-24		КДП-24	КДП-24	КДП-24	КДП-26	КДП-26		КДП-24	КДП-24	КДП-24	КДП-24
			Средние		КДШ-55	КДШ-55	КДШ-55	КДШ-53	КДШ-53	КДШ-56	КДШ-56		КДШ-56	КДШ-56	КДШ-56	КДШ-56	КДШ-56		КДШ-56	КДШ-56	КДШ-56	КДП-27
Здания без фонарей.	8.15	10	Крайние	КДП-16	КДП-16	КДП-15	КДП-15	КДП-15	КДП-16	КДП-16	КДП-16	КДП-16	КДП-16	КДП-16	КДП-16	КДП-16	КДП-17					
			Средние		КДП-19	КДШ-38	КДШ 38	КДШ-38	КДШ-38	КДШ-7	КДШ-7		КДП-19	КДП-19	КДШ-38	КДШ-38	КДШ-7					
		20/5	Крайние	КДП-16	КДП-16	КДП-15	КДП-15	КДП-15	КДП-16	КДП-16	КДП-16	КДП-16	КДП-16	КДП-16	КДП-16	КДП-16	КДП-17					
			Средние		КДП-19	КДШ-38	КДШ-38	КДШ-38	КДШ-38	КДШ-7	КДШ-7		КДП-19	КДП-19	КДШ-39	КДШ-39	КДШ-7					
	9.65	10	Крайние	КДП-20	КДП-20	КДП-42	КДП-42	КДП-20	КДП-20	КДП-20	КДП-20	КДП-20	КДП-20	КДП-20	КДП-20	КДП-20	КДП-20	КДП-20	КДП-20	КДП-20	КДП-20	КДП 20
			Средние		КДШ-46	КДШ-44	КДШ-44	КДШ-44	КДШ-44	КДШ-46	КДШ-46		КДШ-47	КДШ-47	КДШ-45	КДШ-45	КДШ-47		КДШ-47	КДШ-45	КДШ-47	КДШ-47
		20/5	Крайние	КДП-20	КДП-20	КДП-42	КДП-42	КДП-20	КДП-20	КДП-20	КДП-20	КДП-20	КДП-20	КДП-20	КДП-20	КДП-20	КДП-20	КДП-20	КДП-20	КДП-20	КДП-20	КДП-20
			Средние		КДШ-46	КДШ-44	КДШ-44	КДШ-44	КДШ-44	КДШ-46	КДШ-47		КДШ-47	КДШ-47	КДШ-47	КДШ-47	КДШ-47		КДШ-47	КДШ-47	КДШ-47	КДШ-48
		30/5	Крайние	КДП-20	КДП-20	КДП-42	КДП-42	КДП-20	КДП-20	КДП-20	КДП-20	КДП-20	КДП-20	КДП-20	КДП-20	КДП-20	КДП-20	КДП-20	КДП-20	КДП-20	КДП-20	КДП-20
			Средние		КДП-22	КДП-48	КДП-48	КДП-48	КДП-48	КДП-22	КДП-22		КДП-22	КДП-48	КДП-48	КДП-48	КДШ-48		КДШ-48	КДШ-48	КДП-48	КДП-23
	11.45	10	Крайние	КДП-24	КДП-24	КДП-24	КДП-24	КДП-24	КДП-24	КДП-24	КДП-24	КДП-24	КДП-24	КДП-24	КДП-24	КДП-24	КДП-24					
			Средние		КДШ-53	КДШ-53	КДШ-53	КДШ-53	КДШ-53	КДШ-53	КДШ-53		КДШ-53	КДШ-53	КДП-55	КДП-55	КДШ-53					
		20/5	Крайние	КДП-24	КДП-24	КДП-24	КДП-24	КДП-24	КДП-24	КДП-24	КДП-24	КДП-24	КДП-24	КДП-24	КДП-24	КДП-24	КДП-24	КДП-24	КДП-24	КДП-24	КДП-24	КДП-24
			Средние		КДШ-53	КДШ-53	КДШ-53	КДШ-53	КДШ-53	КДШ-53	КДШ-53		КДШ-54	КДШ-53	КДШ-53	КДШ-53	КДШ-54		КДШ-54	КДШ-54	КДШ-54	КДШ 54
		30/5	Крайние	КДП-24	КДП-24	КДП-24	КДП-24	КДП-24	КДП-24	КДП-24	КДП-24	КДП-24	КДП-24	КДП-24	КДП-24	КДП-24	КДП-24	КДП-24	КДП-24	КДП-24	КДП-24	КДП-24
			Средние		КДШ-55	КДШ-53	КДШ-53	КДШ-53	КДШ-53	КДШ-55	КДШ-55		КДШ-56	КДШ-56	КДП-54	КДШ-56	КДШ-56		КДШ-56	КДШ-54	КДШ-54	КДШ-56

Примечания см. на листе 2.

Госстрой СССР
ПРОЕКТНЫЙ ИНСТИТУТ №1
г. Ленинград.

Нач. отд.	Рощина	
Гл. констр. пр.	Шабаров	
Рук. группы	Лапина	
Ст. инженер	Финкельштейн	
ИНЖЕНЕР		
Составил	Лапина	
Исполнит.		
Проверил	Финкельштейн	

ТК	Сборные железобетонные двухветвевые колонны	КЭ-01-52
1970	Ключ для подбора колонн с шагом по крайним и средним рядам 12 м. при разрезных подкрановых балках. Расчетный перепад температур 40°С. Ветровая нагрузка для II географического района.	Выпуск XII
		Лист 23

Ключ для подбора колонн с шагом по крайним и средним рядам 12 м при разрезных стальных и ж.-б подкрановых балках. Расчетный перепад температур 40°С. Ветровая нагрузка для III географического района.

Тип здания	Отметка низа стропильных конструкций м.	Отметка головки кранового рельса м	Грузоподъемность крана. т.	Пролёт здания м / К-во пролетов / Тип колонн	18								24						30				
					1	2	3	4	5	6	7	8	1	2	3	4	5	6	1	2	3	4	5
Здания с фонарями	10,80	8,15	10	Крайние		КДVI-17	КДVI-17	КДVI-17	КДVI-17	КДVI-17	КДVI-17	КДXII-2		КДVI-16	КДVI-16	КДVI-17	КДXII-2	КДXII-2					
				Средние		КДVI-19	КДVI-19	КДVI-19	КДVI-19	КДVI-19	КДVIII-7	КДVIII-7		КДVIII-7	КДVIII-7	КДVIII-7	КДVIII-7	КДVIII-7					
			20/5	Крайние		КДVI-17	КДVI-17	КДVI-17	КДVI-17	КДVI-17	КДXII-2	КДXII-2		КДVI-16	КДVI-16	КДVI-17	КДXII-2	КДXII-2					
				Средние		КДVIII-7	КДVIII-7	КДVI-19	КДVI-19	КДVI-19	КДVIII-7	КДVIII-7		КДVIII-7	КДVIII-7	КДVIII-7	КДVIII-7	КДVIII-7					
	12,66	9,65	10	Крайние		КДVI-20	КДVI-20	КДVI-20	КДVI-20	КДVI-20	КДVI-20	КДVI-20		КДVI-20	КДVI-20	КДVI-20	КДVI-21	КДVI-21		КДVI-20	КДVI-21	КДVI-21	КДXII-3
				Средние		КДIII-46	КДIII-46	КДIII-46	КДIII-46	КДIII-46	КДIII-47	КДVI-22		КДIII-47	КДIII-47	КДIII-47	КДIII-47	КДVI-22		КДVI-22	КДIII-47	КДIII-47	КДIII-48
			20/5	Крайние		КДVI-20	КДVI-20	КДVI-20	КДVI-20	КДVI-20	КДVI-20	КДVI-21		КДVI-20	КДVI-20	КДVI-21	КДVI-21	КДVI-21		КДVI-20	КДVI-21	КДVI-21	КДXII-3
				Средние		КДIII-47	КДIII-47	КДIII-46	КДIII-46	КДIII-47	КДVI-22	КДVI-22		КДIII-47	КДIII-47	КДIII-47	КДIII-47	КДIII-48		КДIII-48	КДIII-48	КДIII-48	КДVI-23
			30/5	Крайние		КДVI-20	КДVI-20	КДVI-20	КДVI-20	КДVI-20	КДVI-20	КДVI-21		КДVI-20	КДVI-20	КДVI-21	КДVI-21	КДVI-21		КДVI-20	КДVI-21	КДXII-3	КДXII-3
				Средние		КДIII-48	КДIII-48	КДIII-48	КДIII-48	КДIII-48	КДIII-48	КДVI-23		КДIII-48	КДIII-48	КДIII-48	КДIII-48	КДVI-23		КДVI-23	КДIII-48	КДIII-48	КДVI-23
	14,40	11,45	10	Крайние		КДVI-24	КДVI-24	КДVI-24	КДVI-24	КДVI-24	КДVI-24	КДVI-24		КДVI-24	КДVI-24	КДVI-24	КДVI-24	КДVI-24					
				Средние		КДIII-55	КДIII-55	КДIII-53	КДIII-53	КДIII-53	КДIII-55	КДIII-55		КДIII-56	КДIII-56	КДIII-55	КДIII-55	КДVI-27					
			20/5	Крайние		КДVI-24	КДVI-24	КДVI-24	КДVI-24	КДVI-24	КДVI-24	КДVI-24		КДVI-24	КДVI-24	КДVI-24	КДVI-26	КДVI-26		КДVI-24	КДVI-25	КДVI-25	КДVI-25
				Средние		КДIII-55	КДIII-55	КДIII-53	КДIII-53	КДIII-53	КДIII-55	КДIII-55		КДIII-56	КДIII-56	КДIII-56	КДIII-56	КДVI-27		КДIII-56	КДIII-56	КДIII-56	КДVI-27
			30/5	Крайние		КДVI-24	КДVI-24	КДVI-24	КДVI-24	КДVI-24	КДVI-24	КДVI-26		КДVI-24	КДVI-24	КДVI-26	КДVI-26	КДVI-26		КДVI-24	КДVI-25	КДVI-25	КДVI-26
				Средние		КДIII-56	КДIII-56	КДIII-55	КДIII-55	КДIII-55	КДVI-27	КДVI-27		КДIII-56	КДIII-56	КДIII-56	КДIII-56	КДVI-27		КДVI-27	КДVI-27	КДIII-56	КДXII-7
Здания без фонарей.	10,80	8,15	10	Крайние	КДVI-17	КДVI-16	КДVI-16	КДVI-16	КДVI-16	КДVI-16	КДVI-16	КДVI-16	КДVI-17	КДVI-16	КДVI-16	КДVI-16	КДVI-17	КДXII-2					
				Средние		КДVI-19	КДVI-19	КДVI-19	КДVI-19	КДVI-19	КДVIII-7	КДVIII-7		КДVIII-7	КДVI-19	КДVI-19	КДVI-19	КДVIII-7					
			20/5	Крайние	КДVI-17	КДVI-17	КДVI-16	КДVI-16	КДVI-16	КДVI-16	КДVI-16	КДVI-17	КДVI-17	КДVI-16	КДVI-16	КДVI-16	КДVI-17	КДXII-2					
				Средние		КДVIII-7	КДVI-19	КДVI-19	КДVI-19	КДVI-19	КДVIII-7	КДVIII-7		КДVIII-7	КДVI-19	КДVI-19	КДVI-19	КДVIII-7					
	12,60	9,65	10	Крайние	КДVI-20	КДVI-20	КДVI-20	КДVI-20	КДVI-20	КДVI-20	КДVI-20	КДVI-20	КДVI-20	КДVI-20	КДVI-20	КДVI-20	КДVI-20	КДVI-20	КДVI-20	КДVI-20	КДVI-20	КДVI-20	КДVI-21
				Средние		КДIII-46	КДIII-46	КДIII-44	КДIII-44	КДIII-44	КДIII-46	КДIII-46		КДIII-47	КДIII-47	КДIII-47	КДIII-47	КДIII-47		КДVI-22	КДIII-47	КДIII-47	КДIII-47
			20/5	Крайние	КДVI-20	КДVI-20	КДVI-20	КДVI-20	КДVI-20	КДVI-20	КДVI-20	КДVI-20	КДVI-20	КДVI-20	КДVI-20	КДVI-20	КДVI-20	КДVI-20	КДVI-20	КДVI-20	КДVI-20	КДVI-21	КДVI-21
				Средние		КДIII-47	КДIII-46	КДIII-46	КДIII-46	КДIII-46	КДIII-47	КДIII-47		КДIII-47	КДIII-47	КДIII-47	КДIII-47	КДIII-47		КДIII-48	КДIII-47	КДIII-47	КДIII-48
			30/5	Крайние	КДVI-20	КДVI-20	КДVI-20	КДVI-20	КДVI-20	КДVI-20	КДVI-20	КДVI-20	КДVI-20	КДVI-20	КДVI-20	КДVI-20	КДVI-20	КДVI-20	КДVI-20	КДVI-20	КДVI-20	КДVI-21	КДVI-21
				Средние		КДIII-48	КДIII-48	КДIII-48	КДIII-48	КДIII-48	КДIII-48	КДIII-48		КДIII-48	КДIII-48	КДIII-48	КДIII-48	КДIII-48		КДVI-23	КДIII-48	КДIII-48	КДVI-23
	14,40	11,45	10	Крайние	КДVI-24	КДVI-24	КДVI-24	КДVI-24	КДVI-24	КДVI-24	КДVI-24	КДVI-24	КДVI-24	КДVI-24	КДVI-24	КДVI-24	КДVI-24	КДVI-24					
				Средние		КДIII-55	КДIII-53	КДIII-53	КДIII-53	КДIII-53	КДIII-53	КДIII-53		КДIII-56	КДIII-53	КДIII-53	КДIII-53	КДIII-55					
			20/5	Крайние	КДVI-24	КДVI-24	КДVI-24	КДVI-24	КДVI-24	КДVI-24	КДVI-24	КДVI-24	КДVI-24	КДVI-24	КДVI-24	КДVI-24	КДVI-24	КДVI-24	КДVI-24	КДVI-24	КДVI-24	КДVI-24	КДVI-24
				Средние		КДIII-55	КДIII-53	КДIII-53	КДIII-53	КДIII-53	КДIII-53	КДIII-55		КДIII-56	КДIII-54	КДIII-54	КДIII-54	КДIII-56		КДIII-56	КДIII-54	КДIII-54	КДIII-56
			30/5	Крайние	КДVI-24	КДVI-24	КДVI-24	КДVI-24	КДVI-24	КДVI-24	КДVI-24	КДVI-24	КДVI-24	КДVI-24	КДVI-24	КДVI-24	КДVI-24	КДVI-24	КДVI-24	КДVI-24	КДVI-24	КДVI-24	КДVI-24
				Средние		КДIII-56	КДIII-55	КДIII-55	КДIII-55	КДIII-55	КДIII-55	КДIII-55		КДIII-56	КДIII-56	КДIII-56	КДIII-56	КДIII-56		КДVI-27	КДIII-56	КДIII-56	КДVI-27

Примечания см на листе 2.

Госстрой СССР
ПРОЕКТНЫЙ ИНСТИТУТ №1
г. Ленинград.

Нач отд		Раша	Исполнит
Гл констр пр		Цибаров	
Рук группы		Лой	
Ст инженер		Финкельштейн	проверил
Инженер			Финкельштейн

ТК	Сборные железобетонные двухветвевые колонны	КЭ-01-52	
1970	Ключ для подбора колонн с шагом по крайним и средним рядам 12м при разрезных подкрановых балках. Расчетный перепад температур 40°с. Ветровая нагрузка для III географического района	Выпуск XII	
		лист	24

10592 31

Ключ для подбора колонн с шагом по крайним и средним рядам 12м при разрезных стальных ж.-б подкрановых балках. Расчетный перепад температур 40°с. Ветровая нагрузка для I, II и III географических районов.

Географический район по ветровой нагрузке	Отметка низа стропильной конструкции	Отметка головки кранового рельса м	Грузоподъемность крана т	Тип здания	Здания без фонарей											Здания с фонарями									
				Пролет здания м	24						30					24					30				
				Тип колонн / Кол-во пролетов	1	2	3	4	5	6	1	2	3	4	5	2	3	4	5	6	2	3	4	5	
I	16,2	12,65	30/5	Крайние	КД III-57	КД III-57	КД III-57	КД III-57	КД III-57	КД III-57	КД III-57	КД III-57	КД III-57	КД IV-28	КД IV-28	КД III-57	КД III-57	КД III-57	КД II-57	КД III-57	КД III-57	КД III-57	КД IV-28	КД IV-28	КД II-28
				Средние		КД III-61	КД III-61	КД II-60	КД II-60	КД III-61		КД III-61	КД III-61	КД III-61	КД III-61	КД III-61	КД III-61	КД III-61	КД III-61	КД III-61	КД III-61	КД III-61	КД III-61	КД III-61	КД III-61
		12,85	50/10	Крайние	КД III-59	КД III-59	КД III-59	КД III-59	КД III-59	КД III-59	КД III-59	КД III-59	КД III-59	КД IV-29	КД IV-29	КД III-59	КД III-59	КД III-59	КД III-59	КД III-59	КД III-59	КД IV-29	КД IV-29	КД IV-29	КД II-29
				Средние		КД II-62	КД II-62	КД II-62	КД II-62	КД II-62		КД II-62	КД II-62	КД II-62	КД III-62	КД II-62	КД II-62	КД II-62	КД III-62	КД III-62	КД II-62	КД II-62	КД II-62	КД II-62	КД III-62
	18,0	14,45	30/5	Крайние	КД VI-31	КД VI-31	КД VI-31	КД VI-31	КД VI-31	КД VI-31	КД VI-31	КД VI-31	КД VI-31	КД VI-31	КД VI-31	КД VI-31	КД VI-31	КД VI-31	КД VI-31	КД VI-31	КД VI-31	КД VI-31	КД VI-31	КД VI-31	КД II-31
				Средние		КД II-67	КД II-67	КД II-67	КД II-67	КД II-67		КД II-67	КД II-67	КД II-67	КД II-67	КД II-67	КД II-67	КД II-67	КД II-67	КД III-67	КД II-67	КД II-67	КД II-67	КД II-67	КД II-67
		14,65	50/10	Крайние	КД VI-32	КД VI-32	КД VI-32	КД VI-32	КД VI-32	КД VI-32	КД VI-32	КД VI-32	КД VI-32	КД VI-32	КД VI-32	КД VI-32	КД VI-32	КД VI-32	КД VI-32	КД VI-32	КД VI-32	КД VI-32	КД VI-32	КД VI-32	КД II-32
				Средние		КД II-68	КД II-68	КД II-68	КД II-68	КД II-68		КД II-69	КД II-69	КД II-69	КД II-69	КД II-68	КД II-68	КД II-68	КД II-68	КД III-68	КД II-69	КД II-69	КД II-69	КД II-69	КД II-69
II	16,2	12,65	30/5	Крайние	КД III-57	КД III-57	КД III-57	КД III-57	КД III-57	КД III-57	КД III-57	КД III-57	КД III-57	КД VI-28	КД VI-28	КД III-57	КД III-57	КД III-57	КД III-57	КД III-57	КД III-57	КД III-57	КД VI-28	КД VI-28	КД VI-28
				Средние		КД III-61	КД III-61	КД III-61	КД III-61	КД III-61		КД III-61	КД III-61	КД III-61	КД III-61	КД III-61	КД III-61	КД III-61	КД III-61	КД III-61	КД III-61	КД III-61	КД III-61	КД III-61	КД III-61
		12,85	50/10	Крайние	КД III-59	КД III-59	КД III-59	КД III-59	КД III-59	КД III-59	КД III-59	КД III-59	КД III-59	КД VI-29	КД VI-29	КД III-59	КД III-59	КД III-59	КД III-59	КД III-59	КД III-59	КД III-59	КД VI-29	КД VI-29	КД VI-29
				Средние		КД II-62	КД II-62	КД II-62	КД II-62	КД III-62		КД II-62	КД II-62	КД II-62	КД III-62	КД II-62	КД II-62	КД II-62	КД III-62	КД III-62	КД II-62	КД II-62	КД II-62	КД II-62	КД VI-30
	18,0	14,45	30/5	Крайние	КД VI-31	КД II-31	КД VI-31	КД VI-31	КД VI-31	КД VI-31	КД VI-31	КД VI-31	КД VI-31	КД VI-31	КД VI-31	КД II-31	КД VI-31	КД VI-31	КД VI-31	КД VI-31	КД VI-31	КД VI-31	КД VI-31	КД VI-31	КД VI-31
				Средние		КД II-67	КД II-67	КД II-67	КД II-67	КД II-67		КД II-67	КД II-67	КД II-67	КД II-67	КД II-67	КД II-67	КД II-67	КД III-67	КД III-67	КД II-67	КД II-67	КД II-67	КД II-67	КД II-67
		14,65	50/10	Крайние	КД VI-32	КД VI-32	КД VI-32	КД VI-32	КД VI-32	КД VI-32	КД VI-32	КД VI-32	КД VI-32	КД VI-32	КД VI-32	КД VI-32	КД VI-32	КД VI-32	КД VI-32	КД VI-32	КД VI-32	КД VI-32	КД VI-32	КД VI-32	КД VI-32
				Средние		КД II-68	КД II-68	КД II-68	КД II-68	КД II-68		КД II-69	КД II-69	КД II-69	КД II-69	КД II-68	КД II-68	КД II-68	КД II-68	КД III-68	КД II-69	КД II-69	КД II-69	КД II-69	КД II-69
III	16,2	12,65	30/5	Крайние	КД VI-28	КД VI-28	КД VI-28	КД VI-28	КД VI-28	КД VI-28	КД VI-28	КД VI-28	КД VI-28	КД VI-28	КД VI-28	КД VI-28	КД VI-28	КД VI-28	КД VI-28	КД VI-28	КД VI-28	КД VI-28	КД VI-28	КД VI-28	КД VI-28
				Средние		КД III-61	КД III-61	КД III-61	КД III-61	КД III-61		КД III-61	КД III-61	КД III-61	КД III-61	КД III-61	КД III-61	КД III-61	КД III-61	КД III-62	КД III-61	КД III-61	КД III-61	КД III-61	КД III-61
		12,85	50/10	Крайние	КД VI-29	КД VI-29	КД VI-29	КД VI-29	КД VI-29	КД VI-29	КД VI-29	КД VI-29	КД VI-29	КД VI-29	КД VI-29	КД VI-29	КД VI-29	КД VI-29	КД VI-29	КД VI-29	КД VI-29	КД VI-29	КД VI-29	КД VI-29	КД VI-29
				Средние		КД III-62	КД III-62	КД III-62	КД III-62	КД III-62		КД III-62	КД III-62	КД III-62	КД III-62	КД III-62	КД III-62	КД III-62	КД III-62	КД III-62	КД III-62	КД III-62	КД III-62	КД III-62	КД III-62
	18,0	14,45	30/5	Крайние	КД VI-33	КД VI-31	КД VI-31	КД VI-31	КД VI-31	КД VI-31	КД VI-33	КД VI-31	КД VI-31	КД VI-31	КД VI-31	КД VI-31	КД VI-31	КД VI-31	КД VI-31	КД VI-31	КД VI-31	КД VI-31	КД VI-31	КД VI-31	КД VI-30
				Средние		КД III-67	КД III-67	КД III-67	КД III-67	КД III-67		КД III-67	КД III-67	КД III-67	КД III-67	КД III-67	КД III-67	КД III-67	КД III-67	КД III-67	КД III-67	КД III-67	КД III-67	КД III-67	КД III-67
		14,65	50/10	Крайние	КД VI-34	КД VI-32	КД VI-32	КД VI-32	КД VI-32	КД VI-32	КД VI-34	КД VI-32	КД VI-32	КД VI-32	КД VI-32	КД VI-32	КД VI-32	КД VI-32	КД VI-32	КД VI-32	КД VI-32	КД VI-32	КД VI-32	КД VI-32	КД VI-32
				Средние		КД III-68	КД III-68	КД III-68	КД III-68	КД III-68		КД III-69	КД III-69	КД III-69	КД III-69	КД III-68	КД III-68	КД III-68	КД III-68	КД III-68	КД III-69	КД III-69	КД III-69	КД III-69	КД III-69

Примечания см. на листе 2.

Госстрой СССР / Проектный институт г. Ленинград

Гл. инженер проекта — Руцкой
Гл. конструктор — Ахлобов
Нач. сектора — Цой
Ст. инженер — Фоминых
Инженер — Исполнил Денисов
Проверил Шапошников
Инв. № подл. — Взам. инв. № — Подпись и дата — Инв. № дубл.

ТК	Сборные железобетонные двухветвевые колонны	КЭ-01-52
1970	Ключ для подбора колонн с шагом по крайним и средним рядам при разрезных подкрановых балках. Расчетный перепад температур 40°с. Ветровая нагрузка для I, II и III географических районов	выпуск XII
		лист 25

Ключ для подбора колонн с шагом по крайним и средним рядам 12 м при неразрезных стальных подкрановых балках. Расчетный перепад температур 25°с. Ветровая нагрузка для I географического района.

Тип здания	Отметка низа стропильных конструкций, м	Отметка головки кранового рельса, м	Грузоподъемность кранов, т.	Пролет здания, м / Число пролетов / Тип колонн	18								24						30				
					1	2	3	4	5	6	7	8	1	2	3	4	5	6	1	2	3	4	5
Здания с фонарями	10,80	8,15	10	Крайние		КД III-35	КД III-35	КД IV-15	КД VI-15	КД VI-15	КД VI-16	КД VI-16		КД III-35	КД IV-15	КД IV-15	КД VI-16	КД VI-16					
				Средние		КД III-38	КД III-38	КД III-38	КД III-38	КД III-38	КД III-39	КД VI-19		КД III-38	КД III-38	КД III-38	КД III-38	КД VIII-7					
			20/5	Крайние		КД III-35	КД III-35	КД VI-15	КД VI-15	КД VI-16	КД VI-16	КД VI-16		КД III-35	КД VI-15	КД VI-15	КД VI-16	КД VI-16					
				Средние		КД III-38	КД III-38	КД III-38	КД III-38	КД III-38	КД VI-19	КД VIII-7		КД III-39	КД III-39	КД III-39	КД III-39	КД VIII-7					
	12,60	9,65	10	Крайние		КД II-42	КД II-42	КД VI-20	КД VI-20	КД VI-20	КД VI-20	КД VI-20		КД II-42	КД VI-20	КД VI-20	КД VI-20	КД VI-20		КД II-42	КД VI-20	КД VI-20	КД VI-20
				Средние		КД II-47	КД II-47	КД II-47	КД II-47	КД II-47	КД III-46	КД III-46		КД III-46	КД III-44	КД III-44	КД III-44	КД III-47		КД III-45	КД III-45	КД III-45	КД III-47
			20/5	Крайние		КД II-42	КД II-42	КД VI-20	КД VI-20	КД VI-20	КД VI-20	КД VI-20		КД II-42	КД VI-20	КД VI-20	КД VI-20	КД VI-20		КД II-42	КД VI-20	КД VI-20	КД VI-20
				Средние		КД III-46	КД III-46	КД III-46	КД II-47	КД II-47	КД III-46	КД VI-22		КД III-47	КД III-47	КД II-46	КД II-46	КД III-47		КД III-47	КД III-47	КД III-47	КД III-48
			30/5	Крайние		КД II-42	КД II-42	КД VI-20	КД VI-20	КД VI-20	КД VI-20	КД VI-20		КД II-42	КД VI-20	КД VI-20	КД VI-20	КД VI-20		КД II-42	КД VI-20	КД VI-20	КД VI-20
				Средние		КД VI-22	КД VI-22	КД VI-22	КД VI-22	КД VI-22	КД III-48	КД III-48		КД VI-22	КД VI-22	КД VI-22	КД VI-22	КД III-48		КД III-48	КД III-48	КД III-48	КД VI-23
	14,40	11,45	10	Крайние		КД VI-24	КД VI-24	КД VI-24	КД VI-24	КД VI-24	КД VI-24	КД VI-24		КД VI-24	КД VI-24	КД VI-24	КД VI-24	КД VI-24					
				Средние		КД II-55	КД II-55	КД II-55	КД II-55	КД II-55	КД III-53	КД III-53		КД II-55	КД II-55	КД II-55	КД II-55	КД III-53					
			20/5	Крайние		КД VI-24	КД VI-24	КД VI-24	КД VI-24	КД VI-24	КД VI-24	КД VI-24		КД VI-24	КД VI-24	КД VI-24	КД VI-24	КД VI-24		КД VI-24	КД VI-24	КД VI-24	КД VI-24
				Средние		КД II-55	КД II-55	КД II-55	КД II-55	КД II-55	КД III-55	КД III-55		КД II-54	КД II-54	КД II-54	КД II-54	КД III-56		КД II-54	КД II-54	КД II-54	КД III-56
			30/5	Крайние		КД VI-24	КД VI-24	КД VI-24	КД VI-24	КД VI-24	КД VI-24	КД VI-24		КД VI-24	КД VI-24	КД VI-24	КД VI-24	КД VI-26		КД VI-24	КД VI-24	КД VI-24	КД VI-24
				Средние		КД III-55	КД III-55	КД III-53	КД II-55	КД II-55	КД III-55	КД III-55		КД III-56	КД III-56	КД III-54	КД III-56	КД III-56		КД III-56	КД III-56	КД III-54	КД VI-27
Здания без фонарей	10,80	8,15	10	Крайние	КД VI-15	КД VI-35	КД II-35	КД VI-15	КД VI-15	КД VI-15	КД VI-15	КД VI-16	КД III-35	КД III-35	КД VI-15	КД VI-15	КД VI-16	КД VI-16					
				Средние		КД III-38	КД III-37	КД III-37	КД III-37	КД III-37	КД III-39	КД VI-19		КД III-38	КД III-38	КД III-38	КД III-38	КД VI-19					
			20/5	Крайние	КД VI-15	КД II-35	КД III-35	КД II-15	КД VI-15	КД VI-15	КД VI-15	КД VI-16	КД III-35	КД III-35	КД VI-15	КД VI-15	КД VI-16	КД VI-16					
				Средние		КД III-38	КД III-38	КД III-38	КД III-38	КД III-38	КД VI-19	КД VI-19		КД III-39	КД III-39	КД III-39	КД III-39	КД VI-19					
	12,60	9,65	10	Крайние	КД II-42	КД II-42	КД II-42	КД III-40	КД III-40	КД III-40	КД VI-20	КД VI-20	КД II-42	КД II-42	КД VI-20	КД VI-20	КД VI-20	КД VI-20	КД II-42	КД II-42	КД VI-20	КД VI-20	КД VI-20
				Средние		КД II-47	КД II-47	КД II-47	КД II-47	КД III-44	КД III-44			КД III-46	КД III-44	КД III-44	КД III-44	КД III-45		КД III-45	КД III-45	КД III-45	КД III-47
			20/5	Крайние	КД II-42	КД II-42	КД II-42	КД III-40	КД III-40	КД III-40	КД VI-20	КД VI-20	КД II-42	КД II-42	КД VI-20	КД VI-20	КД VI-20	КД VI-20	КД II-42	КД II-42	КД VI-20	КД VI-20	КД VI-20
				Средние		КД III-46	КД II-47	КД II-47	КД II-47	КД III-46	КД III-46			КД III-47	КД II-46	КД II-46	КД II-46	КД III-47		КД III-47	КД III-47	КД III-47	КД III-47
			30/5	Крайние	КД III-40	КД II-42	КД II-42	КД III-40	КД III-40	КД III-40	КД VI-20	КД VI-20	КД VI-20	КД II-42	КД VI-20	КД VI-20	КД VI-20	КД VI-20	КД III-20	КД II-42	КД VI-20	КД VI-20	КД VI-20
				Средние		КД VI-22	КД II-48	КД II-48	КД II-48	КД II-48	КД VI-22	КД VI-22		КД VI-22	КД II-48	КД II-48	КД II-48	КД VI-22		КД III-48	КД VI-22	КД VI-22	КД III-48
	14,40	11,45	10	Крайние	КД VI-24	КД VI-24	КД III-49	КД VI-24	КД VI-24	КД VI-24	КД VI-24	КД VI-24	КД III-24	КД VI-24	КД VI-24	КД VI-24	КД VI-24	КД VI-24					
				Средние		КД II-55	КД II-53	КД II-53	КД II-53	КД II-53	КД II-55	КД III-53		КД II-55	КД II-53	КД II-53	КД II-53	КД III-53					
			20/5	Крайние	КД VI-24	КД VI-24	КД III-49	КД VI-24	КД VI-24	КД VI-24	КД VI-24	КД VI-24	КД III-24	КД VI-24	КД VI-24	КД VI-24	КД VI-24	КД VI-24					
				Средние		КД II-55	КД II-55	КД II-53	КД II-53	КД II-53	КД II-55	КД III-53		КД II-54	КД II-55	КД II-55	КД II-54	КД III-54		КД II-54	КД II-54	КД II-54	КД III-54
			30/5	Крайние	КД VI-24	КД VI-24	КД III-49	КД III-24	КД VI-24	КД VI-24	КД VI-24	КД VI-24	КД III-24	КД VI-24	КД VI-24	КД VI-24	КД VI-24	КД VI-24	КД VI-24	КД VI-24	КД VI-24	КД VI-24	КД VI-24
				Средние		КД III-55	КД II-55	КД II-55	КД II-55	КД II-55	КД III-55	КД III-55		КД III-56	КД II-54	КД II-54	КД II-54	КД III-56		КД II-56	КД III-54	КД II-54	КД III-56

Примечания см. на листе 2.

Госстрой СССР / Проектный институт г. Ленинград

Нач. отд. — Руша; Гл. констр. пр. — Цыбров; Рук. группы — ЛОУ; Ст. инженер — Фомельянов; Инженер — Лой

Испытал — Андреев — Перова; Проверил — Лой

ТК 1970	Сборные железобетонные двухветвевые колонны. Ключ для подбора колонн с шагом по крайним и средним рядам 12 м при неразрезных стальных подкрановых балках. Расчетный перепад температур 25°с. Ветровая нагрузка для I географического района.	КЭ-01-52 Выпуск XIII	Лист 26

105-82

Ключ для подбора колонн с шагом по крайним и средним рядам 12 м при неразрезных стальных подкрановых балках.

Расчетный перепад температур 25°С. Ветровая нагрузка для II географического района.

Тип здания	Отметка низа стропильных конструкций, м	Отметка головки кранового рельса, м	Грузоподъемность кранов, т	Пролет здания, м / Количество пролетов / Тип колонн	18								24						30				
					1	2	3	4	5	6	7	8	1	2	3	4	5	6	1	2	3	4	5
Здания с фонарями	10.80	8.15	10	крайние		КДVI-15	КДVI-15	КДVI-15	КДVI-15	КДVI-16	КДVI-16	КДVI-16		КДIII-35	КДVI-15	КДVI-16	КДVI-16	КДVI-17					
				средние		КДII-38	КДIII-38	КДIII-38	КДIII-38	КДIII-38	КДVI-19	КДVI-19		КДVI-19	КДVI-19	КДIII-39	КДIII-39	КДVII-7					
			20/5	крайние		КДVI-15	КДVI-15	КДVI-15	КДVI-15	КДVI-16	КДVI-16	КДVI-16		КДIII-35	КДVI-15	КДVI-16	КДVI-16	КДVI-17					
				средние		КДIII-39	КДIII-39	КДIII-38	КДIII-38	КДIII-39	КДVII-7	КДVII-7		КДVI-19	КДVI-19	КДIII-39	КДIII-39	КДVII-7					
	12.60	9.65	10	крайние		КДIII-40	КДIII-40	КДVI-20	КДVI-20	КДVI-20	КДVI-20	КДVI-20		КДVI 20	КДVI-20	КДVI-20	КДVI-20	КДVI-20		КДVI-20	КДVI-20	КДVI-20	КДVI-20
				средние		КДIII-44	КДIII-44	КДIII-44	КДIII-44	КДIII-44	КДIII-47	КДIII-47		КДIII-45	КДIII-45	КДIII-45	КДIII-45	КДIII-47		КДIII-47	КДIII-45	КДIII-45	КДIII-47
			20/5	крайние		КДIII-40	КДIII-40	КДVI-20	КДVI-20	КДVI-20	КДVI-20	КДVI-20		КДVI-20	КДVI-20	КДVI-20	КДVI-20	КДVI-20		КДVI-20	КДVI-20	КДVI-20	КДVI-21
				средние		КДIII-46	КДIII-46	КДIII-46	КДIII-46	КДIII-46	КДIII-47	КДVI-22		КДVI-47	КДIII-47	КДIII-47	КДIII-47	КДVI-22		КДVI-22	КДIII-47	КДIII-47	КДIII-48
			30/5	крайние		КДIII 40	КДIII-40	КДVI-20	КДVI-20	КДVI-20	КДVI-20	КДVI-21		КДVI-20	КДVI-20	КДVI-20	КДVI-20	КДVI-20		КДVI-20	КДVI-20	КДVI-20	КДVI-21
				средние		КДVI-22	КДVI-22	КДVI-22	КДVI-22	КДVI-22	КДIII-48	КДIII-48		КДVI-22	КДVI-22	КДVI-22	КДVI-22	КДIII-48		КДVI-23	КДIII-48	КДIII-48	КДVI-23
	14.40	11.45	10	крайние		КДVI-24	КДVI-24	КДVI-24	КДVI-24	КДVI-24	КДVI-24	КДVI-24		КДVI-24	КДVI-24	КДVI 24	КДVI-24	КДVI-24					
				средние		КДIII 53	КДIII-53	КДII-55	КДII-55	КДII-55	КДII-53	КДIII-53		КДIII-53	КДIII 53	КДIII 53	КДIII-53	КДIII-54					
			20/5	крайние		КДVI-24	КДVI-24	КДVI-24	КДVI-24	КДVI 24	КДVI-24	КДVI-24		КДVI-24	КДVI-24	КДVI-24	КДVI-24	КДVI-26		КДVI-24	КДVI-24	КДVI-24	КДVI-24
				средние		КДIII-53	КДIII-53	КДII-55	КДII-55	КДII 55	КДIII-55	КДIII-55		КДIII-54	КДIII-54	КДIII-54	КДIII-54	КДIII-56		КДIII-54	КДIII-54	КДIII-54	КДIII-56
			30/5	крайние		КДVI-24	КДVI-24	КДVI-24	КДVI-24	КДVI-24	КДVI-24	КДVI-26		КДVI 24	КДVI-24	КДVI-24	КДVI-26	КДVI-26		КДVI 24	КДVI-24	КДVI-24	КДVI-24
				средние		КДIII-55	КДIII-55	КДIII-55	КДIII-55	КДIII-55	КДVI-27	КДVI-27		КДIII-56	КДIII-56	КДIII-56	КДIII-56	КДVI 27		КДIII-56	КДIII-56	КДIII-56	КДVI-27
Здания без фонарей	10.80	8.15	10	крайние	КДVI-15	КДIII-35	КДIII-35	КДVI-15	КДVI-15	КДVI-15	КДVI-16	КДVI-16	КДVI-15	КДIII-35	КДVI-15	КДVI-15	КДVI-16	КДVI-16					
				средние		КДIII-38	КДII-38	КДIII-37	КДIII-37	КДIII-37	КДVI-19	КДVI-19		КДVI-19	КДVI-39	КДIII-38	КДIII-38	КДVI-19					
			20/5	крайние	КДVI 15	КДIII-35	КДIII-35	КДVI-15	КДVI-15	КДVI-15	КДVI-16	КДVI-16	КДVI-15	КДIII 35	КДVI-15	КДVI-15	КДVI-16	КДVI-16					
				средние		КДIII-38	КДIII-38	КДIII-38	КДIII-38	КДIII-38	КДVI-19	КДVIII-7		КДVI-19	КДIII-39	КДIII-39	КДIII-39	КДVI-19					
	12.60	9.65	10	крайние	КДVI-20	КДIII-40	КДIII-40	КДVI-20	КДVI-20	КДVI-20	КДVI-20	КДVI-20	КДVI-20	КДVI-20	КДVI-20	КДVI-20	КДVI-20	КДVI-20	КДVI-20	КДVI-20	КДVI-20	КДVI-20	КДVI-20
				средние		КДIII-44	КДII-47	КДII-47	КДII-47	КДII-47	КДIII-46	КДIII-46		КДII-45	КДIII-45	КДII-46	КДIII-45	КДIII-47		КДIII-47	КДIII-45	КДIII-45	КДIII-47
			20/5	крайние	КДVI-20	КДIII-40	КДIII-40	КДVI-20	КДVI-20	КДVI-20	КДVI-20	КДVI 20	КДVI-20	КДVI-20	КДVI-20	КДVI-20	КДVI-20	КДVI-20	КДVI-20	КДVI-20	КДVI-20	КДVI-20	КДVI-20
				средние		КДIII-46	КДIII-46	КДII-47	КДII-47	КДII-47	КДIII-46	КДIII-46		КДIII-47	КДIII-47	КДII-46	КДIII-47	КДIII 47		КДVI-22	КДIII-47	КДIII-47	КДIII-48
			30/5	крайние	КДVI-20	КДIII-40	КДIII-40	КДVI-20	КДVI-20	КДVI 20	КДVI-20	КДVI-20	КДVI-20	КДVI-20	КДVI-20	КДVI-20	КДVI-20	КДVI-20	КДVI-20	КДVI-20	КДVI-20	КДVI-20	КДVI-20
				средние		КДVI-22	КДVI-22	КДII-48	КДII-48	КДII 48	КДIII-48	КДIII-48		КДVI-22	КДVI-22	КДII-48	КДII-48	КДIII-48		КДVI-23	КДIII-48	КДIII-48	КДVI-23
	14.40	11.45	10	крайние	КДVI-24	КДVI-24	КДVI-24	КДVI-24	КДVI-24	КДVI-24	КДVI-24	КДVI-24	КДVI-24	КДVI-24	КДVI-24	КДVI-24	КДVI-24	КДVI-24					
				средние		КДIII-53	КДII-55	КДII-53	КДII-53	КДII-53	КДIII-53	КДIII-53		КДII-53	КДII-55	КДII-55	КДIII-53	КДIII-53					
			20/5	крайние	КДVI-24	КДIII-24	КДVI-24	КДVI-24	КДVI-24	КДVI-24	КДVI-24	КДVI-24	КДVI-24	КДVI-24	КДVI-24	КДVI-24	КДVI-24	КДVI-24	КДVI-24	КДVI-24	КДVI-24	КДVI-24	КДVI-24
				средние		КДIII-53	КДII-55	КДII-53	КДII-53	КДIII-53	КДIII-55			КДII-54	КДII-54	КДII-54	КДIII-54	КДIII-54		КДIII-54	КДIII-54	КДIII-54	КДIII-54
			30/5	крайние	КДVI-24	КДVI-24	КДVI-24	КДVI-24	КДVI-24	КДVI-24	КДVI-24	КДVI-24	КДVI-24	КДVI-24	КДVI-24	КДVI-24	КДVI-24	КДVI-24	КДVI-24	КДVI-24	КДVI-24	КДVI-24	КДVI-24
				средние		КДIII-55	КДIII-55	КДII-55	КДII-55	КДII-55	КДIII-55	КДIII-55		КДIII-56	КДIII-56	КДII-54	КДIII-56	КДIII-56		КДIII-56	КДIII-56	КДIII-56	КДIII-56

Примечания см на листе 2

ТК	Сборные железобетонные двухветвевые колонны	КЗ-01-52
1970	Ключ для подбора колонн с шагом по крайним и средним рядам 12 м при неразрезных стальных подкрановых балках. Расчетный перепад температур 25°С. Ветровая нагрузка для II географического района.	Выпуск XII
		Лист 27

Госстрой СССР ПРОЕКТНЫЙ ИНСТИТУТ г. Ленинград

Нач. отд. — Ст. констр. — Гл. архитектор — Ст. инженер — Инженер

Разраб. — Проверил — Утвердил — Дата

Испол. т. — Проверил — Дата

Авдеев — Петрова

Зайц — Слой

Ключ для подбора колонн с шагом по крайним и средним рядам 12м при неразрезных стальных подкрановых балках. Расчетный перепад температур 25°С. Ветровая нагрузка для III географического района.

Тип здания	Отметка низа стропильных конструкций м	Отметка головки кранового рельса м	Грузоподъемность кранов т	Пролет здания м / К болтам / тип колонн	18								24						30				
					1	2	3	4	5	6	7	8	1	2	3	4	5	6	1	2	3	4	5
Здания с фонарями	10.80	8.15	10	крайние		КДVI-16	КДVI-16	КДVI-16	КДVI-16	КДVI-16	КДVI-16	КДVI-17		КДVI 16	КДVI-16	КДVI-17	КДVII-2	КДXII-2					
				средние		КДII-39	КДIII-39	КДIII-39	КДIII 3*	КДIII-38	КДVI-19	КДVIII-7		КДVI-19	КДVI-19	КДVI-19	КДVI-19	КДVIII-7					
			20/5	крайние		КДVI-16	КДVI-16	КДVI-16	КДVI-16	КДVI-16	КДVI-17	КДXII-2		КДVI-16	КДVI-16	КДVI-17	КДXII-2	КДXII-2					
				средние		КДVI 19	КДVI-19	КДIII-39	КДIII-39	КДIII-39	КДVIII-7	КДVIII-7		КДVI-19	КДVI 19	КДVI-19	КДVI-19	КДVIII-7					
	12.60	9.65	10	крайние		КДVI-20	КДVI-20	КДVI-20	КДVI-20	КДVI. 20	КДVI-20	КДVI-20		КДVI-20	КДVI-20	КДVI-20	КДVI. 20	КДVI-21		КДVI 20	КДVI-21	КДVI-21	КДXII-3
				средние		КДII-46	КДIII-46	КДIII-46	КДIII-46	КДIII-46	КДIII-47	КДIII-47		КДIII-47	КДIII-47	КДIII-47	КДIII 47	КДIII 47		КДIII-47	КДIII-47	КДIII-47	КДIII 48
			20/5	крайние		КДVI-20	КДVI-20	КДVI-20	КДVI-20	КДVI-20	КДVI-20	КДVI-21		КДVI-20	КДVI-20	КДVI-20	КДVI-21	КДVI-21		КДVI-20	КДVI-21	КДVI-21	КДXII-3
				средние		КДIII-47	КДIII-46	КДIII-46	КДIII-46	КДIII-46	КДVI-22	КДVI-22		КДIII 47	КДIII-47	КДIII-47	КДIII-47	КДIII-48		КДIII-48	КДIII 48	КДIII-48	КДVI-23
			30/5	Крайние		КДVI-20	КДVI-20	КДVI-20	КДVI-20	КДVI-20	КДVI-21	КДVI-21		КДVI-20	КДVI-20	КДVI-21	КДVI-21	КДVI-21			КДVI-20	КДVI-21	КДXII-3
				средние		КДIII-48	КДIII-48	КДIII-48	КДIII-48	КДIII-48	КДVI-23	КДVI-23		КДIII 48	КДIII-48	КДIII-48	КДIII-48	ЛДVI-23			КДVI-23	КДVI-23	КДXII-5
	14.40	11.45	10	крайние		КДVI-24	КДVI-24	КДVI-24	КДVI-24	КДVI-24	КДVI-24	КДVI-26		КДVI-24	КДVI-24	КДVI-24	КДVI-24	КДVI-26					
				средние		КДII 53	КДIII-53	КДIII-53	КДIII-53	КДIII-53	КДIII-55	КДIII-55		КДIII-55	КДIII-55	КДIII-53	КДIII-53	КДIII-56					
			20/5	крайние		КДVI-24	КДVI-24	КДVI-24	КДVI-24	КДVI-24	КДVI-24	КДVI-24		КДVI-24	КДVI-24	КДVI-26	КДVI-26	КДVI-26		КДVI-24	КДVI-24	КДVI-24	КДVI-24
				средние		КДIII-55	КДIII-55	КДIII-55	КДIII-53	КДIII-53	КДIII-55	КДIII-55		КДIII-56	КДIII-56	КДIII-56	КДIII-56	КДIII-56		КДIII-56	КДIII-56	КДIII-56	КДVI-27
			30/5	крайние		КДVI-24	КДVI-24	КДVI-24	КДVI-24	КДVI-24	КДVI-24	КДVI-26		КДVI-24	КДVI-26	КДVI-26	КДVI-26	КДVI-26		КДVI-24	КДVI-24	КДVI-24	КДVI-26
				средние		КДVI-27	КДVI-27	КДIII-55	КДIII-55	КДIII-55	КДVI-27	КДVI-27		КДVI-27	КДVI-27	КДIII-56	КДIII-56	КДVI-27		КДVI 27	КДVI 27	КДVI-27	КДXII-7
Здания без фонарей	10.80	8.15	10	крайние	КДVI-16	КДVI-16	КДVI-15	КДVI-15	КДVI-15	КДVI-15	КДVI-16	КДVI-16	КДVI-16	КДVI-16	КДVI-16	КДVI-16	КДVI 16	КДVI-17					
				средние		КДII-39	КДIII-38	КДIII-38	КДIII-38	КДIII-38	КДVI-19	КДVI-19		КДVI- 19	КДVI-19	КДIII-39	КДIII-39	КДVIII 1					
			20/5	крайние	КДVI-16	КДVI-16	КДVI-15	КДVI 15	КДIII-15	КДVI-15	КДVI-16	КДVI-17	КДVI-17	КДVI-16	КДVI-16	КДVI-16	КДVI-16	КДVI 17					
				средние		КДVI-19	КДIII-39	КДIII 38	КДIII-38	КДIII-38	КДVI-19	КДVIII-7		КДVI-19	КДVI-19	КДIII-39	КДIII-39	КДVIII-7					
	12.60	9.65	10	крайние	КДVI-20	КДVI 20	КДVI-20	КДVI-20	КДVI 20	КДVI-20	КДVI-20	КДVI-20	КДVI 20	КДVI-20	КДVI-20	КДVI-20	КДVI-20	КДVI 20	КДVI-20	КДVI-20	КДVI 20	КДVI-20	КДVI-20
				средние		КДIII-46	КДIII-44	КДIII-44	КДIII-44	КДIII-44	КДIII-46	КДIII-46		КДIII- 47	КДIII-45	КДIII-45	КДIII-45	КДIII-47		КДIII-47	КДIII-45	КДIII-45	КДIII-47
			20/5	крайние	КДVI 20	КДVI-20	КДVI-20	КДVI-20	КДVI-20	КДVI-20	КДVI-20	КДVI-20	КДVI-20	КДVI-20	КДVI-20	КДVI-20	КДVI 20	КДVI-20	КДVI-20	КДVI-20	КДVI-20	КДVI-20	КДVI-21
				средние		КДIII-47	КДIII-46	КДIII-46	КДIII-46	КДIII-46	КДIII-47	КДIII-47		КДIII-47	КДIII-47	КДIII-47	КДIII-47	КДIII 47		КДIII-48	КДIII-47	КДIII-47	КДIII-46
			30/5	крайние	КДVI-20	КДVI 20	КДVI-20	КДVI-20	КДVI-20	КДVI-20	КДVI-20	КДVI-20	КДVI-20	КДVI-20	КДVI 20	КДVI-20	КДVI 20	КДVI-20	КДVI-20	КДVI-20	КДVI-20	КДVI-20	КДVI 21
				средние		КДIII-48	КДIII 43	КДIII 48	КДIII-48	КДIII-48	КДIII-48	КДIII-48		КДIII-48	КДIII-48	КДIII-48	КДIII-48	КДIII-48		КДVI-23	КДIII-48	КДIII-48	КДVI-23
	14.40	11.45	10	крайние	КДVI-24	КДVI-24	КДVI-24	КДVI-24	КДVI-24	КДVI-24	КДVI-24	КДVI-24	КДVI-24	КДVI-24	КДVI-24	КДVI-24	КДVI 24	КДVI 24					
				средние		КДIII-53	КДIII-53	КДIII-53	КДIII-53	КДIII-53	КДIII-53	КДIII53		КДIII-55	КДIII-53	КДIII 53	КДIII-53	КДIII 54					
			20/5	крайние	КДVI-24	КДVI 24	КДVI-24	КДVI-24	КДVI-24	КДVI-24	КДVI-24	КДVI-24	КДVI-24	КДVI-24	КДVI-24	КДVI-24	КДVI-24	КДVI-24	КДVI-24	КДVI-24	КДVI-24	КДVI-24	КДVI-24
				средние		КДIII-55	КДIII-53	КДIII-53	КДIII-53	КДIII-53	КДIII-55	КДIII-55		КДIII-56	КДIII 54	КДIII-54	КДIII-54	КДIII-56		КДVI-26	КДIII-54	КДIII-56	КДIII-56
			30/5	крайние	КДVI-24	КДVI-24	КДVI-24	КДVI-24	КДVI-24	КДVI-24	КДVI-24	КДVI-24	КДVI-24	КДVI-24	КДVI-24	КДVI-26	КДVI-26	КДVI-26	КДVI-24	КДVI-24	КДVI-24	КДVI-24	КДVI-24
				средние		КДVI-27	КДIII-55	КДIII-55	КДIII-55	КДIII-55	КДIII-55	КДIII-56		КДVI-27	КДIII-56	КДIII-56	КДIII-56	КДIII-56		КДVI-27	КДIII-56	КДIII-56	КДVI-27

Примечания см. на листе 2.

Госстрой СССР — Главное управление по делам строительства — Проектный институт — г. Ленинград

Нач. отд.	Раца	
Гл. констр. пр.	Шварцберг	
Нач. сектора	Лой	
Гл. инженер	Филатьев	
Гл. инженер		
Проверил	Ужгин	Лой
Разраб.	Ужгин	Лой
Гл. спец.		Лой
Гл. спец.		Лой
Нач. отд.	Ужгин	Лой
Гл. констр.	Ужгин	Лой
Нач. отд.	Ужгин	Лой

ТК 1974

Сборные железобетонные двухветвевые колонны

Ключ для подбора колонн с шагом по крайним и средним рядам 12 м при неразрезных стальных подкрановых балках. Расчетный перепад температур 25°С. Ветровая нагрузка для III географического района.

КЭ 01-52 Выпуск XII. Лист 28

Ключ для подбора колонн с шагом по крайним и средним рядам 12м при неразрезных стальных подкрановых балках. Расчетный перепад температур 25°С. Ветровая нагрузка для I, II и III географических районов.

Географический район по ветровой нагрузке	Отметка низа стропильной конструкции, м	Отметка головки кранового рельса, м	Грузоподъемность крана, т	Тип здания	Здания без фонарей.											Здания с фонарями								
				Пролет здания, м	24						30					24					30			
				К-во пролетов	1	2	3	4	5	6	1	2	3	4	5	2	3	4	5	6	2	3	4	5
I	16,2	12.65	30/5	Тип колонн: крайние	КДШ-57	КДШ-57	КДШ-57	КДШ-57	КДШ-57	КДШ-57	КДШ-57	КДШ-57	КДШ-57	КДШ-57	КДУ-28	КДШ-57	КДШ-57	КДШ-57	КДШ-57	КДУ-28	КДШ-57	КДШ-57	КДУ-28	КДУ-28
				средние		КДШ-61	КДШ-61	КДЦ-60	КДЦ-60	КДШ-61		КДШ-61	КДЦ-61	КДЦ-61	КДШ-61	КДШ-61	КДЦ-61	КДЦ-61	КДШ-61		КДЦ-61	КДЦ-61	КДЦ-61	КДШ-61
		12.85	50/10	крайние	КДШ-59	КДШ-59	КДШ-59	КДШ-59	КДШ-59	КДШ-59	КДШ-59	КДШ-59	КДШ-59	КДШ-59	КДУ-29	КДШ-59	КДШ-59	КДШ-59	КДШ-59	КДУ-29	КДШ-59	КДШ-59	КДУ-29	КДУ-29
				средние		КДЦ-62	КДЦ-62	КДЦ-62	КДЦ-62	КДШ-62		КДЦ-62	КДЦ-62	КДЦ-62	КДШ-62	КДЦ-62	КДЦ-62	КДЦ-62	КДШ-62	КДШ-62	КДЦ-62	КДЦ-62	КДЦ-62	КДУ-30
	18,0	14.45	30/5	крайние	КДУ-31	КДУ-31	КДУ-31	КДУ-31	КДУ-31	КДУ-31	КДУ-31	КДУ-31	КДУ-31	КДУ-31	КДУ-31	КДУ-31	КДУ-31	КДУ-31	КДУ-31	КДУ-31	КДУ-31	КДУ-31	КДУ-31	КДУ-31
				средние		КДЦ-67	КДЦ-67	КДЦ-67	КДЦ-67	КДЦ-67		КДЦ-67	КДЦ-67	КДЦ-67	КДЦ-67	КДЦ-67	КДЦ-67	КДЦ-67	КДШ-67		КДЦ-67	КДЦ-67	КДЦ-67	КДШ-67
		14.65	50/10	крайние	КДУ-32	КДУ-32	КДУ-32	КДУ-32	КДУ-32	КДУ-32	КДУ-32	КДУ-32	КДУ-32	КДУ-32	КДУ-32	КДУ-32	КДУ-32	КДУ-32	КДУ-32	КДУ-32	КДУ-32	КДУ-32	КДУ-32	КДУ-32
				средние		КДШ-68	КДШ-68	КДЦ-68	КДЦ-68	КДШ-68		КДШ-69	КДЦ-69	КДЦ-69	КДЦ-69	КДЦ-68	КДЦ-68	КДЦ-68	КДШ-68	КДШ-68	КДЦ-69	КДЦ-69	КДЦ-69	КДШ-69
II	16,2	12.65	30/5	крайние	КДШ-57	КДШ-57	КДШ-57	КДШ-57	КДШ-57	КДШ-57	КДУ-28	КДШ-57	КДШ-57	КДШ-57	КДУ-28	КДШ-57	КДШ-57	КДУ-28	КДУ-28	КДУ-28	КДШ-57	КДУ-28	КДУ-28	КДУ-28
				средние		КДШ-61	КДШ-61	КДЦ-60	КДЦ-60	КДШ-61		КДШ-61	КДЦ-61	КДЦ-61	КДШ-61	КДШ-61	КДШ-61	КДШ-61	КДШ-61		КДШ-61	КДШ-61	КДШ-61	КДШ-61
		12.85	50/10	крайние	КДШ-59	КДШ-59	КДШ-59	КДШ-59	КДШ-59	КДШ-59	КДУ-29	КДШ-59	КДШ-59	КДШ-59	КДУ-29	КДШ-59	КДУ-29	КДУ-29	КДУ-29	КДУ-29	КДШ-59	КДУ-29	КДУ-29	КДУ-29
				средние		КДЦ-62	КДЦ-62	КДЦ-62	КДЦ-62	КДШ-62		КДШ-62	КДЦ-62	КДЦ-62	КДШ-62	КДЦ-62	КДЦ-62	КДЦ-62	КДШ-62	КДШ-62	КДЦ-62	КДЦ-62	КДЦ-62	КДУ-30
	18,0	14.45	30/5	крайние	КДУ-31	КДУ-31	КДУ-31	КДУ-31	КДУ-31	КДУ-31	КДУ-31	КДШ-67	КДЦ-67	КДЦ-67	КДШ-67	КДШ-67	КДЦ-67	КДЦ-67	КДШ-67	КДУ-31	КДУ-31	КДЦ-32	КДУ-31	КДУ-31
				средние		КДШ-67	КДЦ-67	КДЦ-67	КДЦ-67	КДШ-67		КДШ-67	КДЦ-67	КДЦ-67	КДЦ-67	КДШ-67	КДШ-67	КДШ-67	КДШ-67		КДШ-67	КДШ-67	КДЦ-67	КДШ-67
		14.65	50/10	крайние	КДУ-34	КДУ-32	КДУ-32	КДУ-32	КДУ-32	КДУ-32	КДУ-34	КДУ-32	КДУ-32	КДУ-32	КДУ-32	КДШ-68	КДШ-68	КДЦ-68	КДЦ-68	КДШ-68	КДШ-68	КДШ-68	КДЦ-68	КДЦ-68
				средние		КДШ-68	КДШ-68	КДШ-68	КДШ-68	КДШ-68		КДШ-69	КДШ-69	КДШ-69	КДЦ-69	КДЦ-69	КДЦ-69	КДЦ-69	КДШ-69	КДШ-69	КДЦ-69	КДЦ-69	КДЦ-69	КДШ-69
III	16,2	12.65	30/5	крайние	КДУ-28	КДУ-28	КДУ-28	КДУ-28	КДУ-28	КДУ-28	КДУ-28	КДУ-28	КДУ-28	КДУ-28	КДУ-28	КДУ-28	КДУ-28	КДУ-28	КДУ-28	КДУ-28	КДУ-28	КДУ-28	КДУ-28	КДУ-28
				средние		КДШ-61	КДШ-61	КДШ-61	КДШ-61	КДШ-61		КДШ-61	КДШ-61	КДШ-61	КДШ-61	КДШ-61	КДШ-61	КДШ-61	КДШ-62		КДШ-61	КДШ-61	КДШ-61	КДШ-62
		12.85	50/10	крайние	КДУ-29	КДУ-29	КДУ-29	КДУ-29	КДУ-29	КДУ-29	КДУ-29	КДУ-29	КДУ-29	КДУ-29	КДУ-29	КДУ-29	КДУ-29	КДУ-29	КДУ-29	КДУ-29	КДУ-29	КДУ-29	КДУ-29	КДУ-29
				средние		КДШ-62	КДШ-62	КДШ-62	КДШ-62	КДШ-62		КДШ-62	КДШ-62	КДШ-62	КДШ-62	КДШ-62	КДШ-62	КДШ-62	КДШ-62		КДШ-62	КДШ-62	КДШ-62	КДУ-30
	18,0	14.45	30/5	крайние	КДУ-33	КДУ-31	КДУ-31	КДУ-31	КДУ-31	КДУ-31	КДУ-33	КДУ-31	КДУ-31	КДУ-31	КДШ-31	КДУ-31	КДУ-33	КДУ-33	КДУ-33	КДУ-33	КДУ-31	КДУ-33	КДУ-33	КДУ-33
				средние		КДШ-67	КДШ-67	КДШ-67	КДШ-67	КДШ-67		КДШ-67	КДШ-67	КДШ-67	КДШ-67	КДШ-67	КДШ-67	КДШ-67	КДШ-67		КДШ-67	КДШ-67	КДШ-67	КДШ-67
		14.65	50/10	крайние	КДУ-34	КДУ-32	КДУ-32	КДУ-32	КДУ-32	КДУ-32	КДУ-34	КДУ-32	КДУ-32	КДУ-32	КДУ-32	КДУ-32	КДУ-34	КДУ-34	КДУ-34	КДУ-34	КДУ-32	КДУ-34	КДУ-34	КДУ-34
				средние		КДШ-68	КДШ-68	КДШ-68	КДШ-68	КДШ-68		КДШ-69	КДШ-69	КДШ-69	КДШ-69	КДШ-68	КДШ-68	КДШ-68	КДШ-68	КДШ-69	КДШ-69	КДШ-69	КДШ-69	КДУ-11

Примечания см. на листе 2.

Госстрой СССР, Проектный институт №1, г. Ленинград. Нач. отд. Гинзбург. Гл. констр. пр. Цыбров. Рук. группы Лой. Ст. инженер Романельтей. Инженер. Лой. Проверил Лой. Исполнил Цыбров. Разраб. Лой.

ТК 1970	Сборные железобетонные двухветвевые колонны. Ключ для подбора колонн с шагом по крайним и средним рядам 12м при неразрезных стальных подкрановых балках. Расчетный перепад температур 25°С. Ветровая нагрузка для I, II и III географических районов	КЭ-01-52 Выпуск XII. лист 29

Ключ для подбора колонн с шагом по крайним и средним рядам 12 м при неразрезных стальных подкрановых балках. Расчетный перепад температур 40°С. Ветровая нагрузка для I географического района.

Тип здания	Отметка низа стропильных конструкций м	Отметка головки кранового рельса м	Грузоподъемность кранов т	Пролет здания м / К-во пролетов / Тип колонн	18: 1	18: 2	18: 3	18: 4	18: 5	18: 6	18: 7	18: 8	24: 1	24: 2	24: 3	24: 4	24: 5	24: 6	30: 1	30: 2	30: 3	30: 4	30: 5
Здания с фонарями	10.80	8.15	10	крайние		КД VI-15	КД VI-15	КД VI-15	КД VI-16	КД VI-16	КД VI-16	КД VI-16		КД III-36	КД III-36	КД VI-16	КД VI-16	КД VI-17					
				средние		КД III-38	КД III-38	КД III-38	КД III-38	КД VIII-7	КД VIII-7	КД VIII-7		КД III-39	КД III-39	КД III-39	КД VIII-7	КД VIII-7					
			20/5	крайние		КД VI-15	КД VI-15	КД VI-15	КД VI-16	КД VI-16	КД VI-16	КД VI-17		КД III-36	КД III-36	КД VI-16	КД VI-16	КД VI-17					
				средние		КД III 38	КД III-38	КД III-38	КД III-38	КД VIII-7	КД VIII-7	КД VIII-7		КД III-39	КД III-39	КД III-39	КД VIII-7	КД VIII-7					
	12.60	9.65	10	крайние		КД II-42	КД II-42	КД II-42	КД VI-20	КД VI-20	КД VI-20	КД VI-20		КД II-42	КД II-42	КД VI-20	КД VI-20	КД VI-20		КД II-42	КД VI-20	КД VI-20	КД VI-20
				средние		КД III-44	КД III-44	КД III-44	КД III-44	КД III-44	КД III-46	КД III-46		КД III-46	КД III-46	КД III-46	КД III-46	КД III-47		КД III-45	КД III-45	КД III-45	КД III-47
			20/5	крайние		КД II-42	КД II-42	КД II-42	КД VI-20	КД VI-20	КД VI-20	КД VI-20		КД II-42	КД II-42	КД VI-20	КД VI-20	КД VI-20		КД II-42	КД VI-20	КД VI-20	КД VI-20
				средние		КД III-46	КД III-46	КД III-46	КД III-46	КД III-46	КД III-46	КД VI-22		КД III-47	КД III-47	КД III-47	КД III-47	КД III-47		КД III-47	КД III-47	КД III-47	КД III-48
			30/5	крайние		КД II-42	КД II-42	КД II-42	КД VI-20	КД VI-20	КД VI-20	КД VI-20		КД II-42	КД II-42	КД VI-20	КД VI-20	КД VI-20		КД II-42	КД VI-20	КД VI-20	КД VI-20
				средние		КД VI-22	КД VI-22	КД VI-22	КД VI-22	КД VI-22	КД III-48	КД III-48		КД VI-22	КД VI-22	КД VI-22	КД VI-22	КД III-48		КД III-48	КД III-48	КД III-48	КД VI-23
	14.40	11.45	10	крайние		КД III-49	КД III-49	КД III-49	КД VI-24	КД VI-24	КД VI-24	КД VI-24		КД III-49	КД III-49	КД VI-24	КД VI-24	КД VI-24					
				средние		КД III-53	КД III-53	КД II-55	КД II-55	КД II-55	КД III-53	КД III-53		КД III-53	КД III-53	КД III-53	КД III-53	КД III-54					
			20/5	крайние		КД III-49	КД III-49	КД III-49	КД VI-24	КД VI-24	КД VI-24	КД VI-24		КД III-49	КД III-49	КД VI-24	КД VI-24	КД VI-24		КД III-49	КД VI-24	КД VI-24	КД VI-24
				средние		КД III-53	КД III-53	КД II-55	КД II-55	КД II-55	КД III-53	КД III-55		КД III-54	КД III-54	КД III-53	КД III-53	КД III-56		КД III-54	КД III-54	КД III-54	КД III-56
			30/5	крайние		КД III-49	КД III-49	КД III-49	КД VI-24	КД VI-24	КД VI-24	КД VI-24		КД III-49	КД III-49	КД VI-24	КД VI-24	КД VI-24		КД III-49	КД VI-24	КД VI-24	КД VI-24
				средние		КД III-55	КД III-55	КД III-53	КД III-53	КД III-53	КД III-55	КД III-56		КД III-56	КД III-56	КД III-54	КД III-54	КД III-56		КД III-56	КД III-56	КД III-54	КД VI-27
Здания без фонарей	10.80	8.15	10	крайние	КД VI-16	КД III-36	КД III-36	КД III-36	КД VI-15	КД VI-15	КД VI-16	КД VI-16	КД VI-16	КД III 36	КД III-36	КД VI-16	КД VI-16	КД VI-16					
				средние		КД III-38	КД III-38	КД III-38	КД III-38	КД VI-19	КД VI-19	КД VIII-7		КД III-38	КД III 38	КД III-38	КД VI-19	КД VIII-7					
			20/5	крайние	КД VI-16	КД III-36	КД III-36	КД III-36	КД VI-15	КД VI-15	КД VI-16	КД VI-16	КД VI-16	КД III-36	КД III-36	КД VI-16	КД VI-16	КД VI-16					
				средние		КД III-38	КД III-38	КД III-38	КД III-38	КД VI-19	КД VI-19	КД VIII-7		КД III-39	КД III-39	КД III-39	КД VI-19	КД VIII-7					
	12.60	9.65	10	крайние	КД VI-20	КД II-42	КД II-42	КД II-42	КД VI-20	КД VI-20	КД VI-20	КД VI-20	КД VI-20	КД II-42	КД II-42	КД VI-20	КД VI-20	КД VI-20	КД II-42	КД II-42	КД VI-20	КД VI-20	КД VI-20
				средние		КД III-44	КД III-44	КД III-44	КД III-44	КД III-44	КД III-46	КД III-46		КД III-46	КД III-45	КД III-45	КД III-45	КД III-47		КД III-45	КД III-45	КД III-45	КД III-47
			20/5	крайние	КД VI-20	КД II-42	КД II-42	КД II-42	КД VI-20	КД VI-20	КД VI-20	КД VI-20	КД VI-20	КД II-42	КД II-42	КД VI-20	КД VI-20	КД VI-20	КД II-42	КД II-42	КД VI-20	КД VI-20	КД VI-20
				средние		КД III-46	КД III-44	КД III-44	КД III-44	КД III-44	КД III-46	КД III-47		КД III-47	КД III-47	КД III-47	КД III-47	КД III-47		КД III-47	КД III-47	КД III-47	КД III-47
			30/5	крайние	КД VI-20	КД II-42	КД II-42	КД II-42	КД VI-20	КД VI-20	КД VI-20	КД VI-20	КД VI-20	КД II-42	КД II-42	КД VI-20	КД VI-20	КД VI-20	КД II-42	КД II-42	КД VI-20	КД VI 20	КД VI-20
				средние		КД VI-22	КД II-48	КД II-48	КД II-48	КД II-48	КД VI-22	КД VI-22		КД VI-22	КД II-48	КД II-48	КД II-48	КД III-48		КД III-48	КД III-48	КД III-48	КД VI-23
	14.40	11.45	10	крайние	КД VI-24	КД III-49	КД II-50	КД II-50	КД VI-24	КД VI-24	КД VI-24	КД VI-24	КД VI-24	КД III-49	КД III-49	КД VI-24	КД VI-24	КД VI-24					
				средние		КД III-53	КД II-55	КД II-55	КД II-55	КД II-55	КД III-53	КД III-53		КД III-53	КД II-55	КД II-55	КД II-55	КД III-53					
			20/5	крайние	КД VI-24	КД III-49	КД II-50	КД II-50	КД VI-24	КД VI-24	КД VI-24	КД VI-24	КД VI-24	КД III-49	КД III-49	КД VI-24	КД VI-24	КД VI-24	КД VI-24	КД III-49	КД VI-24	КД VI-24	КД VI-24
				средние		КД III-53	КД II-55	КД II-55	КД II-55	КД II-55	КД III-53	КД III-53		КД III-53	КД III-53	КД II-55	КД III-53	КД III-54		КД III 54	КД II-54	КД II-54	КД III-54
			30/5	крайние	КД VI-24	КД III-49	КД II-50	КД II-50	КД VI-24	КД VI-24	КД VI-24	КД VI-24	КД VI-24	КД III-49	КД III-49	КД VI-24	КД VI-24	КД VI-24	КД VI-24	КД III-49	КД VI-24	КД VI-24	КД VI-24
				средние		КД III-55	КД III-53	КД II-55	КД II-55	КД II-55	КД III-55	КД III-55		КД III-56	КД III-54	КД III-54	КД III-54	КД III-56		КД III-56	КД III-54	КД II-54	КД III-56

Примечания см. на листе 2.

Госстрой СССР
Проектный институт №1
г. Ленинград

Нач. отдела		Раша	Исполнит.
Гл. констр. пр.		Цибаров	Лапина
Рук. группы		Лой	
Ст. инженер		Финкельштейн	Проверил
Инженер			Финкельштейн

ТК	Сборные железобетонные двухветвевые колонны	КЭ-01-52 выпуск XII
1970	Ключ для подбора колонн с шагом по крайним и средним рядам 12 м при неразрезных стальных подкрановых балках. Расчетный перепад температур 40°С. Ветровая нагрузка для I географического района	Лист 30

Ключ для подбора колонн с шагом по крайним и средним рядам 12м при неразрезных стальных подкрановых балках. Расчетный перепад температур 40°С. Ветровая нагрузка для II географического района.

Тип здания	Отметка низа стропильных конструкций м	Отметка головки кранового рельса м	Грузоподъемность кранов т	Пролет здания м / К-во пролетов / Тип колонн	18: 1	18: 2	18: 3	18: 4	18: 5	18: 6	18: 7	18: 8	24: 1	24: 2	24: 3	24: 4	24: 5	24: 6	30: 1	30: 2	30: 3	30: 4	30: 5
Здания с фонарями	10.80	8.15	10	крайние		КД VI-16	КД VI-16	КД VI-16	КД VI-16	КД VI-16	КД VI-16	КД VI-17		КД VI-16	КД VI-16	КД VI-16	КД VI-16	КД VI-17					
				средние		КД VI-19	КД VI-19	КД VI-19	КД VI-19	КД VI-19	КД VIII-7	КД VIII-7		КД VI-19	КД VI-19	КД VI-19	КД VI-19	КД VIII-7					
			20/5	крайние		КД VI-16	КД VI-16	КД VI-16	КД VI-16	КД VI-16	КД VI-17	КД XII-2		КД VI-16	КД VI-16	КД VI-16	КД VI-17	КД XII-2					
				средние		КД VI-19	КД VI-19	КД VI-19	КД VI-19	КД VI-19	КД VIII-7	КД VIII-7		КД VI-19	КД VI-19	КД VI-19	КД VI-19	КД VIII-7					
	12.60	9.65	10	крайние		КД VI-20	КД VI-20	КД VI-20	КД VI-20	КД VI-20	КД VI-20	КД VI-20		КД VI-20	КД VI-20	КД VI-20	КД VI-20	КД VI-20		КД VI-20	КД VI-20	КД VI-20	КД VI-21
				средние		КД III-46	КД III-46	КД III-46	КД III-46	КД III-46	КД III-47	КД VI-22		КД III-47	КД III-47	КД III-47	КД III-47	КД VI-22		КД III-47	КД III-47	КД III-47	КД III-48
			20/5	крайние		КД VI-20	КД VI-20	КД VI-20	КД VI-20	КД VI-20	КД VI-20	КД VI-20		КД VI-20	КД VI-20	КД VI-20	КД VI-20	КД VI-20		КД VI-20	КД VI-20	КД VI-20	КД VI-21
				средние		КД III-46	КД III-46	КД III-46	КД III-46	КД III-46	КД III-47	КД VI-22		КД III-47	КД III-47	КД III-47	КД III-47	КД III-48		КД III-48	КД III-48	КД II-48	КД VI-23
			30/5	крайние		КД VI-20	КД VI-20	КД VI-20	КД VI-20	КД VI-20	КД VI-20	КД VI-21		КД VI-20	КД VI-20	КД VI-20	КД VI-20	КД VI-21		КД VI-20	КД VI-20	КД VI-20	КД VI-21
				средние		КД VI-22	КД VI-22	КД VI-22	КД VI-22	КД VI-22	КД III-48	КД III-48		КД III-48	КД VI-22	КД VI-22	КД VI-22	КД VI-23		КД VI-28	КД VI-23	КД III-48	КД VI-23
	14.40	11.45	10	крайние		КД VI-24	КД VI-24	КД VI-24	КД VI-24	КД VI-24	КД VI-24	КД VI-24		КД VI-24	КД VI-24	КД VI-24	КД VI-24	КД VI-24					
				средние		КД III-53	КД III-53	КД III-53	КД III-53	КД III-53	КД III-53	КД III-55		КД III-54	КД III-54	КД III-54	КД III-54	КД III-56					
			20/5	крайние		КД VI-24	КД VI-24	КД VI-24	КД VI-24	КД VI-24	КД VI-24	КД VI-24		КД VI-24	КД VI-24	КД VI-24	КД VI-24	КД VI-26		КД VI-24	КД VI-24	КД VI-24	КД VI-24
				средние		КД III-53	КД III-53	КД III-53	КД III-53	КД III-53	КД III-55	КД III-55		КД III-54	КД III-54	КД III-54	КД III-54	КД III-56		КД III-54	КД III-54	КД III-54	КД III-56
			30/5	крайние		КД VI-24	КД VI-24	КД VI-24	КД VI-24	КД VI-24	КД VI-24	КД VI-26		КД VI-24	КД VI-24	КД VI-26	КД VI-26	КД VI-26		КД VI-24	КД VI-24	КД VI-24	КД VI-24
				средние		КД III-56	КД III-55	КД III-55	КД III-55	КД III-55	КД VI-27	КД VI-27		КД III-56	КД III-56	КД III-56	КД III-56	КД VI-27		КД III-56	КД III-56	КД III-56	КД VI-27
Здания без фонарей	10.80	8.15	10	крайние	КД VI-16	КД VI-16	КД VI-15	КД VI-15	КД VI-15	КД VI-16	КД VI-16	КД VI-16	КД VI-16	КД VI-16	КД VI-16	КД VI-16	КД VI-16	КД VI-17					
				средние		КД VI-19	КД III-38	КД III-38	КД III-38	КД III-38	КД VIII-7	КД VIII-7		КД VI-19	КД VI-19	КД III-39	КД III-39	КД VIII-7					
			20/5	крайние	КД VI-16	КД VI-16	КД VI-15	КД VI-15	КД VI-15	КД VI-16	КД VI-16	КД VI-17	КД VI-16	КД VI-16	КД VI-16	КД VI-16	КД VI-16	КД XII-2					
				средние		КД VI-19	КД VI-19	КД III-38	КД III-38	КД III-38	КД VIII-7	КД VIII-7		КД VI-19	КД VI-19	КД III-39	КД III-39	КД VIII-7					
	12.60	9.65	10	крайние	КД VI-20	КД VI-20	КД II-42	КД VI-20	КД VI-20	КД VI-20	КД VI-20	КД VI-20	КД VI-20	КД VI-20	КД VI-20	КД VI-20	КД VI-20	КД VI-20	КД VI-20	КД VI-20	КД VI-20	КД VI-20	КД VI-20
				средние		КД III-46	КД III-44	КД III-44	КД III-44	КД III-44	КД III-46	КД III-46		КД III-47	КД III-47	КД III-45	КД III-45	КД III-47		КД III-47	КД III-45	КД III-47	КД III-47
			20/5	крайние	КД VI-20	КД VI-20	КД II-42	КД VI-20	КД VI-20	КД VI-20	КД VI-20	КД VI-20	КД VI-20	КД VI-20	КД VI-20	КД VI-20	КД VI-20	КД VI-20	КД VI-20	КД VI-20	КД VI-20	КД VI-20	КД VI-20
				средние		КД III-46	КД III-44	КД III-44	КД III-44	КД III-44	КД III-46	КД III-47		КД III-47	КД III-47	КД III-47	КД III-47	КД III-47		КД III-47	КД III-47	КД III-47	КД III-48
			30/5	крайние	КД VI-20	КД VI-20	КД II-42	КД VI-20	КД VI-20	КД VI-20	КД VI-20	КД VI-20	КД VI-20	КД VI-20	КД VI-20	КД VI-20	КД VI-20	КД VI-20	КД VI-20	КД VI-20	КД VI-20	КД VI-20	КД VI-20
				средние		КД VI-22	КД VI-22	КД II-48	КД II-48	КД II-48	КД III-48	КД III-48		КД III-48	КД VI-22	КД II-48	КД II-48	КД III-48		КД VI-23	КД III-48	КД III-48	КД VI-23
	14.40	11.45	10	крайние	КД VI-24	КД VI-24	КД VI-24	КД VI-24	КД VI-24	КД VI-24	КД VI-24	КД VI-24	КД VI-24	КД VI-24	КД VI-24	КД VI-24	КД VI-24	КД VI-24					
				средние		КД III-53	КД III-53	КД III-53	КД III-53	КД III-53	КД III-53	КД III-53		КД III-54	КД III-53	КД II-55	КД II-55	КД III-54					
			20/5	крайние	КД VI-24	КД VI-24	КД VI-24	КД VI-24	КД VI-24	КД VI-24	КД VI-24	КД VI-24	КД VI-24	КД VI-24	КД VI-24	КД VI-24	КД VI-24	КД VI-24	КД VI-24	КД VI-24	КД VI-24	КД VI-24	КД VI-24
				средние		КД III-53	КД III-53	КД III-53	КД III-53	КД III-53	КД III-53	КД III-55		КД III-54	КД III-53	КД III-53	КД III-53	КД III-54		КД III-54	КД III-54	КД III-54	КД III-54
			30/5	крайние	КД VI-24	КД VI-24	КД VI-24	КД VI-24	КД VI-24	КД VI-24	КД VI-24	КД VI-24	КД VI-24	КД VI-24	КД VI-24	КД VI-24	КД VI-24	КД VI-24	КД VI-24	КД VI-24	КД VI-24	КД VI-24	КД VI-24
				средние		КД III-56	КД III-53	КД III-53	КД III-53	КД III-53	КД III-55	КД VI-27		КД III-56	КД III-56	КД II-54	КД III-56	КД III-56		КД III-56	КД III-56	КД III-54	КД VI-27

Примечания см. на листе 2.

ТК	Сборные железобетонные двухветвевые колонны	КЭ-01-52 выпуск XII
1970	Ключ для подбора колонн с шагом по крайним и средним рядам 12м при неразрезных стальных подкрановых балках. Расчетный перепад температур 40°С. Ветровая нагрузка для II географического района.	Лист 31

Проектный институт 1 г. Ленинград
Рук. группы
Ст. инженер
Инженер
Лой
Финкельштейн
Проверил
Финкельштейн

10592 38

Ключ для подбора колонн с шагом по крайним и средним рядам 12м при неразрезных стальных подкрановых балках. Расчетный перепад температур 40°С. Ветровая нагрузка для III географического района.

Тип здания	Отметка низа стропильных конструкций, м	Отметка подкранового рельса, м	Грузоподъемность крана, т	Пролет здания, м / К-во пролетов / Тип колонн	18								24						30				
					1	2	3	4	5	6	7	8	1	2	3	4	5	6	1	2	3	4	5
Здания с фонарями	10.80	8.15	10	крайние		КДВ-17	КДВ-17	КДВ-17	КДВ-17	КДВ-17	КДВ-17	КДВ-2		КДВ-16	КДВ-16	КДВ-17	КДВ-2	КДВ-2					
				средние		КДВ-19	КДВ-19	КДВ-19	КДВ-19	КДВ-19	КДВ-7	КДВ-7		КДВ-7	КДВ-7	КДВ-7	КДВ-7	КДВ-7					
			20/5	крайние		КДВ-17	КДВ-17	КДВ-17	КДВ-17	КДВ-17	КДВ-2	КДВ-2		КДВ-16	КДВ-16	КДВ-17	КДВ-2	КДВ-2					
				средние		КДВ-7	КДВ-7	КДВ-19	КДВ-19	КДВ-19	КДВ-7	КДВ-7		КДВ-7	КДВ-7	КДВ-7	КДВ-7	КДВ-7					
	12.60	9.65	10	крайние		КДГ-20	КДГ-20	КДГ-20	КДГ-20	КДГ-20	КДГ-20	КДГ-20		КДГ-20	КДГ-20	КДГ-20	КДГ-21	КДГ-21		КДГ-20	КДГ-21	КДГ-21	КДГ-3
				средние		КДГ-46	КДГ-46	КДГ-46	КДГ-46	КДГ-46	КДГ-47	КДГ-22		КДГ-47	КДГ-47	КДГ-47	КДГ-47	КДГ-22		КДГ-22	КДГ-47	КДГ-47	КДГ-46
			20/5	крайние		КДГ-20	КДГ-20	КДГ-20	КДГ-20	КДГ-20	КДГ-21	КДГ-21		КДГ-20	КДГ-20	КДГ-21	КДГ-21	КДГ-3		КДГ-20	КДГ-21	КДГ-21	КДГ-3
				средние		КДГ-47	КДГ-47	КДГ-46	КДГ-46	КДГ-47	КДГ-48	КДГ-48		КДГ-47	КДГ-47	КДГ-47	КДГ-47	КДГ-48		КДГ-48	КДГ-48	КДГ-48	КДГ-23
			30/5	крайние		КДГ-20	КДГ-20	КДГ-20	КДГ-20	КДГ-21	КДГ-21	КДГ-21		КДГ-20	КДГ-20	КДГ-21	КДГ-21	КДГ-3		КДГ-20	КДГ-21	КДГ-3	КДГ-3
				средние		КДГ-48	КДГ-48	КДГ-48	КДГ-48	КДГ-48	КДГ-23	КДГ-23		КДГ-48	КДГ-48	КДГ-48	КДГ-48	КДГ-23		КДГ-23	КДГ-23	КДГ-23	КДГ-5
	14.40	11.45	10	крайние		КДГ-24	КДГ-24	КДГ-24	КДГ-24	КДГ-24	КДГ-24	КДГ-24		КДГ-24	КДГ-24	КДГ-24	КДГ-24	КДГ-26					
				средние		КДГ-55	КДГ-55	КДГ-53	КДГ-53	КДГ-53	КДГ-55	КДГ-55		КДГ-56	КДГ-56	КДГ-55	КДГ-55	КДГ-27					
			20/5	крайние		КДГ-24	КДГ-24	КДГ-24	КДГ-24	КДГ-24	КДГ-24	КДГ-24		КДГ-24	КДГ-24	КДГ-24	КДГ-26	КДГ-26		КДГ-24	КДГ-25	КДГ-25	КДГ-25
				средние		КДГ-55	КДГ-55	КДГ-55	КДГ-53	КДГ-53	КДГ-55	КДГ-55		КДГ-56	КДГ-56	КДГ-56	КДГ-56	КДГ-27		КДГ-27	КДГ-27	КДГ-56	КДГ-27
			30/5	крайние		КДГ-24	КДГ-24	КДГ-24	КДГ-24	КДГ-24	КДГ-26	КДГ-26		КДГ-26	КДГ-26	КДГ-26	КДГ-26	КДГ-26		КДГ-24	КДГ-24	КДГ-25	КДГ-26
				средние		КДГ-27	КДГ-27	КДГ-56	КДГ-55	КДГ-55	КДГ-27	КДГ-27		КДГ-27	КДГ-27	КДГ-56	КДГ-56	КДГ-27		КДГ-7	КДГ-7	КДГ-27	КДГ-7
Здания без фонарей	10.80	8.15	10	крайние	КДВ-17	КДВ-16	КДВ-16	КДВ-16	КДВ-16	КДВ-16	КДВ-16	КДВ-16	КДВ-17	КДВ-16	КДВ-16	КДВ-16	КДВ-17	КДВ-2					
				средние		КДВ-19	КДВ-19	КДВ-19	КДВ-19	КДВ-19	КДВ-7	КДВ-7		КДВ-7	КДВ-19	КДВ-19	КДВ-19	КДВ-7					
			20/5	крайние	КДВ-17	КДВ-17	КДВ-16	КДВ-16	КДВ-16	КДВ-16	КДВ-16	КДВ-17	КДВ-17	КДВ-16	КДВ-16	КДВ-16	КДВ-17	КДВ-2					
				средние		КДВ-7	КДВ-19	КДВ-19	КДВ-19	КДВ-19	КДВ-7	КДВ-7		КДВ-7	КДВ-19	КДВ-19	КДВ-19	КДВ-7					
	12.60	9.65	10	крайние	КДГ-20	КДГ-20	КДГ-20	КДГ-20	КДГ-20	КДГ-20	КДГ-20	КДГ-20	КДГ-20	КДГ-20	КДГ-20	КДГ-20	КДГ-20	КДГ-20	КДГ-20	КДГ-20	КДГ-20	КДГ-20	КДГ-21
				средние		КДГ-46	КДГ-46	КДГ-44	КДГ-44	КДГ-44	КДГ-46	КДГ-46		КДГ-47	КДГ-47	КДГ-47	КДГ-47	КДГ-47		КДГ-22	КДГ-47	КДГ-47	КДГ-47
			20/5	крайние	КДГ-20	КДГ-20	КДГ-20	КДГ-20	КДГ-20	КДГ-20	КДГ-20	КДГ-20	КДГ-20	КДГ-20	КДГ-20	КДГ-20	КДГ-20	КДГ-20	КДГ-20	КДГ-20	КДГ-20	КДГ-21	КДГ-21
				средние		КДГ-47	КДГ-46	КДГ-46	КДГ-46	КДГ-47	КДГ-22			КДГ-47	КДГ-47	КДГ-47	КДГ-47	КДГ-47		КДГ-48	КДГ-47	КДГ-47	КДГ-48
			30/5	крайние	КДГ-20	КДГ-20	КДГ-20	КДГ-20	КДГ-20	КДГ-20	КДГ-20	КДГ-20	КДГ-20	КДГ-20	КДГ-20	КДГ-20	КДГ-20	КДГ-20	КДГ-20	КДГ-20	КДГ-20	КДГ-21	КДГ-21
				средние		КДГ-48	КДГ-48	КДГ-48	КДГ-48	КДГ-48	КДГ-48	КДГ-48		КДГ-48	КДГ-48	КДГ-48	КДГ-48	КДГ-48		КДГ-23	КДГ-48	КДГ-48	КДГ-23
	14.40	11.45	10	крайние	КДВ-24	КДВ-24	КДВ-24	КДВ-24	КДВ-24	КДВ-24	КДВ-24	КДВ-24	КДВ-24	КДВ-24	КДВ-24	КДВ-24	КДВ-24	КДВ-24					
				средние		КДВ-55	КДВ-53	КДВ-53	КДВ-53	КДВ-53	КДВ-53	КДВ-53		КДВ-56	КДВ-53	КДВ-53	КДВ-53	КДВ-55					
			20/5	крайние	КДВ-24	КДВ-24	КДВ-24	КДВ-24	КДВ-24	КДВ-24	КДВ-24	КДВ-24	КДВ-24	КДВ-24	КДВ-24	КДВ-24	КДВ-24	КДВ-24	КДВ-24	КДВ-24	КДВ-24	КДВ-24	КДВ-24
				средние		КДВ-55	КДВ-53	КДВ-53	КДВ-53	КДВ-53	КДВ-55	КДВ-55		КДВ-56	КДВ-54	КДВ-54	КДВ-54	КДВ-56		КДВ-27	КДВ-54	КДВ-54	КДВ-56
			30/5	крайние	КДВ-24	КДВ-24	КДВ-24	КДВ-24	КДВ-24	КДВ-24	КДВ-24	КДВ-24	КДВ-24	КДВ-24	КДВ-24	КДВ-24	КДВ-25	КДВ-24	КДВ-24	КДВ-24	КДВ-24	КДВ-24	КДВ-24
				средние		КДВ-27	КДВ-55	КДВ-55	КДВ-55	КДВ-55	КДВ-56	КДВ-56		КДВ-27	КДВ-56	КДВ-56	КДВ-56	КДВ-55		КДВ-7	КДВ-27	КДВ-56	КДВ-27

Примечания см. на листе 2.

Госстрой СССР, Проектный институт 1, г. Ленинград
Нач. отдела, Гл. конструктор проекта, Рук. группы, Ст. инженер — Инженер
Исполнил — Ахшар, Шабаров, Ерш, Фоминышев
Проверил — Дёмин
Утвердил — Фоминышев
Дата: 1970

ТК	Сборные железобетонные двухветвевые колонны. Ключ для подбора колонн с шагом по крайним и средним рядам 12м при неразрезных стальных подкрановых балках. Расчетный перепад температур 40°С. Ветровая нагрузка для III географического района.	КЭ-01-52
1970		Выпуск XII
		Лист 32

Ключ для подбора колонн с шагом по крайним и средним рядам 12м при неразрезных стальных подкрановых балках. Расчетный перепад температур 40°с. Ветровая нагрузка для I, II и III географических районов.

Географический район ветровой нагрузки	Отметка низа стропильной конструкции, м	Отметка головки кранового рельса, м	Грузоподъемность кранов, т	тип здания	Здания без фонарей.											Здания с фонарями								
				пролет здания, м	24						30					24					30			
				Кол-во пролетов	1	2	3	4	5	6	1	2	3	4	5	2	3	4	5	6	2	3	4	5
				тип колонн																				
I	16.20	12.65	30/5	крайние	КДШ-57	КДШ-57	КДШ-57	КДШ-57	КДШ-57	КДШ-57	КДШ-57	КДШ-57	КДШ-57	КДШ-28	КДУ-28	КДШ-57	КДШ-57	КДШ-57	КДШ-57	КДУ-28	КДШ-57	КДУ-28	КДУ-28	КДУ-28
				средние		КДШ-61	КДШ-61	КДШ-61	КДШ-61	КДШ-61		КДШ-61	КДШ-61	КДШ-61	КДШ-61	КДШ-61	КДШ-61	КДШ-61	КДШ-61	КДШ-61	КДШ-61	КДШ-61	КДШ-61	КДШ-61
		12.85	50/10	крайние	КДШ-59	КДШ-59	КДШ-59	КДШ-59	КДШ-59	КДШ-59	КДШ-59	КДШ-59	КДШ-59	КДУ-29	КДУ-29	КДШ-59	КДШ-59	КДШ-59	КДШ-59	КДУ-29	КДШ-59	КДУ-29	КДУ-29	КДУ-29
				средние		КДШ-62	КДШ-62	КДШ-62	КДШ-62	КДШ-62		КДШ-62	КДШ-62	КДШ-62	КДУ-30	КДШ-62	КДШ-62	КДШ-62	КДШ-62	КДШ-62	КДШ-62	КДШ-62	КДШ-62	КДУ-30
	18.00	14.45	30/5	крайние	КДУ-31	КДУ-31	КДУ-31	КДУ-31	КДУ-31	КДУ-31	КДУ-31	КДУ-31	КДУ-31	КДУ-31	КДУ-31	КДУ-31	КДУ-31	КДУ-31	КДУ-31	КДУ-31	КДУ-31	КДУ-31	КДУ-31	КДУ-31
				средние		КДШ-67	КДШ-67	КДШ-67	КДШ-67	КДШ-67		КДШ-67	КДШ-67	КДШ-67	КДШ-67	КДШ-67	КДШ-67	КДШ-67	КДШ-67	КДШ-67	КДШ-67	КДШ-67	КДШ-67	КДШ-67
		14.65	50/10	крайние	КДУ-32	КДУ-32	КДУ-32	КДУ-32	КДУ-32	КДУ-32	КДУ-32	КДУ-32	КДУ-32	КДУ-32	КДУ-32	КДУ-32	КДУ-32	КДУ-32	КДУ-32	КДУ-32	КДУ-32	КДУ-32	КДУ-32	КДУ-32
				средние		КДШ-68	КДШ-68	КДШ-68	КДШ-68	КДШ-68		КДШ-69	КДШ-69	КДШ-69	КДШ-69	КДШ-68	КДШ-68	КДШ-68	КДШ-68	КДШ-68	КДШ-69	КДШ-69	КДШ-69	КДШ-69
II	16.20	12.65	30/5	крайние	КДШ-57	КДШ-57	КДШ-57	КДШ-57	КДШ-57	КДШ-57	КДУ-28	КДШ-57	КДШ-57	КДУ-28	КДУ-28	КДШ-57	КДШ-57	КДУ-28	КДУ-28	КДУ-28	КДШ-57	КДУ-28	КДУ-28	КДУ-28
				средние		КДШ-61	КДШ-61	КДШ-61	КДШ-61	КДШ-61		КДШ-61	КДШ-61	КДШ-61	КДШ-61	КДШ-61	КДШ-61	КДШ-61	КДШ-61	КДШ-61	КДШ-61	КДШ-61	КДШ-61	КДШ-61
		12.85	50/10	крайние	КДШ-59	КДШ-59	КДШ-59	КДШ-59	КДШ-59	КДШ-59	КДУ-29	КДШ-59	КДШ-59	КДУ-29	КДУ-29	КДШ-59	КДШ-59	КДУ-29	КДУ-29	КДУ-29	КДШ-59	КДУ-29	КДУ-29	КДУ-29
				средние		КДШ-62	КДШ-62	КДШ-62	КДШ-62	КДШ-62		КДШ-62	КДШ-62	КДШ-62	КДУ-30	КДШ-62	КДШ-62	КДШ-62	КДШ-62	КДШ-62	КДШ-62	КДШ-62	КДШ-62	КДУ-30
	18.00	14.45	30/5	крайние	КДУ-31	КДУ-31	КДУ-31	КДУ-31	КДУ-31	КДУ-31	КДУ-31	КДУ-31	КДУ-31	КДУ-31	КДУ-31	КДУ-31	КДУ-31	КДУ-31	КДУ-31	КДУ-31	КДУ-31	КДУ-31	КДУ-31	КДУ-31
				средние		КДШ-67	КДШ-67	КДШ-67	КДШ-67	КДШ-67		КДШ-67	КДШ-67	КДШ-67	КДШ-67	КДШ-67	КДШ-67	КДШ-67	КДШ-67	КДШ-67	КДШ-67	КДШ-67	КДШ-67	КДШ-67
		14.65	50/10	крайние	КДУ-34	КДУ-32	КДУ-32	КДУ-32	КДУ-32	КДУ-32	КДУ-34	КДУ-32	КДУ-32	КДУ-32	КДУ-32	КДУ-32	КДУ-32	КДУ-32	КДУ-32	КДУ-34	КДУ-32	КДУ-32	КДУ-32	КДУ-32
				средние		КДШ-68	КДШ-68	КДШ-68	КДШ-68	КДШ-68		КДШ-69	КДШ-69	КДШ-69	КДШ-69	КДШ-68	КДШ-68	КДШ-68	КДШ-68	КДШ-69	КДШ-69	КДШ-69	КДШ-69	КДШ-11
III	16.20	12.65	30/5	крайние	КДУ-28	КДУ-28	КДУ-28	КДУ-28	КДУ-28	КДУ-28	КДУ-28	КДУ-28	КДУ-28	КДУ-28	КДУ-28	КДУ-28	КДУ-28	КДУ-28	КДУ-28	КДУ-28	КДУ-28	КДУ-28	КДУ-28	КДУ-28
				средние		КДШ-61	КДШ-61	КДШ-61	КДШ-61	КДШ-61		КДШ-61	КДШ-61	КДШ-61	КДШ-61	КДШ-61	КДШ-61	КДШ-61	КДШ-61	КДШ-62	КДШ-61	КДШ-61	КДШ-61	КДШ-62
		12.85	50/10	крайние	КДУ-29	КДУ-29	КДУ-29	КДУ-29	КДУ-29	КДУ-29	КДУ-29	КДУ-29	КДУ-29	КДУ-29	КДУ-29	КДУ-29	КДУ-29	КДУ-29	КДУ-29	КДУ-29	КДУ-29	КДУ-29	КДУ-29	КДУ-29
				средние		КДШ-62	КДШ-62	КДШ-62	КДШ-62	КДШ-62		КДШ-62	КДШ-62	КДШ-62	КДУ-30	КДШ-62	КДШ-62	КДШ-62	КДШ-62	КДУ-30	КДШ-62	КДШ-62	КДШ-62	КДУ-9
	18.00	14.45	30/5	крайние	КДУ-33	КДУ-31	КДУ-31	КДУ-31	КДУ-31	КДУ-31	КДУ-33	КДУ-31	КДУ-31	КДУ-31	КДУ-31	КДУ-31	КДУ-31	КДУ-31	КДУ-31	КДУ-31	КДУ-31	КДУ-31	КДУ-31	КДУ-31
				средние		КДШ-67	КДШ-67	КДШ-67	КДШ-67	КДШ-67		КДШ-67	КДШ-67	КДШ-67	КДШ-67	КДШ-67	КДШ-67	КДШ-67	КДШ-67	КДШ-67	КДШ-67	КДШ-67	КДШ-67	КДШ-67
		14.65	50/10	крайние	КДУ-34	КДУ-32	КДУ-32	КДУ-32	КДУ-32	КДУ-32	КДУ-34	КДУ-32	КДУ-32	КДУ-32	КДУ-32	КДУ-32	КДУ-32	КДУ-32	КДУ-32	КДУ-34	КДУ-32	КДУ-32	КДУ-32	КДУ-32
				средние		КДШ-68	КДШ-68	КДШ-68	КДШ-68	КДШ-68		КДШ-69	КДШ-69	КДШ-69	КДШ-69	КДШ-68	КДШ-68	КДШ-68	КДШ-68	КДШ-69	КДШ-69	КДШ-69	КДШ-69	КДШ-11

Примечания см. на листе 2.

Госстрой СССР / Проектный институт / г. Ленинград

Гл. инженер проекта — Рыбаков
Гл. конструктор пр. — Шифрин
Рук. группы — Лой
Ст. инженер — Фингельштейн

Исполнил — Рыбаков — 1970 г.
Проверил — Лой — 1970 г.

ТК	Сборные железобетонные двухветвевые колонны.	КЭ-01-52 Выпуск XII
1970	Ключ для подбора колонн с шагом по крайним и средним рядам 12 м при неразрезных стальных подкрановых балках, расчетный перепад температур 40°с. Ветровая нагрузка для I, II и III географических районов.	лист 33

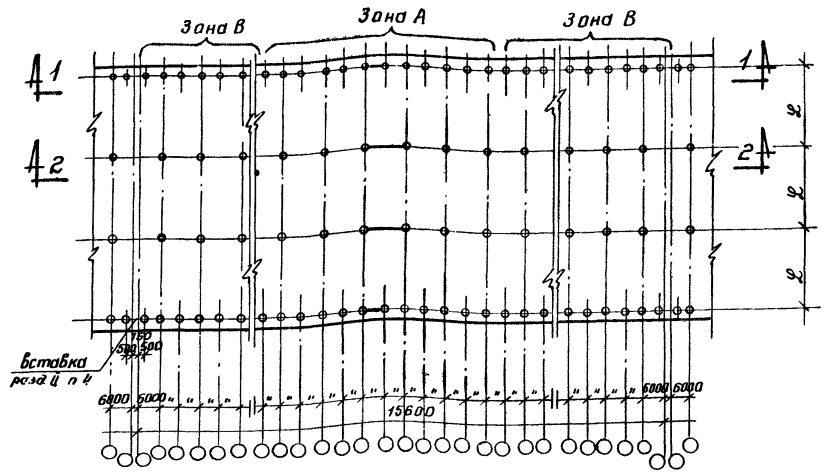

Примерный схематический план цеха с размещением вертикальных связей

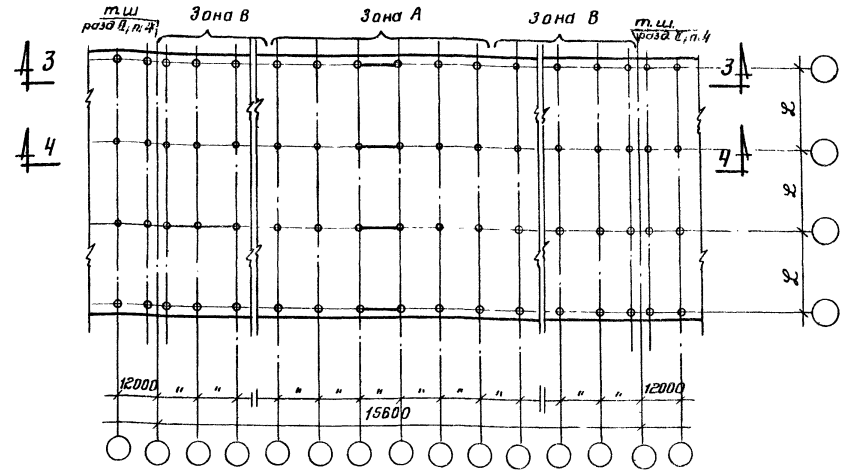

Примерный схематический план цеха с размещением вертикальных связей

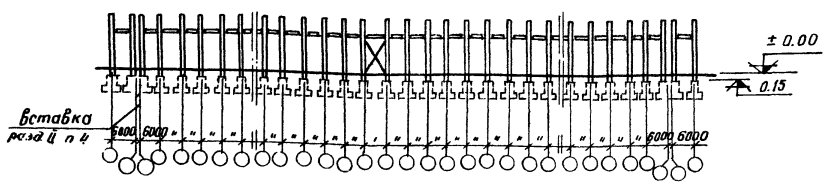

1-1

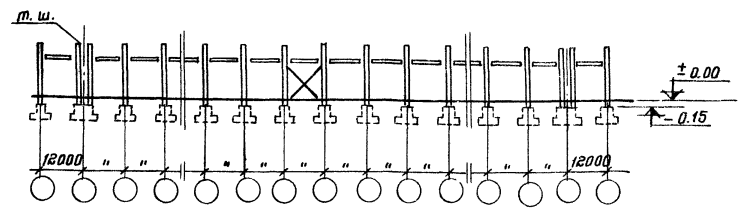

3-3

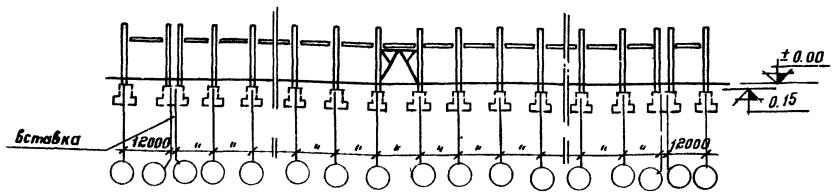

2-2

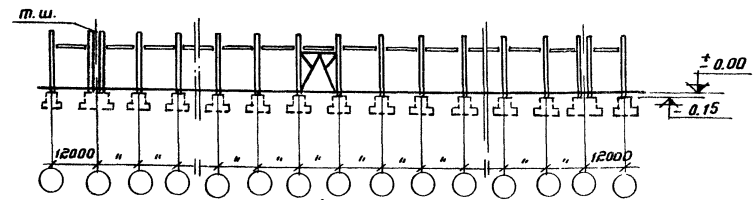

4-4

Примечание

1. Ключ для подбора вертикальных связей помещен в выпуске VI.

ТК	Сборные железобетонные двухветвевые колонны	КЭ-01-52 Выпуск XII	
1970	Примерные схематические планы цеха с размещением вертикальных связей.	Лист	34

Госстрой СССР Проектный институт №1 г. Ленинград

Нач. отдела		Раша	Исполнитель	Лапина
Гл. констр. пр.		Цибаров		
Рук. группы		Лой		
Ст. инженер		Финкельштейн	Проверил	Котелина
Инженер				

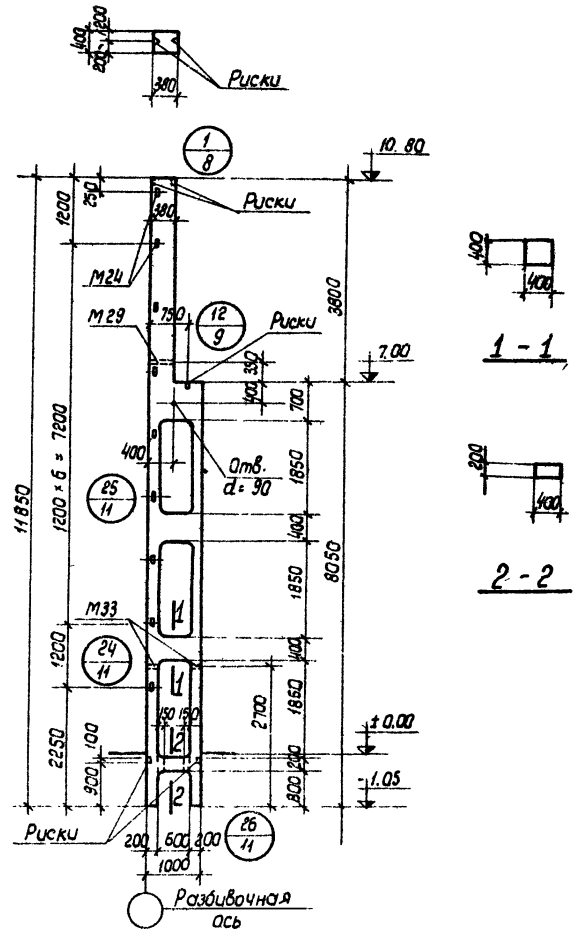

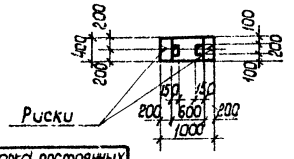

Выборка постоянных закладных эл-тов на одну колонну

Марка закл. эл-та	Кол-во шт.
М29	1
М33	2

КД XII-1, КД XIIк-1
шаг 6м
Для зданий с шагом колонн по крайним рядам 6м, по средним рядам 12м

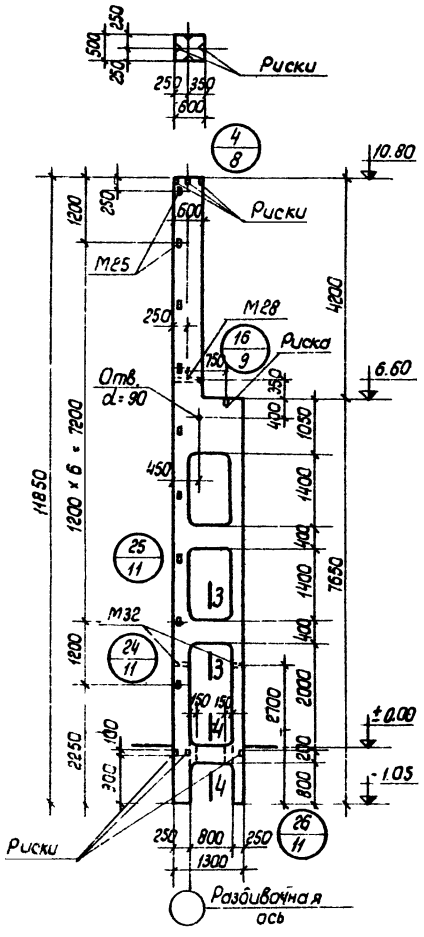

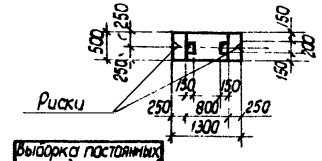

Выборка постоянных закладных эл-тов на одну колонну

Марка закл. эл-та	Кол-во шт.
М-28	1
М-32	2

КД XII-2; КД XIIк-2
шаг 12м
Для зданий с шагом колонн по крайним и средним рядам 12м

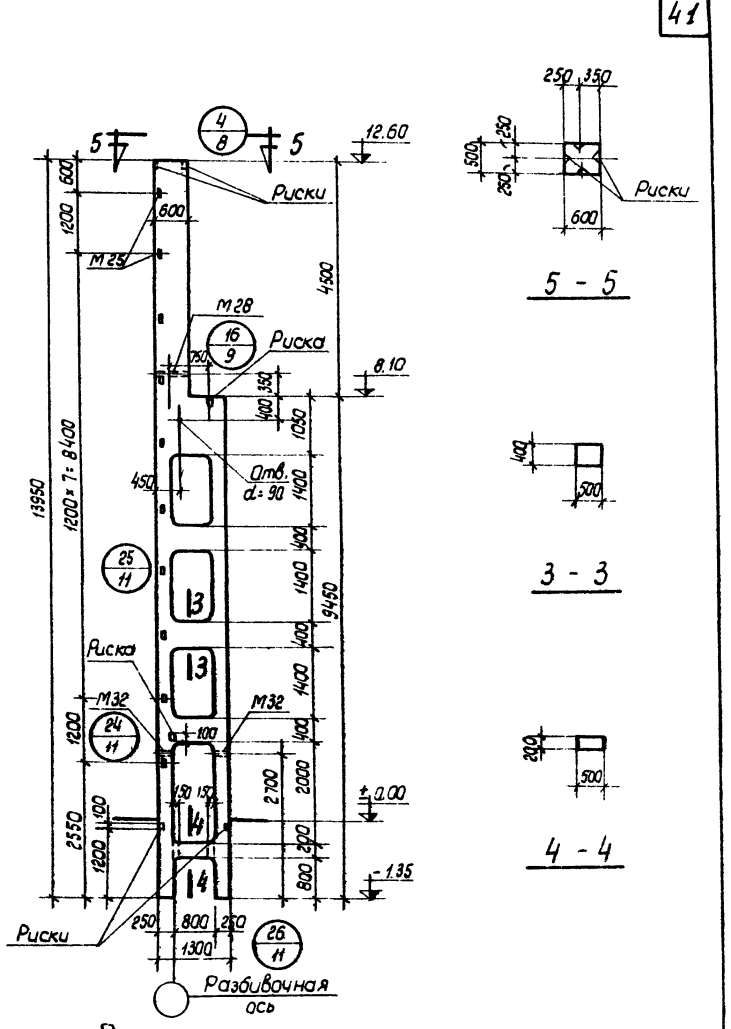

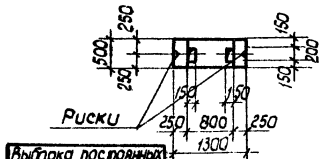

Выборка постоянных закладных эл-тов на одну колонну

Марка закл. эл-та	Кол-во шт.
М28	1
М32	2

КД XII-3; КД XIIк-3
шаг 12м
Для зданий с шагом колонн по крайним и средним рядам 12м

Краны: Q=10 и 20/5 т Пролеты: L = 18 и 24 м

Краны Q=10, 20/5 и 30/5 т Пролеты: L = 18; 24 и 30 м

Примечание:
1. Армирование колонн разработано на листах 39 ÷ 60.
2. Детали опалуб и см на соответствующих листах альбома 1 серии КЭ-01-52 выпуска X.

ТК	Сборные железобетонные двухветвевые колонны	КЭ-01-52 выпуск XII
1970	Опалубка колонн 1 1 XII-1; КД XIIк-1; КД XII-2; КД XIIк-2; КД XII-3; КД XIIк-3.	Лист 35

Госстрой СССР
ПРОЕКТНЫЙ ИНСТИТУТ № 1
2. Ленинград

Нач. отдела Рыца
Гл. констр. проекта Цыбозов
Рук. группы Яковлева
Ст. инженер Яковлева
Инженер Карелов

Исполнитель Тюрина
Проверил Яковлева
Подвел Кателина

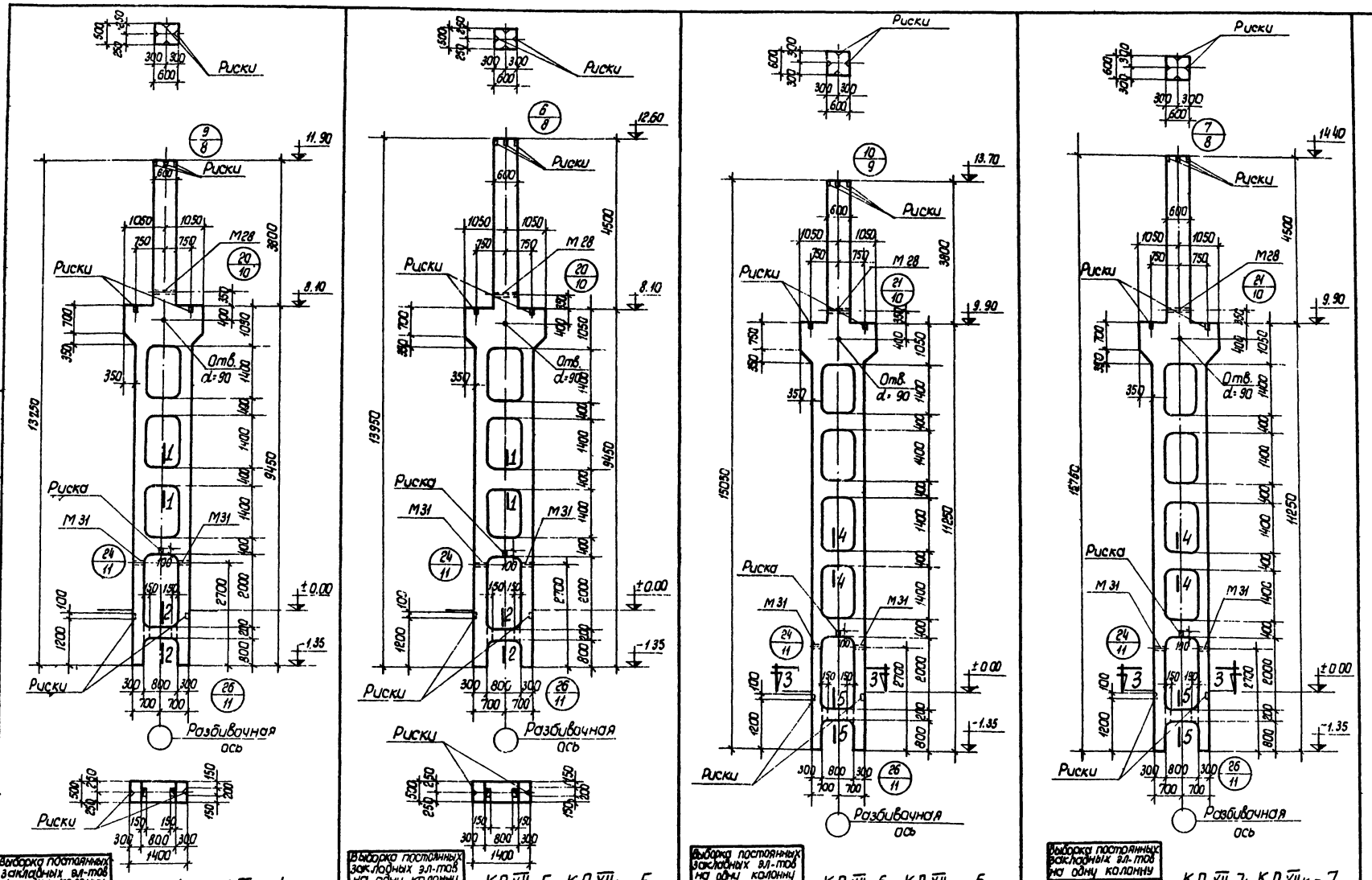

Выборка постоянных закладных эл-тов на одну колонну	
Марка закл. эл-та	Кол-во шт.
М28	1
М31	2

КД XII-4; КД XIIк-4
шаг 12м
Для зданий с шагом колонн по крайним рядам 6м, по средним рядам 12м

Выборка постоянных закладных эл-тов на одну колонну	
Марка закл. эл-та	Кол-во шт.
М28	1
М31	2

КД XII-5; КД XIIк-5
шаг 12м
Для зданий с шагом колонн по крайним и средним рядам 12 м

Выборка постоянных закладных эл-тов на одну колонну	
Марка закл. эл-та	Кол-во шт.
М28	1
М31	2

КД XII-6; КД XIIк-6
шаг 12м
Для зданий с шагом колонн по крайним рядам 6м, по средним рядам 12м.

Выборка постоянных закладных эл-тов на одну колонну	
Марка закл. эл-та	Кол-во шт.
М28	1
М31	2

КД XII-7; КД XIIк-7
шаг 12м
Для зданий с шагом колонн по крайним и средним рядам 12 м

Краны: Q = 10, 20/5 и 30/5 т Пролёты: L = 18, 24 и 30 м

Примечание см. на листе 35

ТК	Сборные железобетонные двухветвевые колонны	КЭ-01-52 Выпуск XII
1970	Опалубка колонн КД XII-4, КД XIIк-4; КД XII-5, КД XIIк-5; КД XII-6; КД XIIк-6; КД XII-7; КД XIIк-7	Лист 36

Госстрой СССР
ПРОЕКТНЫЙ ИНСТИТУТ №1
г. Ленинград

Нач. отдела		Раша	Исполнитель		Гринник
Гл. констр. пр.		Цибаров			
Рук. группы		Лой			
Ст. инженер	Яковлева	Яковлева			
Инженер		Королев	Проверил		Кателина

10592 43

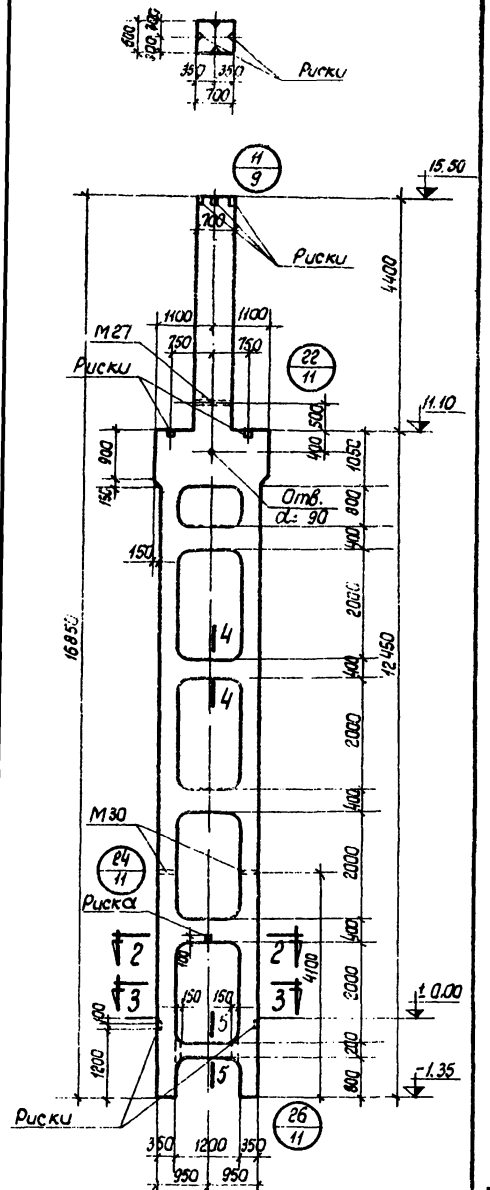

Выборка постоянных закладных эл-тов на одну колонну	
Марка закл. эл-та	Кол-во шт.
М27	1
М30	2

КД XII-8; КД XII к-8
шаг 12 м
Для зданий с шагом колонн по крайним рядам 6 м, по средним рядам 12 м

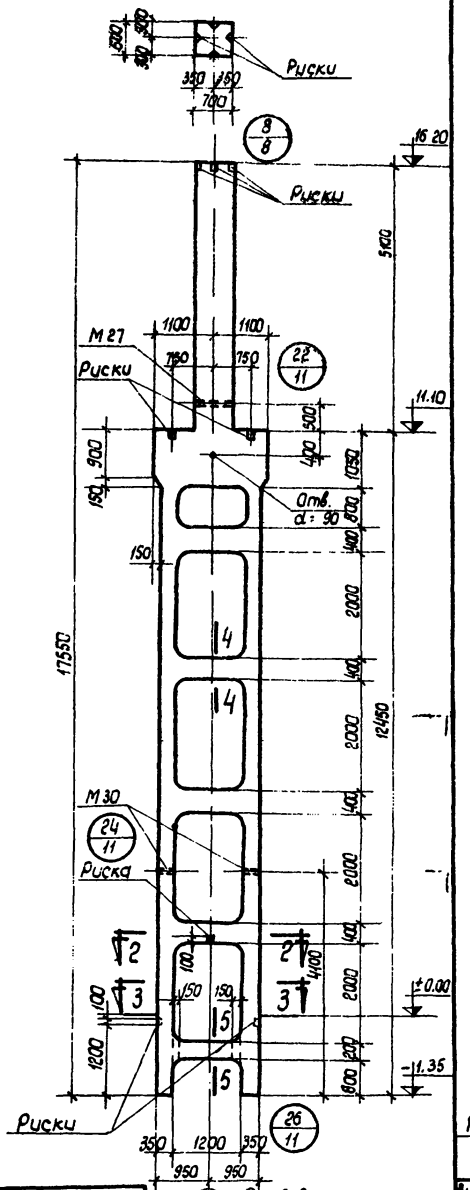

Выборка постоянных закладных эл-тов на одну колонну	
Марка закл. эл-та	Кол-во шт.
М27	1
М30	2

КД XII-9; КД XII к-9
шаг 12 м
Для зданий с шагом колонн по крайним и средним рядам 12 м

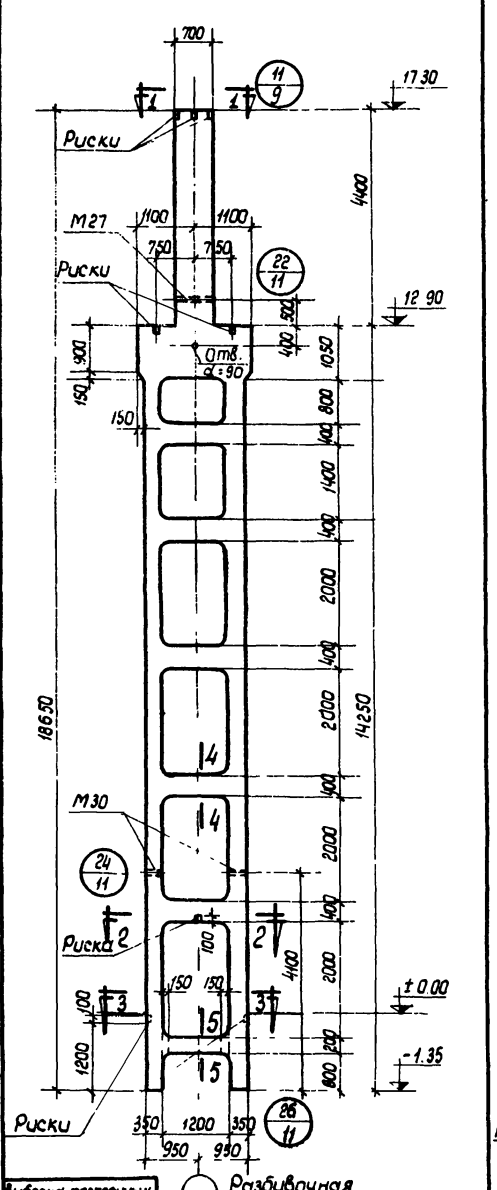

Выборка постоянных закладных эл-тов на одну колонну	
Марка закл. эл-та	Кол-во шт.
М27	1
М30	2

КД XII-10, КД XII к-10
шаг 12 м
Для зданий с шагом колонн по крайним рядам 6 м, по средним рядам 12 м

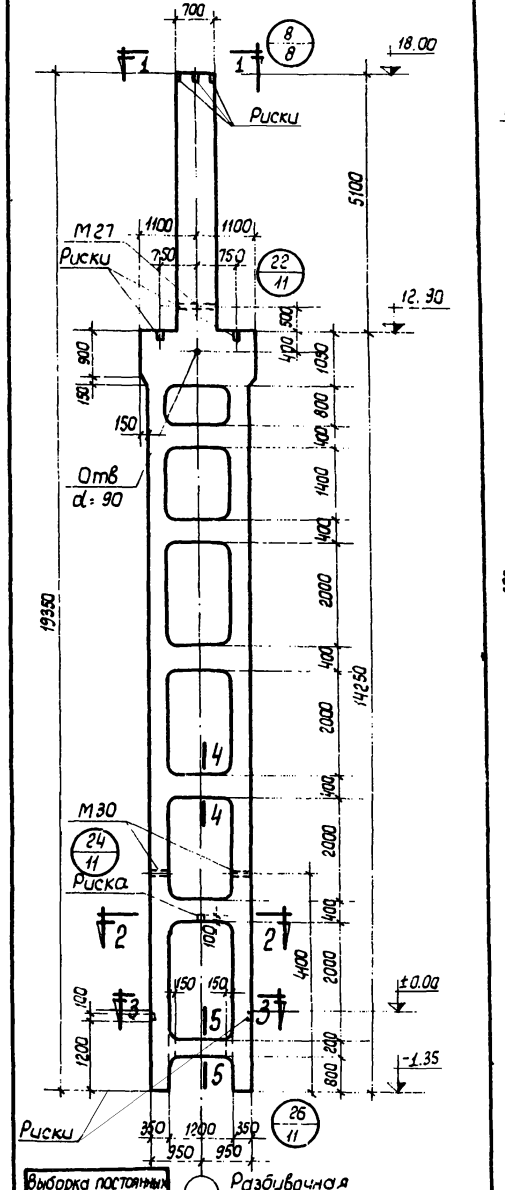

Выборка постоянных закладных эл-тов на одну колонну	
Марка закл. эл-та	Кол-во шт.
М27	1
М30	2

КД XII-11; КД XII к-11
шаг 12 м
Для зданий с шагом колонн по крайним и средним рядам 12 м

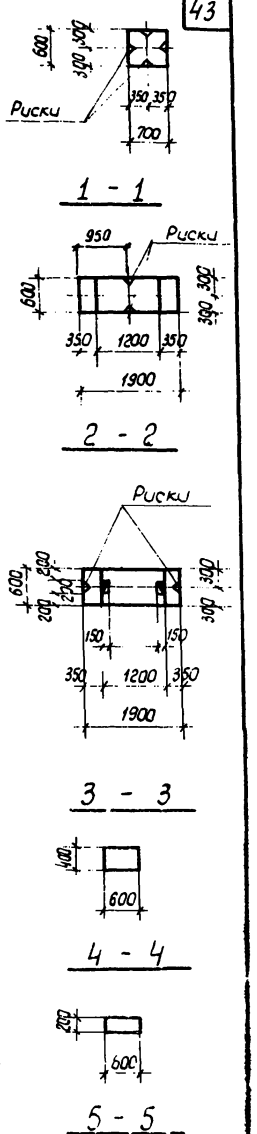

Краны: Q = 10, 20/5 и 30/5 т Пролеты: L = 18, 24 и 30 м

Примечание см. на листе 35.

ТК	Сборные железобетонные двухветвевые колонны.	КЭ-01-52	
1970	Опалубка колонн КД XII-8; КД XII к-8; КД XII-9; КД XII к-9; КД XII-10 КД XII к-10; КД XII-11; КД XII к-11.	Выпуск XII	
		Лист	37

Госстрой СССР
ПРОЕКТНЫЙ ИНСТИТУТ № 1
г. Ленинград

Нач. отдела		Раша	Исполнитель		Гринник
Гл. констр. пр.		Цыбаров			
Рук. группы		Лой			
Ст. инженер	Яковлева	Яковлева			
Инженер		Королев	Проверил		Кателина

10592 44

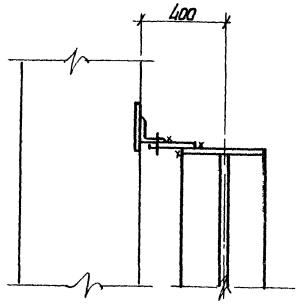

1—1

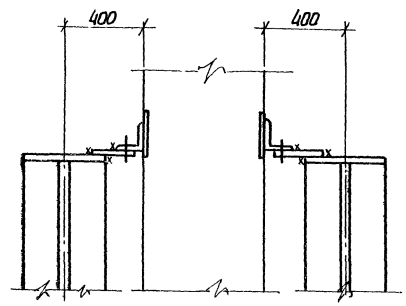

2—2

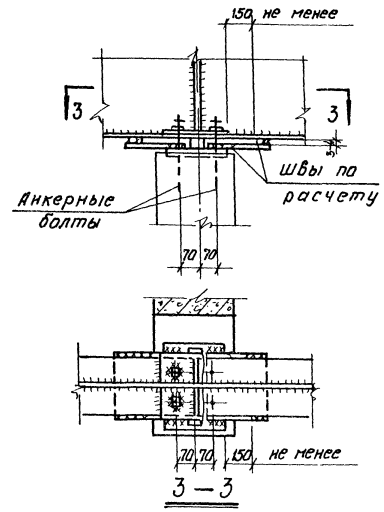

3—3

Узел опирания балок на колонну

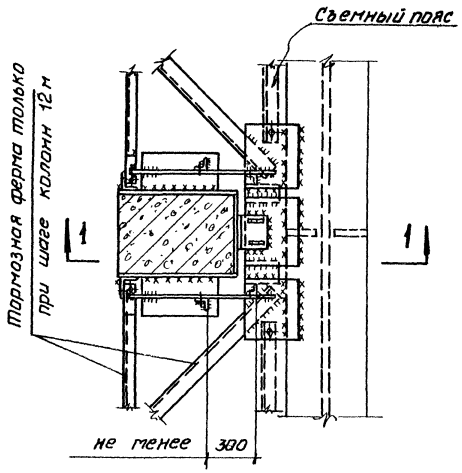

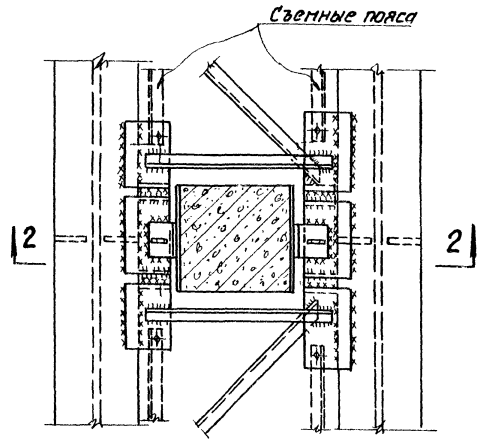

Узлы крепления балок к колоннам

Примечания

1. Марки стали конструкций и типы электродов принимать по серии КЭ-01-57
2. Все неоговоренные сечения элементов стальных конструкций и усилия принимать по чертежам проекта
3. Упорные коротыши до приварки плотно пригнать к колонне
4. Расчетные усилия на сварные швы, прикрепляющие подкрановые балки к закладным элементам

от продольного торможения кранов и ветра приведены на рабочих чертежах вертикальных связей

ТК	Сборные железобетонные двухветвевые колонны	КЭ-01-52 Выпуск XII	
1970	Узлы крепления стальных неразрезных подкрановых балок к колоннам	Лист	38

Госстрой СССР
ПРОЕКТНЫЙ ИНСТИТУТ № 1
г. Ленинград

Нач. отд.		Раша	Исполнит.		Лапина
Гл. констр.		Цибаров			
Рук. группы		Лой			
Ст. инж.					
Инженер		Катепина	Проверил		Лой

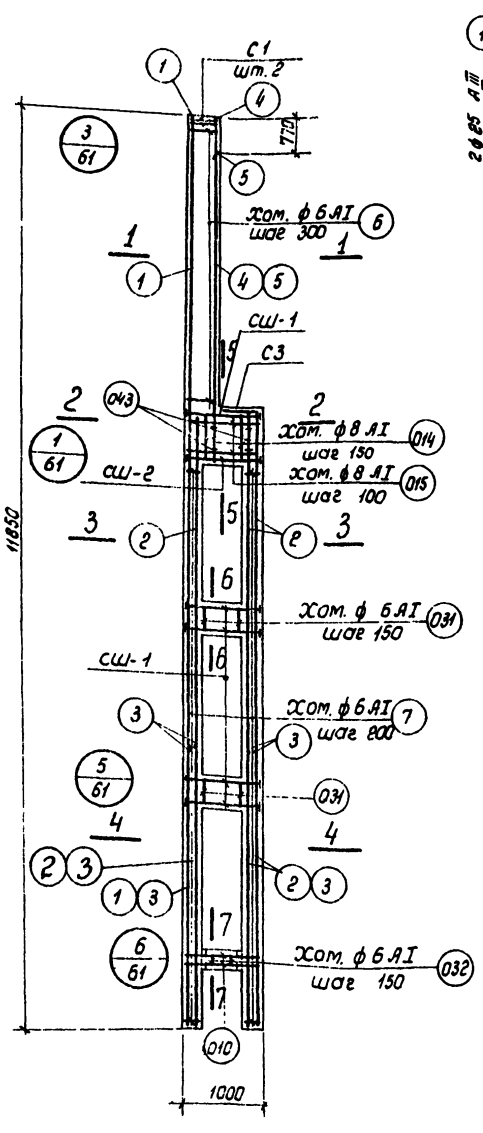

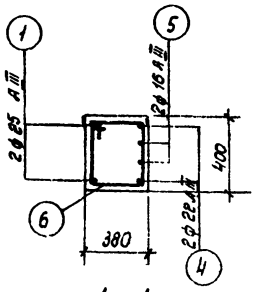

1 - 1

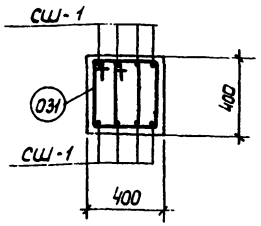

6 - 6

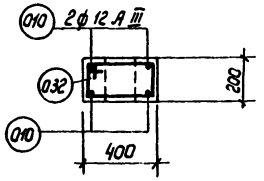

7 - 7

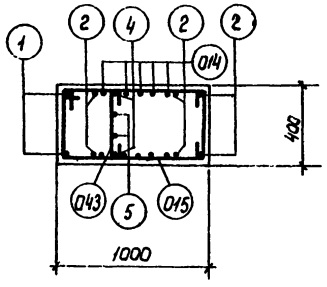

2 - 2

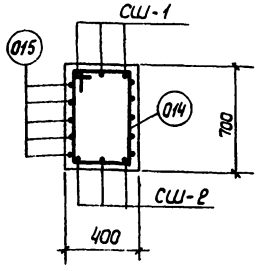

5 - 5

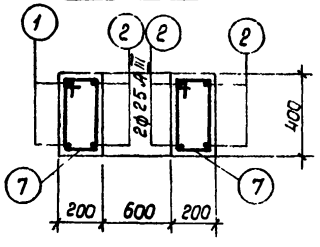

3 - 3

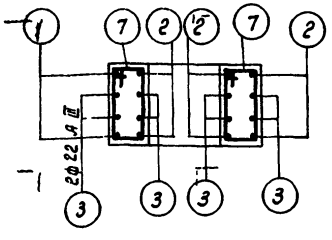

4 - 4

Спецификация арматуры

NN поз.	Эскиз	Ф или N по сортаменту	ℓ мм	n шт.	ℓn м	Вес к
010	Эскизы см. на листе 72	12 A III	1500	4	6,0	5,2
014		8 A I	2010	5	10,1	4,0
015		8 A I	2710	5	13,6	5,4
031		6 A I	1250	20	25,1	5,1
032		6 A I	1110	3	3,3	0,7
043		6 A I	510	6	3,1	0,7
1		25 A III	11780	2	23,6	91,3
2		25 A III	7970	6	47,8	184,9
3		22 A III	4000	8	32,0	95,4
4		22 A III	4420	2	8,8	26,2
5		16 A III	3700	2	7,4	11,7
6	395 / 340 320 415	6 A I	1470	13	19,1	4,2
7	415 / 140 340 215	6 A I	1110	74	82,2	17,6

Примечания

1. Опалубку колонн см. на листе 35.
2. В выборке стали на колонну не учтен расход стали на закладные элементы.
3. Марка бетона колонны - „ 300".

Таблица сеток и марок СШ

Марка армат. изделия	К-во шт.	N листа
С1	2	71
С3	1	
сш-1	19	
сш-2	3	

Выборка стали на одну колонну (кг)

Марка колонны	Арматурная сталь по ГОСТ 5781-61											Сталь прокатная марки ВК Ст.3кп ГОСТ 380-60*			Всего
	Класса А-III						Класса А-I								
	N по сортаменту					Итого	ф мм					Итого	Профиль		Итого	
	12	16	22	25			6	8					-δ=12	-δ=16		
КД XII-1	5.2	40.0	130.1	274.9		450.2	33.3	12.9				46.2	9.1	1.9	11.0	507

ТК	Сборные железобетонные двухветвевые колонны	КЭ-01-52	
1970	Колонна КД XII-1	Выпуск XII	
		Лист	39

Госстрой СССР ПРОЕКТНЫЙ ИНСТИТУТ № 1 г. Ленинград

Нач. отдела Гороцев; Гл. констр. пр. Цыбаров; Рук. гр. Виленская; Ст. инженер Королев; Инженер Гороцев; Исполнит. Перова; Проверил Кателина

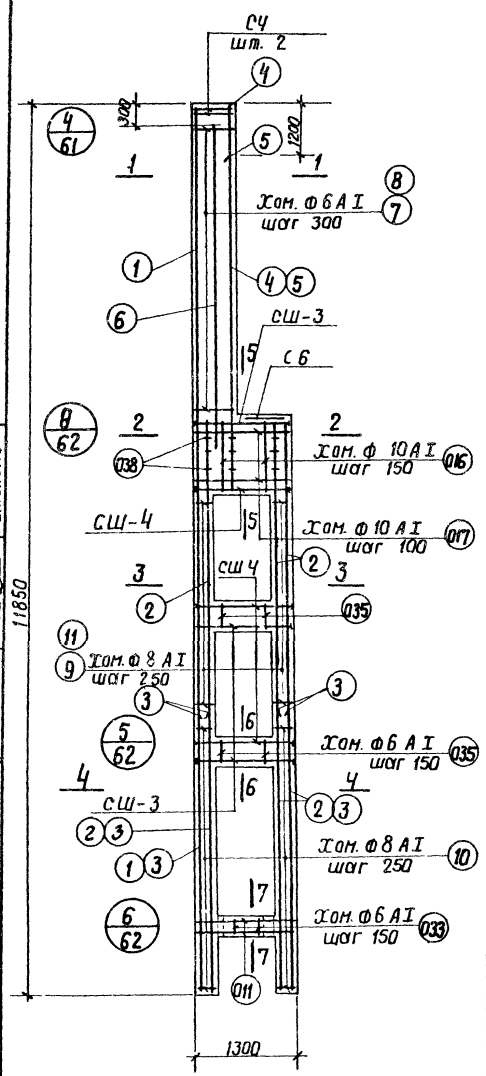

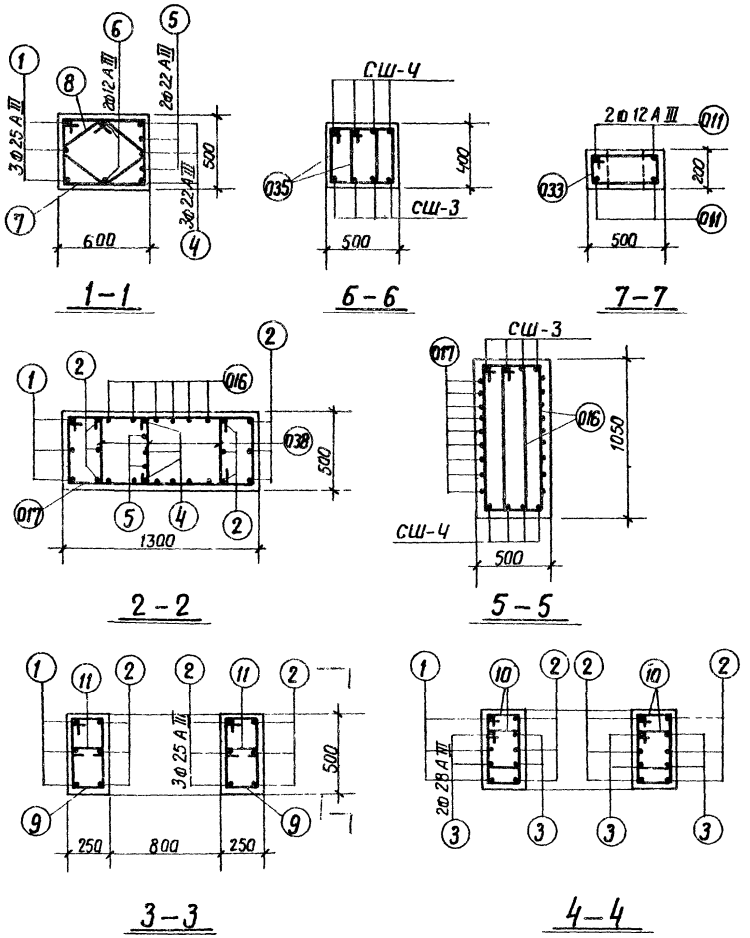

Спецификация арматуры

N№ поз.	Эскиз	Ф или N по сортаменту	l мм	n шт	ln м	Вес кг
011	Эскизы см. на листе 72	12 А III	1700	4	6,8	6,0
016		10 А I	2640	12	31,7	19,4
017		10 А I	3540	9	31,9	19,5
033		6 А I	1310	4	5,2	1,2
035		6 А I	1370	24	32,9	7,3
038		8 А I	610	9	5,5	2,2
1	—	25 А III	11780	3	35,8	35,9
2		25 А III	7570	9	68,1	262,2
3		28 А III	4000	8	32,0	154,6
4		22 А III	5170	3	15,5	46,2
5		22 А III	4000	2	8,0	23,8
6		12 А III	4420	2	8,8	7,8
7	615 / 440 540 515	6 А I	2110	14	29,5	6,6
8	425 425 350 350 220 270	6 А I	1550	14	21,7	4,8
9	530 / 190 440 280	8 А I	1440	22	31,7	12,5
10	430 / 190 340 280	8 А I	1240	64	79,5	31,3
11	190	8 А I	370	22	8,2	3,3

Примечания

1. Опалубку колонн см. на листе 35
2. В выборке стали на колонну не учтен расход стали на закладные элементы.
3. Марка бетона колонны – „400"

Таблица сеток и марок СШ

Марка армат. изделия	К-во шт.	N листа
СЧ	2	71
С6	1	
СШ-3	12	
СШ-4	12	

Выборка стали на одну колонну (кг)

Марка колонны	Арматурная сталь по ГОСТ 5781-61											Сталь прокатная марки ВК Ст. 3 кп ГОСТ 380-60*					Всего
	Класса А-III						Класса А-I					Профиль					
	N по сортаменту					Итого	Ф мм				Итого	δ=12	δ=16			Итого	
	12	16	22	25	28		6	8	10								
КД XII-2	13,8	23,5	114,4	398,1	154,6	704,4	19,9	63,3	38,9		122,1	5,8	7,6			13,4	840

ТК	Сборные железобетонные двухветвевые колонны	КЭ-01-52 Выпуск XII	
1970	Колонна КД XII-2	Лист	40

Госстрой СССР
Проектный институт N 1
г. Ленинград

Нач. отдела
Гл. констр. пр.
Рук. группы
Инженер
Раша
Цибаров
Лой
Королев
Исполнит
Проверил
Вишневская
Перова
Кателина

10592 47

Спецификация арматуры

N поз.	Эскиз	Ф, мм N по сорта-менту	ℓ мм	n шт	ℓn м	Вес кг
011	Эскизы см. на листе 72	12 AIII	1700	4	6,8	6.0
016		10 AI	2640	12	31.7	19.4
017		10 AI	3540	9	31.9	19,5
033		6 AI	1310	4	5,2	1.2
035		6 AI	1370	36	49,3	10,8
038		8 AI	610	9	5,5	2,2
1		28 AIII	13880	3	41.6	200,9
2		28 AIII	9370	9	84.3	407.2
3		25 AIII	5470	8	43.8	168.6
4		22 AIII	5470	3	16.4	48.9
5		22 AIII	4000	2	8.0	23,8
6		12 AIII	4720	2	9,4	8,4
7	340 630 540 530	8 AI	2140	15	32,1	12,7
8	440 440 350 350 220 220	8 AI	1580	15	23,7	9,1
9	190 530 440 280 270 430	8 AI	1440	24	34,6	13,7
10	190 340 280	8 AI	1240	88	109,0	43,2
11	190	8 AI	310	24	8,9	3,5

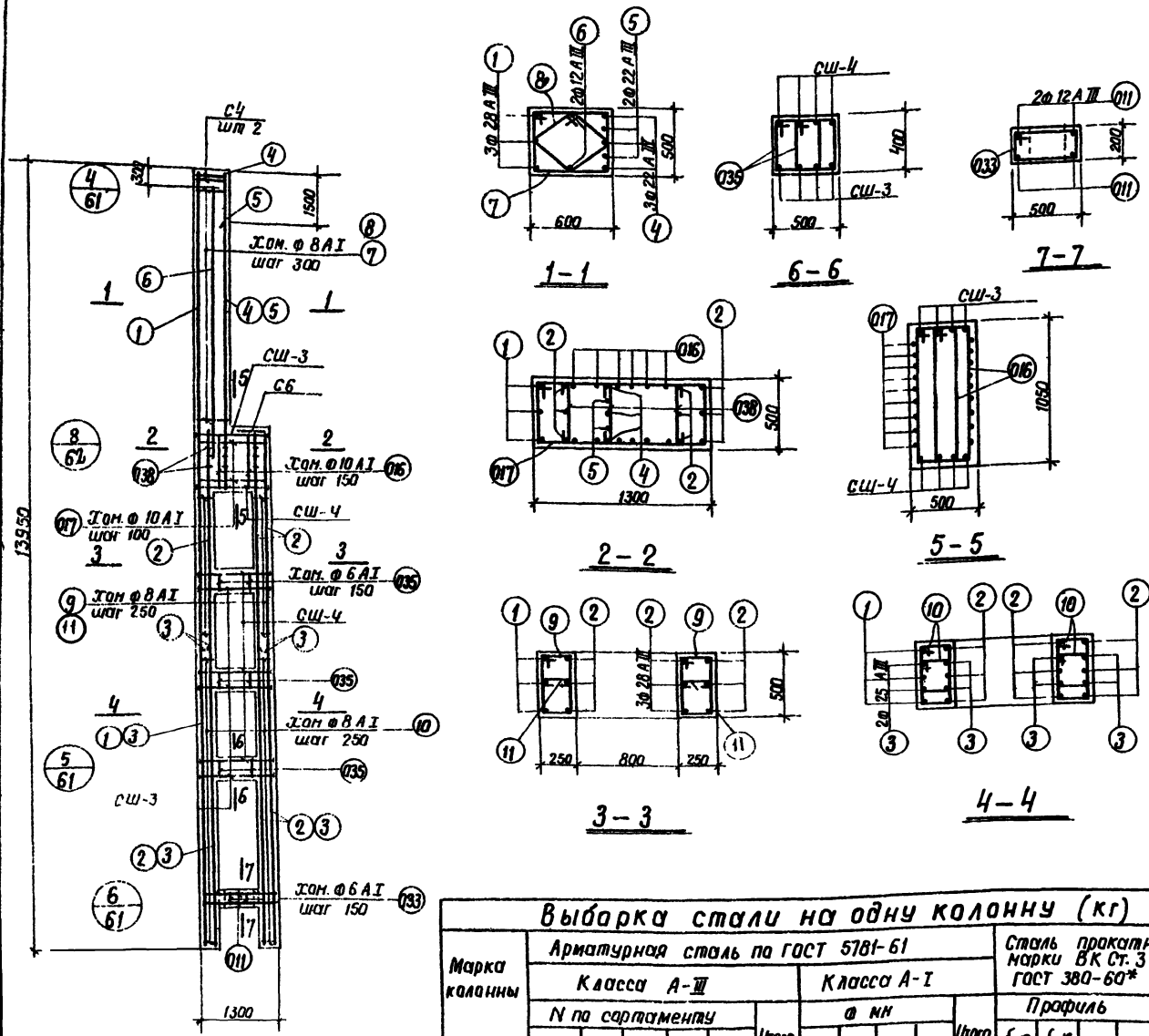

Примечания

1. Опалубку колонн см на листе 35.
2. В выборке стали на колонну не учтен расход стали на закладные элементы.
3. Марка бетона колонны – „400".

Таблица сеток и марок СШ

Марка армат. изделия	К-во шт.	N листа
СЧ	2	71
СБ	1	
СШ-3	16	
СШ-Ч	16	

Выборка стали на одну колонну (кг)

Марка колонны	Арматурная сталь по ГОСТ 5781-61											Сталь прокатная марки ВК Ст. 3 кп ГОСТ 380-60*					Всего
	Класса A-III						Класса A-I					Профиль					
	N по сортаменту					Итого	∅ мм				Итого	δ=12	δ=16			Итого	
	12	16	22	25	28		6	8	10								
КД XII-3	14.4	31.4	131.9	168.6	608.1	954.4	12.0	98.2	38.9		149.1	7.7	10.1			17.8	1121

ТК	Сборные железобетонные двухветвевые колонны	КЭ-01-52 Выпуск XII
1970	Колонна К 1/4 XII-3	Лист 41

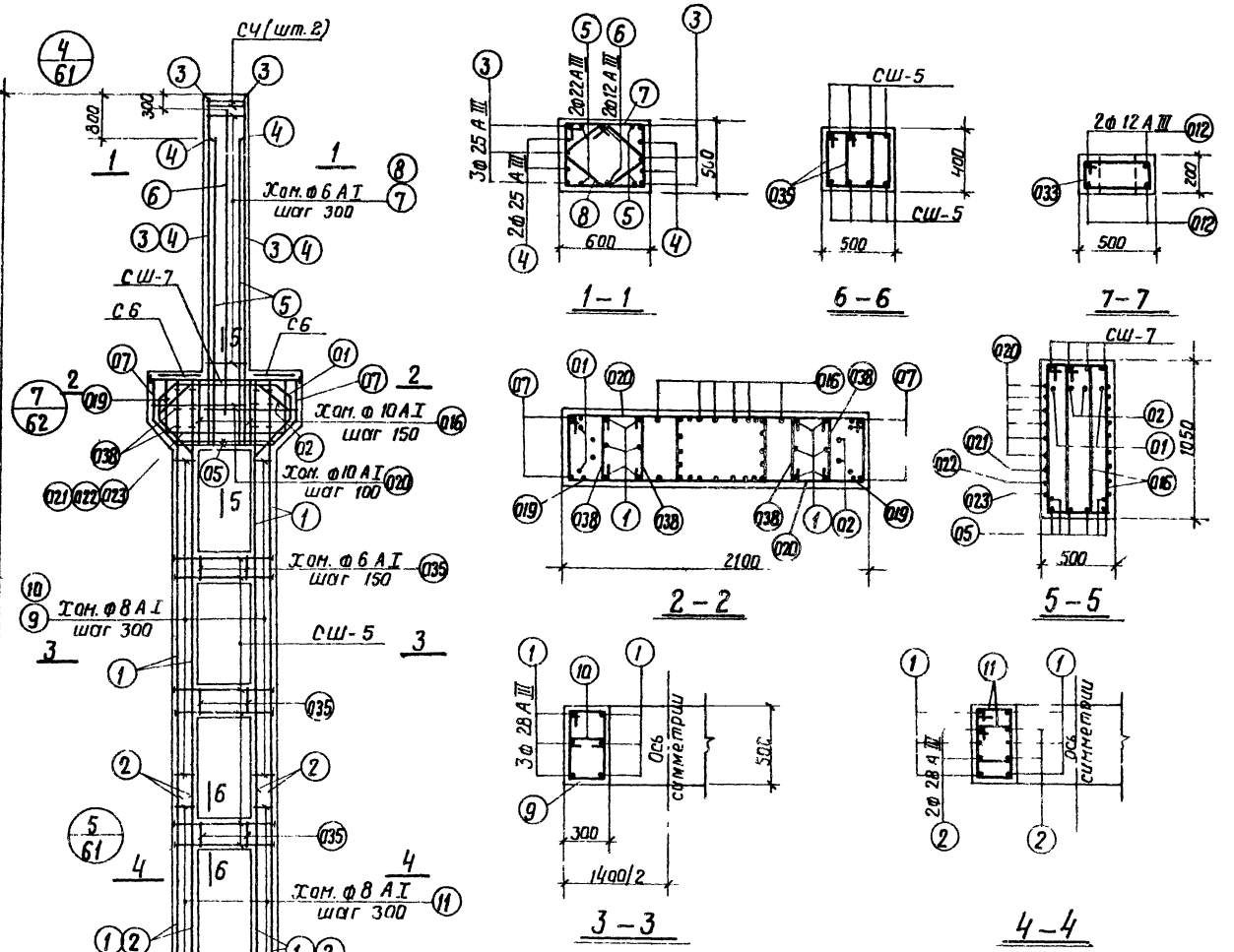

Спецификация арматуры

48

N поз	Эскиз	Ø или N по сортаменту	ℓ мм	n шт.	ℓn м	Вес кг
01	Эскизы см. на листе 72	25 AIII	3670	2	7.3	28.2
02		25 AIII	3290	2	6.6	25.4
05		22 AIII	2260	6	13.6	40.5
07		18 AIII	1000	4	4.0	8.0
012		12 AIII	1700	4	6.8	6.0
016		10 AI	2640	12	31.7	19.6
019		10 AI	2540	2	5.1	3.2
020		10 AI	3640	12	43.7	27.0
021		10 AI	4940	1	4.9	3.0
022		10 AI	4540	1	4.5	2.8
023		10 AI	4140	1	4.1	2.5
033		6 AI	1310	4	5.2	1.2
035		6 AI	1370	36	49.3	10.9
038		8 AI	620	12	7.3	2.9
1		28 AIII	9370	12	112.5	543.0
2		28 AIII	4000	8	32.0	154.6
3		25 AIII	4720	6	28.3	109.0
4		25 AIII	4000	4	16.0	61.6
5		22 AIII	4000	4	16.0	47.7
6		12 AIII	4000	2	8.0	7.1
7	615; 440; 540; 515	6 AI	2110	12	25.3	5.6
8	530; 240; 440; 330; 425; 350; 270; 210	6 AI	1550	12	18.8	4.2
9	240; 440; 330	8 AI	1540	30	46.2	18.2
10	240	8 AI	420	30	12.6	5.0
11	430; 240; 340; 330	8 AI	1340	56	75.0	29.6

Выборка стали на одну колонну (кг)

Марка колонны	Арматурная сталь по ГОСТ 5781-61												Сталь прокатная марки ВК Ст. 3 кп ГОСТ 380-60*					Всего
	Класса А-III							Класса А-I					Профиль					
	N по сортаменту						Итого	Ø мм			Итого		δ=14	δ=18			Итого	
	12	18	22	25	28			6	8	10								
КДXII-4	13.1	72.3	88.2	255.6	697.6		1126.8	21.9	74.9	58.1	154.9		13.4	4.1			17.5	1299

Примечания

1. Опалубку колонн см. лист 36.
2. В выборке стали на колонну не учтен расход стали на закладные элементы.
3. Марка бетона колонны — 400*

Таблица сеток и марок СШ

Марка армат. изделия	К-во шт.	N листа
С4	2	71
С6	2	
СШ-5	24	
СШ-7	4	

ТК 1970	Сборные железобетонные двухветвевые колонны	КЭ-01-52 Выпуск XII	
	Колонна КДXII-4	Лист	42

Проектный институт Ленпроект Госстроя СССР
Нач. отдела Вишневский
Гл. констр. пр. Орлов
Рук. груп. Орлов
Инженер Котелина
Испол. Шибаров
Гаш Каралев
Провер. Котелина

10592 49

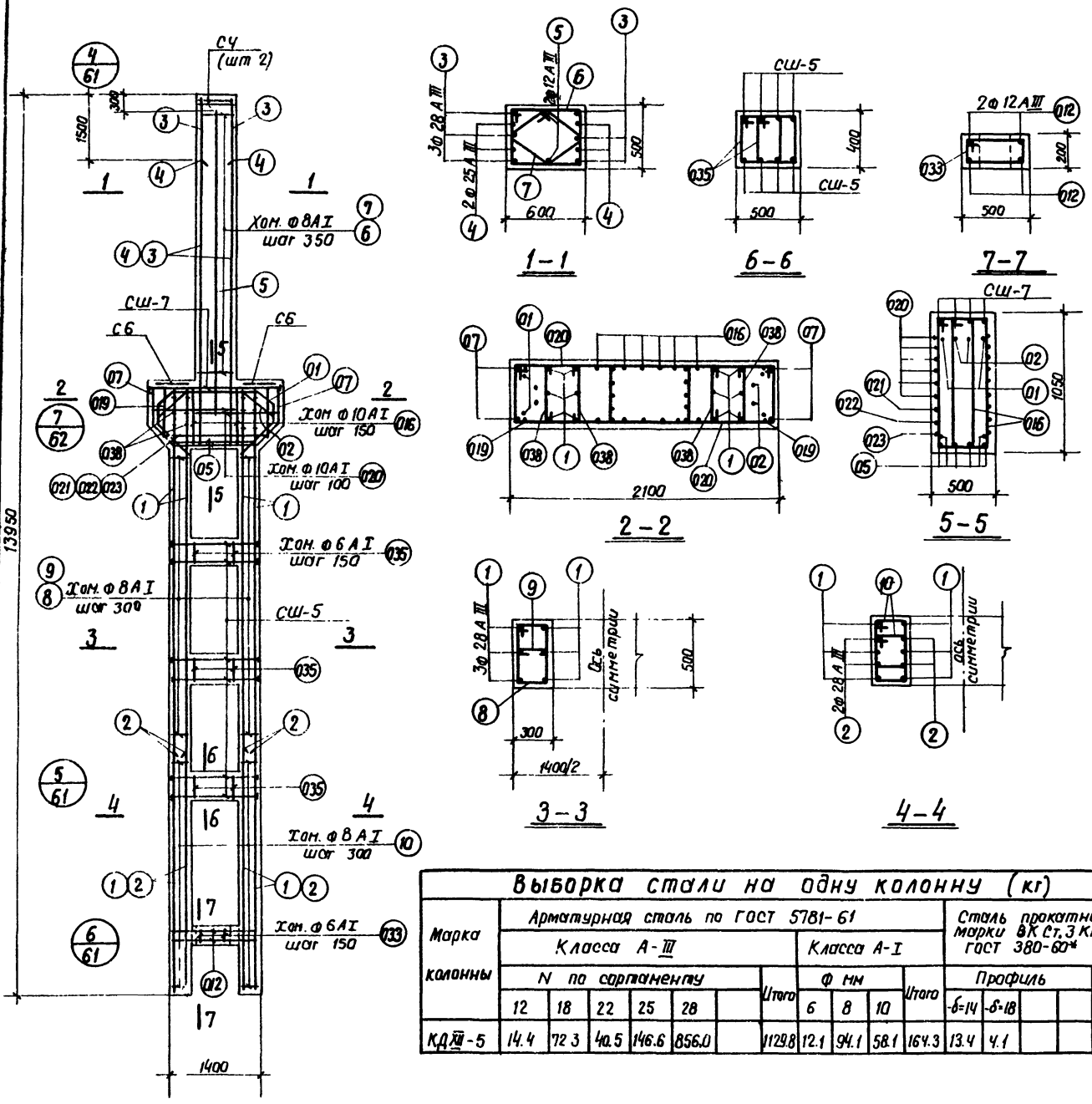

Спецификация арматуры

49

N поз	Эскиз	ф или N по сортаменту	l мм	n шт	ln м	Вес кг
01	Эскизы см. на листе 72	25 А III	3670	2	7.3	28.2
02		25 А III	3290	2	6.6	25.4
05		22 А III	2260	6	13.6	40.5
07		18 А III	1000	4	4.0	8.0
012		12 А III	1700	4	6.8	6.0
016		10 А I	2640	12	31.7	19.6
019		10 А I	2540	2	5.1	3.2
020		10 А I	3640	12	43.7	27.0
021		10 А I	4940	1	4.9	3.0
022		10 А I	4540	1	4.5	2.8
023		10 А I	4140	1	4.1	2.5
033		6 А I	1310	4	5.2	1.2
035		6 А I	1370	36	49.3	10.9
038		8 А I	610	12	7.3	2.9
1		28 А III	9370	12	112.5	543.0
2		28 А III	4000	8	32.0	154.6
3		28 А III	5470	6	32.8	158.4
4		25 А III	4000	4	16.0	61.6
5		12 А III	4720	2	9.4	8.4
6	630 / 440 540 530	8 А I	2140	13	27.8	11.0
7	440 350 440 220	8 А I	1600	13	20.8	8.2
8	530 / 240 440 330 270	8 А I	1540	30	46.2	18.2
9	240	8 А I	420	30	12.6	5.0
10	430 / 240 340 330	8 А I	1340	56	75.0	29.6

Выборка стали на одну колонну (кг)

Марка колонны	Арматурная сталь по ГОСТ 5781-61											Сталь прокатная марки ВК Ст.3 КП ГОСТ 380-60*					Всего
	Класса А-III							Класса А-I									
	N по сортаменту						Итого	ф мм			Итого	Профиль				Итого	
	12	18	22	25	28			6	8	10		-δ=14	-δ=18				
КД XII-5	14.4	72.3	40.5	146.6	856.0		1129.8	12.1	94.1	58.1	164.3	13.4	4.1			17.5	1312

Примечания

1. Опалубку колонн см. лист 36.
2. В выборке стали на колонну не учтен расход стали на закладные элементы.
3. Марка бетона колонны — „400"

Таблица деток и марок СШ

Марка армат изделия	К-во шт.	N листа
С4	2	71
С6	2	
СШ-5	24	
СШ-7	4	

Госстрой СССР
Проектный институт N 1 г. Ленинград

Нач. отдела | Раша | Исполнит | Вишневская
Гл. констр. пр. | Цыбаров | Перова
Рук. группы | Лой
Инженер | Королев | Проверил | Котелина

ТК	Сборные железобетонные двухветвевые колонны	КЭ-01-52 Выпуск XII
1970	Колонна КД XII-5	Лист 43

10592 50

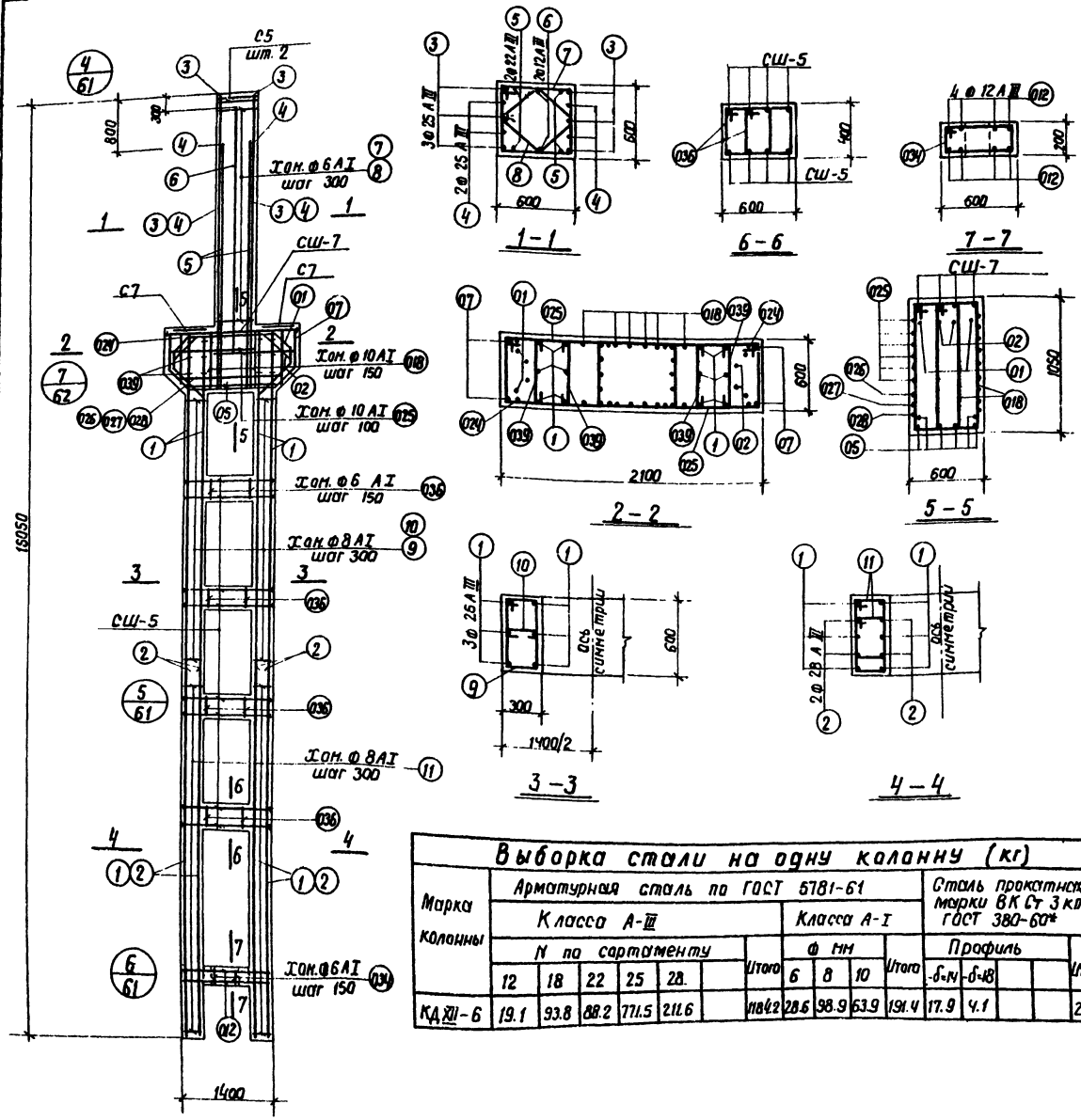

Спецификация арматуры

50

NN поз.	Эскиз	ф или N по сортаменту	l мм	n шт.	l n м	Вес кг
01	Эскизы см. на листе 72	25 А III	3670	2	7.3	28.2
02		25 А III	3290	2	6.6	25.4
05		22 А III	2260	6	13.6	40.5
07		18 А III	1000	4	4.0	8.0
012		12 А III	1700	8	13.6	12.0
018		10 А I	3140	12	37.7	23.3
024		10 А I	2740	2	5.4	3.4
025		10 А I	3840	12	46.1	28.5
026		10 А I	5140	1	5.1	3.1
027		10 А I	4740	1	4.7	2.9
028		10 А I	4340	1	4.3	2.7
034		6 А I	1510	4	6.0	1.3
036		6 А I	1570	48	75.4	16.7
039		8 А I	720	12	8.5	3.4
1		25 А III	11170	12	134.0	515.9
2		28 А III	5470	8	43.8	211.6
3		25 А III	4720	6	28.3	109.0
4		25 А III	4000	4	16.0	61.6
5		22 А III	4000	4	16.0	47.7
6		12 А III	4000	2	8.0	7.1
7	615 510 615	6 А I	2310	12	27.7	6.2
8	630 240 510 330 270	6 А I	1670	12	20.0	4.4
9	240 510 330 270	8 А I	1740	32	55.7	22.0
10	240	8 А I	420	32	13.4	5.3
11	240 420 330	8 А I	1500	76	114.0	45.0

Выборка стали на одну колонну (кг)

Марка колонны	Арматурная сталь по ГОСТ 5781-61											Сталь прокатная марки ВКСт 3кп ГОСТ 380-60*					Всего
	Класса А-III							Класса А-I									
	N по сортаменту						Итого	ф мм			Итого	Профиль				Итого	
	12	18	22	25	28			6	8	10		-δ=N	-δ=8				
КД XII-6	19.1	93.8	88.2	771.5	211.6		1184.2	28.6	98.9	63.9	191.4	17.9	4.1			22.0	1398

Примечания

1. Опалубку колонн см. лист 36
2. В выборке стали на колонну не учтен расход стали на закладные элементы
3. Марка бетона колонны - „400"

Таблицы сеток и марок СШ

Марка армат. изделия	К-во шт	N листа
С5	2	71
С7	2	
СШ-5	32	
СШ-7	4	

Госстрой СССР, Проектный институт г. Ленинград

Нач. отдела — Ушаков; Гл. конструктор проекта — Адо; Рук. группы — Королев; Инженер — Котелина; Исполнил — Котелина; Проверил — Котелина

ТК 1970 — Сборные железобетонные двухветвевые колонны — КЭ-01-52 Выпуск XII

Колонна КД XII-6 — Лист 44

10592 51

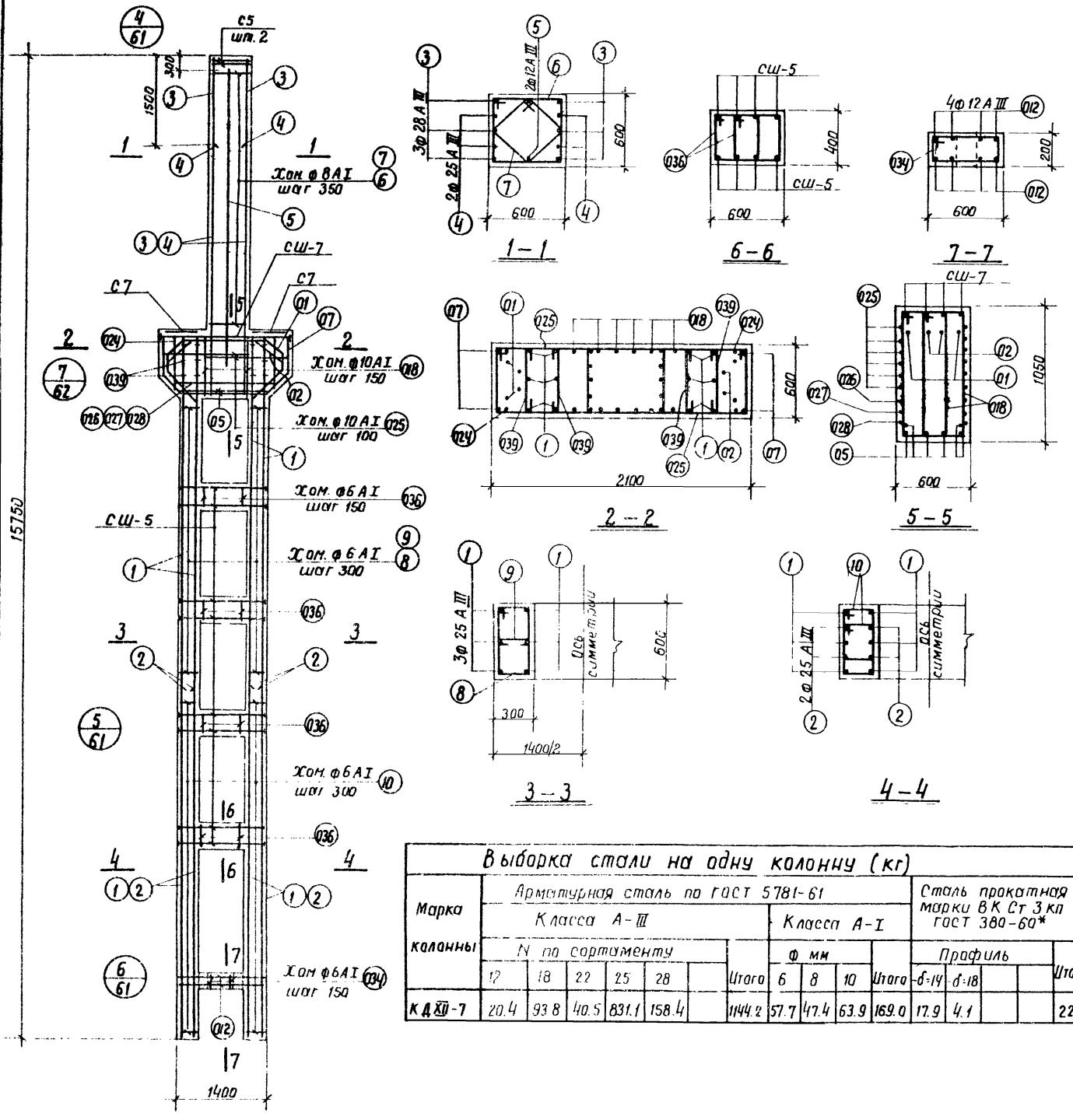

Спецификация арматуры

51

N поз.	Эскиз	ф или N по сортаменту	ℓ мм	n шт.	ℓn м	Вес кг
01	Эскизы см на листе 72	25АIII	3670	2	7.3	28.2
02		25АIII	3290	2	6.6	25.4
05		22АIII	2260	6	13.6	40.5
07		18АIII	1000	4	4.0	8.0
012		12АIII	1700	8	13.6	12.0
018		10АI	3140	12	37.7	23.3
024		10АI	2740	2	5.4	3.4
025		10АI	3840	12	46.1	28.5
026		10АI	5140	1	5.1	3.1
027		10АI	4740	1	4.7	2.9
028		10АI	4340	1	4.3	2.7
034		6АI	1510	4	6.0	1.3
036		6АI	1570	48	75.4	16.7
039		8АI	710	12	8.5	3.4
1		25АIII	11170	12	134.0	515.9
2		25АIII	5470	8	43.8	168.6
3		28АIII	5470	6	32.8	158.4
4		25АIII	4000	4	16.0	61.6
5		12АIII	4720	2	9.4	8.4
6	540 540 630 630	8АI	2340	13	30.4	12.0
7	380 470 270	8АI	1700	13	22.1	8.8
8	240 540 315 615 270	6АI	1710	32	54.6	12.9
9	240	6АI	390	32	12.4	2.8
10	240 420 315 495	6АI	1470	76	111.5	24.8

Выборка стали на одну колонну (кг)

Марка колонны	Арматурная сталь по ГОСТ 5781-61 Класса А-III N по сортаменту 12	18	22	25	28	Итого	Класса А-I Ф мм 6	8	10	Итого	Сталь прокатная марки ВК Ст 3кп ГОСТ 380-60* Профиль б-14	б-18	Итого	Всего
КДXII-7	20.4	93.8	40.5	831.1	158.4	1144.2	57.7	47.4	63.9	169.0	17.9	4.1	22.0	1335

Примечания

1. Опалубку колонн см лист 36
2. В выборке стали на колонну не учтен расход стали на закладные элементы.
3. Марка бетона колонны - „400"

Таблица сеток и марок СШ

Марка армат. изделия	К-во шт	N чертежа
С5	2	71
С7	2	
СШ-5	32	
СШ-7	4	

Госстрой СССР
Проектный институт г. Ленинград

Нач. отдела — Волинчевский
Гл. констр. пр. — Перова
Рук. группы — Ашурков
Инженер — Королев
Исполнит. — Раша Сибаров Аои
Проверил — Жанна Котенкина

ТК	Сборные железобетонные двухветвевые колонны	КЭ-01-52 Выпуск XII
1970	Колонна КД XII-7	Лист 45

10592 52

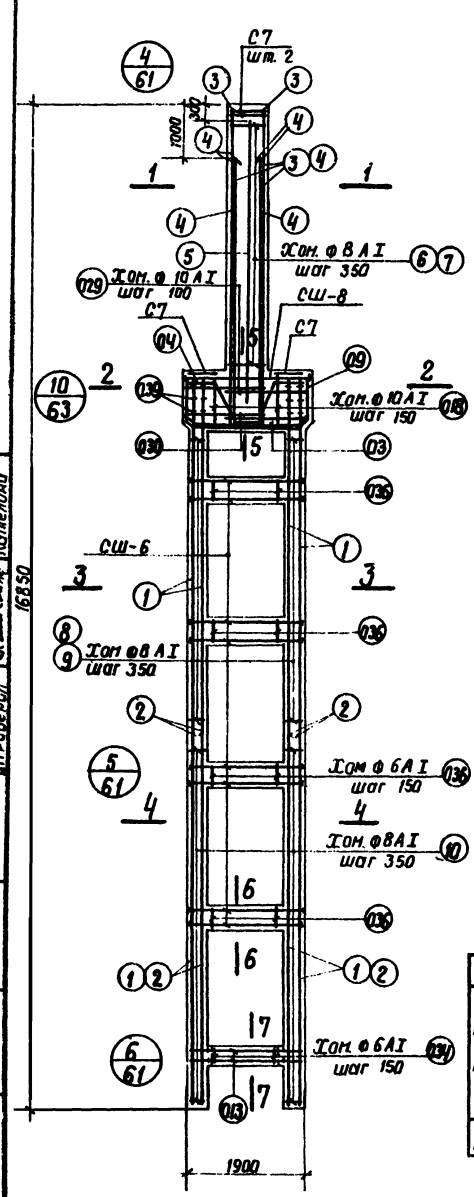

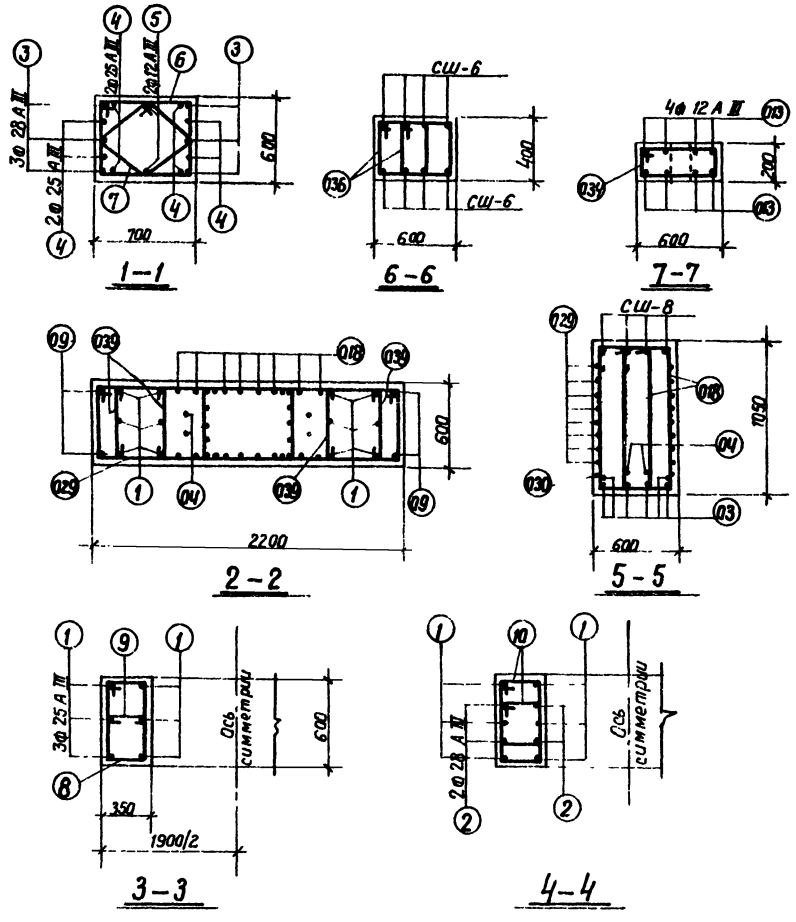

Спецификация арматуры

52

NN поз	Эскиз	ф или N по сортаменту	l мм	n шт.	ln м	Вес кг
03	Эскизы см. на листе 72	25 А III	2320	6	13,9	53,4
04		25 А III	3070	2	6.1	23,6
09		18 А III	1200	4	4.8	9.6
013		12 А III	2100	8	16.8	15.2
018		10 А I	3140	16	50,4	31.1
029		10 А I	4040	16	64.6	39.9
030		10 А I	3940	2	7.9	4.9
034		6 А I	1510	7	10.6	2.4
036		6 А I	1570	64	100,5	22.3
039		8 А I	720	12	8,5	3.4
1		25 А III	12370	12	148.4	571.3
2		28 А III	6070	8	48.6	234.7
3		28 А III	5370	6	32.2	155.5
4		25 А III	4420	8	35.4	136.3
5		12 А III	4420	2	8.8	7.8
6	540 730 640 630	8 А I	2540	12	30.0	11.9
7	630 290 540 380	8 А I	1860	12	22.3	8.8
8	290	8 А I	1840	16	29.5	11.4
9	290	8 А I	470	16	7.5	2.9
10	290 510 420 380	8 А I	1600	72	115.0	45.4

Выборка стали на одну колонну (кг)

Марка колонны	Арматурная сталь по ГОСТ 5781-61											Сталь прокатная марки ВК Ст. 3 кп ГОСТ 380-60*					Всего
	Класса А-III							Класса А-I				Профиль					
	N по сортаменту						Итого	ф мм			Итого					Итого	
	12	18	22	25	28			6	8	10		δ=14	δ=16				
КД XII-8	23.0	26.7	175.4	784.6	390.2		1399.9	24.7	109.4	75.9	210.0	2.2	20.2			22.4	1632

Примечания

1. Опалубку колонн см лист 37.
2. В выборке стали на колонну не учтен расход стали на закладные элементы.
3. Марка бетона колонны — „400".

Таблица сеток и марок СШ

Марка армат. изделия	К-во шт.	N листа
С7	4	71
СШ-6	32	
СШ-8	4	

Госстрой СССР	Нач. отдела	Раша	Исполнит.
Проектный институт N 1	Гл. констр. пр.	Цыбаров	Вишневская
г. Ленинград	Рук. группы	Лой	Перова
	Инженер	Королев	Проверил
			Котелина

ТК	Сборные железобетонные двухветвевые колонны	КЭ-01-52 Выпуск XII	
1970	Колонна КД XII-8	Лист	46

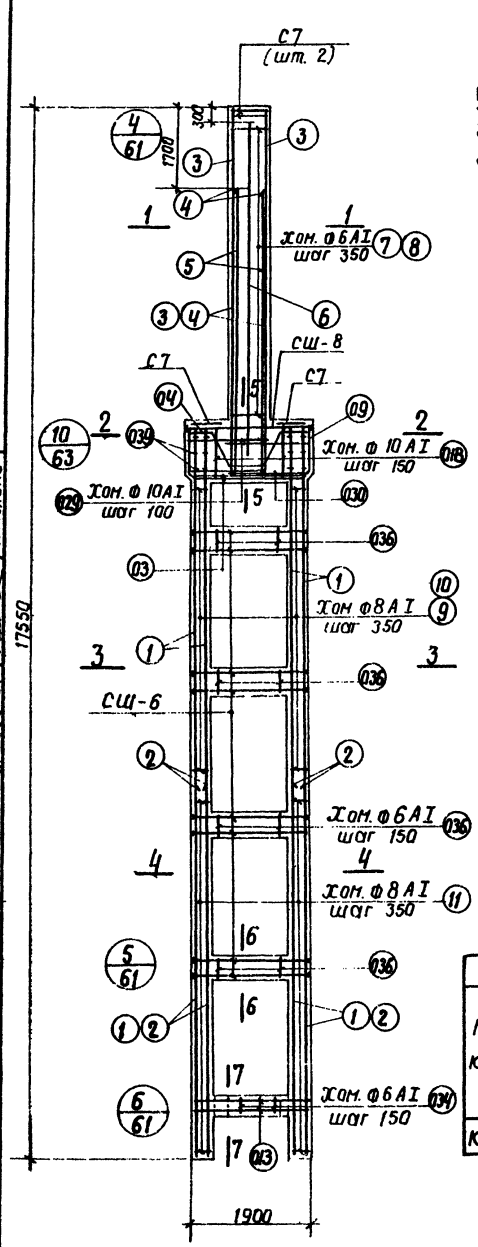

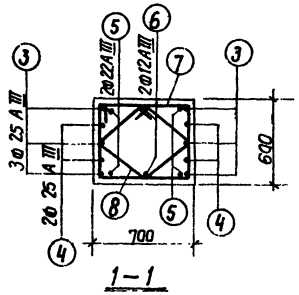

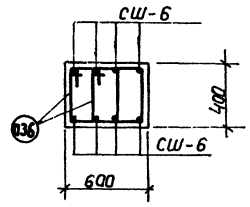

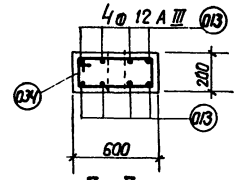

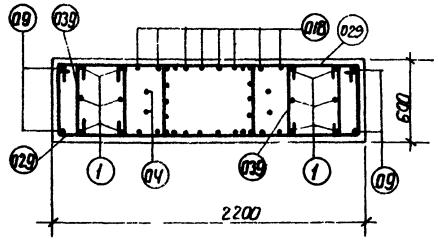

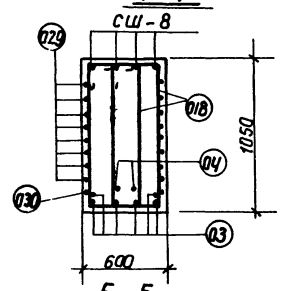

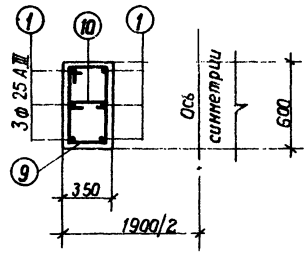

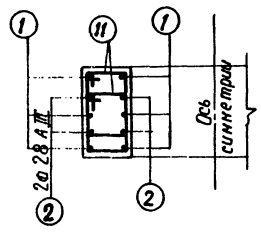

Спецификация арматуры

N поз.	Эскиз	ф или N по сорта-менту	ℓ мм	n шт.	ℓn м	Вес кг
03	Эскизы см. на листе 72	25 А III	2320	6	13.9	53.4
04		25 А III	3070	2	6.1	23.6
09		18 А III	1200	4	4.8	9.6
013		12 А III	2100	8	16.8	15.2
018		10 А I	3140	16	50.4	31.1
029		10 А I	4040	16	64.6	39.9
030		10 А I	3940	2	7.9	4.9
034		6 А I	1510	7	10.6	2.4
036		6 А I	1570	64	100.5	22.3
039		8 А I	710	12	8.5	3.4
1		25 А III	12370	12	148.4	571.3
2		28 А III	6070	8	48.6	234.7
3		25 А III	6070	6	36.4	140.1
4		25 А III	4420	4	17.7	68.1
5		22 А III	4420	4	17.7	52.7
6		12 А III	5170	2	10.3	9.2
7	540 715 610 615	6 А I	2510	15	37.8	8.4
8	100 35 100 270	6 А I	1830	15	27.5	6.1
9	290 630 640 380 320	8 А I	1840	16	29.5	11.4
10	290	8 А I	470	16	7.5	2.9
11	310 290 420 380	8 А I	1600	72	115.0	45.5

Выборка стали на одну колонну (кг)

Марка колонны	Арматурная сталь по ГОСТ 5781-61												Сталь прокатная марки ВК Ст 3 кп ГОСТ 380-60*				Всего
	Класса А-III							Класса А-I									
	N по сортаменту						Итого	ф мм				Итого	Профиль			Итого	
	12	18	22	25	28			6	8	10			б-14	б-16			
КД XII-9	24.4	26.7	228.1	856.5	234.7		1370.4	39.2	93.2	75.9		208.3	2.2	20.2		22.4	1601

Примечания

1. Опалубку колонн см. лист 37.
2. В выборке стали на колонну не учтен расход стали на закладные элементы.
3. Марка бетона колонны - „400"

Таблица сеток и марок СШ			
Марка армат. изделия	К-во шт.	N листа	
С7	4	71	
Сш-6	32		
Сш-8	4		

Госстрой СССР Проектный институт г. Ленинград	Нач. отд.		Котелина
	Гл. констр. пр.	Бушмелева	
	Рук. группы	Ильина	
	Инженер	Кононов	
	Испол. инт.	Раша	Жарова
		Цыбаров	
		Лоц	
		Кононов	
	Гл. инженер		Гравериц

ТК 1970	Сборные железобетонные двухветвевые колонны	КЭ-01-52 выпуск XII
	Колонна КД XII-9	Лист 47

Спецификация арматуры

NN поз	Эскиз	ф или N по сортаменту	ℓ мм	n шт.	ℓn м	Вес кг
03	Эскизы см на листе 72	25 А III	2320	6	13,9	53,4
04		25 А III	3070	2	6,1	23,6
09		18 А III	1200	4	4,8	9,6
013		12 А III	2100	8	16,8	15,2
018		10 А I	3140	16	50,4	31,1
029		10 А I	4040	16	64,6	39,9
030		10 А I	3940	2	7,9	4,9
034		6 А I	1510	7	10,6	2,4
036		6 А I	1570	80	125,6	27,9
039		8 А I	710	12	8,5	3,4
1		25 А III	14110	12	170,0	654,5
2		28 А III	14170	8	113,4	547,7
3		28 А III	5370	6	32,2	155,5
4		25 А III	4420	8	35,4	136,3
5		12 А III	4420	2	8,8	7,8
6	540 730 630	8 А I	2540	12	30,0	11,9
7	290 500 410 390	8 А I	1860	12	22,3	8,6
8		8 А I	1600	152	237,1	93,7

Выборка стали на одну колонну (кг)

Марка колонны	Арматурная сталь по ГОСТ 5781-61							Сталь прокатная марки ВК Ст. 3кп ГОСТ 380-60*					Всего
	Класса А-III							Класса А-I					
	N по сортаменту							ф мм					
	12	18	22	25	28		Итого	6	8	10	Итого	Профиль	Итого
												-6=14 -6=16	
КД XII-10	23,0	26,7	219,2	868,8	703,2		1830,9	30,3	143,2	75,9	249,4	2,2 25,2	27,4	2108

Примечания

1. Опалубку колонн см лист 37
2. В выборке стали на колонну не учтен расход стали на закладные элементы.
3. Марка бетона колонны – „400".

Таблица сеток и марок СШ

Марка армат. изделия	К-во шт	N листа
С7	4	71
СШ-6	40	
СШ-8	4	

ТК	Сборные железобетонные двухветвевые колонны	КЭ-01-52 выпуск XII
1970	Колонна КД XII-10	Лист 48

Госстрой СССР ПРОЕКТНЫЙ ИНСТИТУТ г. Ленинград

Нач. отдела Ашот — Вишневская
Гл. констр. пр. Ашот — Перова
Рук. группы Ашот — Кателина
Инженер Гарик — Кателина
Исполнит. Ашот — Вишневская
Проверил Ашот — Кателина

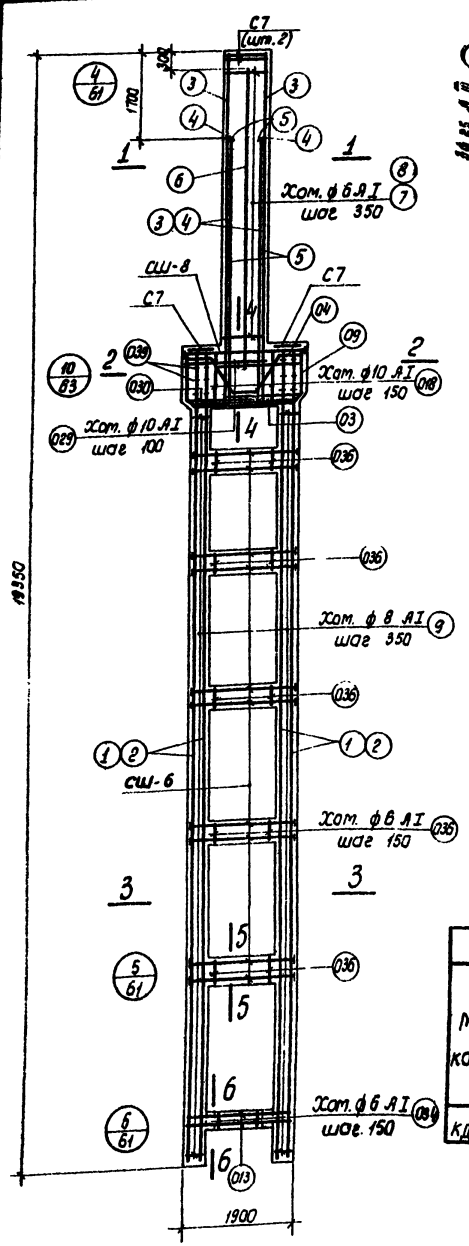

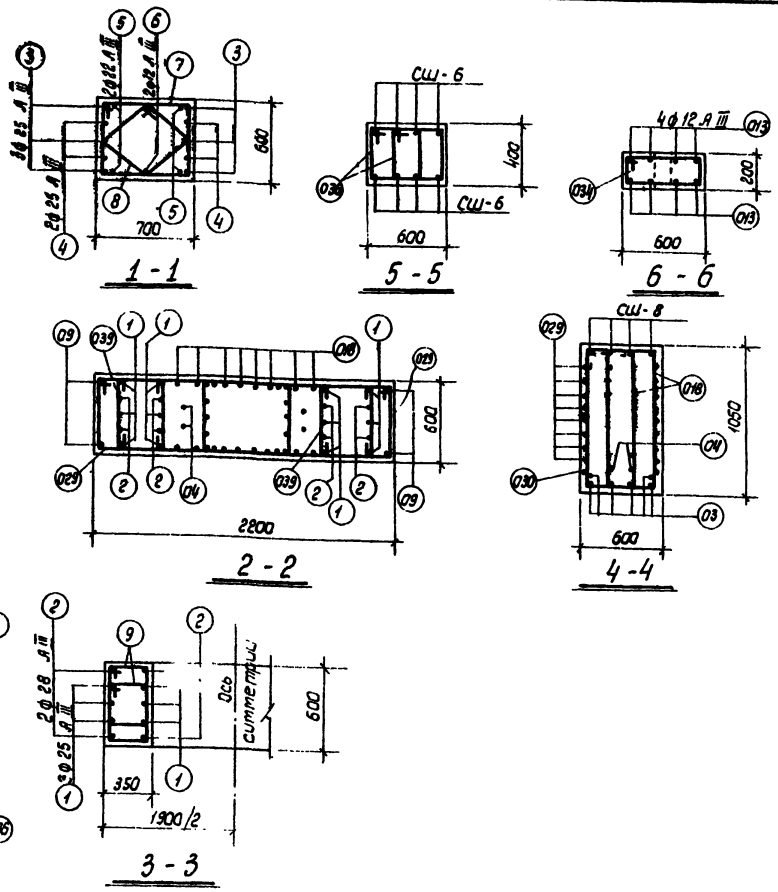

Спецификация арматуры

55

N поз.	Эскиз	ф или N по сортаменту	l мм	n шт.	ln м	Вес кг
03	Эскизы см. на листе 72	25 А III	2320	6	13,9	53,4
04		25 А III	3070	2	6,1	23,6
09		18 А III	1200	4	4,8	9,6
013		12 А III	2100	8	16,8	15,2
018		10 А I	3140	16	50,4	31,1
029		10 А I	4040	16	64,6	39,9
030		10 А I	3940	2	7,9	4,9
034		6 А I	1510	7	10,6	2,4
036		6 А I	1570	80	125,6	27,9
039		8 А I	710	12	8,5	3,4
1	—	25 А III	14170	12	170,0	654,5
2		28 А III	14170	8	113,4	547,7
3		25 А III	6070	6	36,4	140,1
4		25 А III	4420	4	17,7	68,1
5		22 А III	4420	4	17,7	52,7
6		12 А III	6170	2	10,3	9,2
7	540 640 615 (715)	6 А I	2510	15	37,6	8,3
8	495 420 320	6 А I	1830	15	27,5	6,1
9	290 420 380 (510)	8 А I	1600	152	243,2	96,1

Примечания

1. Опалубку колонн см. лист 37.
2. В выборке стали на колонну не учтен расход стали на закладные элементы.
3. Марка бетона колонны - „400".

Выборка стали на одну колонну (кг)

Марка колонны	Арматурная сталь по ГОСТ 5781-61																Сталь прокатная марки ВК Ст. 3 кп ГОСТ 380-60*					Всего
	Класса А-III							Класса А-I														
	N по сортаменту							ф мм									Профиль					
	12	18	22	25	28		Итого	6	8	10	Итого						δ=14	δ=16			Итого	
КД XII-11	24,4	26,7	271,9	939,7	547,7		1810,4	44,5	125,1	75,9	245,5						2,2	25,2			27,4	2083

Таблица сеток и марок СШ

Марка армат. изделия	К-во шт	N листа
С7	4	71
СШ-6	40	
СШ-8	4	

ТК	Сборные железобетонные двухветвевые колонны	КЭ-01-52 Выпуск XII	
1970	Колонна КД XII-11.	Лист	49

10592 56

Госстрой СССР
Проектный институт
г. Ленинград

Нач. отдела		Раша	Исполнит.		Вишневская
Гл. констр. пр.		Цибаров			Перова
Рук. группы		Лой			
Инженер		Королев	Проверил		Кателина

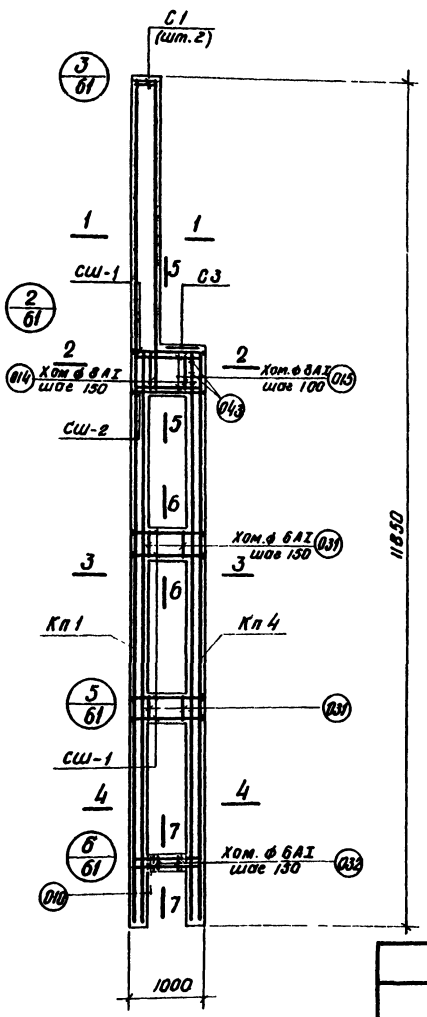

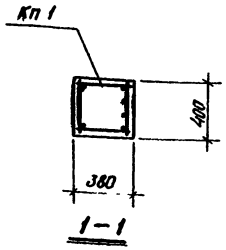

1–1

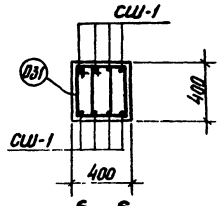

6–6

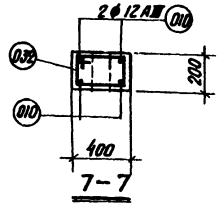

7–7

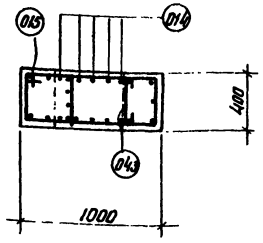

2–2

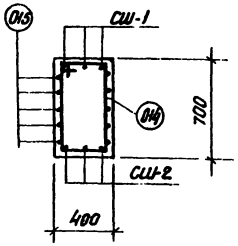

5–5

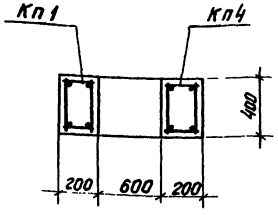

3–3

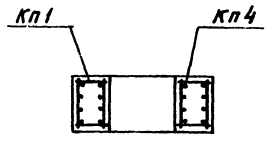

4–4

Спецификация арматурных изделий на одну колонну

56

Марка колонны	Марка армат. изделий	К-во шт	№ листа
КДXIIк-1	КП1	1	68
	КП4	1	69
	СШ-1	19	71
	СШ-2	3	
	С1	2	
	С3	1	
	Поз.010	4	72
	Поз.014	5	
	Поз.015	5	
	Поз.031	20	
	Поз.032	3	
	Поз.043	3	

Выборка стали на одну колонну (кг)

Марка колонны	Арматурная сталь по ГОСТ 5781-61 Класс А-III №№ по сортаменту 12	16	22	25	Итого	Класс А-I ⌀ мм 6	8	Итого	Сталь прокатная марки ВКСт.3кп ГОСТ 380-60* Профиль -δ-12	-δ-16	Итого	Всего
КДXIIк-1	5.2	40.9	129.6	274.5	450.4	32.4	12.9	45.3	9.1	1.9	11.0	507

Примечания

1. Опалубочный чертеж колонны помещен на листе 35.
2. Рабочие чертежи каркасов со спецификациями и спецификации на отдельные стержни помещены на листах 64 ÷ 72.
3. При установке пространственных каркасов в опалубку колонны маркированные краской концы стержней должны быть обращены к низу колонны.
4. В таблице расхода стали на колонну не учтен расход стали на закладные элементы.
5. Марка бетона колонны — „300".

Гл. инж. проекта	Ашрапов		
Нач. отд.	Рашо	Исполнил	Ашрапов
Гл. констр. пр.	Цыбров		Перебуй
Рук. гр.	Лой		
Инженер	Кононов	Проверил	Зайцев
			Котелкина

Госстрой СССР
Проектный институт № 1
г. Ленинград

ТК	Сборные железобетонные двухветвевые колонны	КЭ-01-52 Выпуск XII
1970	Колонна КДXIIк-1	Лист 50

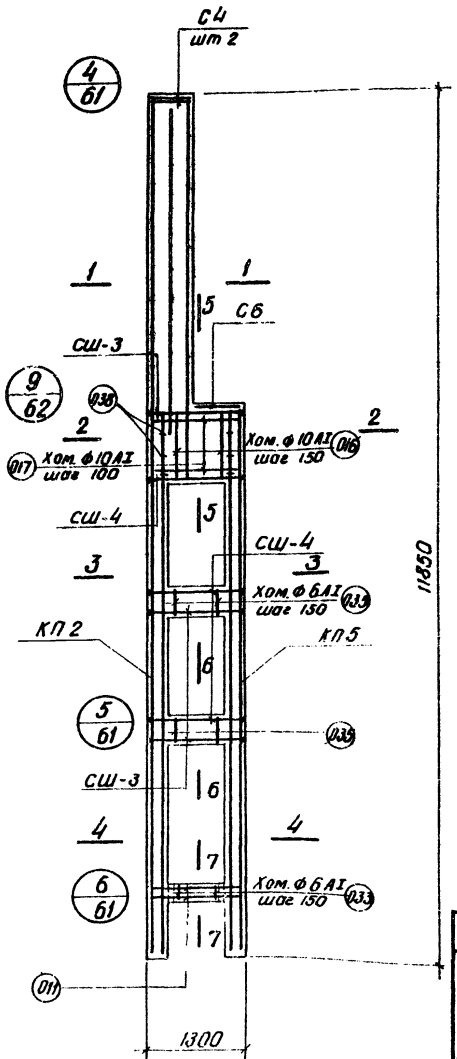

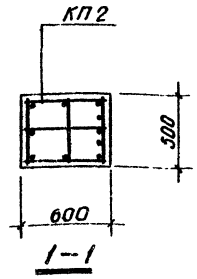

1—1

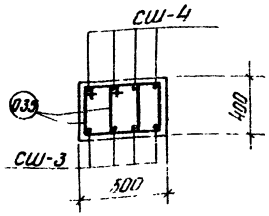

Б—Б

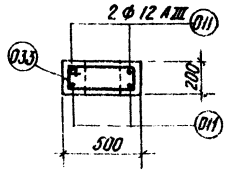

7—7

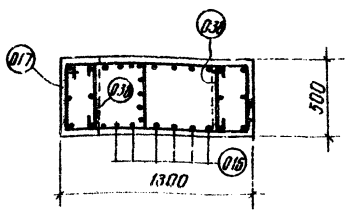

2—2

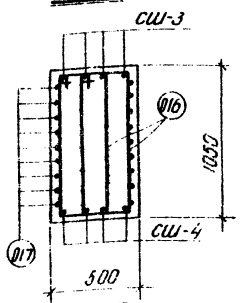

5—5

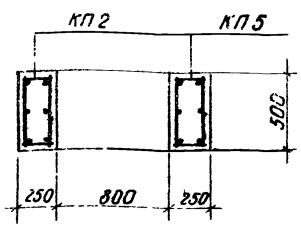

3—3

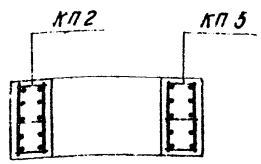

4—4

Спецификация арматурных изделий на одну колонну — 57

Марка колонны	Марка арматурного изделия	К-во штук	№ листа
КДXIIк-2	КП 2	1	68
	КП 5	1	69
	СШ-3	12	71
	СШ-4	12	
	С4	2	
	С6	1	
	Поз 011	4	72
	„ 016	12	
	„ 017	9	
	„ 033	4	
	„ 035	24	
	„ 038	6	

Примечания

1. Опалубочный чертеж колонны помещен на листе 35.
2. Рабочие чертежи каркасов со спецификациями и спецификации на отдельные стержни помещены на листах 64 — 72.
3. При установке пространственных каркасов в опалубку колонны маркированные краской концы стержней должны быть обращены к низу колонны.
4. В таблице расхода стали на колонну не учтен расход стали на закладные элементы.
5. Марка бетона колонны — „400".

Выборка стали на одну колонну (кг)

Марка колонны	Арматурная сталь по ГОСТ 5781-61												Сталь прокатная марки ВКСт.3кп ГОСТ 380-60*			Всего
	Класс А-III						Класс А-I						Профиль		Итого	
	№ по сортаменту					Итого	ф мм					Итого	-δ=12	δ=16		
	12	16	22	25	28		6	8	10							
КДXIIк-2	13.8	23.5	114.4	398.1	154.4	704.2	20.5	50.6	38.9			110.0	5.8	7.6	13.4	828

Согласовано: Проектный институт Госстроя СССР, г. Ленинград. Нач. отд. Рощ, Гл. конструктор Шмаров, Рук. гр. Королев, Инженер. Проверил Котелино, Выполнил Тарасов.

ТК	Сборные железобетонные двухветвевые колонны	КЭ-01-52 Выпуск XII
1970	Колонна КДXIIк-2	Лист 51

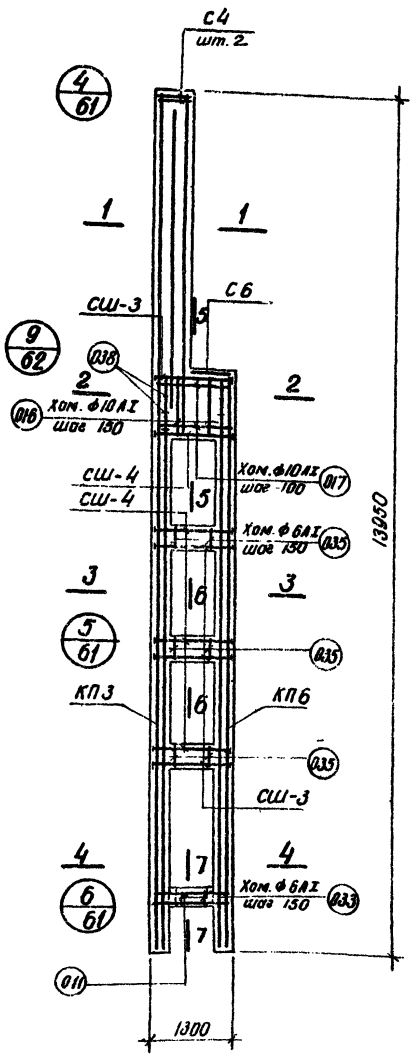

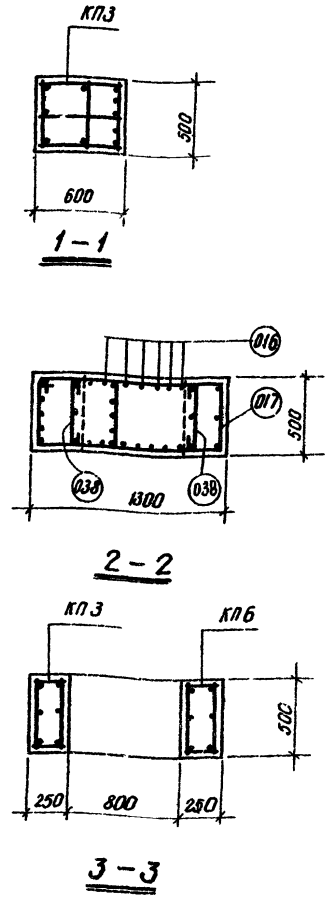

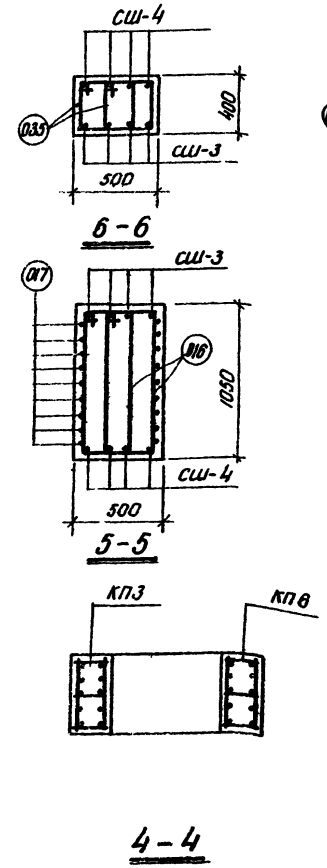

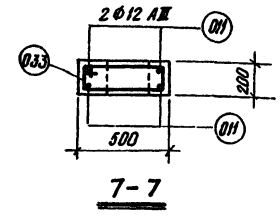

Спецификация арматурных изделий на одну колонну			58
Марка колонны	Марка арматурн. изделия	К-во шт.	N= листа
КД XII к-3	КП3	1	68
	КП6	1	69
	СШ-3	16	71
	СШ-4	16	
	С4	2	
	С6	1	
	Поз 011	4	72
	" 016	12	
	" 017	9	
	" 033	4	
	" 035	36	
	" 038	6	

Примечания

1. Опалубочный чертеж колонны помещен на листе 35.
2. Рабочие чертежи каркасов со спецификациями и спецификации на отдельные стержни помещены на листах 64 ÷ 72.
3. При установке пространственных каркасов в опалубку колонн маркированные краской концы стержней должны быть обращены к низу колонны.
4. В таблицу расхода стали на колонну не включен расход стали на закладные элементы.
5. Марка бетона колонны – „400."

Выборка стали на одну колонну (кг)

Марка колонны	Арматурная сталь по ГОСТ 5781-61													Сталь прокатная марки ВКСт.3 кп ГОСТ 380-60*				Всего
	Класс А-III								Класс А-I									
	№ по сортаменту							Итого	ф мм				Итого	Профиль			Итого	
	12	18	22	25	28				6	8	10			δ=12	δ=14			
КД XII к-3	14.4	31.4	131.9	168.0	608.0			953.7	20.5	71.0	38.9		130.4	7.7	10.1		17.8	1101

Госстрой СССР Проектный институт №1 г. Ленинград	Нач. отд. Гл. констр. пр.	Раша	Исполнит. Вишневская
	Руков. гр.	Цидаров	Перова
	Инженер	Лай	
		Королев	Проверил Котелина

ТК	Сборные железобетонные двухветвевые колонны	КЭ-01-52 Выпуск XII
1970	Колонна КД XII к-3	Лист 52

10592 59

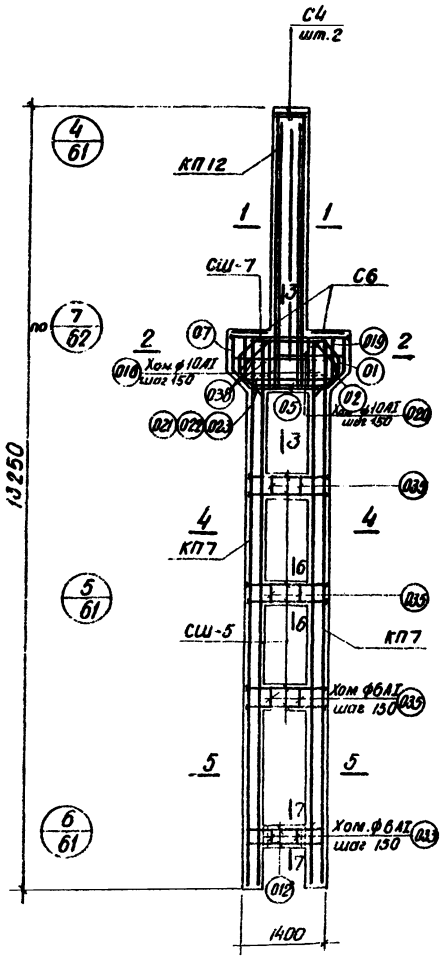

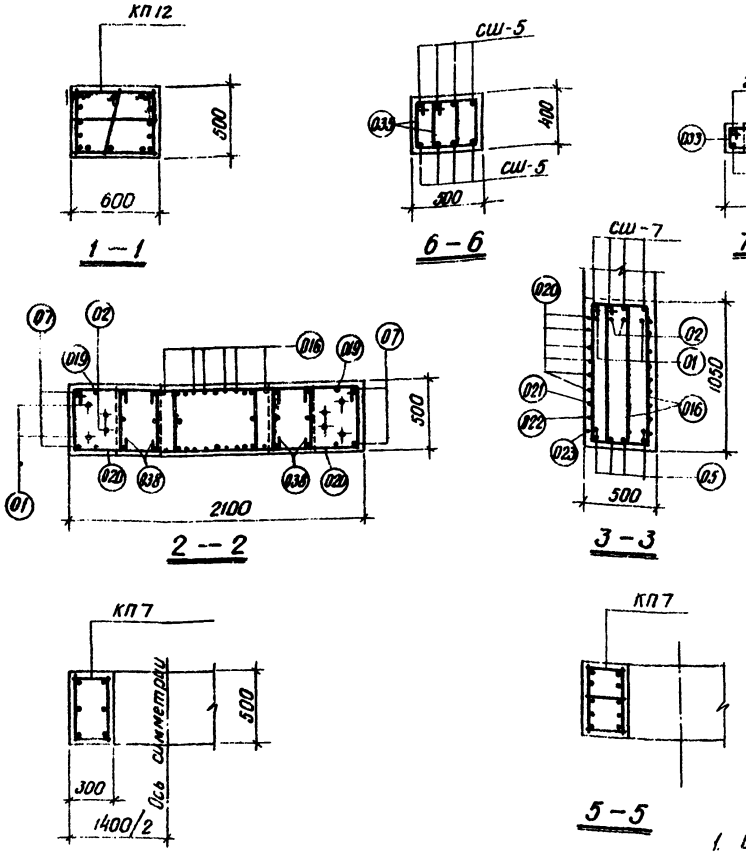

Спецификация арматурных изделий на одну колонну

59

Марка колонны	Марка арматурн. изделия	Кол-во штук	N листа
КДXII к-4	КП7	2	69
	КП12	1	70
	СШ-7	4	71
	СШ-5	24	
	С4	2	
	С6	2	
	Поз.01	2	72
	Поз.02	2	
	Поз.05	6	
	Поз.07	4	
	Поз.012	4	
	Поз.016	12	
	Поз.019	2	
	Поз.020	12	
	Поз.021	1	
	Поз.022	1	
	Поз.023	1	
	Поз.033	4	
	Поз.035	36	
	Поз.038	12	

Примечания

1. Опалубочный чертеж колонны помещен на листе 36.
2. Рабочие чертежи каркасов со спецификациями и спецификации на отдельные стержни помещены на листах 64 ÷ 72.
3. При установке пространственных каркасов в опалубку колонны маркированные краской концы стержней должны быть обращены к низу колонны
4. В таблицу расхода стали на колонну не включен расход стали на закладные элементы.
5. Марка бетона колонны — „400".

Выборка стали на одну колонну (кг)

Марка колонны	Арматурная сталь по ГОСТ 5781-61												Сталь прокатная марки ВК Ст3 КП ГОСТ 380-60*			Всего
	Класс А-III							Класс А-I					Профиль			
	№ по сортаменту						Итого	ф мм				Итого			Итого	
	12	18	22	25	28			6	8	10			-δ=14	-δ=18		
КДXIIк-4	13.2	72.3	92.6	256.0	697.2		1131.3	12.5	77.1	57.8		154.4	13.4	4.1	17.5	1303

ТК	Сборные железобетонные двухветвевые колонны	КЭ-01-52 Выпуск XII	
1970	Колонна КДXIIк-4	Лист	53

Госстрой СССР
Проектный институт
г. Ленинград

Нач. отдела		Раша	Исполнит.		Лапина
Гл. констр. пр.		Цыбаров			
Рук. группы		Лой			
Ст. инжен.		Королев	Проверил		Котелина
Инженер					

10592 БЗ

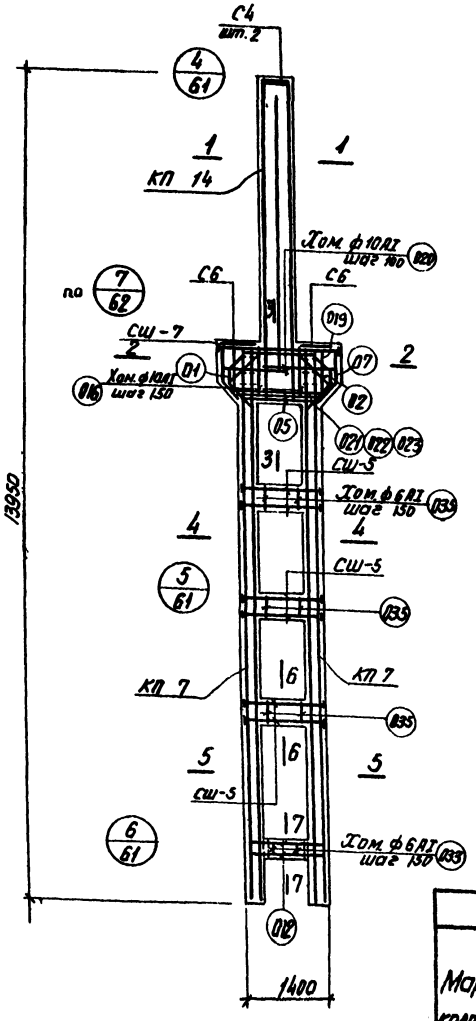

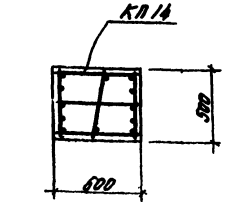

1–1

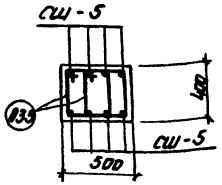

6–6

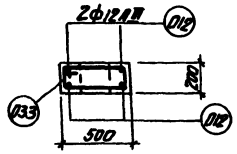

7–7

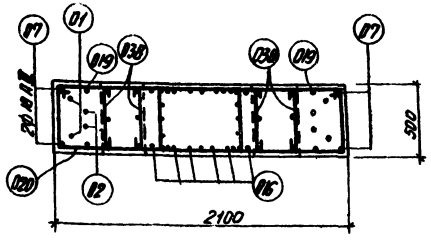

2–2

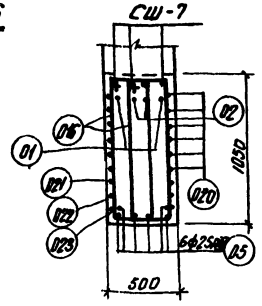

3–3

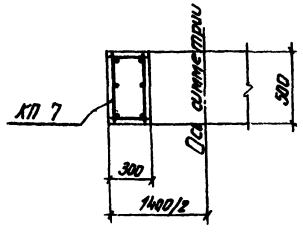

4–4

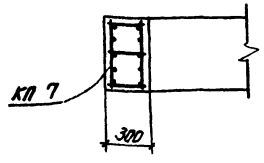

5–5

Спецификация арматурных изделий на одну колонну

60

Марка колонны	Марка арматурных изделий	К-во шт	N листа
КД XIIк-5	КП 14	1	70
	КП 7	2	69
	СШ-7	4	71
	СШ-5	24	
	С4	2	
	С6	2	
	Поз 01	2	72
	" 02	2	
	" 05	6	
	" 07	4	
	" 012	4	
	" 016	12	
	" 019	2	
	" 020	12	
	" 021	1	
	" 022	1	
	" 023	1	
	" 033	4	
	" 035	36	
	" 038	12	

Примечания

1. Ополубочный чертеж колонны помещен на листе 36
2. Рабочие чертежи каркасов со спецификациями и спецификации на отдельные стержни помещены на листах 64-72.
3. При установке пространственных каркасов в опалубку колонн маркированные краской концы стержней должны быть обращены к низу колонн.
4. В таблицу расхода стали на колонну не включен расход стали на закладные элементы.
5. Марка бетона колонны – „400".

Выборка стали на одну колонну (кг)

Марка колонны	Арматурная сталь по ГОСТ 5781-61								Сталь прокатная марки ВКСт3кп ГОСТ 380-60*			Всего
	Класс A-III						Итого	Класс A-I					Профиль		Итого	
	N по сортаменту							ф мм			Итого		-Б-14	-Б-18		
	12	18	22	25	28			6	8	10						
КД XIIк-5	15,2	22,3	14,2	146,6	855,6		1129,9	14,0	82,9	57,8	160,6		13,4	4,1	17,5	1308

ТК	Сборные железобетонные двухветвевые колонны	КЭ-01-52	Выпуск XII
1970	Колонна КД XIIк-5	Лист	54

Госстрой СССР
Проектный институт
г. Ленинград

Нач. отд.		Рощин	
Гл. констр. пр.		Гаврилов	
Рук. группы			
Ст. инженер		Кондрашов	
Инженер		Кателина	
Исполнил		Лапина	
Проверил		Найда	

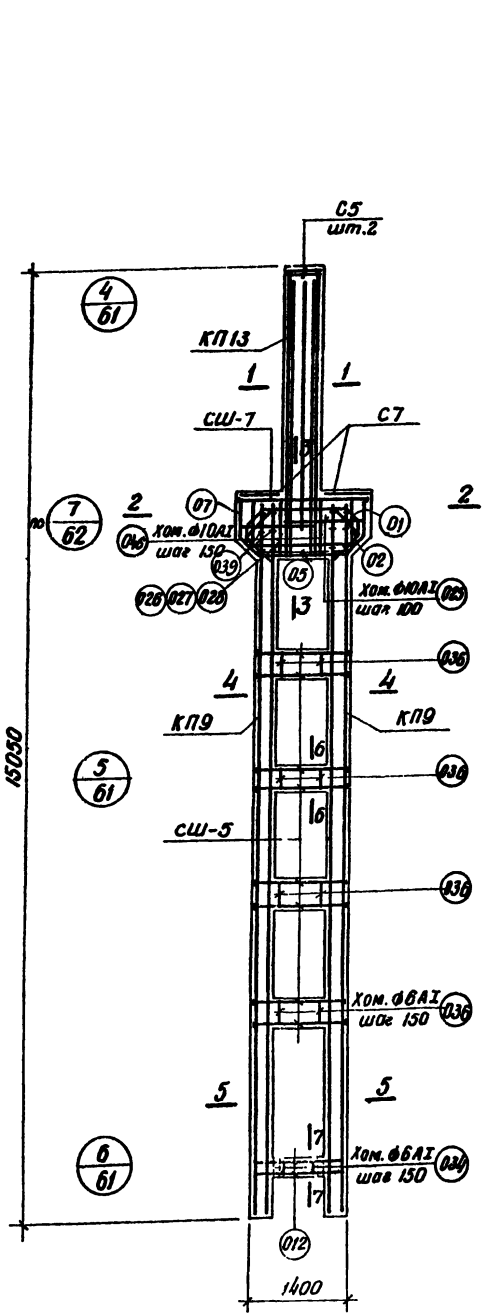

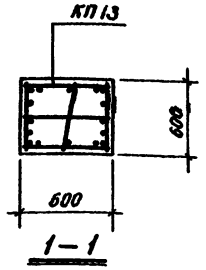

1—1

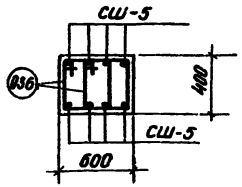

Б—Б

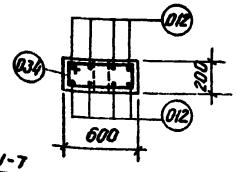

7—7

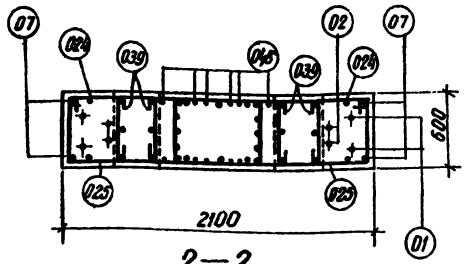

2—2

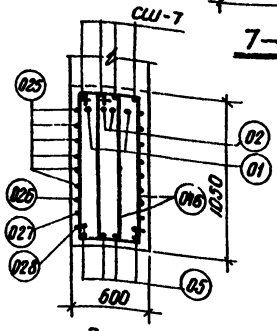

3—3

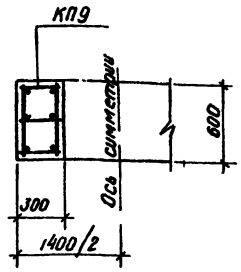

4—4

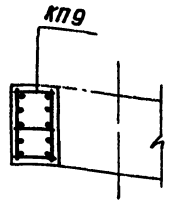

5—5

Спецификация арматурных изделий на одну колонну

61

Марка колонны	Марка арматурных изделий	Кол-во штук	№ листа
КДХШК-6	КП 13	1	70
	КП 9	2	69
	СШ-5	32	71
	СШ-7	4	
	С5	2	
	С7	2	
	Поз. 01	2	72
	Поз. 02	2	
	Поз. 05	6	
	Поз. 07	4	
	Поз. 012	8	
	Поз. 046	12	
	Поз. 024	2	
	Поз. 025	12	
	Поз. 026	1	
	Поз. 027	1	
	Поз. 028	1	
	Поз. 034	4	
	Поз. 036	48	
	Поз. 039	12	

Выборка стали на одну колонну (кг)

Марка колонны	Арматурная сталь по ГОСТ 5781-61										Сталь прокатная марки ВКСт3кп ГОСТ 380-60*			Всего
	Класс А-III						Класс А-I				Профиль			
	№ по сортаменту					Итого	∅ мм			Итого	-5=14	-5=18	Итого	
	12	18	22	25	28		6	8	10					
КДХШК-6	19.2	93.8	92.6	772.0	210.4	1188.0	38.9	58.6	62.7	160.2	17.9	4.1	22.0	1370

Примечания

1. Опалубочный чертеж колонны помещен на листе 36.
2. Рабочие чертежи каркасов со спецификациями и спецификации на отдельные стержни помещены на листах 64 ÷ 72.
3. При установке пространственных каркасов в опалубку колонны маркированные краской концы стержней должны быть обращены к низу колонны.
4. В таблицу расхода стали на колонну не включен расход стали на закладные элементы.
5. Марка бетона колонны -„400."

ТК	Сборные железобетонные двухветвевые колонны	К9-01-52 Выпуск XIII
1970	Колонна КДХШК-6	Лист 55

Госстрой СССР, Проектный институт № 1, г. Ленинград
Нач. отдела Ротина, Гл. констр. пр. Шиборов, Рук. группы Лой, Ст. инженер, Инженер Коваль
Исполнил Жилина, Проверил Жилина

10592 62

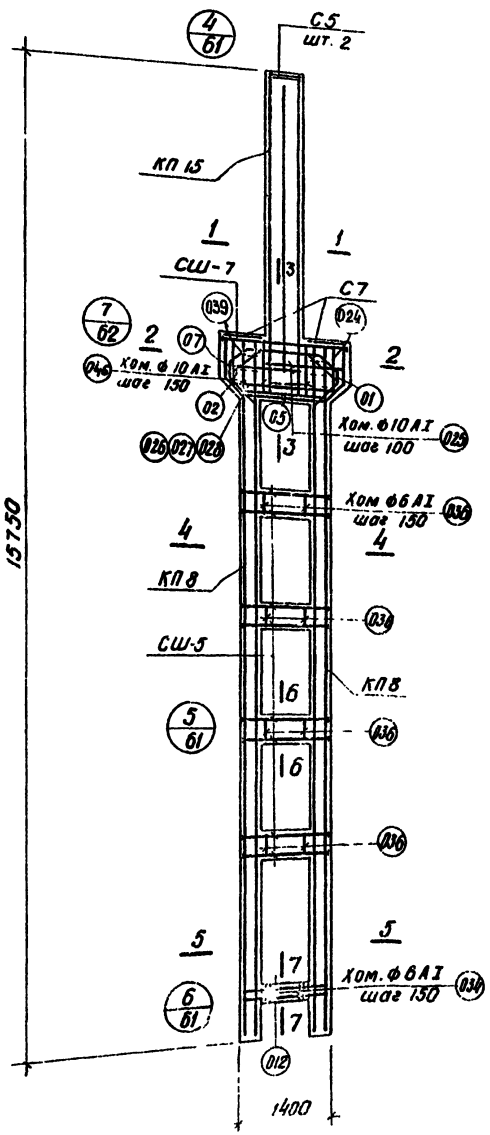

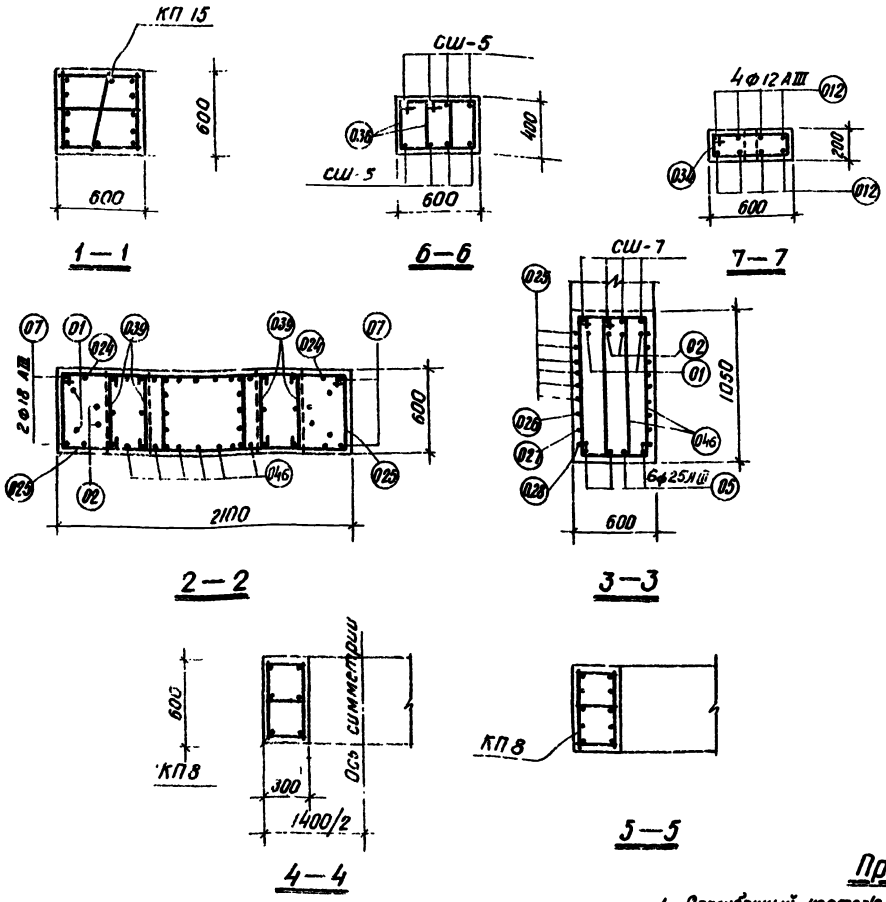

Спецификация арматурных изделий на одну колонну — 62

Марка колонны	Марка арматурного изделия	Кол-во штук	№ листа
КДIIIк-7	КП15	1	70
	КП8	2	69
	СШ-1	4	71
	СШ-5	32	
	С5	2	
	С7	2	
	Поз. 01	2	72
	" 02	2	
	" 05	6	
	" 07	4	
	" 012	8	
	" 046	12	
	" 024	2	
	" 025	12	
	" 026	1	
	" 027	1	
	" 028	1	
	" 034	4	
	" 036	48	
	" 039	12	

Выборка стали на одну колонну (кг)

Марка колонны	Арматурная сталь по ГОСТ 5781-61											Сталь прокатная марки ВКСт3кп ГОСТ 380-60*			Всего
	Класс А-III							Класс А-I				Профиль			
	№ по сортаменту					Итого		ф мм			Итого	∟ 64	∟ 6.18	Итого	
	12	18	22	25	28			6	8	10					
КДIIIк-7	20.4	93.8	40.2	830.6	158.4		1143.4	51.5	42.5	62.7	154.7	17.9	4.1	22.0	1320

Примечания

1. Опалубочный чертеж колонны помещен на листе 36.
2. Рабочие чертежи каркасов со спецификациями и спецификации на отдельные стержни помещены на листах 64 ÷ 72.
3. При установке пространственных каркасов в опалубку колонны маркировочные краской концы стержней должны быть обращены к низу колонны.
4. В таблицу расхода стали на колонну не включен расход стали на закладные элементы.
5. Марка бетона колонны — „400".

ТК 1970	Сборные железобетонные двухветвевые колонны	КЭ-01-52 Выпуск III
	Колонна КДIIIк-7	Лист 56

Госстрой СССР
Гл. отделение Госстроя СССР по Ленинграду
Проектный институт № 1
г. Ленинград
Гл. инженер — Коробль
Рук. группы — Ст. инженер — Лов
Гл. конструктор — Цыбров
Разработал — Рощина
Начальник — Котелино
Проверил — Жилье
Исполнил — Лопина

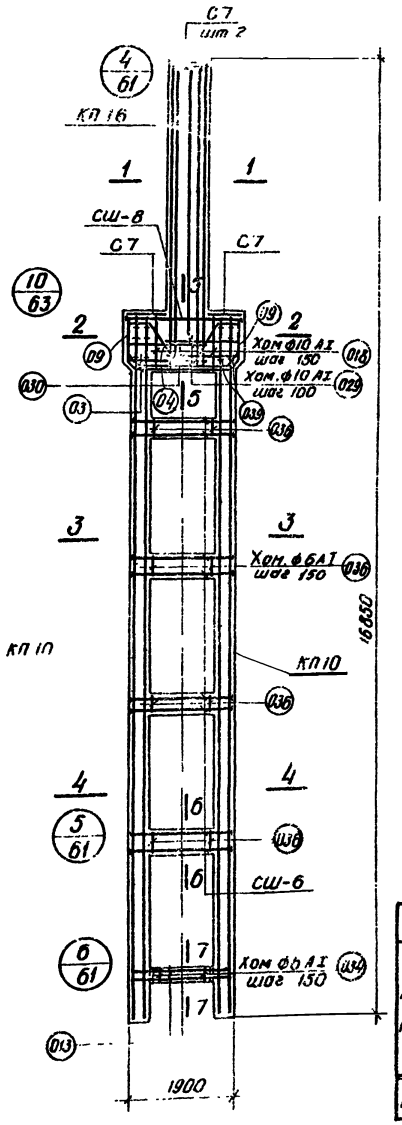

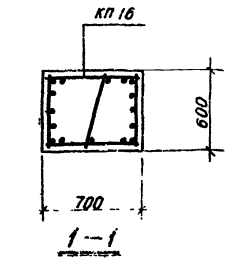

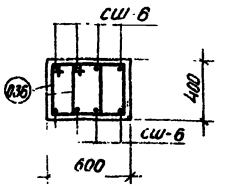

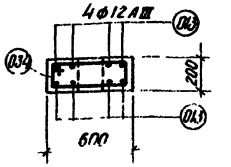

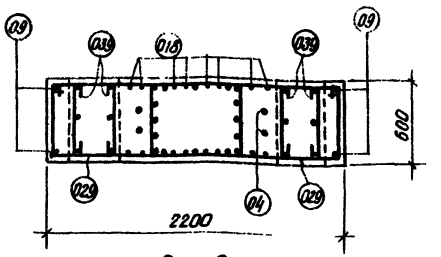

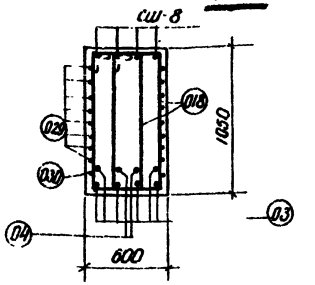

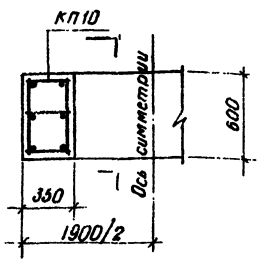

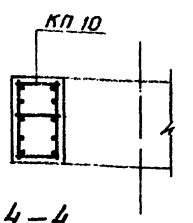

Спецификация арматурных изделий на одну колонну

63

Марка колонны	Марка арматурных изделий	Кол-во штук	№ листа
КДХШк-8	КП 10	2	69
	КП 16	1	70
	СШ-6	32	71
	СШ-8	4	
	С7	4	
	Поз 03	6	72
	" 04	2	
	" 09	4	
	" 013	8	
	" 018	16	
	" 029	16	
	" 030	2	
	" 034	7	
	" 036	64	
	" 039	12	

Примечания

1. Опалубочный чертеж колонны помещен на листе 37.
2. Рабочие чертежи каркасов со спецификациями и спецификации на отдельные стержни помещены на листах 64 ÷ 72.
3. При установке пространственных каркасов в опалубку колонны маркированные краской концы стержней должны быть обращены к низу колонны.
4. В таблицу расхода стали на колонну не включен расход стали на закладные элементы.
5. Марка бетона колонны – „400".

Выборка стали на одну колонну (кг)

Марка колонны	Арматурная сталь по ГОСТ 5781-61											Сталь прокатная марки ВКСт.3 кп ГОСТ 380-80*			Всего
	Класс А-III						Итого	Класс А-I			Итого	Профиль		Итого	
	№ по сортаменту							ф мм				-Б-14	-Б-16		
	12	18	22	25	28			6	8	10					
КДХШк-8	23.6	26.7	135.4	396.4	389.2		1410.3	42.3	63.4	75.6	181.3	2.2	20.2	22.4	1614

ТК	Сборные железобетонные двухветвевые колонны	КЭ-01-52	Выпуск III
1970	Колонна КДХШк-8	Лист	37

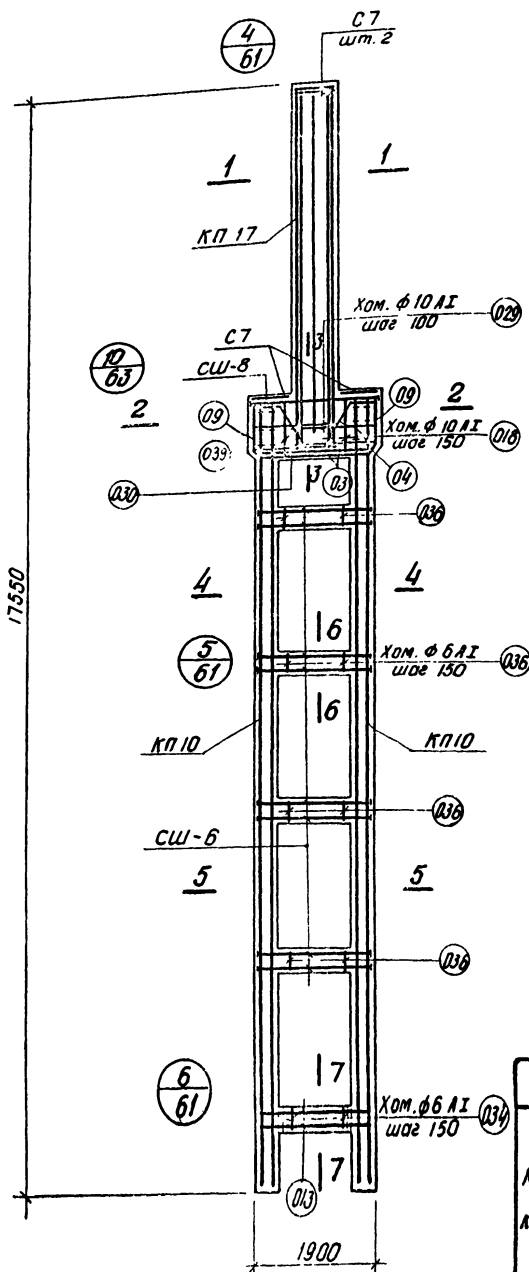

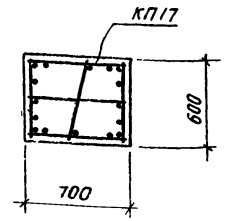

1–1

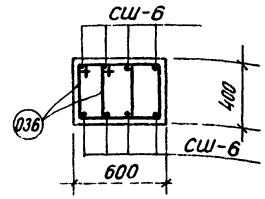

6–6

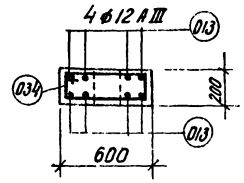

7–7

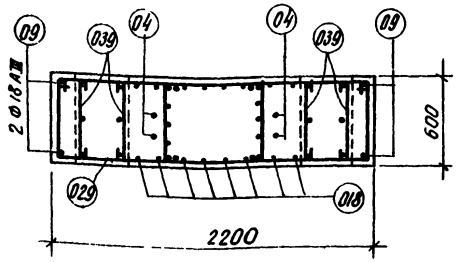

2–2

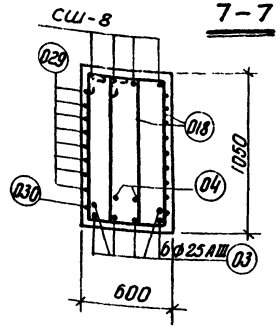

3–3

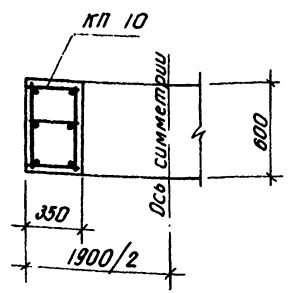

4–4

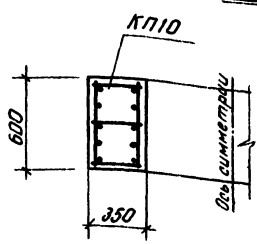

5–5

Спецификация арматурных изделий на одну колонну

64

Марка колонны	Марка арматурн. изделия	К-во шт.	№ листа
КДXIIк-9	КП10	2	69
	КП17	1	70
	СШ-6	32	71
	СШ-8	4	
	С7	4	
	Поз 03	6	72
	" 04	2	
	" 09	4	
	" 013	8	
	" 018	16	
	" 029	16	
	" 030	2	
	" 034	7	
	" 036	64	
	" 039	12	

Примечания

1. Опалубочный чертеж колонны помещен на листе 37.
2. Рабочие чертежи каркасов со спецификациями и спецификации на отдельные стержни помещены на листах 64 ÷ 72.
3. При установке пространственных каркасов в опалубку колонны маркированные краской концы стержней должны быть обращены к низу колонны
4. В таблицу расхода стали на колонну не включен расход стали на закладные элементы.
5. Марка бетона колонны — „400".

Выборка стали на одну колонну (кг)

Марка колонны	Арматурная сталь по ГОСТ 5781-61												Сталь прокатная марки ВКСт.3кп ГОСТ 380-60*			Всего
	Класс А-III							Итого	Класс А-I			Итого	Профиль		Итого	
	N по сортаменту								ф мм				δ=14	δ=16		
	12	18	22	25	28				6	8	10					
КДXIIк-9	25.0	26.7	244.6	856.0	233.6			1385.9	71.0	55.4	75.6	202.0	2.2	20.2	22.4	1610

ТК	Сборные железобетонные двухветвевые колонны	КЭ-01-52 Выпуск XII	
1970	Колонна КДXIIк-9	Лист	58

Госстрой СССР Проектный институт №1 г. Ленинград

Нач. отд. Зашкевская
Рук. конс. гр. Гарбер
Рук. бюро Лобов
Инженер Королев
Исполнил Рашо Цыборов
Проверил Хаин Котелино

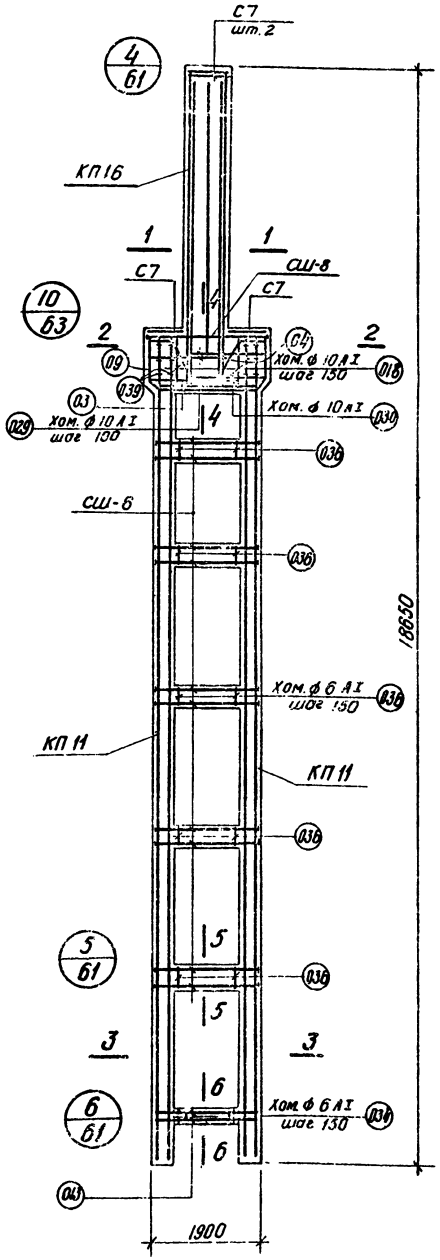

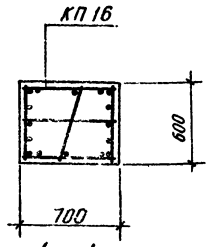

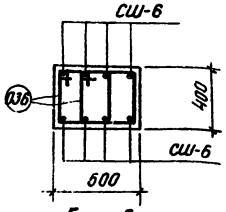

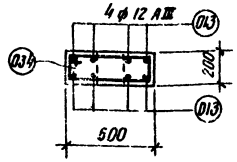

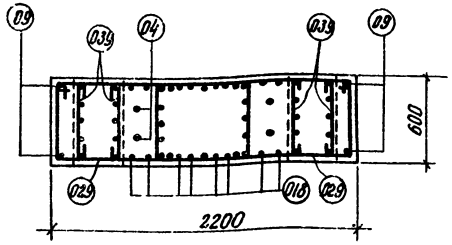

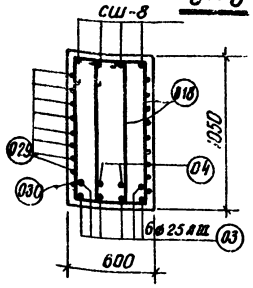

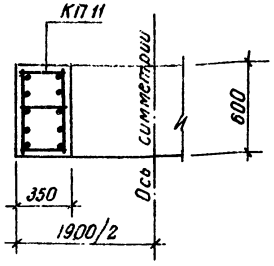

Спецификация арматурных изделий на одну колонну

65

Марка колонны	Марка арматурн. изделия	Кол-во штук	№ листа
КДXIIк-10	КП 11	2	69
	КП 16	1	70
	СШ-6	40	71
	СШ-8	4	
	С7	4	
	Поз. 03	6	72
	" 04	2	
	" 09	4	
	" 013	8	
	" 018	16	
	" 029	16	
	" 030	2	
	" 034	7	
	" 036	80	
	" 039	12	

Выборка стали на одну колонну (кг)

Марка колонны	Арматурная сталь по ГОСТ 5781-61											Сталь прокатная марки ВК ст. 3кп ГОСТ 380-60*			Всего
	Класс А-III							Класс А-I							
	№ по сортаменту						Итого	ф мм			Итого	Профиль		Итого	
	12	18	22	25	28			6	8	10		-δ=14	-δ=16		
КДXIIк-10	23.6	26.7	219.2	578.2	702.4		1850.1	57.5	94.8	75.6	227.9	2.2	25.2	27.4	2105

Примечания

1. Опалубочный чертеж колонны помещен на листе 37.
2. Рабочие чертежи каркасов со спецификациями и спецификации на отдельные стержни помещены на листах 64 ÷ 72.
3. При установке пространственных каркасов в опалубку колонны маркированные краской концы стержней должны быть обращены к низу колонны.
4. В таблицу расхода стали на колонну не включен расход стали на закладные элементы.
5. Марка бетона колонны – „400."

ТК	Сборные железобетонные двухветвевые колонны	КЭ-01-52 Выпуск XII	
1970	Колонна КДXIIк-10	Лист	59

Госстрой СССР Проектный институт № 1 г. Ленинград	Гл. инж. Нач. отд. Рук. гр. Инженер	Разр. Чибисов Пров. Ли Т. контр. Н. контр.	Испанит Гл. спец. Нач. сект. Гл. конструктор	Зональская Перова Котелино

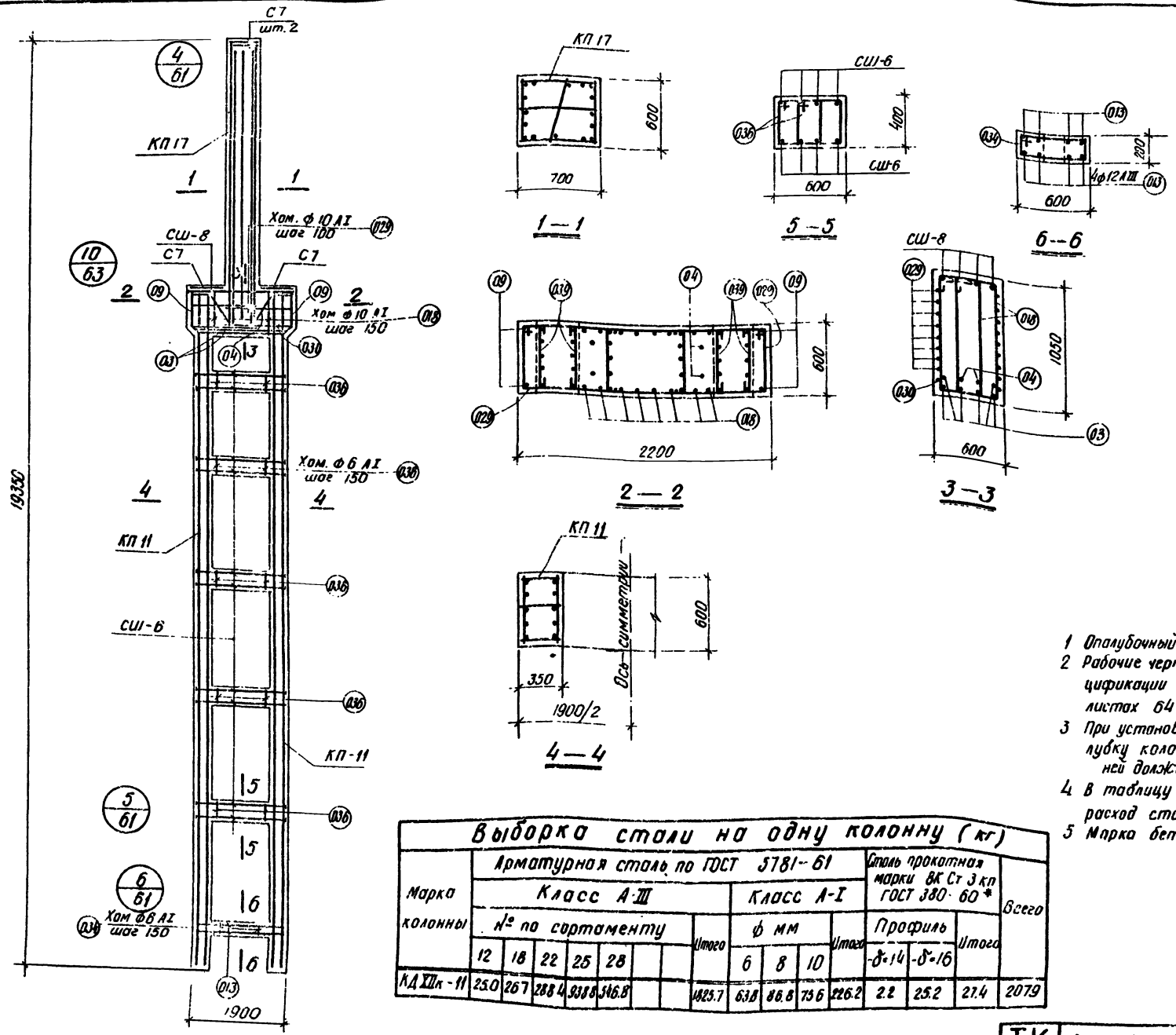

Спецификация арматурных изделий на одну колонну

66

Марка колонны	Марка арматурного изделия	Кол-во штук	№ листа
КДXIIк-11	КП11	2	69
	КП17	1	70
	СШ-6	40	71
	СШ-8	4	
	С7	4	
	Поз. 03	6	72
	" 04	2	
	" 09	4	
	" 013	8	
	" 018	16	
	" 029	16	
	" 030	2	
	" 034	7	
	" 036	80	
	" 039	12	

Примечания

1. Опалубочный чертеж колонны помещен на листе 37.
2. Рабочие чертежи каркасов со спецификациями и спецификации на отдельные стержни помещены на листах 64 — 72
3. При установке пространственных каркасов в опалубку колонны маркировочные краской концы стержней должны быть обращены к низу колонны.
4. В таблицу расхода стали на колонну не включен расход стали на закладные элементы.
5. Марка бетона колонны — „400".

Выборка стали на одну колонну (кг)

Марка колонны	Арматурная сталь по ГОСТ 5781-61												Сталь прокатная марки ВК Ст 3 кп ГОСТ 380-60*			Всего
	Класс A-III								Класс A-I							
	№ по сортаменту							Итого	ф мм			Итого	Профиль		Итого	
	12	18	22	25	28				6	8	10		-δ-14	-δ-16		
КДXIIк-11	25.0	26.7	288.4	938.8	546.8			1825.7	63.8	86.8	75.6	226.2	2.2	25.2	27.4	2079

ТК	Сборные железобетонные двухветвевые колонны		КЭ-01-52 Выпуск XII
1970	Колонна КДXIIк-11	Лист	60

Госстрой СССР
Центральный институт типового проектирования
Ленинград
Нач. отд. Рошаль
Гл. констр. проекта Гудобов
Рук. группы АСУ
Ст. инженер
Инженер Королев
Нач. сект. Ашкинази
Исполн. Ашкинази
Проверил Жданов
Н. контр. Волчевская
Гл. спец. Серебро
Котелино

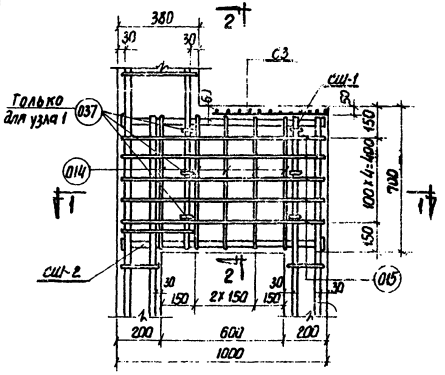

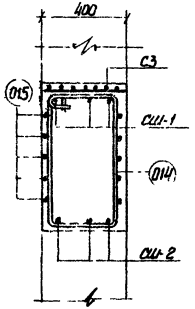

2—2

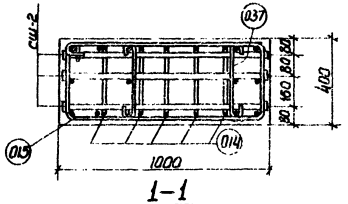

1—1

1 2

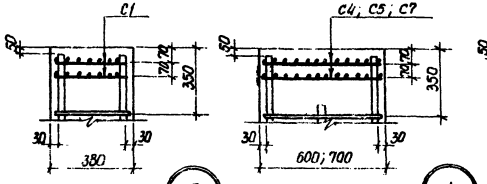

Для железобетонных стропильных и подстропильных конструкции

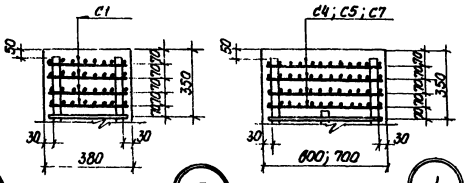

Для стальных стропильных и подстропильных конструкций

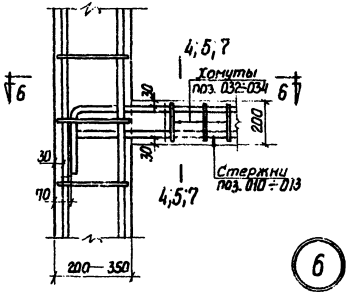

6

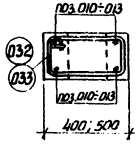

4—4

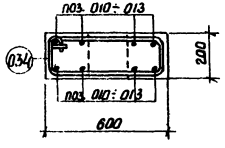

5—5

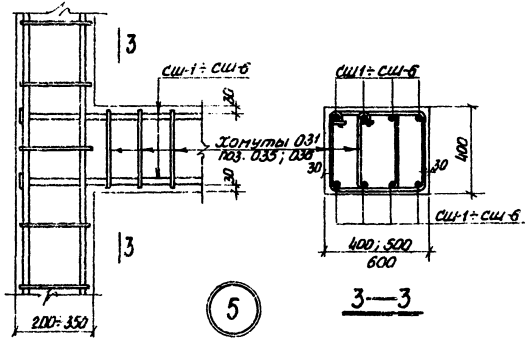

5

3—3

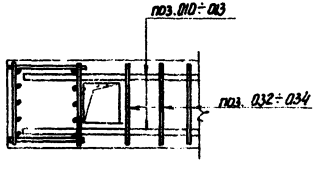

6—6

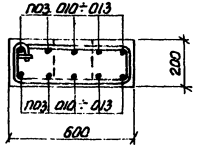

7—7

Госстрой СССР Проектный институт г. Ленинград	Нач. отд.		Рашидов			Лапина	
	Гл. конс. пр.		Лой		Денисов		
	Рук. группы		Котельников		Исаакиян		
	Инженер		Жалнина		Посперин		Котелина

ТК 1970	Сборные железобетонные двухветвевые колонны	КЭ-01-52 Выпуск XII	
	Детали армирования колонн. Узлы 1÷6	Лист	61

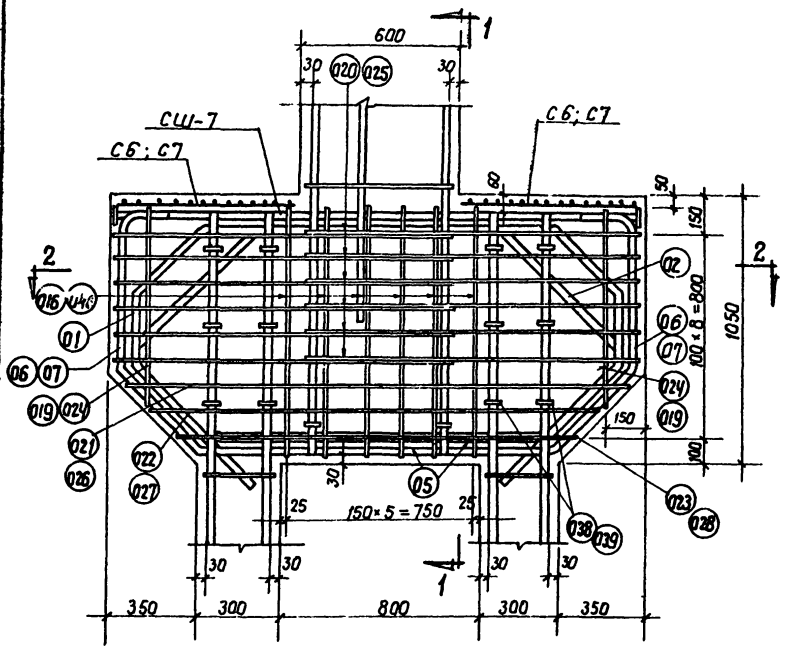

7

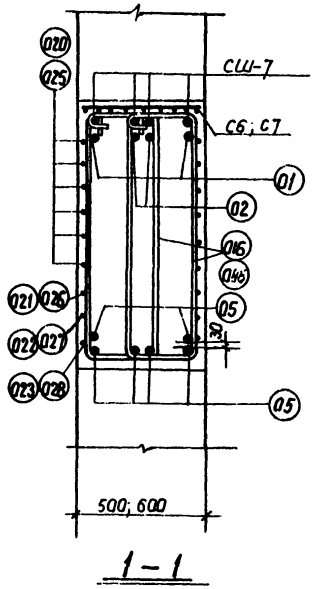

1 – 1

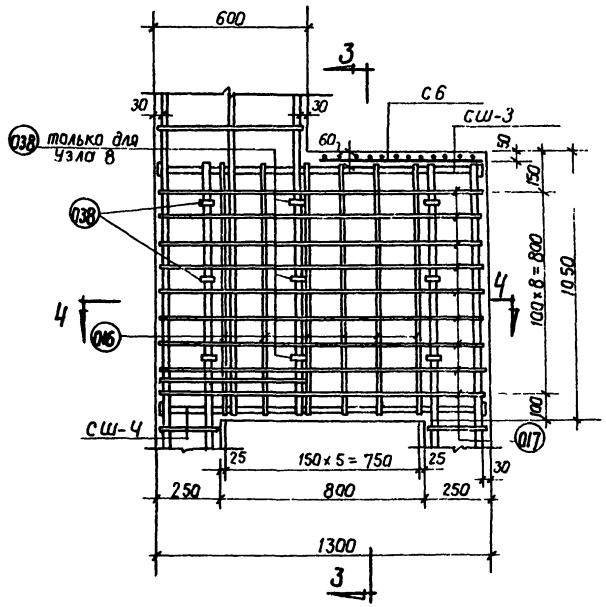

8 9

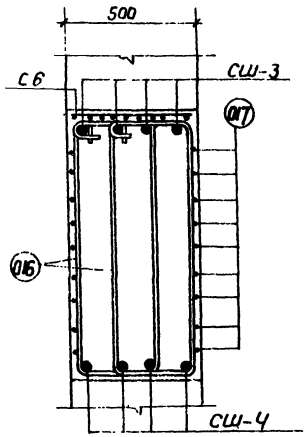

3 – 3

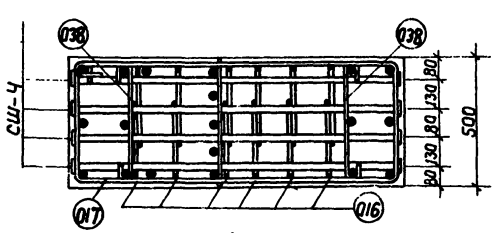

4 – 4

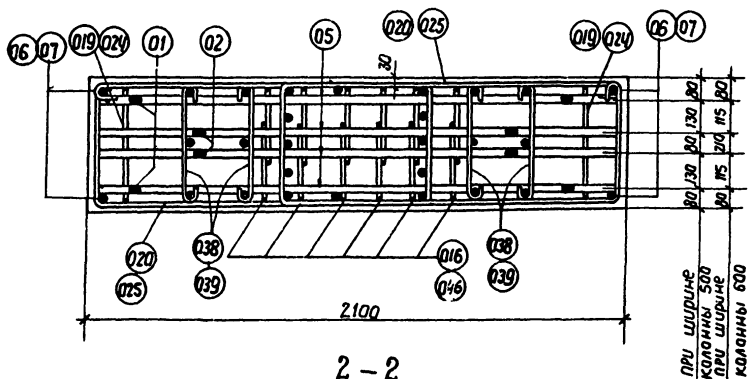

2 – 2

Примечание

Армирование колонн см. на листах 39÷60

ТК	Сборные железобетонные двухветвевые колонны	КЭ-01-52 Выпуск XII
1970	Детали армирования колонн Узлы 7÷9	Лист 62

Госстрой СССР
Проектный институт N1
г. Ленинград

Нач отдела		Раша	Исполнит
Гл. констр. пр		Цибаров	Перова
Рук. группы		Лой	
Инженер	Королев	Королев	Проверил
			Кателина

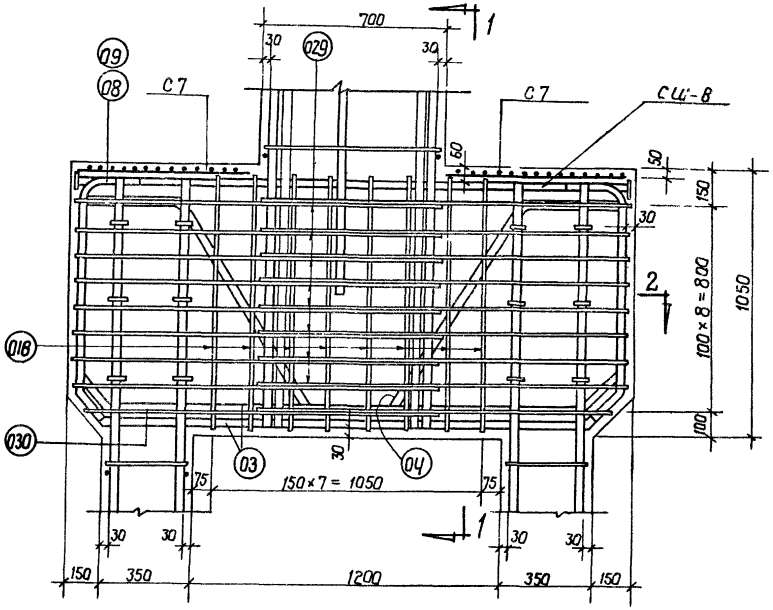

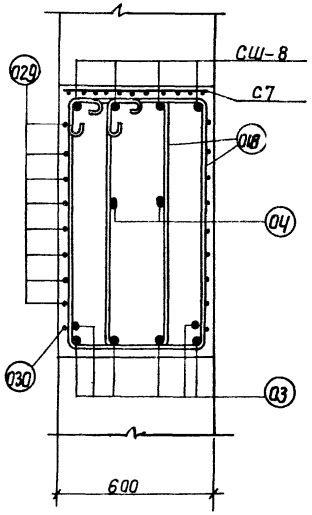

1 – 1

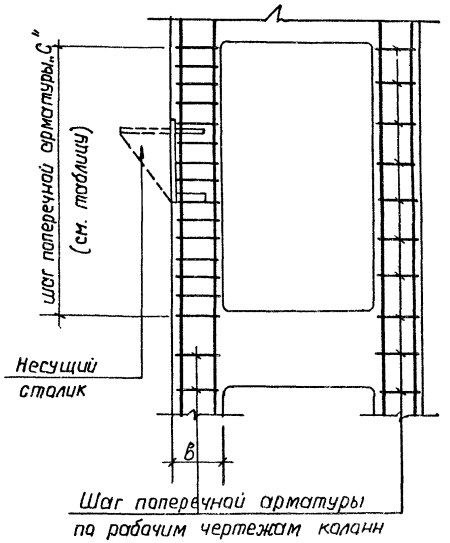

Деталь Б

Шаг поперечной арматуры в местах установки несущих столиков для стеновых панелей

Шаг колонн 6 м		Шаг колонн 12 м	
в	с	в	с
200	100	250	75

10

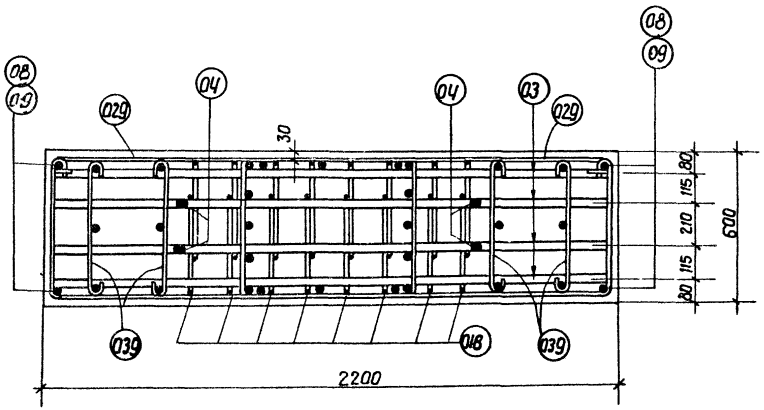

2 – 2

Примечания

1. Установку поперечной арматуры по детали „Б" выполнять во всех колоннах в местах расположения столиков для опирания стеновых панелей.
2. Расход стали на дополнительную поперечную арматуру не включен в общий расход стали на колонны.
3. Армирование колонн см. на листах 39÷60.

ТК	Сборные железобетонные двухветвевые колонны	КЭ-01-52 Выпуск XII	
1970	Детали армирования колонн Узел „10". Деталь „Б"	Лист	63

Госстрой СССР
Проектный институт N 1
г. Ленинград

Нач. отдела		Исполнитель	Перова
Гл. констр. пр.			
Рук. группы			
Инженер		Проверил	Кателина

Раша
Цибаров
Лой
Королев

10592 70

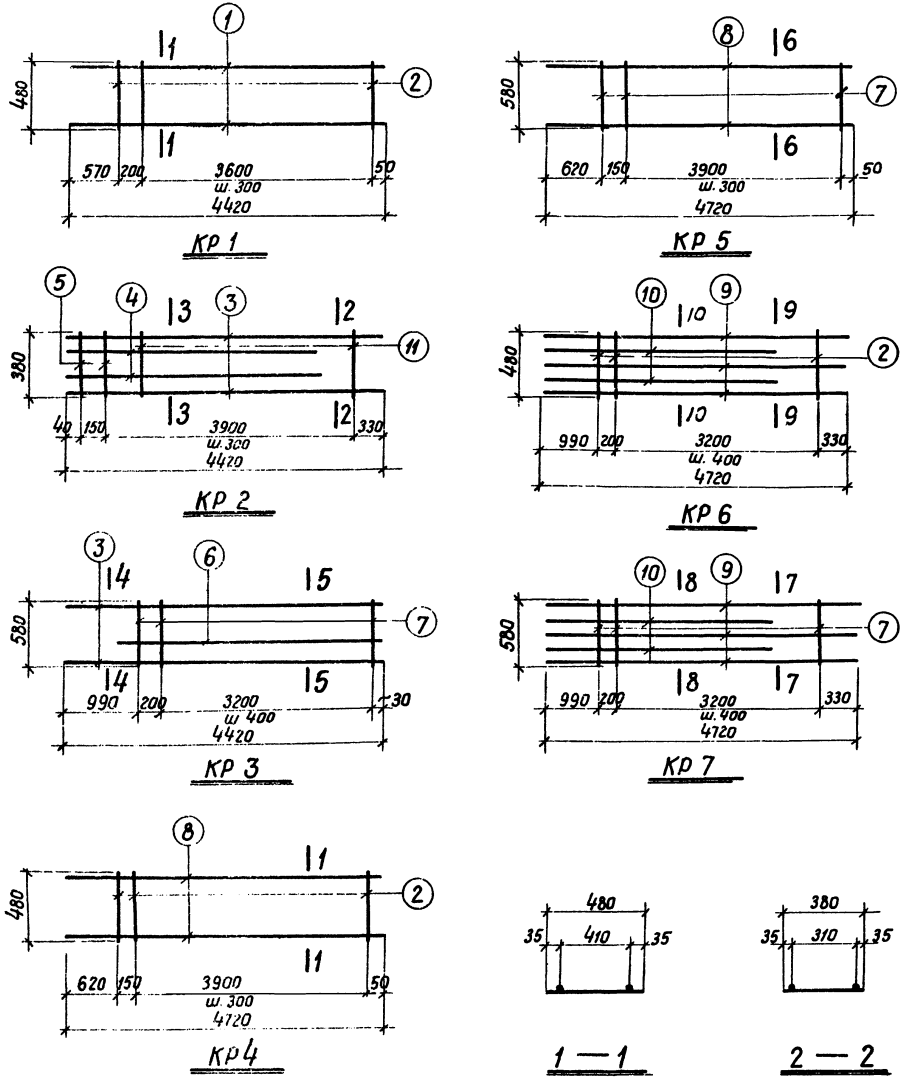

Спецификация стали на одно арматурное изделие

Марка изделия	NN поз.	Эскиз	ф мм	Длина мм	Кол шт	Общая длина м	Вес кг
КР1	1	—	12АIII	4420	2	8,8	7,8
	2		6АI	480	14	6,7	1,5
						Итого	9,3
КР2	3	—	22АIII	4420	2	8,8	26,2
	4		16АIII	3700	2	7,4	11,7
	5		16АIII	380	2	0,8	1,3
	11		6АI	380	13	4,9	1,1
						Итого	40,3
КР3	3	—	22АIII	4420	2	8,8	26,2
	6		12АIII	4000	1	4,0	3,6
	7		6АI	580	10	5,8	1,3
						Итого	31,1
КР4	8	—	12АIII	4720	2	9,4	8,4
	2		6АI	480	15	7,2	1,6
						Итого	10,0
КР5	8	—	12АIII	4720	2	9,4	8,4
	7		6АI	580	15	8,7	1,9
						Итого	10,3
КР6	9	—	25АIII	4720	3	14,2	54,7
	10		25АIII	4000	2	8,0	30,8
	2		6АI	480	10	4,8	1,1
						Итого	86,6
КР7	9	—	25АIII	4720	3	14,2	54,7
	10		25АIII	4000	2	8,0	30,8
	7		6АI	580	10	5,8	1,3
						Итого	86,8

Примечание см на листе 67

Госстрой СССР Проектный институт №1 г. Ленинград	Нач. отдела	Раша
	Гл. констр. пр.	Цыбаров
	Рук. группы	Лой
	Ст. инженер	
	Инженер	Королев
	Исполнит	Бадушкин
	Проверил	Королев

ТК	Сборные железобетонные двухветвевые колонны	КЭ 01-52 Выпуск XII
1970	Пл... каркасы КР1 - КР7	лист 64

10592 71

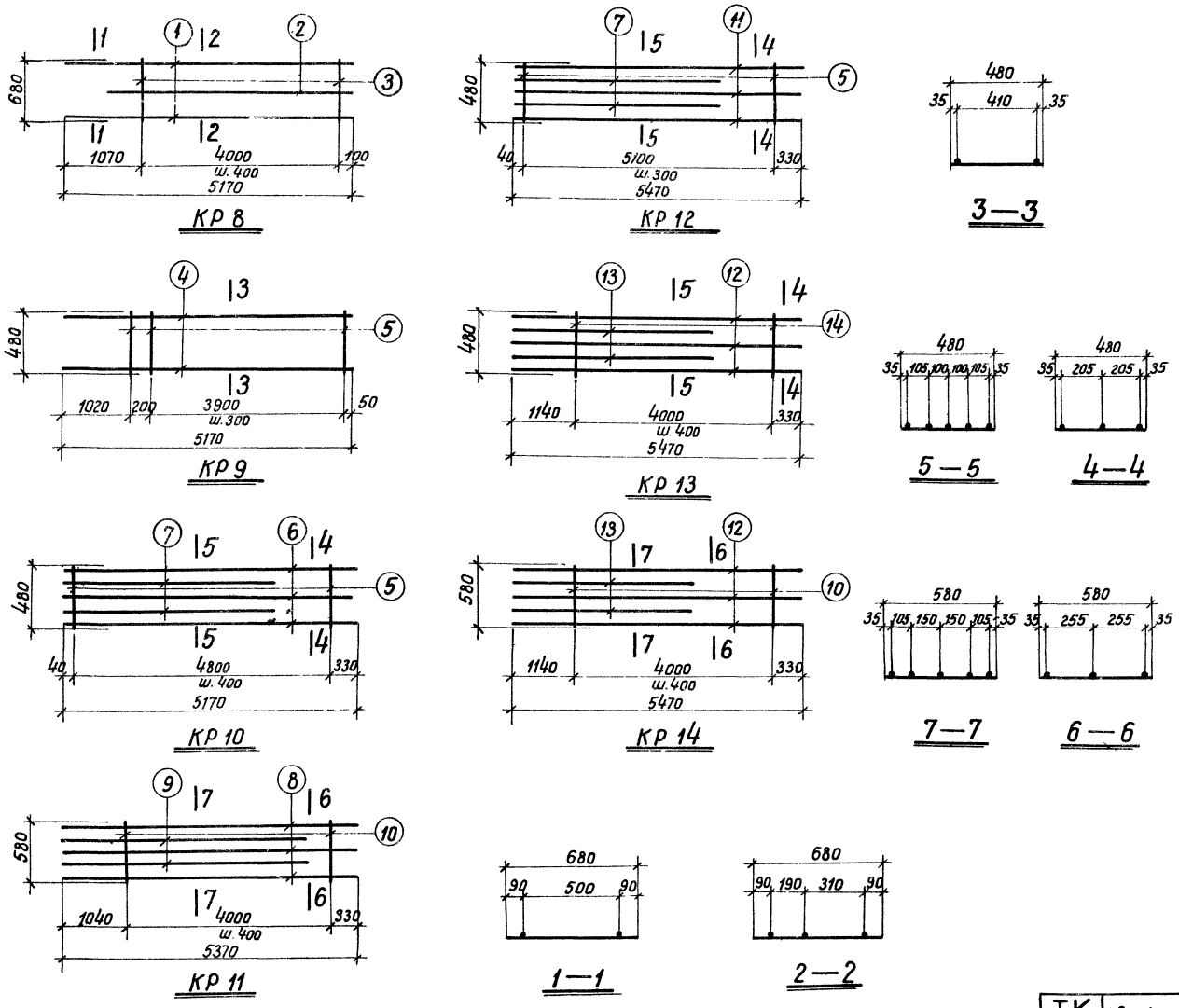

Спецификация стали на одно арматурное изделие

71

Марка издел.	NN поз.	Эскиз	Ф мм	Длина мм	Кол. шт.	Общ. длина м	Вес кг.
КР 8	1	—	25АIII	5170	2	10,3	39,7
	2		12АIII	4720	1	4,7	4,2
	3		6АI	680	11	7,5	1,7
						Итого	45,6
КР 9	4	—	12АIII	5170	2	10,3	9,2
	5		6АI	480	15	7,2	1,6
						Итого	10,8
КР 10	6	—	22АIII	5170	3	15,5	46,2
	7		22АIII	4000	2	8,0	23,8
	5		6АI	480	13	6,2	1,4
						Итого	71,4
КР 11	8	—	28АIII	5370	3	16,1	77,8
	9		25АIII	4420	2	8,8	33,9
	10		8АI	580	11	6,4	2,5
						Итого	114,2
КР 12	11	—	22АIII	5470	3	16,4	48,9
	7		22АIII	4000	2	8,0	23,8
	5		6АI	480	18	8,6	1,9
						Итого	74,6
КР 13	12	—	28АIII	5470	3	16,4	79,2
	13		25АIII	4000	2	8,0	30,8
	14		8АI	480	11	5,3	2,1
						Итого	112,1
КР 14	12	—	28АIII	5470	3	16,4	79,2
	13		25АIII	4000	2	8,0	30,8
	10		8АI	580	11	6,4	2,5
						Итого	112,5

Примечания см. на листе 67.

Госстрой СССР Проектный институт N1 г. Ленинград.	Нач. отдела	Раша
	Гл. констр. пр.	Цибаров
	Рук. группы	Лой
	Ст. инженер	Королев
	Инженер	
Исполнит.	Бабушкин	
Проверил	Королев	

ТК	Сборные железобетонные двухветвевые колонны	КЭ-01-52 Выпуск XII
1970	Плоские каркасы КР 8 ÷ КР 14	лист 65

10592 72

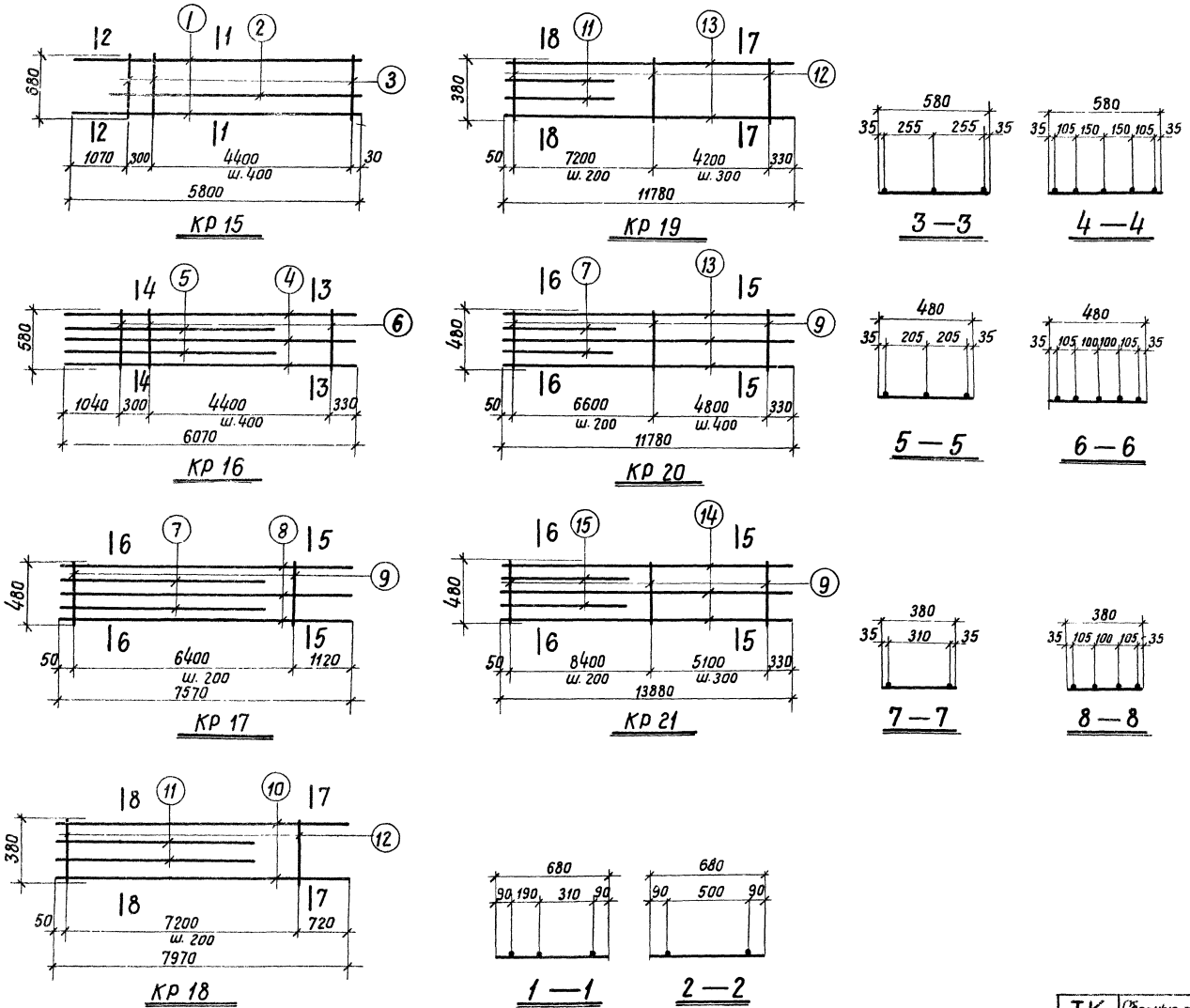

Спецификация стали на одно арматурное изделие. 72

Марка издел.	NN поз.	Эскиз	Ф мм	Длина мм	Кол. шт.	Общ. длина м	Вес кг
КР 15	1	—	22АIII	5800	2	11,6	34,6
	2		12АIII	5470	1	5,5	4,9
	3		6АI	680	13	8,8	2,0
						Итого	41,5
КР 16	4	—	25АIII	6070	3	18,2	70,0
	5		25АIII	4420	2	8,8	33,9
	6		6АI	580	13	7,5	1,7
						Итого	105,6
КР 17	7	—	28АIII	4000	2	8,0	38,6
	8		25АIII	7570	3	22,7	87,4
	9		8АI	480	33	15,8	6,2
						Итого	132,2
КР 18	10	—	25АIII	7970	2	15,9	61,2
	11		22АIII	4000	2	8,0	23,8
	12		6АI	380	37	14,1	3,1
						Итого	88,1
КР 19	13	—	25АIII	11780	2	23,6	90,9
	11		22АIII	4000	2	8,0	23,8
	12		6АI	380	51	19,4	4,3
						Итого	119,0
КР 20	13	—	25АIII	11780	3	35,3	135,9
	7		28АIII	4000	2	8,0	38,6
	9		8АI	480	46	22,1	8,7
						Итого	183,2
КР 21	14	—	28АIII	13880	3	41,6	200,9
	15		25АIII	5470	2	10,9	42,0
	9		8АI	480	60	28,8	11,4
						Итого	254,3

Примечания см. на листе 67

ТК	Сборные железобетонные двухветвевые колонны	КЭ-01-52 Выпуск XII	
1970	Плоские каркасы КР 15 ÷ КР 21	лист	66

Госстрой СССР Проектный институт N 1 г. Ленинград.

Нач. отдела — Раша; Гл. констр. пр. — Цыбаров; Рук. группы — Лой; Ст. инженер — Королев; Инженер — Королев

Исполнит — Бабушкин; Проверил — Королев

10592 73

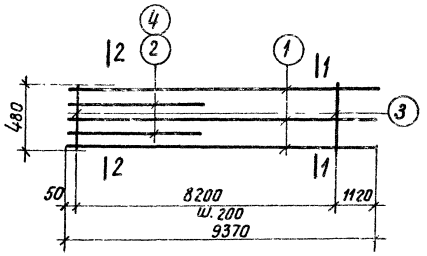

КР 22, КР 23

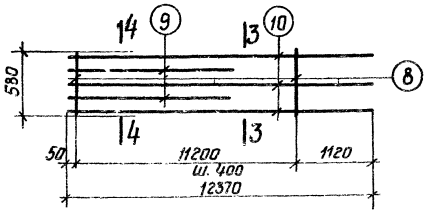

КР 26

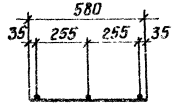

3—3

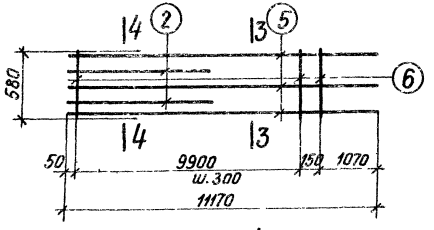

КР 24

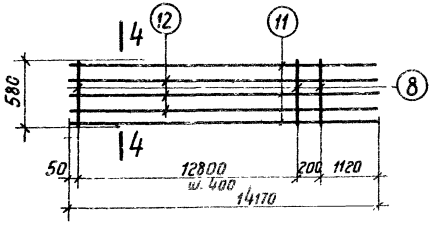

КР 27

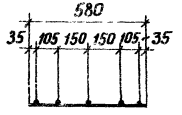

4—4

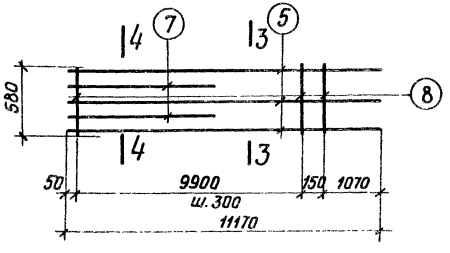

КР 25

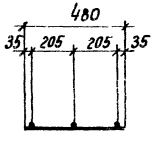

1—1

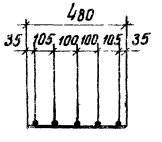

2—2

Спецификация стали на одно арматурное изделие

73

Марка издел.	№ поз.	Эскиз	ф мм	Длина мм.	Кол шт.	Общая длина м	Вес кг.
КР 22	1		28AIII	9370	3	28,1	135,7
	2		25AIII	5470	2	10,9	42,0
	3		8AI	480	42	20,2	8,0
						Итого	185,7
КР 23	1		28AIII	9370	3	28,1	135,7
	4		28AIII	4000	2	8,0	38,6
	3		8AI	480	42	20,2	8,0
						Итого	182,2
КР 24	5		25AIII	11170	3	33,5	129,0
	2		25AIII	5470	2	10,9	42,0
	6		6AI	580	35	20,3	4,6
						Итого	175,6
КР 25	7		28AIII	5470	2	10,9	52,6
	5		25AIII	11170	3	33,5	129,0
	8		8AI	580	35	20,3	8,0
						Итого	189,6
КР 26	9		28AIII	6070	2	12,1	58,4
	10		25AIII	12370	3	37,1	142,8
	8		8AI	580	29	16,8	6,6
						Итого	207,8
КР 27	11		28AIII	14170	2	28,3	136,7
	12		25AIII	14170	3	42,5	163,5
	8		8AI	580	34	19,7	7,8
						Итого	308,0

Примечания

1. Каркасы и сетки изготовлять при помощи контактной точечной электросварки в соответствии с ГОСТ 10922-64 „Арматура и закладные детали сварные для ж-бет. конструкций" и „Указаниями по сварке соединений арматуры и закладных деталей ж-бет. конструкций" СН 393-69.
2. Для облегчения сборки пространственных каркасов, следует маркировать краской концы стержней продольной арматуры плоских каркасов, обращенные к низу колонн (на чертеже – все левые концы стержней).

Госстрой СССР, Проектный институт г. Ленинград

Нач. отдела	
Гл. констр. пр.	
Рук. группы	
Ст. инженер	Раша
Инженер	Цыбаров
	Лой
Испанин	
Проверил	Королев
Нач. арх.	Бобучинин

ТК	Сборные железобетонные двухветвевые колонны	КЭ-01-52 Выпуск XII
1970	Плоские каркасы КР 22 КР 27	лист 67

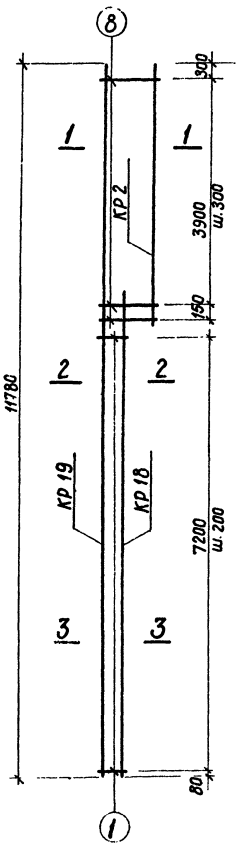

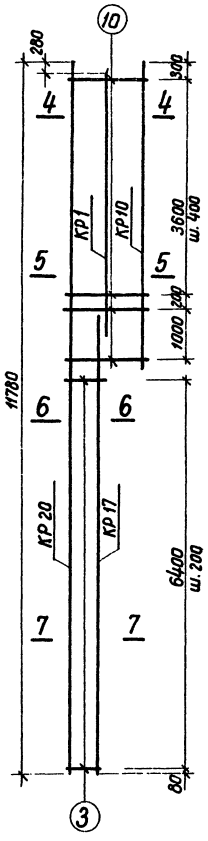

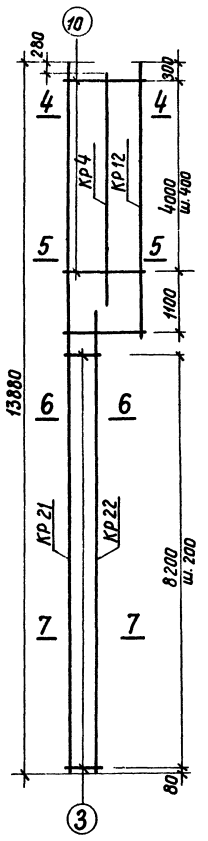

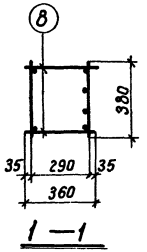

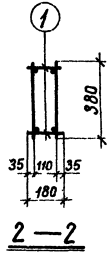

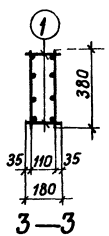

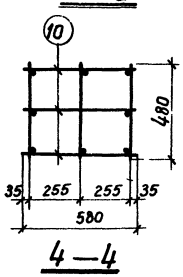

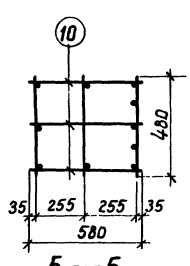

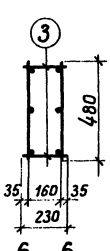

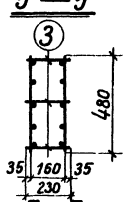

Выборка плоских каркасов и отдельных стержней на один пространственный каркас

Марка пространственного каркаса	Марка плоского каркаса и отдельных стержней	Кол. штук	Вес кг	№ листа
КП 1	КР 18	1	88,1	66
	КР 19	1	119,0	
	КР 2	1	40,3	64
	поз.1	74	30	68
	поз.8	30	2,4	
	Итого		252,8	
КП 2	КР 20	1	183,2	66
	КР 17	1	132,2	
	КР 10	1	71,4	65
	КР 1	1	9,3	64
	поз.3	86	7,8	68
	поз.10	36	4,6	
	Итого		408,5	
КП 3	КР 21	1	254,3	66
	КР 22	1	185,7	67
	КР 12	1	74,6	65
	КР 4	1	10,0	64
	поз.3	111	10,1	68
	поз.10	36	4,6	
	Итого		539,3	

Спецификация отдельных стержней для образования пространственных каркасов 74

Марка	№ поз.	Эскиз	ф мм	Длина мм	Вес кг
КП 1	1		6AI	180	0,040
	2		6AI	230	0,051
	3		8AI	230	0,091
	4		6AI	280	0,062
	5		8AI	280	0,111
	6		6AI	330	0,073
КП 2	7		8AI	330	0,130
	8		6AI	360	0,080
	9		6AI	480	0,106
	10		6AI	580	0,129
	11		8AI	580	0,229
	12		6AI	680	0,151
	13		8AI	680	0,269
КП 3					

Примечания

1. Сборка пространственных каркасов должна производится при помощи контактной сварки, выполняемой сварочными клещами в соответствии с „Указаниями по сварке соединений арматуры и закладных деталей железобетонных конструкций (СН 393-69) и ГОСТ 10922-64.
2. При сборке пространственных каркасов маркированные красной концы плоских каркасов должны быть обращены в одну сторону (на чертеже маркированные концы расположены внизу)

Госстрой СССР
Проектный институт №1
г. Ленинград.

Нач. отдела	Ушаков	
Гл. констр. пр.		
Рук. группы		
Ст. инженер	Лаи	
Инженер	Кот.-ва	
Составил		Бабушкин
Проверил		Королёв

ТК	Сборные железобетонные двухветвевые колонны	КЭ-01-52 Выпуск XII
1970	Пространственные каркасы КП1, КП2, КП3	Лист 68

1-92 75

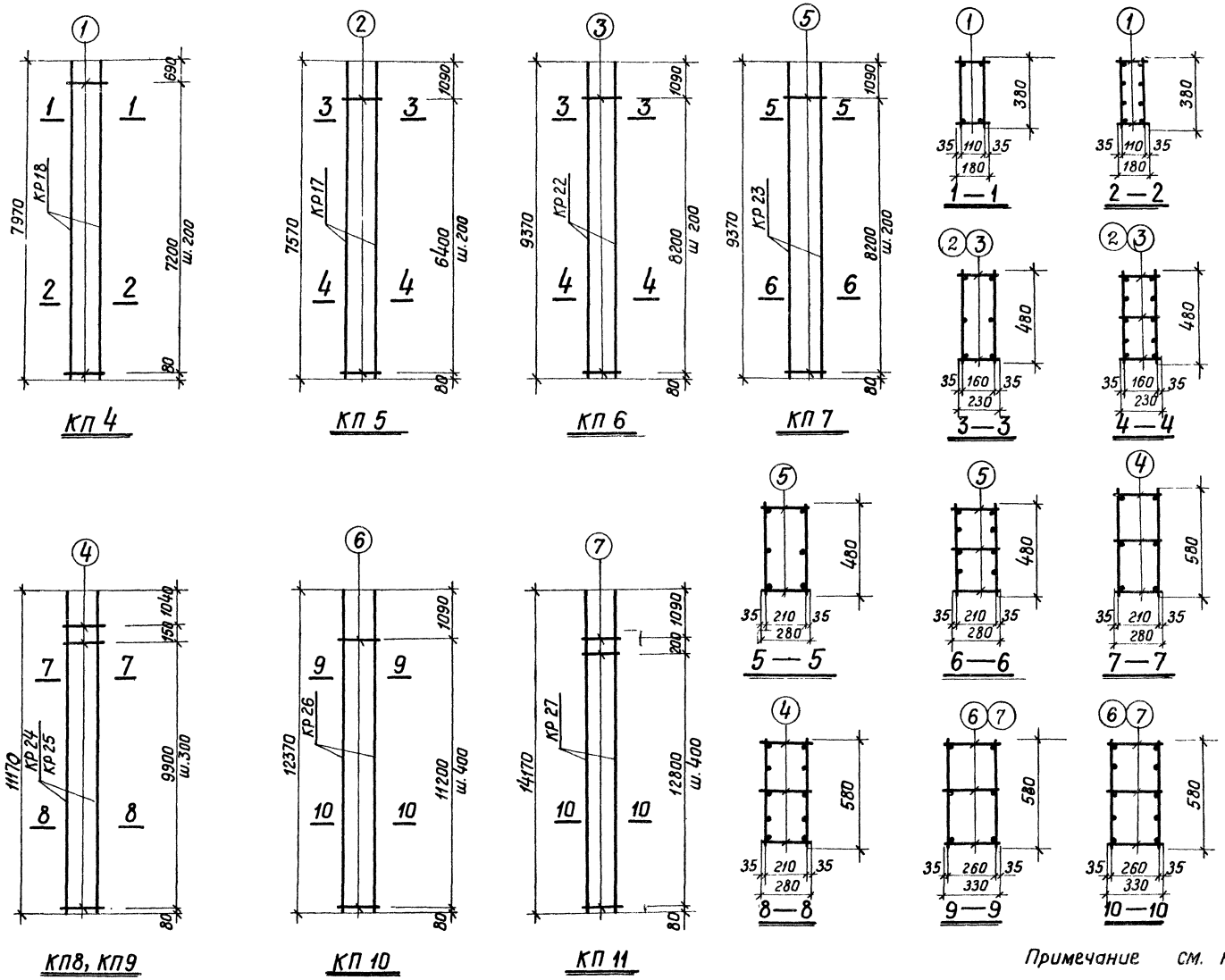

Выборка плоских каркасов и отдельных стержней на один пространственный каркас

75

Марка пространственного каркаса	Марка плоского каркаса и отдельн. стержн.	Колич. штук	Вес кг.	№ листа
КП 4	КР 18	2	176,2	66
	поз. 1	74	3,0	68
		Итого	179,2	
КП 5	КР 17	2	264,4	66
	поз. 2	86	4,4	68
		Итого	268,8	
КП 6	КР 22	2	371,4	67
	поз. 3	111	10,1	68
		Итого	381,5	
КП 7	КР 23	2	364,4	67
	поз. 5	104	11,5	68
		Итого	375,9	
КП 8	КР 24	2	351,2	67
	поз. 4	105	6,5	68
		Итого	357,7	
КП 9	КР 25	2	379,2	67
	поз. 4	105	6,5	68
		Итого	385,7	
КП 10	КР 26	2	415,6	67
	поз. 6	87	6,4	68
		Итого	422,0	
КП 11	КР 27	2	616,0	67
	поз. 7	102	13,3	68
		Итого	626,3	

Примечание см. на листе 68

ТК	Сборные железобетонные двухветвевые колонны	КЭ-01-52 Выпуск XII	
1970	Пространственные каркасы КП 4 ÷ КП 11	лист	69

Госстрой СССР
Проектный институт N1
г. Ленинград

Нач. отдела		Раша	Исполнит.		Бабушкин
Гл. констр. пр.		Цибаров			
Рук. группы		Лой	Проверил		Королёв
Ст. инженер					
Инженер		Королёв			

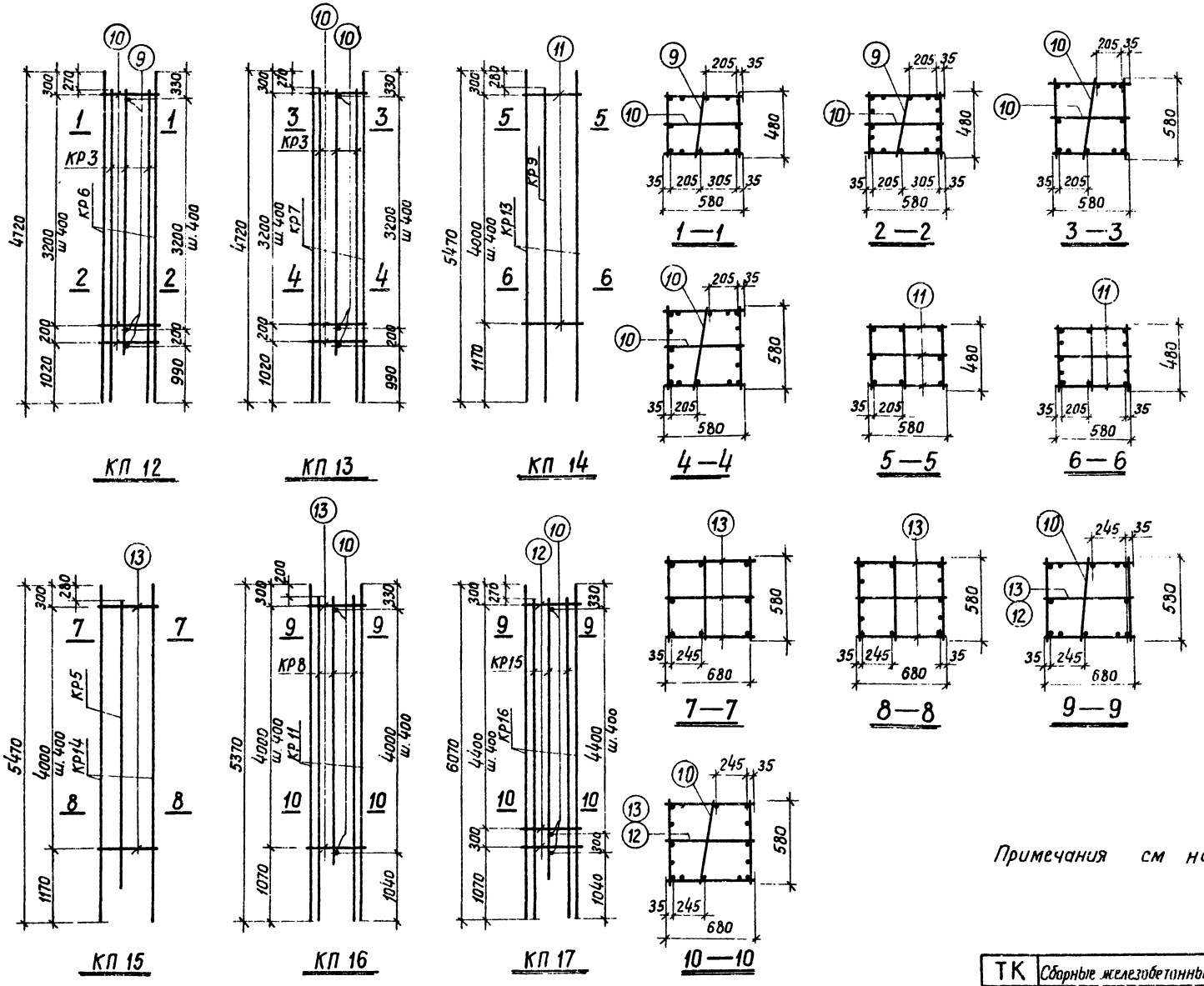

Выборка плоских каркасов и отдельных стержней на один пространственный каркас 76

Марка пространственного каркаса	Марка плоского каркаса и отдельных стержней	Колич. штук	Вес кг	№ листа
КП 12	КР 6	2	173,2	64
	КР 3	2	62,2	
	поз. 9	10	1,0	68
	поз. 10	10	1,3	
	Итого		237,7	
КП 13	КР 7	2	173,6	64
	КР 3	2	62,2	
	поз. 10	20	2,6	68
	Итого		238,4	
КП 14	КР 13	2	224,2	65
	КР 9	1	10,8	
	поз. 11	33	7,6	68
	Итого		242,6	
КП 15	КР 14	2	224,8	65
	КР 5	1	10,3	64
	поз. 13	33	8,9	68
	Итого		244,0	
КП 16	КР 11	2	228,4	65
	КР 8	2	91,2	
	поз. 10	11	1,4	68
	поз. 13	11	3,0	
	Итого		324,0	
КП 17	КР 16	2	211,2	66
	КР 15	2	83,0	
	поз. 10	13	1,7	68
	поз. 12	13	2,0	
	Итого		297,9	

Примечания см на листе 68

Госстрой СССР
Проектный институт №1
г. Ленинград

Нач. отдела — Бабушкин
Гл. констр. пр. — Цигаров
Рук. группы — Лой
Ст. инженер — Королев
Инженер — Кораблев
Исполнил — Королев
Проверил — Королев

ТК	Сборные железобетонные двухветвевые колонны	КЭ-01-52 Выпуск XII
1970	Пространственные каркасы КП12 ÷ КП17	Лист 70

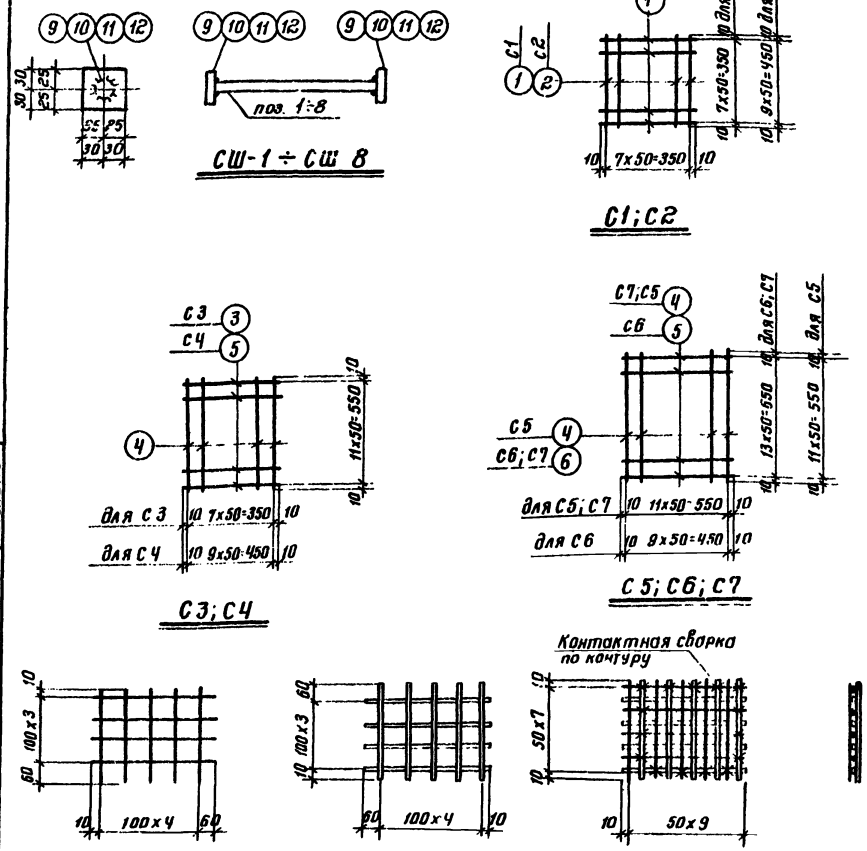

Пример решения сетки из двух товарных сеток

Спецификация стали на отдельные стержни марки „СШ"

Марка изделия	NN поз.	Эскиз	Филин по сортаменту	Длина мм	К-во шт.	Вес кг.
СШ-1	1	—	16А III	940	1	1.49
	9	-50x12		50	2	0.48
					Итого	1.97
СШ-2	2	—	22А III	940	1	2.80
	10	-50x16		50	2	0.63
					Итого	3.43
СШ-3	3	—	16А III	1240	1	1.96
	9	-50x12		50	2	0.48
					Итого	2.44
СШ-4	4	—	22А III	1240	1	3.70
	10	-50x16		50	2	0.63
					Итого	4.33
СШ-5	5	—	18А III	1340	1	2.68
	11	-50x14		50	2	0.56
					Итого	3.24
СШ-6	6	—	22А III	1840	1	5.48
	10	-50x16		50	2	0.63
					Итого	6.11
СШ-7	7	—	25А III	2040	1	7.85
	12	-60x18		60	2	1.02
					Итого	8.87
СШ-8	8	—	18А III	2140	1	4.28
	11	-50x14		50	2	0.56
					Итого	4.84

Спецификация стали на одно арматурное изделие.

Марка изделия	NN поз.	Эскиз	Филин по сортаменту	Длина мм	К-во шт.	Общая длина м	Вес кг.
С1	1	—	6АI	370	16	5.9	1.3
						Итого	1.3
С2	1	—	6АI	370	10	3.7	0.8
	2		6АI	470	8	3.8	0.8
						Итого	1.6
С3	3	—	8АI	370	12	4.4	1.7
	4		8АI	570	8	4.6	1.8
						Итого	3.5
С4	4	—	8АI	570	10	5.7	2.2
	5		8АI	470	12	5.6	2.2
						Итого	4.4
С5	4	—	8АI	570	24	13.7	5.2
						Итого	5.2
С6	5	—	8АI	470	14	6.6	2.6
	6		8АI	670	10	6.7	2.6
						Итого	5.2
С7	4	—	8АI	570	14	8.0	3.2
	6		8АI	670	12	8.0	3.2
						Итого	6.4

Примечания

1. Указания об изготовлении сеток даны на листе 67.
2. Приварку шайб к стержням производить в тавр под слоем флюса. При отсутствии возможности сварки под слоем флюса, лист просверлить, выполнить раззенковку и стержни приварить дуговой сваркой круговыми швами. Сварку вести электродами Э-50А-Ф по ГОСТ 9467-60 (см деталь „D")
3. Сетки С1÷С7 могут быть заменены каждая двумя товарными сетками по ГОСТ 8478-66 с ячейками 100x100 мм, устанавливаемыми попарно со сдвижкой одной относительно другой на 50 мм (см. пример на данном листе).
4. Длины позиций 1÷8 в СШ-1÷СШ-8 даны без учета оплавления и осадки.

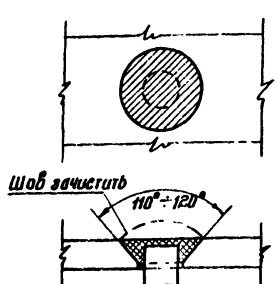

Деталь „Д"

Госстрой СССР Проектный институт N 1 г. Ленинград	Нач. отдела	Раша	Исполнитель		Лапина
	Гл. констр.	Цибаров			
	Рук. группы	Лой			
	Ст. инженер	Котелина	Проверил		Котелина
	Инженер				

ТК	Сборные железобетонные двухветвевые колонны.	КЭ-01-52 выпуск XII	
1970	Отдельные стержни СШ-1÷СШ-8. Сетки С1÷С7	лист	71

Спецификация отдельных стержней

NN поз	Эскиз	Ф или № по сортаменту	Длина мм	Вес кг	NN поз.	Эскиз	Ф или № по сортаменту	Длина мм	Вес кг
01	Эскизы см. на чертеже	25 AIII	3670	14.1	024	610 330 760 520	10 AI	2740	1.68
02		25 AIII	3290	12.7	025	630 1380 1290 540	10 AI	3840	2.36
03		25 AIII	2320	8.9	026	630 2030 1940 540	10 AI	5140	3.17
04		25 AIII	3070	11.8	027	630 1830 1740 540	10 AI	4740	2.91
05		22 AIII	2260	6.7	028	630 1630 1540 540	10 AI	4340	2.67
06		16 AIII	1000	1.6	029	630 1480 1390 540	10 AI	4040	2.49
07		18 AIII	1000	2.0	030	630 1430 1340 540	10 AI	3940	2.43
08		16 AIII	1200	1.9	031	215 415 340 210	6 AI	1250	0.28
09		18 AIII	1200	2.4	032	215 415 340 140	6 AI	1110	0.25
010	300 800 300	12 AIII	1500	1.3	033	215 315 440 140	6 AI	1310	0.29
011	250 1200 250	12 AIII	1700	1.5	034	215 615 540 140	6 AI	1510	0.34
012	200 1300 200	12 AIII	1700	1.5	035	345 415 340 270	6 AI	1370	0.31
013	150 1800 150	12 AIII	2100	1.9	036	415 445 370 340	6 AI	1570	0.35
014	395 685 610 320	8 AI	2010	0.8	037	340	8 AI	520	0.20
015	415 1015 940 340	8 AI	2710	1.07	038	440	8 AI	620	0.24
016	360 1050 960 270	10 AI	2640	1.62	039	540	8 AI	720	0.28
017	530 1330 1240 440	10 AI	3540	2.17	040	215 415 340 140	8 AI	1110	0.44
018	610 1200 960 370	10 AI	3140	1.93	041	215 515 440 140	8 AI	1310	0.52
019	510 850 760 420	10 AI	2540	1.56	042	215 615 540 140	8 AI	1510	0.60
020	530 1380 1290 440	10 AI	3640	2.24	043	340	6 AI	490	0.11
021	530 2030 1940 440	10 AI	4940	3.04	044	440	6 AI	590	0.13
022	530 1830 1740 440	10 AI	4540	2.79	045	540	6 AI	690	0.15
023	530 1630 1540 440	10 AI	4140	2.54	046	460 1050 960 370	10 AI	2840	1.75

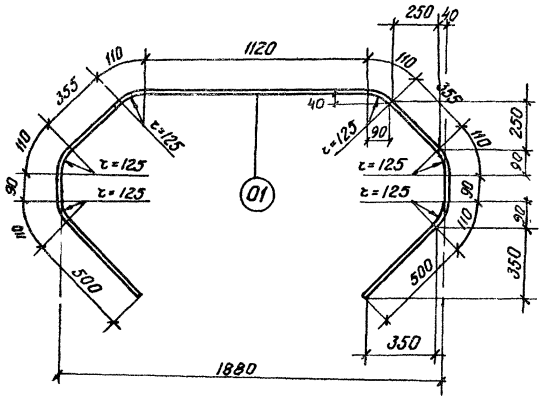

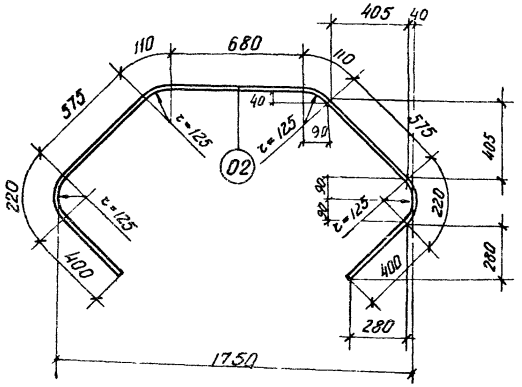

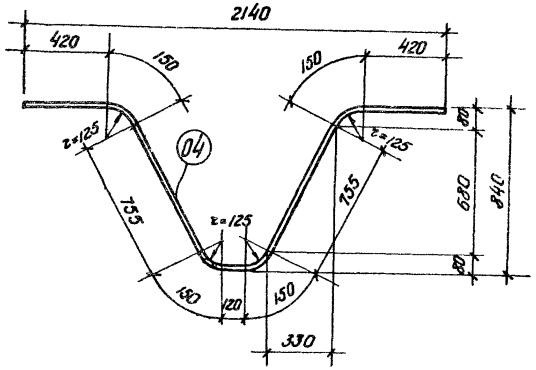

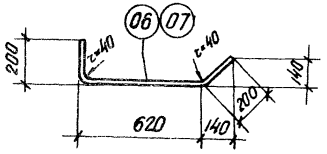

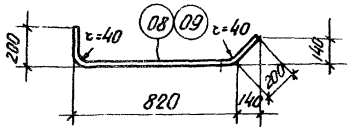

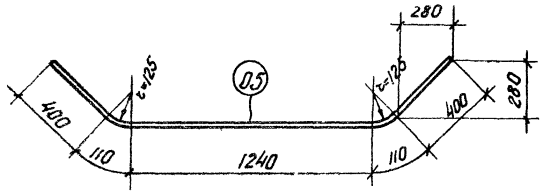

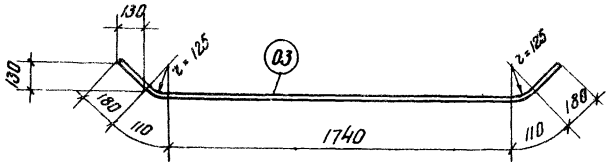

ТК	Сборные железобетонные двухветвевые колонны	КЭ-01-52 Выпуск XII	
1970	Спецификация отдельных стержней	Лист	72

Госстрой СССР
Проектный институт №1
г. Ленинград
Нач. отдела
Вед. констр. пр.
Рук. группы
Ст. инжен.
Инженер
Рашо
Цыбров
Лой
Исполнит.
Проверил
Королёв
Котелино
Лопино
Жилкин

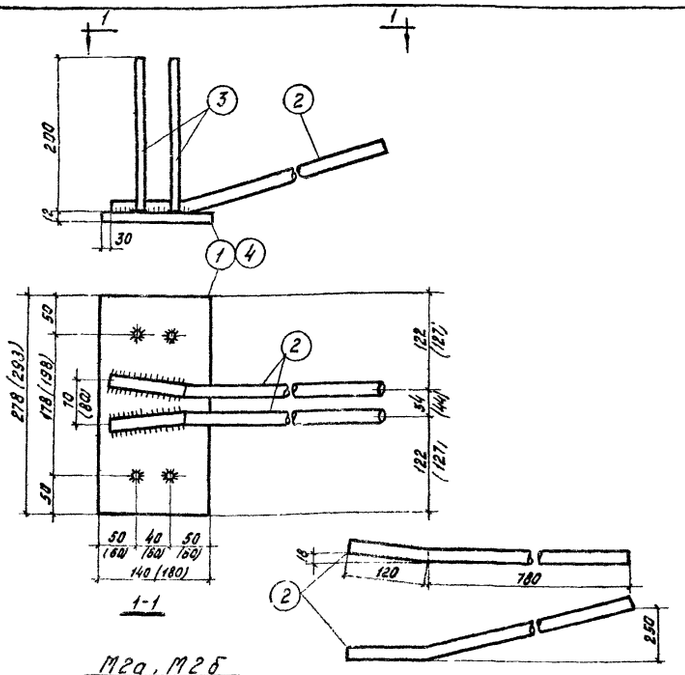

М2а, М2б
(размеры в скобках-для М2б)

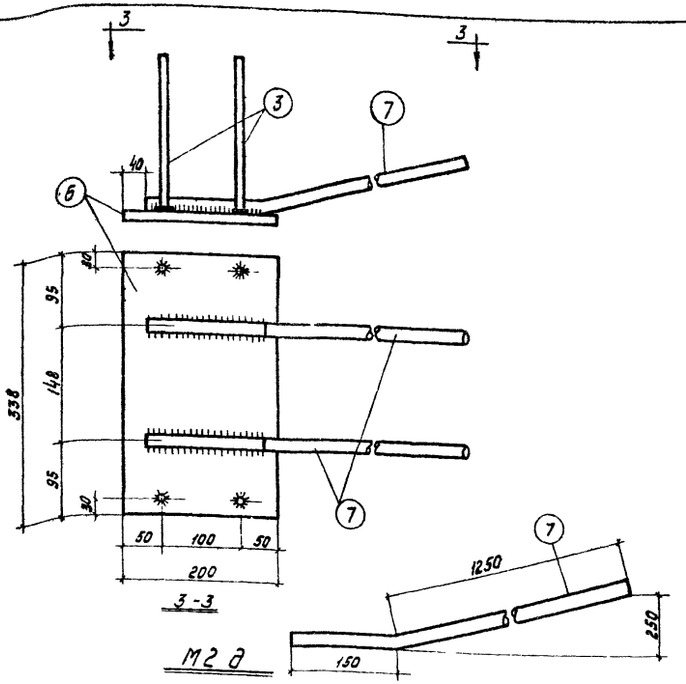

М2 д

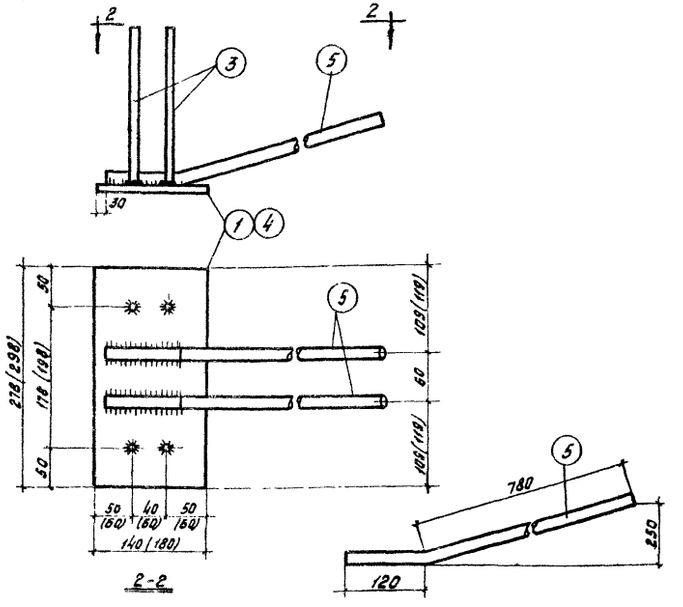

М2в, М2г
(размеры в скобках-для М2г)

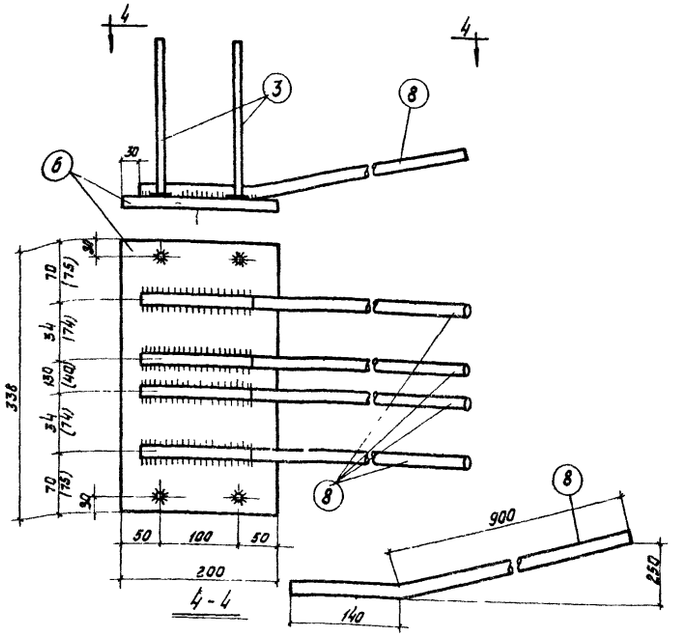

М2е, М2ж
(размеры в скобках - для М2ж)

Примечания: 1. Сварку следует производить электродами Э50А в соответствии с СН 393-69.
2. Приварку поз. 3 к поз. 1,4,6 производить дуговой сваркой многослойными кольцевыми швами ($h_ш$ = 6 мм) или дуговой сваркой с устройством в пластинке поз. 1,4,6 раззенкованных отверстий, или под слоем флюса.
Приварку поз. 2,5,7,8 к поз 1,4,6 производить дуговой сваркой ($b_ш$=10мм, $h_ш$=5мм - для поз. 2,5,8. и $b_ш$=14мм, $h_ш$=7мм - для поз.7); приварку поз. 2,5,8 допускается производить контактной сваркой (не менее двух точек на стержень).

Спецификация и расход стали на одно изделие

Марка изделия	№ поз.	Ф или сечение, мм	Длина, мм	К-во, штук	Выборка стали: Ф или сечение, мм	Общая длина, м	Общий вес, кг
М2а	1	-140×12	278	1	18А III	1,8	3,6
	2	18А III	900	2	10А III	0,8	0,5
	3	10А III	200	4	-140×12	0,28	3,9
					Вес изделия		8,0
М2б	2	18А III	900	2	18А III	1,8	3,6
	3	10А III	200	4	10А III	0,8	0,5
	4	-180×12	298	1	180×12	0,3	5,1
					Вес изделия		9,2
М2в	1	-140×12	278	1	18А III	1,8	3,6
	3	10А III	200	4	10А III	0,8	0,5
	5	18А III	900	2	-140×12	0,28	3,7
					Вес изделия		7,8
М2г	3	10А III	200	4	18А III	1,8	3,6
	5	18А III	900	2	10А III	0,8	0,5
	4	-180×12	298	1	-180×12	0,3	5,1
					Вес изделия		9,2
М2д	3	10А III	200	4	28А III	2,8	13,6
	6	-200×16	338	1	10А III	0,8	0,5
	7	28А III	1400	2	-200×16	0,34	8,6
					Вес изделия		22,7
М2е, М2ж	3	10А III	200	4	20А III	4,2	10,4
	6	-200×16	338	1	10А III	0,8	0,5
	8	20А III	1040	4	-200×16	0,34	8,6
					Вес изделия		19,5

Спецификация марок измененных закладных деталей дополнительная выборка и дополнительный расход стали на одну подкрановую балку.

Марка подкрановой балки по серии КЭ-01-50	Закладные детали: Марка	Колич. штук	Стержневая арматура периодического профиля по ГОСТ 5781-60 класса А-III, Ф, мм: 28А III	20А III	18А III	Дополнительный расход стали, кг
БКН Б6-1	М2а вместо М2	4	–	–	14,4	14,4
БКН Б6-2 ÷ БКН Б6-4	М2б вместо М2	4	–	–	14,4	14,4
БКН А6-1; БКН В6-1	М2в вместо М2	4	–	–	14,4	14,4
БКН А6-2 ÷ БКН А6-4; БКН В6-2 ÷ БКН В6-4	М2г вместо М2	4	–	–	14,4	14,4
БКН Б12-1 ÷ БКН Б12-3	М2д вместо М2	4	54,4	–	–	54,4
БКН А12-1 ÷ БКН А12-3	М2е вместо М2	4	–	41,6	–	41,6
БКН В12-1 ÷ БКН В12-3	М2ж вместо М2	4	–	41,6	–	41,6

ТК	Сборные железобетонные двухветвевые колонны	КЭ-01-52 выпуск XII	
1970	Измененные опорные закладные детали железобетонных подкрановых балок	лист	73

Шифр
Марка-лист
Инв. №

Госстрой СССР
ЦНИИПРОМЗДАНИЙ
Москва

Нач. отк-3 — Петров
Гл. инж. пр. — Розенблюм
Рук. группы — Шелапутина
Инженер — Спивак
Техник — Кузнецова

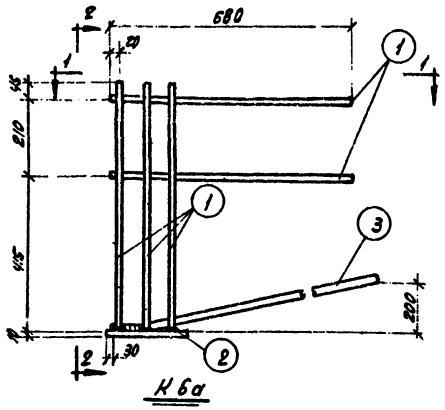

К6а

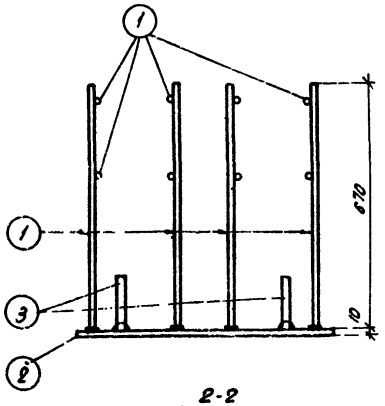

2-2

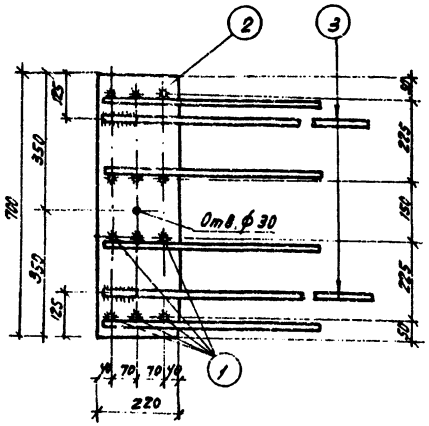

1-1

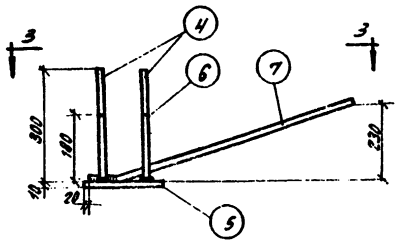

М3а

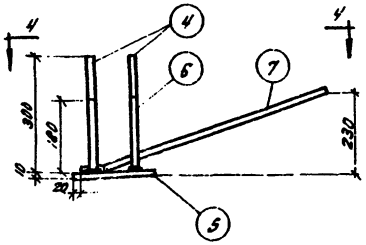

М3б, М3в

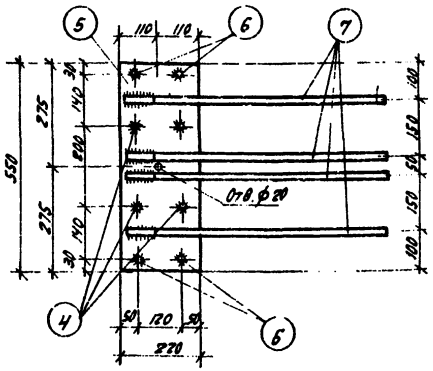

3-3

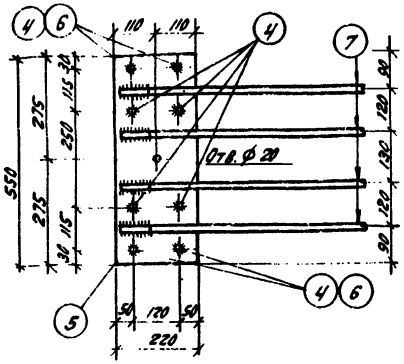

4-4

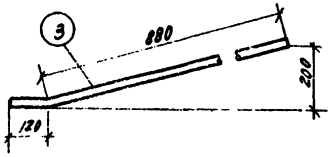

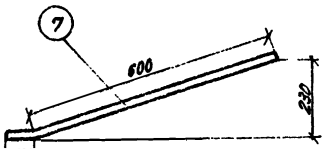

Спецификация и расход стали на одно изделие

Марка изделия	№ поз.	Ф или сечение мм.	Длина, мм.	К-во шт.	Выборка стали: Ф или сечение, мм.	Выборка стали: Общая длина, м.	Выборка стали: Общий вес кг.
К6а	1	12 А III	680	20	20 А III	2.0	5.0
	2	- 220×10	700	1	12 А III	13.6	12.1
	3	20 А III	1000	2	220×10	0.7	12.1
					Вес изделия		29.2
М3а М3в	4	12 А III	300	4	12 А III	2.0	1.8
	5	- 220×10	550	1	14 А III	2.8	3.4
	6	12 А III	180	4	-220×10	0.55	9.5
	7	14 А III	700	4			
					Вес изделия		14.7
М3б	4	12 А III	300	8	12 А III	2.4	2.2
	5	- 220×10	550	1	14 А III	2.8	3.4
	7	14 А III	700	4	-220×10	0.55	9.5
					Вес изделия		15.1

Спецификация марок измененных закладных деталей, дополнительная выборка и дополнительный расход стали на одну конструкцию.

Вид конструкции	Закладные детали: Марки	Закладные детали: Колич. штук	Сторонний прокат типа периодического профиля по ГОСТ 5781-61 класс А-III Ф, мм.: 20 А III	Сторонний прокат типа периодического профиля по ГОСТ 5781-61 класс А-III Ф, мм.: 14 А III	Дополнительный расход стали кг.
Подстропильная балка по серии ПП-01-03/64 вып I	К6а вместо К6	2	10.0	--	10.0
Подстропильная ферма по серии ПП-01-04/68	М3в вместо М3	2	--	6.8	6.8
Подстропильная ферма по серии ПК-01-140	М3б вместо М3	2		6.8	6.8
Подстропильная ферма по серии ПК-01-110/68	М3в вместо М3	2	--	6.8	6.8

Примечания:

1. Сварку следует производить электродами Э50А в соответствии с СН393-69.
2. Приварку поз. 1,4,6 к поз. 2,5 производить дуговой сваркой многослойными кольцевыми швами ($h_ш$ = 6 мм) или дуговой сваркой с устройством в пластинке поз 2.5 разделанных отверстий или под слоем флюса.
   Приварку поз 3,7 к поз. 2,5 производить контактной (не менее двух точек на стержень) или дуговой ($в_ш$ = 10 мм, $h_ш$ = 5 мм. - для поз 3, $h_ш$ - 4мм - для поз. 7) сваркой.

ТК	Сборные железобетонные двухветвевые колонны	4.3-01-52 Выпуск XII
1970	Измененные опорные закладные детали железобетонных подстропильных конструкций	Лист 74

gost.e-ecolog.ru