Министерство строительства предприятий тяжелой индустрии Казахской ССР
Главцентрострой
Проектно-конструкторский институт
„Гипрооргшахтострой"

Унифицированные дырчатые блоки УДБ шириной 600 мм.

Рабочие чертежи Зак. 2256Е

gost.e-ecolog.ru

МИНИСТЕРСТВО СТРОИТЕЛЬСТВА ПРЕДПРИЯТИЙ
ТЯЖЕЛОЙ ИНДУСТРИИ КАЗАХСКОЙ ССР
ГЛАВЦЕНТРОСТРОЙ
ПРОЕКТНО-КОНСТРУКТОРСКИЙ ИНСТИТУТ
„ГИПРООРГШАХТОСТРОЙ"

УНИФИЦИРОВАННЫЕ ДЫРЧАТЫЕ БЛОКИ УДБ ШИРИНОЙ 600 мм.

РАБОЧИЕ ЧЕРТЕЖИ зак 2256Е

Гл. инженер института Л.Я. Кац
Гл. инженер проекта Э.Я. Глун
Начальник СО Е.К. Щелочков
Гл. специалист СО А.П. Савкова

КАРАГАНДА 1973г.

Перечень листов марки КЖ

N листа	Наименование листа	примечание
1	2	3
КЖ-1	Перечень листов марки КЖ	
КЖ2÷КЖ-3	Пояснительная записка (продолжение)	
КЖ-4	Блоки $\frac{УДБ}{0.6\times6.0}$ 4ф10. $\frac{УДБ}{0.6\times5.4}$ 4ф10; $\frac{УДБ}{0.6\times4.8}$ 4ф10; $\frac{УДБ}{0.6\times4.2}$ 4ф10	
КЖ-5	Блоки $\frac{УДБ}{0.6\times3.6}$ 4ф10; $\frac{УДБ}{0.6\times3.0}$ 4ф10; $\frac{УДБ}{0.6\times2.4}$ 4ф10; $\frac{УДБ}{0.6\times1.8}$ 4ф10.	
КЖ-6	Блоки $\frac{УДБ}{0.6\times1.2}$ 4ф10; $\frac{УДБ}{0.6\times0.6}$ 4ф10 Узлы 1;2	
КЖ-7	Возможные варианты армирования блоков. Схема установки пространственного каркаса в блоке	
КЖ-8	Пространственный каркас КП-1. Выборка стали на блок $\frac{УДБ}{0.6\times6.0}$ 4ф10	
КЖ-9	Пространственный каркас КП-2 Выборка стали на блок $\frac{УДБ}{0.6\times5.4}$ 4ф10	
КЖ-10	Пространственный каркас КП-3 Выборка стали на блок $\frac{УДБ}{0.6\times4.8}$ 4ф10	
КЖ-11	Пространственный каркас КП-4 Выборка стали на блок $\frac{УДБ}{0.6\times4.2}$ 4ф10	
КЖ-12	Пространственный каркас КП-5 Выборка стали на блок $\frac{УДБ}{0.6\times3.6}$ 4ф10	
КЖ-13	Пространственный каркас КП-6. Выборка стали на блок $\frac{УДБ}{0.6\times3.0}$ 4ф10 и на одну позицию.	
КЖ-14	Пространственные каркасы КП-7 и КП-10 Выборка стали на блоки $\frac{УДБ}{0.8\times2.4}$ 4ф10 и $\frac{УДБ}{0.6\times0.6}$ 4ф10	
КЖ-15	Пространственные каркасы КП-8 и КП-9 Выборка стали на блоки $\frac{УДБ}{0.6\times1.8}$ 4ф10 и $\frac{УДБ}{0.6\times1.2}$ 4ф10;	
КЖ-16	Плоские каркасы КР-1÷КР-4. Спецификация и выборка стали на одно арматурное изделие	
КЖ-17	Плоские каркасы КР-5÷КР-10. Спецификация выборка стали на одно арматурное изделие	

Ш-1136

ГИПРООРГШАХТОСТРОЙ г. Караганда	Унифицированные дырчатые блоки шириной 600 мм	
Сборно-монолитные конструкции	Перечень листов марки КЖ	Объект 22.56Е
		Марка лист КЖ-1

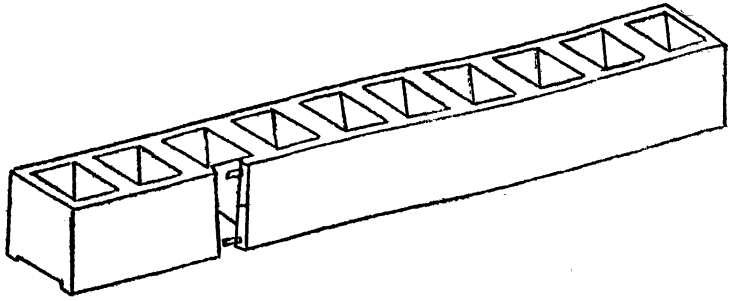

ПОЯСНИТЕЛЬНАЯ ЗАПИСКА

Чертежи настоящего альбома разработаны на основании рабочих чертежей треста „Оргтехстрой" Главзапотроя г. Ленинград шифр ОК-707

В настоящем выпуске приводится номенклатура унифицированных дырчатых блоков шириной 600 мм

Конструкция блоков изменена с учетом облегчения веса, а также увеличения объема пустот.

Пустотность блока по отношению к общему объему составляет 63%. В нижней части поперечных ребер блоков предусмотрены выемки-шпонки для затекания литого бетона и улучшения монолитности конструкции

Вертикальный стык между блоками выполняется замоноличиванием вертикальных шпонок

Предварительно перед монтажом выбивается крайнее ребро

Блоки предназначены для применения: в фундаментах сооружений, фундаментах под оборудование с динамическими нагрузками; в стенчатых и плитных конструкциях подземного типа;

Выше указанная применимость блоков возможна при условии что несущая способность блоков будет удовлетворять эксплуатационным воздействиям.

Армирование блоков с учетом характера их работы в конструкции корректируется при привязке.

В альбоме приводятся возможные схемы армирования с учетом размещения арматуры и выполнения условий защитного слоя и марок бетона.

При одностороннем расположении рабочей арматуры блок должен быть сориентирован с учетом установки его в конструкцию.

После распалубки нанести масляной краской знак (Т) на его поверхность по чертежу КЖ-7

Блоки изготавливаются в металлической форме с соблюдением допусков в пределах ГОСТа 13015-67 „Изделия железобетонные и бетонные. Общие технические требования" Взамен ТУ СМ 1-61

Все марки блоков одной ширины могут быть изготовлены в одной форме длиной 60м с помощью

Ш - 1136

ГИПРООРГШАХТОСТРОЙ г. Караганда	Унифицированные дырчатые блоки шириной 600 мм	
Сборно-монолитные конструкции	Пояснительная записка	Объект 22566-Е
		Марка КЖ-9

установки в форму диафрагм.

С помощью диафрагмы могут быть изготовлены блоки любой длины.

Пустоты в блоках образуются с помощью кессанов.

Форма представляет собой металлическую конструкцию состоящую из собственно формы с откидными бортами и поддона с кессанами.

Формование отверстий в блоках производится с немедленной распалубкой, путем снятия формы с поддона, после чего форма с изделием помещается в пропарочную камеру.

Указания к маркировке блоков.

Блоки обозначены марками, состоящими из дроби и группы цифровых обозначений.

В числителе дроби даны буквенные обозначения. Буквы УДБ - обозначают „унифицированные дырчатые блоки"

В знаменателе дроби указаны размеры блоков в м.

Числовое обозначение следующее за дробью предоставляет собой количество и диаметр продольных арматурных стержней в блоке.

Ш - 1136

ГИПРОПРГШАХТОСТРОЙ г. Караганда	Унифицированные дырчатые блоки шириной 600 мм.	
		Объект 22565
Сборно-монолитные конструкции	Пояснительная записка (продолжение)	Марка (лист) КЖС-3

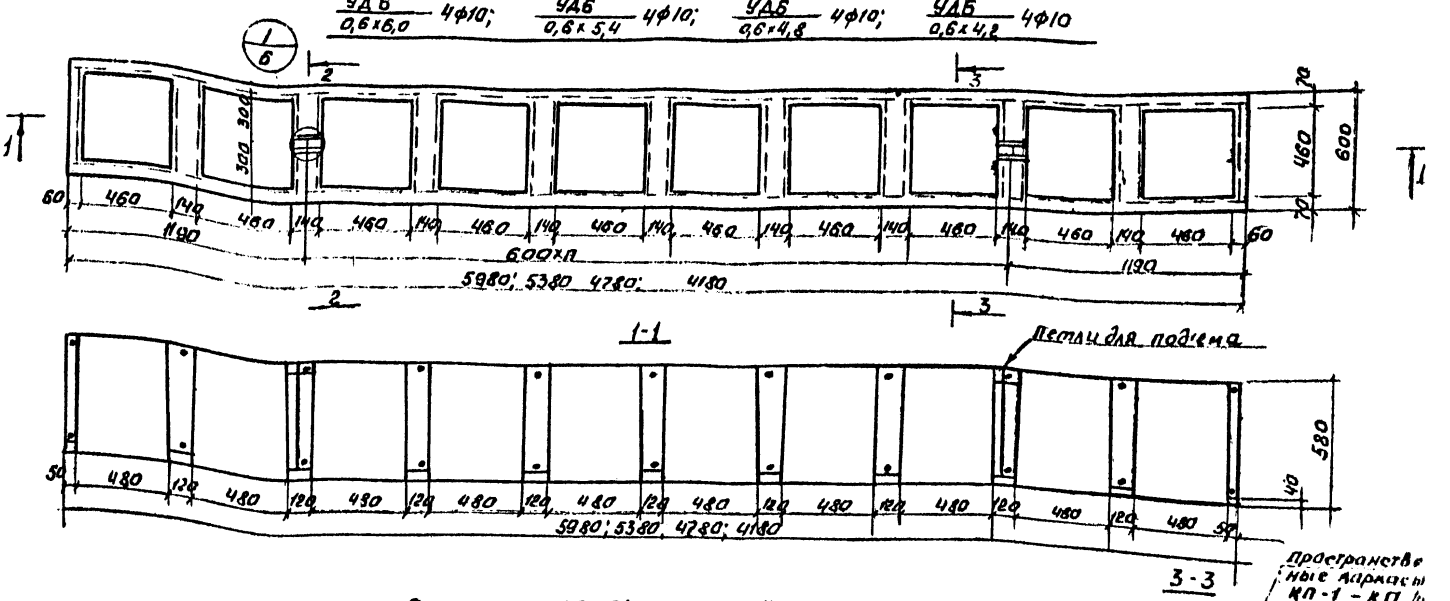

Показатели на один блок

Марка блока	Вес т	Марка бетона	Объем бетона на м3 сборного	Объем бетона на м3 литого	Расход стали, кг
УДБ 0,6×6,0 4ф10	1,98	200	0,79	1,35	25,68
УДБ 0,6×5,4 4ф10	1,75	– "	0,70	1,21	23,44
УДБ 0,6×4,8 4ф10	1,57	– "	0,63	1,08	21,2
УДБ 0,6×4,2 4ф10	1,57	"	0,55	0,94	18,96

Спецификация марок пространственных каркасов на блоки

Марка блока	Марка пространственного каркасса	Кол. шт.	N листа
УДБ 0,6×6,0 4ф10	КП-1	1	КЖС-8
УДБ 0,6×5,4 4ф10	КП-2	1	КЖС-9
УДБ 0,6×4,8 4ф10	КП-3	1	КЖС-10
УДБ 0,6×4,2 4ф10	КП-4	1	КЖС-11

Примечание:

сечение 2-2 см лист КЖС-5

ГИПРОСЛИТАХТИСТРОЙ г. Караганда	Унифицированные дырчатые блоки	Ш-1136
Сборно-монолитные конструкции	Блоки УДБ 0,6×6,0 4ф10; УДБ 0,6×5,4 4ф10; УДБ 0,6×4,8 4ф10; УДБ 0,6×4,2 4ф10;	Объект 22.5

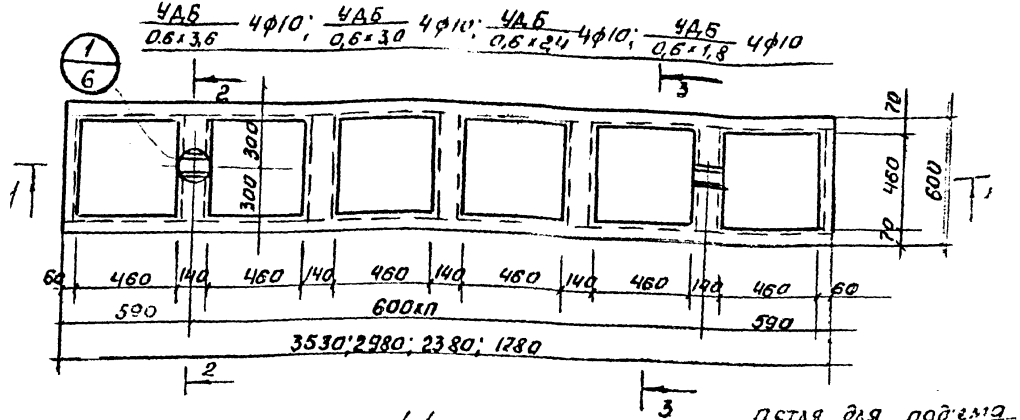

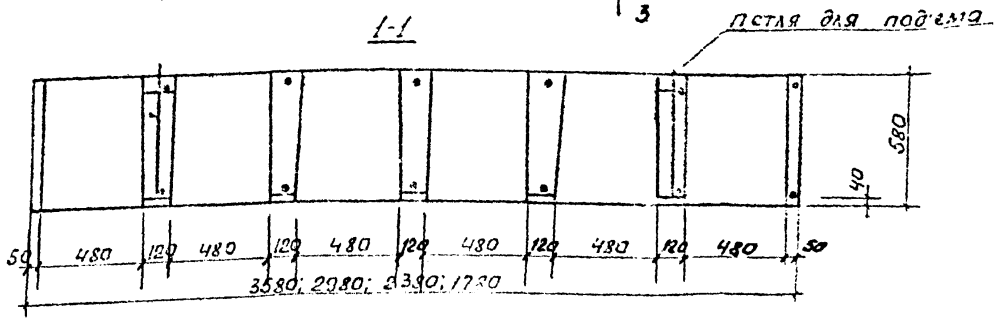

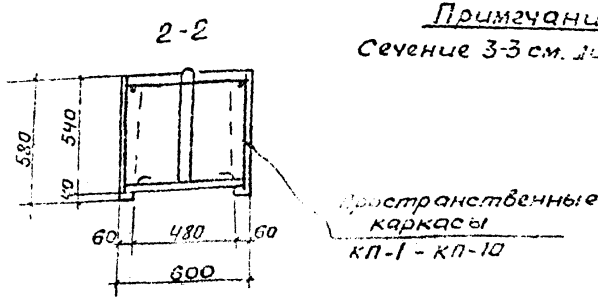

Показатели на один блок

Марка блока	Вес т	Марка бетона	Об'ем бетона м³ сборного	Об'ем бетона м³ литого	Расход стали кг
УДБ/0,6×3,6 4ф10	1,18	200	0,47	0,31	16,7
УДБ/0,6×3,0 4ф10	0,98	—"—	0,39	0,67	14,44
УДБ/0,6×2,4 4ф10	0,8	—"—	0,32	0,54	12,22
УДБ/0,6×1,8 4ф10	0,58	—"—	0,23	0,40	9,98

Спецификация марок пространственных каркасов на блоки

Марка блока	Марка пространственного каркаса	Колич. шт.	№ листа
УДБ/0,6×3,6 4ф10	КП-5	1	КЖ-12
УДБ/0,6×3,0 4ф10	КП-6	1	КЖ-13
УДБ/0,6×2,4 4ф10	КП-7	1	КЖ-14
УДБ/0,6×1,8 4ф10	КП-8	1	КЖ-15

Примечание:
Сечение 3-3 см. лист КЖ-4

ш-1136

ГИПРОБРГШАХТОСТРОЙ	Унифицированные дырчатые блоки шириной 600 мм	
Сборно-монолитные конструкции	Блоки УДБ/0,6×3,6 4ф10; УДБ/0,8×3,0 4ф10; УДБ/0,6×2,4 4ф10; УДБ/0,6×1,8 4ф10;	Об'ект 22565
		Марка-лист КЖ-5

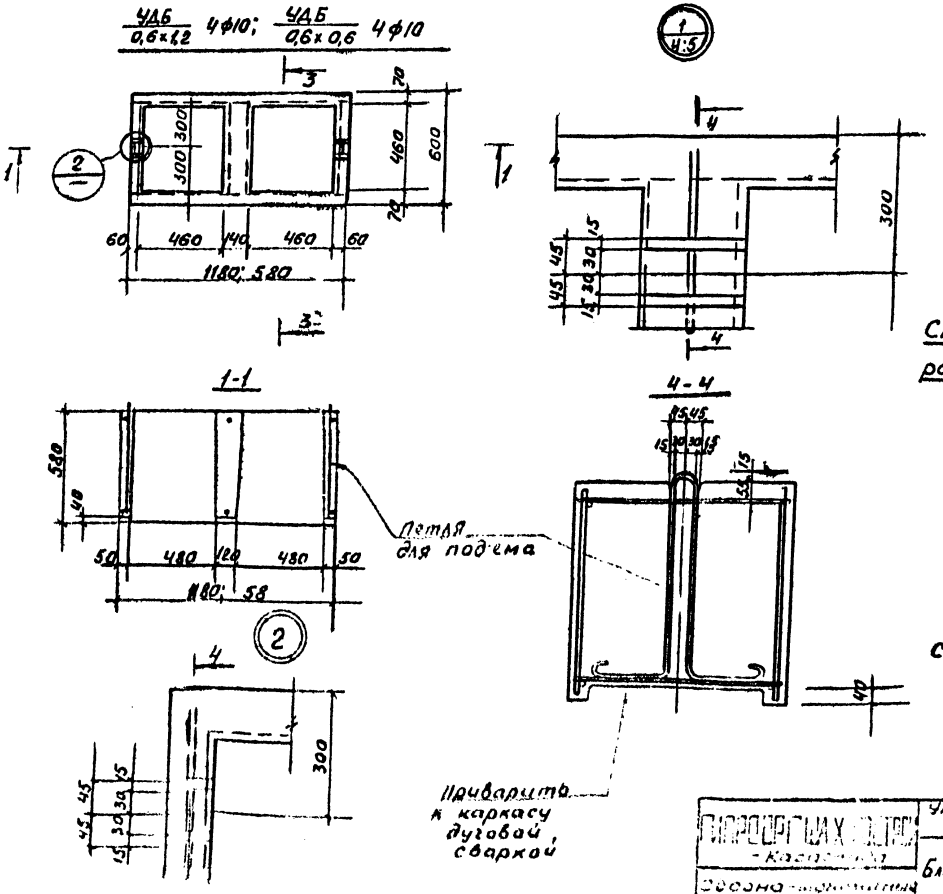

Показатели на один блок

Марка блока	Вес т	Марка бетона	Об'ем бетона, м³ сборного	Об'ем бетона, м³ литого	Расход стали кг
УДБ 0,6×1,2 4ф10	0,38	200	0,15	0,27	7,76
УДБ 0,6×0,6 4ф10	0,2	—·—	0,08	0,13	5,54

Спецификация марок пространственных каркасов на блоки

Марка блока	Марка пространственного каркаса	Колич. шт.	№ листа
УДБ 0,6×1,2 4ф10	КП-9	1	КЖ-15
УДБ 0,6×0,6 4ф10	КП-10	1	КЖ-14

Примечание

Сечение 3-3 см. лист КЖ-4

Объект 2256Е
Марка-лист КЖ-6
Инв. № 162

Заказ Лебедев
Исполнил Русанова
Н. контр. Мекк
Дата 1973 год

Унифицированные дырчатые блоки шириной 300 мм

Блоки УДБ 0,6×1,2 4ф10; УДБ 0,6×0,6 4ф10

Узлы 1; 2

Сборно-монолитные конструкции

2256Е
КЖ-6

Возможные варианты армирования блоков по расчетному моменту

I

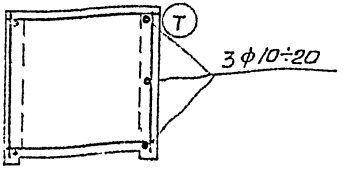

II

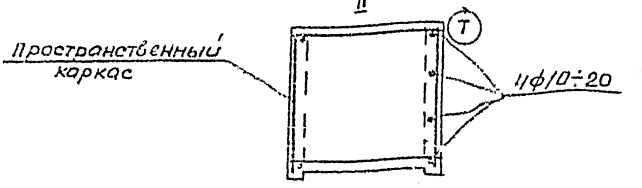

III

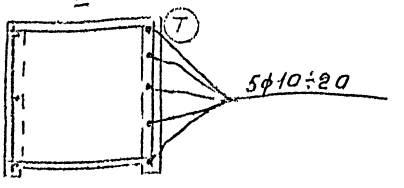

Схема установки пространственного каркаса в блоке

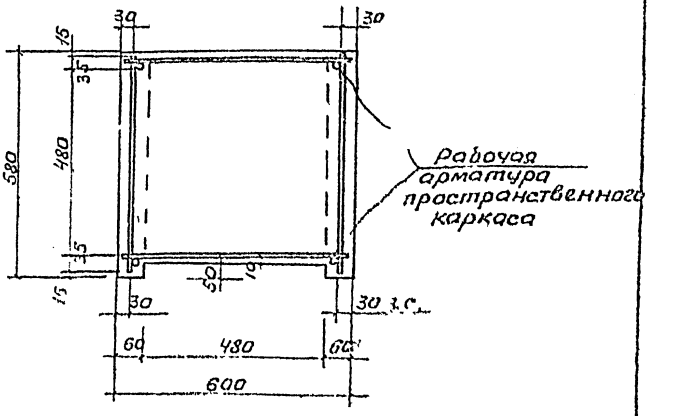

Примечания

Все выше указанные варианты армирования возможны при стенчатых и балочных конструкциях Классы арматуры А-I; А-II; А-III При рабочей арматуре ф20, бетон блока М 300"

Толщина защитного слоя бетона для рабочей арматуры при М-„300" может быть уменьшена на 5мм против указанных на данном листе („Руководство по проектированию железобетонных конструкций" НИИЖБ Госстроя СССР п.7, 31)

14 - 1136

ГИПРОДРЕШАХТОСТРОЙ г. Караганда	Инициированные дырчатые блоки шириной, 500 мм	
Сборно-монолитные конструкции.	Возможные варианты армирования блоков. Схема установки пространственного каркаса в блоке	Объект 2956Е Т КЖ-7

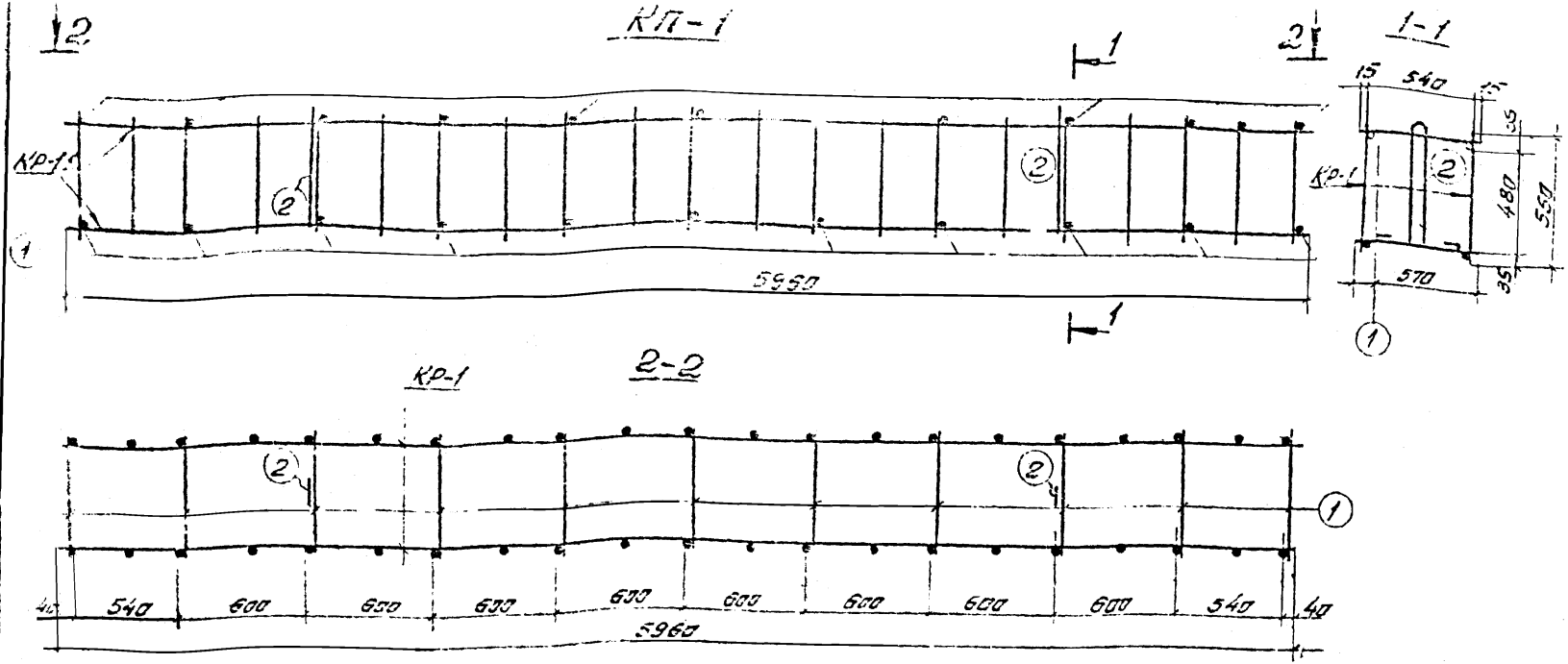

Спецификация марок арматурных изделий на один пространственный каркас

Марка пространственного каркаса	Марка изделия или поз.	Кол-во шт	№ листа
КП-1	КР-1	2	КЖ-16
	1	22	КЖ-13
	2	2	

Выборка стали на блок

Марка блока	Сталь по ГОСТ 5781-61					
	Класса AI		Класса AI			Всего кг
	Ø мм	Итого	Ø, мм		Итого	
	10		12	6		
УДБ 60×60 4ф10	14,8	14,8	29	7,95	10,88	25,68

Примечание:

Объединение плоских каркасов в пространственный осуществляется приваркой поз 1 с помощью сварных клещей контактной точечной сваркой.

Ш-1136

ГИПРОРГШАХТОСТРОЙ г. Караганда	Унифицированные обручатые блоки шириной 600 мм	Объект 2256 Е
Сборно-монолитные конструкции.	Пространственный каркас КП-1. Выборка стали на блок УДБ 60×60 4ф10	Узел — Лист КЖ-8

Инв. № подл. | Подпись и дата | Взам. инв. №

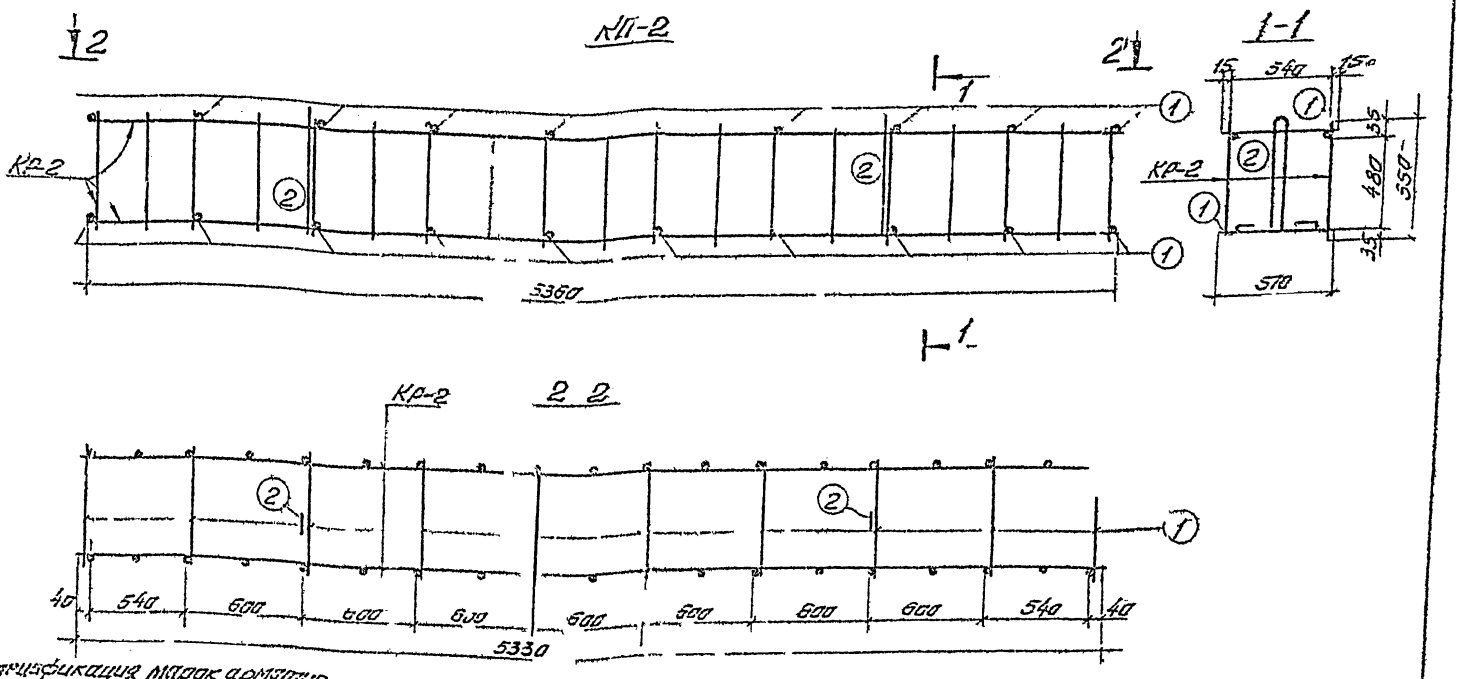

Спецификация марок арматурных изделий на один пространственный каркас

Марка пространственного каркаса	Марка изделия или № поз	Кол-во шт	№ листа
КП-2	КР-2	2	КЖ-16
	1	20	КЖ-13
	2	2	

Выборка стали на блок

Марка блока	Сталь по ГОСТ 5781-61					
	Класса А I		Класса А I			Всего кг
	ф мм 10	Итого	ф мм 12	6	Итого	
УДБ 0,6×5,4 4ф10	13,5	13,5	2,9	7,24	10,16	23,44

ш-1136

Пространственный каркас КП-2 Выборка стали на блок УДБ 0,6×5,4 4ф10

Инвентарь 2255С

Марка КЖ-9

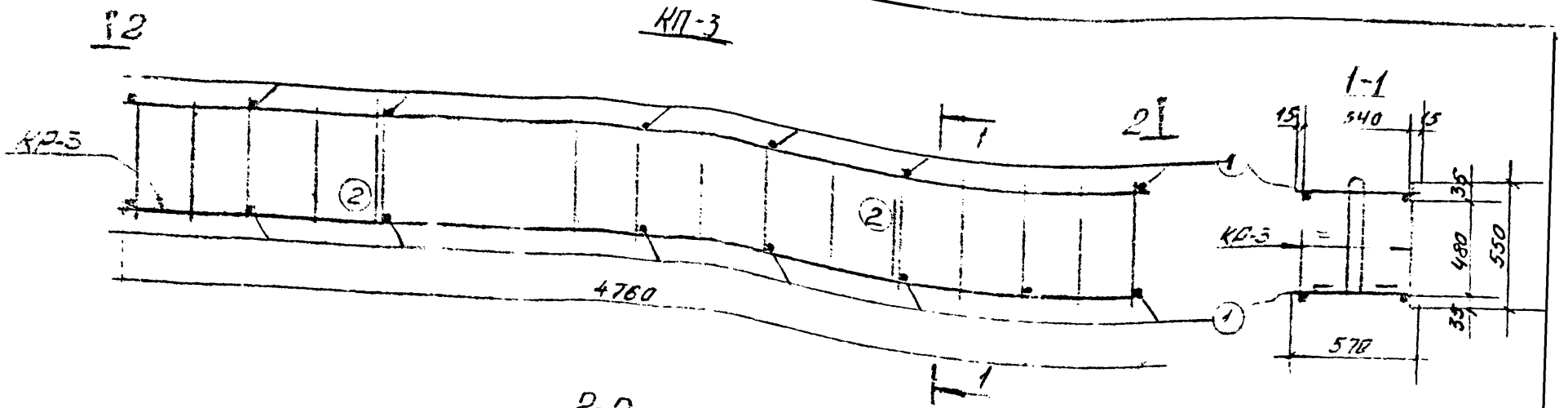

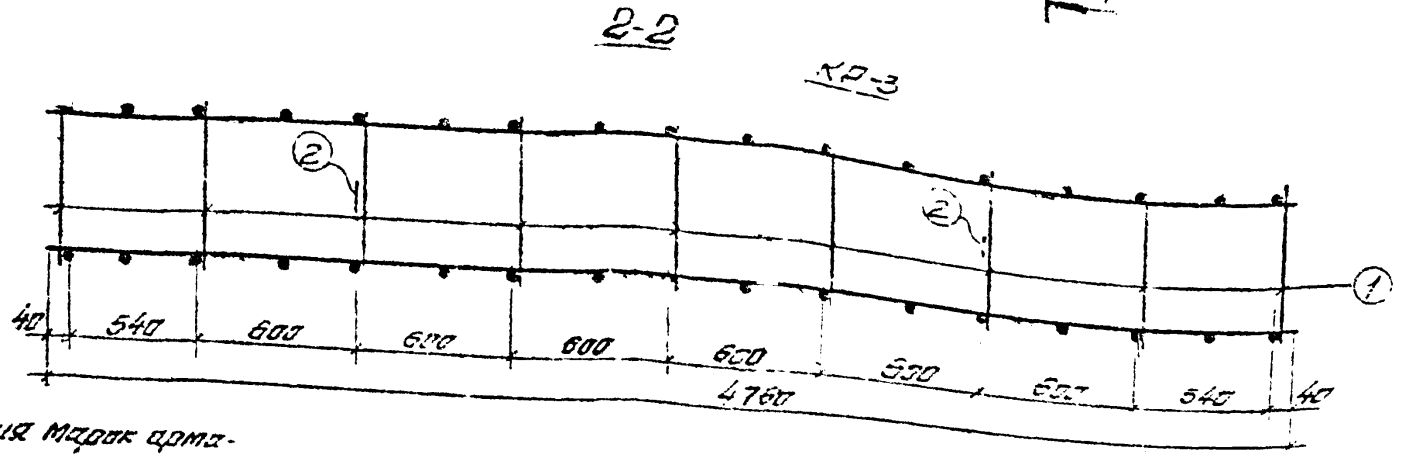

Спецификация марок арматурных изделий на один пространственный каркас

Марка пространственного каркаса	Марка изделия или № поз.	Кол-во шт	№ листа
КП-3	КР-3	2	КЖ-16
	1	18	КЖ-13
	2	2	

Выборка стали на блок

Марка блока	Сталь по ГОСТ 5787-64					
	Класса АII		Класса АI			Всего кг
	Ф мм 10	Итого	Ф, мм 12	Ф, мм 6	Итого	
УДБ 0,6×4,6 4ф10	11,8	11,8	2,9	6,5	9,4	21,2

ГИПРООРГШАХТОСТРОЙ г. Карасауда	Унифицированные бурчатые блоки шириной 600 мм	
Сборно-монолитные конструкции	Пространственный каркас КП-3. Выборка стали на блок УДБ 0,6×4,6 4ф10	Объект 2256 Раздел КЖ-10

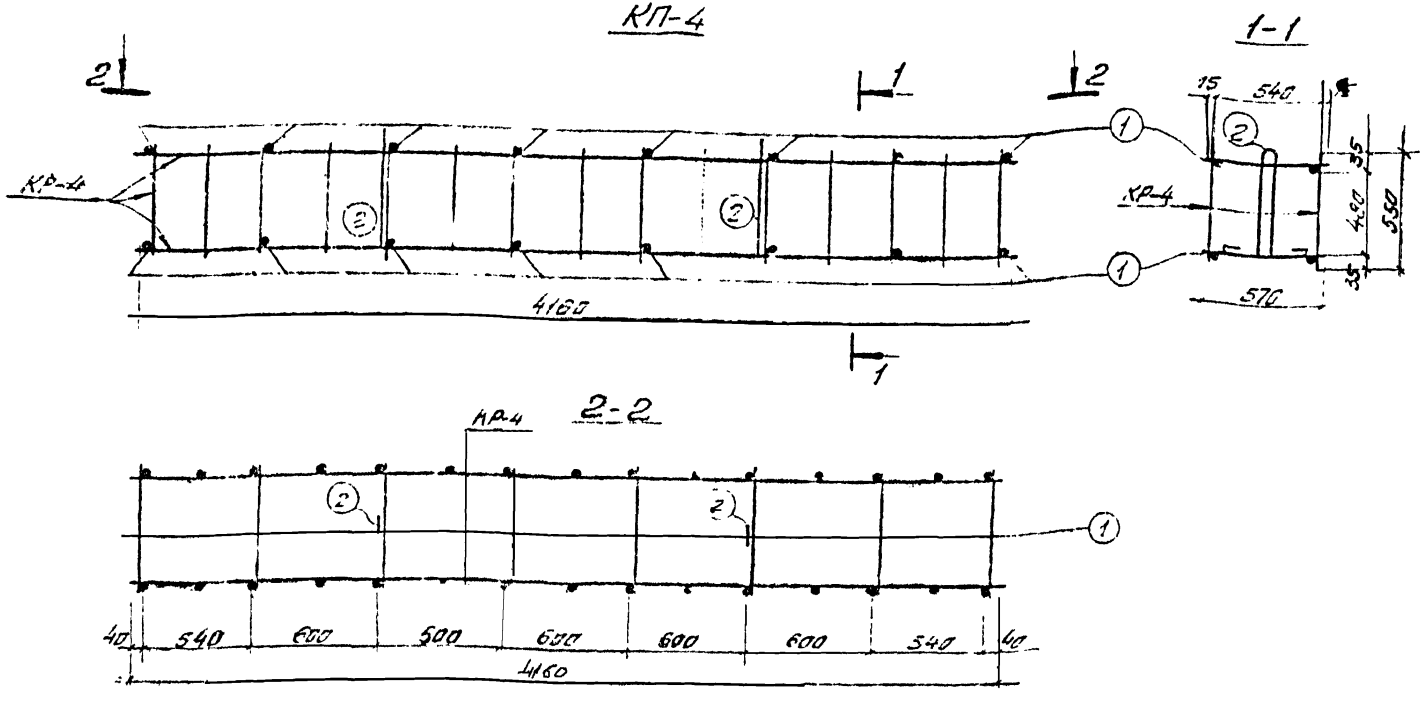

Спецификация марок арматурных изделий на один пространственный каркас

Марка пространств. каркаса	Марка изделия или № поз.	Кол-во шт.	№ листа
КП-4	КР-1	2	КЖ-16
	1	16	КЖ-13
	2	2	

Выборка стали на блок

Марка блока	Сталь по ГОСТ 5781-61					
	Класса АII		Класса АI			Всего кг
	ф мм 10	Итого	ф мм 12	ф мм 6	Итого	
УДБ 0,6х4,2 4ф10	10,32	10,32	2,9	5,74	8,64	18,96

ш-1136

ГИПРОШРГШАХТОСТРОЙ	Унифицированные бырчатые блоки шириной 600мм	
Сборно-м конструкц...	Пространственный каркас КП-4. Выборка стали на блок УДБ 0,6х4,2 4ф10	Объект 2256Е
		Марка-лист КЖ-11

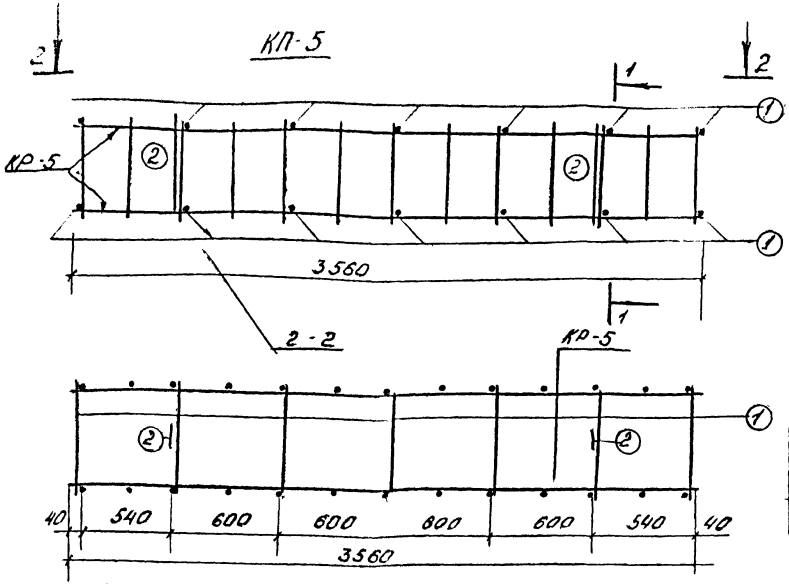

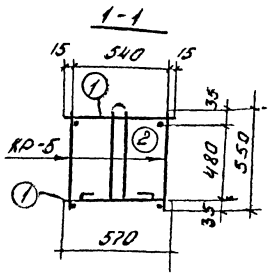

Выборка стали на блок

Марка блока	Сталь по ГОСТ 5781-61 Класса AII Ø, мм		Класса AI Ø, мм			Всего кг
	10	Итого	12	6	Итого	
УДБ 06×36-4ФIO	8,8	8,8	2,9	5	7,9	16,7

Спецификация марок арматурных изделий на один пространственный каркас

Марка пространственного каркаса	Марка изделий или № поз	Кол. во шт	№ листа
КП-5	КР-5	2	КЖ-17
	1	14	
	2	2	КЖ-13

Примечание:

Соединение плоских каркасов в пространственный осуществляется приваркой поз.1. с помощью сварочных клещей контактной точечной сваркой

ГИПРОРСШЛАСТРОЙ г. Караганда	Унифицированные бортовые блоки шириной 600мм	
	Пространственный каркас КП-5 Выборка стали на блок УДБ 06×36-4ФIO	Объект р256 Е
Сборно-монолитные конструкции		Марка-лист КЖС-12

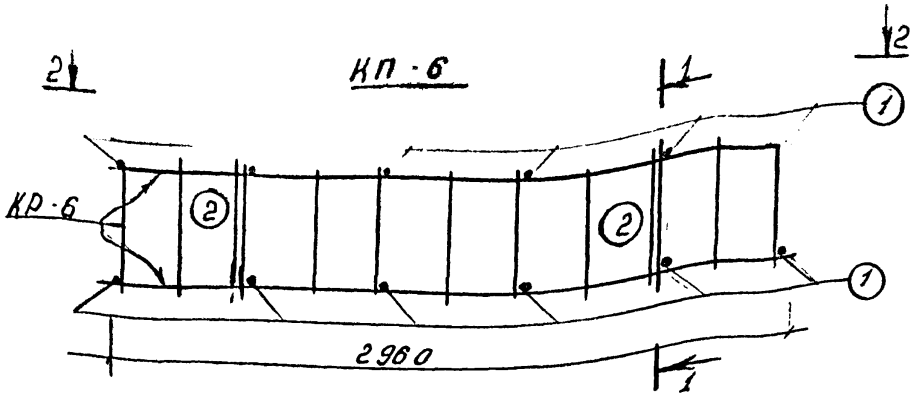

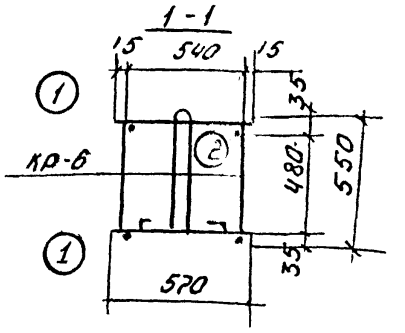

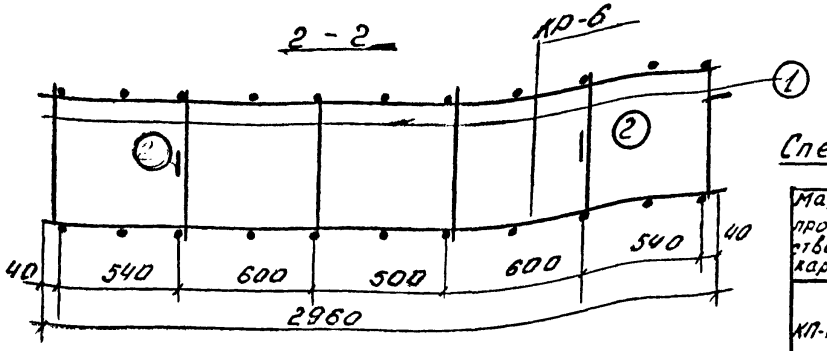

Спецификация и выборка стали на одну позицию

Марка пространственного каркаса	N поз	Эскиз	Ф, мм	Длина мм	Кол. шт.	Общ. длина м	Выборка стали Ф, мм	Выборка стали Общ. длина м	Выборка стали вес кг
КП-1КЯ-Ч	1	570	6AI	570	1	0,57	6AI	0,75	0,13
	2	60	12AI	1630	1	1,63	12AI	1,63	1,45

Спецификация марок арматурных изделий на один пространственный каркас

Марка пространственного каркаса	Марка изделия или N поз	Кол-во шт	N листа
КП-6	КР-6	2	КЖ-17
	1	12	КЖ-13
	2	2	

Выборка стали на блок

Марка блока	Сталь по ГОСТ 5781-61 Класса AII Ф, мм 10	Итого	Класса AI Ф, мм 12	6	Итого	Всего кг
УДБ 06-30	4Ф10 7,3	7,3	2,9	4,24	7,14	14,44

ГИПРООРГШАХТОСТРОЙ г. Караганда	Унифицированные дырчатые блоки шириной 600мм	Объект 2256Е
Сборно-монолитные конструкции	Пространственный каркас КП-6 УДБ 06-30 Выборка стали на блок и на одну позицию.	Марка-лист КЖ-13

Инв. № подл. | Подп. и дата | Взам. инв. №

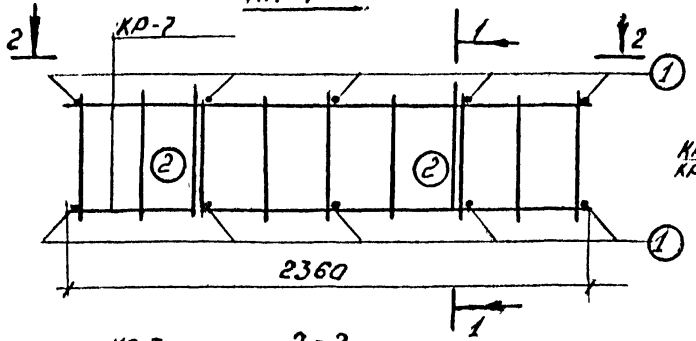

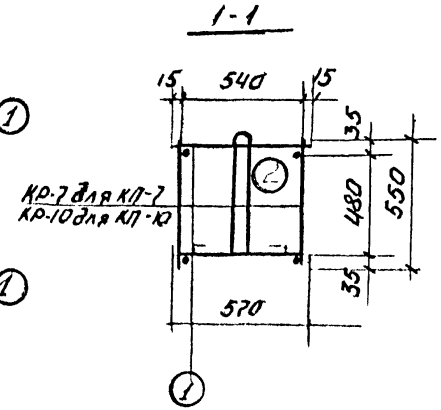

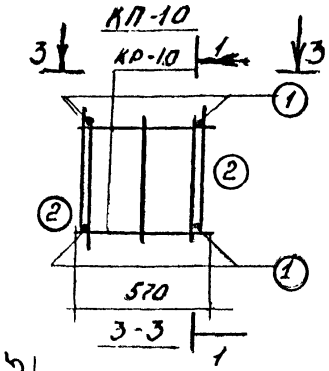

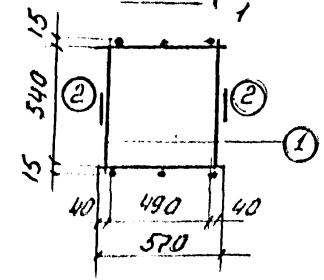

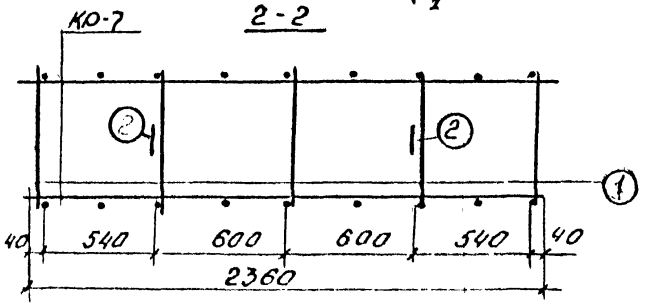

Спецификация марок арматурных изделий на один пространственный каркас

Марка пространственного каркаса	Марка изделия или № поз	Кол-во шт	№ листа
КП-7	КР-7	2	КЖ-17
	1	10	КЖ-13
	2	2	
КП-10	КР-10	2	КЖ-17
	1	4	КЖ-13
	2	2	

Выборка стали на блок

Марка блока	Сталь по ГОСТ 5781-61					
	Класса А-II		Класса А-I			Всего, кг
	ф мм 10	Итого	ф мм 12	ф мм 6	Итого	
УДБ 0,6×2,4 4ф10	5,82	5,82	2,9	3,5	5,4	12,22
УДБ 0,6×0,6 4ф10	1,42	1,42	2,9	1,25	4,16	5,56

ГИПРООРГШАХТОСТРОЙ г. Караганда	Унифицированные [illegible] блоки шириной 600 мм	
Сборно-монолитные конструкции	Пространственные каркасы КП-7, КП-10. Выборка стали на блоки УДБ 0,6×2,4 4ф10, УДБ 0,6×0,6 4ф10	Объект 22 56 [illegible] Марка [illegible] КЖ-14

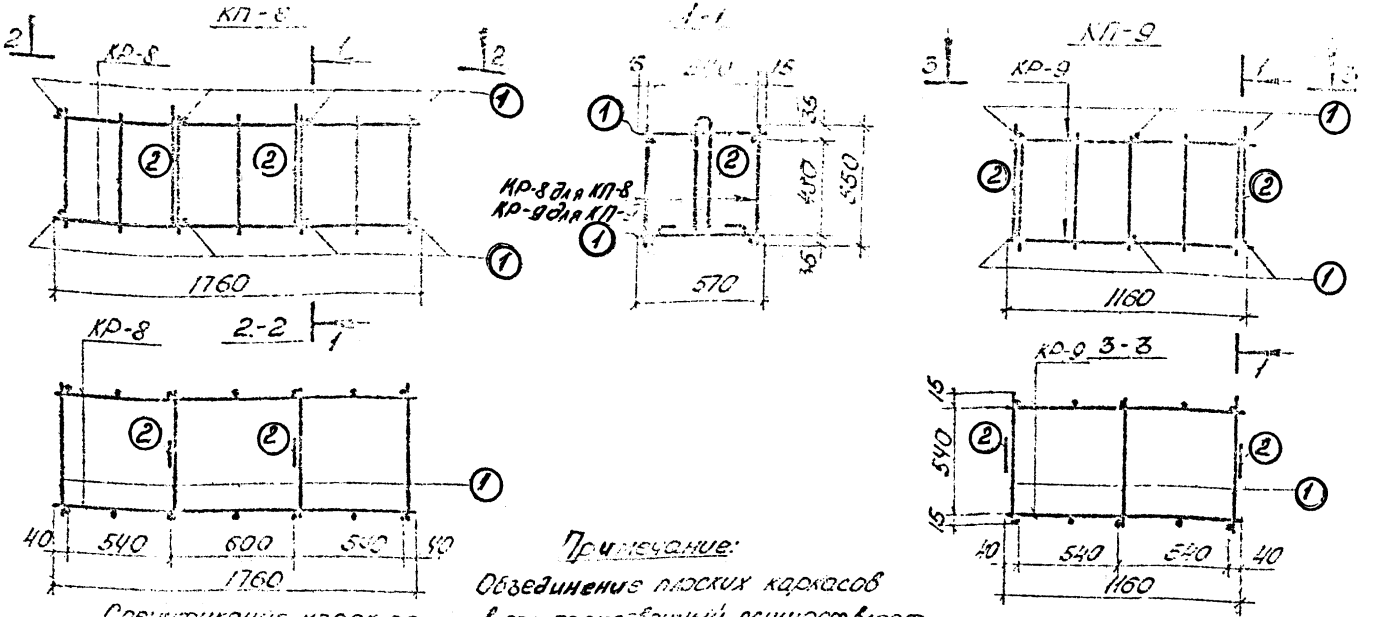

Примечание:

Объединение плоских каркасов в пространственный осуществляется приваркой поз. 1 с помощью сварочных клещей контактной точечной сваркой.

Спецификация марок арматурных изделий на пространственный каркас

Марка пространственного каркаса	Марка изделия или № поз.	Кол-во шт.	№ листа
КП-8	КР-8	2	КЖ-17
	1	8	КЖ-13
	2	2	
КП-9	КР-9	2	КЖ-17
	1	6	КЖ-13
	2	2	

Выборка стали на блок

Марка блока	Сталь по ГОСТ 5.181-61					
	Класса АII		Класса АI			Всего, кг
	Ø, мм	Итого	Ø, мм		Итого	
	10		12	6		
ИДБ 0,5×1,8 4Ø10	4,34	4,34	2,9	2,74	5,64	9,98
ИДБ 0,6×1,2 4Ø10	2,86	2,86	2,9	2,00	4,9	7,76

ш - 1136

ГИПРООРГШАХТОСТРОЙ г. Караганда	Унифицированные дырчатые блоки шириной 600 мм.	
Сборно-монолитные конструкции	Пространственные каркасы КП-8; КП-9. Выборка стали на блоки ИДБ 0,5×1,8 - 4Ø10; ИДБ 0,6×1,2 - 4Ø10	Объект 2256Е; Марка: КЖ-15

Объект 2256Е; Марка: КЖ-15; Лист № 171

Гл. спец. Проверил Исполнил Нормоконтр. Сравнив. Ивановский Русанов Шевк.

Нач. отдела Кач. Гаун Шелочков Кирилла 1973г

КР-1 ÷ КР-4

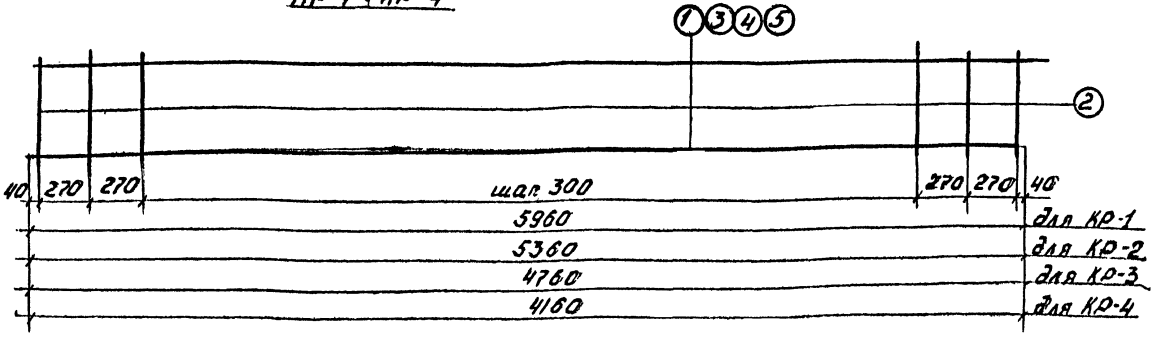

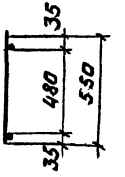

Спецификация и выборка стали на одно арматурное изделие

Марка изделия	N поз	Эскиз	ф, мм	Длина лм	Кол шт	Общ. длина м	Выборка стали ф, мм	Общ. длина м	Вес кг
КР-1	1	5960	10АII	5960	2	11,92	10АII	11,92	7,4
	2	550	6АI	550	21	11,55	6АI	11,55	2,56
КР-2	3	5360	10АII	5360	2	10,72	10АII	10,72	6,65
	2	См. выше	6АI	550	19	10,45	6АI	10,45	2,32
КР-3	4	4760	10АII	4760	2	9,52	10АII	9,52	5,9
	2	См. выше	6АI	550	17	9,35	6АI	9,35	2,05
КР-4	5	4160	10АII	4160	2	8,32	10АII	8,32	5,16
	2	См. выше	6АI	550	15	8,25	6АI	8,25	1,83

Примечание

1 Сварные каркасы КР-1 ÷ КР-10 должны изготовляться в соответствии с ГОСТ 10922-64 „Арматура и сварные закладные детали для железобетонных конструкций", ГОСТ 14098-68 „Соединения сварные арматуры железобетонных изделий и конструкций" и СН 393-69 „Указания по сварке соединений арматуры и закладных деталей.

ш-1136

ГИПРОПРГШАХТОСТРОЙ г. Караганда	Унифицированные дырчатые блоки шириной 600 мм	
Сборно-монолитные конструкции	Плоские каркасы КР-1 ÷ КР-4. Спецификация и выборка стали на одно арматурное изделие	Объект 2256Е Марка КЖ-15

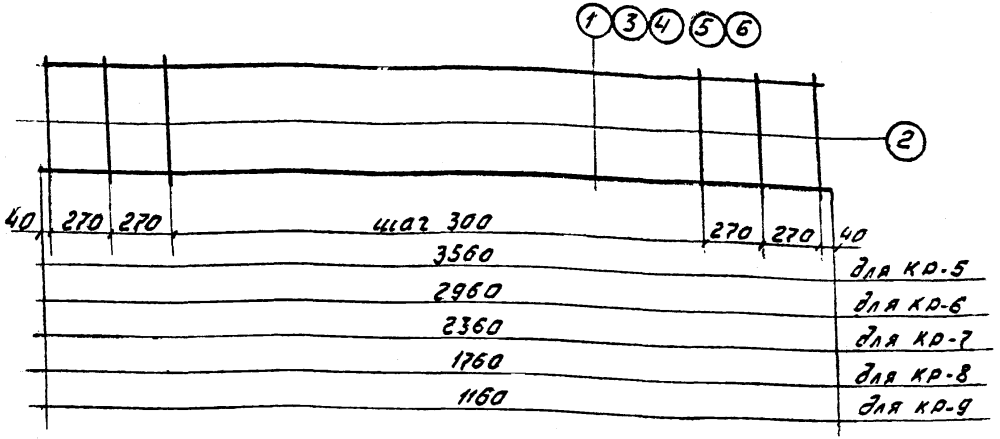

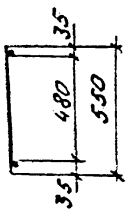

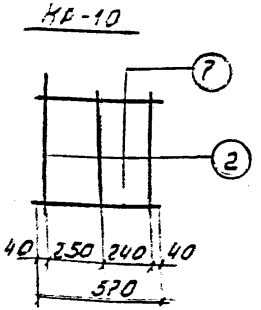

Спецификация и выборка стали на одно арматурное изделие

Марка издел	N поз	Эскиз	ф, мм	длина мм	Кол. шт	общ. длина, м	Выборка стали ф, мм	Выборка стали общ. длина м	Выборка стали вес кг
КР-5	1	3560	10АII	3560	2	7,12	10АII	7,12	4,40
	2	550	6АI	550	13	7,15	6АI	7,15	1,59
КР. 6	3	2960	10АII	2960	2	5,92	10АII	5,92	3,65
	2	см выше	6АI	550	11	6,05	6АI	6,05	1,34
КР-7	4	2360	10АII	2360	2	4,72	10АII	4,72	2,91
	2	см выше	6АI	550	9	4,95	5АI	4,95	1,10

Марка изделия	N поз	эскиз	ф, мм	длина мм	Кол. шт.	общая длина м	Выборка стали ф, мм	Выборка стали общ. длина м	Выборка стали вес кг
КР-8	5	1760	10АII	1760	2	3,52	10АII	3,52	2,17
	2	550	6АI	550	7	3,85	6АI	3,85	0,85
КР-9	6	1160	10АII	1160	2	2,32	10АII	2,32	1,43
	2	см. выше	6АI	550	5	2,75	6АI	2.75	0,61
КР.10	7	570	10АII	570	2	1,14	10АII	1,14	0,71
	2	см. выше	6АI	550	3	1,65	6АI	1,65	0,37

ГИПРОСРОЦ... г. Караганда	Плоские каркасы КР-5 ...	
Сборно-монолитные конструкции	Спецификация и выборка стали на одно арматурное изделие	КЖС-17

gost.e-ecolog.ru