ТИПОВЫЕ КОНСТРУКЦИИ И ДЕТАЛИ ЗДАНИЙ И СООРУЖЕНИЙ

ШИФР 285-77

ДВЕРИ МЕТАЛЛИЧЕСКИЕ ДЛЯ ЗДАНИЙ С ПРИМЕНЕНИЕМ ЛЕГКИХ МЕТАЛЛИЧЕСКИХ ОГРАЖДАЮЩИХ КОНСТРУКЦИЙ

ВЫПУСК I

ТЕХНИЧЕСКОЕ ОПИСАНИЕ

15235-01
ЦЕНА 0-35

1977

gost.e-ecolog.ru

ЦЕНТРАЛЬНЫЙ ИНСТИТУТ ТИПОВОГО ПРОЕКТИРОВАНИЯ
ГОССТРОЯ СССР

Москва, А-445, Смольная ул., 22

Сдано в печать 1978 года

Заказ № 12226 Тираж 1800 экз.

ТИПОВЫЕ КОНСТРУКЦИИ И ДЕТАЛИ ЗДАНИЙ И СООРУЖЕНИЙ

ШИФР 285-77

ДВЕРИ МЕТАЛЛИЧЕСКИЕ ДЛЯ ЗДАНИЙ С ПРИМЕНЕНИЕМ ЛЕГКИХ МЕТАЛЛИЧЕСКИХ ОГРАЖДАЮЩИХ КОНСТРУКЦИЙ

ВЫПУСК I

ТЕХНИЧЕСКОЕ ОПИСАНИЕ

РАЗРАБОТАНЫ ЦНИИПРОМЗДАНИЙ

Зам. директора института — Е.Г. Кутухтин

Руководитель отдела ТОК-3 — П.А. Колбацкий

Главный инженер проекта — В.В Маркелов

Главный инженер проекта — А.П Дубинин

ОДОБРЕНЫ ПРОТОКОЛОМ ГОССТРОЯ СССР ОТ 28 СЕНТЯБРЯ 1977 № 69

ДЛЯ ПРИМЕНЕНИЯ В СТРОИТЕЛЬСТВЕ С ЦЕЛЬЮ НАКОПЛЕНИЯ ОПЫТА ИХ ЭКСПЛУАТАЦИИ И ДЛЯ ОРГАНИЗАЦИИ ПРОИЗВОДСТВА НА ЗАВОДАХ

1977

Проект на двери стальные типа ДТО и ДТГ
Выполнен в двух выпусках:

Выпуск 1. Техническое описание

Выпуск 2. Рабочие чертежи
Технические условия

Изм.	Лист	N докум	Подп.	Дата	285-77.0000 ОП			
Разраб.		Царева			Двери стальные типа ДТО и ДТГ	Литер.	Лист.	Листов 1
Проверил		Дубинин						
Рук. бр.						ЦНИИПРОМЗДАНИЙ г. Москва		
Н. контр.		Шерстнева			Опись проекта			
Утв.		Дубинин						

Содержание

Раздел	Наименование	Стр.
	Титульный лист	1
	Опись проекта	2
	Опись выпуска 1	3
	Введение	4
1	Назначение и область применения	5
2	Технические данные	5-9
3	Описание	10-17
4	Монтаж	18
5	Опробование, обкатка и сдача в эксплуатацию	19-20
6	Проверка технического состояния	20
7	Характерные неисправности и методы их устранения	20
8	Техническое обслуживание	20-21
9	Изобретения	21

Инв. № подл. | Подп. и дата | Взам. инв. №

Изм.	Лист	№ докум.	Подп.	Дата
Зазрав.		Царева		
Пров.		Дубинин		
Нач. Кр.				
Н. контр.		Шерстнева		
ГИП		Дубинин		

285-77.0000 ОП1

Двери стальные ДТО и ДТГ
Опись выпуска 1

Литер	Лист	Листов
		1

ЦНИИПРОМЗДАНИЙ
г. Москва

Введение

Рабочая документация дверей металлических содержит:

а) техническое описание конструкций дверей и сведения, необходимые для правильной их эксплуатации;

б) рабочие чертежи и технические условия, необходимые для изготовления и установки дверей в проемах стен и правильной их сборки.

Скобяные изделия для металлических дверей, включающие петли, замок, шпингалеты, ручки, разработаны Промстройпроектом (шифр 2742-Э-77).

Шифр дверей

ДТ01. 9×21 ДТ01. 9×24	— дверь из стальных спаренных прямоугольных труб, остекленная, одностворчатая;
ДТ02. 15×21 ДТ02. 15×24 ДТ02. 18×21 ДТ02. 18×24	— дверь из стальных спаренных прямоугольных труб, остекленная, двухстворчатая;
ДТГ1. 9×21 ДТГ1. 9×24	— дверь из стальных спаренных прямоугольных труб, глухая, одностворчатая;
ДТГ2. 15×21 ДТГ2. 15×24 ДТГ2. 18×21 ДТГ2. 18×24	— дверь из стальных спаренных прямоугольных труб, глухая, двухстворчатая;

где: 9×21; 9×24;
15×21; 15×24; — ширина и высота проема в дециметрах
18×21; 18×24;

Изм.	Кол.	Лист	№ докум.	Подп.	Дата
			Царева		
			Дубинин		
			Шевелева		
			Дубинин		

285-77.0000 ТО

Двери стальные ДТО и ДТГ
Техническое описание

Литер	Лист	Листов
	1	18

ЦНИИПромзданий
г. Москва

1. Назначение и область применения

Двери металлические предназначены для установки в проемах наружных и внутренних стен производственных зданий с применением легких металлических ограждающих конструкций по шифру 773-74.

Двери металлические могут служить также в качестве эвакуационных выходов.

Двери металлические не разрешается применять в зданиях с категориями производств „А", „Б", „Е" и в качестве противопожарных (СНиП II-М. 2-72). В зданиях с агрессивной средой применение металлических дверей разрешается только при условии проведения мероприятий по защите конструкций дверей от воздействия этой среды путем нанесения антикоррозийных покрытий

2. Технические данные

2.1. Тип двери - распашная

2.2. Количество створок - одна или две.

2.3. Направление открывания - правое по ходу из здания.

2.4. Способ открывания - ручной

2.5. Усилие открывания - 3кгс

2.6. Габаритные размеры блока дверей:

ДТ01. 9×21	—	970 × 2070 × 68 мм
ДТ01. 9×24	—	970 × 2370 × 68 мм
ДТ02. 15×21	—	1460 × 2070 × 68 мм
ДТ02. 15×24	—	1460 × 2370 × 68 мм
ДТ02. 18×21	—	1880 × 2070 × 68 мм
ДТ02. 18×24	—	1880 × 2370 × 68 мм

Инв. № подл. | Подп. и дата | Взам. инв. № | Инв. № дубл. | Подп. и дата

ДТГ1. 9×21 — 970 × 2070 × 68 мм

ДТГ1. 9×24 — 970 × 2370 × 68 мм

ДТГ2. 15×21 — 1460 × 2070 × 68 мм

ДТГ2. 15×24 — 1460 × 2370 × 68 мм

ДТГ2. 18×21 — 1880 × 2070 × 68 мм

ДТГ2. 18×24 — 1880 × 2370 × 68 мм

2.7. Номенклатура дверей

Шифр	Обозначение	Рис.
ДТ01. 9×21 ДТ01. 9×24	285-77.1000 -01	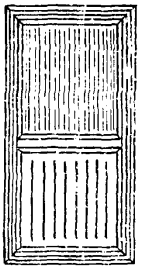
ДТ02. 15×21 ДТ02. 15×24 ДТ02. 18×21 ДТ02. 18×24	285-77.1000-02 -03 -04 -05	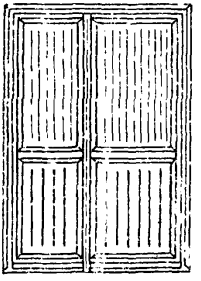
ДТГ1. 9×21 ДТГ1. 9×24	285-77.2000 -01	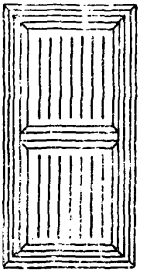
ДТГ2. 15×21 ДТГ2. 15×24 ДТГ2. 18×21 ДТГ2. 18×24	285-77.2000-02 -03 -04 -05	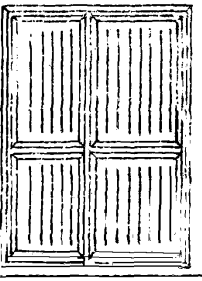

Дверь типа ДТ01

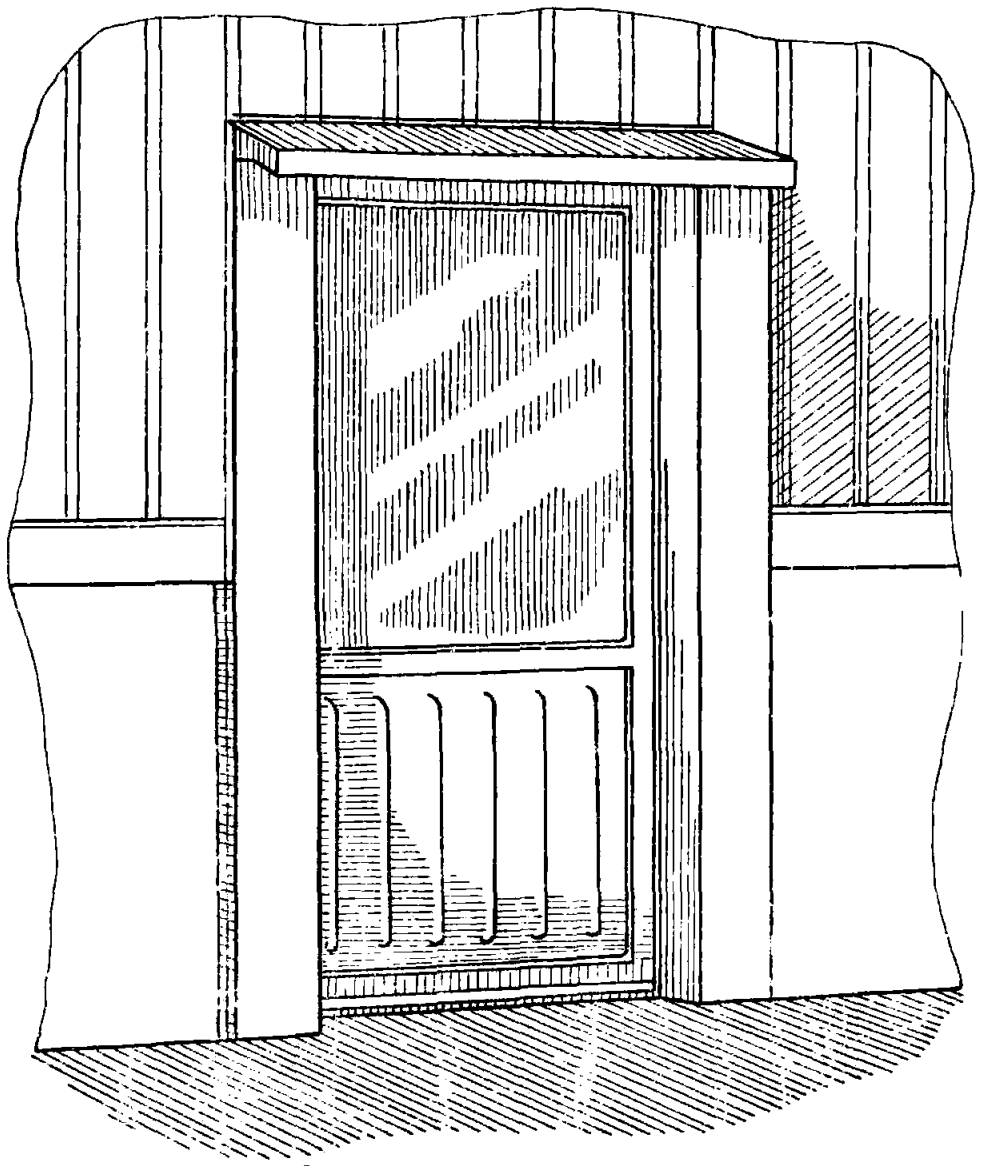

Дверь типа ДТ02

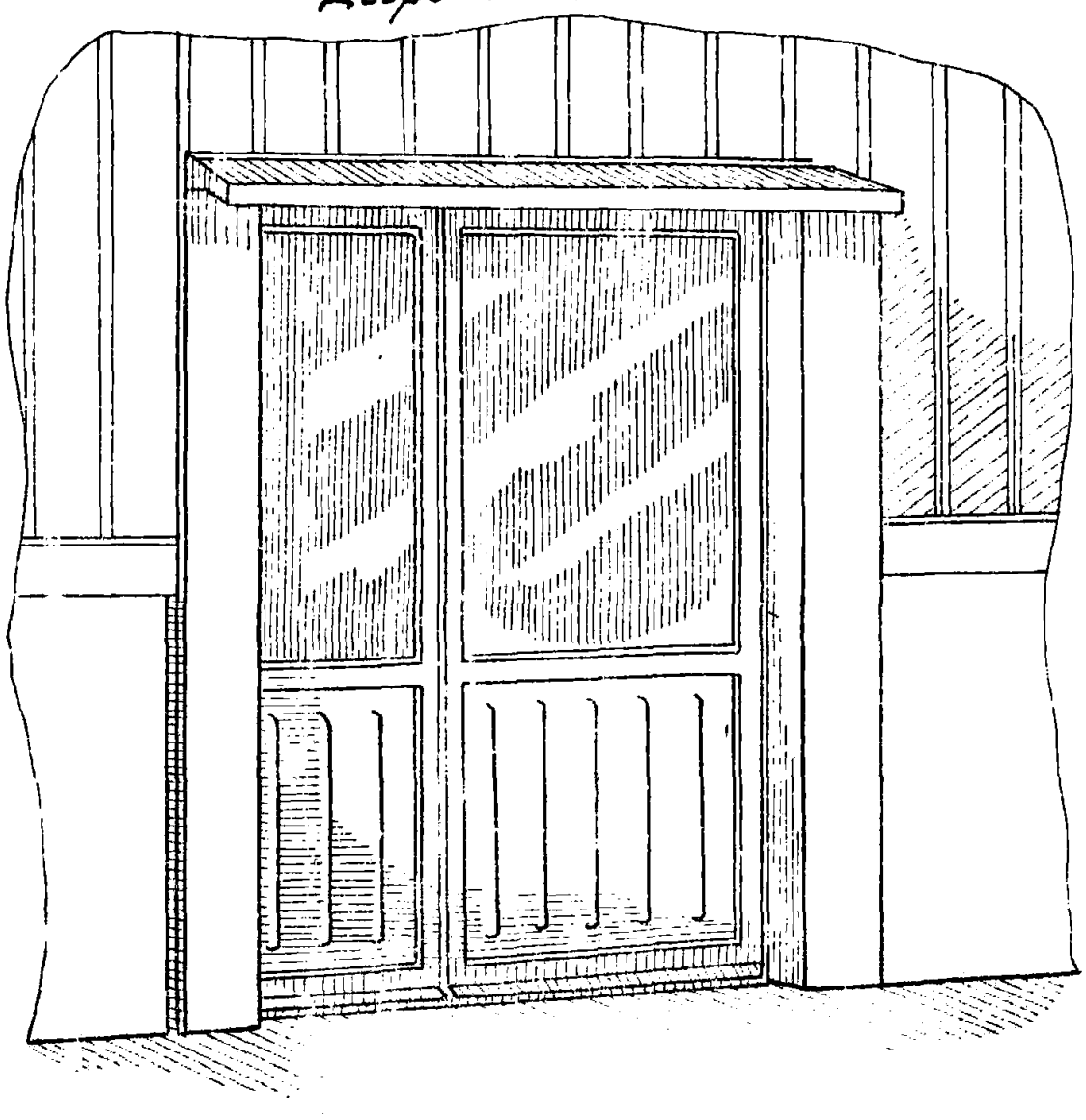

Дверь типа ДТГ1

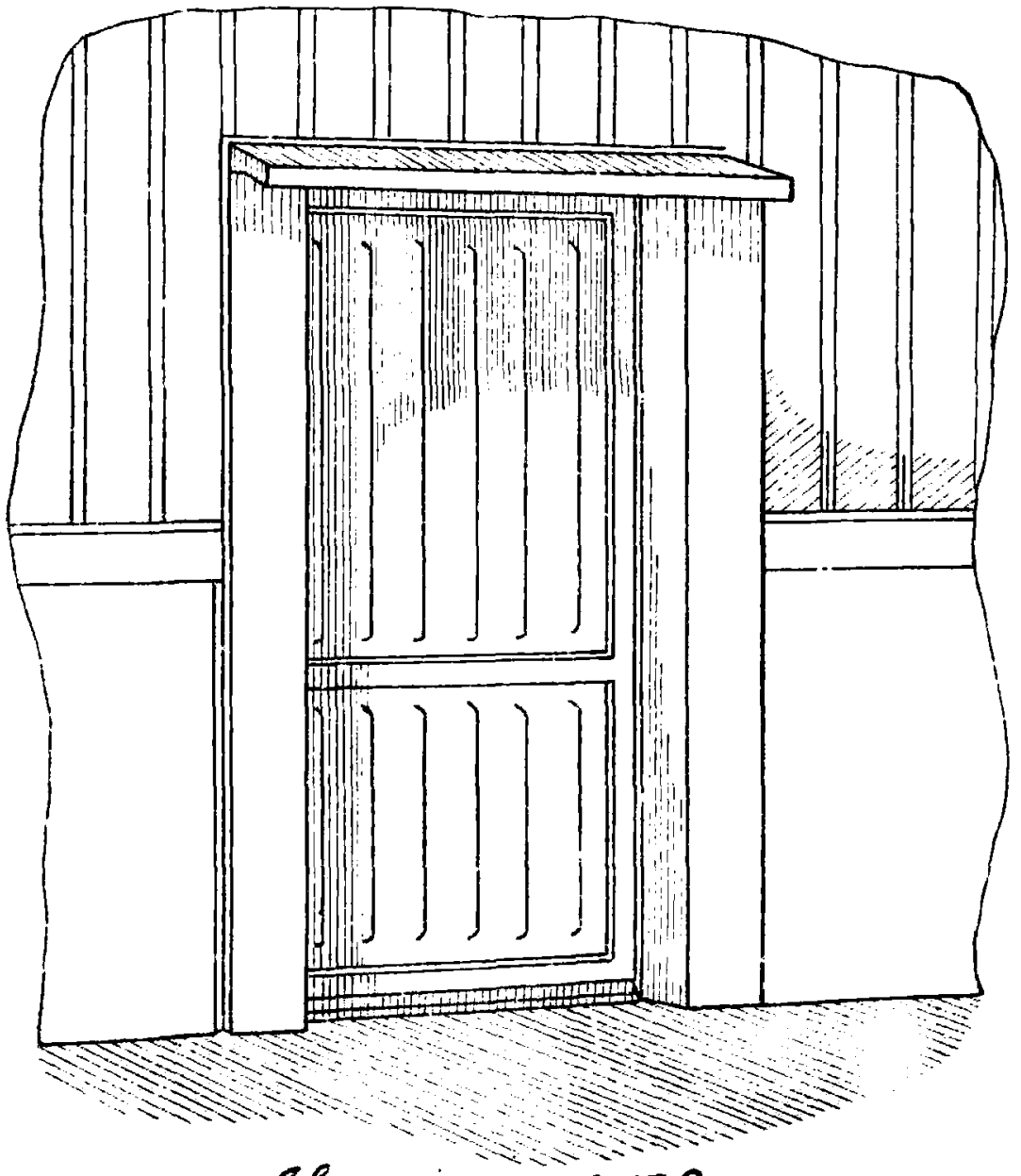

Дверь типа ДТГ2

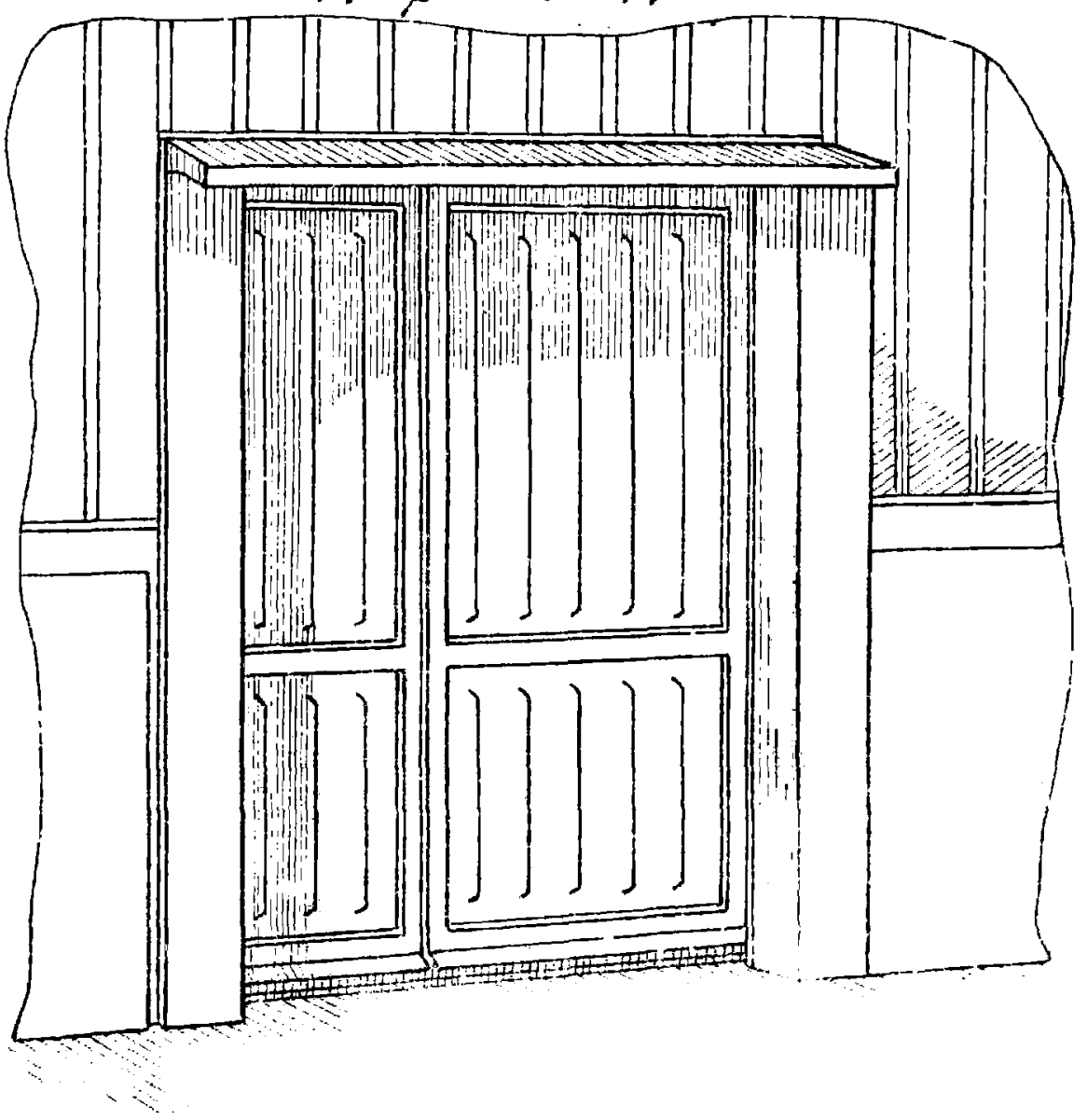

3. Описание

3.1. Архитектурно-строительная часть

Двери металлические могут быть установлены как в наружной так и внутренней стене здания. Для размещения двери в наружной стене цокольная бетонная панель длиной 6 м заменяется на две, каждая длиной кратной 1м, между которыми остается проем.

Конструктивно проем для установки дверного блока решается в виде двух стоек, укрепляемых вверху к ригелю стены здания, а внизу к фундаментной балке. Эти стойки служат одновременно для обеспечения устойчивости доборных цокольных панелей, для чего швеллер, идущий по верху панели, приваривается к стойкам. Верх дверного проема в стене решен в виде распорки между двумя стойками. Графически, решения установки дверей в стенах представлены на рис. 3.1.1. - 3.1.6 (см. листы 10-15).

При размещении двери во внутренних стенах, проем в стене, в зависимости от её конструкции, решается аналогично. В кирпичных стенах вместо стоек могут применяться соответствующие закладные части, к которым крепится дверь.

Для удобство пользования материалами настоящего выпуска маркировка схем, архитектурных и монтажных узлов принята по выпуску 4 шифра 773-74, разработанного для деревянных дверей. Спецификация на фасонные элементы, приведенная в выпуске 4 шифра 773-74, составляется проектными организациями при разработке конкретного проекта.

3.2. Конструктивные решения.

3.2.1. Двери металлические выполнены двух типов ДТО и ДТГ и представляют блок, состоящий из рамы и створки (створок).

Скобяные изделия для металлических дверей, включающие панели, замок, шпингалеты и ручку разработаны Промстройпроектом.

3.2.2. Рама и створка (створки) дверей типа ДТО и ДТГ выполнены из стальных спаренных прямоугольных труб, сечением 28 × 25 × 1,5 мм, ТУ 14-3-194-73 Минчермета.

Соединения элементов рам двери и створки (створок) выполнены на сварке.

Створка для дверей типа ДТО имеет остекление, расположенное на расстоянии 900мм от низа. Ниже остекления створка заполнена филенкой, которая состоит из двух листов металлопласта толщиной 0,8мм с зигами и утеплителя из технического сукна толщиной 5мм. Крепление филенки и стекла выполнено с помощью резинового профиля Р16. Уплотнение дверей по контуру створки (створок) осуществлено с помощью резинового профиля Р43А.

3.2.3. Створка для дверей типа ДТГ имеет филенки, расположенные в верхней и нижней части двери. Филенки состоят из двух листов металлопласта толщиной 0,8мм с зигами и утеплителя из технического сукна толщиной 5мм. Крепление филенок и уплотнение дверей по контуру створки (створок) выполнено также как и в дверях типа ДТО.

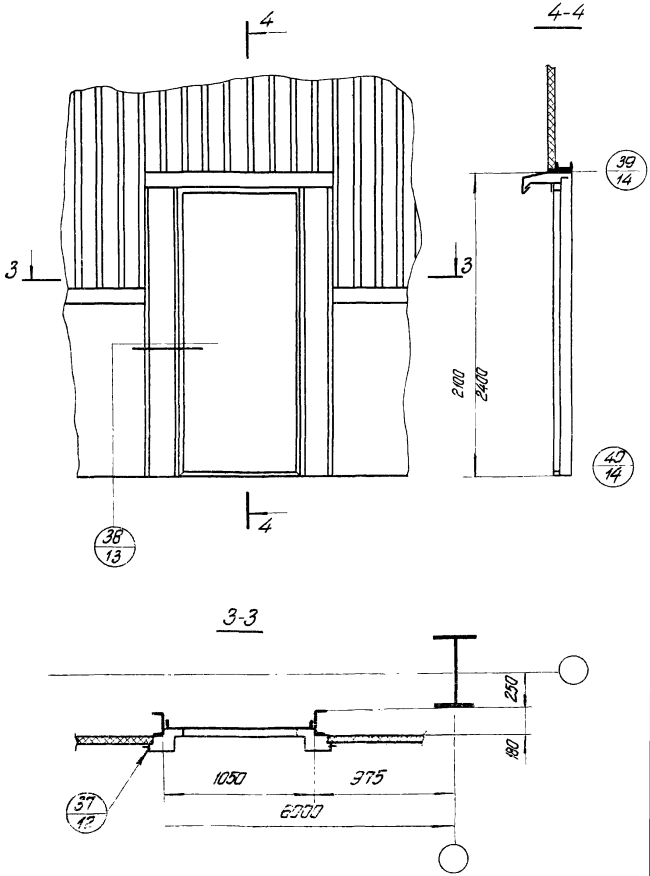

Рис. 3.11 Маркировочная схема архитектурных узлов.

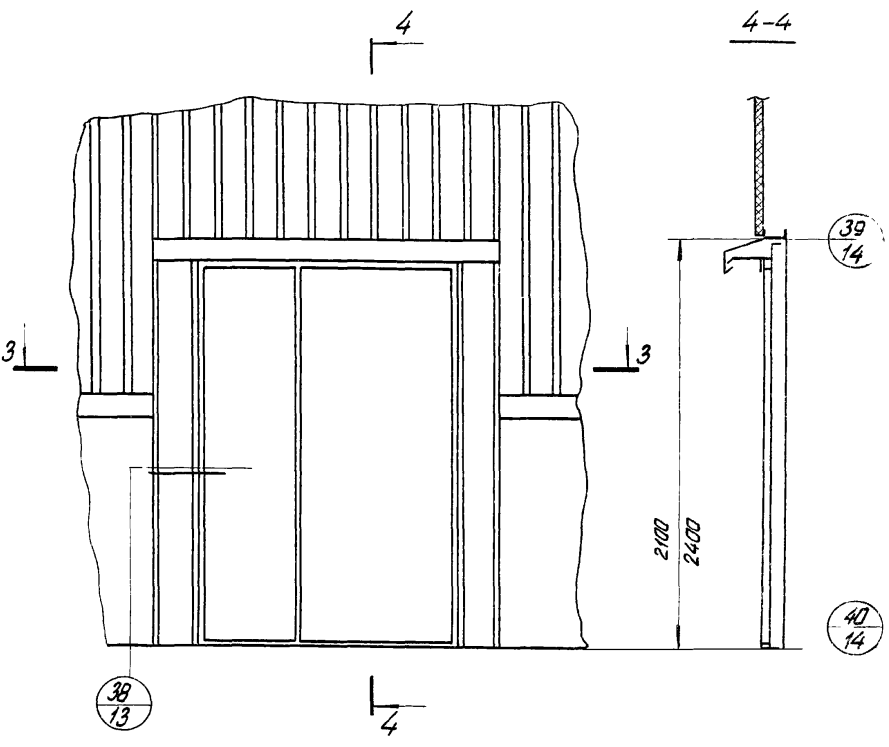

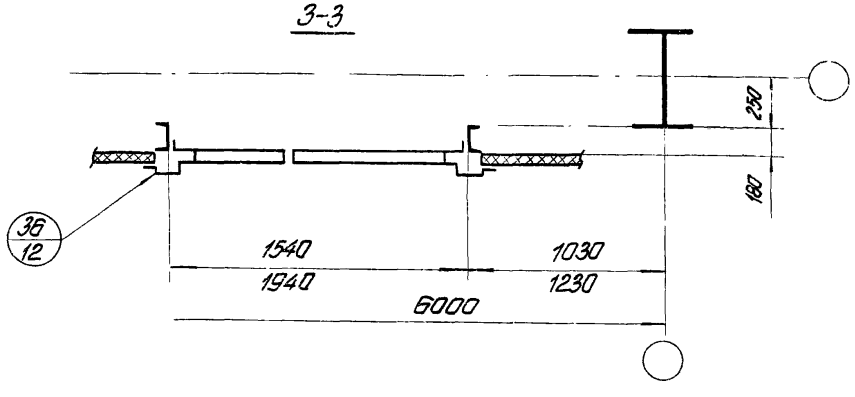

Рис. 3.1.2 Маркировочная схема архитектурных узлов

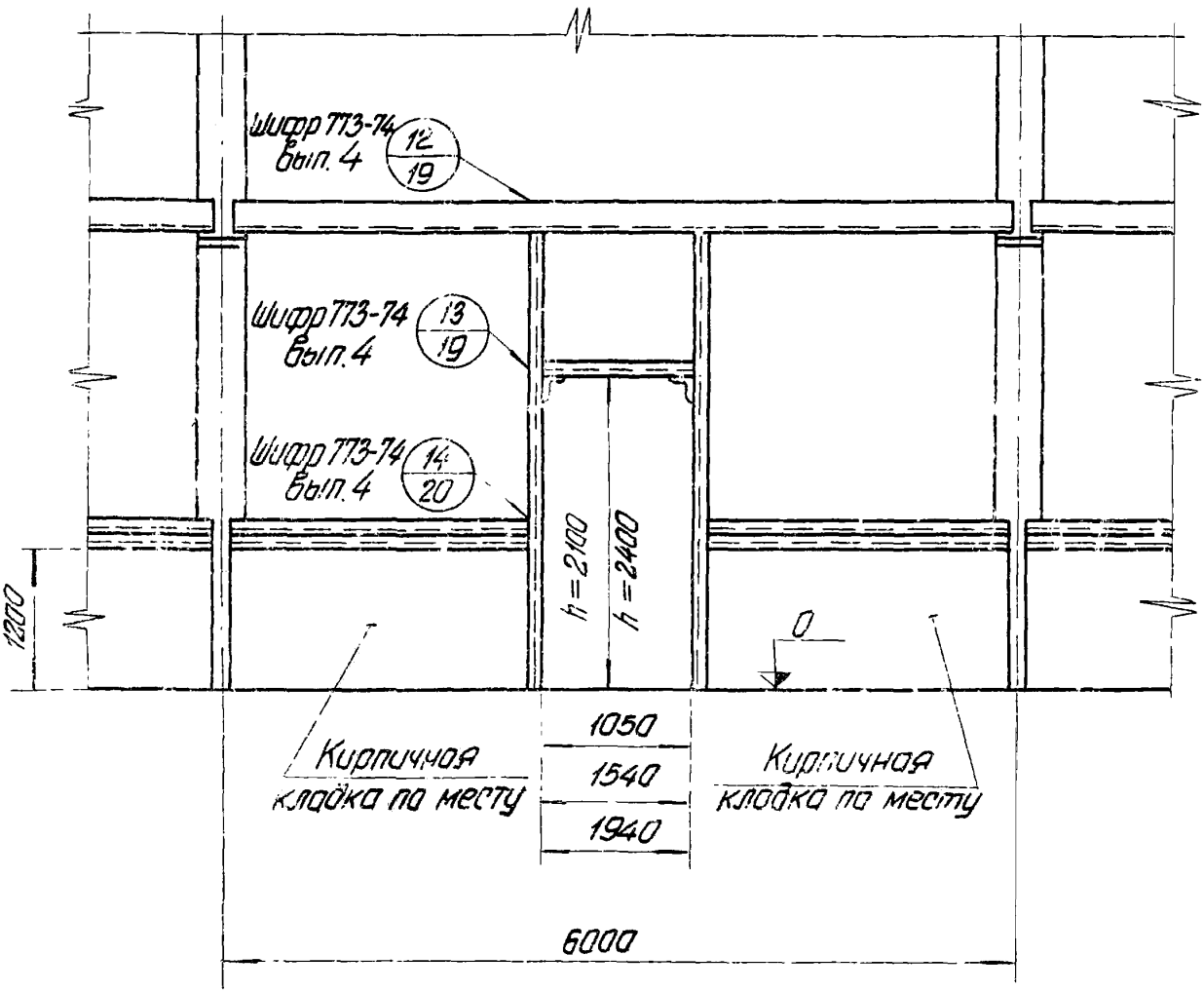

Рис. 3.1.3 Маркировочная схема узлов крепления обрамления дверного проема к элементам каркаса здания.

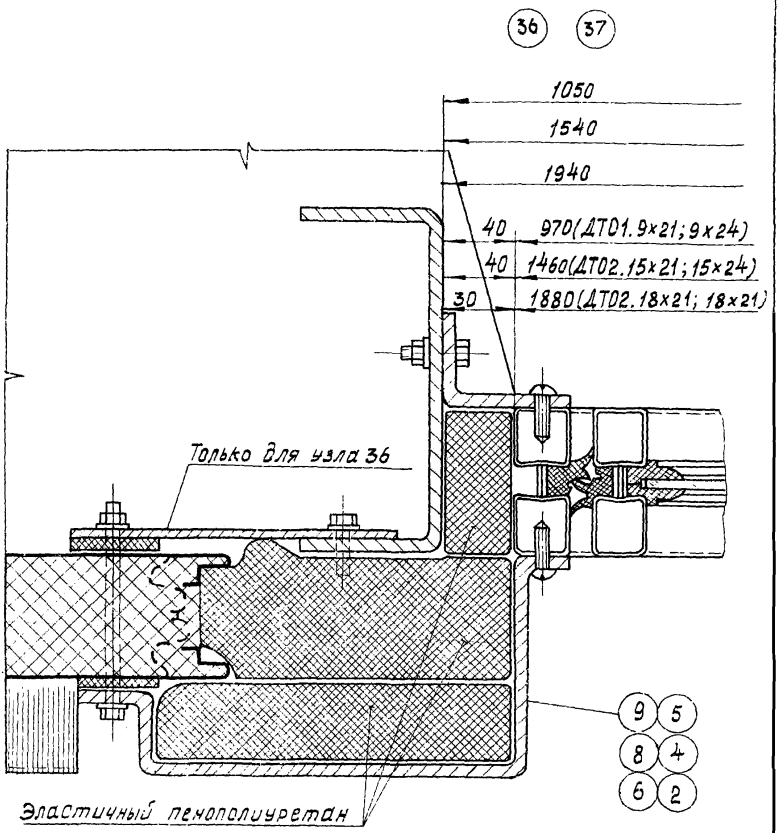

Рис. 3.1.4. Установка дверного блока типа ДТО и ДТГ в стене.

Фасонные элементы №2÷9 смотри шифр 773-74, выпуск 4, лист 52.

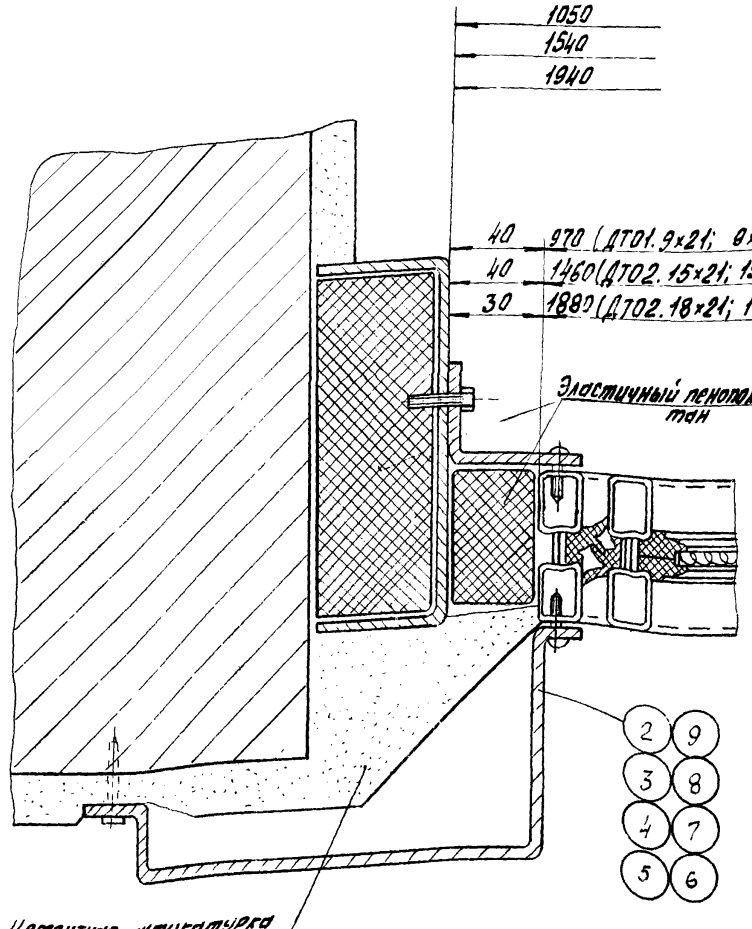

Рис. 3.15. Установка дверного блока типа ДТО и ДТГ в стене. Фасонные элементы №№ 2÷9 см. шифр 773-74, выпуск 4, лист 52.

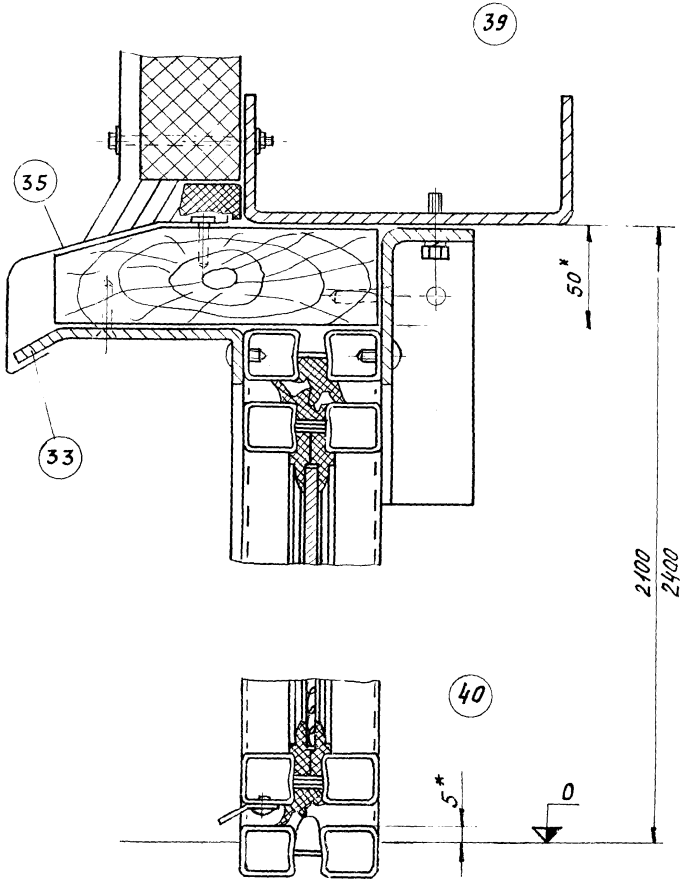

Рис. 316. Установка дверного блока типа ДТО и ДТГ в стене.
Фасонные элементы NN 33, 35 см. шифр 773-74, выпуск 4, лист 58.

4. Монтаж

4.1. Подготовка к монтажу

4.1.1. Место на объекте для подготовки дверей к монтажу должно быть защищено от атмосферных воздействий и пыли, достаточно освещено, иметь столы для распаковки и расконсервации узлов, инструмент, обтирочные материалы, деревянные или другие мягкие прокладки и распорки, защищающие от повреждений окрашенные поверхности дверей при производстве монтажных работ.

4.1.2. Проверить правильность и подготовленность проемов в стенах для установки в них дверей, распаковать ящики и визуальным осмотром проверить состояние дверей, их комплектность в соответствии с комплектовочной ведомостью.

4.1.3. Проверить соответствие дверей техническим условиям, обратив особое внимание на отсутствие деформаций в створках и рамах. Ознакомиться с документами о согласовании допущенных отклонений от ТУ.

4.2. Меры безопасности.

Монтаж дверей следует производить методами, обеспечивающими безопасность ведения монтажных работ.

4.3. Последовательность работ по монтажу

4.3.1. Установить в проеме раму двери, раскрепить ее в проектном положении (см. архитектурно-строительные узлы рис. 3.1.4 – 3.1.6) после чего закрепить раму при помощи винтов и произвести заливку цементным раствором нижней обвязки рамы.

4.3.2. Убрать вспомогательные приспособления, применяющиеся при установке и раскреплении рамы двери.

4.3.3. Навесить створку (створки) двери на раму и обеспечить правильность положения створки (створок) в крайних ее положениях.

5. Опробование, обкатка и сдача в эксплуатацию

5.1. Опробование дверей производить после окончания всех монтажных работ и внешнего осмотра их для проверки выполнения требований по монтажу, изложенных в разделе 4 настоящего технического описания и в альбоме чертежей проекта.

5.2. Перед опробованием дверей произвести осмотр и заправку смазкой ЦИАТИМ-201 ГОСТ 6267-74 петель створки.

5.3. При осмотре проверить правильность навески створки (створок) двери.

5.4. Проверить работу двери путем 10-кратного открывания и закрывания.

5.5. При опробовании двери необходимо добиться:

— плотности притвора двери;

— плавного и легкого открывания.

5.6. Дверь, удовлетворительно прошедшая испытание, предъявляется приемной комиссии, которая должна ознакомиться:

— с проектной и эксплуатационной технической документацией;

— с паспортом (формуляром) или свидетельством о приеме изделия, подписанным на заводе-изготовителе представителями дирекции и ОТК, ответственными за соответствие двери технической документации на изделие;

— приемно-сдаточным актом монтажной организации, в котором должны быть отражены условия и результаты опробования и обкатки двери, заключение лиц, проводивших испытание на объекте;

— с документами о согласовании допущенных отступлений от проекта, если они имеются.

Приемная комиссия при наличии гарантий завода-изготовителя и монтажной организации, обеспечении основных технических данных и стабильности работы двери, составляет акт с выводами и решением о вводе, предъявленной к приемке двери, во временную или постоянную эксплуатацию. На основании подписанного акта

закрываются соответствующие разделы паспорта (формуляра).

6. Проверка технического состояния

С целью установления пригодности двери для дальнейшего ее использования по истечении определенного срока эксплуатации и проведения технического обслуживания, необходимо проверить техническое состояние двери.

7. Характерные неисправности и методы их устранения

Для быстрого выявления возможных или наиболее часто встречающихся неисправностей в таблице 1 приведены причины и методы этих неисправностей.

Таблица 1.

Наименование неисправностей, внешнее проявление и дополнительные признаки	Вероятная причина	Меры устранения
На передвижение створки затрачивается большое усилие.	Повреждение петли, большая коррозия	Исправить повреждение, смазать петли.

8. Техническое обслуживание.

8.1. Для поддержания дверей в постоянной готовности к работе и увеличения срока их службы необходимо регулярно проводить техническое сезонное обслуживание.

8.2. Для обеспечения своевременного технического обслуживания изделия необходимо регулярно пополнять комплекты ЗИП и материалов. Виды комплектов (обменный, групповой, ремонтный), порядок его доукомплектования при использовании во время эксплуатации в течение гарантийного срока и по истечении его, устанавливается заказчиком дверей.

8.3. Во время эксплуатации дверей должен вестись учет технического обслуживания и видов ремонта.

Обслуживание дверей производит персонал, обслуживающий ворота производственных зданий.

9. Изобретения

В рабочих чертежах конструкций дверей типа ДТО и ДТГ использованы технические решения по авторским свидетельствам № 289177 № 467987.

gost.e-ecolog.ru