МИНТЯЖСТРОЙ СССР

ВПО «СОЮЗСТРОЙКОНСТРУКЦИЯ

ЭКСПЕРИМЕНТАЛЬНОЕ КОНСТРУКТОРСКОЕ БЮРО

ВСТРОЕННЫЕ ПОМЕЩЕНИЯ

СБОРНО - ПАНЕЛЬНОГО ТИПА

168-01-00

ПОДСОБНЫЕ ПОМЕЩЕНИЯ

168-01-03

ВЫПУСК III

Альбом 1. Подсобные помещения 4.0×9.0

Разработаны
ЭКБ ВПО «Союзстройконструкция»

Утверждены и введены
в действие ВПО «Союзстройконструкция»
с ..... 19 Протокол N ....
от .....

gost.e-ecolog.ru

Общая часть

1.1 Настоящий проект 168-01-03 Подсобные помещения состоит:

Выпуск I. Подсобное помещение ПП 4.0×3.0
альбом 1. Материалы для проектирования.
альбом 2. Расчет стоимости комплектной поставки.

Выпуск II. Подсобное помещение ПП 4.0×6.0
альбом 1. Материалы для проектирования.
альбом 2. Расчет стоимости комплектной поставки.

Выпуск III. Подсобное помещение ПП 4.0×9.0
альбом 1. Материалы для проектирования.
альбом 2. Расчет стоимости комплектной поставки.

Выпуск IV. Типовые конструкции и детали.
альбом 1. Рабочие чертежи стеновых и кровельных панелей

1.2 Выпуск II альбом 1 состоит:

I. Архитектурно-строительная часть
II. Сантехническая часть.
III. Электротехническая часть.

1.3 Ограждающие конструкции Подсобных помещений расчитаны на нормальные температурные режимы с отсутствием газовых вредностей. Конструкции подсобных помещений должны изготавливаться на специализированных предприятиях с комплектной поставкой на место строительства в пакетах.

Указания по применению

В конкретном проекте указывается марка помещения (ПП 4.0×9.0). Расход металла и строительных материалов; а также выполняется компановочный чертеж с фасадами и разрезами, и разрабатываются фундаменты под опоры стеновых панелей

Принята маркировка элементов:

ПП — подсобное помещение, цифры, стоящие за буквенным обозначением указывают на типо-размер помещения (ПП 4.0×9.0)
СПП — стеновая панель подсобного помещения
КПП — кровельная панель подсобного помещения
ДПП — дверное полотно подсобного помещения

Принцип маркировки узлов

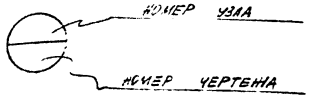

ТК 1978 г.	Общая часть	168-01-03 выпуск I	
		Альб. 1	01-1

Гл. инженер Фейгель
ГИП Некрасов
Нач. отдела Некрасов
Рук. группы Анисимов
Проектировал Горюнова
Проверил Некрасов
Экспериментальное конструкторское бюро ВПО «Союзстройконструкция» г. Свердловск.

Архитектурно — строительная часть

ТК 1978г	Архитектурно-строительная часть	106-01-03 выпуск III	
		Лист 1	Лист АС-1

ЭКСПЕРИМЕНТАЛЬНОЕ КОНСТРУКТОРСКОЕ БЮРО
ВПО «Союзстройконструкция»
г. Свердловск.

Гл. инженер	Фейгель		Рук. группы	Анисимов
ГИП	Некрасов		Проектировал	Горячева
Нач. отдела	Некрасов		Проверил	Некрасов

Пояснительная записка

Общие указания

В данном альбоме разработана архитектурно-строительная часть внутрицехового подсобного помещения ПП 4.0×9.0 из легких стальных конструкций. Ограждающие конструкции рассчитаны на установку их только в цехах с нормальным температурным режимом и отсутствием газовых вредностей.

Конструкция ПП 4.0×9.0 должна изготавливаться на специализированных предприятиях с комплектной поставкой на место строительства в пакетах.

I Архитектурно-строительные решения

1.1. Помещение ПП 4.0×9.0 разработаны из отдельных стеновых панелей и панелей кровли. Стальные панели поставляются с внутренней отделкой. Все металлические элементы каркаса внутри помещения окрашены нитроэмалью голубого цвета.

1.2. На месте монтажа производится установка стеновых и кровельных панелей или укрупненного блока.

1.3. Фундаменты под ПП 4.0×9.0 выполняются в рабочих чертежах с устройством закладных элементов марки МН для крепления стоек панелей. После установки и выверки стеновых панелей, а также привязки их производится бетонирование и цементная забивка под нижней обвязки стеновых панелей. Выверку установки производить на подкладках.

1.4. Пол выполнять согласно указанному ниже его конструктивному составу.

1.5. За относительную отметку ±0.000 принята отметка пола в цехе.

Конструктивные решения

1.1. Сборка панелей и крепление стеновых панелей к фундаменту выполняется сваркой. Соединение ДСП производится на самонарезающих винтах 3,5×25 по ТУ 67-72-75 в потай с установкой нащельников.

1.2. Каркас панелей выполняется из гнутых швеллеров и уголковых профилей, материал – Вст3кп2 по ГОСТ 380-71*.

1.3. В стеновых панелях в качестве заполнителя применены минераловатные полужесткие плиты ($\gamma = 220$ кг/м³) $\delta = 60$ мм.

1.4. Крепление нащельников к каркасам производится самонарезающими винтами, а нащельников к уголкам – заклепками ЗК-10 по ТУ 6-64-75.

1.5. Сборка и сварка стальных конструкций производится в соответствии с требованиями СНиП II-18-76

Перечень чертежей

№ п/п	Наименование чертежей	Марка	Примеч.
1	Общая часть	ОЧ-1	
2	Архитектурно-строительная часть	АС-1	
3	Пояснительная записка Перечень черт	АС-2	
4	План. Фасады. Разрезы. Узлы	АС-3	
5	План раскладки стеновых и кровельных панелей. Экспликация панелей.	АС-4	
6	Спецификация стали на одну марку. Расход материалов и метизов на одну марку	АС-5	

ТК 1978г

Пояснительная записка Перечень чертежей

Альбом 1 Лист АС-2

Гл. инженер Гип Нач. отдела Рук. группы Проверил Архитектор Конструктор

Специальное конструкторское бюро ВПО «Союзстроиндустрия» г. Свердловск

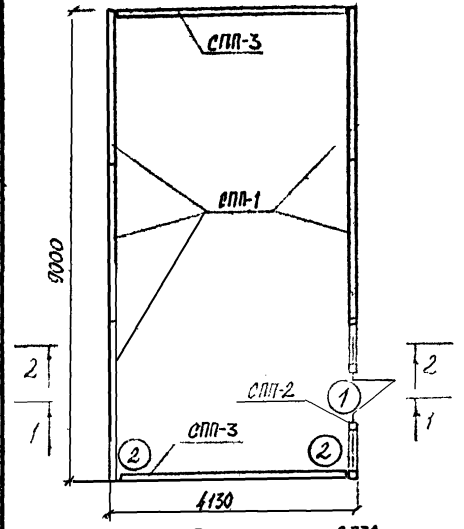

План

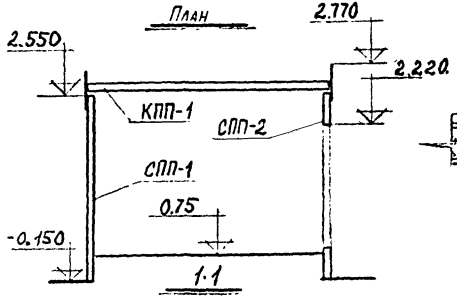

1-1

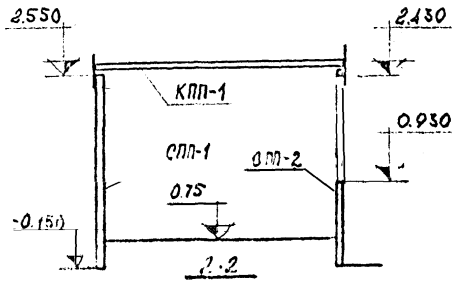

2-2

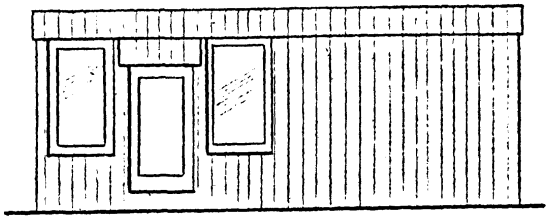

Главный фасад

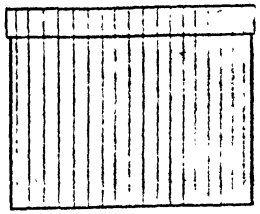

Боковой фасад

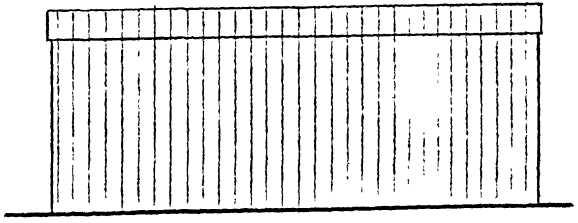

Дворовый фасад

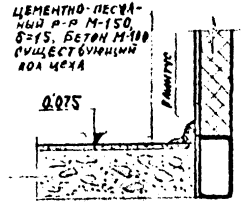

2/–

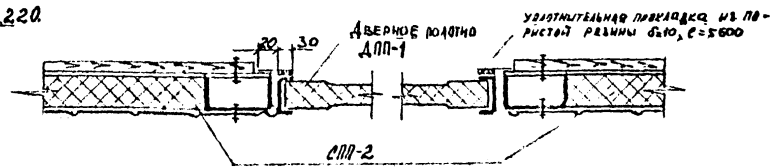

1/–

ТК	План. Фасады. Разрезы. Узлы	
1978г		Лист

Гл. инженер		
ГИП		
Нач. отдела	Некрасов	
Рук. группы	Анисимков	
Проектировал	Горюнова	
Проверил	Некрасов	

Экспериментальное конструкторское бюро ВПО «Союзстройконструкция» г. Свердловск.

План раскладки стеновых панелей

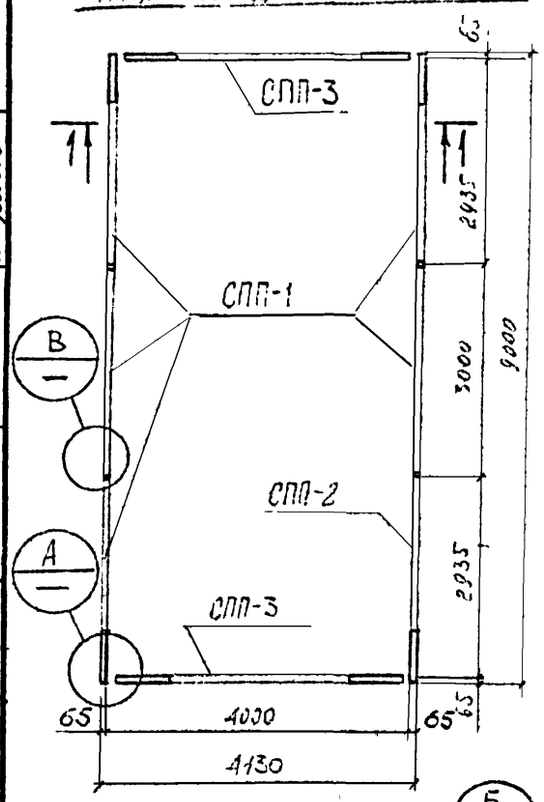

План кровли

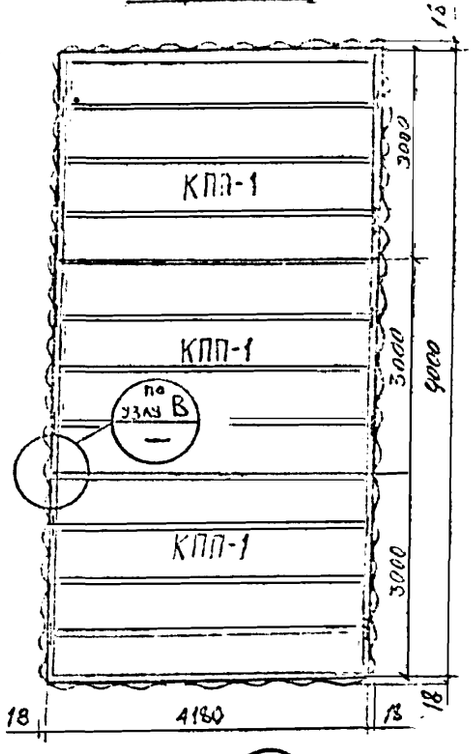

1 – 1

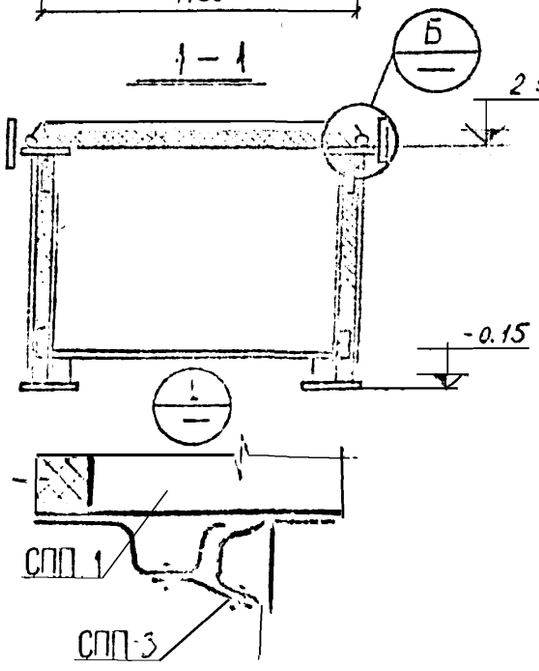

2 – 2

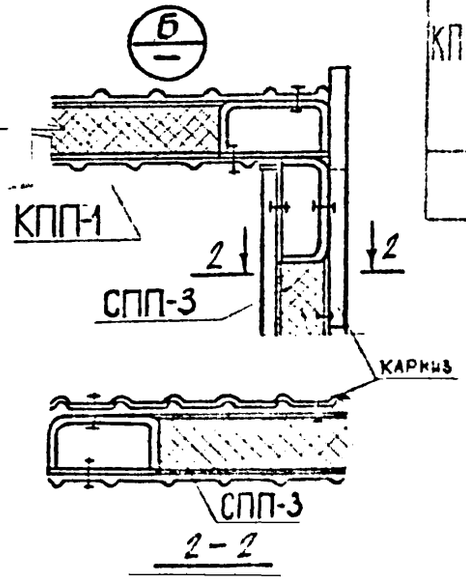

Экспликация панелей

Марка панели		Эскиз панели	Масса кг	Расход материалов: Сталь кг	Полистирол кг	Утеплитель м³	Стеклопакет м²	№ чертежа	Примечание
СПП-1	5	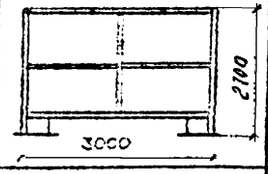	1784,5	829,5	780,0	1,75	—	Шифр 168-01-03 Выпуск IV Альбом 1	
СПП-2	1	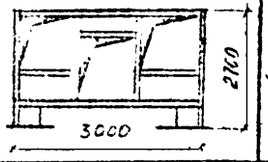	328,4	261,2	43,0	0,234	—	Шифр 168-01-03 Выпуск IV Альбом 1	
КПП-1	1		47,78	12,18	33,6	—	—		
СПП-3	2	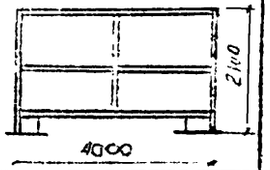	910,2	396,2	416,2	0,96	—	Шифр 168-01-03 Выпуск IV Альбом 1	
КПП-1	3	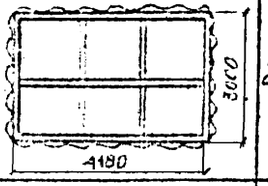	2162,3	716,1	1228,8	2,05	37,2	Шифр 168-01-03 Выпуск IV Альбом 1	
		Итого:	5233,2	2215,2	2502,4	5,01	37,2		

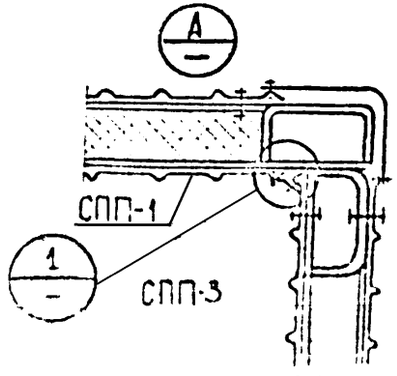

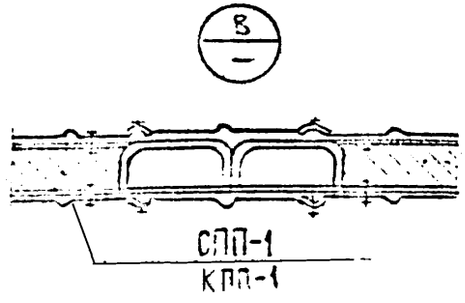

ТК

ГИП
Нач. отдела Неграсов
Проектировал Горанова Неграсов
Проверил
Гл. инженер проекта
Гл. инженер
Н. контр.

Типовые альбомы КПО «Союзстройконструкция» г. Свердловск.

Спецификация стали

Материал	ГОСТ	Профиль	Марка подсобного помещения /кг/ ПП 4,0×9,0
Сталь малоуглеродистая обычного качества ВСт3кп2 по ГОСТ 380-71*	Сталь холодногнутая швеллеры ГОСТ 8278-75	[120×60×4	1176,0
		[60×30×2,5	125,4
	Сталь холодногнутая уголки ГОСТ 19771-74	L63×5	7,5
		L50×5	8,2
	Сталь толстолистовая ГОСТ 5681-57*	-б=10	32,0
		-б=4	787,5
	Сталь толстолистовая ГОСТ 3630-57*	-б=3	53,2
		-б=2	11,8
	Сталь круглая ГОСТ 2590-71	•ф10	9,52
		•ф18	0,32
		•ф20	1,92
	Трубы стальные электросварные ГОСТ 1070-63	Труба $d_н$=18	1,02
		Итого:	2215,2

Расход материалов и метизов

Наименование	ГОСТ или ТУ	Ед. изм.	Марка подсобного помещения. ПП 4,0×9,0
Проф. лист С18-1000-1,0	ТУ 67-76-75	кг	2468,0
Самонарезающие винты В6×25	ТУ 67-72-75	кг	9,43
Уплотнительная шайба	ТУ 67-73-75	кг	0,184
Заклепка ЗК-10	ТУ 67-74-75	кг	0,569
Утеплитель /плита минераловатная/	ГОСТ 22950-78	м³	5,01
Стеклохолст	ГОСТ 10499-67	м²	37,2
Болт М10×40	ГОСТ 7798-70	кг	1,18
Шайба	ГОСТ 11371-68	кг	0,13
Гайка М10	ГОСТ 5915-70	кг	0,37
Стеновые панели С-60-1	ТУ 67-77-75	кг	33,6

Рук. группы	Анисимова		
Проектировал	Горшанова		
Проверил	Некрасов		
Гл. инженер			
ГИП			
Нач. отдела	Некрасов		

Ленинградское конструкторское бюро ЕПО «Союзстройконструкция» г. Свердловск.

ТК

ЭЛЕКТРОТЕХНИЧЕСКАЯ ЧАСТЬ

Конструкторское бюро "Конструкция" Ульяновск				Р.К. группа	Бродникова
	ГИП	Некрасов		Проектирование	Мангаева
	Нач отд	Цалюк		[illegible]	Б. Одинцова

ТР	а) Подсобное помещение ЛП-4,0×9,0	168-01-03 Выпуск-III	
1978-	Склад стеллажного хранения. Электроосвещение	Альбом 1	Лист ЭО-1

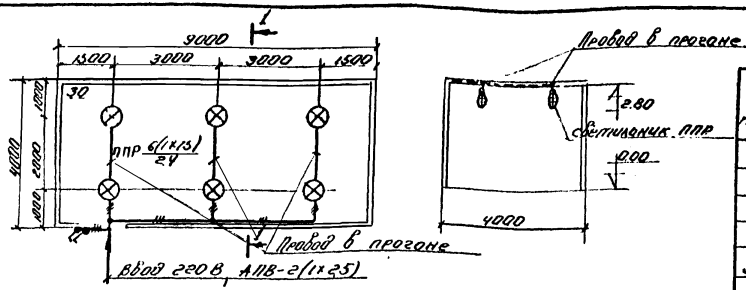

Ведомость оборудования и основных материалов

N п/п	Наименование	Тип или размер	Ед. изм.	Кол во	Примеч.
1.	Светильник с лампой накаливания мощностью до 100 Вт.	ППР	шт	6	
2.	Лампа накаливания, 220В 75 Вт.	Б220-75	шт	7	ГУ76-535 5Ю-71
3	Выключатель однополюсный 6А, 250В в брызгонепроницаемом исполнении.	инд.026	шт	2	
4	Провод 660В. одножильный с алюминиевой жилой с поливинилхлоридной изоляцией ГОСТ 6323-71, сеч. - 25 кв.мм	АПВ	м	35	
5.	Коробка	У 419	шт	4	
6.	Втулка ТУ36-447-70	В17(У142)	шт	8	

9. Отверстия в прогонах для прохода провода предусмотрены в строительной части проекта

Состав проекта

N п/п	Наименование	Кол-во листов	Марка листа
1	Подсобное помещение ПП-40×90 Склад стеллажного хранения. Электроосвещение	2	30-1.2
2	Заказная спецификация на кабельную продукцию.	1	30.3С-1
3	Заказная спецификация на оборудование и изделия, комплектуемые территориальным управлением	3	30.3С-2
4	Заказная спецификация на изделия и материалы, комплектуемые подрядчиком.	1	30.3С-3

Пояснение к проекту

1. Напряжение сети электроосвещения 380/220В.
2. Величины освещенности приняты по нормам искусственного освещения п.II-А9-71- СНиП.
3. Освещение склада со стеллажным хранением выполнить светильниками с лампами накаливания - ППР100.
4. Групповую сеть в помещении выполнить проводом АПВ, проложенным в прогоне.
5. Для заземления корпусов светильников используется нулевой рабочий провод.
6. Выключатели установить на высоте 1.5м от пола.
7. Светильники крепить на крюк с помощью скобы к прогону.
8. Показатели осветительной установки:
освещаемая площадь - 36 кв.м;
установленная мощность = 0,45 кВт;
число светильников = 6 шт.

ТР 1978	а) Подсобное помещение ПП 40×90. Склад стеллажного хранения. Электроосвещение.	3-01-036 УСК-III	
		Стр. 1	Лист 30-2

Экспериментальное конструкторское бюро Госстроя конструкций г. Свердловск
Гл. инж. проектов Гоберман
Гл. инж. Винницкий
Гл. конструктор Гоберман
Гл. инж. Гоберман
Нач. отд.

УТВЕРЖДАЮ

Начальник _____

"___" _____ 197 г.

Генеральная проектная организация ЭКБ ВПО „Союзстройконструкция"

Проектная организация — разработчик ЭКБ ВПО „Союзстройконструкция"

Комплектующая организация УМТС, ВПО „Союзстройконструкция"

Отрасль народного хозяйства строительство

Министерство (ведомство) заказчик Минтяжстрой СССР

Главное управление министерства (объединение) ВПО „Союзстройконструкция"

Предприятие Подсобные помещения ПП 4,0х9,0

Объект (производственная мощность) Инструментальное заточное помещения

ГУМТС (УМТС) _____

Часть (раздел) проекта электроосвещение

Срок ввода объекта в эксплуатацию _____

Коды

ЗАКАЗНАЯ СПЕЦИФИКАЦИЯ № 168-01-03 ЭОЗС-2 вып. Б „ 5 " сентября 1978 г.

На оборудование и изделия, комплектуемые территориальным управлением

(вид оборудования, изделий и материалов, поставляемых заказчиком)

Всего листов 3
Лист № 1

№ поз. по технолог. схеме, место установки	Наименование и техническая характеристика основного и комплектующего оборудования, приборов, арматуры; материалов, кабельных и др. изделий. Предельные значения параметра	Тип, марка, каталог, № чертежа, материал, № опросного листа	Завод-изготовитель (для импортного оборудования страна, фирма)	Единица измерения: наименование	Единица измерения: код	Код оборудования	Потребность по проекту	Стоимость единицы в тыс. руб.	Потребность на пусковой комплекс	Ожид. наличие на нач. планир. года — в т. ч. на склад.	Заявленная потребность на планируемый год	Принятая потребность на 197: всего	Принятая потребность на 197: из нее по кварталам: I	II	III	IV	Стоимость всего в тыс. руб.
1	2	4	5	6	7	8	9	10	11	12	13	14	15	16	17	18	19
	Электроустановочные изделия																
1.	Выключатель 6А 250В в брызгонепроницаемом исполнении	инд. 261		шт			2	0,001									

УТВЕРЖДАЮ

Начальник _____

Генеральная проектная организация ЭКБ ВПО „Союзстройконструкция"

Проектная организация — разработчик ЭКБ ВПО „Союзстройконструкция"

Комплектующая организация УМТС ВПО „Союзстройконструкция"

Отрасль народного хозяйства Строительство

Министерство (ведомство) заказчик Минтяжстрой

Главное управление министерства (объединение) ВПО „Союзстройконструкция"

Предприятие а) Подсобное помещение ПП-4.0×60

Объект (производственная мощность) Склад стеллажного хранения

ГУМТС (УМТС)

Часть (раздел) проекта Электроосвещение

Срок ввода объекта в эксплуатацию

Коды

ЗАКАЗНАЯ СПЕЦИФИКАЦИЯ № 168-01-03(а) 90-36-1 от „5" сентября 1978 г.

Выпуск III

на кабельную продукцию

(вид оборудования, изделий и материалов, поставляемых заказчиком)

Лист № 1

№ п/п	№ поз. по технолог. схеме, место установки	Наименование и техническая характеристика основного и комплектующего оборудования, приборов, арматуры, материалов, кабельных и др. изделий. Предельные значения параметра	Тип, марка, каталог, № чертежа, материал, № опросного листа	Завод изготовитель (для импортного оборудования страна фирма)	Единица измерения: наименование	Единица измерения: код	Код оборудования	Потребность по проекту	Стоимость единицы в тыс. руб	Потребность на пусковой комплекс	Ожид. наличие на нач. планир. года в т. ч. на склад	Заявленная потребность на планируемый год	Принятая потребность на 197 год, всего: всего	на нее по кварталам: I	II	III	IV	Стоимость всего в тыс. руб.
1		3	4	5	6	7	8	9	10	11	12	13	14	15	16	17	18	19
		Провод установочный																
1		Провод 660В, одножильный с алюминиевой жилой, с поливинилхлоридной изоляцией, ГОСТ 6323-71, СЕУ - (1×2.5) кв.мм	АПВ		КМ			0.035	0,027									

ГИП: /. Некрасов /.

Нач. отдела: /. Цалюк /.

/. Рук. бригады: /. Бродникова /.

Составила: /. Саломаткина /.

Строящиеся предприятия а/ Подсобное помещение ПП-4,0×9,0

Объект (производственная мощность) Склад стеллажного хранения

ЗАКАЗНАЯ СПЕЦИФИКАЦИЯ № 168-01 03 (ж) 70.30-2 Выпуск-II

Всего листов 3
Лист № 2

№№ п. п.	№ поз. по технолог. схеме, место установки	Наименование и техническая характеристика основного и комплектующего оборудования, приборов, арматуры, материалов, кабельных и др. изделий. Предельные значения параметра	Тип, марка, каталог, № чертежа, материал, № опросного листа	Завод-изготовитель (для импортного оборудования страна, фирма)	Единица измерения: наименование	Единица измерения: код	Код оборудования	Потребность по проекту	Стоимость единицы в тыс. руб.	Потребность на пусковой комплекс	Ожид. наличие на начало планируемого года в т. ч. на складе	Заявленная потребность на планируемый год	Принятая потребность на 197 год: всего	из нее по кварталам: I	II	III	IV	Стоимость всего в тыс. руб.
1	2	3	4	5	6	7	8	9	10	11	12	13	14	15	16	17	18	19
		Источники	света															
		Лампа накаливания																
		ТУ16-535.510-41.220 в. 75 в т	6220-75		шт			7	0,001									

№ п.п.	Наименование и техническая характеристика изделий и материалов	Тип, марка	Единица измерения	Потребность по проекту
	Изделия ГЭМ			
1.	Коробка	У419	шт	2
2.	Втулка ТУ36-1447-70	В17(У142)	шт.	10

Заказная спецификация изделий и материалов комплектуемых подрядчиком. Ведомость изделий материалов для изготовления изделий МЭЗ

Взам. инв. №

Подп. и дата

Инв. № подл.

Изм.	Лист	Кол. изм.	Подп.	Дата
ГИП		Некрасов		
Нач. отд.		Цалюк		
Рук. гр.		Бродникова		
Ст. техн.		Смирнова		

ВПО „Союзстройконструкция" 168-01-01. ЭО,ЗС 1

Дозвол мунiсной С.УМ-В.О.З.П. Электросвещение

Заказная спецификация на изделия и материалы, комплектуемые подрядчиком

Стадия	Лист	Листов
	1	1

Минэлектрострой СССР ЭПБ, ВПО „Союзстройконструкция"

ЭЛЕКТРОТЕХНИЧЕСКАЯ ЧАСТЬ

...е конструкторское бюро ...ЗПО „Сантройконструкция" г. Бердянск	ГИП	Некрасов		Рук. группы	Бродникова
	Нач. отд.	Цапок		Проектиров	Мангаева
				Проверил	Бродникова

ТР	3) Подсобные помещения ПП 40х90 Инструментальное, заточное	158-01-03.
1979		

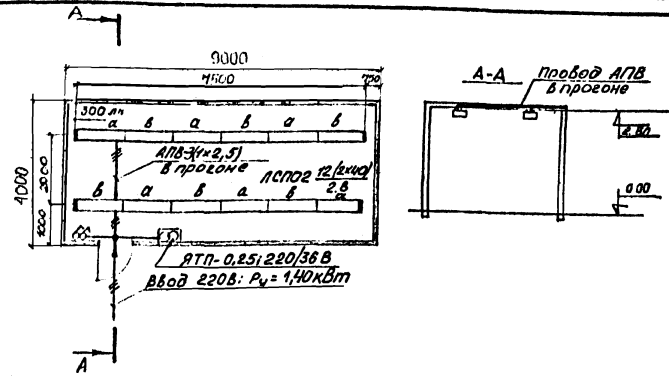

Состав проекта

№ п/п	Наименование	Кол листов	Марка
1	Состав проекта Пояснения к проекту. Ведомость оборудования и основных материалов Инструментальное, заточное помещения. ПП-4.0х 0.9 Электроосвещение	2	ЭО-1, ЭО-2
2	Заказные спецификации на электрооборудование и материалы, комплектуемые заказчиком	5	ЗС-1, ЗС-2(4)
3	Заказная спецификация на изделия и материалы, комплектуемые подрядчиком	1	ЗС-3

Ведомость оборудования и основных материалов.

N п/п	Наименование.	Тип, марка.	Ед. измер.	Количество
1	2	3	4	5
1.	Ящик с понижающим трансформатором 220/36В	ЯТП-0,25	шт	1
2	Светильник потолочный 2×40Вт	ЛСП02	шт	12
3	Лампа люминесцентная белого цвета мощностью 40Вт	ЛБ-40	шт	24
4	Провод 380 В с алюминиевыми жилами с поливинилхлоридной изоляцией ГОСТ 6323-71 сечением 1х2,5мм²	АПВ	км	0,08
5	Профиль монтажный перфорированный ТУ 36-1434-70	ИНД 02020	шт	2
		К225	шт	10
6	Светильник переносной	ПЛ-36	шт	1
7	Втилка ТУ 36-1447-70	В17(У142)	шт	10
8	Выключатель однополюсный 6А для открытой установки			20
		ИНД 02020	шт	2

9. Отверстия в прогонах для прохода провода предусмотрен в строительной части проекта

Пояснительная записка

1. Напряжение сети электроосвещения:
   а) общего — 220 В,
   б) местного и переносного - 36 В
2. Величины освещенности приняты по нормам искуственного освещения гл. II-А9-71 СНИП
3. Для заземления корпусов светильников использовать нулевой рабочий провод
4. Выключатели установить на высоте 1,5 м от пола на деревянных подрозетниках
5. Светильники ЛСП02 закрепить на монтажных профилях.
6. Групповая сеть освещения выполняется проводом АПВ, прокладываемым в прогоне потолочного перекрытия и в монтажных профилях закрепленных на потолке.
7. Показатели осветительной установки
   освещаемая площадь — 24 м²
   установленная мощность - 1,40 кВт
   число светильников 8
8. Условные обозначения приняты по ГОСТ 2754-72.

ТР 1978 г	а) Подсобные помещения ПП 4.0х6.0 Инструментальное, заточное помещения. Электроосвещение	168.01-03 выпуск 1 Лист ЭО-2

Экспериментальное конструкторское бюро ВПО „Союзстройконструкция" в Свердловск

Рук группы	Бродникова	
Проектиров	Мангаева	
Проверил	Бродникова	
ГИП	Некрасов	
Нач. отд	Цалюк	

Строящиеся предприятия а/ Подсобное помещение ПП-4,0×9,0

Объект (производственная мощность) Склад стеллажного хранения

ЗАКАЗНАЯ СПЕЦИФИКАЦИЯ № 168-01 03 (а.) 30.30-2

Выпуск-II

Всего листов 3
Лист № 3

№№ п. п.	№ поз. по технолог. схеме, место установки	Наименование и техническая характеристика основного и комплектующего оборудования, приборов, арматуры, материалов, кабельных и др. изделий. Предельные значения параметра	Тип, марка, каталог, № чертежа, материал, № опросного листа	Завод-изготовитель (для импортного оборудования страна, фирма)	Единица измерения: наименование	Единица измерения: код	Код оборудования	Потребность по проекту	Стоимость единицы в тыс. руб.	Потребность на пусковой комплекс	Ожид. наличие на начало планируемого года в т. ч. на складе	Заявленная потребность на планируемый год	Принятая потребность на 197 год: всего	из нее по кварталам: I	II	III	IV	Стоимость всего в тыс. руб.
1	2	3	4	5	6	7	8	9	10	11	12	13	14	15	16	17	18	19
		Арматура для ламп накаливания																
1		Светильник подвесной, уплотненный, с лампой накаливания мощностью до 100 вт	ППР		шт			Б	0,009									

Гип: /. Некрасов /.
Нач. отдела: /. Цалюк /.
/. Рук. бригады: /. Бродникова /.
Составила: /. Саломаткина /.

УТВЕРЖДАЮ

Начальник _____

«...» ..... 197 г.

Генеральная проектная организация ЭКБ ВПО „Союзстройконструкция"

Проектная организация — разработчик ЭКБ ВПО „Союзстройконструкция"

Комплектующая организация УМТС ВПО „Союзстройконструкция"

Отрасль народного хозяйства строительство

Министерство (ведомство) — заказчик Минтяжстрой СССР

Главное управление министерства (объединение) ВПО „Союзстройконструкция"

Предприятие б/Подсобные помещения ПП 4,0х6,0

Объект (производственная мощность) Инструментальное заточное помещения.

ГУМТС (УМТС) _____

Часть (раздел) проекта электроосвещение

Срок ввода объекта в эксплуатацию _____

Коды

ЗАКАЗНАЯ СПЕЦИФИКАЦИЯ № 168-01-03 / 90.30-1 / Выпуск-III от „___" _____ 197 г.

на кабельную продукцию

(вид оборудования, изделий и материалов, поставляемых заказчиком)

Всего листов
Лист № 1

№№ п. п.	№ поз. по технолог. схеме, место установки	Наименование и техническая характеристика основного и комплектующего оборудования, приборов, арматуры, материалов, кабельных и др. изделий. Предельные значения параметра	Тип, марка, каталог, № чертежа, материал, № опросного листа	Завод-изготовитель (для импортного оборудования страна фирма)	Единица измерения: наименование	Единица измерения: код	Код оборудования	Потребность по проекту	Стоимость единицы в тыс. руб.	Потребность на пусковой комплекс	Ожид. наличие на нач. планир. года в т. ч. на склад.	Заявленная потребность на планируемый год	Принятая потребность на 197 год: всего	из нее по кварталам: I	II	III	IV	всего в тыс. руб.
1	2	3	4	5	6	7	8	9	10	11	12	13	14	15	16	17	18	9
1.		Провод 380В с алюминиевыми жилами с поливинилхлоридной изоляцией сечением 1х2,5 м² ГОСТ 6323-71	АПВ		КМ			0,08	0,027									

Главный инженер проекта /Некрасов/

Начальник отдела /Цалюк/

Составил /Мангаева/

Руководитель комплектующей организации

Заказчик

УТВЕРЖДАЮ

Начальник _____

«___» _____ 197 г.

Генеральная проектная организация ЭКБ ВПО „Союзстройконструкция"

Проектная организация — разработчик ЭКБ ВПО „Союзстройконструкция"

Комплектующая организация УМТС, ВПО „Союзстройконструкция"

Отрасль народного хозяйства строительство

Министерство (ведомство) заказчик Минтяжстрой СССР

Главное управление министерства (объединение) ВПО „Союзстройконструкция"

Предприятие б/ Подсобные помещения ПП 4,0х9,0

Объект (производственная мощность) Инструментальное заточное помещения

ГУМТС (УМТС) _____

Часть (раздел) проекта электроосвещение

Срок ввода объекта в эксплуатацию _____

Коды

ЗАКАЗНАЯ СПЕЦИФИКАЦИЯ № 168-01-03 ЭОЗС-2 вып. III от „___" _____ 197 г.

На оборудование и материалы, комплектуемые территориальным управлением

(вид оборудования, изделий и материалов, поставляемых заказчиком)

Всего листов 4
Лист № 1

№ поз. по технолог. схеме, месту установки	Наименование и техническая характеристика основного и комплектующего оборудования, приборов, арматуры, материалов, кабельных и др. изделий. Предельные значения параметра	Тип, марка, каталог, № чертежа, материал, № опросного листа	Завод-изготовитель (для импортного оборудования страна, фирма)	Единица измерения: наименование	Единица измерения: код	Код оборудования	Потребность по проекту	Стоимость единицы в тыс. руб.	Потребность на пусковой комплекс	Ожид. наличие на нач. планир. года — в т. ч. на склад.	Заявленная потребность на планируемый год	Принятая потребность на 197: всего	Принятая потребность на 197: из нее по кварталам: I	II	III	IV	Стоимость всего в тыс. руб.
1	2	4	5	6	7	8	9	10	11	12	13	14	15	16	17	18	19
	Арматура для люминесцентных ламп																
1.	Светильник с люминесцентными лампами мощностью 2х40 Вт	ЛСПО2		шт			12	0,019									

№ п.п.	Наименование и техническая характеристика изделий и материалов	Тип, марка	Единица измерения	Потребность по проекту
	Изделия заводов Главэлектромонтажа			
1	Ящик с понижающим трансформатором 220/36 В	ЯТП-0,25	шт	1
2	Профиль монтажный перфорированный ТУ36-1434-70	К225	шт	10
3	Втулка ТУ36-1447-70	317(У142	шт	10

Заказная спецификация изделий и материалов комплектуемых подрядчиком. Ведомость изделий материалов для изготовления изделий №33

Взам. инв. №

Подп. и дата

Инв. № подл.

Изм.	Лист	Кол. изм.	Подп.	Дата
ГИП	Некрасов			
Нач. отд.	Цалюк			
Рук. бр.	Бородников			
Инж.	Мангаева			

б) Подсобные помещения ПП 4.0х9.0

Инструментальное, заточное помещения.

Заказная спецификация на изделия и материалы, комплектуемые подрядчиком

168-01-03 ЭО / ЗС-3 выпуск-III

Стадия	Лист	Листов
ТР	1	1

Минтяжстрой СССР ЭКБ ВПО "Союзстройконструкция"

Строящиеся предприятия б) Подсобные помещения ПП 4.0х6.0

Объект (производственная мощность) Инструментальное, заточное помещения.

ЗАКАЗНАЯ СПЕЦИФИКАЦИЯ № 168-01 03 / 70.30-2 Выпуск-III

Всего листов 4
Лист № 3

№№ п. п.	№ поз. по технологическому схеме, место установки	Наименование и техническая характеристика основного и комплектующего оборудования, приборов, арматуры, материалов, кабельных и др. изделий. Предельные значения параметра	Тип, марка, каталог, № чертежа, материал, № опросного листа	Завод-изготовитель (для импортного оборудования страна, фирма)	Единица измерения: наименование	Единица измерения: код	Код оборудования	Потребность по проекту	Стоимость единицы в тыс. руб.	Потребность на пусковой комплекс	Ожид. наличие на начало планируемого года в т. ч. на складе	Заявленная потребность на планируемый год	Принятая потребность на 197 год: всего	из нее по кварталам: I	II	III	IV	Стоимость всего в тыс. руб.
1	2	3	4	5	6	7	8	9	10	11	12	13	14	15	16	17	18	19
		Источники света																
		Лампа люминесцентная																
1		белого цвета мощностью			шт			26	0,001									
		40 Вт	ЛБ-40															

Строящиеся предприятия б) Подсобные помещения ПП 4.0х9.0

Объект (производственная мощность) Инструментальное, заточное помещения.

ЗАКАЗНАЯ СПЕЦИФИКАЦИЯ № 168-01 03 / 90.30-2

Выпуск-II

Всего листов 4

Лист №2

№№ п. п.	№ поз. по технолог. схеме, место установки	Наименование и техническая характеристика основного и комплектующего оборудования, приборов, арматуры, материалов, кабельных и др. изделий. Предельные значения параметра	Тип, марка, каталог, № чертежа, материал, № опросного листа	Завод-изготовитель (для импортного оборудования страна, фирма)	Единица измерения: наименование	Единица измерения: код	Код оборудования	Потребность по проекту	Стоимость единицы в тыс. руб.	Потребность на пусковой комплекс	Ожид. наличие на начало планируемого года в т. ч. на складе	Заявленная потребность на планируемый год	Принятая потребность на 197 год: всего	из нее по кварталам: I	II	III	IV	Стоимость всего в тыс. руб.
1	2	3	4	5	6	7	8	9	10	11	12	13	14	15	16	17	18	19
		Арматура для ламп накаливания																
1		Светильник переносной	ПЛ-36		шт			1	0,003									

gost.e-ecolog.ru