МИНТИЖСТРОЙ СССР
ВПО «СОЮЗСТРОЙКОНСТРУКЦИЯ»
ЭКСПЕРИМЕНТАЛЬНОЕ КОНСТРУКТОРСКОЕ БЮРО

ВСТРОЕННЫЕ ПОМЕЩЕНИЯ

СБОРНО - ПАНЕЛЬНОГО ТИПА

168-01-00

ПОДСОБНЫЕ ПОМЕЩЕНИЯ

168-01-03

ВЫПУСК I

Альбом 1. Подсобные помещения 4.0×3.0

Разработаны
ЭКБ ВПО «Союзстройконструкция»

Утверждены и введены
в действие ВПО «Союзстройконструкция»
с ..... 19 Протокол N .....
от .....

gost.e-ecolog.ru

Общая часть

1.1 Настоящий проект 168-01-03 Подсобные помещения состоит:

Выпуск I. Подсобное помещения 4.0×3.0
альбом 1. Материалы для проектирования.
альбом 2. Расчет стоимости комплектной поставки.

Выпуск II. Подсобное помещение 4.0×6.0
альбом 1. Материалы для проектирования.
альбом 2. Расчет стоимости комплектной поставки.

Выпуск III. Подсобное помещение 4.0×9.0
альбом 1. Материалы для проектирования.
альбом 2. Расчет стоимости комплектной поставки.

Выпуск IV. Типовые конструкции и детали.
альбом 1. Рабочие чертежи стеновых и кровельных панелей

1.2 Выпуск I альбом 1 состоит:

I. Архитектурно-строительная часть
II Сантехническая часть.
III. Электротехническая часть.

1.3 Ограждающие конструкции подсобных помещений расчитаны на нормальные температурные режимы с отсутствием газовых вредностей. Конструкции подсобных помещений должны изготавливаться на специализированных предприятиях с комплектной поставкой на место строительства в пакетах.

Указания по применению

В конкретном проекте указывается марка помещения (ПП 4.0×3.0). Расход металла и строительных материалов; а также выполняется компановочный чертеж с фасадами и разрезами, и разрабатываются фундаменты под опоры стеновых панелей

Принята маркировка элементов:

ПП — подсобное помещение; цифры, стоящие за буквенным обозначением указывают на типорамер помещения (ПП 4.0×3.0)
СПП — стеновая панель подсобного помещения
КПП — кровельная панель подсобного помещения
ДПП — дверное полотно подсобного помещения

Принцип маркировки узлов

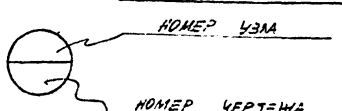

ТК 1978	Общая часть	168-01-03 Выпуск I	
		Альб 1	Лист 01-1

Экспериментальное конструкторское бюро ВПО «Союзстройконструкция» г. Свердловск.
Гл. инженер Фейгель
ГИП Нгкрасов
Нач. отдела Нгкрасов
Рук. группы Анисимов
Проектировал Горюнова
Проверил Некрасов

Архитектурно-строительная часть

ГЛ. ИНЖЕНЕР	Фейгель		РУК. ГРУППЫ	Анисимов	
ГИП	Некрасов		ПРОЕКТИРОВАЛ	Горюнов	
КАН. ОТДЕЛА	Некрасов		ПРОВЕРИЛ	Некрасов	

ЕПО «Союзстройконструкция»
г. Свердловск.

ТК 1978	Архитектурно-строительная часть	168-01-03 Выпуск I	
		1	Лист АС-1

Пояснительная записка

Общие указания

В данном альбоме разработана архитектурно-строительная часть внутрицехового надсобного помещения ПП 4.0×3.0 из легких стальных конструкций. Ограждающие конструкции рассчитаны на установку их только в цехах с нормальным температурным режимом и отсутствием газовых вредностей.

Конструкция ПП 4.0×3.0 должна изготавливаться на специализированных предприятиях с комплектной поставкой на место строительства в пакетах.

I Архитектурно-строительные решения

1.1. Помещение ПП 4.0×3.0 разработаны из отдельных стеновых панелей и панелей кровли. Стальные панели поставляются с внутренней отделкой. Все металлические элементы каркаса внутри помещения окрашены нитроэмалью голубого цвета.

1.2. На месте монтажа производится установка стеновых и кровельных панелей или всего готового блока.

1.3. Фундаменты под ПП 4.0×3.0 выполняются в рабочих чертежах с устройством закладных элементов марки МН для крепления стоек панелей. После установки и выверки стеновых панелей, а также приварки их производится обетонирование и цементная подливка под нижней обвязкой стеновых панелей. Выверку установки производить на подкладках.

1.4. Пол выполнять согласно указанному ниже его конструктивному составу.

1.5. За относительную отметку 0.000 принята отметка пола в цехе.

Конструктивные решения

1.1. Сборка панелей и крепление стеновых панелей к фундаменту выполняется сваркой. Соединение ДСП производится на самонарезающих винтах 6Б×25 по ТУ 67-72-75 в потай с установкой нащельников.

1.2. Каркас панелей выполняется из гнутых швеллеров и уголковых профилей, материал – Вст3кп2 по ГОСТ 380-71*.

1.3. В стеновых панелях в качестве заполнителя применены минераловатные полужесткие плиты ($\gamma = 220$ кг/м^3) $\delta = 60$ мм.

1.4. Крепление нащельников к каркасам производится самонарезающими винтами, а нащельников к профилисту – заклепками ЗК-10 по ТУ 6-64-75.

1.5. Сборка и сварка стальных конструкций производится в соответствии с требованиями СНиП III-18-76

Перечень чертежей

№ п/п	Наименование чертежей	Марка	Примеч.
1	Общая часть	ОЧ-1	
2	Архитектурно-строительная часть	АС-1	
3	Пояснительная записка Перечень черт	АС-2	
4	План. Фасад. Боковой фасад. Разрезы. Узлы	АС-3	
5	План раскладки стеновых и кровельных панелей. Экспликация панелей.	АС-4	
6	Спецификация стали на одну марку. Расход материалов и метизов на одну марку	АС-5	

ТК 1978г	Пояснительная записка Перечень листов	168-01-01 Альбом	
		Лист 1	Листов АС-2

ГПИ Спецгражданпроект ВПО «Союзстройконструкция» г. Свердловск

Гип Инженер Гл. специалист Нач. отдела Рук. группы

Проверил Гарелов Разраб. Ивушкина

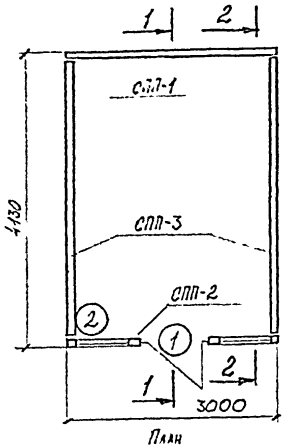

План

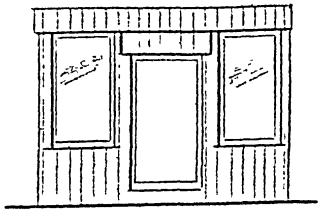

Фасад

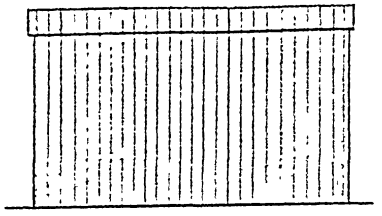

Боковой фасад

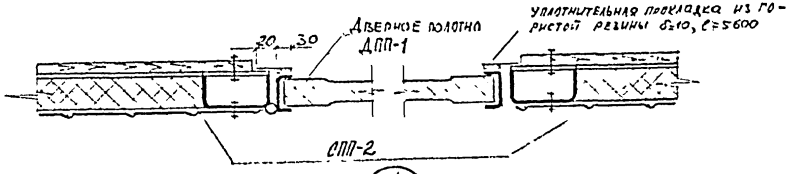

1/—

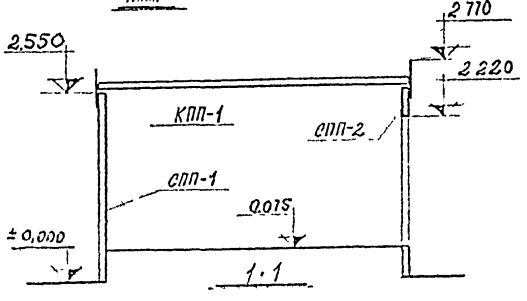

1·1

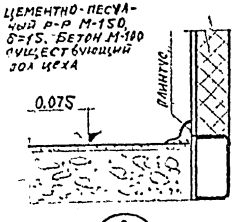

2/—

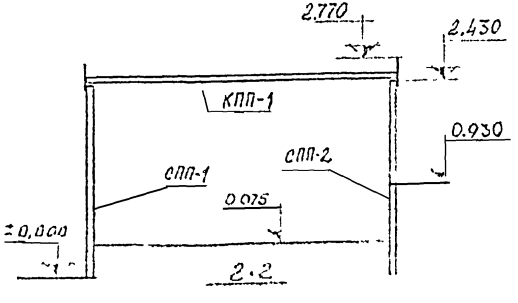

2·2

Т.К.		168-01-03 Выпуск I	
1978г		Альбом 1	Лист АС-1

Гл. инженер ГИП Нач. отдела Некрасов

Рук. группы Анисимов Горюнова Некрасов

Проектировал Проверил

Коллективное конструкторское бюро ВПО «Союзстройконструкция» г. Свердловск.

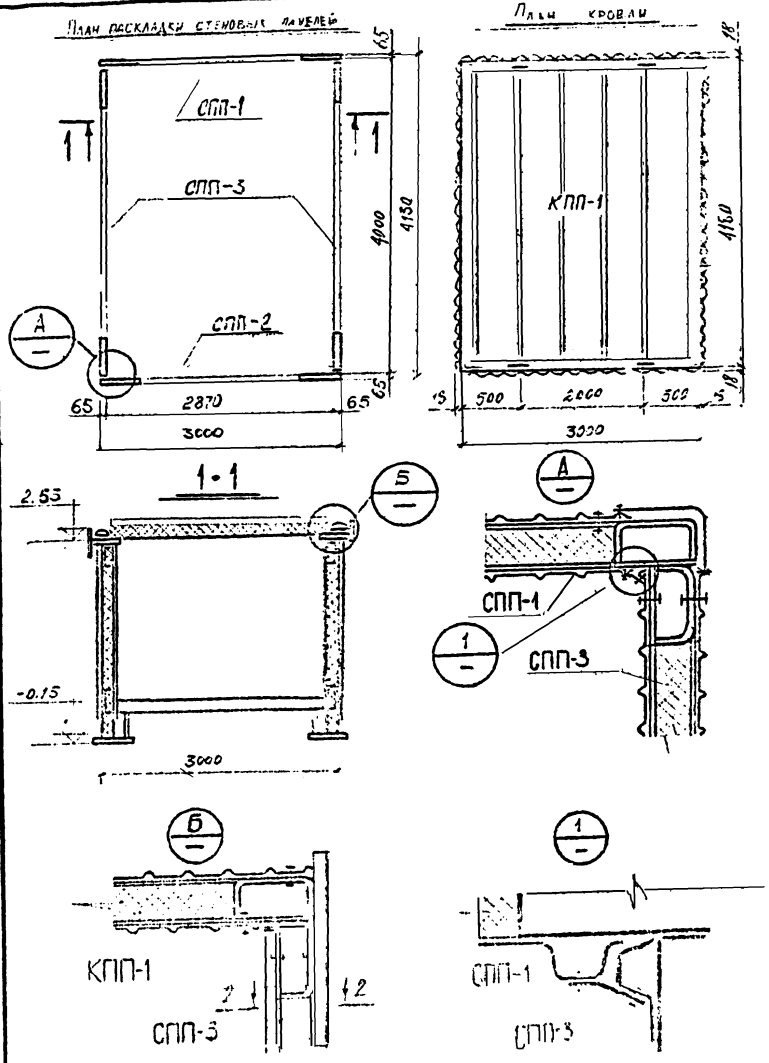

Экспликация панелей.

Марка панели		Эскиз панели	Масса кг	Расход материалов. Сталь кг	Расход материалов. Профилист. панели кг	Расход материалов. Стеклопакет м³	Расход материалов. Стеклопакет м²	№ черт	Прим
СПП-1	1	2700 / 3000	356,9	165,9	156,0	0,35	—	Шифр 168-01-03 выпуск IV альбом 1	
СПП-2	1	2700 / 3000	328,4	261,2	43,8	0,234	—	Шифр 168-01-03 выпуск IV альбом 1	
ДПП-1	1		47,78	12,18	33,6	—	—		
СПП-3	2	2700 / 4000	910,2	396,2	416,0	0,98	—	Шифр 168-01-03 выпуск IV альбом 1	
КПП-1	1	3000 / 4180	729,1	238,7	409,6	0,684	12,4	Шифр 168-01-03 выпуск IV альбом 1	
		Итого:	2378,4	1074,2	1059,0	2,24	12,4		

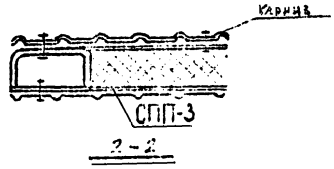

Т К		
1978г		

Гл. инженер ГИП | Нач. отдела Некрасов | Рук. группы Анисимов | Проектировал Горьковой | Проверил Некрасов

Ленинградское конструкторское бюро ЕПО «Союзстройконструкция» г. Свердловск.

Спецификация стали

Материал	ГОСТ	Профиль	Марка подсобного пом-я (кг) ПП 4,0×3,0
Сталь малоуглеродистая обыкновенного качества ВСт3кп2 по ГОСТ 380-71*	Сталь холодногнутая, швеллеры ГОСТ 8278-75	[120×60×4	545,8
		[60×30×2,5	55,0
	Сталь холодногнутая, уголки. ГОСТ 19771-74	L 63×5	7,5
		L 50×5	8,2
	Сталь толстолистовая ГОСТ 5681	-δ=10	16
		-δ=4	398,9
	Сталь тонколистовая ГОСТ 3680	-δ=3	25,2
		-δ=2	11,8
	Сталь круглая ГОСТ 2590-71	• ф10	4,16
		• ф16	0,32
		• ф20	0,96
	Трубы стальные электросварные ГОСТ 10704-63*	Труба $d_н$=18	0,38
		Итого:	1074,2

Расход материалов и метизов

Наименование	ГОСТ или ТУ	Ед. изм.	Марка подсобного помещения ПП 4,0×3,0
Проф лист С 18×1000-1,0	ТУ 67-76-75	кг	1025,1
Самонарезающие винты В6×25	ТУ 67-72-75	кг	5,59
Уплотнительная шайба	ТУ 67-73-75	кг	0,123
Заклепка ЗК-10	ТУ 67-74-75	кг	0,227
Утеплитель /плита минераловатная/	ГОСТ 22950-78	м³	2,24
Стеклохолст	ГОСТ 10499-67	м²	12,4
Болт М10×40	ГОСТ 7798-70	кг	1,18
Шайба	ГОСТ 11371-68	кг	0,13
Гайка М10	ГОСТ 5915-70	кг	0,37
Стеновые панели С-60-1	ТУ 67-77-75	кг	33,6

Гл. инженер
ГИП
Нач. отдела
Рук. группы
Проектировал Горбачев
Профитрина
Инженер Гончаров
Конструкторское бюро «Облстройиндустрия» Свердловск.

ТК 1978г	Спецификация стали на одну марку. Расход материалов и метизов на одну марку	167 ВК-ОВ Выпуск I
		Альбом 1 / Лист 2

ЭЛЕКТРОТЕХНИЧЕСКАЯ ЧАСТЬ

Конструкторское бюро "Конструкция" Ивбек	ГИП	Некрасов		Р.К. группы	Бородникова
	Нач.отд.	Цалюк		Гл.инж.	Мангаева
					Б. Одинцова

ТР	а) Подсобное помещение ЛП-4,0×3,0 Склад стеллажного хранения.	168-01-039 Выпуск I

УТВЕРЖДАЮ

Начальник _____

Генеральная проектная организация ЭКБ ВПО „Союзстройконструкция"

Проектная организация — разработчик ЭКБ ВПО „Союзстройконструкция"

Комплектующая организация УМТС ВПО „Союзстройконструкция"

Отрасль народного хозяйства Строительство

Министерство (ведомство) заказчик Минтяжстрой

Главное управление министерства (объединение) ВПО „Союзстройконструкция"

Предприятие Подсобное помещение ПП-4,0×3,0.

Объект (производственная мощность) Склад стеллажного хранения

ГУМТС (УМТС)

Часть (раздел) проекта Электроосвещение

Срок ввода объекта в эксплуатацию

Коды

ЗАКАЗНАЯ СПЕЦИФИКАЦИЯ № 168-01-03(а) / 00-35-1 ВИ пуск 1 от „30" августа 1978 г.

на кабельную продукцию

(вид оборудования, изделий и материалов, поставляемых заказчиком)

Лист № 1

№ № п/п	№ поз. по технолог. схеме, место установки	Наименование и техническая характеристика основного и комплектующего оборудования, приборов, арматуры, материалов, кабельных и др. изделий. Предельные значения параметра	Тип, марка, каталог, №2 чертежа, материал, №2 опросного листа	Завод изготовитель (для импортного оборудования страна фирма)	Единица измерения: наименование	Единица измерения: код	Код оборудования	Потребность по проекту	Стоимость единицы в тыс. руб	Потребность на пусковой комплекс	Ожид. наличие на нач. планир. года в т. ч. на склад	Заявленная потребность на планируемый год	Принятая потребность на 197 год, всего: всего	из нее по кварталам: I	II	III	IV	Стоимость всего в тыс. руб.
1			4	5	6	7	8	9	10	11	12	13	14	15	16	17	18	19
		Провод установочный																
1		Провод 660В, одножильный с алюминиевой жилой, с поливинилхлоридной изоляцией, ГОСТ 6323-71, СЕЧ - 2.5 кв.мм	АПВ		КМ			0.01	0,027									

ГИП: /Некрасов/

Нач. отдела: /Цалюк/

/Рук. бригады: /Бродникова/

Составила: /Саломаткина/

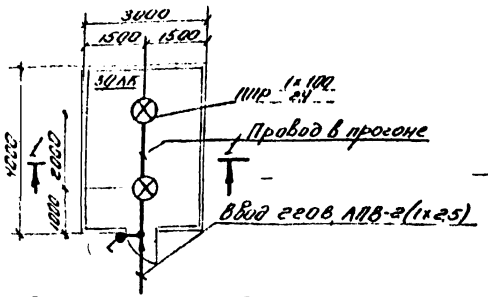

1-1

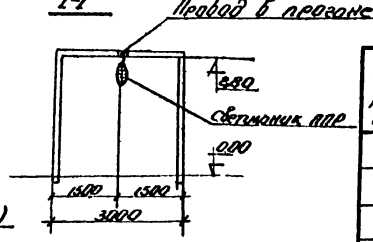

Состав проекта

N п/п	Наименование	Кол-во листов	Марка листа
1	Подсобное помещение ПП-40х30. Склад стеллажного хранения. Электроосвещение.	2	ЭО-1,2
2	Заказная спецификация на кабельную продукцию.	1	ЭОЗС-1
3	Заказная спецификация на оборудование и изделия, комплектуемые территориальным управлением.	3	ЭОЗС-2
4	Заказная спецификация на изделия и материалы, комплектуемые подрядчиком.	1	ЭОЗС-3

Ведомость оборудования и основных материалов

N п/п	Наименование	Тип или размер	Ед. изм.	Кол-во	Примеч.
1	Светильник с лампой накаливания, мощностью до 100 Вт.	ЛПР	шт	2	
2	Лампа накаливания 220В 100Вт	Б220-100	шт	3	
3	Выключатель однополюсный 6А 250В в брызгонепроницаемом исполнении.	ИЭ 0261	шт	1	
4	Провод одножильный, 660В, с алюминиевой жилой с поливинилхлоридной изоляцией ГОСТ 6323-71, сеч - 25 кв. мм	АПВ	м	10	
5	Коробка	У419	шт	2	
6	Втулка ТУ36-1477-70	ВП(У1172)	шт	4	

Пояснение к проекту

1. Напряжение сети электроосвещения 380/220В.
2. Величины освещенности приняты по нормам искусственного освещения гл. II-А9.11 СНиП.
3. Освещение склада со стеллажным хранением выполнить светильниками с лампами накаливания - ЛПР/100.
4. Групповую сеть в помещении выполнить проводом АПВ, проложенным в прогоне.
5. Для заземления корпусов светильников используется нулевой рабочий провод.
6. Выключатели установить на высоте 1,5м от пола.
7. Светильники крепить на крюк с помощью скобы к прогону.
8. Показатели осветительной установки:
освещаемая площадь - 12 кв.м;
установленная мощность - 0,2 квт;
число светильников - 2

9. Отверстия в прогонах для прохода провода предусмотреть в строительной части проекта

ГИП	а/Подсобное помещение ПП-40х30	168-01-63 Выпуск 1
Нач. отд.	Склад стеллажного хранения	Альбом V / Лист ЭО-2

Инв. № подл. | Подпись и дата | Взам. инв. №

Строящиеся предприятия а) Подсобное помещение ПП-4,0×3,0

Объект (производственная мощность) Склад стеллажного хранения

ЗАКАЗНАЯ СПЕЦИФИКАЦИЯ № 1КК 01-03(с) 3П 30-2

Выпуск - I

Всего листов - 3

Лист № 2

№ п/п	№ поз. по ведомости, место установки	Наименование и техническая характеристика основного и комплектующего оборудования, приборов, арматуры, материалов, кабельных и др. изделий. Предельные значения параметра	Тип, марка, каталог, № чертежа, материал, № опросного листа	Завод-изготовитель (для импортного оборудования страна, фирма)	Единица измерения: наименование	Единица измерения: код	Код оборудования	Потребность по проекту	Стоимость единицы в тыс. руб.	Потребность на пусковой комплекс	Ожид. наличие на начало планируемого года в т. ч. на складе	Заявленная потребность на планируемый год	Принятая потребность на 197 год: всего	из нее по кварталам: I	II	III	IV	Стоимость всего в тыс. руб.
	3	8	4	5	6	7	8	9	10	11	12	13	14	15	16	17	18	19
		Арматура для ламп накаливания																
		Светильник подвесной, уплотненный, с лампой накаливания мощностью до 100 Вт	ППР		шт			2	0,009									

УТВЕРЖДАЮ

Начальник _____

«___» . . . . . 197 г.

Генеральная проектная организация ЭКБ ВПО „Союзстройконструкция"

Проектная организация — разработчик ЭКБ ВПО „Союзстройконструкция"

Комплектующая организация УМТС, ВПО „Союзстройконструкция"

Отрасль народного хозяйства строительство

Министерство (ведомство) заказчик Минтяжстрой СССР

Главное управление министерства (объединение) ВПО „Союзстройконструкция"

Предприятие б) Подсобные помещения ПП 4,0х3,0

Объект (производственная мощность) Склад стеллажного хранения

ГУМТС (УМТС) _____

Часть (раздел) проекта электроосвещение

Срок ввода объекта в эксплуатацию _____

Коды

ЗАКАЗНАЯ СПЕЦИФИКАЦИЯ № 168-01-03(а) / 3030-2 / выпуск-I от „30" августа 1978 г.

на оборудование и материалы, комплектуемые территориальным управлением

(код оборудования, изделий и материалов, поставляемых заказчиком)

Всего листов 3
Лист № 1

№ п. п.	№ поз. по технолог. схеме, место установки	Наименование и техническая характеристика основного и комплектующего оборудования, приборов, арматуры, материалов, кабельных и др. изделий. Предельные значения параметра	Тип, марка, каталог, № чертежа, материал, № опросного листа	Завод-изготовитель (для импортного оборудования страна фирма)	Единица измерения: наименование	Единица измерения: код	Код оборудования	Потребность по проекту	Стоимость единицы в тыс. руб.	Потребность на пусковой комплекс	Ожид. наличие на нач. планир. года в т. ч. на склад.	Заявленная потребность на планируемый год	Принятая потребность на 197: всего	из нее по кварталам: I	II	III	IV	Стоимость всего в тыс. руб.
1	2		4	5	6	7	8	9	10	11	12	13	14	15	16	17	18	19
		Электроустановочные изделия																
1.		Выключатель 6А 250в в брызгонепроницаемом исполнении, однополюсный.	инд.0261		шт			1	0,001									

№ п.п.	Наименование и техническая характеристика изделий и материалов	Тип, марка	Единица измерения	Потребность по проекту
	Изделия ГЭМ			
1.	Коробка	У419	шт	2
2.	Втулка ТУ36-1447-70	В17(У142)	шт.	4

Заказная спецификация изделий и материалов комплектуемых подрядчиком. Ведомость изделий материалов для изготовления изделий М33

Взам. инв. №

Подп. и дата

Инв. № подл.

gost.e-ecolog.ru

Изм.	Лист	Кол. изм	Подп.	Дата
ГНП		Некрасов		
Нач. отд.		Цалюк		
Рук. гр.		Бродникова		
Ст. техн.		Смирнова		

а) Подсобные помещения ПП 4.0х3.0

Склад стеллажного хранения Электросвещение

Заказная спецификация на изделия и материалы, комплектуемые подрядчиком

а

168-01-03 ЭО,ЭС-3

Стадия	Лист	Листов
ТР	1	1

Минэнстрой СССР ЭПБ, ВПО „Дизэстройконструкция"