Минтяжстрой СССР

ВПО «СОЮЗСТРОЙКОНСТРУКЦИЯ»

ЭКСПЕРИМЕНТАЛЬНОЕ КОНСТРУКТОРСКОЕ БЮРО

ВСТРОЕННЫЕ ПОМЕЩЕНИЯ

СБОРНО - ПАНЕЛЬНОГО ТИПА

168-01-00

КОНТОРСКИЕ ПОМЕЩЕНИЯ

168-01-02

ВЫПУСК I

Альбом 1. Конторское помещение 4,0×3,0

Разработаны
ЭКБ ВПО «Союзстройконструкция»

Утверждены и введены
в действие ВПО «Союзстройконструкция»
с . . . . . 19 Протокол № . .
от . . . . . .

Свердловск

gost.e-ecolog.ru

ЭКСПЕРИМЕНТАЛЬНОЕ КОНСТРУКТОРСКОЕ БЮРО ВПО «Союзстроймеханизация» г. Сергиев.
Рук. группы Ананьев
Проектировал Горлова
Проверил Некрасов
Гл. инженер Ананьев
ГИП Нечаев
Нач. отдела Нечаев

Общая часть

1.1 Настоящий проект 168-01-02 Конторские помещения состоит:

Выпуск I. Конторское помещение 4,0×3,0
Альбом 1. Материалы для проектирования
Альбом 2. Расчет стоимости комплектной поставки

Выпуск II. Конторское помещение 4,0×6,0
Альбом 1. Материалы для проектирования.
Альбом 2. Расчет стоимости комплектной поставки.

Выпуск III. Конторское помещение 4,0×9,0
Альбом 1. Материалы для проектирования.
Альбом 2. Расчет стоимости комплектной поставки.

Выпуск IV. Типовые конструкции и детали
Альбом 1. Рабочие чертежи стеновых и кровельных панелей

1.2 Выпуск I альбом 1 состоит:

I. Архитектурно-строительная часть
II. Сантехническая часть
III. Электротехническая часть.

1.3 Ограждающие конструкции конторских помещений рассчитаны на нормальные температурные режимы с отсутствием газовых вредностей. Конструкции конторских помещений должны изготавливаться на специализированных предприятиях с комплектной поставкой на место строительства в пакетах.

Указания по применению

В конкретном проекте указывается марка помещения (КП 4,0×3,0). Расход металла и строительных материалов, а также выполняется компоновочный чертеж с фасадами и разрезами, и разрабатываются фундаменты под опоры стеновых панелей

Принята маркировка элементов:

КП — конторское помещение ; цифры, стоящие за буквенным обозначением указывают на типоразмер помещения (КП 4,0×3,0)
СПК — стеновая панель конторского помещения
КПК — кровельная панель конторского помещения
ДПК — дверное полотно конторского помещения

Принцип маркировки узлов

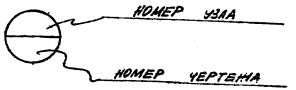

Архитектурно-строительная часть

ЭКСПЕРИМЕНТАЛЬНОЕ КОНСТРУКТОРСКОЕ БЮРО ВПО «Союзстройконструкция» г. Свердловск.	Гл. инженер	Фейгель А.А.		Рук. группы	Анисимов А.И.
	ГИП	Некрасов Н.К.		Проектировал	Горюнова А.А.
	Нач. отдела	Некрасов Н.К.		Проверил	Некрасов Н.К.

ТК	[illegible]	[illegible]
1970г		[illegible]

Пояснительная записка

Общие указания

В данном альбоме разработана архитектурно-строительная часть внутрицехового конторского помещения КП 4.0×3.0 из легких стальных конструкций. Ограждающие конструкции рассчитаны на установку их только в цехах с нормальным температурным режимом и отсутствием газовых вредностей.

Конструкция КП 4.0×3.0 должна изготавливаться на специализированных предприятиях с комплектной поставкой на место строительства в пакетах.

I Архитектурно-строительные решения

1.1. Помещение КП 4.0×3.0 разработаны из отдельных стеновых панелей и панелей кровли. Стальные панели поставляются с внутренней отделкой. Всё внутреннее помещения склеить обоями. Стыки ДСП между собой и стальными элементами заделать УМС-50/ГОСТ-14791-69.

1.2. На месте монтажа производится установка стеновых и кровельных панелей или уже готового блока.

1.3. Фундаменты под КП 4.0×3.0 выполняются в рабочих чертежах с устройством закладных элементов марки МЗ для крепления стоек панелей. После установки и выверки стеновых панелей, а также приварки их производится бетонирование и цементная подливка под нижней обвязкой стеновых панелей. Выверку установки производить на подкладках.

1.4. Пол выполнять согласно указанному ниже его конструктивному слою.

1.5. За отметку 0.000 принята отметка пола в цехе.

Конструктивные решения

1.1. Сборка панелей и крепление стеновых панелей к фундаменту выполняется сваркой. Соединение ДСП производится на самонарезающих винтах 3,6×25 по ТУ 67-72-75 в потай с установкой нащельников.

1.2. Каркас панелей выполняется из гнутых швеллеров и уголковых профилей, материал – Вст3кп2 по ГОСТ 380-71*.

1.3. В стеновых панелях в качестве заполнителя применены минераловатные полужесткие плиты (γ = 220 кг/м³) δ = 60 мм.

1.4. Крепление нащельников к каркасам производятся самонарезающими винтами, а нащельников к профилисту – заклепками ЗК-10 по ТУ 67-64-75.

1.5. Сборка и сварка стальных конструкций производят в соответствии с требованиями СНиП I-18-75

Состав листов.

№ п/п	Наименование чертежа	Марка	Прим.
1	Общие указания	ОУ-1	
2	Архитектурно-строительная часть	АС-1	
3	Пояснительная записка. Ведомость листов	АС-2	
4	План. Фасады. Разрезы.	АС-3	
5	Узлы	АС-4	
6	План раскладки стеновых и кровельных панелей. Разрезы. Спецификация панелей	АС-5	
7	Спецификация стали на одну ферму. Расход материалов и металлов на одну марку.	АС-6	

ТК 1978г. Пояснительная записка

Типовой проект 4.903-5

Альбом 1 Лист 2

ГИП Некрасов Н.К.
НАЧ. ОТДЕЛА Некрасов Н.К.
ПРОЕКТИРОВАЛ Горячев Л.А.
ПРОВЕРИЛ Некрасов Н.К.

Специализированное конструкторское бюро ВПО «Союзстройконструкция» г. Свердловск

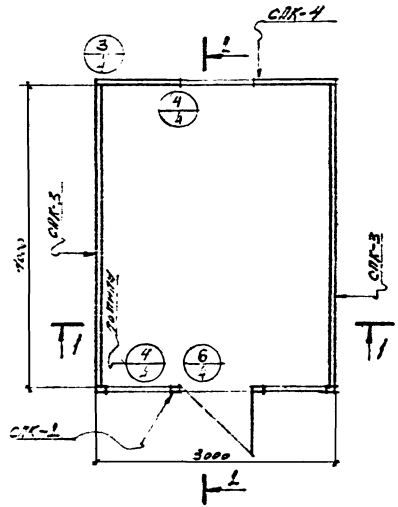

План

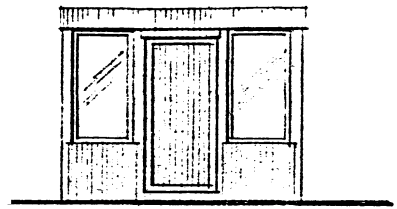

Фасад

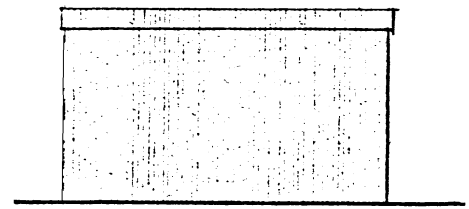

Боковой фасад

Примечания:

1. Данный чертеж рассматривать совместно с чертежами АС — 4
2. Состав пола смотри на листе АС-4.

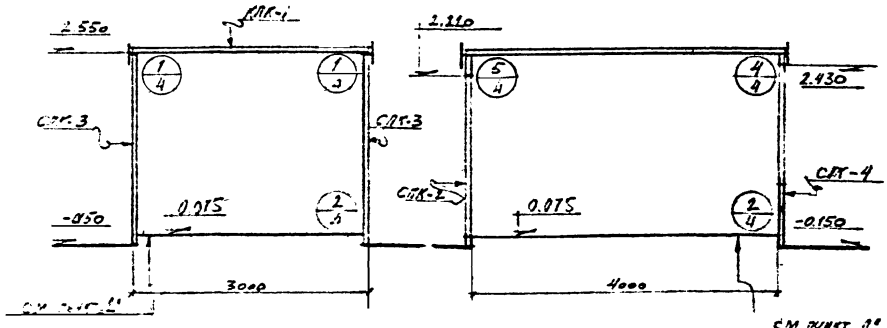

1-1

2-2

ТК	[illegible]	[illegible]
1978г		АС-3

ВПО «Союзстройконструкция» г. Свердловск.

Гл. инженер ГИП

Нач. отдела

Рук. группы Анисимкова

Проектировал Горюнова Л.А.

Проверил

Нормоконтр.

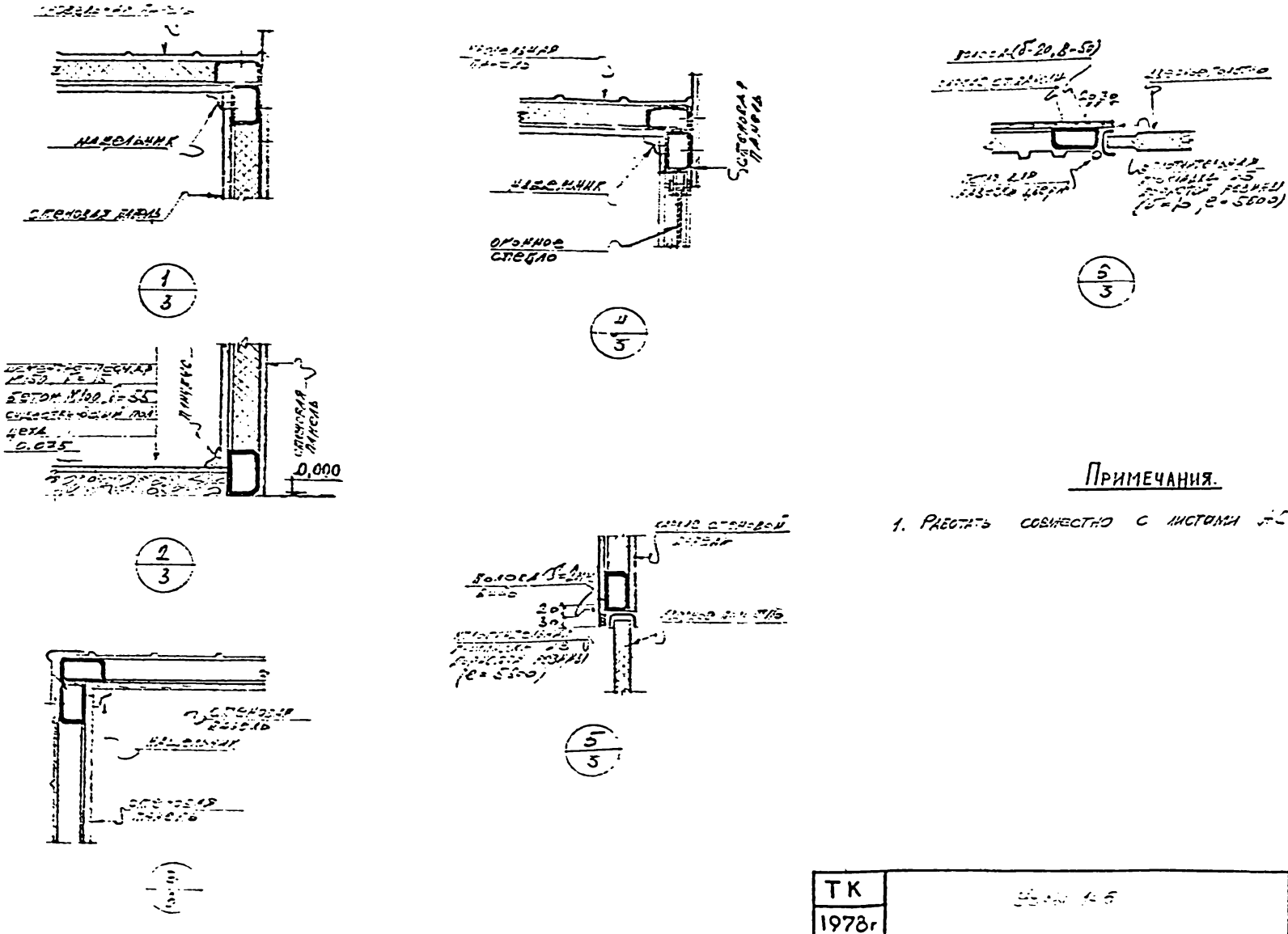

Примечания.

1. Работать совместно с листами АС-3.

ТК		
1978г		

Экспериментальное конструкторское бюро
ВПО «Союзстройконструкция»
г. Свердловск.

ГИП		
НАЧ. ОТДЕЛА		
ГЛ. ИНЖЕНЕР		
РУК. ГРУППЫ		
ПРОЕКТИРОВАЛ		
ПРОВЕРИЛ		

Экспликация панелей

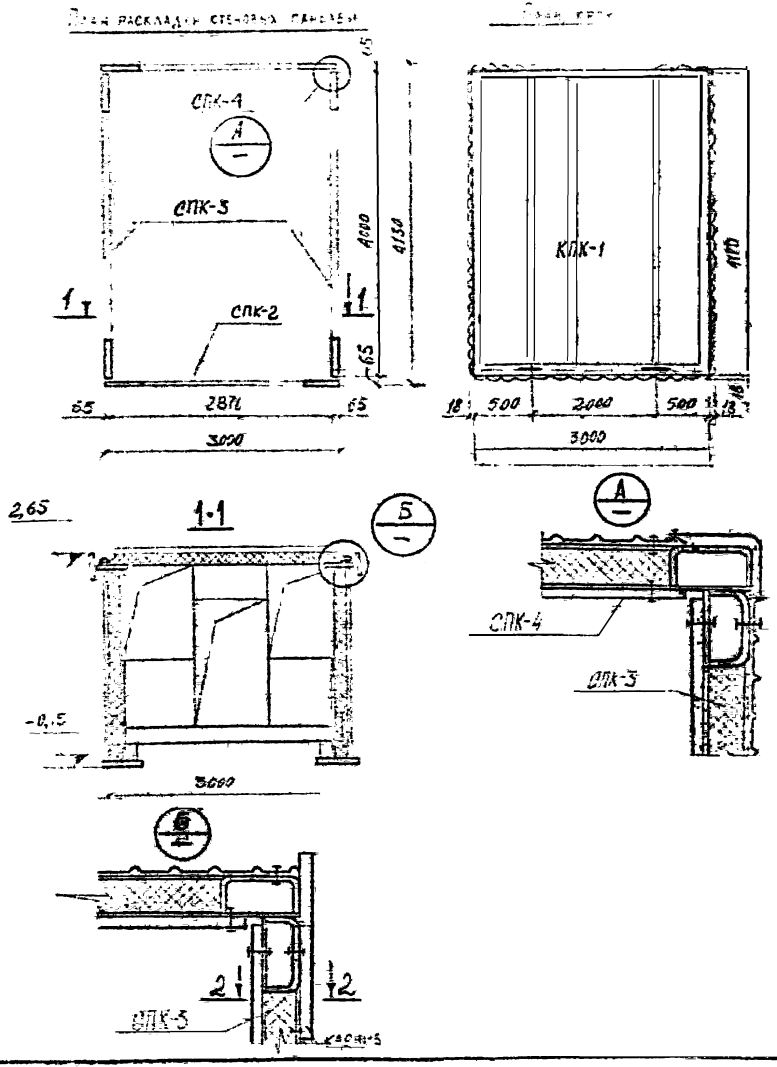

Марка панели	Кол-во шт.	Эскиз панели	Масса кг	Расход материалов: ДСП м³	Шкаф кг	Стекловата кг	Эмалит. м³	Стекловата	№ черт.	Прим.
СПК-2	1	3000 × 2700	346,1	2,46	261,2	21,9	0,234	–	Шифр 168-01-02 Выпуск IV Альбом 1	
ДПК-1	1		47,8	–	12,2	33,6	–	–		
СПК-3	2	4000 × 2700	1010,0	19,3	396,2	208,0	0,98	–	Шифр 168-01-02 Выпуск IV Альбом 1	
СПК-4	1	3000 × 2700	392,9	5,5	216,5	61,4	0,27	–	Шифр 168-01-02 Выпуск IV Альбом 1	
КПК-1	1	4180 × 3000	705,8	11,4	238,7	204,8	0,684	12,4	Шифр 168-01-02 Выпуск IV Альбом 1	
		Итого:	2503,6	38,6	1124,8	496,1	2,16	12,4		

ТК 1978г	План раскладки стеновых и кровельных панелей. Разрезы. Экспликация панелей	Выпуск 2. Альбом 1. Лист С-5

Экспериментальное конструкторское бюро ВПО «Союзстройконструкция» г. Свердловск
Рук. группы
Проектировал
Проверил
Гл. инженер
ГИП
Нач. отдела

Спецификация стали

Материал	ГОСТ	Профиль	Марка конт. помещения /КП/
			КП 4,0×3,0
Сталь малоуглеродистая обычного качества Вст3кп2 по ГОСТ 380-71*	Сталь холодногнутая, швеллеры ГОСТ 8278-75	[120×60×4	561,1
		[60×30×2,5	54,8
	Сталь холодногнутая уголки ГОСТ 19771-74	L 63×5	7,5
		L 50×5	8,2
	Сталь толстолистовая ГОСТ 5681-57*	-δ=10	16,0
		-δ=4	433,4
	Сталь тонколистовая ГОСТ 3680-57	-δ=3	25,2
		-δ=2	11,8
	Сталь круглая ГОСТ 2590-71	•ф10	4,16
		•ф13	0,32
		•ф20	0,96
	Трубы стальные электросварные ГОСТ 10704-63*	Труба d=18	0,38
		Итого:	1124,8

Расход материалов и метизов.

Наименование	ГОСТ или ТУ	Ед. изм.	Марка конт. помещения
			КП 4,0×3,0
Проф. лист С18-1000-1,0	ТУ 67-76-75	кг	496,1
Древесностружечная плита ДСП	ГОСТ	м²	38,6
Самонарезающие винты В6×25	ТУ 67-72-75	кг	6,03
Уплотнительная шайба	ТУ 67-73-75	кг	0,13
Заклепка ЗК-10	ТУ 67-74-75	кг	0,127
Утеплитель /плита минераловатная/	ГОСТ 22950-78	м³	1,83
Стеклохолст	ГОСТ 10499-67	м²	12,4
Болт М10×40	ГОСТ 7798-70	кг	2,36
Шайба	ГОСТ 11371-68	кг	0,20
Гайка М10	ГОСТ 5915-70	кг	0,74
Стеновые панели С-60-1	ТУ 67-77-75	кг	33,6

ТК 1975-	Спецификация стали и расход материалов и метизов на одну марку	1.460-01-64 Выпуск 1

Гл. инженер проекта — Антимонов
Рук. группы — Горшков
Проектировал — Неврюев
Проверил — Неврюев
Нач. отдела — Неврюев
ГИП — Неврюев

Специализированное конструкторское бюро ВПО «Союзстройконструкция» г. Свердловск.

КП-40×30

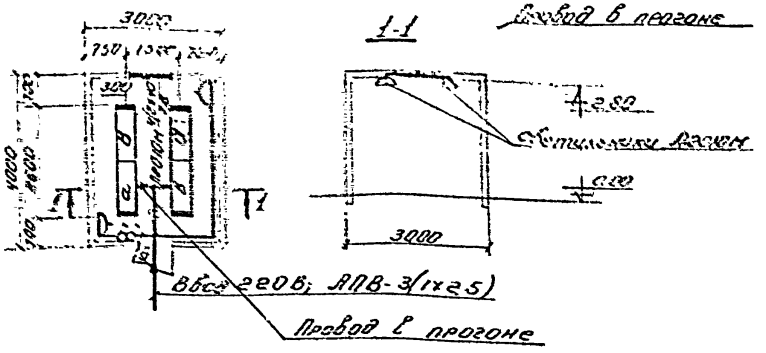

Ведомость оборудования и основных материалов

№ п/п	Наименование	Тип или размер	Ед. изм	Кол.	Примеч.
1	Светильник с люминесцентными лампами мощностью 2×40 Вт.	ЛСП01М-2×40	шт	4	
2	Лампа люминесцентная белого цвета, мощностью 40 Вт.	ЛБ-40	шт	10	
3	Выключатель однополюсный 6А, 250В в защищённом исполнении.	инд. 0202	шт	2	Установить на деревянном подрозетнике.
4	Розетка штепсельная 6А, 250В в защищённом исполнении.	инд. 0321	шт	2	Установить на деревянном подрозетнике
5	Провод 660В, одножильный с алюминиевой жилой с поливинилхлоридной изоляцией, ГОСТ 6323-71, сеч. - 25 кв. мм	АПВ	м	30	
6	Скоба/втулка ТУ36-1471-70	У419 / Б17(УНГ)	шт	5/4	
7	Цоколь монтажный	К225	шт	3	

9. Отверстия в прогонах для прохода проводов предусмотрены в отопительной части проекта.

Состав проекта

№ п/п	Наименование	Кол-во листов	Марка чертежа
1	Конторское помещение КП-40×60 Комната мастера. Электроосвещение.	2	ЭО-1.2
2	Заказная спецификация на кабельную продукцию.	1	ЭО.ЗС-1
3	Заказная спецификация на оборудование и изделия комплектуемые территориальным управлением.	3	ЭО.ЗС-2
4	Заказная спецификация на изделия и материалы, комплектуемые подрядчиком.	1	ЭО.ЗС-3

Пояснение к проекту

1. Напряжение сети электроосвещения 380/220В
2. Величины освещенности приняты по нормам искусственного освещения гл. II-А.9-71 СНиП.
3. Освещение конторского помещения (комната мастера) выполнить светильниками с люминесцентными лампами ЛСП01М.
4. Групповую сеть в помещении выполнить проводом АПВ, проложенным в прогоне.
5. Для заземления корпусов светильников используется нулевой рабочий провод.
6. Выключатели установить на высоте 1,5м от пола.
7. Светильники ЛСП01М крепить к монтажному профилю с помощью дюбелей и монтажных швеллеров.
8. Показатели осветительной установки:
освещаемая площадь - 12кв.м; установленная мощность - 0,46кВт
Число светильников - 4;

ТР 1978г	а) Конторское помещение КП-40×30. Комната мастера. Электроосвещение.	168-01-02 Выпуск-I	
		Альбом 1	Лист ЭО-2

Электрическая контрактная сеть, ВЛ, светильников и сверловка

Инв. № подл. | Подпись и дата | Взам. инв. №

ГИП Нач. отд. Нач. отд. Провер. Разраб. Н. контр.

Выкр. Архит.

Электротехническая часть

ТР	Конторское помещение КН-4.0130 Комната мастера			168-01-02 Выпуск 1	
				Альбом	Лист

УТВЕРЖДАЮ

Начальник _____

_____ 197 г.

Генеральная проектная организация ЭКБ ВПО „Союзстройконструкция"

Проектная организация — разработчик ЭКБ ВПО Союзстройконструкция"

Комплектующая организация УМТС ВПО „Союзстройконструкция"

Отрасль народного хозяйства Строительство

Министерство (ведомство) — заказчик Минтяжстрой

Главное управление министерства (объединение) ВПО „Союзстройконструкция"

Предприятие _____ а) Конторское помещение КП-4,0×3,0

Объект (производственная мощность) Комната мастера

ГУМТС (УМТС) _____

Часть (раздел) проекта Электроосвещение

Срок ввода объекта в эксплуатацию _____

Коды

ЗАКАЗНАЯ СПЕЦИФИКАЦИЯ № 16Г-01-08 / 30-3С-1 Выпуск 1 от „23" августа 1978 г.

на кабельную продукцию

(вид оборудования, изделий и материалов, поставляемых заказчиком)

Всего листов 1
Лист № 1

№№ п. п.	№ поз. по технолог. схеме, место установки	Наименование и техническая характеристика основного и комплектующего оборудования, приборов, арматуры, материалов, кабельных и др. изделий. Присоединяемые значения параметра	Тип, марка, каталог, № чертежа, материал, № опросного листа	Завод-изготовитель (для импортного оборудования страна фирма)	Единица измерения: наименование	Единица измерения: код	Код оборудования	Потребность по проекту	Стоимость единицы в тыс. руб.	Потребность на пусковой комплекс	Ожид. наличие на нач. планир. года: в т. ч. на складе	Заявленная потребность на планируемый год	Принятая потребность на 197 год всего: всего	Принятая потребность на 197 год всего: из нее по кварталам I	II	III	IV	Стоимость всего в тыс. руб.
1	2	3	4	5	6	7	8	9	10	11	12	13	14	15	16	17	18	19
		Провод установочный																
1		Провод, 660 В, одножильный, с алюминиевой жилой с поливинилхлоридной изоляцией, ГОСТ 6323-71, сеч. -(1×2,5) кв. мм	АПВ		км			0,03	0,827									
		Гип: Т. Некрасова																
		Нач. отдела Ю. Цалко																
		Руководитель бригады Т. Бабникова																
		Составил Т. Соломаткина																

Г. Смоленск тип. 4 а. С.

3. 9882-76. Т. 500

№ п.п.	Наименование и техническая характеристика изделия, материала	Тип, марка	Единица измерения	Потребность по проекту
	Изделия ГЭМ			
1.	Выключатель однополюсный 6 А, 250В в защищенном исполнении	инд 0808	шт	2
2.	Коробка	У419	шт	5
3.	Втулка ТУ36-1447-70	В17(У142)	шт	11
4.	Профиль монтажный	К225	шт	3

Заказная спецификация изделий и материалов. Комплектуемых подрядчиком. Ведомость изделий и материалов для изготовления изделий МЭЗ

Изм	Лист	Кол. изм	Подп	Дата	Конторское помещение КП-4,0×3,0	163-01-02, ЭО, ЭС-3 Выпуск I
Гип		Некрасов			Комната мастера	Стадия: ТР; Лист: 1
Нач отд		Цалюк			Электроосвещение	
Рук. бр		Бродникова			Заказная спецификация на изделия и материалы, комплектуемые подрядчиком	Лит. [illegible]
Ст инж		Саломаткина				[illegible]

Инв № подл. | Подп. и дата | Взам. инв. №

Строительная предприятие а/ Конторское помещение КП-4,0х3,0

Объект (производственная мощность) Комната мастера

ЗАКАЗНАЯ СПЕЦИФИКАЦИЯ № 168-01-08 90-38-2 Выпуск I

Вып. листов 3

Т-ка № 2

№ п/п	№ поз. по технологическому, место установки	Наименование и техническая характеристика основного и комплектующего оборудования, приборов, арматуры, материалов, кабельных и др. изделий. Предельные значения параметра	Тип, марка, каталог, № чертежа материал, № опросного листа	Завод-изготовитель (для импортного оборудования страна, фирма)	Единица измерения: наименование	Единица измерения: код	Код оборудования	Потребность по проекту	Стоимость единицы в тыс. руб.	Потребность на пусковой комплекс	Ожид. наличие на начало планируемого года в т. ч. на складе	Заявленная потребность на планируемый год	Принятая потребность на 197 год: всего	из нее по кварталам: I	II	III	IV	Стоимость всего в тыс. руб.
1	2	3	4	5	6	7	8	9	10	11	12	13	14	15	16	17	18	19
		Арматура для люминесцентных ламп																
2		Светильник с люминесцентными лампами мощностью 2х40 вт.	П2010М		шт			4	0.012									

Строительство предприятия: Конторское помещение КП-4,0х30

Объект (производственная мощность): Комната мастера

ЗАКАЗНАЯ СПЕЦИФИКАЦИЯ № 168-01-02 / 90-30-2 / ВЫПУСК I

Всего листов: 3
Лист № 3

№ п.п.	№ поз. по технологическим местам и аппаратам	Наименование и техническая характеристика основного и комплектующего оборудования, приборов, арматуры, материалов, кабельных и др. изделий. Предельные значения параметра	Тип, марка, каталог, № чертежа, материал, № опросного листа	Завод-изготовитель (для импортного оборудования страна фирма)	Единица измерения: наименование	Единица измерения: код	Код оборудования	Потребность по проекту	Стоимость единицы в тыс. руб.	Потребность на пусковой комплекс	Ожид. наличие на начало планируемого года, в т. ч. на складе	Заявленная потребность на планируемый год	Принятая потребность на 197 год: всего	из нее по кварталам: I	II	III	IV	[illegible]
1	2	3	4	5	6	7	8	9	10	11	12	13	14	15	16	17	18	19
		Источники света																
3		Лампа люминесцентная белого цвета мощностью 40 вт.	ЛБ-40		шт			10	0,001									

Гип: /Некрасов/
Нач отдела: /Цалюк/
Рук бригады: /Бродникова/
Составила: Вед. /Саломаткина/

№ п.п.	Наименование и техническая характеристика изделия, материала.	Тип, марка	Единица измерен.	Потребность по проекту
	Изделия ГЭМ			
1.	Выключатель однополюсный 6А, 250в в защищённом исполнении	ИНД 0202	шт	2
2.	Коробка	У419	шт	6
3	Втулка ТУ36-1447-70	В17(У1У2)	шт	9
4	Профиль монтажный	К225	шт	7

Заказная спецификация изделий и материалов. Комплектуемых подрядчиком. Ведомость изделий и материалов для изготовления изделий МЭЗ

Инв. № подл. | Подп. и дата | Взам. инв. №

			Подп.	Дата	Конторское помещение КП-4,0×9,0.
Гип	Некрасов				Красный уголок. Электроосвещение.
Нач. отд.	Цалюк				Заказная спецификация на изделия и материалы комплектуемые подрядчиком
Рук. бр.	Бродникова				
Ст. инж.	Саломатина				

168-01-02 ; ЭО,ЗС-3
Выпуск III

Стадия	Лист	Листов
1 Р	1	1

Центрсантехстрой СССР
ЭКБ ВПО
Союзстройконструкция

Формат 11

gost.e-ecolog.ru